ТИПОВОЙ ПРОЕКТ
901-7-17.90

ХЛОРАТОРНАЯ
ДЛЯ ОБЕЗЗАРАЖИВАНИЯ ПИТЬЕВЫХ И СТОЧНЫХ ВОД
ПРОИЗВОДИТЕЛЬНОСТЬЮ 50 КГ ТОВАРНОГО ХЛОРА В ЧАС

АЛЬБОМ 3

ПЕРЕЧЕНЬ АЛЬБОМОВ

Альбом	1	ПЗ	Пояснительная записка
Альбом	2	ТХ	Технологические решения
Альбом	3	АР	Архитектурные решения
		КЖ	Конструкции железобетонные
		КМ	Конструкции металлические
		ОС	Организация строительства
		ОВ	Отопление и вентиляция
		ВК	Внутренний водопровод и канализация
Альбом	4	КЖИ	Строительные изделия
Альбом	5	ЭМ	Силовое электрооборудование
		АТХ	Автоматизация и КИП
		ЭО	Электроосвещение
		СС	Связь и сигнализация
Альбом	6	ЗЗ	Задание заводу-изготовителю
Альбом	7	НО	Нестандартизированное оборудование
Альбом	8	СО	Спецификации оборудования
Альбом	9	ВМ	Ведомости потребности в материалах
Альбом	10	С	Сметы. Часть 1. Часть 2

Разработан : Росинжстроймонтаж

Зам. директора — Н.Ф. Маликов

Главный инженер проекта — И.Ш. Свердлов

Утвержден Госкомархитектуры
Приказ № 225 от 7 декабря 1989г.
Введен в действие Росинжстроймонтаж
Приказ № 30 от 3 ноября 1990 г.

© ЦИТП Госстроя СССР, 1991

Инв. №	Привязан

24582-03 2

gost.e-ecolog.ru

Содержание альбома

Лист	Наименование	Стр.
	Архитектурные решения	
АР-1	Общие данные.	3
АР-2	Планы на отм. -1.500; 0.000; 3.300.	
	Разрез 3-3. Фасады А-В; 1-6; В-А	
	(для Варианта питьевых вод.)	4
АР-3	Планы на отм.-1.500; 0.000; 3.300.	
	Разрез 3-3. Фасады А-В; 1-6; В-А.	
	(для Варианта сточных вод.	5
АР-4	Разрезы 1-1; 2-2; Фасад 6-1	
	Схемы заполнения оконных	
	проемов.	6
АР-5	Ведомость и спецификация перемычек.	
	Ведомость проемов ворот и дверей.	
	Спецификация элементов заполнения	
	проемов. Фрагмент планы.	7
АР-6	Ведомость отделки помещений.	
	Защита конструкций. Узлы I, II, III	8
АР-7	Планы полов и кровли.	
	Экспликация полов. Узлы IV, V	9
	Конструкции железобетонные	
КЖ-1	Общие данные. (начало)	10
КЖ-2	Общие данные (окончание)	11
КЖ-3	Схема расположения фундаментов	
	Разрез 1-1÷4-4; 11-11	12
КЖ-4	Схема расположения фундаментов.	
	Разрез 5-5÷10-10. Разрез 12-12÷18-18	13
КЖ-5	Схема расположения фундаментов	
	Фрагменты планов. Сечения.	14
КЖ-6	Фундаменты монолитные Фм1÷Фм3	15
КЖ-7	Фундаменты монолитные Фм4 и Фм5	16
КЖ-8	Фундаменты монолитные Фм6 и Фм7	17
КЖ-9	Фундаменты монолитные Фм8 и Фм9	18
КЖ-10	Схема расположения фундаментов под	
	оборудование, каналов и приямков.	19
КЖ-11	Схема расположения плит перекрытия	
	каналов и приямка.	20
КЖ-12	Фундаменты под оборудование Фом3÷Фом7	
	Колодец К1	21
КЖ-13	Схема расположения каналов и приямков в	
	осях 4-5 и А-Б.	22
КЖ-14	Схема расположения каналов в осях 5-6 и А-Б	23
КЖ-15	Монолитные участки Ум6...Ум8. Монолитный	
	фундамент Фом8	24

Лист	Наименование	Стр.
КЖ-16	Резервуар нейтрализующего раствора.	25
КЖ-17	Резервуар под скруббером. 1" и 2"	26
КЖ-18	Схема расположения элементов	
	скруббера.	27
КЖ-19	Узлы антикоррозионной защиты резервуа-	
	ров, каналов и приямков.	28
КЖ-20	Узлы антикоррозионной защиты скруббера.	29
КЖ-21	Схема расположения колонн и балок покрытия.	30
КЖ-22	Схема расположения плит покрытия.	31
КЖ-23	Схема расположения стеновых панелей.	32
КЖ-24	Схема расположения плит перекрытия	
	и труб на отм. 3.300.	33
КЖ-25	Монолитные участки Ум1... Ум5	34
КЖ-26	Схема расположения Венткамеры	
	на отм. 3.300.	35
	Конструкции металлические	
КМ-1	Общие данные. Ведомость металлоконструкций	
	по видам профилей.	36
КМ-2	Общие данные. Техническая спецификация	
	металла (начало).	37
КМ-3	Общие данные. Техническая спецификация	
	металла (окончание).	37
КМ-4	Схемы расположения подвесных путей	
	и монорельса.	38
КМ-5	Схема расположения площадок и лестниц.	39
КМ-6	Схема расположения площадок и лестниц.	
	Узлы.	40
КМ-7	Труба Вытяжная.	41
	Организация строительства.	
ОС1	График производства работ.	42
	Отопление и вентиляция.	
ОВ1	Общие данные	43
ОВ2	План на отм. -1.500	44
ОВ3	План на отм. -3.300	45
ОВ4	Схемы вентиляции П1; П2; П3; В4; В5; В21÷В23	46
ОВ5	Схемы вентиляции В1÷В3. Схема системы отопления. Узел	
	управления.	47
ОВ6	Установка П1; П2; П3. Схема теплоснабжения	
	систем П1; П2; П3.	48
ОВ7	Установка В3÷В5	49
ОВ8	Принципиальная схема Вентиляции	50
	Внутренний водопровод и канализация	
ВК1	Общие данные. План.	51
ВК2	Схемы В1; К1; К2; К3. План кровли.	52

Альбом 3

Типовой проект 901-7-17.90

Инв. № подл. | Подпись и дата | Взам. инв. №

АЛЬБОМ 3

Ведомость рабочих чертежей основного комплекта марки АР

Лист	Наименование	Примечание
1	Общие данные	
2.	Планы на отм. - 1.500; 0,000; 3.300	
	Разрез 3-3. Фасады А-В; 1-6; В-А (для	
	варианта питьевых вод)	
3.	Планы на отм. - 1,500; 0,000; 3.300.	
	Разрез 3-3. Фасады А-В; 1-6; В-А (для	
	варианта сточных вод).	
4	Разрезы 1-1; 2-2, Фасад 6-1.	
	Схемы заполнения оконных проемов	
5	Ведомость и спецификация перемычек	
	Ведомость проемов ворот и дверей.	
	Спецификация элементов заполнения	
	проемов. Фрагмент плана.	
6	Ведомость отделки помещений.	
	Защита конструкций. Узлы I, II, III.	
7	Планы полов и кровли	
	Экспликация полов. Узлы IV, V	

Ведомость спецификации

Лист	Наименование	Примечание
АР-5	Спецификация перемычек	
АР-5	Спецификация элементов заполнения проемов	

Основные строительные показатели

Наименование	Ед изм	Количество
Площадь застройки	$м^2$	389.0
Строительный объём	$м^3$	3237.0
В том числе подземная часть	$м^3$	321.0
Общая площадь	$м^2$	486.0

Ведомость ссылочных и прилагаемых документов

Обозначение	Наименование	Примечан.
	Ссылочные документы	
ГОСТ 14624-84	Двери деревянные для производственных зданий.	
ГОСТ 6629-88	Двери деревянные внутренние для жилых и общественных зданий.	
ГОСТ 12506-81	Окна деревянные для производственных зданий	
ГОСТ 26919-86	Плиты подоконные железобетонные для жилых, общественных и вспомогательных зданий	
ГОСТ 11214-86	Окна и балконные двери деревянные с двойным остеклением для жилых и общественных зданий.	
ГОСТ 24893.0.-81 ÷ ÷ ГОСТ 24893.2-81	Балки обвязочные железобетонные для зданий промышленных предприятий	
ГОСТ 24698-81	Двери деревянные наружные для жилых и общественных зданий.	
2.435-6, вып. 1	Противопожарные двери и ворота промышленных зданий.	
1.238-5, выпуск 1	Противопожарные двери общественных зданий	
1.435.9-17, Вып. 1	Ворота распашные	
1.038.1-1, Вып. 1	Перемычки железобетонные для зданий с кирпичными стенами	
1.431.6-28, вып. 0÷2	Перегородки кирпичные зданий промышленных предприятий.	
2.436-17, Вып. 1	Узлы окон с деревянными переплетами по ГОСТ 12506-81.	
2.430-20, Вып. 1, 2.	Узлы стен из кирпича одноэтажных зданий промышленных предприятий.	
2.480-18, вып. 1	Узлы покрытий одноэтажных производственных зданий с рулонными кровлями и железобетонными плитами	
	Прилагаемые документы	
ТП 901-7-17.90 АР. ВМ.	Ведомость потребности в материалах по рабочим чертежам марки АР.	
Т.П. 901-7-17.90 АР. СО	Спецификация оборудования	

Общие указания

1. За относительную отметку 0.000 принята отметка чистого пола 1-го этажа, соответствующая абсолютной отметке [ ]
2. Ограждающие конструкции - керамзитобетонные панели.
3. Наружные и внутренние кирпичные стены, кирпичные вставки и перегородки выполняются из кирпича КР 100/1800/15/ГОСТ 530-80 на растворе марки 25.
4. Наружные поверхности панелей окрашиваются цементно-перхлорвиниловыми красками.
3 Наружные поверхности кирпичных вставок штукатурятся цементно-песчаным раствором М50 с разделкой швами и окраской под панели, кроме участка между осями Б-В, по оси В, на котором кладка выполняется из лицевого кирпича с расшивкой швов.
6 Горизонтальная гидроизоляция стен от каппилярной влаги, осуществляется слоем цементно-песчаного раствора состава 1:2 толщиной 20мм на отм. - 0.03.
7 Оконные и дверные откосы в кирпичных стенах оштукатуриваются цементно-песчаным раствором марки 50 и окрашиваются цементно-перхлорвиниловыми красками.
8 Столярные изделия окрашиваются масляной краской за 2 раза.
9 Вокруг здания устраивается отмостка с асфальтовым покрытием шириной 1.0 м.
10 При производстве работ в зимнее время в проект должны быть внесены коррективы в соответствии со СНиП II-22-81, СНиП 3.03.01-87.
11 При выполнении работ по антикоррозийной защите строительных конструкций строго соблюдать правила по технике безопасности, предусмотренные СНиП III-4-80 и инструкцией N 14 нор[illegible] ВСМ 214-74 ММСС СССР. Приемку и подготовку поверхности под а[illegible]икоррозионную защиту, выполнение химзащитных работ и кон[illegible]оль качества производить согласно СНиП 3.04.03-85 „Защита строительных конструкций и сооружений.

от коррозии. Правила производства и приемки работ „Сборника инструкции по защите от воздействия высокоагрессивных сред ВСН 214-74/ММСС СССР.
Мероприятия по защите несущих и ограждающих конструкций в помещениях склада хлора, хлородозаторной и тамбура хлородозаторной выполнены по рекомендациям института „Проектхимзащита" г. Днепропетровска.
12. Таблицу защиты конструкций см. лист. 6.
13. Листы АР-1, 4, 5, 6, 7 разработаны для вариантов питьевых и сточных вод.

Рабочие чертежи разработаны в соответствии с действующими нормами и правилами и предусматривают мероприятия, обеспечивающие взрывную, взрывопожарную и пожарную безопасность при правильной эксплуатации здания

Главный архитектор проекта /Двойнина/

			Привязан	
Инв. №				
			ТП 901-7-17.90	АР
			Хлораторная для обеззараживания питьевых и сточных вод производительностью 50кг хлора в час.	Стадия: РД; Лист: 1; Листов: 7
Провер.	Двойнина		Общие данные	Росинжстройимпекс
Разраб.	Шилова			
Н. контр.	Ефремова			

Инв. № подл. | Подп. и дата | Взам. инв. №

24582-03 4

Альбом 3

Фасад А-В

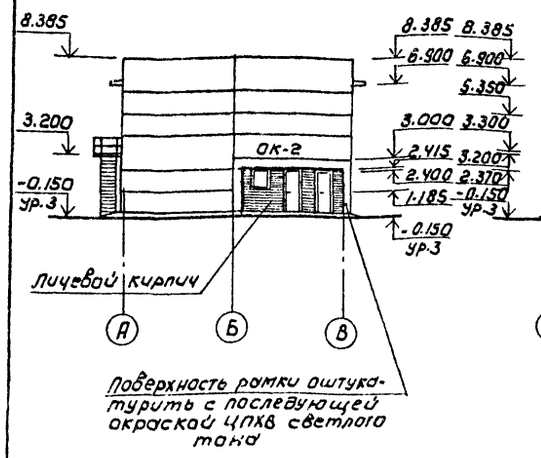

Фасад 1-6

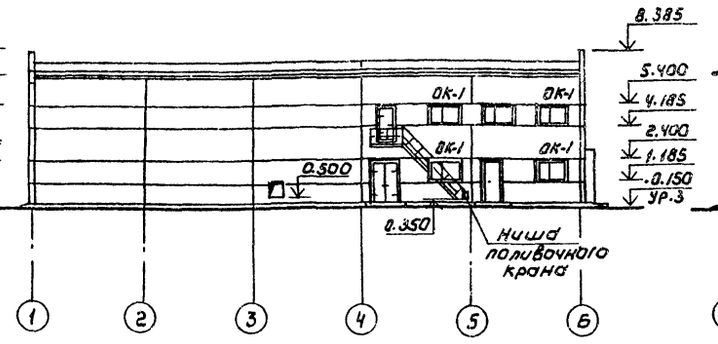

Фасад В-А

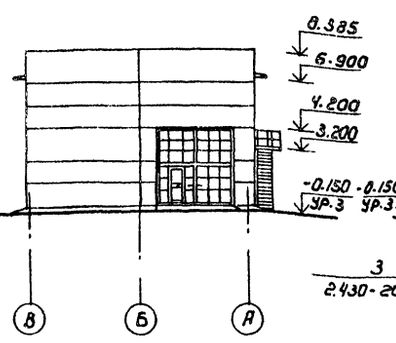

Разрез 3-3

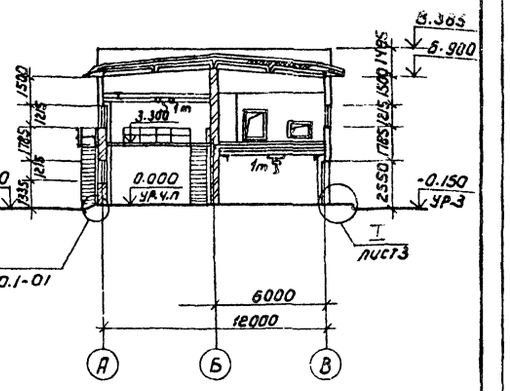

План на отм. -1.500; 0.000

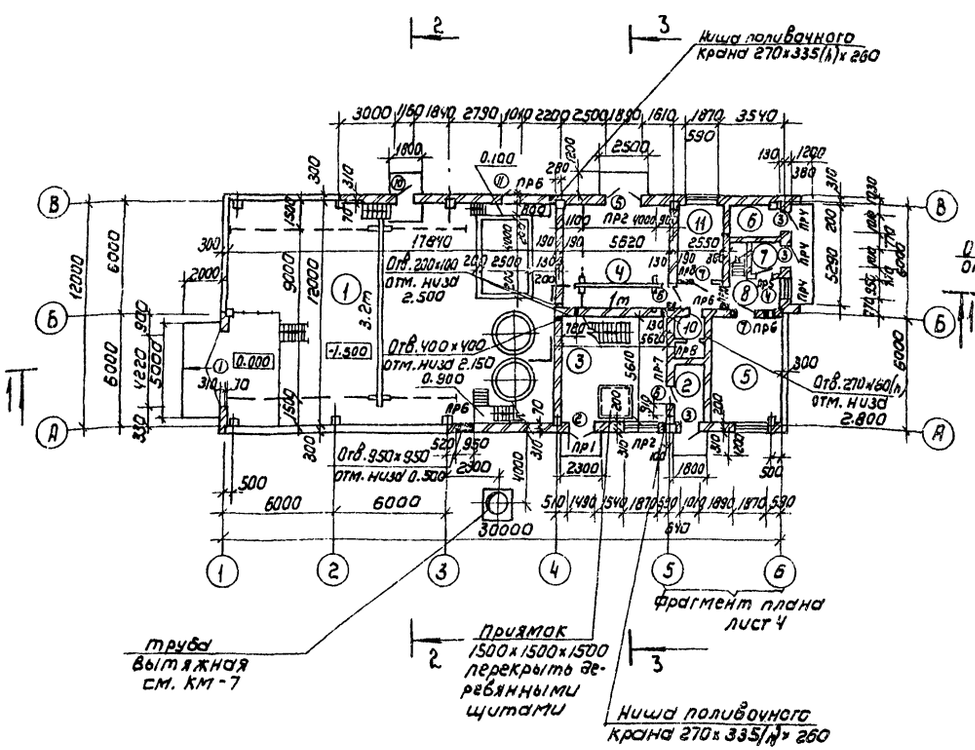

План на отм. 3.300

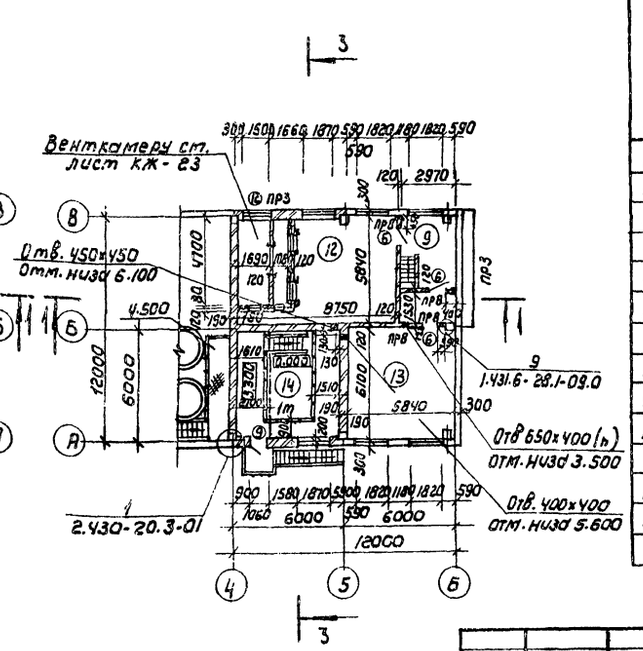

Экспликация помещений

Номер по плану	Наименование	Площадь м²	Категория производства по взрывной взрыво-пожарной и пожарной опасности
1	Склад контейнеров	214.9	Д
2	Кладовая, тамбур хлордозаторной	5,3	Д
3	Хлордозаторная на отм. 0.000	31.5	Д
4	Насосная	31.5	Д
5	Щитовая	21.9	В
6	Узел ввода	4.6	Д
7	тамбур	2.9	—
8	Вестибюль	10.5	—
9	Коридор	17.0	—
10	Санузел	3.4	—
11	Операторская	10,4	Г
12	Приточная венткамера	51.1	Д
13	Вытяжная венткамера	35.6	Д
14	Хлордозаторная на отм. 3.300	31.5	Д

Согласовано:
Отдел КГ Левина
Отдел ВС Надинкова
Отдел ЗАА Гусева

Инв. № подл. | Подпись и дата | Взам. инв. №

Т.П. 901-7-17.90 АР

Привязан

Инв. №

Провер. Авойнина
Разраб. Шилова
Н. контр. Ефремова

Хлораторная для обеззараживания питьевых и сточных вод производительностью 50 кг хлора в час

Стадия	Лист	Листов
РД	2	

План на отм. -1.500; 0.000; 3.300
Разрез 3-3. Фасады А-В, 1-6, В-А
(для варианта питьевых вод)

Росинжстройимпекс

24582-03 5 Формат: А2

Альбом 3

Фасад А-Б

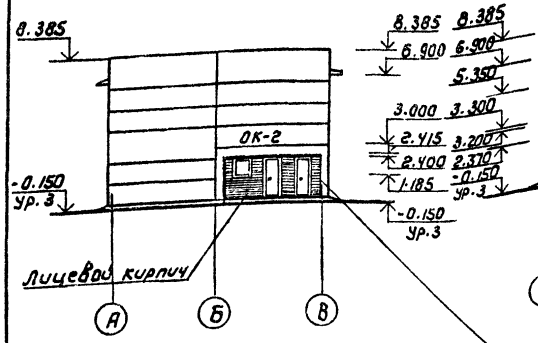

Фасад 1-6

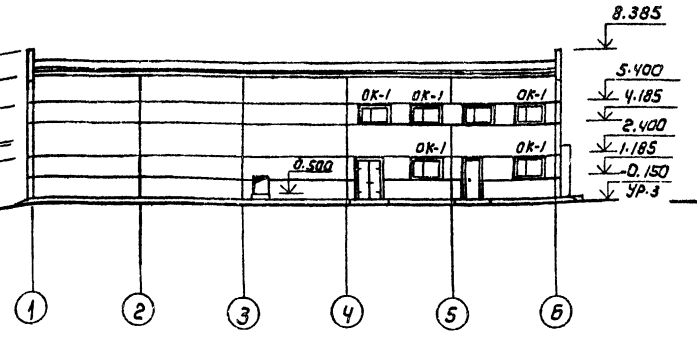

Фасад Б-А

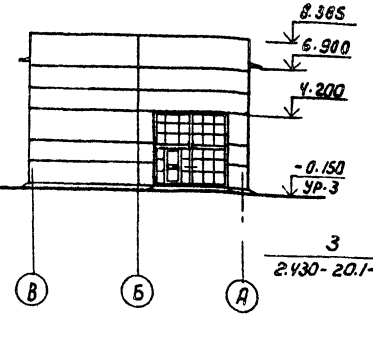

Разрез 3-3

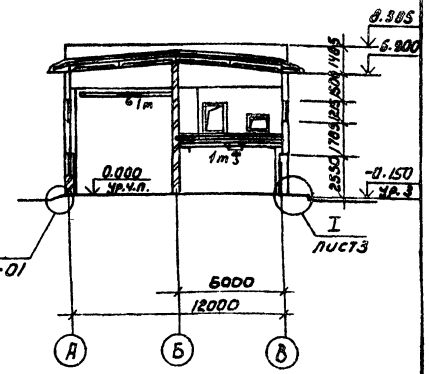

План на отм. -1.500; 0.000

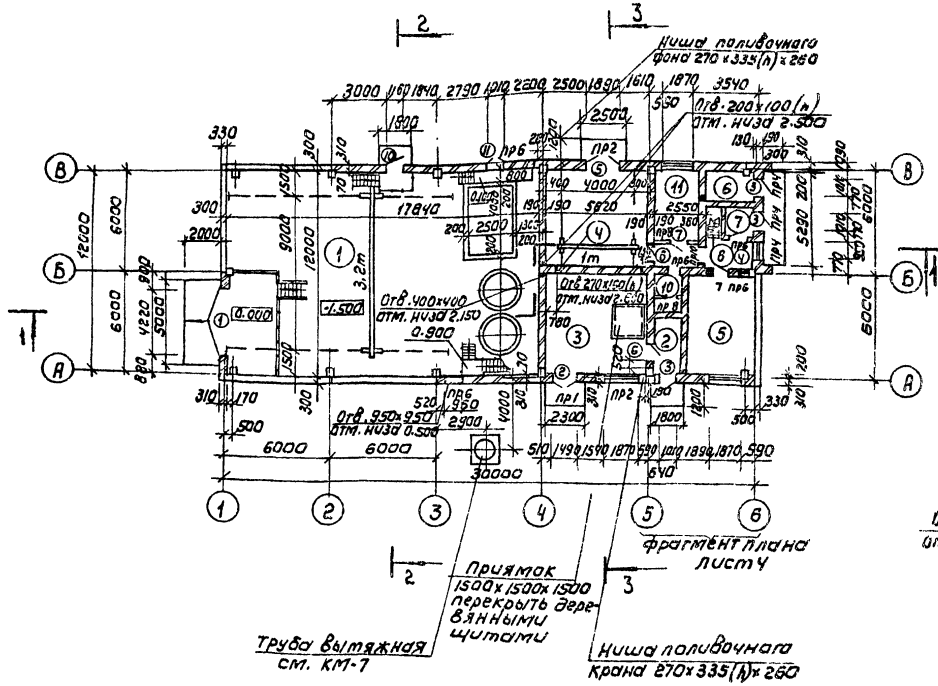

План на отм. 3.300

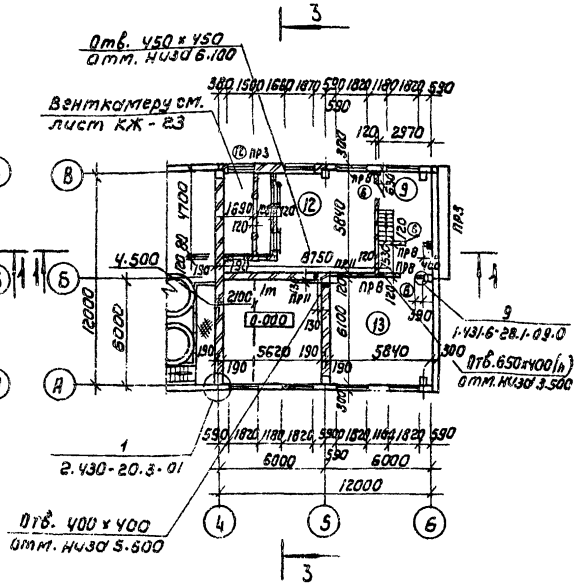

Экспликация помещений

Номер по плану	Наименование	Площадь, м²	Категория производства по взрывной, взрыво-пожарной и пожарной опасности
1	Склад контейнеров	214.9	Д
2	Кладовая, тамбур хлордозаторной	5.3	Д
3	Хлордозаторная	31.5	Д
4	Насосная	31.5	Д
5	Щитовая	21.9	В
6	Узел ввода	4.6	Д
7	Тамбур	2.9	—
8	Вестибюль	10.5	—
9	Коридор	17.0	—
10	Санузел	3.4	—
11	Операторская	10.4	Г
12	Приточная венткамера	51.1	Д
13	Вытяжная венткамера	35.6	Д

Согласовано: Отдел КС Лебедина; Отдел ВК Марковская; Отдел ЭОА Гуцева

Инв.№ подл. | Подпись и дата | Взам. инв.№ | Отдел ЭОА | Отдел ВК | Отдел КС

Привязан

Инв.№

Гл. инж. проекта	Шилова		
Нач. отд.	Ефремова		
Гл. спец.	Ефремова		
Н. контр.	Ефремова		

ТП 904-7-47.90 АР

Хлораторная для обеззараживания питьевых и сточных вод производительностью 50 кг хлора в час

Стадия	Лист	Листов
РД	3	

Планы на отм. -1.500; 0.000; 3.300. Разрез 3-3. Фасады Б-А, 1-6, А-В (для варианта сточных вод).

Госгражданпроект

Альбом 3

Слой гравия (ГОСТ 8268-82, F ≥ 100) на битумной мастике марки МБК-Г-55Г (МБК-Г-65Г) ГОСТ 2889-80 - 10 мм.
2 слоя рубероида кровельного РКП 350А (ГОСТ 10923-82) на битумной мастике марки МБК-Г-55А (МБК-Г-65А) ГОСТ 2889-80
Сборные железобетонные комплексные плиты.

Разрез 1-1

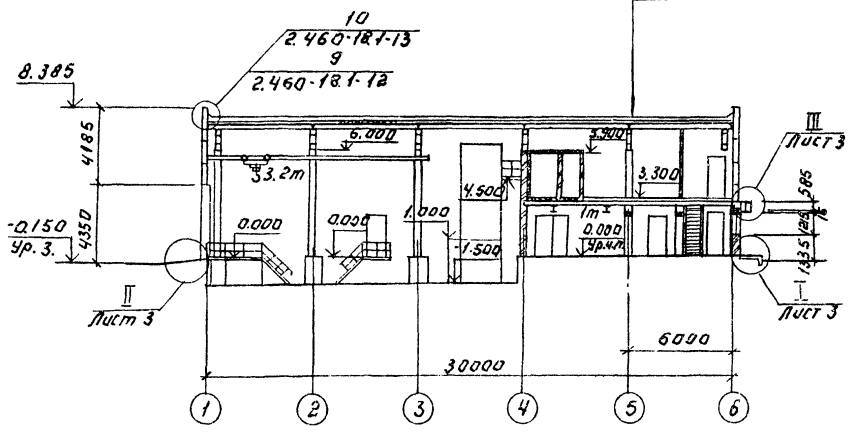

Разрез 2-2

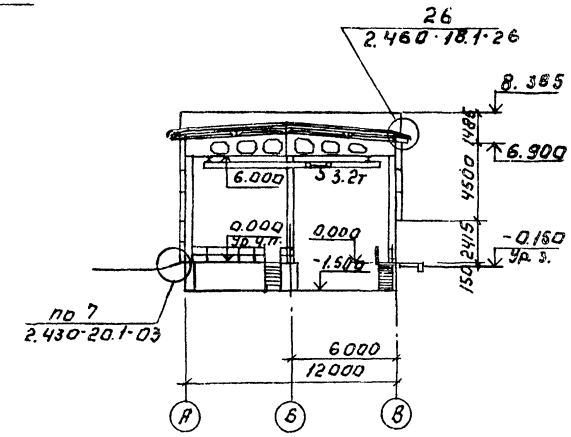

Схемы заполнения оконных проемов.

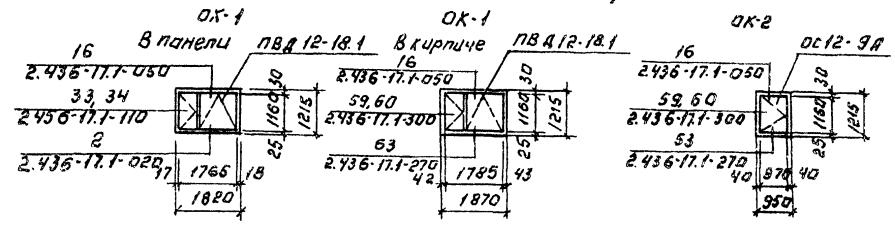

Фасад 6-1

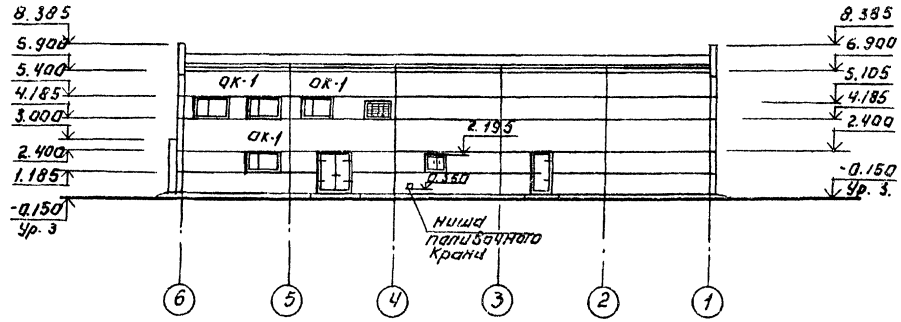

Отверстия в балках покрытия по осям 4 и 5 заделать бетоном.

Привязан:				ТП 901-7-17.90		АР
				Хлораторная для обеззараживания питьевых и сточных вод производительностью 50 кг хлора в час	Стадия: РД	Лист: 4	Листов:
		Провер.	Двойнина	Разрезы 1-1; 2-2. Фасад 6-1. Схемы заполнения оконных проемов.	Росинжстройимпекс	
		Разраб.	Шилова			
Инв. №		Н. контр.	Ефремова			

24582-03 7

Согласовано: Отдел КТ Левина; Отдел ВС Нарциссова

Инв. № подл. | Подпись и дата | Взам. инв. №

Альбом 3

Фрагмент плана.

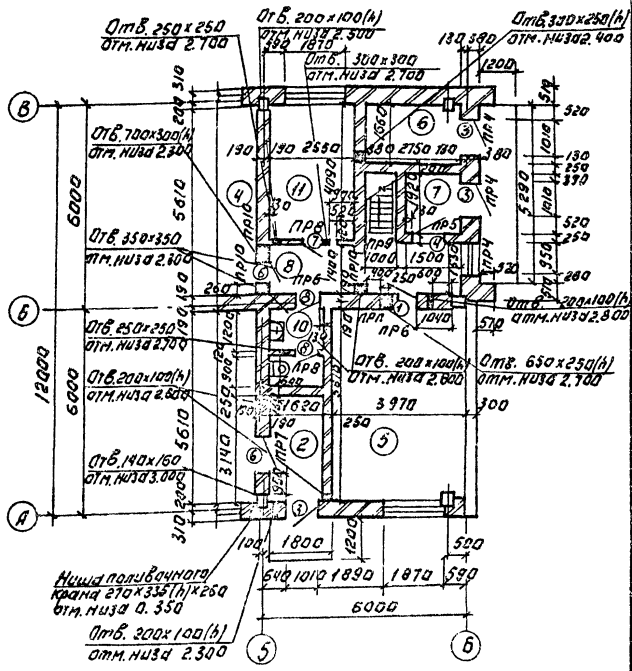

Ведомость перемычек

Марка, поз.	Схема сечения
пр1	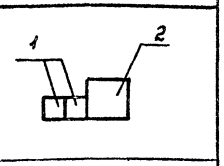
пр2	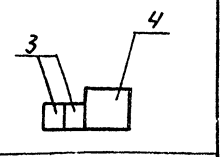
пр3	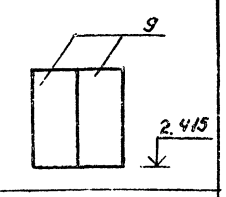
пр4	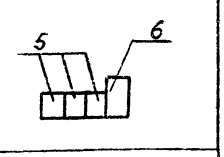
пр5	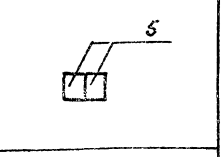
пр6	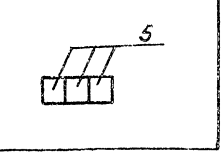

Ведомость перемычек.

Марка, поз.	Схема сечения
пр7	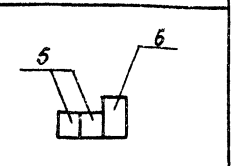
пр8	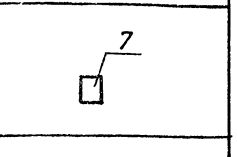
пр9	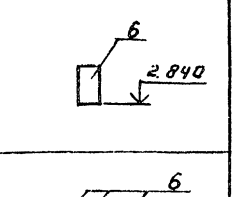
пр10	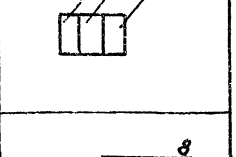
пр11	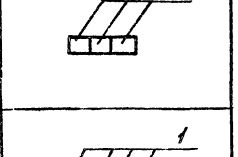
пр12	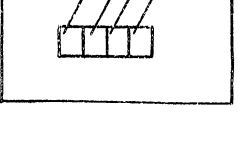

Спецификация элементов заполнения проемов.

Марка, поз.	Обозначение	Наименование	Кол. на этаж 1	Кол. на этаж 2	Всего	Масса ед. кг	Примеч.
1	1.435.9-17, вып.1	Ворота ВР 42×42Т	1	—	1	763	
2	2.435-6, вып.1	Дверной блок ПДУ-3	1	—	1		
3	ГОСТ14624-87	Дверной блок ДНГ-10	3	—	3		
4	ГОСТ6629-88	Дверной блок ДО24-10	1	—	1		
5	2.435-6, вып.1	Дверной блок ПДУ-4	1	—	1		
6	ГОСТ 6629-88	Дверной блок ДГ21-10	2	3	5		
7	1.236-5, вып.1	Дверной блок ДП1.17.00.00.00М4	2	—	2		
8	ГОСТ6629-88	Дверной блок ДГ21-7	2	—	2		
9	2.435-6, вып.1	Дверной блок ПДУ-6	—	1	1		Только для варианта питьевых вод
10	2.435-6, вып.1	Дверной блок ПДУ-2	1	—	1		
11	ГОСТ24698-81	Люк ДЛ10-10А	1	—	1		
ОК-1	ГОСТ12506-81	Оконный блок ПДВ12-18.1	3	6/7	9/10		
ОК-2	ГОСТ11214-86	Оконный блок ОС12-9А	1	—	1		
Подоконная плита	ГОСТ26919-86	П0019.25-1	3	6/7	9/10	50	
12	т.п.407-3-444.84, Альб. II	Жалюзийная решетка ВЖ2	—	1	1		

В числителе - количество окон и подоконных плит для варианта питьевых вод, в знаменателе - для варианта сточных вод.

Спецификация перемычек.

Марка, поз.	Обозначение	Наименование	Кол.	Масса ед. кг	Примечание
1	1.038.1-1 вып.1	2ПБ-19-3	6	81	
2	" "	5ПБ21-27	1	285	
3	" "	2ПБ22-3	4	92	
4	" "	5ПБ25-27	2	338	
5	" "	2ПБ13-1	25	54	
6	" "	3ПБ16-37	14	102	
7	" "	2ПБ10-1	6	43	
8	" "	1ПБ10-1	9	20	
9	ГОСТ24893.0-81 + ГОСТ24893.3-81	6ОП25-1	2	2200	

Ведомость проемов ворот и дверей.

Марка, поз.	Размер проема, мм.
1	4220×4200
2	1490×2415
3	1010×2370
4	1010×2370
5	1890×2415
6	1010×2070
7	1010×2070
8	710×2070
9	960×2050
10	1160×2415
11	1010×1010
12	1500×920

1. Двери марок 2, 3, 4, 5, 7, 10 оборудовать закрывателем ЗД1 (ГОСТ5091-78), уплотняющими прокладками и замком ЗН1А (ГОСТ 5089-80), открывающимся изнутри без ключа.
2. Над отверстиями шириной до 500 мм. установить арматуру из стержней Ф8АI с шагом 100 мм стержни завести на стены на 250 мм.

ПРИВЯЗАН:			
ИНВ. №			
ПРОВЕР.	ДВОЙНИНА		
РАЗРАБ.	ШИЛОВА		
Н. КОНТР.	ЕФРЕМОВА		

ТП 901-7-17.90 АР

ХЛОРАТОРНАЯ ДЛЯ ОБЕЗЗАРАЖИВАНИЯ ПИТЬЕВЫХ И СТОЧНЫХ ВОД ПРОИЗВОДИТЕЛЬНОСТЬЮ 50 кг ХЛОРА В ЧАС

СТАДИЯ	ЛИСТ	ЛИСТОВ
РД	5	

ВЕДОМОСТЬ И СПЕЦИФИКАЦИЯ ПЕРЕМЫЧЕК. ВЕДОМОСТЬ ПРОЕМОВ ВОРОТ И ДВЕРЕЙ. СПЕЦИФИКАЦИЯ ЭЛЕМЕНТОВ ЗАПОЛНЕНИЯ ПРОЕМОВ. ФРАГМЕНТ ПЛАНА

РОСИНЖСТРОЙИМПЕКС

СОГЛАСОВАНО: ОТДЕЛ КГ ЛЕВИНА; ОТДЕЛ ВС НАРОДИССОВА; ОТДЕЛ ЭХА ТУСЕВА

ИНВ. № ПОДЛ. | ПОДПИСЬ И ДАТА | ВЗАМ. ИНВ. №

24582-03 8

Защита несущих и ограждающих конструкций в помещениях склада хлора, хлордозаторной и тамбура хлордозаторной.

N п.п. пом.	Наименование конструкций и материалов	Состав защитного покрытия: Грунтовка — Марка	Грунтовка — Кол-во слоев	Грунтовка — S покрытия	Покрытие — Марка	Покрытие — Кол-во слоев	Покрытие — S покрытия	Примечание
1 2 3 14	Стены, колонны, потолки.	Лак ХВ-784 (ГОСТ 7313-75)	2	30÷40	Эмаль ХВ-785 Лак ХВ-784 (ГОСТ 7313-75)	2 2	30÷40 30÷40	
1 3 14	Металлические конструкции	Грунт ХС-068 ТУ 6-10-820-75		30÷40	Эмаль ХВ-785 Лак ХВ-784 (ГОСТ 7313-75)	2 2	30÷40 30÷40	
3 14	Панель на высоту 2000мм	Облицовка глазурованной плиткой S6 на силикатной замазке, по поверхности, огрунтованной 2 слоями битумного лака; кислотоупорная плитка						См. узел N Лист 7
2	Панель на высоту 500мм.	То же						См. узел V Лист 7

Ведомость отделки помещений. Площадь м²

Наименование или номер помещений	Потолок: Площадь	Потолок: Видотделки	Стены или перегородки: Площадь	Стены или перегородки: Видотделки	Низ стен или перегородок (панель): Площадь	Низ стен или перегородок (панель): Видотделки	Низ стен или перегородок (панель): Высота, мм	Колонны: Площадь	Колонны: Видотделки	Примечание
1, 2	349,1	Затиркашвов цементным раствором. Окраска-см. таблицу лист АР-1	135.74 269.8 405.54	Штукатурка кирпичных стен. Затирка панельных стен. Окраска см. таблицу лист АР-1	8,4 19,6	Глазурованная плитка Кислотоупорная плитка	150 350	49.0	Окраска-см. таблицу лист АР-1	
3, 14	31.5	Затиркашвов Окраска-см. таблицу лист АР-1	117.9 39,3	Штукатурка кирпичных стен. Окраска-см. таблицу лист АР-1	68.8 9.8	Глазурованная плитка Кислотоупорная плитка	1750 270	1.2	Окраска см. таблицу лист АР-1	
4, 5, 7, 8, 11	74,3	Затиркашвов Окраска поливинилацетатная ВА-27А	171.3 24.1 195.4	Штукатурка кирпичных стен. Затирка панельных стен. Окраска поливинилацетатная ВА-27А	—	—	—	2.1	Окраска-поливинилацетатная ВА-27А	
6, 9, 12, 13	171.2	Известковая побелка	146,5 80.9 227.4	Штукатурка кирпичных стен. Затирка панельных стен. Известковая побелка	—	—	—	19,5	Известковая побелка	
10	3,4	Затиркашвов Окраска поливинилацетатная ВА-27А	10,7	Штукатурка кирпичных стен. Окраска поливинилацетатная ВА-27А	17.0	Глазурованная плитка	2000	—	—	

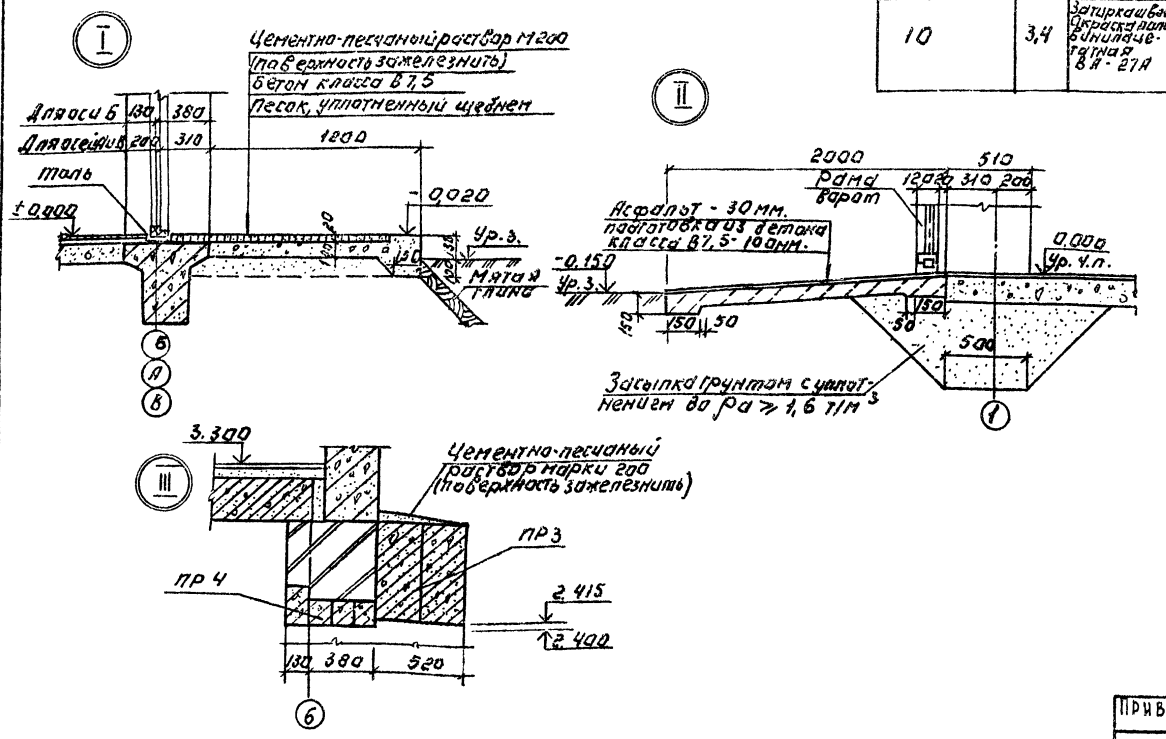

ПРИВЯЗАН:				ТП 901-7-17.90		АР	
				ХЛОРАТОРНАЯ ДЛЯ ОБЕЗЗАРАЖИВАНИЯ ПИТЬЕВЫХ И СТОЧНЫХ ВОД ПРОИЗВОДИТЕЛЬНОСТЬЮ 50 КГ ХЛОРА В ЧАС	СТАДИЯ: РД	ЛИСТ: 6	ЛИСТОВ:
ИНВ. №	ПРОВЕР. ДВОЙНИНА РАЗРАБ. ШИЛОВА Н. КОНТР. ЕФРЕМОВА			ВЕДОМОСТЬ ОТДЕЛКИ ПОМЕЩЕНИЙ. ЗАЩИТА КОНСТРУКЦИЙ. УЗЛЫ I, II, III.	РОСИНЖСТРОЙИМПЕКС		

24582-03 9

Альбом 3

СОГЛАСОВАНО: ОТДЕЛ КТ ЛЕВИНА

ИНВ. № ПОДЛ. | ПОДПИСЬ И ДАТА | ВЗАМ. ИНВ. №

Альбом 3

План кровли.

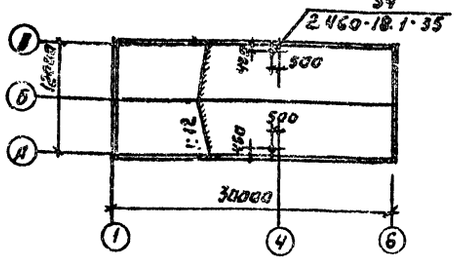

План полов на отм.-1.500; 0.000.

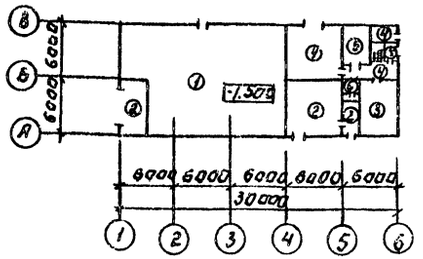

План полов на отм. 3.300

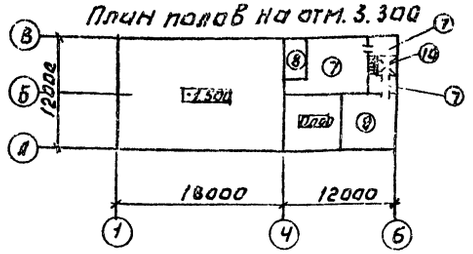

Экспликация полов

Наименование или номер помещения	Тип пола	Схема пола или номер узла по серии	Элементы пола и их толщина	Площадь пола, м²
1	1	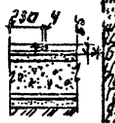	Плитка кислотоупорная керамическая (б35) на андезитовой замазке с расшивкой швов замазкой арзамит-6 -40мм. Шпаклевка андезитовой замазкой -5мм. Битумно-рулонная изоляция - 10мм. Цементно-песчаная стяжка марки 150-25мм. Подстилающий слой-бетон В7,5-100мм. Гидроизоляция-2 слоя гидроизола на битумной мастике -5мм. Стяжка из бетона класса В10-50мм. Основание-уплотненный грунт с трамбованным в него слоем щебня или гравия крупностью 40-60мм-100мм	196.9
1, 2, 3	2	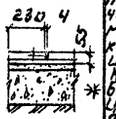	Плитка кислотоупорная керамическая (б35мм) на андезитовой замазке с расшивкой швов замазкой арзамит-5 -40мм. Шпаклевка андезитовой замазкой -5мм. Битумно-рулонная изоляция - 10мм. Цементно-песчаная стяжка марки 150-25мм. Подстилающий слой бетон В7,5-100мм. Основание-уплотненный грунт с трамбованным в него слоем щебня или гравия крупностью 40-60 мм. -100мм.	54.8
5	3		Покрытие-цементно-песчаный раствор с железнением М200 -20 мм. Подстилающий слой-бетон класс В7,5-100мм. Основание-уплотненный грунт с трамбованным в него слоем щебня или гравия крупностью 40-60мм-100мм	21,9
4, 6, 7, 8	4		Покрытие-плитка керамическая по ГОСТ 6787-90 -13мм. Заполнение швов-цементно-песчаный раствор М150. Прослойка-цементно-песчаный раствор М150 -17мм. Подстилающий слой-бетон В7,5-100мм. Основание-уплотненный грунт с трамбованным в него слоем щебня или гравия крупностью 40-60мм-100мм	47.3

* Гидроизоляция - грунтовочный слой раствора битума на бензине за 2 раза, 2 слоя рубероида РПМ-300 А на битуме БН 70/30, шпатлевка мастикой битуминоль марки А-2 S=5мм.

Экспликация полов

Наименование или номер помещения	Тип пола	Схема пола или номер узла по серии	Элементы пола и их толщина	Площадь пола, м²
11	5		Покрытие-линолеум с теплозвукоизоляционным слоем (ГОСТ 18180-20-5мм. Прослойка из холодной мастике на водостойких вяжущих. Стяжка-цементно-песчаный раствор М150 -25мм. Подстилающий слой-бетон В7,5-100мм. Основание-уплотненный грунт с трамбованным в него слоем щебня или гравия крупностью 40-60мм-100мм.	10,4
10 отм. пола -0.020	6		Покрытие-плитка керамическая по ГОСТ 6787-90 -15мм. Заполнение швов-цементно-песчаный раствор марки 150. Прослойка-цементно-песчаный раствор марки 150. Битумная мастика с посыпкой песком крупностью 1,5-5мм. Гидроизоляция-2 слоя гидроизола на битумной мастике -10мм. Подстилающий слой-бетон класса В7,5-100мм. Основание-уплотненный грунт с трамбованным в него слоем щебня или крупностью 40-60мм гравия -100мм	3,4
9, 12	7		Покрытие-цементно-песчаный раствор М200 -20мм. Стяжка-цементно-песчаный раствор М150 -30мм. Утеплитель-цементно-фибролитовые плиты γ=350кг/м³ -30мм. Основание-железобетонная плита	52.0
12	8		Покрытие-цемента-песчаный раствор М200 - 20 мм. Стяжка-цементно-песчаный раствор М150 - 30 мм. Утеплитель-цементно-фибролитовые плиты γ=350кг/м³ -50мм. Основание-сборная железобетонная плита.	13,2
13	9	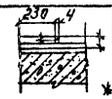	Плитка кислотоупорная керамическая (б35) на андезитовой замазке с расшивкой швов замазкой арзамит -40мм. Шпаклевка андезитовой замазкой -5мм. Битумно-рулонная изоляция -10мм. Цементно-песчаная стяжка -25мм. Основание-сборная ж.б. плита	35.6
9	10		Покрытие-цементно-песчаный раствор М200 - 20 мм. Стяжка-цементно-песчаный раствор М150 -30мм. Легкий бетон В5 -60мм. Основание-сборная железобетонная плита	2,9

Планы полов на отм. 0.000 и 3.300 разработаны для вариантов питьевых и сточных вод.
В осях 4-5 и А-6 на отм. 3.300 в помещении хлордозаторной для варианта питьевых вод устраивается площадки из рифленой стали. Конструкцию площадки см. лист КМ-5.

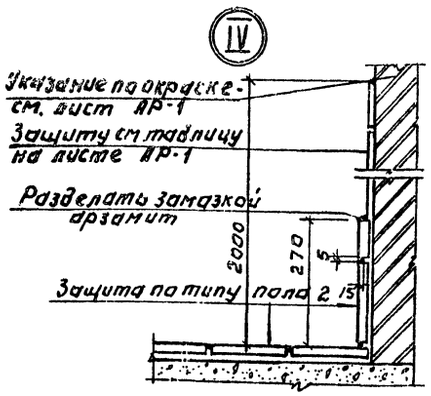

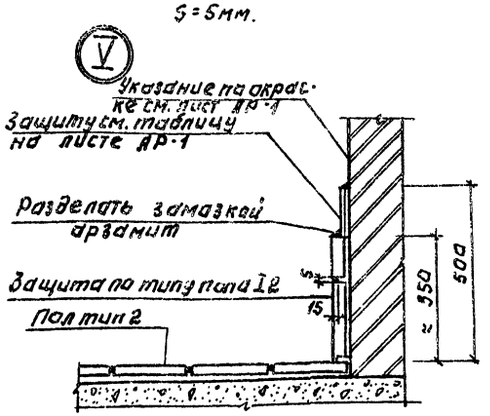

ТП 901-7-17.90					АР
Привязан:			Хлораторная для обеззараживания питьевых и сточных вод производительностью 50 кг хлора в час.	Стадия: РД	Лист: 7	Листов:
Инв. №	Провер. Двойнина		Планы полов и кровли. Экспликация полов. Узлы IV, V.	Росинн. стройимпекс	
	Разраб. Шилова				
	Н. контр. Ефремова				

24582-03 10

Альбом 3

Ведомость рабочих чертежей основного комплекта марки КЖ

Лист	Наименование	Примечан.
1	Общие данные (начало)	
2	Общие данные (окончание)	
3	Схема расположения фундаментов.	
	Разрез 1-1÷4-4; 11-11	
4	Схема расположения фундаментов.	
	Разрез 5-5÷10-10. Разрез 12-12÷18-18	
5	Схема расположения фундаментов.	
	Фрагменты плана N1÷N4	
6	Фундаменты монолитные Фм1÷Фм3	
7	Фундаменты монолитные Фм4÷Фм5	
8	Фундаменты монолитные Фм6 и Фм7	
9	Фундаменты монолитные Фм8 и Фм9	
10	Схема расположения фундаментов под	
	оборудование, каналов и приямков	
11	Схема расположения плит перекрытия	
	каналов и приямка.	
12	Фундаменты под оборудование Фом3÷Фом7	
	Колодец К1	
13	Схема расположения каналов и приямков в	
	осях 4-5 и А-Б	
14	Схема расположения каналов в осях 5-6 и А-Б	
15	Монолитные участки УМ6...УМ8. Монолитный	
	фундамент ФОМ8	
16	Резервуар нейтрализующего раствора	
17	Резервуар под скруббером „1" и „2"	
18	Схема расположения элементов	
	скруббера.	
19	Узлы антикоррозионной защиты резервуаров, каналов и приямков	
20	Узлы антикоррозионной защиты скруббера	
21	Схема расположения колонн и балок покрытия.	
22	Схема расположения плит покрытия.	
23	Схема расположения стеновых панелей.	
24	Схема расположения плит перекрытия	
	и труб на отм. 3.300.	
25	Монолитные участки УМ1...УМ5	
26	Схема расположения венткамеры	
	на отм. 3.300	

Ведомость ссылочных и прилагаемых документов (начало)

Обозначение	Наименование	Примечан.
	Ссылочные документы	
ГОСТ 13579-78	Блоки бетонные для стен подвала	
ГОСТ 13580-85	Плиты ж.-б. для ленточных фундаментов	
ГОСТ 3634-89	Люки чугунные	
1.465.1-10/82 Вып.1	Комплексные железобетонные плиты покрытий одноэтажных промышленных зданий	
1.141-1 вып. 61, 62, 63	Панели перекрытий железобетонные многопустотные	
1.412.1-6 Вып.0	Фундаменты монолитные железобетонные на естественном основании под типовые железобетонные колонны одноэтажных и многоэтажных производственных зданий.	
1.412.1-4	Монолитные железобетонные фундаменты на естественном основании под железобетонные стойки фахверка.	
1.415.1-2 Вып.1-2; 1-4	Балки фундаментные ж.-б. для наружных и внутренних стен производственных зданий промышленных предприятий.	
1.427.1-3 Вып. 1/87	Колонны ж.-б. прямоугольного сечения для продольного и торцевого фахверка одноэтажных производственных зданий высотой 3.0-14.4 м	
1.423.1-3/88 Вып.1; 2	Колонны ж.-б. прямоугольного сечения для одноэтажных производственных зданий высотой до 9,6 м без мостовых опорных кранов	
1.462.1-3/89 Вып.1	Железобетонные строительные решетчатые балки для покрытий одноэтажных зданий.	
1.494-24. Вып.1	Стаканы для крепления крышных вентиляторов дефлекторов и зонтов	
3.900-3 Вып.	Сборные железобетонные конструкции емкостных сооружений для водоснабжения и канализации	
5.900-2	Сальники набивные ДУ 50 ... 1400 для пропуска труб через стены	
1.030.1-1 Вып 1-1; 2-1; 3-1 3-3; 4-1; 4-2	Стены наружные из однослойных панелей для каркасных общественных зданий, производственных и вспомогательных зданий промышленных предприятий	
1.400-6/76 Вып. 1	Унифицированные закладные детали сборных железобетонных конструкций зданий промышленных предприятий	
3.006.1-2.87 Вып. 2	Сборные железобетонные каналы и тоннели из лотковых элементов	

Ведомость ссылочных и прилагаемых документов (окончание)

Обозначение	Наименование	Примеч.
1.400-15 Вып.1	Унифицированные закладные изделия железобетонных конструкций для крепления технологических коммуникаций и устройств.	
2.400-7	Монтажные узлы сопряжений сборных железобетонных конструкций одноэтажных производственных зданий.	
	Прилагаемые документы	
ТП901-7-17.90 КЖ.И.	Строительные изделия	
ТП901-7-17.90 КЖ.ВМ	Ведомость материалов.	

Типовой проект разработан в соответствии с действующими нормами и правилами и предусматривает в части железобетонных конструкций мероприятий обеспечивающие взрывную, взрывопожарную и пожарную безопасность при правильной эксплуатации здания.

Главный конструктор проекта (Кузнецов)

Инв. № подл. | Подп. и дата | Взам. инв. N

Инв. №			
Пров.	Антонова		
Разр.	Мирашниченко		
Н.контр.	Кузнецов		

Привязан:

ТП 901-7-17.90 КЖ

Хлораторная для обеззараживания питьевых и сточных вод производительностью 50 кг. хлора в час.

Стадия	Лист	Листов
РД	1	26

Общие данные (начало)

Росинжстройимпекс

24582-03 11

Альбом 3

Ведомость спецификаций

Лист	Наименование	Примечание
3	Спецификация к схеме расположения фундаментов.	
5,6,7,8,9	Спецификация монолитных фундаментов	
10	Спецификация к схеме расположения фундаментов под оборудование, каналов и приямков	
11	Спецификация к схеме расположения плит перекрытия, каналов и приямков	
12	Спецификация монолитных фундаментов под оборудование	
12	Спецификация элементов колодца К1	
13	Спецификация к схемам расположения каналов и приямка в осях 4-5; А-Б	
14	Спецификация к схеме расположения каналов в осях 5-6 ; А-Б	
14	Спецификация монолитной балки	
15	Спецификация монолитных участков и фундаментов под оборудование	
16	Спецификация монолитного резервуара.	
17	Спецификация монолитного резервуара под скруббером 1:2	
18	Спецификация к схеме расположения элементов скруббера.	
21	Спецификация к схеме расположения колонн и балок покрытия	
22	Спецификация к схеме расположения плит покрытия	
23	Спецификация к схеме расположения стеновых панелей	
24	Спецификация к схеме расположения плит перекрытия.	
25	Спецификация элементов монолитных участков УМ1÷УМ5	
26	Спецификация к схеме расположения венткамеры.	

Ведомость объемов сборных бетонных и железобетонных конструкций по рабочим чертежам основного комплекта марки КЖ

№№ п.п	Наименование группы элементов конструкции	Код	Кол-во м3	Примечание
1	Блоки бетонные для стен подвала	5811000000	84,6 / 85,3	
2	Плиты железобетонные для ленточных фундаментов	5813000000	11,7	
3	Железобетонные фундаментные обвязочные балки	5824000000	4,6	
4	Колонны	5821000000	11,2	
5	Балки покрытия	5822000000	11,7	
6	Перемычки	5828000000	2,0	
7	Стеновые панели	5831000000	117,5 / 124,9	см.п.7
8	Плиты покрытия	5841000000	27,5	
9	Плиты перекрытия	5842000000	10,7	
10	Детали смотровых колодцев	5855000000	1,3	
11	Стаканы		0,7	
12	Конструкции и детали			
	Каналов		3,4 / 3,5	см.п.7
	Всего		286,9 / 293,1	

Материалы на изготовление сборных бетонных и железобетонных элементов учтены в ведомости потребности материалов и отдельно не учитываются.

Общие указания

1. Проект разработан для следующих природных условий:

Расчетная зимняя температура наружного воздуха -минус 30°С;
Нормативное значение ветрового давления - для I географического района - 0,23 кПа;
Нормативное значение веса снегового покрова - для III географического района - 1,0 кПа
Рельеф территории спокойный, грунтовые воды отсутствуют, грунты непучинистые, непросадочные со следующими нормативными характеристиками:
- угол внутреннего трения $\varphi^{II} = 0,49$ рад
- удельное сцепление $C^{II} = 2$ кПа
- модуль деформации нескольких ррунтов $E = 14,7$ мПа;
- плотность грунта $\rho = 1,8$ т/м^3
- коэффициент безопасности по грунту $K_z = 1$

2. Все работы по изготовлению и монтажу конструкций выполнять в соответствии с требованиями СНиП 3.03.01-87 и СНиП III-18-75

3. Виды работ, для которых необходимы составления актов на скрытые работы: устройст во фундаментов, установка арматурных и закладных изделий в монолитных железобетонных конструкциях

4 Закладные изделия и соединительные элементы железобетонных конструкций защитить от коррозии цинковым покрытием толщиной 80-100 мкм, способом горячего цинкования.

5 Сварные швы, закладные изделия и соединительные элементы с нарушенным покрытием дополнительно защитить путем газотермического напыления цинка толщиной 120-180 мкм. после монтажа конструкций в соответствии с требованиями СНиП 2.03.11-85 и СНиП 3.04.03-87

6. Все металлоконструкции, необетонируемые закладные элементы и соединительные элементы окрасить: грунтовка ХС-068 в 2 слоя; эмаль ХВ-785 в 2 слоя; лак ХВ-784 в 2 слоя.

7. В числителе указан объем для варианта обеззараживания питьевых вод ; в знаменателе - для варианта обеззараживания сточных вод.

Взам. инв. № | Подп. и дата | Инв. № подл.

				ТП 901-7-17.90	КЖ
Привязан				Хлораторная для обеззараживания питьевых и сточных вод производительностью 50 кг хлора в час.	Стадия: РД; Лист: 2; Листов:
Инв. №			Провер. Антонова; Разр. Мирошниченко; Н.контр. Кузнецов	Общие данные (окончание)	Росинжстройимпекс

Альбом 3

Схема расположения фундаментов

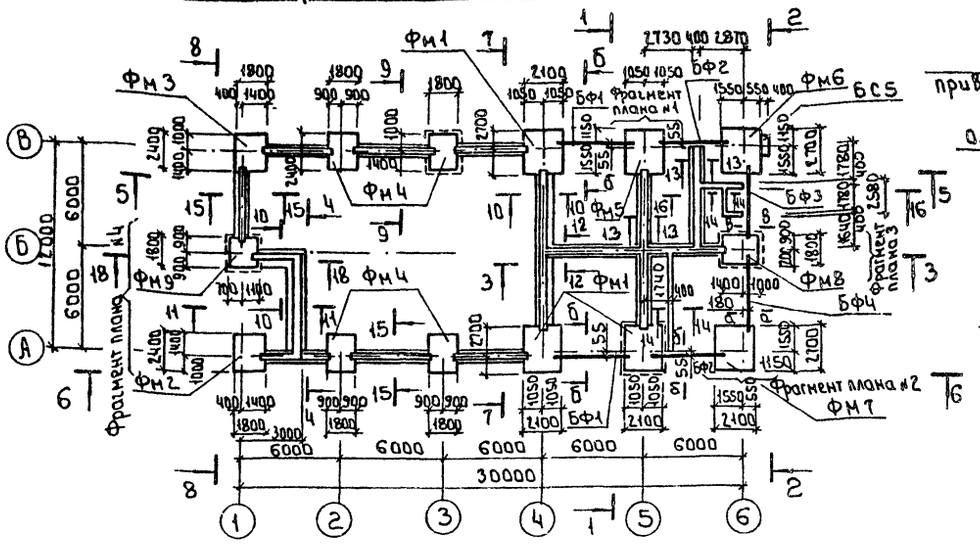

11 - 11

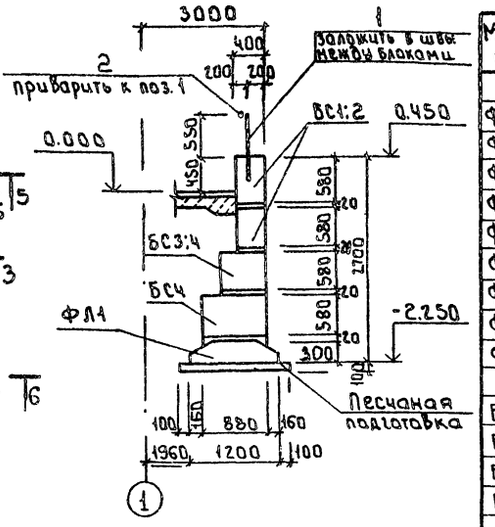

1 - 1

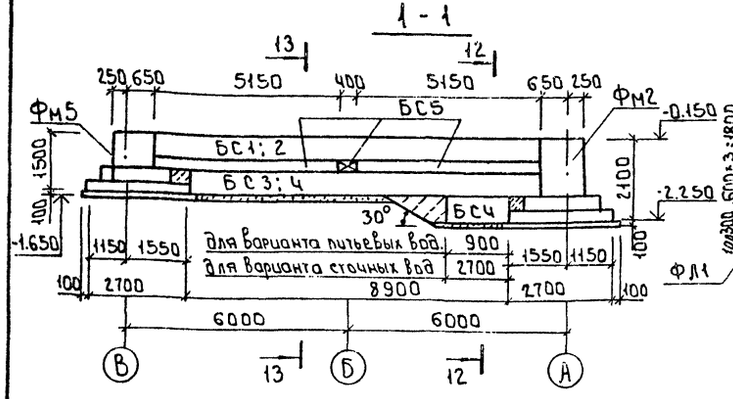

3 - 3

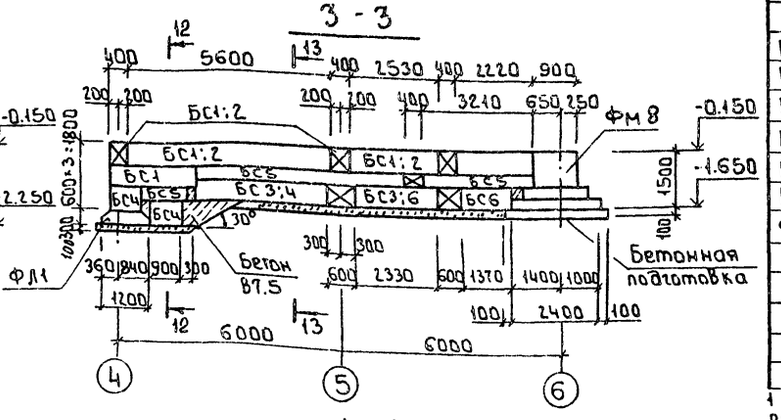

2 - 2

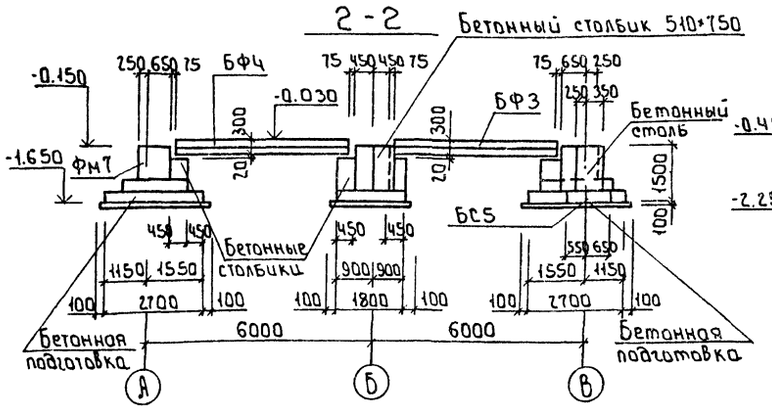

4 - 4

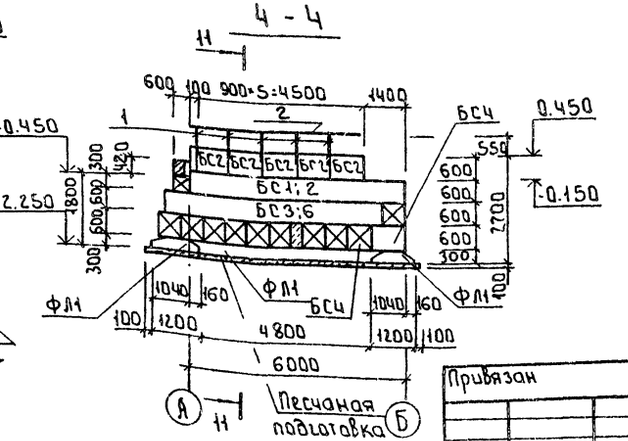

Спецификация к схеме расположения фундаментов

Марка, поз.	Обозначение	Наименование	Кол.	Масса ед., кг	Примечание
		Фундаменты монолитные			
Фм1	лист 6	Фм1	3		
Фм2	лист 6	Фм2	1		
Фм3	лист 6	Фм3	1		
Фм4	лист 7	Фм4	4		
Фм5	лист 7	Фм5	1		
Фм6	лист 8	Фм6	1		
Фм7	лист 8	Фм7	1		
Фм8	лист 9	Фм8	1		
Фм9	лист 9	Фм9	1		
		Балки фундаментные			
БФ1	1.415.1-2.1-4-40	4БФ6 - 12 А IV	2	1300	
БФ2	1.415.1-2.1-4-47	4БФ6 - 19 А IV	2	1100	
БФ3	1.415.1-2.1-4-44	4БФ6 - 16 А IV	1	1200	
БФ4	1.415.1-2.1-2-54	2БФ6 - 19 А IV	1	800	
		Блоки бетонные			
БС1	ГОСТ 13579-78	ФБС244.6-Т	22	1300	
БС2	ГОСТ 13579-78	ФБС9.4.6-Т	32	470	
БС3	ГОСТ 13579-78	ФБС24.6.6-Т	19	1960	
БС4	ГОСТ 13579-78	ФБС9.6.6-Т	116/118	700	
БС5	ГОСТ 13579-78	ФБС12.4.3-Т	62	310	
БС6	ГОСТ 13579-78	ФБС12.6.6-Т	5	880	
ФЛ1	ГОСТ 13580-85	Плиты ленточных фундаментов			
		ФЛ 12.12-2	36	780	
		Бетон В15	8.5		м³
		Бетон В7.5	4.8		м³
1		ф18АI ГОСТ 5781-82, ℓ=850	5		
2		ф18АI ГОСТ 5781-82, ℓ=	4.6		п.м.

1 Под все монолитные фундаменты выполнить бетонную подготовку из бетона В3,5 толщиной 100мм, превышающая габарит подошвы фундамента на 100мм в каждую сторону.

2 Под ленточные фундаменты выполнить песчаную подготовку толщиной 100мм.

3 Фундаментные балки укладывать на цементный раствор М200 толщиной 20мм, зазоры между торцами балок и фундаментом заделывать бетоном В15.

4 Бетонные блоки укладывать на цементно-песчаный раствор М50с перевязкой швов не менее 0.4 высоты блока. Доборные участки и шпонки заделывать бетоном В7.5.

В спецификации в числителе указано количество для варианта питьевых вод; в знаменателе - для варианта сточных вод.

Привязан				т п 901-7-17.90		КЖ	
				Хлораторная для обеззараживания питьевых и сточных вод производительностью 50кг хлора в час.	Стадия	Лист	Листов
					РД	3	
Инв.№		Провер.	Антонова	Схема расположения фундаментов. Разрез 1-1÷4-4; 11-11	РОСИНЖСТРОЙИМПЕКС		
		Разработ.	Стригина				
		Н.контр.	Кузнецов				

Инв.№ подл. | Подпись и дата | Взам. инв.№

24582-03 13

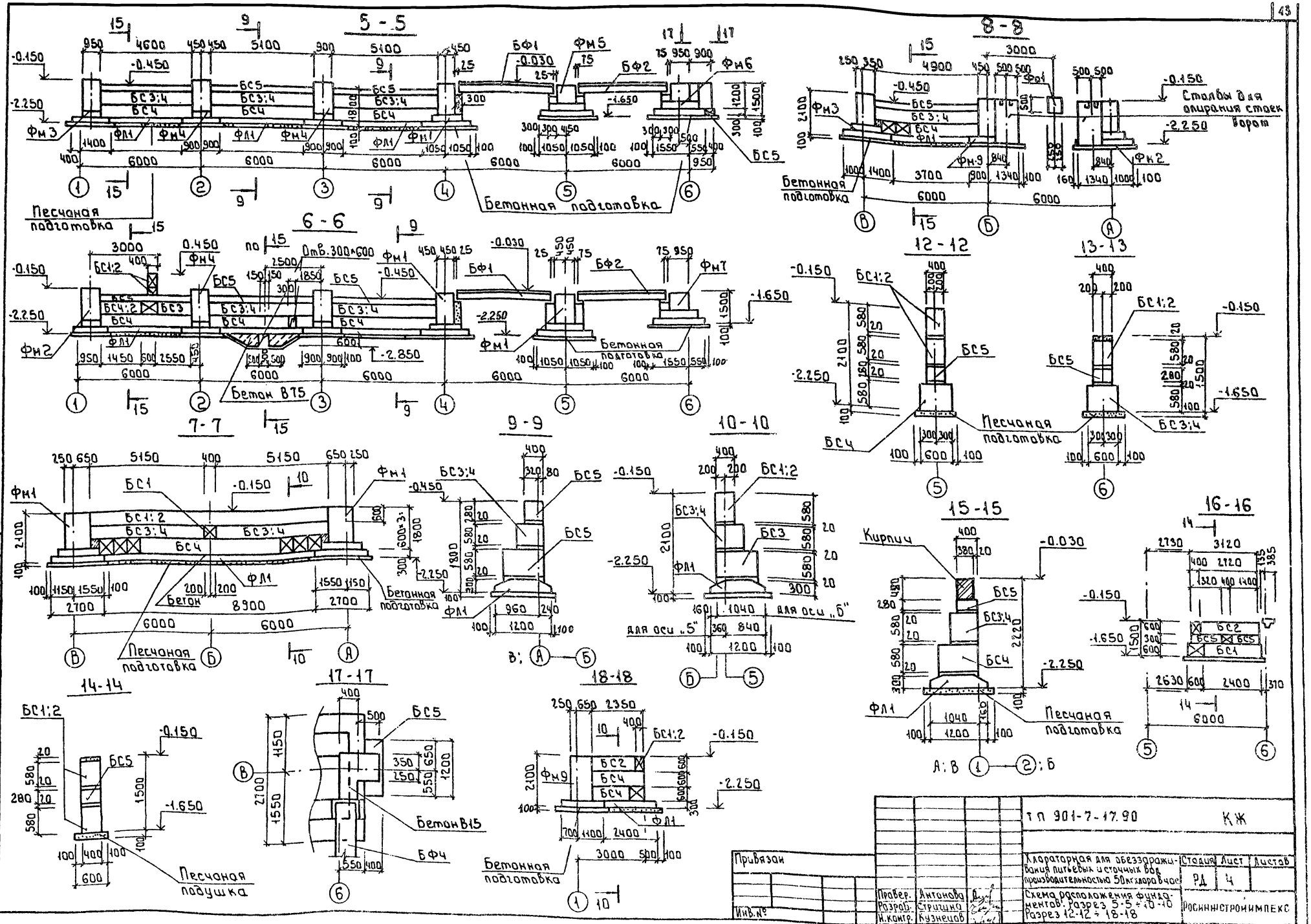
5 - 5
6 - 6
7 - 7
8 - 8
9 - 9
10 - 10
12 - 12
13 - 13
14 - 14
15 - 15
16 - 16
17 - 17
18 - 18
Песчаная подготовка
Бетонная подготовка
Бетон В75
Бетон В15
Бетонная подготовка
Столбы для опирания стоек ворот
Кирпич
Песчаная подушка
Бетонная подготовка
Отв. 300×600
для оси „5"
для оси „Б"
А; В
2; Б
Альбом 3
Согласовано
Разрел ТХ
Левина
Инв. № подл.
Подпись и дата
Взам. инв. №
Привязан
Инв. №
Провер. Антонова
Разраб. Стрищина
Н.контр. Кузнецов
ТП 901-7-17.90
КЖ
Хлораторная для обеззараживания питьевых и сточных вод производительностью 50 кг хлора в час
Схема расположения фундаментов. Разрез 5-5 ÷ 10-10
Разрез 12-12 ÷ 18-18
Стадия РД
Лист 4
Листов
РОСИНЖСТРОЙИМПЕКС
24582-03 14

Альбом 3

Фрагмент плана №1

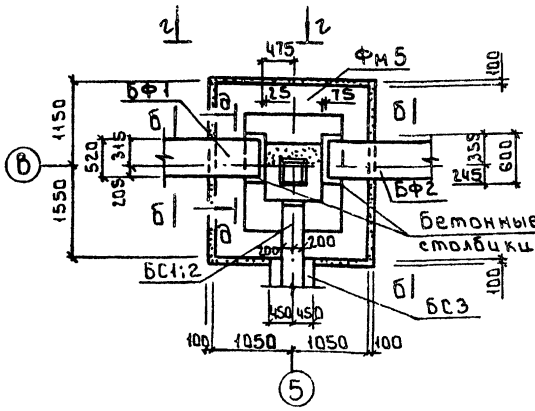

Фрагмент плана №2

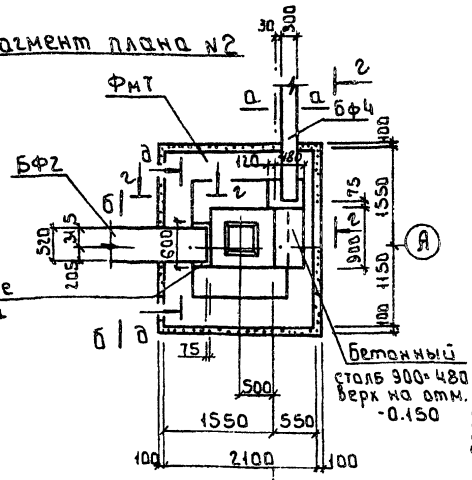

Фрагмент плана №3

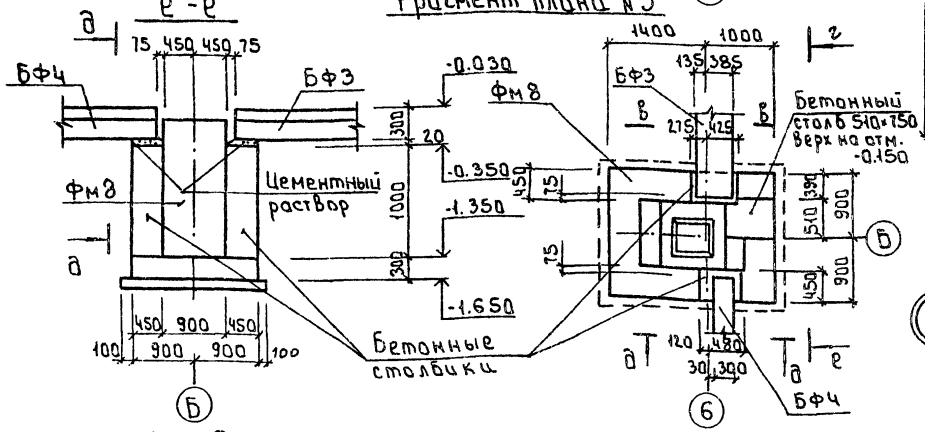

Фрагмент плана №4

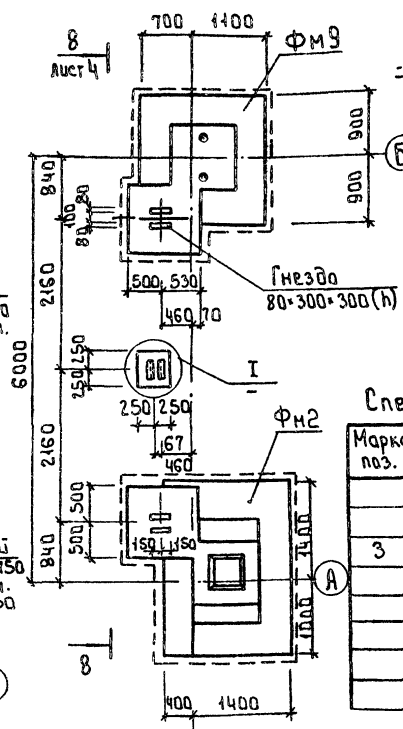

А-А

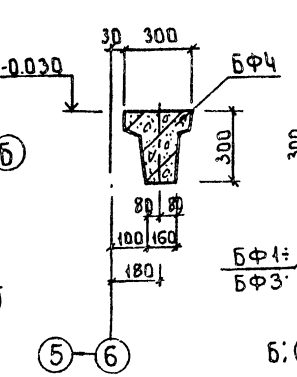

Б-Б

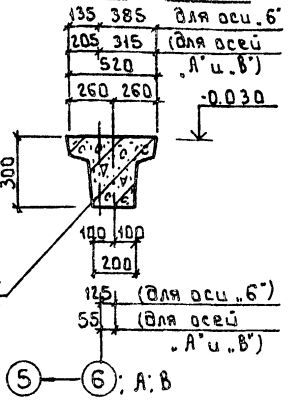

В-В

(Для оси „6"
(Для осей „А" и „В")

Спецификация монолитных фундаментов

Марка поз.	Обозначение	Наименование	Кол. шт.	Масса кг	Примеч.
		ФО 1			
		Сборные единицы			
3	1.400-15 В.1 540-05	Изделие закладное			
		МН544	2	1.1	
		Материалы			
		Бетон В15	0,12		м³

1 Обратную засыпку котлована производить местным грунтом без включения почвенно-растительного грунта и строительного мусора с послойным уплотнением слоями не более 200 мм, в соответствии с требованием СНиП 3.02.01-87.

2 Наружную поверхность стен подвала, соприкасающуюся с грунтом, обмазать горячим битумом за 2 раза по грунтовке холодным битумом, разведенным в бензине.

Д-Д

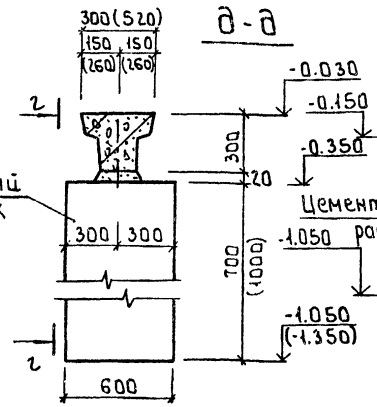

Г-Г

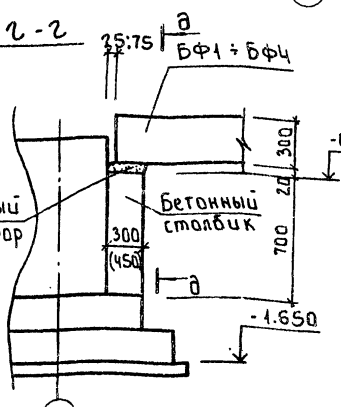

Ж-Ж

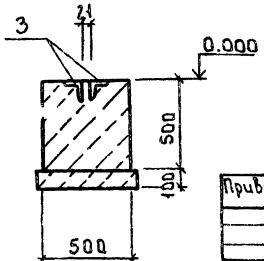

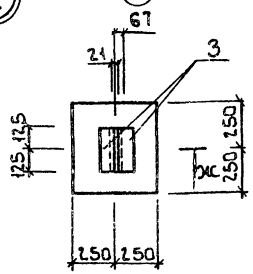

Привязан			ТП 901-7-17.90	КЖ
Инв.№	Пров.	Антонова	Хлораторная для обеззараживания питьевых и сточных вод производительностью 50 кг хлора в час.	Стадия: Р4 / Лист: 5 / Листов:
	Разраб.	Стругина		
	Н.контр.	Кузнецов	Схема расположения фундаментов. Фрагменты планов. Сечения	Росинжстройкиппес

Инв.№ подл. | Подпись и дата | Взам. инв.№

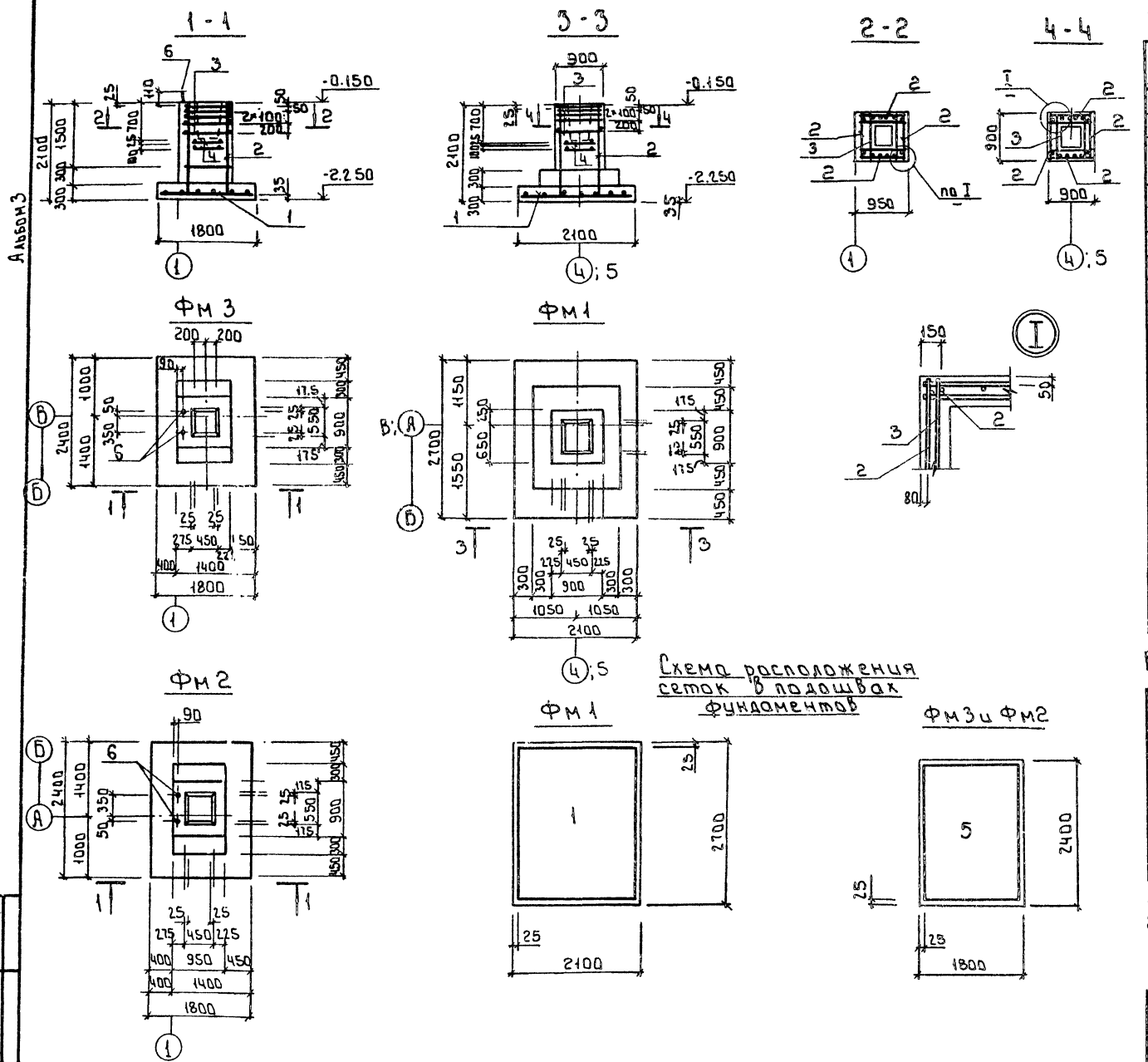

Спецификация монолитных фундаментов

Формат	Зона	Поз.	Обозначение	Наименование	Кол. шт.	Примечание
				Фм 1		
				Сборочные единицы		
				Сетки арматурные		
		1	1.412.1-6.2-1	С1-72	1	51.3кг
		2	1.412.1-6.2-3	С2-15	4	8.2кг
		3	1.412.1-6.2-4	С3-1	5	2.7кг
		4	1.412.1-6.2-6	С4-1	2	2.4кг
				Материалы		
				Бетон В15	3.7	м³
				Фм3; Фм2		
				Сборочные единицы		
				Сетки арматурные		
		5	1.412.1-6.2-1	С1-44	1	26.0кг
		2	1.412.1-6.2-3	С2-15	4	8.20кг
		3	1.412.1-6.2-4	С3-1	5	2.7кг
		4	1.412.1-6.2-6	С4-1	2	2.4кг
		6	1.412.1-4.060	Изделие закладное МН1	2	3.4кг
				Материалы		
				Бетон В15	2.8	м³

Ведомость расхода стали на элемент, кг

Марка элемента	Изделия арматурные							Изделия закладные	Общий расход
	Арматура класса А-III ГОСТ 5781-82							Сталь С245 ГОСТ 27772-88 Метизы	
		ф6	ф8	ф10	ф12	Итого	Всего	Болт М24	
Фм1		8.4	13.5	—	80.4	102.3	102.3	—	102.3
Фм3; Фм2		8.4	13.5	26.0	29.1	77.0	77.0	6.8	83.8

1 Бетонные столбики условно не показаны.
2 Поверхность подколонника в месте примыкания бетонного столбика тщательно очистить и выполнить насечку глубиной ≥ 5 мм.
3. Расчетную схему фундаментов см. КЖ 8

Привязан		ТП 901-7-17.90	КЖ
Инв. №	Провер. Антонова; Разраб. Стрыгина; Н.контр. Кузнецов	Хлораторная для обеззараживания питьевых и сточных вод производительностью 50кг хлора в час	Стадия РА; Лист 6; Листов
		Фундаменты монолитные Фм1 ÷ Фм3	Росинжстройинпекс

24582-03 16

Инв. № подл. | Подпись и дата | Взам. инв. №

Альбом 3

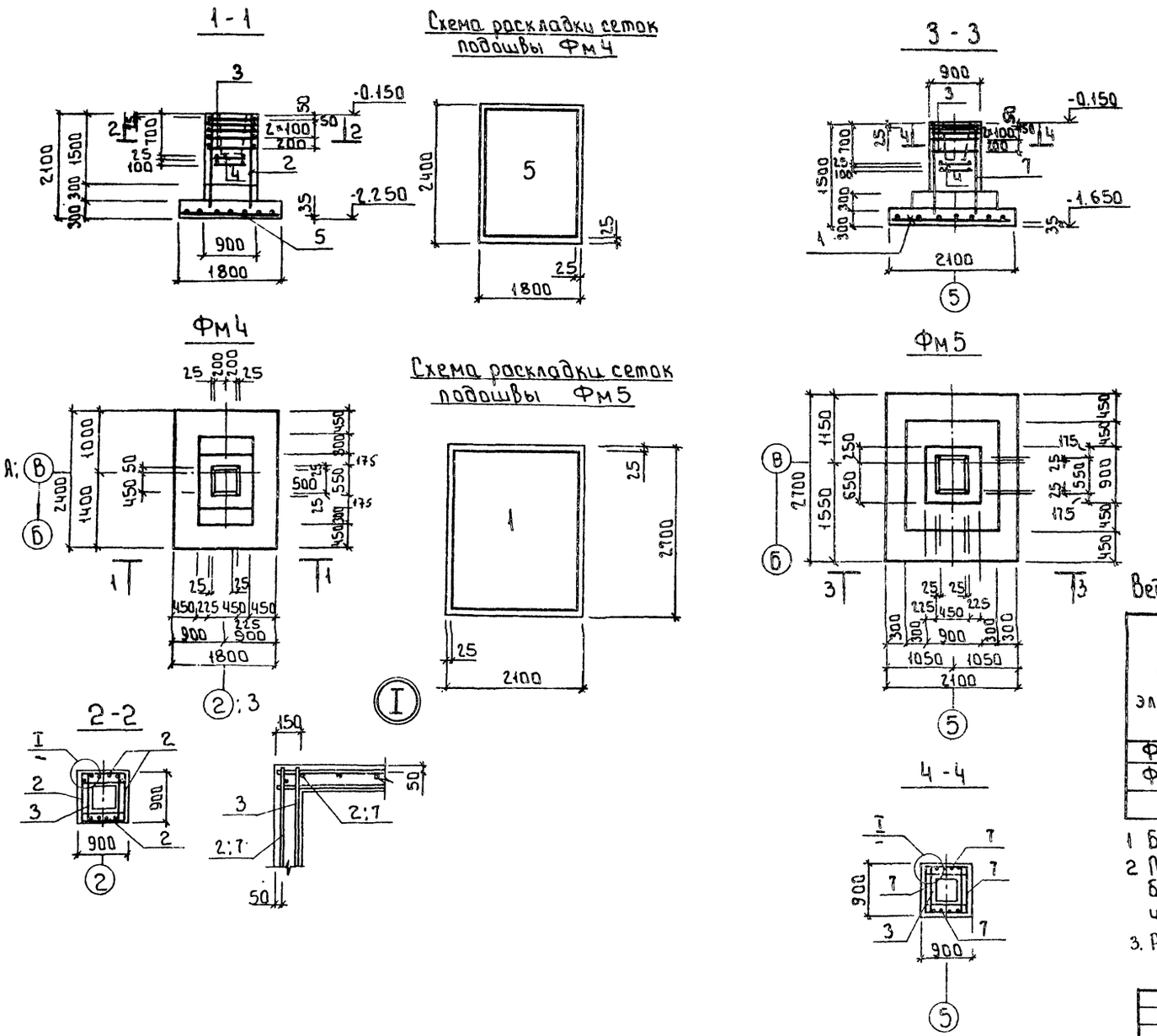

Спецификация монолитных фундаментов

Форма	Зона	Поз.	Обозначение	Наименование	Кол.	Примечание
				Фм 4		
				Сборочные единицы		
				Сетки арматурные		
		5	1.412.1-6.2-1	С1-44	1	26.0 кг
		2	1.412.1-6.2-3	С2-15	4	8.2 кг
		3	1.412.1-6.2-4	С3-1	5	2.7 кг
		4	1.412.1-6.2-6	С4-1	2	2.4 кг
				Материалы		
				Бетон В15	2.7	м³
				Фм 5		
				Сборочные единицы		—
				Сетки арматурные		
		1	1.412.1-6.2-1	С1-72	1	51.3 кг
		7	1.412.1-6.2-3	С2-1	4	5.9 кг
		3	1.412.1-6.2-4	С3-1	5	2.7 кг
		4	1.412.1-6.2-6	С4-1	2	2.4 кг
				Материалы		
				Бетон В15	2.31	м³

Ведомость расхода стали на элемент, кг

Марка элемента	Изделия арматурные							Изделия закладные			Общий расход
	Арматура класса А-III ГОСТ 5781-82						Всего				
		ф6	ф8	ф10	ф12	Итого					
Фм4		8.4	13.5	26.0	29.1	77.0	77.0				77.0
Фм5		7.7	13.5	—	71.9	93.1	93.1				93.1

1 Бетонные столбики условно не показаны.
2 Поверхность подколонника в месте примыкания бетонного столбика тщательно очистить и выполнить насечку глубиной ≥ 5мм
3. Расчетную схему фундаментов см. лист КЖ8.

Привязан				тп 901-7-17.90	КЖ
				Хлораторная для обеззараживания питьевых и сточных вод производительностью 50кг хлора в час	Стадия: РД; Лист: 7; Листов:
Инв.№	Провер. Антонова; Разраб. Стригина; Н.контр. Кузнецов			Фундаменты монолитные Фм4 и Фм5	Росинжстройимпекс

24582-03 17

Инв.№ подл. | Подпись и дата | Взам.инв.№

Альбом 3

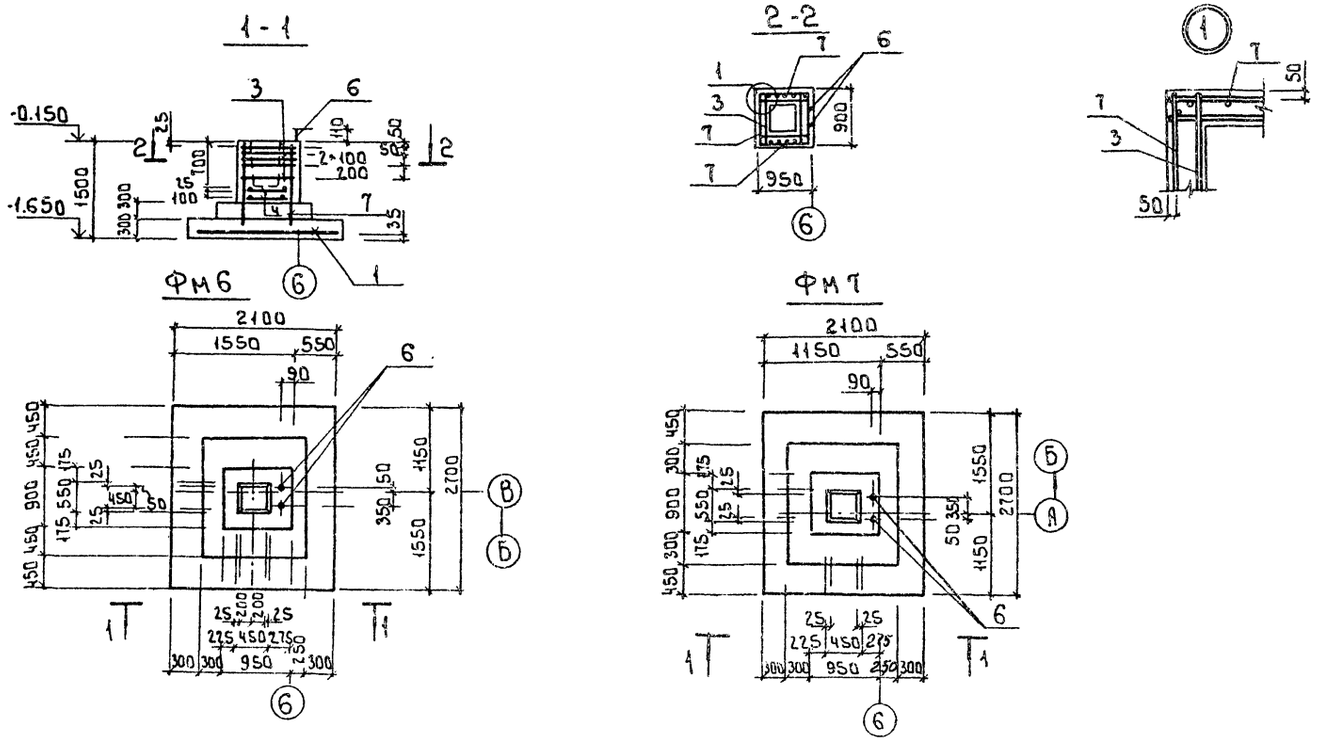

Спецификация монолитных фундаментов

Формат	Зона	Поз.	Обозначение	Наименование	Кол.	Примечание
				Фм6 : Фм7		
				Сборочные единицы		
				Сетки арматурные		
		1	1.412.1-6.2-1	С1-72	1	51.3 кг
		7	1.412.1-6.2-3	С2-1	4	5.9 кг
		3	1.412.1-6.2-4	С3-1	5	2.7 кг
		4	1.412.1-6.2-6	С4-1	2	2.4 кг
		6	1.412.1-4.060	Изделие закладное МН1	2	3.4 кг
				Материалы		
				Бетон В15	3.21	м³

Ведомость расхода стали на элемент, кг

Марка элемента	Арматурные изделия								Изделия закладные		Общий расход
	Арматура класса								Сталь		
	А-III								С245 ГОСТ 27772-88		
	ГОСТ 5781-82								Метизы		
		ф6	ф8	ф10	ф12		Итого	Всего	Болт М24	Итого	
Фм6 ; Фм7		7.7	13.5	—	71.9		93.1	93.1	6.8	6.8	99.9

Схема раскладки сеток подошвы Фм6 : Фм7

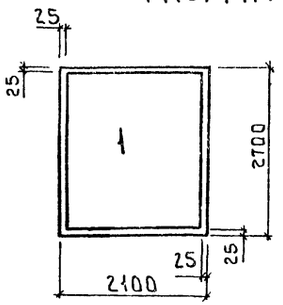

Расчетная схема фундаментов Фм 1 ... Фм 7

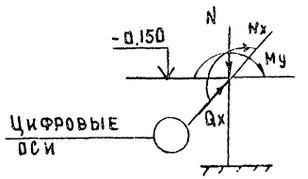

Таблица усилий

Марка фундаментов	Нормативные усилия				
	N (кн)	Mx (кн·м)	Qx (кн)	My (кн·м)	Qy (кн)
Фм2 ... Фм4	315,0	57,0	9,2	—	—
Фм1 ; Фм5 ... Фм7	571,0	52,0	9,2	36,1	—
Фм9	124,4	35,2	7,24	20,8	—
Фм8	459,0	81,2	6,5	54,6	12,7

1 Бетонные столбики условно не показаны.
2 Поверхность подколонника в месте примыкания бетонного столбика тщательно очистить и выполнить насечку глубиной ≥ 5мм

Привязан				тп 901-7-17.90	КЖ
				Хлораторная для обеззараживания питьевых и сточных вод производительностью 50кг хлора в час	Стадия: РД; Лист: 8; Листов:
Инв.№	Провер. Антонова; Разраб. Стригина; Н.контр. Кузнецов			Фундаменты монолитные Фм6 и Фм7	Росинжстройимпекс

24582-03 18

Формат А2

Инв.№ подл. | Подпись и дата | Взам.инв.№

Альбом 3

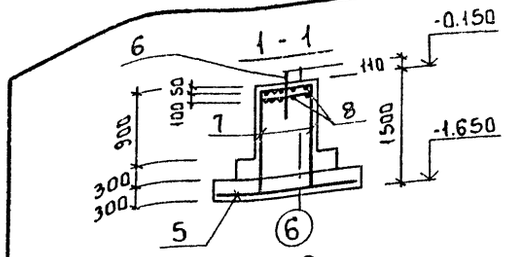

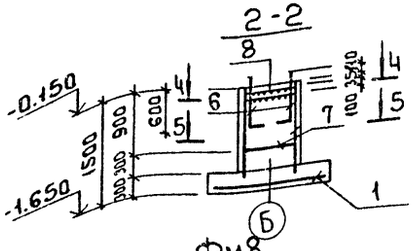

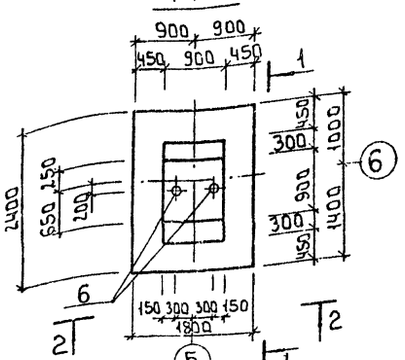

Схема раскладки сеток подошвы Фм8

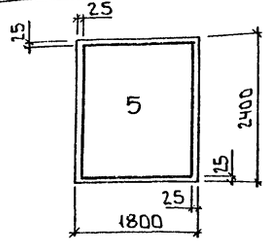

Расчетная схема фундаментов Фм8; Фм9
(таблицу усилий см. лист КЖ8)

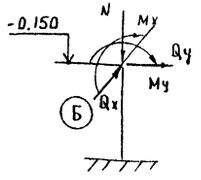

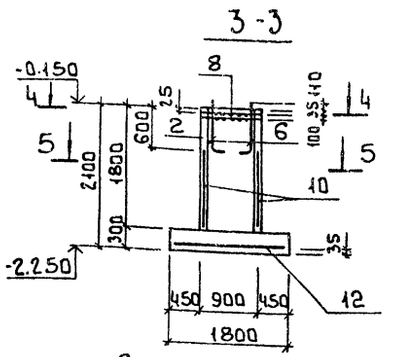

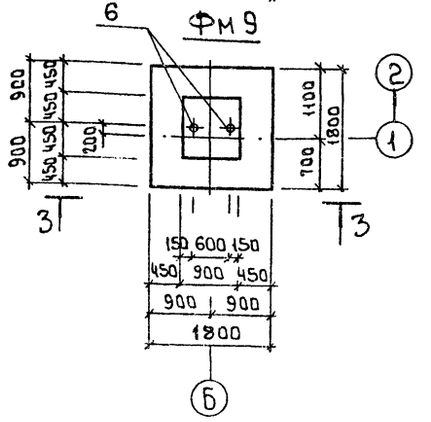

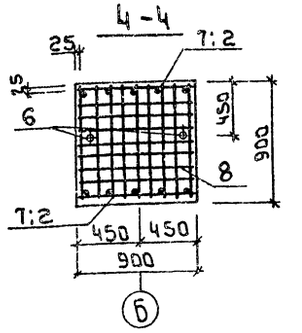

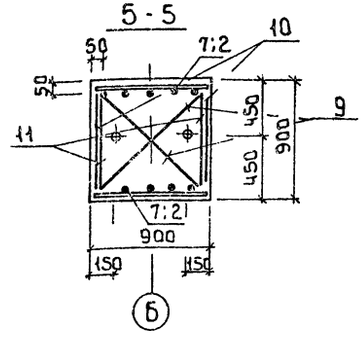

Схема сборки пространственного каркаса вертикального армирования подколонника Фм8 и Фм9

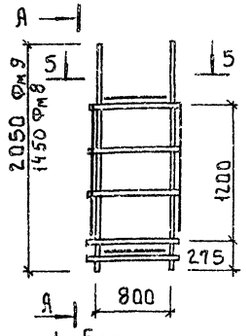

Схема раскладки сеток подошвы Фм9

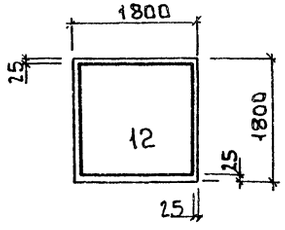

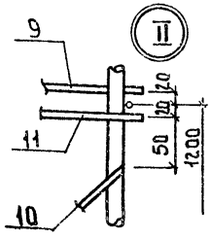

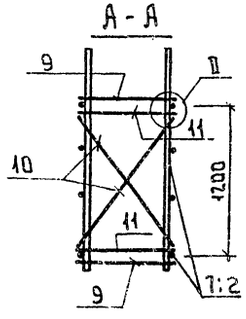

1 Бетонные столбики условно не показаны.
2 Поверхность подколонника в месте примыкания бетонного столбика тщательно очистить и выполнить насечку глубиной ≥ 5мм

Спецификация монолитных фундаментов

Формат	Зона	Поз.	Обозначение	Наименование	Кол	Примечание
				Фм8		
				Сборочные единицы		
				Сетки арматурные		
		5	1.412.1-6.2-1	С1-44	1	26.0кг
		7	1.412.1-6.2-3	С2-1	2	5.9кг
		8	1.412.1-4.050	СН6АI	2	3.5кг
		6	1.412.1-4.060	Элемент закладной МН1	2	3.4
				Детали		
				Элементы соединительные		
		9	1.412.1-4.080	ММ1	4	0.13кг
		10	1.412.1-4.080-01	ММ2	4	0.85кг
		11	1.412.1-4.080-02	ММ3	4	0.52кг
				Материалы		
				Бетон В15	2.31	м³
				Фм9		
				Сборочные единицы		
				Сетки арматурные		
		12	1.412.1-6.2-1	С1-6	1	19.4кг
		2	1.412.1-6.2-3	С2-15	2	8.2кг
		8	1.412.1-4.050	СН6АI	2	3.5кг
		6	1.412.1-4.060	Элемент закладной МН1	2	3.4кг
				Детали		
				Элементы соединительные		
		9	1.412.1-4.080	ММ1	4	
		10	1.412.1-4.080-01	ММ2	4	
		11	1.412.1-4.080-02	ММ3	4	
				Материалы		
				Бетон В15	2.14	м³

Ведомость расхода стали на элемент, кг

Марка элемента	Арматурные изделия								Изделия закладные	Общий расход
	Арматура класса							Всего	Сталь	
	А-I			А-III					С245 ГОСТ 27772-88	
	ГОСТ 5781-82								Метизы	
	ф6	ф10	Итого	ф6	ф10	ф12	Итого		Болт М24	
Фм8	8.5	8.4	16.9	1.4	26	10.3	37.7	54.6	6.8	61.4
Фм9	8.5	8.4	16.9	1.8	19.4	14.6	35.8	52.7	6.8	59.5

Привязан

Инв. №

Провер.	Антонова	
Разраб.	Стрыгина	
Н. контр.	Кузнецов	

ТП 901-7-17.90 КЖ

Лабораторная для обеззараживания питьевых и сточных вод производительностью 50кг хлора в час.

Стадия	Лист	Листов
РД	9	

Фундаменты монолитные Фм8 и Фм9

Росинжстройимпекс

Инв. № подл. | Подпись и дата | Взам. инв. №

Схема расположения фундаментов под оборудование каналов и приямков.

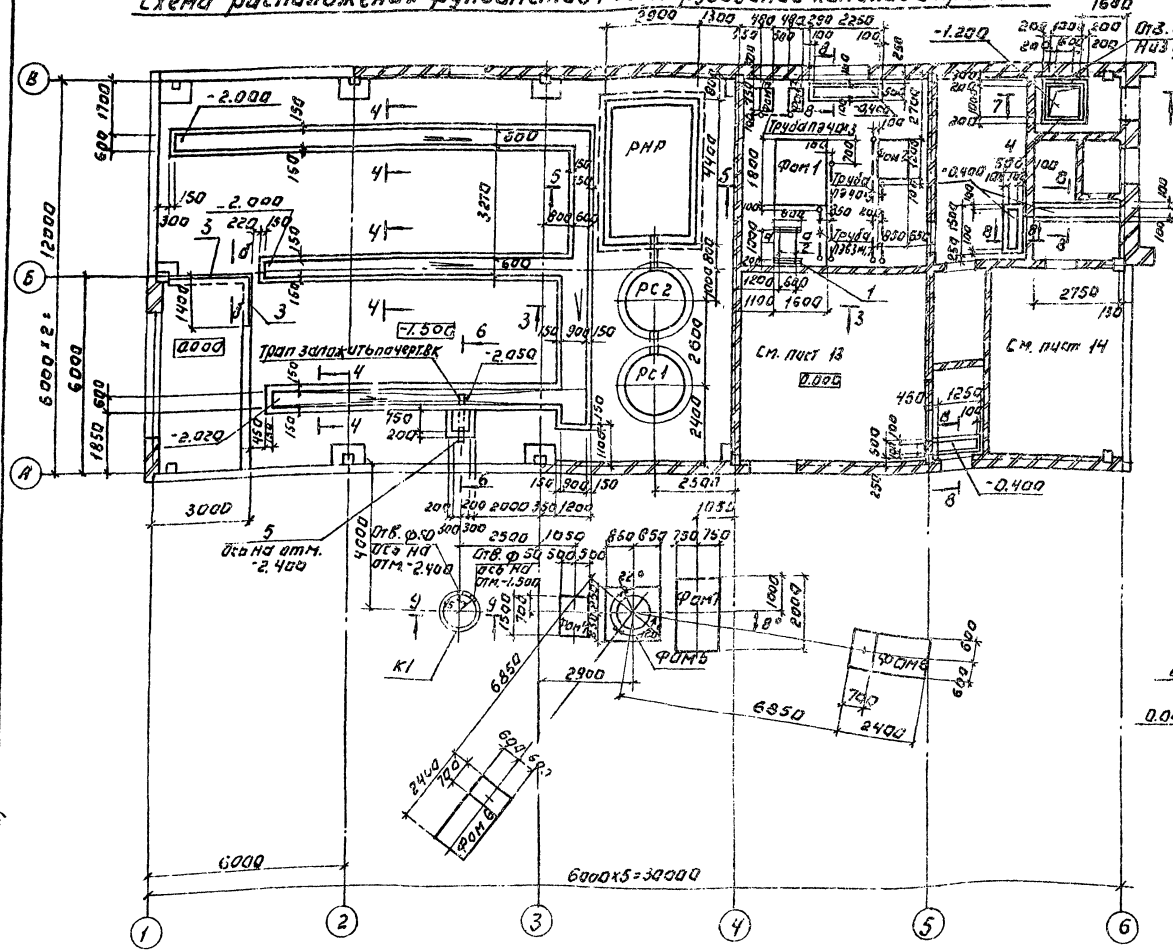

Спецификация к схеме расположения фундаментов под оборудование, каналов и приямков.

Марка, поз.	Обозначение	Наименование	Кол.	Масса ед.кг	Примеч.
		Фундаменты под оборудование			
Фом1	Лист 10	Фом 1	1		
Фом2	Лист 10	Фом 2	1		
Фом3	Лист 12	Фом 3	2		
Фом4	Лист 12	Фом 4	1		
Фом5	Лист 12	Фом 5	1		
Фом6	Лист 12	Фом 6	2		
Фом7	Лист 12	Фом 7	1		
К1	Лист 12	Колодец К1	1		
РНР	Лист 16	Резервуар нейтрализующего раствора	1		
РС1	Лист 17	Резервуар под скруббер № 1	1		
РС2	Лист 17	Резервуар под скруббером № 2	1		
С1	Лист 18	Скруббер	2		
1	1.400-15 В.1.430-05	Изделие закладное МН416-2	1,6	4,8	п.м.
2		Швеллер 20 ГОСТ 8240-89 / С245 ГОСТ 27772-88 ℓ=1000	2	18,4	п.м.
3	1.400-15.В1.540	Изделие закладное МН540	4,1	8,5	п.м.
4	1.400-15.В1.	Изделие закладное МН548	4,5	4,2	п.м.
5	5.900-2	Сальник dy=50; ℓ=200	1		
6		Ф10А1 ГОСТ 5781-82 ℓ=1350	4		

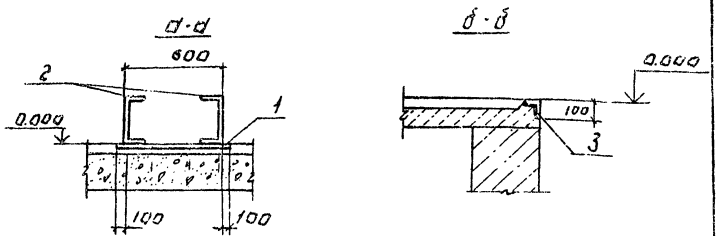

1. Грунты основания под фундаменты под оборудование и канал уплотнить до $\rho = 1,6$ т/м³
2. Каналы, приямки и фундаменты под оборудование выполнять из бетона В12,5.
3. Сечения 3-3...8-8 см. лист 11; сечение 9-9 см. лист 12.
4. Антикоррозионную защиту конструкции в осях 1-4 см. лист 19.
5. Наружную поверхность каналов и приямков, соприкасающуюся с грунтом, обмазать горячим битумом за 2 раза.

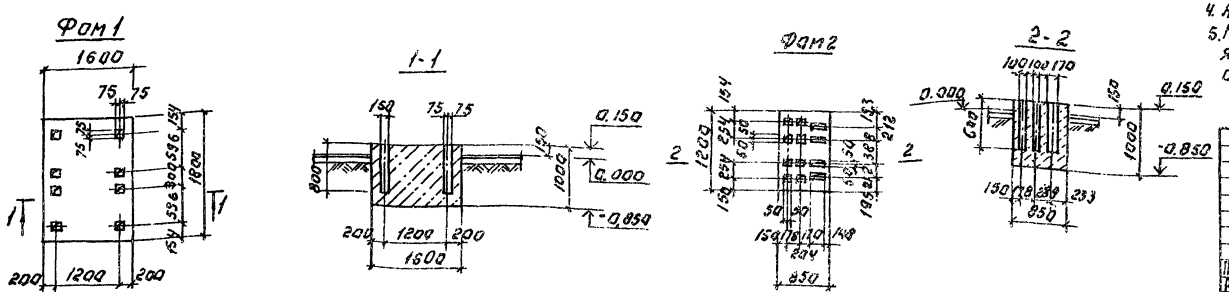

Альбом 3

Привязан.			
Инв. №			
ТП 901-7-17.90		КЖ	
Хлораторная для обеззараживания питьевых и сточных вод производительностью 50 кг хлора в час	Стадия: РД	Лист: 10	Листов:
Провер. Антонова; Разраб. Стригина; Н. контр. Кузнецов	Схема расположения фундаментов под оборудование, каналов и приямков.	Росинжстройимпекс	

Согласовано: Раздел ТХ Левина; Раздел ВС Нарциссова; Раздел ЭМ Гусева

Инв. № подл. | Подп. и дата | Взам. инв. №

24582-03 20

Альбом 3

Схема расположения плит перекрытия каналов и приямков.

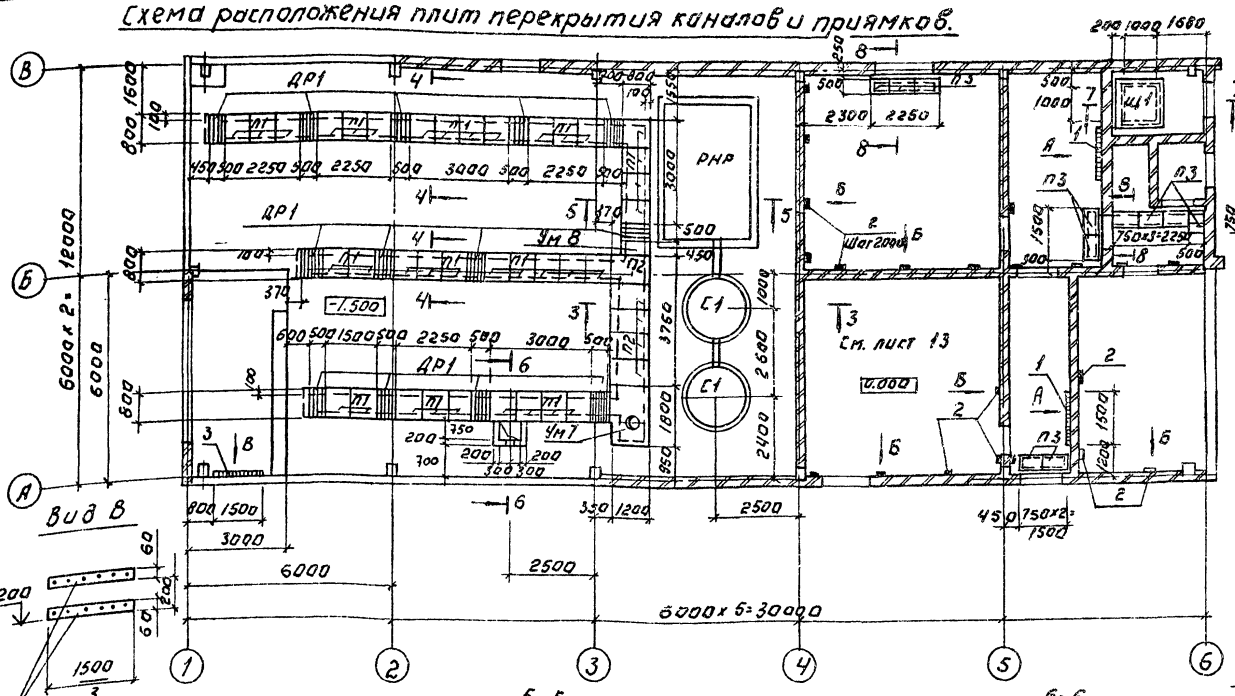

Спецификация к схеме расположения плит перекрытия каналов и приямков.

Марка, поз.	Обозначение	Наименование	Кол.	Масса ед. кг	Примечан.
П1	3.008.1-2.87.2-5	Плита перекрытия П5д-8	36	100	
П2	— 7	П7д-5	5	150	
П3	— 1	П1-5	11	40	
		Участки монолитные			
Ум 7	Лист 15	Ум 7	1		
Ум 8	Лист 15	Ум 8	1		
Щ1	ТП901-7-17.90 КЖ.И. 12	Щит Щ1	1	45.1	
ДР1		Деревянная решетка ДР1	13		
1	1.400-15.В1 110-02	Изделие закладное МН104-3	6.0		п.м.
2	1.400-15.В1 120-14	Изделие закладное МН107-3	22		
3		Полоса 4х60 ГОСТ 103-76 е=ВСТ3 КП3-1 ГОСТ 535-80	3.0		п.м.

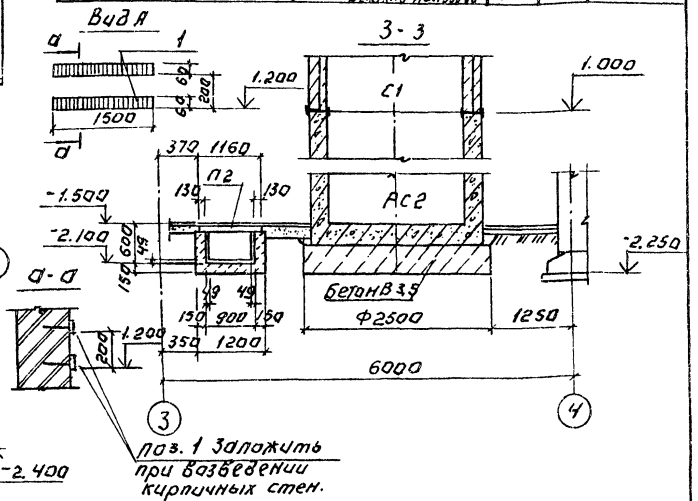

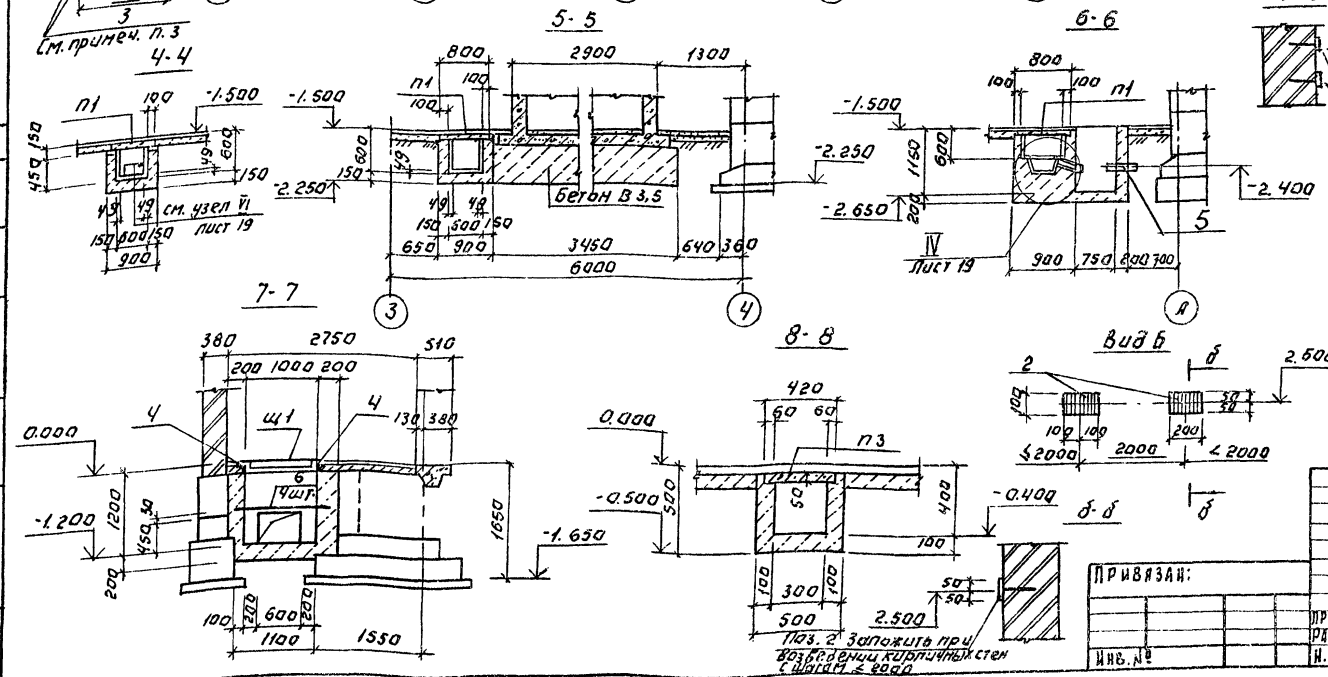

1. Плиты укладывать на цементно-песчаный раствор М50 толщиной 10 мм.
2. При устройстве чистого пола заложить полиэтиленовые трубы в подготовке пола низ на отм. -0.080. Выводы полиэтиленовых труб из подливок пола защитить отрезками тонкостенных стальных труб, которые должны быть выведены выше пола на 200 мм. Трубы учтены на листах марки ЭМ.
3. Поз. 3 крепить к стеновой панели при помощи дюделей Д с шагом 300 мм.

ТП 901-7-17.90 КЖ				
ХЛОРАТОРНАЯ ДЛЯ ОБЕЗЗАРАЖИВАНИЯ ПИТЬЕВЫХ И СТОЧНЫХ ВОД ПРОИЗВОДИТЕЛЬНОСТЬЮ 50 кг ХЛОРА В ЧАС.	СТАДИЯ	ЛИСТ	ЛИСТОВ	
	РД	11		
СХЕМА РАСПОЛОЖЕНИЯ ПЛИТ ПЕРЕКРЫТИЯ КАНАЛОВ И ПРИЯМКА	РОСИНЖСТРОЙИМПЕКС			

ПРИВЯЗАН:

ИНВ. №

ПРОВЕР. АНТОНОВА
РАЗРАБ. СТРИГИНА
Н. КОНТР. КУЗНЕЦОВ

СОГЛАСОВАНО:
РАЗДЕЛ ТХ ЛЕВИНА
РАЗДЕЛ ВС НАРЦИССОВА

ИНВ. № ПОДЛ. | ПОДП. И ДАТА | ВЗАМ. ИНВ. №

24582-03 21

Альбом 3

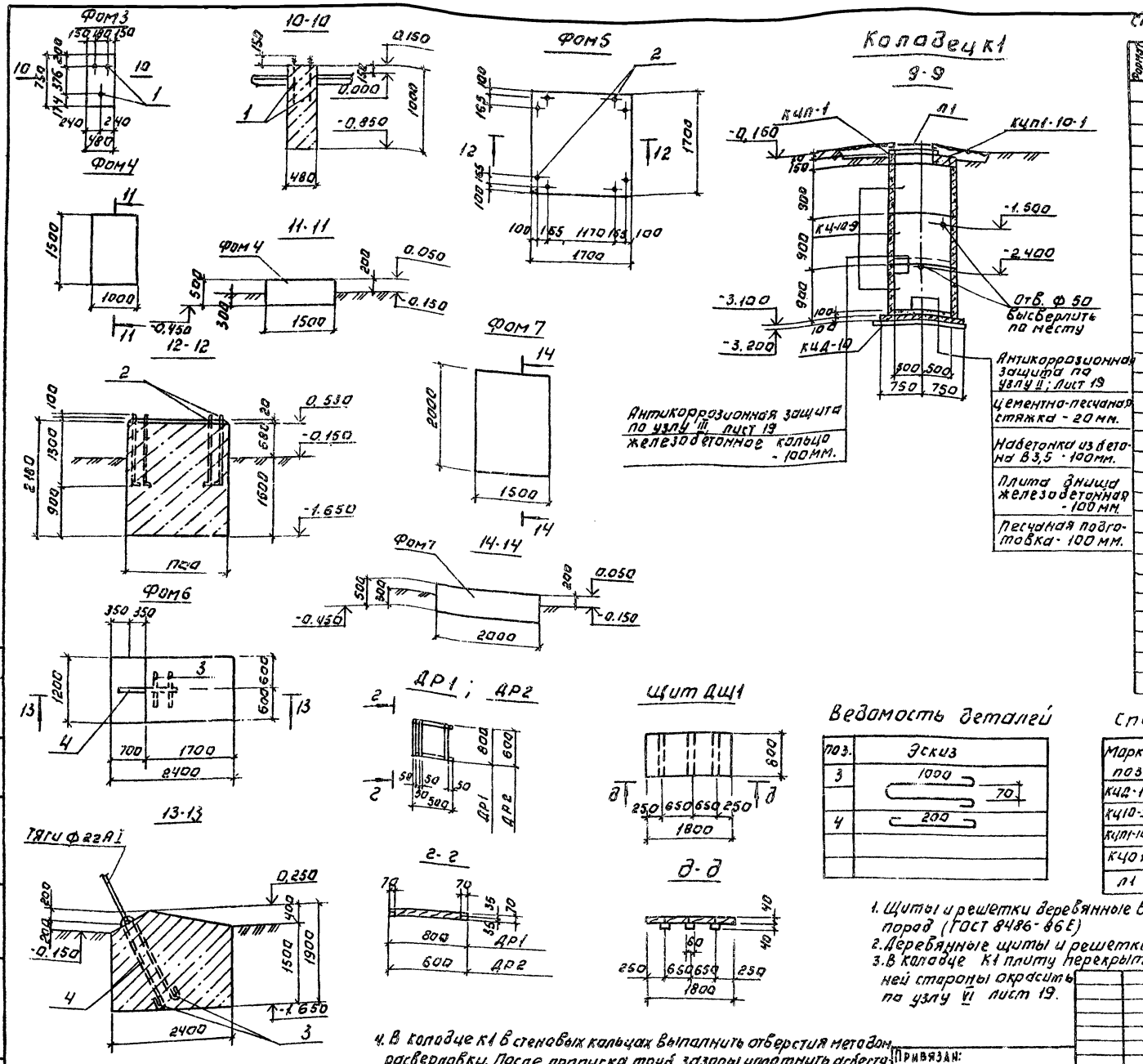

Спецификация монолитных фундаментов под оборудования

Формат	Зона	Поз.	Обозначение	Наименование	Кол.	Примечание
				Фом1		
				Материалы		
				Бетон В12,5	2,88	м³
				Фом2		
				Материалы		
				Бетон В12,5	1,02	м³
				Фундамент Фом3		
				Стандартные изделия		
		1		Болт 1,1 м24×1000		
				В Ст3кп2 ГОСТ24379.1-80	3	3,6кг
				Материалы: Бетон В12,5	0,53	м³
				Фом4		
				Материалы		
				Бетон В12,5	0,75	м³
				Фундамент Фом3		
				Стандартные изделия		
		2		Болт 1,1 м24×1400		
				В Ст3кп2 ГОСТ24379.1-80	8	4,8кг
				Материалы		
				Бетон В12,5	6,3	м³
				Фундамент Фом6		
				ф22 ГОСТ5781-82		
		3		l=2390	1	6,9кг
		4		l=480	2	1,5кг
				Материалы		
				Бетон В12,5	5,1	м³
				Фом7		
				Материалы		
				Бетон В12,5	1,5	м³

Ведомость деталей

Поз.	Эскиз
3	1000 / 70
4	200

Спецификация элементов колодца К1.

Марка, поз.	Обозначение	Наименование	Кол.	Масса ед.кг	Примеч.
КЦД-10	3.900-3, Вып. 7	Плита днища КЦД-10	1	440	
КЦ10-9	3.900-3. Вып. 7	Кольцо стеновое КЦ10-9	3	600	
КЦП1-10-1	3.900-3. Вып. 7	Плита перекрытия КЦП-10-1	1	250	
КЦ01	3.900-3. Вып. 7	Кольцо опорное КЦ01	1	50	
Л1	ГОСТ3634-89	Люк Л	1	65	

1. Щиты и решетки деревянные выполнять из антисептированной древесины хвойных пород (ГОСТ 8486-86Е)
2. Деревянные щиты и решетки окрасить по узлу VI, лист 19.
3. В колодце К1 плиту перекрытия КЦП1-10-1 и опорное кольцо КЦ01 с внутренней стороны окрасить по узлу VI лист 19.
4. В колодце К1 в стеновых кольцах выполнить отверстия методом расверловки. После пропуска труб зазоры уплотнить асбестовым шнуром на силикатной замазке с последующей разделкой пластораствором.

Т.П. 901-7-17.90 КЖ

Привязан:

Инв. №

Хлораторная для обеззараживания питьевых и сточных вод производительностью 50кг. хлора в час

Стадия: РД | Лист: 12 | Листов:

Фундаменты под оборудование Фом3÷Фом7 Колодец К1

Провер. Антонова
Разраб. Стригина
Н.контр. Кузнецов

Росинистроинмпекс

24582-03 22

Согласовано: Раздел ТХ Лебина

Инв. № подл. | Подпись и дата | Взам. инв. №

Альбом 3

Схема расположения каналов и приямков

Для варианта питьевых вод.

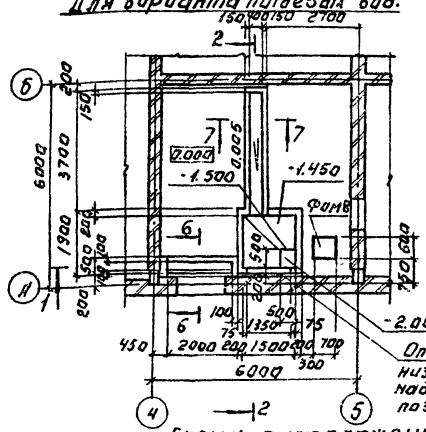

Для варианта сточных вод.

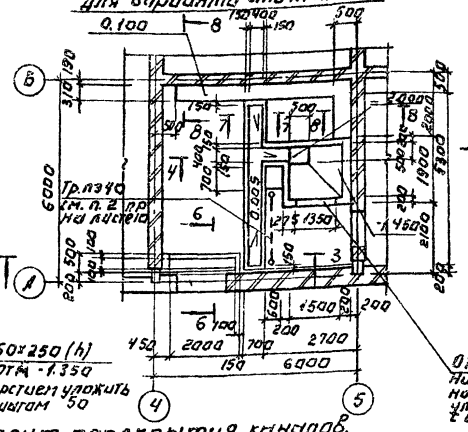

1-1

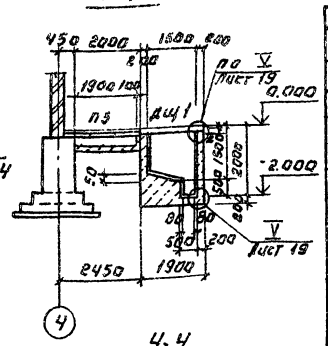

Спецификация элементов к схемам расположения каналов и приямков.

Марка поз.	Обозначение	Наименование	Кол.		Масса ед.кг	Примечание
			Питьевых вод	Сточных вод		
		Плиты перекрытия				
П3	3.006.1-2.87. 2-1	П1-5	3	3	40	
П4	2-3	П3-5	2	4	50	
Ум6	Лист 15	Участок монолитный				
		Ум 6	1	1		
ДР2	Лист 12	Деревянная решетка ДР2	3	3		
ДЩ1	Лист 12	Деревянный щит ДЩ1	2	2		
Фам8	Лист 15	Фундамент под оборудование Фам 8	1	1		
1		Ф10 АIIГОСТ5781-82 L=1750	4	4		

Схема расположения плит перекрытия каналов.

Для варианта питьевых вод.

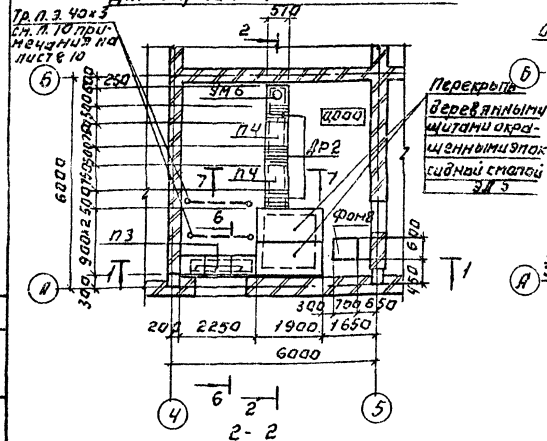

Для варианта сточных вод.

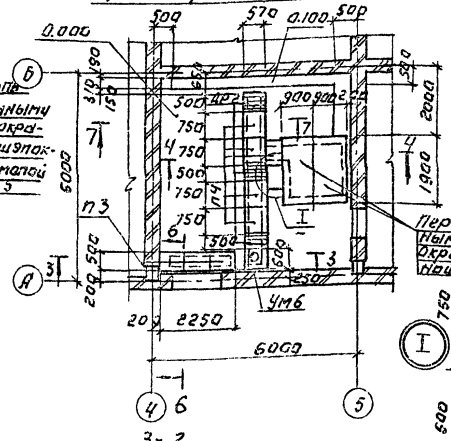

4-4

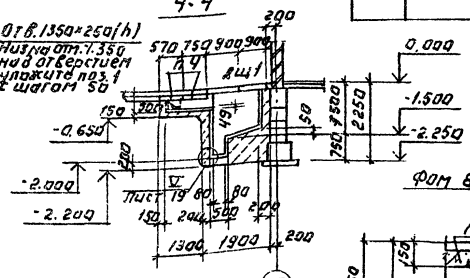

5-5

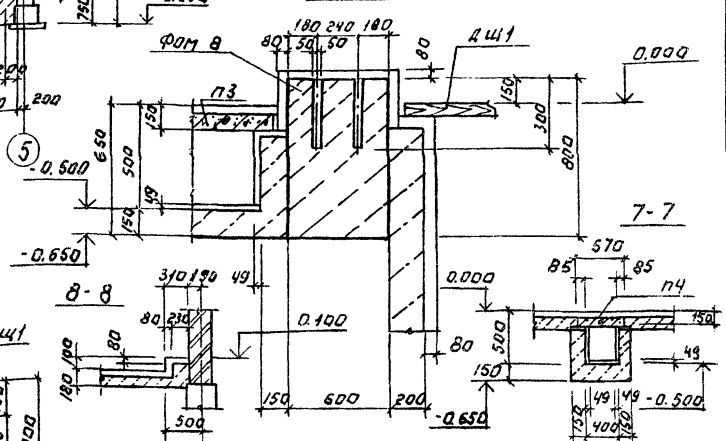

2-2

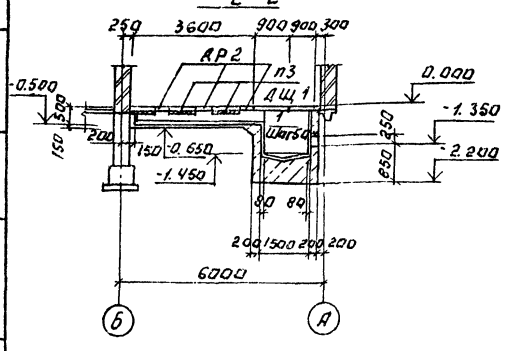

3-3

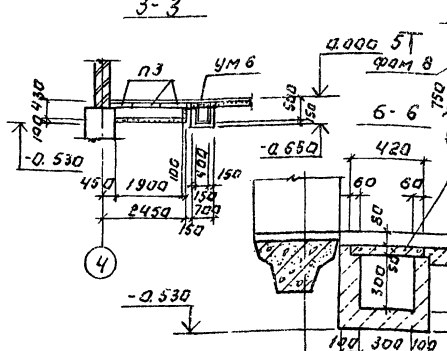

6-6

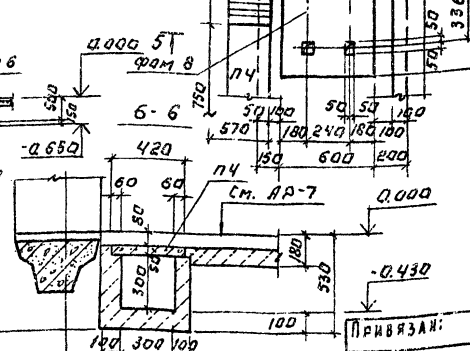

8-8

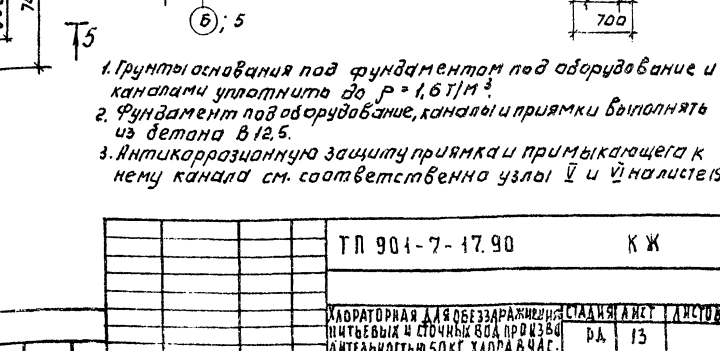

1. Грунты основания под фундаментом под оборудование и каналами уплотнить до $P = 1,6$ т/м^3.
2. Фундамент под оборудование, каналы и приямки выполнять из бетона В12,5.
3. Антикоррозионную защиту приямка и примыкающего к нему канала см. соответственно узлы V и VI на листе 19.

Привязан:

Инв.№

Проверил	Антонова		
Разраб.	Тритина		
Н.контр.	Кузнецов		

ТП 901-7-17.90 КЖ

Хлораторная для обеззараживания питьевых и сточных вод производительностью 50 кг. хлора в час.

Стадия	Лист	Листов
РД	13	

Схема расположения каналов и приямков в осях 4-5; А-Б.

Росинжстройимпекс

Согласовано:

Разрабатывались впервые

Разрабатывались взамен

Инв.№ подл. | Подпись и дата | Взам.инв.№

24582-03 23

Альбом 3

Схема расположения каналов в осях 5÷6 и А÷Б

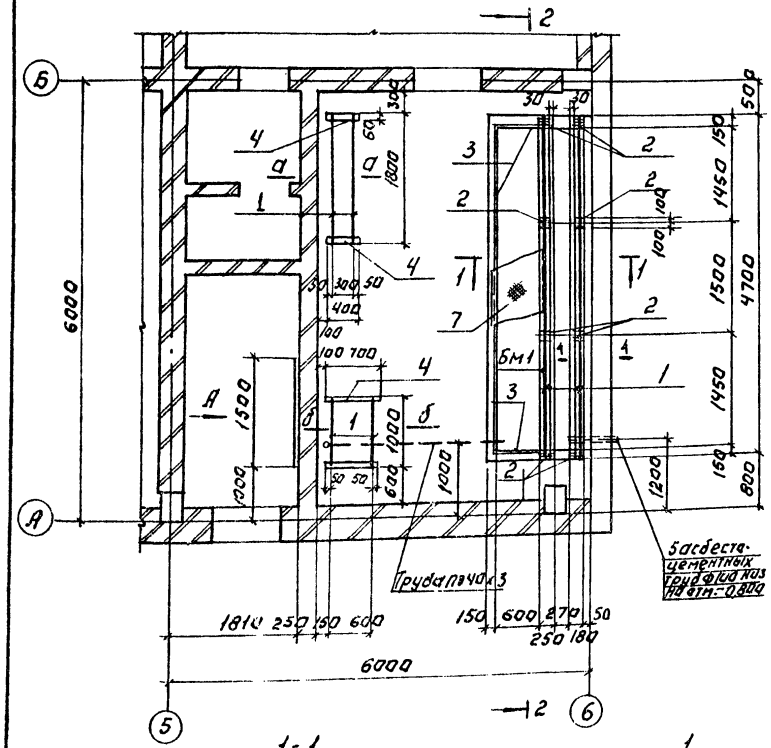

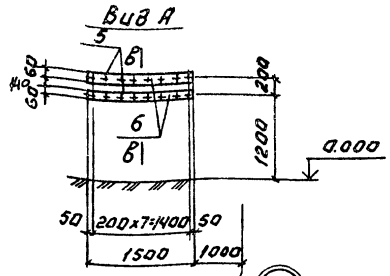

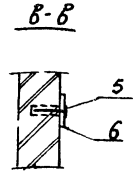

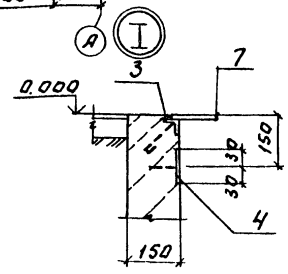

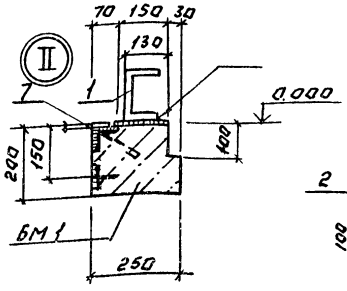

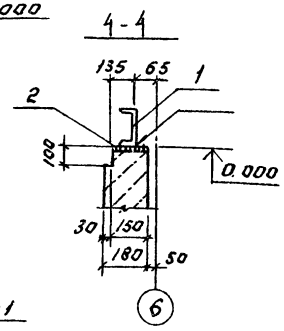

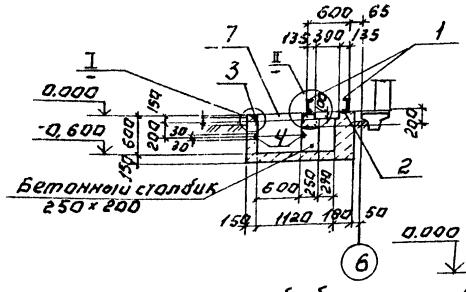

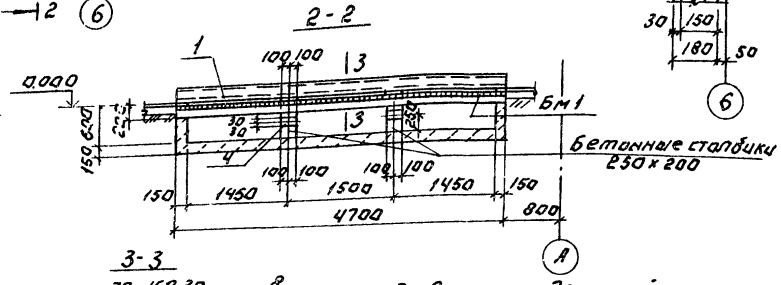

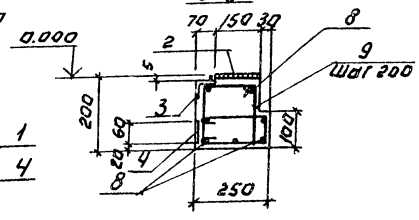

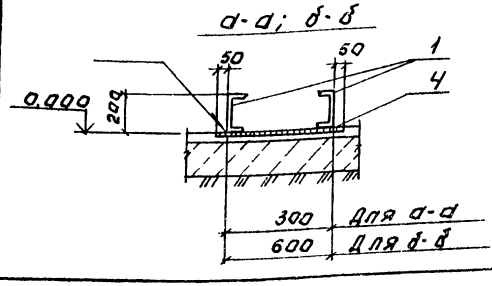

Спецификация к схеме расположения каналов.

Марка поз.	Обозначение	Наименование	Кол.	Масса ед. кг	Примеч.
1		Швеллер 20 ГОСТ 8240-89 / С 245 ГОСТ 27772-88	15,4	18,4	п.м
2	1.400-15.81.120-41	Изделие закладное МН111-6	4		
3	550-06	Изделие закладное МН555	5,8		п.м.
4		Изделие закладное МН104-6	11,0		п.м.
5	11761.00.00.000	Дюбель ДРК-М10	16		
6		Полоса Б 6×60 ГОСТ 103-76 / С 13 КП3-1 ГОСТ 535-88	2	4,2	
Бм1	Лист 14	Балка Бм1	1		
7	ГОСТ 8568-77	Лист ромб S=4	3,2		м²

Спецификация монолитной балки.

Формат	Зона	Поз.	Обозначение	Наименование	Кол.	Примеч.
				Бм1		
				Сборочные единицы		
		2	1.400-15.81.120-41	Изделие закладное МН111-6	4	
		3	550-06	МН555	11,0	п.м.
		4	110-11	МН104-6	4,8	п.м.
				Детали		
		8		ф 12 А III ГОСТ 5781-82 ℓ=4650	7	4,1 кг
		9		ф 6 А I ГОСТ 5781-82 ℓ=830	24	0,51 кг
		10		ф 6 А I ГОСТ 5781-82 ℓ=560	24	0,12 кг
				Материалы		
				Бетон В 12,5	0,22	м³

Ведомость расхода стали на элемент, кг

Марка элемента	Изделия арматурные: Арматура класса А-I, ГОСТ 5781-82, ф 6	А-III, ф 12	Всего	Изделия закладные: Арматура класса А-I, ГОСТ 5781-82, ф 6	А-III, ф 8	Прокат марки по ГОСТ 27772-88 С 235: ГОСТ 8509-86, L 63×5	ГОСТ 19903-74, S 6	S 8	Итого	Общий расход
Бм1	15,12	28,7	43,82	0,9	2,74	20,6	17,7	4,4	46,34	90,16

1. Каналы выполнять из бетона В 12,5.
2. Поз. 1 приварить к поз. 2 и 4. Катет шва - 4 мм.

Ведомость деталей

Поз.	Эскиз
9	160 255 235 180
10	210 60

ПРИВЯЗАН:

ИНВ. №

ПРОВЕР. ЛИТОНОВА
РАЗРАБ. СТРИГИНА
Н. КОНТР. КУЗНЕЦОВ

ТП 901-7-17.90 КЖ

ХЛОРАТОРНАЯ ДЛЯ ОБЕЗЗАРАЖИВАНИЯ ПИТЬЕВЫХ И СТОЧНЫХ ВОД ПРОИЗВОДИТЕЛЬНОСТЬЮ 50 КГ. ХЛОРА В ЧАС.

СТАДИЯ	ЛИСТ	ЛИСТОВ
РД	14	

СХЕМА РАСПОЛОЖЕНИЯ КАНАЛОВ В ОСЯХ 5÷6 И А÷Б.

РОСИНИНСТРОЙИМПЕКС

СОГЛАСОВАНО:
РАЗДЕЛ ЭМ
ГУСЕВА
ВЗАМ. ИНВ.
ИНВ. № ПОДЛ. ПОДП. И ДАТА

24582-03 24

Альбом 3

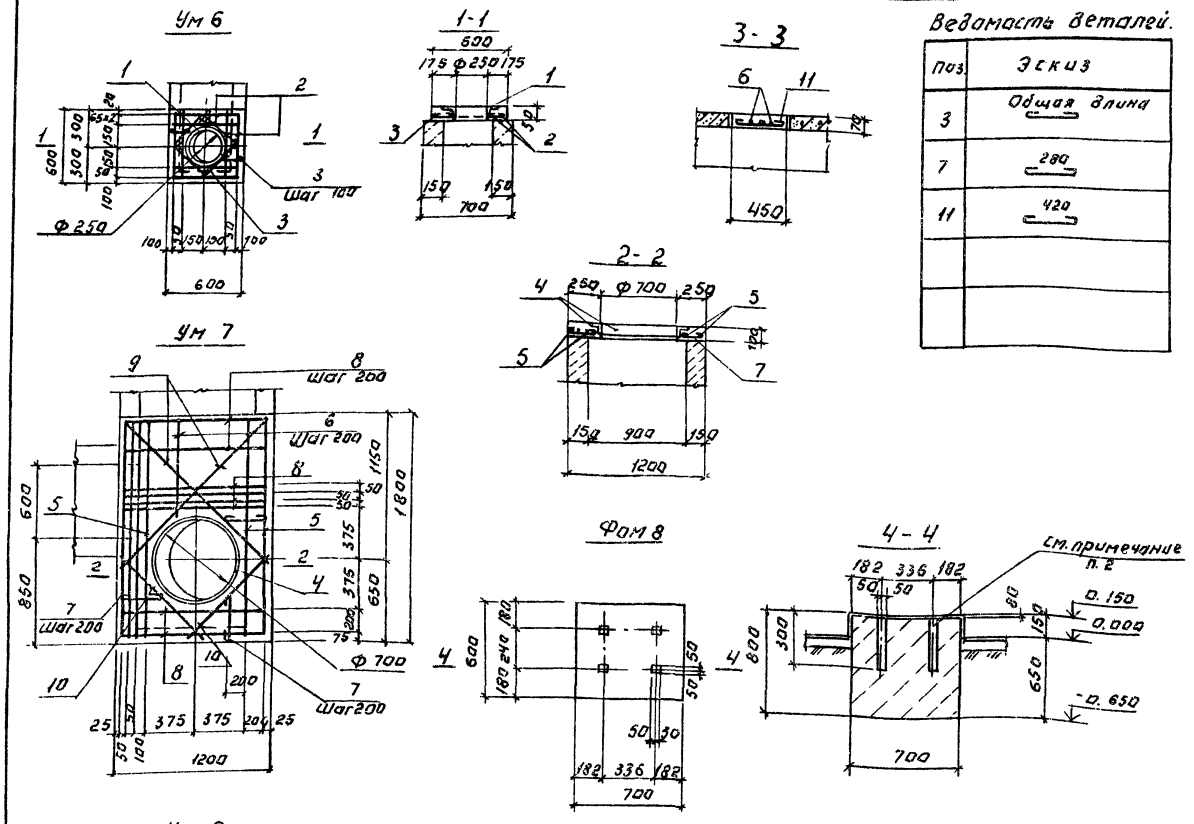

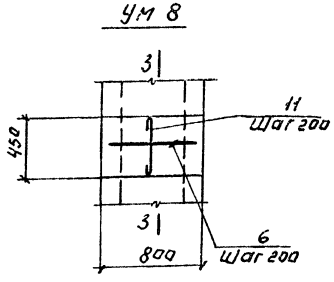

Ведомость деталей.

Поз.	Эскиз
3	Общая длина
7	280
11	420

Спецификация монолитных участков и фундаментов под оборудование.

Формат	Зона	Поз.	Обозначение	Наименование	Кол.	Примеч.
				Ум 6		
				Сборочные единицы		
		1	1.400-16. В1.730	Изделие закладное МН 776	1	3.7 кг
				Детали		
64		2		ф6 А III ГОСТ 5781-82 ℓ=550	9	0,12 кг
64		3		ф6 А I ГОСТ 5781-82 ℓ=	4.0	п.м.
				Материалы		
				Бетон В 15	0,018	м³
				Ум 7		
				Сборочные единицы		
		4	1.400-15 В1.730-09	Изделие закладное МН785	1	9,4 кг
				Детали		
64		5		ф10 А III ГОСТ 5781-82 ℓ=1750	6	1.08 кг
64		6		ф8 А III ГОСТ 5781-82 ℓ=750	3	0.30 кг
64		7		ф6 А I ГОСТ 5781-82 ℓ=340	9	0.08 кг
64		8		ф8 А III ГОСТ 5781-82 ℓ=1050	8	0,41 кг
64		9		ф8 А III ГОСТ 5781-82 ℓ=1650	2	0,65 кг
64		10		ф8 А III ГОСТ 5781-8 ℓ=900	2	0,36 кг
				Материалы		
				Бетон В 15	0,18	м³
				Ум 8		
				Детали		
64		6		ф8 А III ГОСТ 5781-82 ℓ=750	3	0,30 кг
64		11		ф6 А I ГОСТ 5781-82 ℓ=500	4	0,1 кг
				Материалы		
				Бетон В 15	0,02	м³
				Фом 8		
				Материалы		
				Бетон В 12,5	0,33	м³

Ведомость расхода стали на элемент, кг

Марка элемента	Изделия арматурные					Изделия закладные						Общий расход
	Арматура класса					Прокат марки по ГОСТ 27772-88			Арматура класса			
	А-I	А-III				с 245			А-III			
	ГОСТ 5781-82					ГОСТ 8509-86			ГОСТ 5781-81			
	ф6	6	ф8	ф10	Итого	L 50×5			ф8		Итого	
Ум 6	0,89	1.08			1,97	3.3			0,4		3,7	5,67
Ум 7	0.72		6,20	6,48	13,40	8.6			0,8		9,4	22,8
Ум 8	0,4		0,9		1,3							1,3

1. Защитный слой бетона - 20 мм.
2. Антикоррозионную защиту фундамента Фом 8 выполнить по типу пола „1" на листе АР-7 с разделкой пластораствором анкерных болтов.

									ТП 901-7-17.90			КЖ
Привязан:									Хлораторная для обеззараживания питьевых и сточных вод производительностью 50 кг хлора	Стадия	Лист	Листов
										РД	15	
Инв. №				Провер.	Антонова				Монолитные участки Ум 6... Ум 8. Монолитный фундамент Фом 8	Росинжстройимпекс		
				Разраб.	Стригина							
				Н. контр.	Кузнецов							

24582-03 25

Альбом 3

Опалубочный чертеж

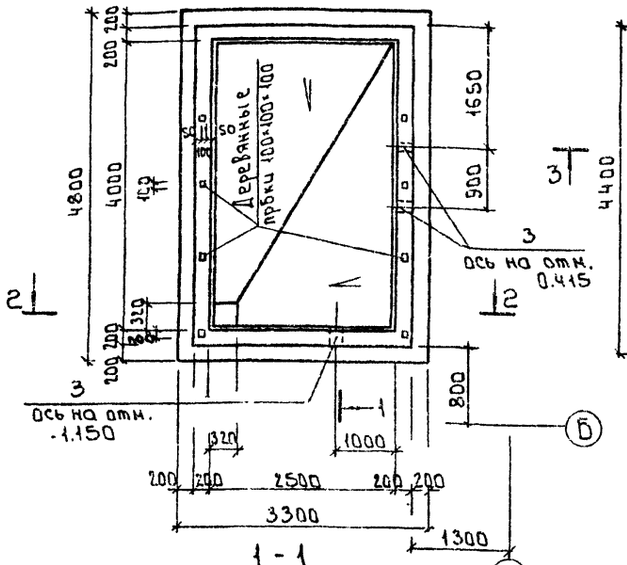

1 - 1

Армирование стен

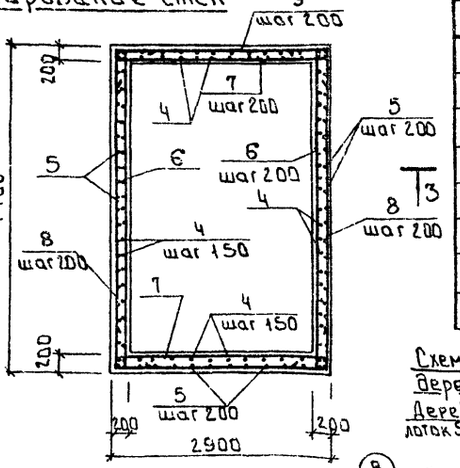

3 - 3

Ведомость стержней

Поз.	Эскиз
4	2750
5	2750
6	4360
7	2860
8	4360
9	2860
10	110
11	170 150 150

Спецификация резервуара нейтрализующего раствора

Формат	Зона	Поз	Обозначение	Наименование	Кол. шт.	Примеч.
				Сборочные единицы		
				Сетки арматурные		
		1	ГОСТ 23279-85	4С $\frac{10А III \cdot 150}{10А III \cdot 150}$ 325×475 $\frac{50}{50}$	1	137.9кг
		2	ГОСТ 23279-85	4С $\frac{8А III \cdot 200}{8А III \cdot 200}$ 325×475 $\frac{75}{25}$	1	66.9кг
		3	5.900-2 ТМ89.00-05	Сальник Dy:200; e=200	3	16.0кг
				Детали		
Б4		4*		ф10А III ГОСТ 5781-82; e:3000	86	1.85кг
Б4		5*		ф8А III ГОСТ 5781-82; e:2950	74	1.17 кг
Б4		6*		ф10А III ГОСТ 5781-82; e:4860	28	3.0кг
Б4		7*		ф10А III ГОСТ 5781-82; e:3360	28	2.07кг
Б4		8*		ф8А III ГОСТ 5781-82; e:5060	28	2.0 кг
Б4		9*		ф8А III ГОСТ 5781-82; e:3560	28	1.41кг
Б4		10*		ф6А I ГОСТ 5781-82; e:250	68	0.06кг
Б4		11*		ф10А I ГОСТ 5781-82; e:620	54	0.38кг
				Материалы		
				Бетон В15; W6	10.4	м³

* Ведомость стержней см. на листе КЖ-16

Схема перекрытия резервуара деревянными щитами и лотка

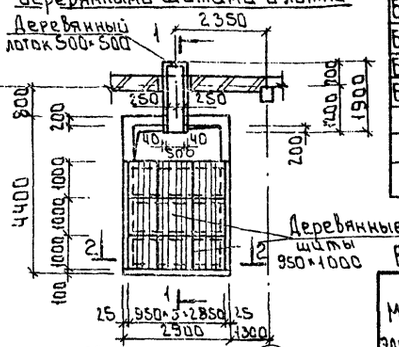

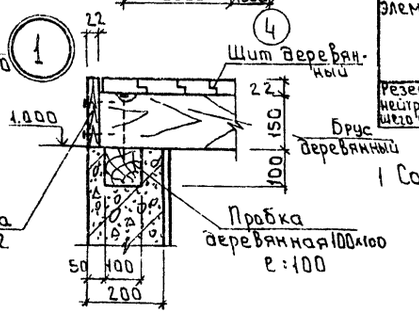

Ведомость расхода стали на элемент, кг

Марка элемента	Изделия арматурные					Изделия закладные				Общий расход
	Арматура класса				Всего	Прокат из стали			Всего	
	А I		А III			Д	Ст3кп3-1	С235		
	ГОСТ 5781-82					ГОСТ 10704-76	ГОСТ 2590-88	ГОСТ 19903-74		
	ф6	ф10	ф8	ф10		труба ф273×6	круг ф10	S 10		
Резервуар нейтрализующего раствора	4.1	20.5	203.9	346.1	574.6	23.7	4.20	8.1	36.0	610.6

1 Состав:
- Антикоррозионная защита (см. лист КЖ-19)
- Цементно-песчаная стяжка - 20мм,
- Набетонка по уклону из бетона В3.5;
- Железобетонное днище - 200мм;
- Цементно-песчаная стяжка - 20мм;
- Обмазка горячим битумом за 2 раза;
- Цементно-песчаная стяжка - 20мм;
- Подбетонка из бетона В3.5 - 450мм.

2 Защитный слой бетона для нижней арматуры днища - 35мм, для остальной арматуры - 20мм.

3 До бетонирования в стены заложить деревянные пробки, верх на отм. 1.000 с шагом 1000мм.

4 Деревянные элементы выполнить из антисептированной древесины хвойных пород. Все деревянные элементы окрасить по типу узла VI лист КЖ-19.

Деревянные щиты

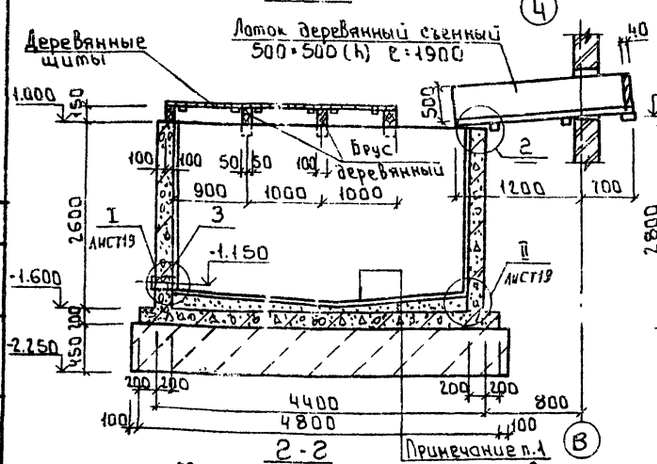

2 - 2

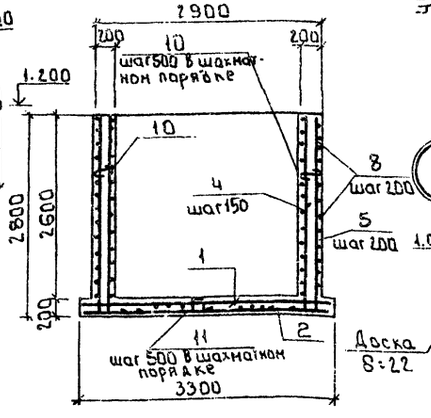

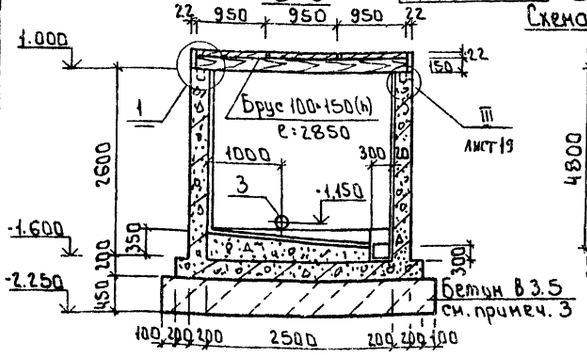

Схема расположения сеток днища

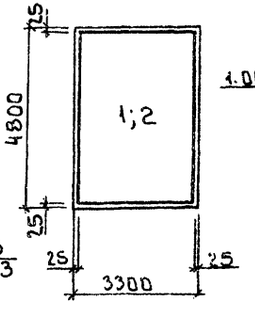

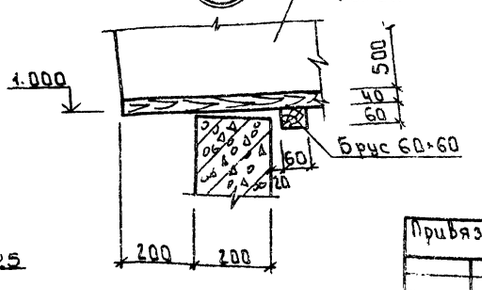

Привязан				ТП 901-7-17.90			КЖ
				Хлораторная для обеззараживания литьевых и сточных вод производительностью 50кг хлора в час.	Стадия	Лист	Листов
					РД	16	
Инв. №	Провер.	Антонова		Резервуар нейтрализующего раствора	РОСИНИСТРОЙИМПЕКС		
	Разраб.	Стригина					
	Н.контр.	Кузнецов					

Согласовано
Раздел ТХ Левина
Инв. № подл. Подпись и дата Взам. инв. №

24582-03 26

Альбом 3

Резервуар под скруббером „1" и „2"

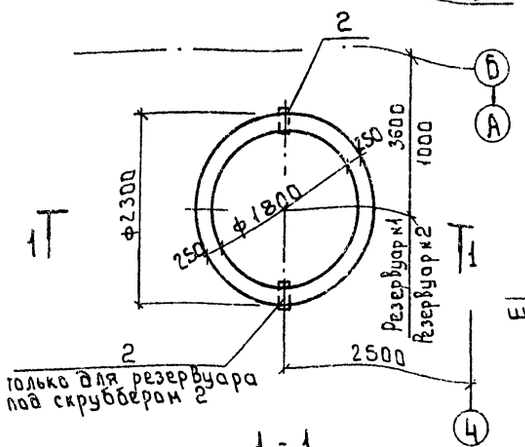

Резервуар под скруббером „1", „2" /армирование/

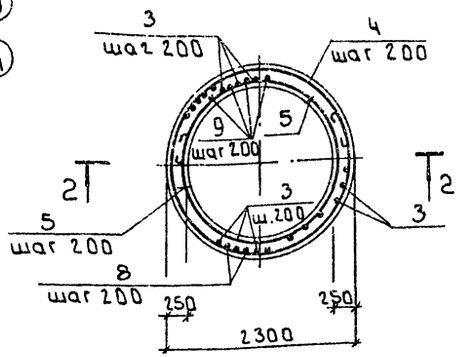

Схема расположения верхних и нижних сеток днища:

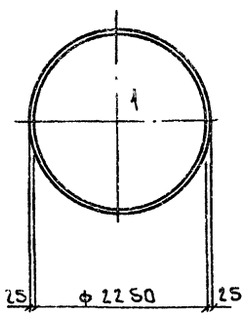

1 - 1

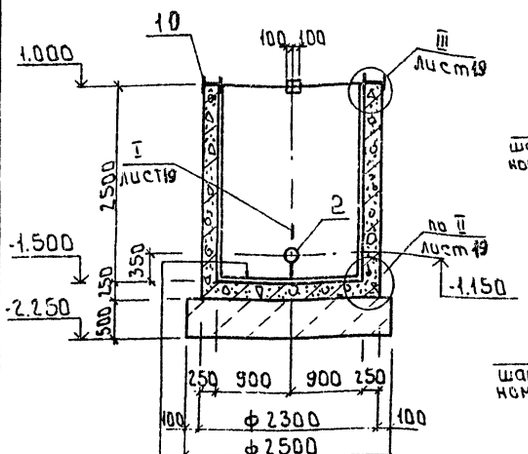

2 - 2

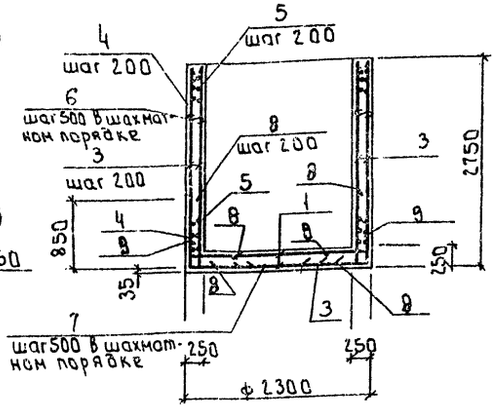

Изоляцию днища см. лист кж-19
Железобетонное днище – 250 мм
Цементно-песчаная стяжка – 20 мм
Обмазка горячим битумом за 2 раза
Цементно-песчаная стяжка – 20 мм
Подготовка из бетона В3.5 – 500 мм.

Ведомость деталей

Поз.	Эскиз
3	300 / 2700
4	ф2150
5	ф1850
6	210
7	150 / 210 / 150
8	850 / 250
9	800 / 250

Спецификация резервуара под скруббер

Формат	Зона	Поз.	Обозначение	Наименование	Кол. шт.	Примеч.
				Резервуар под скруббером „1" и „2"		
				Сборочные единицы		
				Сетки арматурные		
		1	ГОСТ 23279-85	2С $\frac{12А III\text{-}200}{12А III\text{-}200}$ 225×225 $\frac{25}{25}$	2	Обрезать по кругу
		2	5.900-2	Сальник Ду=200 ℓ=300	1/2	см. пункт 2
				Детали		
Бч		3*		ф12А III ГОСТ 5781-82 ℓ:3000	65	2.66 кг
Бч		4*		ф8А III ГОСТ 5781-82 ℓ:7600	14	3.00 кг
Бч		5*		ℓ:6650	14	2.63 кг
Бч		6*		ф6А I ГОСТ 5781-82 ℓ:290	53	0.06 кг
Бч		7*		ф10А I ГОСТ 5781-82 ℓ:870	16	0.54 кг
Бч		8*		ф12А III ГОСТ 5781-82 ℓ:1100	32	0.98 кг
Бч		9*		ℓ:1050	40	0.93 кг
Бч		10		Двутавр $\frac{27 ГОСТ 8239-72}{С235 ГОСТ 27772-83}$ ℓ:100	4	3.15 кг
				Материал		
				Бетон класса В15; W:6	5.85	м³

* Ведомость деталей см. лист кж-17

Ведомость расхода стали на элемент, кг

Марка элемента	Изделия арматурные					Изделия закладные					Общий расход
	Арматура класса				Всего	Прокат марки				Всего	
	А-I		А-III			Ст3сп3-1	С235	Д	С235		
	ГОСТ 5781-82					ГОСТ 2590-88	ГОСТ 19903-74	ГОСТ 10704-76	ГОСТ 8239-86		
	ф6	ф10	ф8	ф12		круг ф10	S:10	труба ф273×6	I 27		
Резервуар под скруббером №1	3.2	8.7	79.0	390.6	481.5	1.5	2.7	11.9	12.6	28.7	510.2
Резервуар под скруббером №2	3.2	8.7	79.0	390.6	481.5	3.0	5.4	23.8	12.6	44.8	526.7

1 Защитный слой бетона для нижней арматуры днища – 35 мм., для остальной арматуры – 20 мм.

2 В спецификации в графе „Количество" указано в числителе – для резервуара 1, в знаменателе – для резервуара 2

3 Антикоррозионную защиту резервуаров см. лист 19

Привязан			т.п. 901-7-17.90		КЖ
			Хлораторная для обеззараживания питьевых и сточных вод производительностью 50 кг хлора в час.	Стадия: РД	Лист: 17	Листов:
Инв. №	Провер. Антонова		Резервуар под скруббером „1" и „2"	Росинжстройимпекс	
	Разраб. Стригина				
	Н. контр. Кузнецов				

24582-03 27

Формат А2

Согласовано: Разрел ТК, Левина

Инв. № подл. | Подпись и дата | Взам. инв. №

Альбом 3

Схема расположения элементов скруббера

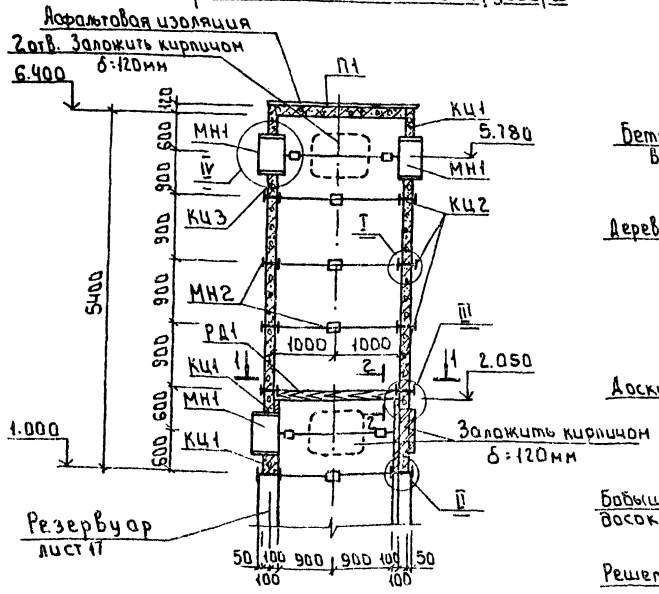

2-2

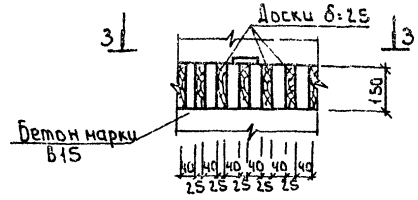

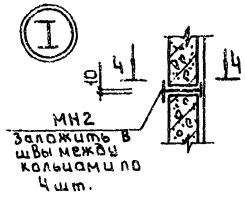

3-3

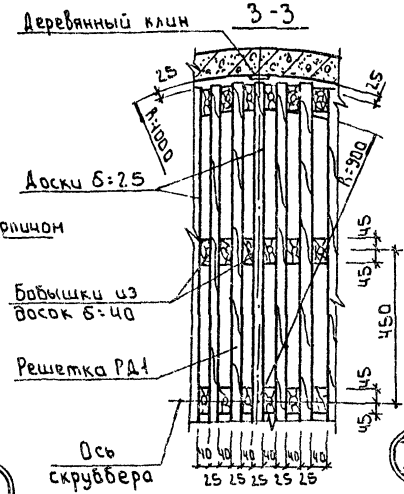

4-4

(Верхнее кольцо условно не показано)

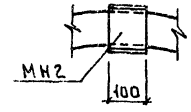

1-1

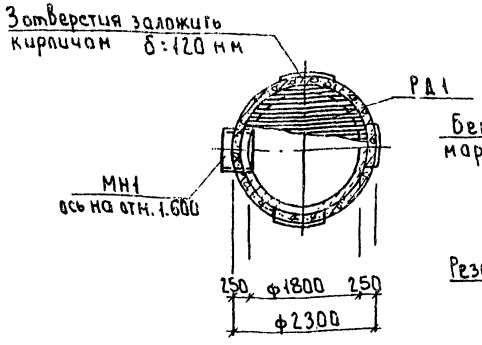

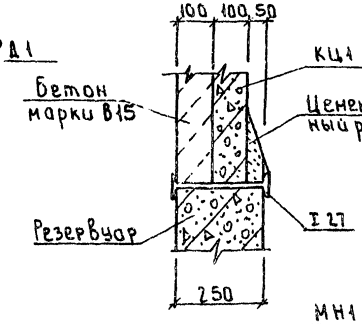

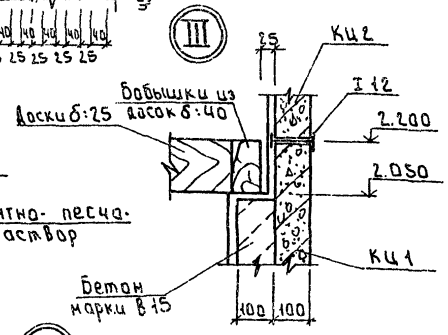

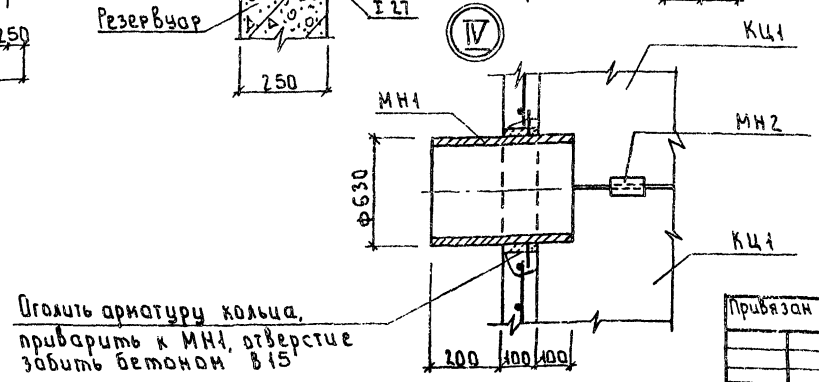

Спецификация к схеме расположения элементов скруббера

Марка, поз.	Обозначение	Наименование	Кол.	Масса ед. кг	Примечание
		Кольца стеновые			
КЦ1	3.900-3, Вып. 7 часть 1	КЦ-20-6а	3	730	
КЦ2	3.900-3 Вып. 7 часть 1	КЦ-20-9	3	1470	
КЦ3	3.900-3 Вып. 7 часть 1	КЦ-20-9а	1	1120	
РД1		Решетка деревянная РД1	1		0.3м³
МН1		Труба 630×6×400 ВГ ГОСТ 10704-76	3	370	
МН2		Двутавр 12 ГОСТ 8239-86 С235 ГОСТ 27772-88 Е-100	24	115	
П1	3.900-3 Вып. 7 часть 1	Плита перекрытия КЦД20	1	1470	

1 Деревянные решетки изготавливать из сосновых досок предварительно пропитанных смолой ЭД-5

2 Кольца монтировать на свежеуложенный цементно-песчаный раствор после установки фиксаторов МН2.

4 Схему расположения скрубберов см. лист 11

5 Антикоррозионную защиту скруббера см. лист 20

6 Деревянную решетку установить после выполнения антикоррозийной защиты скруббера.

Привязан			т.п. 901-7-17.90		КЖ
			Хлораторная для обеззараживания питьевых и сточных вод производительностью 50 кг хлора в час	Стадия: РД	Лист: 18	Листов:
Инв. №	Провер. Антонова		Схема расположения элементов скруббера	Росинжстройимпекс	
	Разраб. Стригина				
	Н. контр. Кузнецов				

Инв. № подл. | Подпись и дата | Взам. инв. | Раздел ТК | Левина | Согласовано

24582-03 28

Формат А2

Альбом 3

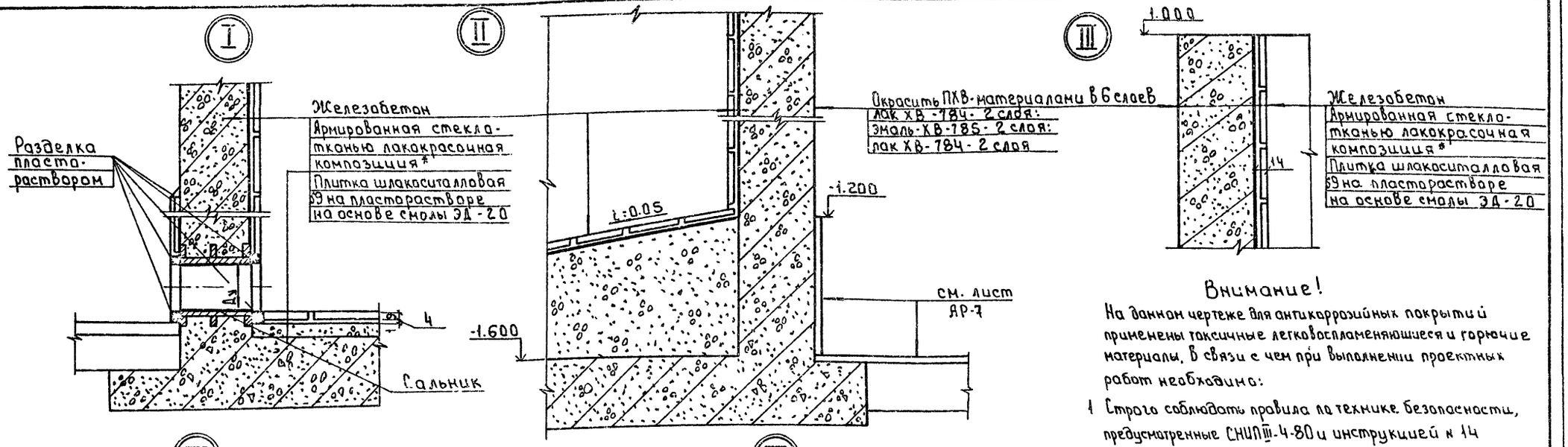

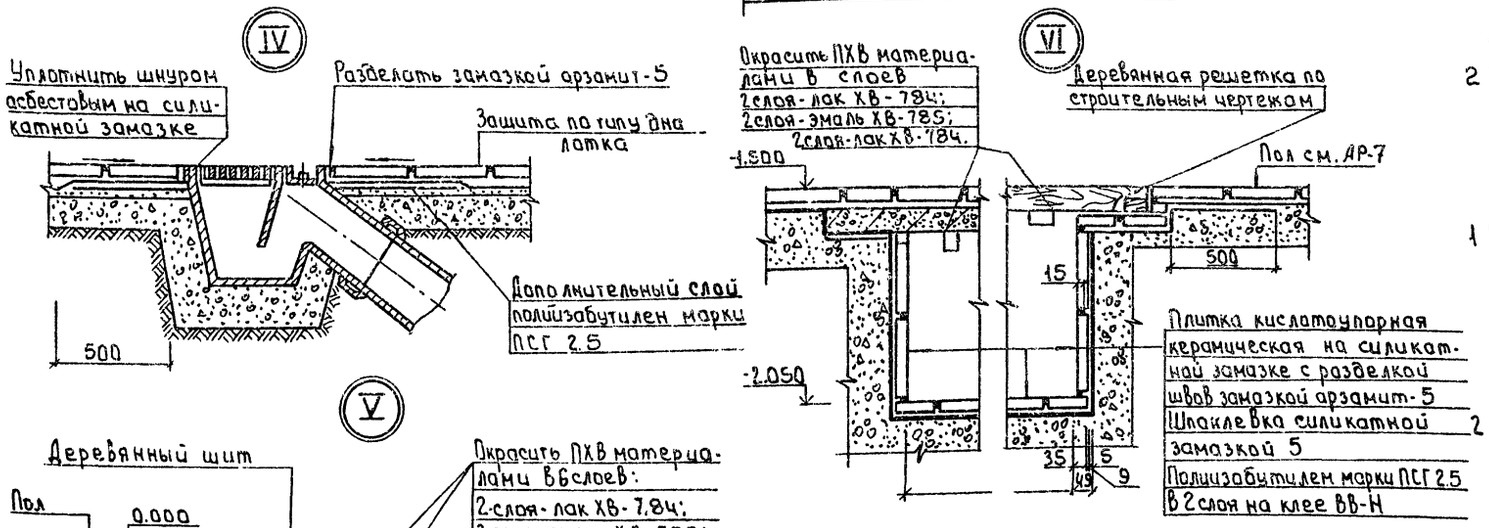

Внимание!

На данном чертеже для антикоррозийных покрытий применены токсичные легковоспламеняющиеся и горючие материалы. В связи с чем при выполнении проектных работ необходимо:

1 Строго соблюдать правила по технике безопасности, предусмотренные СНИП III-4-80 и инструкцией № 14 норм ВСН-14-74/ММСС СССР.

2 Строго выполнять мероприятия по предупреждению взрыва и распространению очага возгорания согласно СНИП 2.09.02-85 и СНИП 2.01.02-85*.

Технические требования.

1 Приемку и подготовку поверхности под антикоррозионную защиту, выполнение химзащитных работ и контроль качества покрытия производить согласно требованиям СНИП 3.04.03-85 и „Сборника инструкций по защите от воздействия высокоагрессивных средств" ВСН-214-74/ММСС СССР.

2 *Состав: грунтовочный слой из эпоксидной композиции на основе смолы ЭД-20;
- эпоксидная композиция на основе эпоксидной смолы ЭД-20, армированная двумя слоями стеклоткани марки Т-11;
- покровной слой из эпоксидной композиции на основе эпоксидной смолы ЭД-20.

				т.п. 901-7-17.90		КЖ	
Привязан				Хлораторная для обеззараживания питьевых и сточных вод производительностью 50 кг хлора в час	Стадия	Лист	Листов
					РД	19	
		Провер.	Антонова	Узлы антикоррозионной защиты резервуаров, каналов и приямков.	Росинжстройимпекс		
		Разраб.	Стригина				
Инв. №		Н. контр.	Кузнецов				

24582-03 29

Инв. № подл. | Подпись и дата | Взам. инв. №

Альбом 3

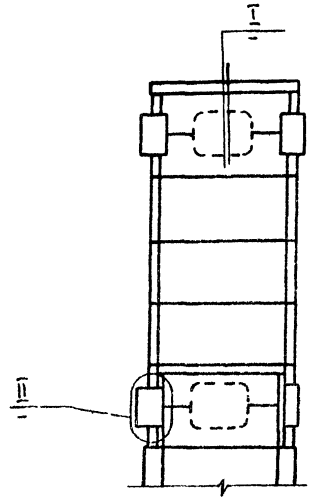

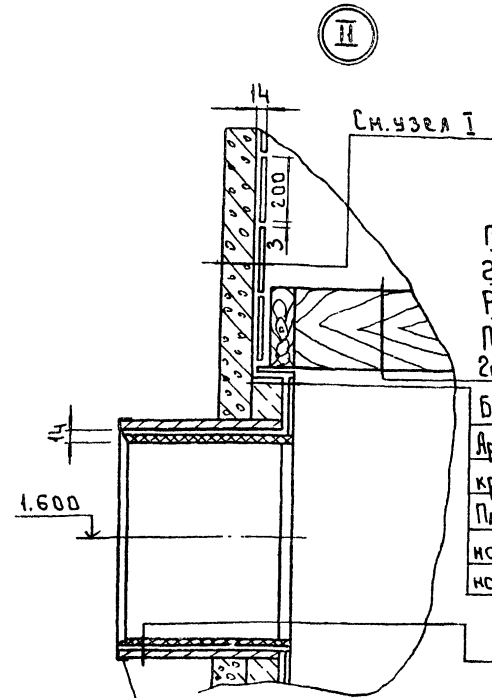

ПХВ материалы в 6 слоев
2 слоя-лак ХВ-784; 2 слоя эмаль ХВ-785; 2 слоя лак ХВ-724
Решетка деревянная
ПХВ материалы в 6 слоев
2 слоя-лак ХВ-784; 2 слоя-эмаль ХВ-785; 2 слоя-лак ХВ-784
Бетон
Армированная стеклотканью лакокрасочная композиция*
Плитка шлакоситалловая S9 (200×200) на пластораствоpе на основе эпоксидной смолы ЭД-20
Труба стальная
Армированная стеклотканью лакокрасочная композиция*
Вкладыш к/у керамический на пластораствоpе.
Разделать пластораствором на основе эпоксидной смолы ЭД20

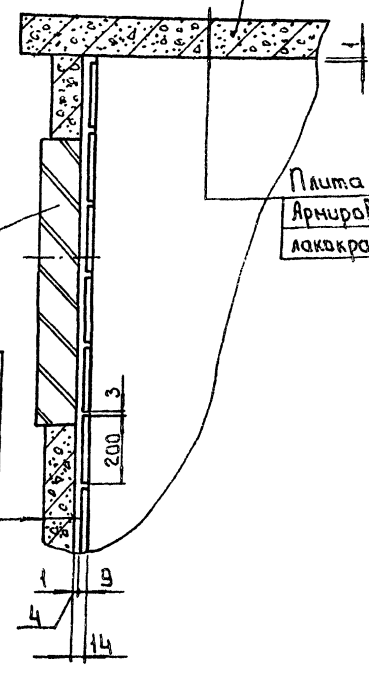

Химзащиту плиты железобетонный произвести до монтажа
Плита железобетонная
Армированная стеклотканью лакокрасочная композиция*
Кирпичная кладка
Железобетон
Армированная стеклотканью лакокрасочная композиция*
Плитка шлакоситалловая S9 (200×200) на пластораствоpе на основе эпоксидной смолы ЭД-20

Состав лакокрасочной композиции см. на листе 19

Привязан			тп. 901-7-17.90		КЖ
			Хлораторная для обеззараживания питьевых и сточных вод производительностью 50кг хлора в час	Стадия	Лист	Листов
				РД	20	
Инв. №	Провер. Антонова		Узлы антикоррозионной защиты скруббера.	РОСИНЖСТРОЙИМПЕКС		
	Разраб. Стригина					
	Н. контр. Кузнецов					

24582-03 30

Инв. № подл. | Подпись и дата | Взам. инв. №

Альбом 3

Схема расположения колонн и балок покрытия

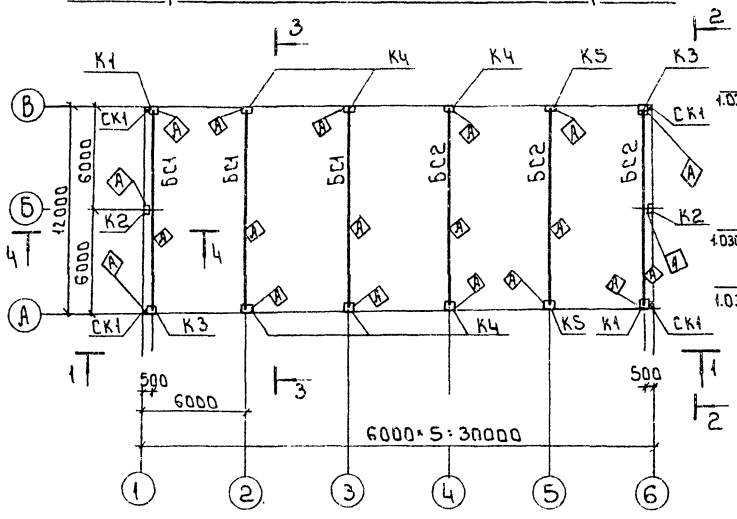

2 - 2

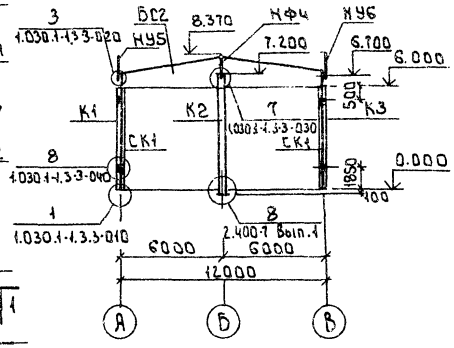

1 - 1

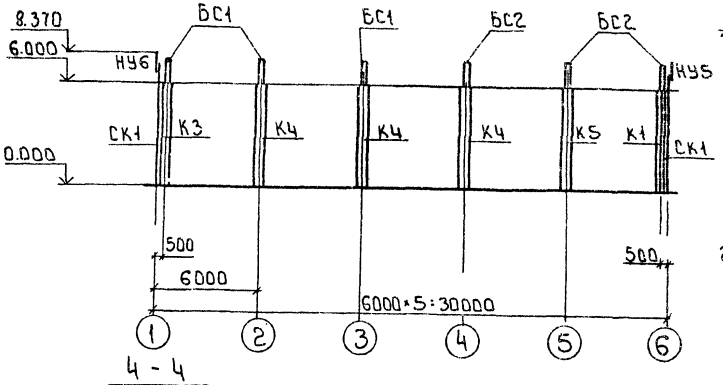

3 - 3

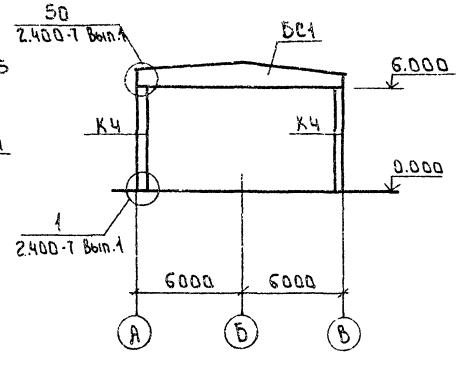

4 - 4

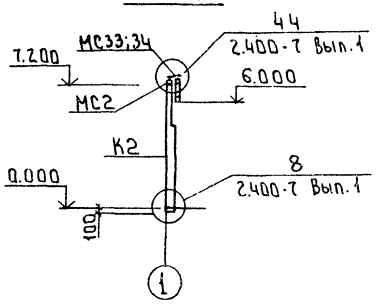

Спецификация к схеме расположения колонн и балок покрытия

Марка, поз.	Обозначение	Наименование	Кол.	Масса ед. кг	Прим.
		Колонны			
К1	ТП901-7-17.90-КЖ.И.01	1К60-1М2-П-1	2	2000	
К2	ТП901-7-17.90-КЖ.И.02	6КФ 73-1-П-1	2	2000	
К3	ТП901-7-17.90-КЖ.И.01-01	1К60-1М2-П-2	2	2000	
К4	ТП901-7-17.90-КЖ.И.03	1К60-1М2-П-3	6	2000	
К5	ТП901-7-17.90-КЖ.И.04	1К60-1М2-П-4	2	2000	
		Балки стропильные			
БС1	ТП901-7-17.90-КЖ.И.05	2БДР12-5АIV Т-П-1	3	5000	
БС2	ТП901-7-17.90 -01	1БДР12-2АIV Т-П-1	3	4700	
		Детали соединительные			
СК1	1.030.1-1 4-2-10-03	Стойка СФ-4	4	359.1	
НУ5	1.030.1-1.4-1-020-04	Насадка НУ5	2	37.2	
НФ4	1.030.1-1.4-1-010-03	НФ4	2	35.2	
НУ6	020-05	НУ6	2	37.2	
МС2	2.400-7.2-02	МС2	2	5.7	
МС33	2.400-7.2-12	МС33	2	4.2	
МС34	2.400-7.2-12	МС34	2	4.2	
МС46	2.400-7. 2-16	МС46	2	22.0	
Т24	1.030.1-1.4-1-120-240	Т24	16	0.7	

1 Монтаж железобетонных конструкций вести в соответствии с указаниями серии 2.400-7, вып.1

Привязан		ТП 901-7-17.90 КЖ		
		Хлораторная для обеззараживания питьевых и сточных вод производительностью 50кг хлора в час	Стадия: РД	Лист: 21	Листов
Инв.№	Провер. Антонова; Разраб. Стригина; Н.контр. Кузнецов	Схема расположения колонн и балок покрытия	Росинжстроинмпекс	

24582-03 31

Инв.№подл. | Подпись и дата | Взам.инв.№

Схема расположения плит покрытия

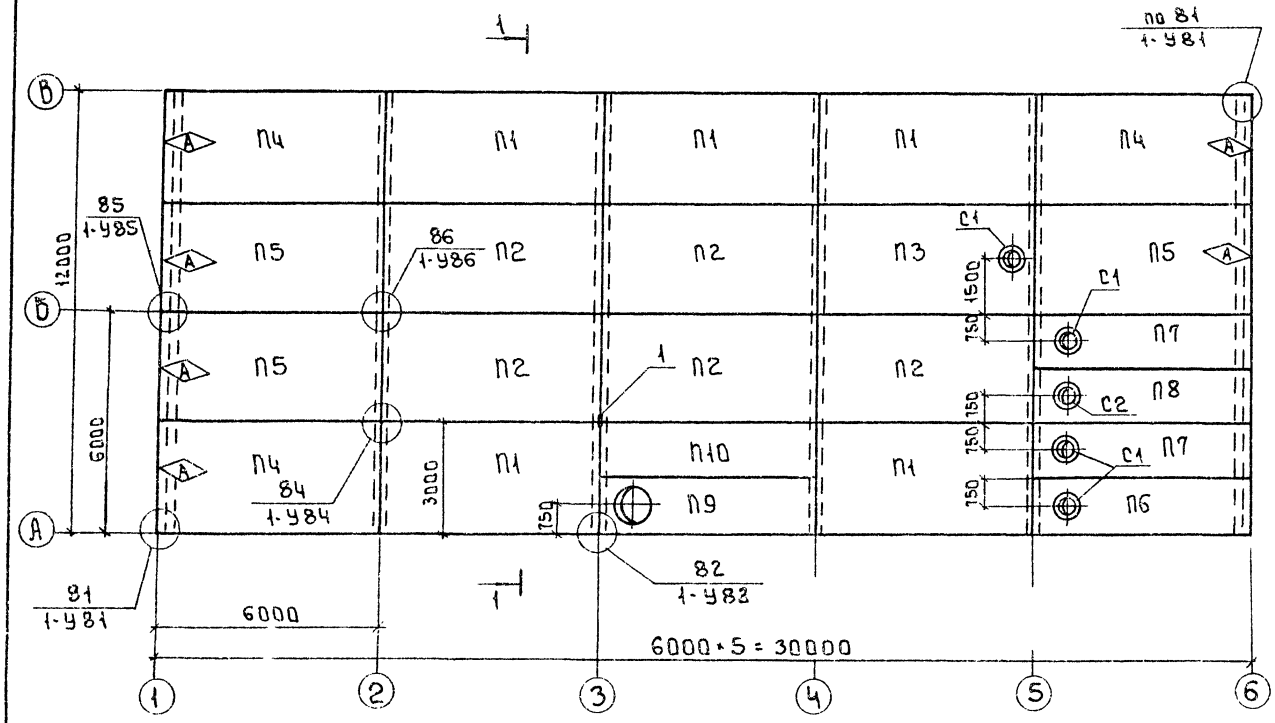

1-1

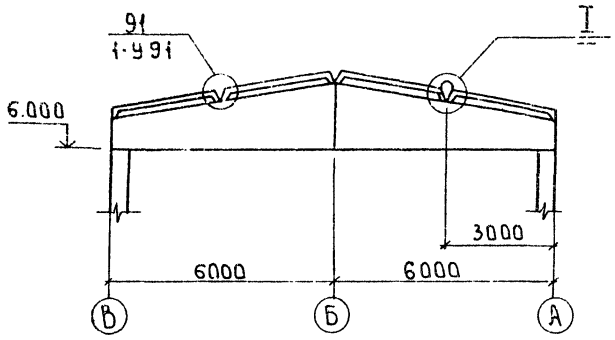

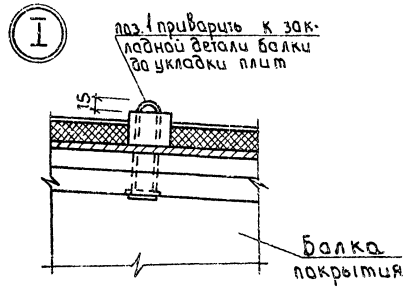

Ведомость деталей

Поз.	Эскиз
1	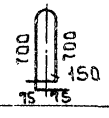

Спецификация к схеме расположения плит покрытия

Марка	Обозначение	Наименование	Кол. шт.	Масса ед. кг	Примеч.
		Плиты покрытия			
П1	ТП 901-7-17.90-КЖ.И.06	1ПГ-2АIVТ-П-1-110ВБН-300М	5	3260	
П2	1.465.1-10/82.1-02	1ПГ-2АIVТ-П-110ВБН-300М	5	3260	
П3	08	1ПВ4-3АIVТ-П-110ВБН-300М	1	3730	
П4	ТП 901-7-17.90-КЖ.И.06-01	1ПГ-2АIVТ-П-2-110ВБН-300М	3	3260	
П5	-02	1ПГ-2АIVТ-П-3-110ВБН-300М	3	3260	
П6	ТП 901-7-17.90-КЖ.И.07	2ПВБ-3АIVТ-4П-1-110ВБН-300М	1	2200	
П7	-01	2ПВБ-3АIVТ-4П-1-110ВБН-300М	2	2200	
П8	-02	2ПВБ-3АIVТ-7П-1-110ВБН-300М	1	2150	
П9	ТП 901-7-17.90-КЖ.И.08	2ПВБ-3АIVТ-10П-1-110ВБН-300М	1	2050	
П10	1.465.1-10/82.1-02-01	2ПГ6-2АIVТ-П-110ВБН-300М	1	2050	
		Стаканы			
С1	1.434-24 вып.1	СБ4Б-3	3	160	
С2	1.494-24 вып.1	СБ7Б-3	1	340	
		Соединительные элементы			
1		ф22АIГОСТ5781-82Е-1800	1	5.36	

1. Монтаж плит покрытия вести в соответствии с указаниями серии 1.465.1-10/82
2. Монтажные узлы замаркированные на данном листе см. серию 2.400-7.
3. В качестве несущей основы комплесных плит используются железобетонные плиты 3.0×6.0 м. по ГОСТ 22701.0-77÷ГОСТ 22701.5-77, железобетонные плиты 1.5×6.0 м по серии 1.465.1-7/84, вып.1

Альбом 3

Согласовано
Раздел ВС Марцессова

Инв.№ подл. | Подпись и дата | Взам. инв.№

Привязан

Инв.№

Провер.	Антонова	
Разраб.	Мирошниченко	
Разраб.	Стрижина	
Н.контр.	Кузнецов	

ТП 901-7-17.90 КЖ

Хлораторная для обеззараживания питьевых и сточных вод производительностью 50 кг хлоров/час

Схема расположения плит покрытия.

Стадия	Лист	Листов
РД	22	

РОСИНЖСТРОЙИМПЕКС

Схема расположения стеновых панелей

по оси „А"
(для варианта питьевых вод)

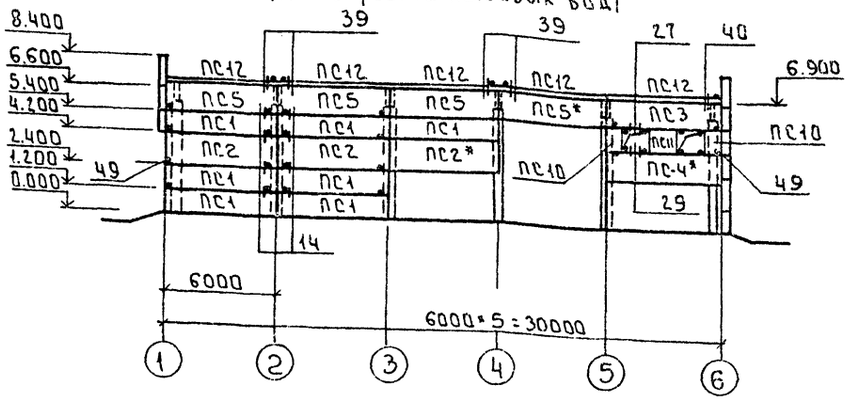

по оси „Б"

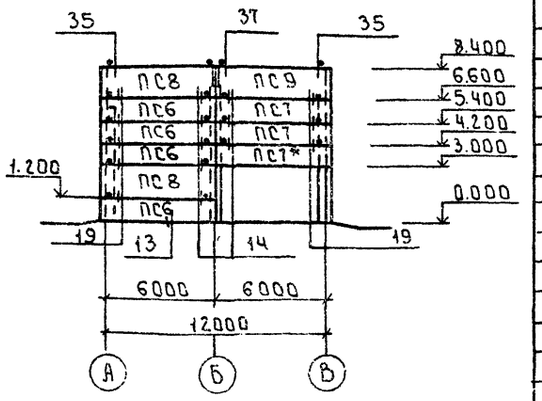

Схема расположения стеновых панелей

по оси „В"

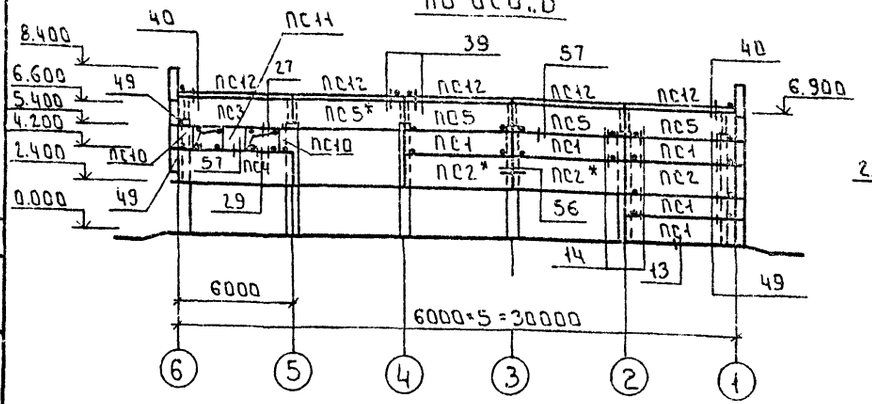

по оси „1"

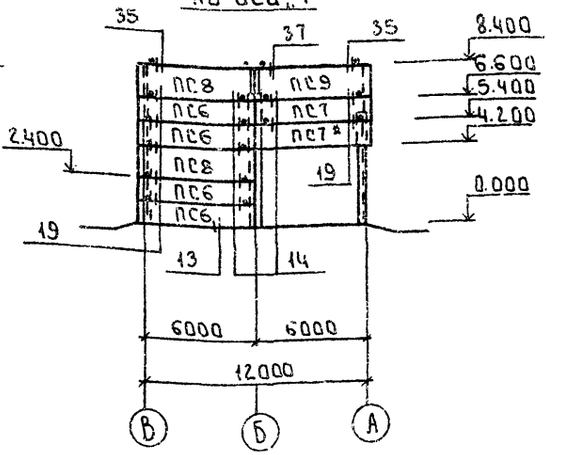

по оси А
(для варианта сточных вод)

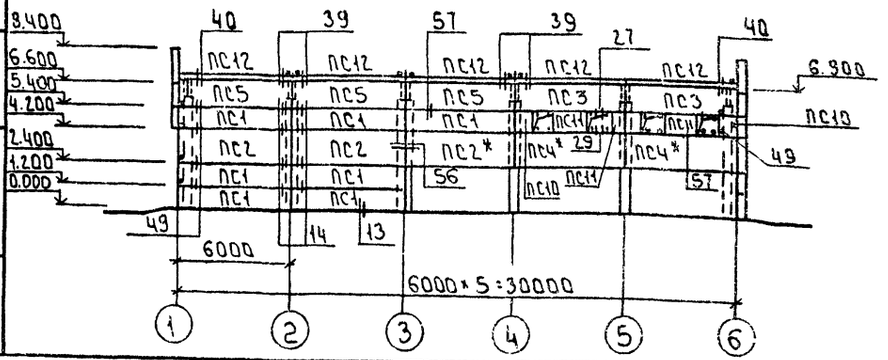

Альбом 3

Спецификация к схеме расположения стеновых панелей

Марка, поз.	Обозначение	Наименование	Кол. питьевая вода	Кол. сточные воды	Масса ед. кг	Примеч.
		Панели стеновые				
ПС1	1.030.1-1.1-1 05-06	ПС60.12.3,0-3.Л-31	12	14	2510	
ПС2	07-08	ПС60.18.3,0-2Л-31	6	6	3760	
ПС3	ТП 901-7-17.90- КЖ.И.09	ПС60.15.3,0-3.Л-А	2	3	3140	
ПС4	КЖ.И.09	ПС60.18.3,0-2.Л-А	2	3	3760	
ПС5	1.030.1-1.1-1 06-07	ПС60.15.3,0-3.Л-35	8	7	3140	
ПС6	25-01	ПС63.5.12.3,0-3.Л-2.31	7	7	2660	
ПС7	17-01	ПС63.5.12.3,0-3.Л-1.31	5	5	2660	
ПС8	17-03	ПС63.5.18.3,0-2.Л-2.31	4	4	3990	
ПС9	17-03	ПС63.5.18.3,0-2.Л-1.31	2	2	3990	
ПС10	58-02	2ПС6.12.3,0-Л	4	4	250	
ПС11	60-02	2ПС12.12.3,0-Л	2	4	500	
ПС12	1.030.1-1.2-1 6.000	ПК60.7,5-Л	10	10	1400	
		Элементы соединительные				
Т3	1.030.1-1. 4-1 -120	Т3	62	66	0.4	
Т5	-130	Т5	12	12	0.4	
Т8	-140	Т8	16	16	0.5	
Т9	-150	Т9	4	4	0.4	
Т10	150-01	Т10	16	16	1.3	
	1.030.1-1.3-2-514	Лист 8×80×140 ГОСТ 19903-74 / С235 ГОСТ 27772-88	16	24	0.7	
А3	1.030.1-1.0-3-2403	А3	30	30	0.4	
А4	-2404	А4	20	20	1.5	
	1.030.1-1.3-2-516	Лист 6×60×250 ГОСТ 19903-74 / С235 ГОСТ 27772-88	4	4	0.71	
		ф40 АI ГОСТ 5781 82 е=1000	22	26	9.9	

1 Стеновые панели приняты из легкого бетона на пористых заполнителях с плотностью $\rho = 900$ кг/м³.
2 Панели, отмеченные знаком *, монтировать после возведения кирпичной кладки. На схемах кирпичные стены условно не показаны.
3 Монтажные узлы, замаркированные на данном листе, см. серию 1.030.1-1 вып. 3-3
4 Крепление карнизных панелей к подкарнизной панели см. документ серии 1.030.1-1. 0-3-2400.

Согласовано

Инв. № подл. | Подпись и дата | Взам. инв. №

Привязан		ТП 901-7-17.90	КЖ
Инв. №	Провер. Антонова	Хлораторная для обеззараживания питьевых и сточных вод производительностью 50кг. хлора в час	Стадия РД / Лист 23 / Листов
	Разраб. Стригина	Схемы расположения стеновых панелей	Росинжстроимпекс
	Н. контр. Кузнецов		

24582-03 33

Альбом 3

Схема расположения плит перекрытия на отм. 3.300

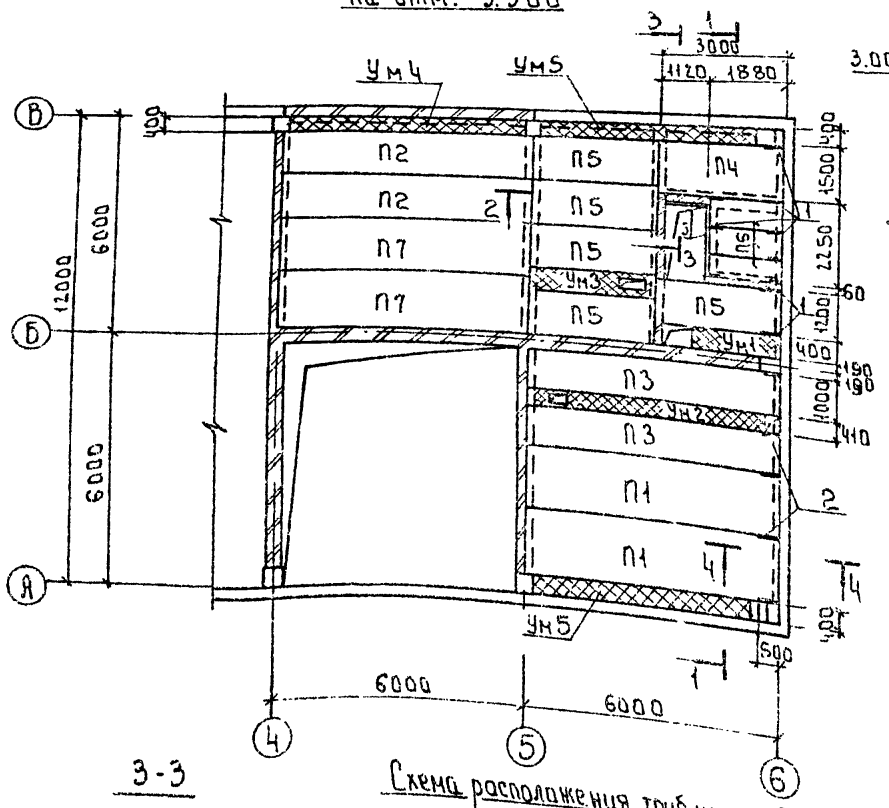

1-1

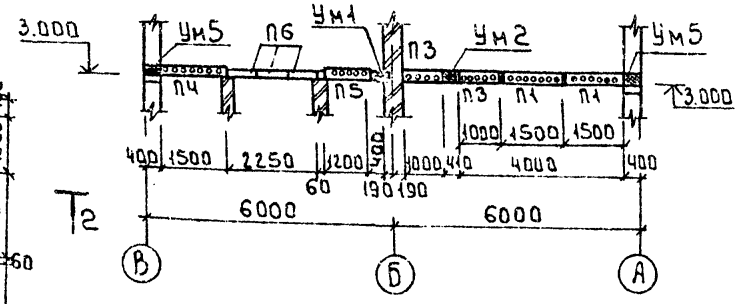

2-2

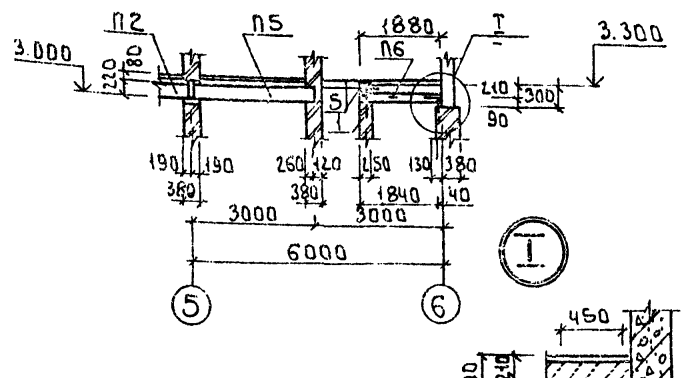

3-3

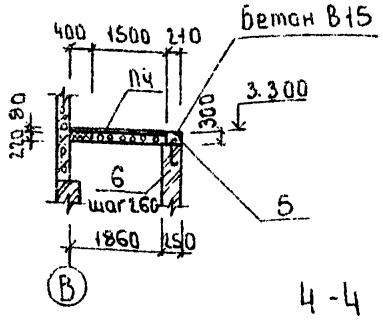

Схема расположения труб на отм. 3.300

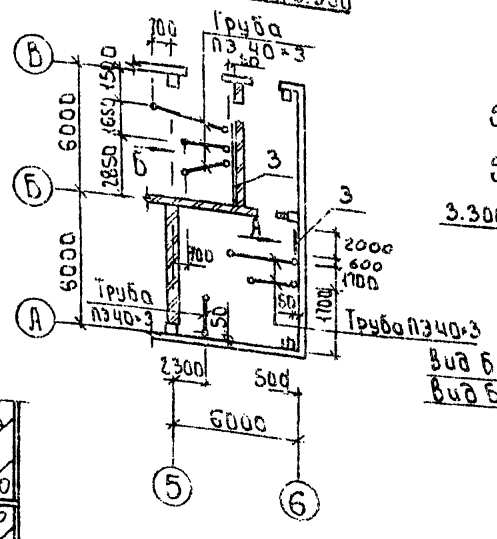

4-4

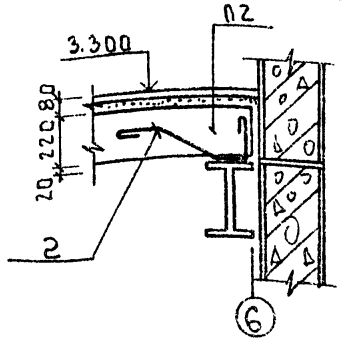

Вид А:Б

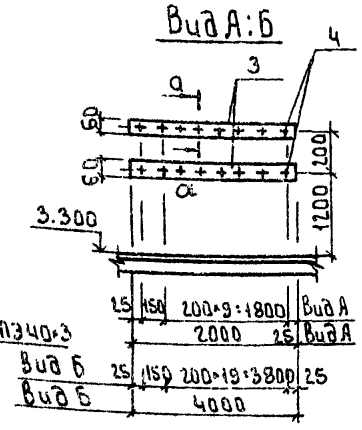

а-а

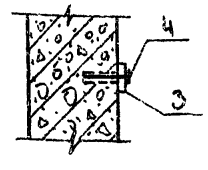

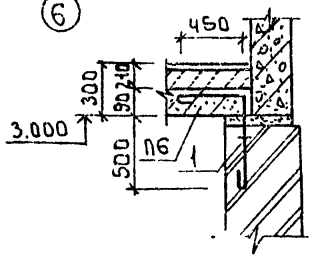

Спецификация к схеме расположения плит перекрытия

Марка	Обозначение	Наименование	Кол. шт.	Масса ед. кг	Примеч.
		Плиты перекрытия			
П1	1.141-1.63200-07	ПК60.15-6АтVт-П	2	2800	
П2	1.141-1.63300-01	ПК60.12-8АтVт-П	2	2100	
П3	1.141-1.63400-07	ПК60.10-6АтVт-П	2	1725	
П4	1.141-1.61200-02	ПК30.15-8АтVт-П	1	1425	
П5	1.141-1.61300-02	ПК30.12-8АтVт-П	5	1080	
П6	3.006.1-2.87.2-14	П14д-3	3	310	
П7	1.141-1. 200-01	ПК60.15-8АтVт-П	2	2800	
		Участки монолитные			
Ум1	лист25	Ум1	1		
Ум2	лист25	Ум2	1		
Ум3	лист25	Ум3	1		
Ум4	лист25	Ум4	1		
Ум5	лист25	Ум5	2		
		Элементы соединительные			
1		ф10АI ГОСТ5781-82 ℓ=1130	11		
2		ф10АI ГОСТ5781-82 ℓ=750	6		
3		Полоса 6-6-60ГОСТ103-76 / ВСт3кп3-1ГОСТ535-88	6.0		п.м
4	1.1761.00.00.000.	Дюбель ДРК-М10	34		
5	1.400.-15. В1	Изделие закладное МН540	3.4		п.м
6		ф10АI ГОСТ5781-82; ℓ=880	4		

1 Плиты перекрытия укладывать по свежеуложенному цементно-песчаному раствору толщиной 20мм. Швы между плитами тщательно забить бетоном В15.
2 Плиты перекрытия связать между собой через петли.
3 Полезная нормативная нагрузка на перекрытие принята 3.96 кПа
4 При устройстве чистого пола на плиты перекрытия укладывать полиэтиленовые трубы. Выводы полиэтиленовых труб из подливок пола защитить отрезками тонкостенных стальных труб, которые должны быть выведены выше пола на 200мм. Трубы учтены на листах ЭМ.

Ведомость деталей

Поз.	Эскиз
1	450 550
2	150 212 100 150
6	750

Согласовано
Раздел ВС Нарциссова
Раздел ЭМ Гусева
Инв. № подл. | Подпись и дата | Взам. инв. №

т.п. 901-7-17.90 КЖ

Привязан

Инв. №

Провер.	Антонова	
Разраб.	Стригина	
Разраб.	Мирошниченко	
Н. контр.	Кузнецов	

Клораторная для обеззараживания питьевых и сточных вод производительностью 50кг хлора в час

Схема расположения плит перекрытия и труб на отм. 3.300

Стадия	Лист	Листов
РД	24	

Росинистройимпекс

24582 03 34

Формат А2

Альбом 3

Ум1

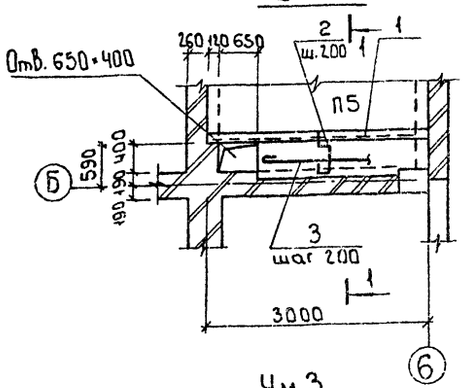

Ум2

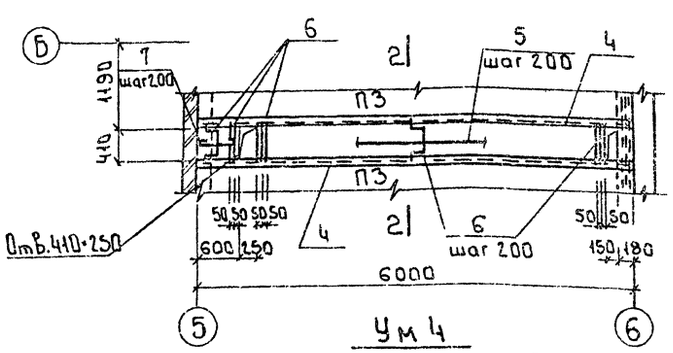

Ум3

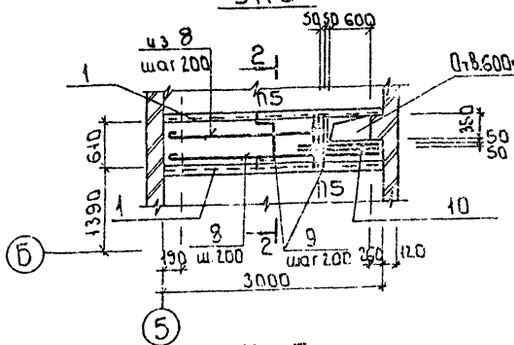

Ум4

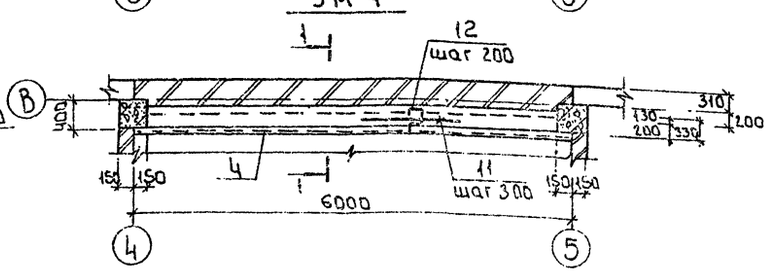

Ум5

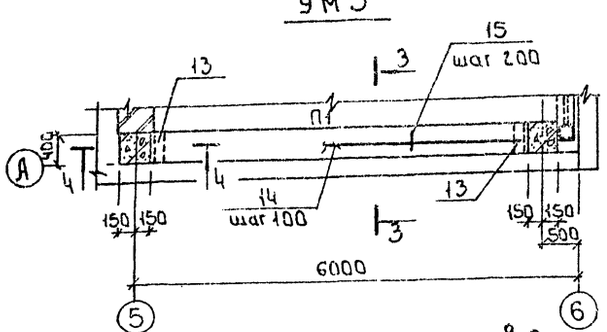

1-1

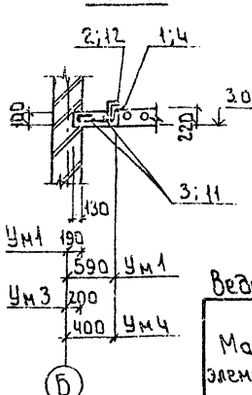

2-2

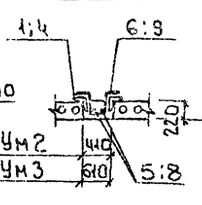

3-3

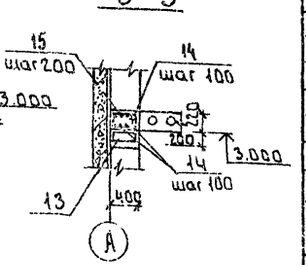

4-4

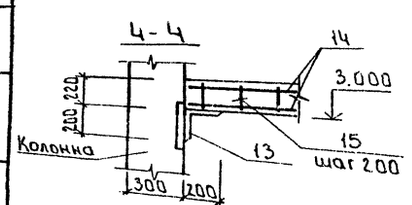

Ведомость деталей

Поз	Эскиз
2	70, 200, 500, 200, 60
6	60, 200, 380, 200, 60
9	60, 200, 580, 200, 60
12	150, 200, 300, 200, 60
15	435, 180, 255

Ведомость расхода стали на элемент, кг

Марка элемента	Изделия арматурные					Изделия закладные				Общий расход
	Арматура класса					Прокат марки ГОСТ 27772-88				
	AI		AIII			Ст3сп5				
	ГОСТ 5781-82					ГОСТ 8509-86				
	ф6		ф10	ф16	Итого	75×75×6 L 200	L 200		Итого	
Ум1	2.06		7.68		9.74	20.1			20.1	30.44
Ум2	3.15		19.04		22.19	82.8			82.8	105.59
Ум3	2.76		11.04		13.80	41.4			41.4	55.20
Ум4	3.87		16.24		20.11	41.4			41.4	61.51
Ум5	7.28			65.04	72.32		34.2		34.2	106.52

Спецификация монолитных участков Ум1÷Ум5

Формат	Зона	Поз.	Обозначение	Наименование	Кол.	Примеч.
				Ум1		
				Детали		
		1		Уголок 75×75×6 ГОСТ 8509-86 / С245 ГОСТ 27772-88 ℓ=3000	1	20.7 кг
		2		ф10AIII ГОСТ 5781-82 ℓ=1030	12	0.64 кг
		3		ф6AI ГОСТ 5781-82 ℓ=2330	4	0.52 кг
				Материалы		
				Бетон В15	0.11	м³
				Ум2		
				Детали		
		4		Уголок 75×75×6 ГОСТ 8509-86 / С245 ГОСТ 27772-88 ℓ=6000	2	41.4 кг
		5		ф6AI ГОСТ 5781-82 ℓ=4930	3	1.09 кг
		6		ф10AIII ГОСТ 5781-82 ℓ=900	34	0.56 кг
		7		ф6AI ГОСТ 5781-82 ℓ=700	3	0.16 кг
				Материалы		
				Бетон В15	0.52	м³
				Ум3		
				Детали		
		1		Уголок 75×75×6 ГОСТ 8509-86 / С245 ГОСТ 27772-88 ℓ=3000	2	20.7 кг
		8		ф6AI ГОСТ 5781-82 ℓ=3100	4	0.63 кг
		9		ф10AIII ГОСТ 5781-82 ℓ=1100	14	0.68 кг
		10		ф10AIII ГОСТ 5781-82 ℓ=1250	2	0.77 кг
				Материалы		
				Бетон В15	0.3	м³
				Ум4		
				Детали		
		4		Уголок 75×75×6 ГОСТ 8509-86 / С245 ГОСТ 27772-88 ℓ=6000	1	41.4 кг
		11		ф6AI ГОСТ 5781-82 ℓ=5800	3	1.29 кг
		12		ф10AIII ГОСТ 5781-82 ℓ=910	29	0.56 кг
				Материалы		
				Бетон В15	0.5	м³
				Ум5		
				Детали		
		13		Уголок 200×200×12-Б ГОСТ 8509-86 / С345-3 ГОСТ 27772-88 ℓ=350	2	17.1 кг
		14		ф16AIII ГОСТ 5781-82 ℓ=5150	8	8.13 кг
		15		ф6AI ГОСТ 5781-82 ℓ=1230	26	0.28 кг
				Материалы		
				Бетон В15	0.47	м³

Привязан

Инв. № подл. | Подпись и дата | Взам. инв. №

Гл. инж. проекта	Антонова		
Нач. отд.	Стрижина		
Н. контр.	Кузнецов		

т.п. 901-7-17.90 КЖ

Хлораторная для обеззараживания питьевых и сточных вод производительностью 50 кг хлора в час.

Стадия	Лист	Листов
РД	25	

Монолитные участки Ум1 ... Ум5

Росинжстроинпроект

24582-03 35

Альбом 3

Схема расположения Венткамеры на отм. 3.300

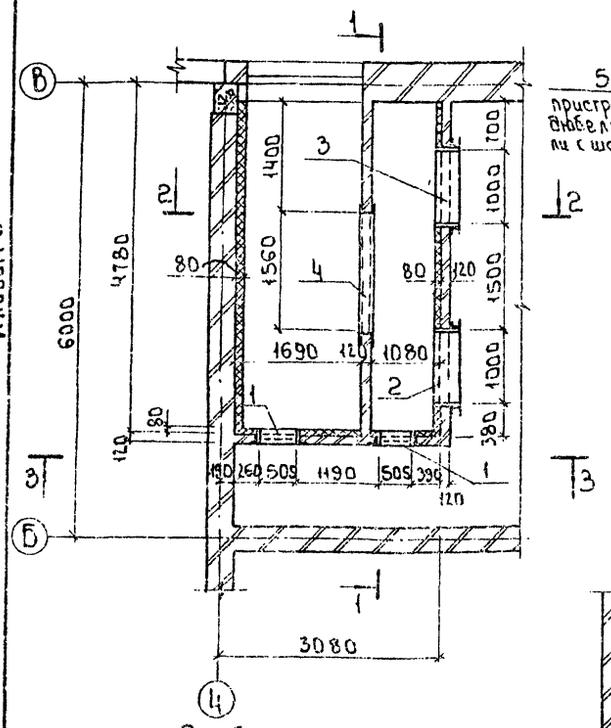

1 - 1

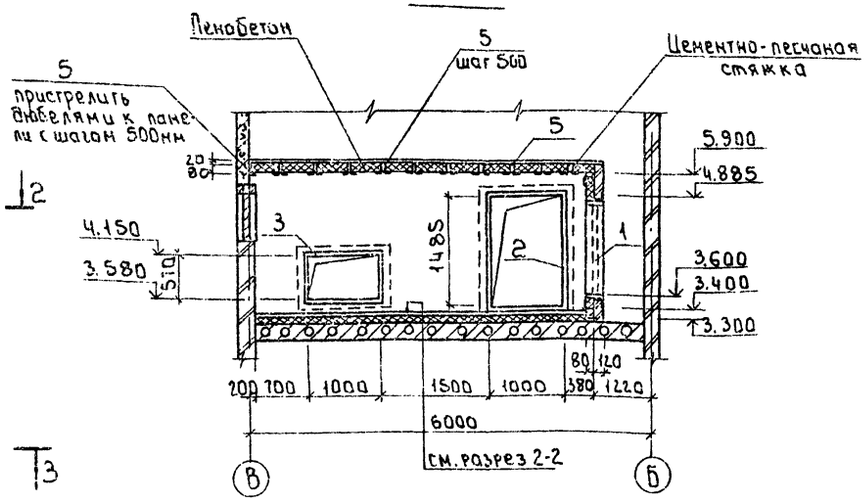

3 - 3

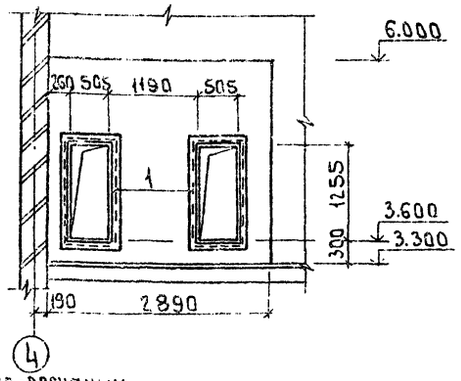

2 - 2

Штукатурка цементно-песчаным раствором по металлической сетке - 20мм
Утеплитель - плиты минераловатные - 80мм
Кирпичная стенка - 120мм

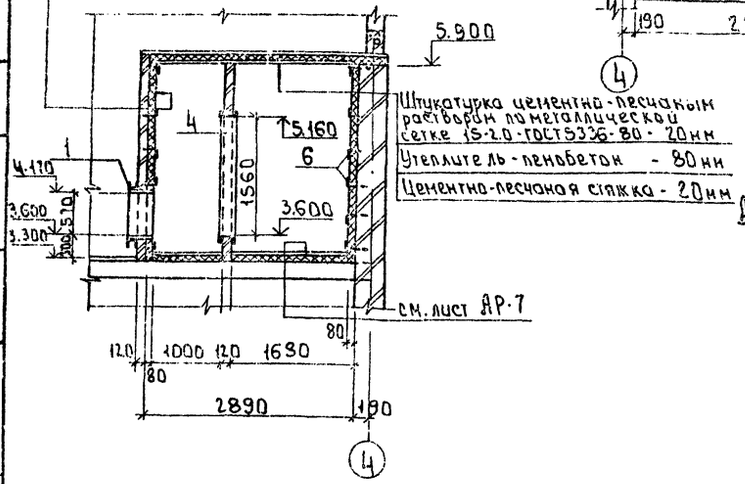

Штукатурка цементно-песчаным раствором по металлической сетке 15-2.0-ГОСТ5336-80 - 20мм
Утеплитель - пенобетон - 80мм
Цементно-песчаная стяжка - 20мм

Деталь крепления утеплителя к стене

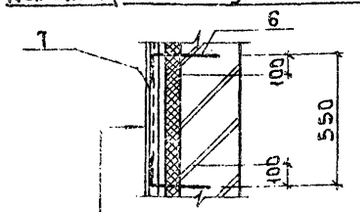

Штукатурка цементным раствором по металлической сетке 15-20
ГОСТ 5336-80 - 20 мм
Утеплитель - 80 мм
Кирпичная стенка - 120 мм

Спецификация к схеме расположения Венткамеры

Марка	Обозначение	Наименование	Кол.	Масса кг	Примеч.
		Рамы металлические			
1	ТП901-7-17.90 - КЖ.И10	РМ1	2	39.0	
2	01	РМ2	1	93.75	
3	ТП901-7-17.90 - КЖ.И011	РМ3	1	32.8	
4	01	РМ4	4	86.0	
5		Уголок 75×75×6 ВГОСТ8509-86 С235 ГОСТ27772-88 ℓ=3200	22	22.0	
6		ф6 АI ГОСТ5781-82 ℓ=380	85	0.08	
7	ГОСТ5336-80	Сетка 15-2.0	38.0	2.66	м²

Ведомость деталей

Поз.	Эскиз
6	100 С200

1 Утеплитель крепить к стенам на анкерах поз.6.
2 Материал металлоконструкций - С235 по ГОСТ 27772-88.
3 Сварку производить электродами Э42 (ГОСТ 9467-75) катет сварного шва - 4мм.
4 Металлоконструкции окрасить масляной краской (ГОСТ 8292-85) за два раза.
5 При возведении кирпичных стен заложить анкера (поз. 6) с шагом 500 мм в шахматном порядке

Согласовано
Раздел ВС Нарицкова
Инв. № подл. | Подпись и дата | Взам. инв.

Привязан			ТП 901-7-17.90	КЖ
Инв. №	Провер. Антонова		Хлораторная для обеззараживания питьевых и сточных вод производительностью 50кг хлора в час	Стадия РД / Лист 26 / Листов
	Разраб. Стрижина		Схема расположения Венткамеры на отм 3.300	Росинжстройимпекс
	Н.контр. Кузнецов			

24582-03 36

Ф... А2

Альбом 3

Ведомость рабочих чертежей основного комплекта марки КМ

Лист	Наименование	Примечан.
1	Общие данные. Ведомость металлоконструкций	
	по видам профилей.	
2	Общие данные. Техническая специфика-	
	ция металла (начало).	
3	Общие данные. Техническая специфика-	
	ция металла (окончание).	
4	Схемы расположения подвесных путей и	
	монорельса.	
5	Схема расположения площадок и лестниц.	
6	Схема расположения площадок и лестниц.	
	Узлы.	
7	Труба вытяжная	

Ведомость ссылочных и прилагаемых документов

Обозначение	Наименование	Примечан.
	Ссылочные документы	
1.426.2-6 вып. 1	Балки путей подвесного транспорта	
1.450.3-6 вып. 1	Лестницы, площадки, стремянки и ограждения стальные производственных зданий промышленных предприятий	

Ведомость спецификаций

Лист	Наименование	Примечан.
5;6	Спецификация к схеме расположения	
	площадок и лестниц.	

Ведомость металлоконструкций по видам профилей

Наименование конструкций по номенклатуре прейскуранта № 01-09	Позиции по прейскуранту №01-09	№ п.п	Код конструкций	Масса конструкций т: Всего стали повышенной и высокой прочности	По видам профилей стали: Балки и швеллеры	Крупносортная сталь	Среднесортная сталь	Мелкосортная сталь	Толстолистовая сталь	Универсальная сталь	Тонколистовая сталь	Гнутые и гнутосварные			Всего	Количество, шт	Серия типовых конструкций
1	2	3	4	5	6	7	8	9	10	11	12	13	14	15	16	17	18
Балки площадок	689	1	526391		0,36 / 0,45	0,051 / 0,082			0,093 / 0,185						0,51 / 0,73		
Монорельсы прямые звенья	18	2	526235		2,21	0,031			0,155						2,42		
Балки для подвешивания монорельсов	24	3	526235		0,165	0,113			0,257			0,082			0,623		
Труба вытяжная	629	4	526353					0,103	3,677						3,82		
Площадки, лестницы, ограждение		5	526391			0,1 / 0,22			0,2 / 0,46		0,23 / 0,53	0,78 / 1,44			1,31 / 2,65		1.450.3-6 вып.1
															0,56 / 0,863		
															0,365 / 0,48		
Итого		6			2,735 / 2,825	1,295 / 0,446		0,103 / 0,103	4,382 / 4,734		—	—			8,68 / 10,24		

В числителе указана масса конструкций для варианта обеззараживания сточных вод; в знаменателе ——— масса конструкций для варианта обеззараживания питьевых вод.

Масса конструкций дана с учетом массы наплавленного металла в размере 1% и уточнения массы конструкций в деталировочных чертежах в размере 2,7% массы профилей.

1. Работы по изготовлению и монтажу металлических конструкций выполнять в соответствии с требованиями СНиП 3.03.01-87 и СНиП III-18-75*.
2. Все сварные соединения выполнять по ГОСТ 5264-80 Типы швов: Н1; Т3
3. Сварку производить электродами Э42 (ГОСТ 9467-75) катет шва - 8мм.
4. Металлические конструкции в осях Ч-Б", „Б-В" окрасить масляной краской по ГОСТ В2"92-85 за 2 раза по грунтовке ГФ-021 по ГОСТ 26129-82
   Все остальные металлоконструкции окрасить:
   - грунтовка ХС-010 (ГОСТ 9355 81) - 2 слоя;
   - эмаль ХВ-785 (ГОСТ 7313-75) - 2 слоя;
   - лак ХВ-784 (ГОСТ 7313-75) - 2 слоя

   Общая толщина слоев - 90 ÷ 120 мкм

Типовой проект разработан в соответствии с действующими нормами и правилами, и предусматривает в части металлических конструкций мероприятия обеспечивающие взрывную, взрывопожарную и пожарную безопасность при правильной эксплуатации здания.

Главный конструктор (Кузнецов)

Инв.№ подл. | Подп. и дата | Взам. инв.№

Привязан

Инв.№

ТП 901-7-17.90 КМ

Провер.	Антонова		
Разраб.	Мирошниченко		
Н.контр.	Кузнецов		

Хлораторная для обеззараживания питьевых и сточных вод производительностью 50кг хлора в час. | Стадия: Р.Д. | Лист: 1 | Листов: 7

Общие данные. Ведомость металлоконструкций по видам профилей | Росинжстройимпекс

Вид профиля и ГОСТ, ТУ	Марка металла и ГОСТ или ТУ	Обозначение и размер профиля мм	№ п.п	Код: Марки металла	Код: Вида профиля	Код: Размера профиля	Количество, шт	Длина, мм	Масса металла по элементам конструкций, т: Подвесные пути (код 526235)	Балки площадок: Вариант сточных вод (526391)	Балки площадок: Вариант питьевых вод (526391)	Труба вытянная (526353)	Общая масса, т: Вариант сточных вод	Вариант питьевых вод	Масса потребности в металле по кварталам (заполняется изготовителем), т: I	II	III	IV	Заполняется ВЦ
1	2	3	4	5	6	7	8	9											
Балки двутавровые ГОСТ 19425-74	С 255 по ГОСТ 27772-88	I24М	1			53899			0,70				0,70	0,70					
		I36М	2			53929			1,45				1,45	1,45					
	Итого		3						2,15				2,15	2,15					
Всего профиля			4						2,15				2,15	2,15					
Балки двутавровые широкополочные ГОСТ 26020-83	С 245 по ГОСТ 27772-88	I36БI	5							0,21	0,21		0,21	0,21					
		I23БI	6						0,16				0,16	0,16					
	Итого		7		24511				0,16	0,21	0,21		0,37	0,37					
Всего профиля			8			25166				0,14	0,23		0,14	0,23					
Швеллеры ГОСТ 8240-72*	С 235 по ГОСТ 27772-88	С14	9							0,14	0,23		0,14	0,23					
	Итого		10						0,03				0,03	0,03					
Всего профиля			11							0,03	0,05		0,03	0,05					
Сталь угловая равнополочная ГОСТ 8509-86	С 245 по ГОСТ 27772-88	L100х7	12						0,03	0,03	0,05		0,06	0,08					
		L90х6	13						0,02				0,02	0,02					
		L75х6	14						0,07	0,02	0,03		0,09	0,10					
	Итого		15						0,09	0,02	0,03		0,11	0,12					
	С 235 по ГОСТ 27772-88	L50х5	16						0,12	0,05	0,08		0,17	0,20					
		L63х5	17		21113				0,02				0,02	0,02					
	Итого		18			22241			0,02				0,02	0,02					
Всего профиля			19									0,10	0,10	0,10					
Сталь угловая неравнополочная ГОСТ 8510-86	С 245 по ГОСТ 27772-88	L125х80х8	20						0,05				0,01	0,06	0,06				
	Итого		21		11118				0,05				0,01	0,06	0,06				
Всего профиля			22																
Сталь круглая ГОСТ 2590-88	Ст3пс по ГОСТ 380-88	·22	23																
Сталь листовая горячекатаная ГОСТ 19903-74	С235 ГОСТ 27772-88	S6	24																
	Итого		25																

Инв.№ подл. | Подп. и дата | Взам. инв.№

Привязан:

Инв.№

ТП 901-7-17.90			КМ
Хлораторная для обеззараживания питьевых и сточных вод производительностью 50 кг. хлора в час.	Стадия: РД	Лист: 2	Листов:
Общие данные. Техническая спецификация металла (начало).	Росинжстройимпекс		
Провер. Антонова			
Разраб. Мирошниченко			
Н.контр. Кузнецов			

Вид профиля и ГОСТ, ТУ	Марка металла и ГОСТ или ТУ	Обозначение и размер профиля мм	№ п.п	Код: Марки металла	Код: Вид профиля	Код: Размер профиля	Количество, шт	Длина, мм	Масса металла по элементам конструкций, т: Подвесные пути (код 526235)	Балки площадок: Вариант сточных вод (526391)	Балки площадок: Вариант питьевых вод (526391)	Труба вытянная (526353)	Общая масса, т: Вариант сточных вод	Вариант питьевых вод	Масса потребности в материалах по кварталам (заполняется изготовителем), т: I	II	III	IV	Заполняется ВЦ
1	2	3	4	5	6	7	8	9											
Сталь листовая горячекатаная ГОСТ 19903-74	С 255 по ГОСТ 27772-88	S8	24						0,05	0,02	0,02	3,00	3,07	3,07					
		S10	25						0,10	0,01	0,01	0,10	0,21	0,21					
		S14	26						0,20				0,20	0,20					
		S20	27									0,46	0,46	0,46					
	ГОСТ 27772-88																		
	Итого		28						0,35	0,03	0,03	3,56	3,94	3,94					
Всего профиля			29		71110				0,40	0,03	0,03	3,57	4,00	4,00					
Сталь листовая рифлен. ГОСТ 8568-77	Ст3кп3-1 ГОСТ 380-88	S4	40							0,06	0,15		0,06	0,15					
	Итого																		
Всего профиля			41		71331					0,06	0,15		0,06	0,15					
Сталь холодногнутая ГОСТ 8278-83	Ст3сп5-1 ГОСТ 380-88	L80х50х4	42						0,08				0,08	0,08					
	Итого																		
Всего профиля			43		73007				0,08				0,08	0,08					
Итого масса металла			44						2,93	0,49	0,70	3,67	7,09	7,30					
Площадки лестницы ограждения			45										1,26	2,55					
Всего масса металла			46										8,35	9,85					
В том числе по маркам	С 235		47						0,14	0,16	0,26	0,01	1,57						
	С 245		48						0,21	0,24	0,26		0,45	0,47					
	С 255		49						2,50	0,03	0,03	3,56	6,09	6,09					
	Ст3пс		50									0,10	0,10	0,10					
	Ст3кп3-1		51							0,06	0,15		0,06	0,15					
	Ст3сп5-1		52						0,08				0,08	0,08					
Масса поставки элементов по кварталам (заполняется заказчиком), т	I		53																
	II		54																
	III		55																
	IV		56																

Взам. инв.№ | Подп. и дата | Инв.№ подл.

Привязан

Инв.№

ТП 901-7-17.90			КМ
Хлораторная для обеззараживания питьевых и сточных вод производительностью 50 кг. хлора в час.	Стадия: РД	Лист: 3	Листов:
Общие данные. Техническая спецификация металла (окончание).	Росинжстройимпекс		
Провер. Антонова			
Разраб. Мирошниченко			
Н.контр. Кузнецов			

Альбом 3

Схема расположения подвесных путей на отм. 2.600 и 5.400

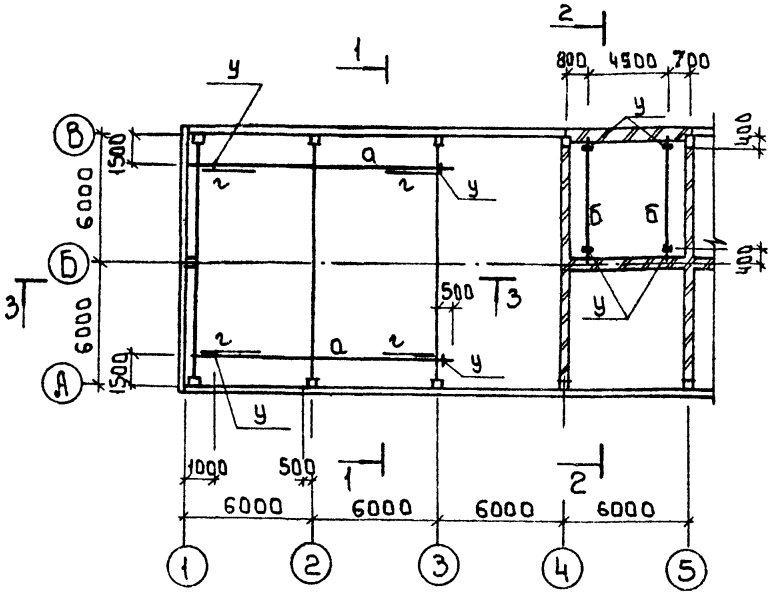

Схема расположения монорельса на отм. 5.400.

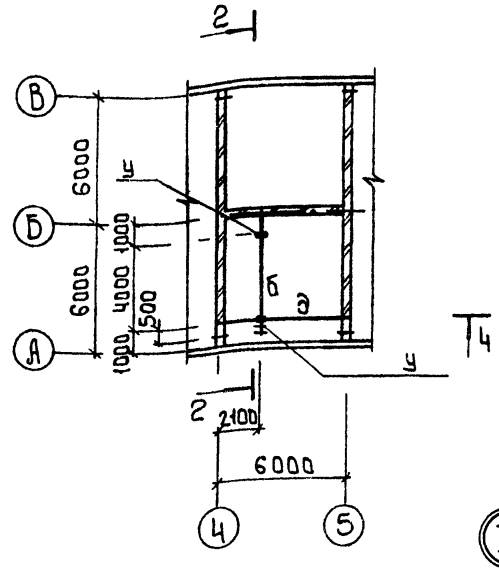

Ведомость элементов

Марка	Сечение: Эскиз	Поз.	Состав	Опорные усилия: М	N		Группа конструкций	Марка металла	Примеч.
а	I	1	I 36М			60.0	2	С255	
б	I	2	I 24 М			18.0	2	С255	
в	⊐ С	3	С80×50×4				4	Ст3пс6-1	
г	L	4	L63×5				4	С235	
у	L	5	L100×7				4	С245	
д	I		I 23Б1				2	С245	

1 - 1

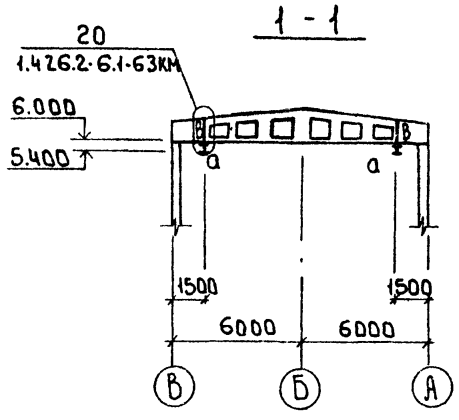

2 - 2

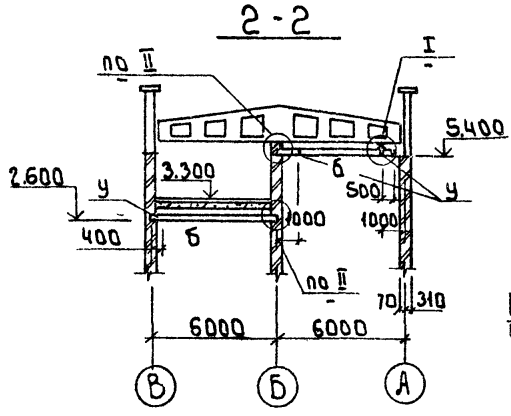

3 - 3

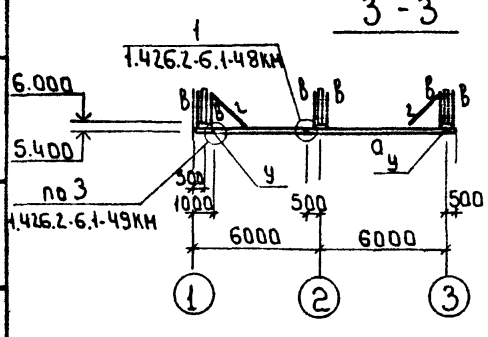

4 - 4

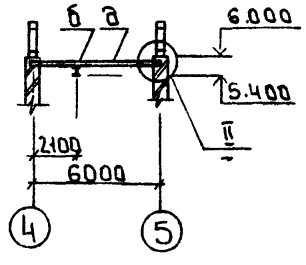

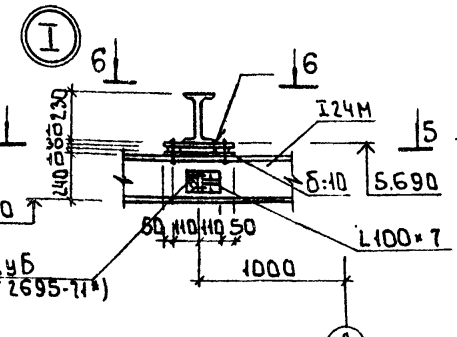

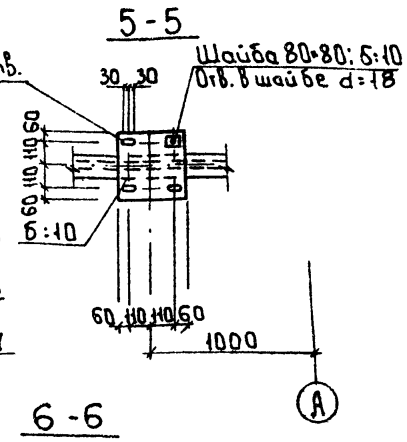

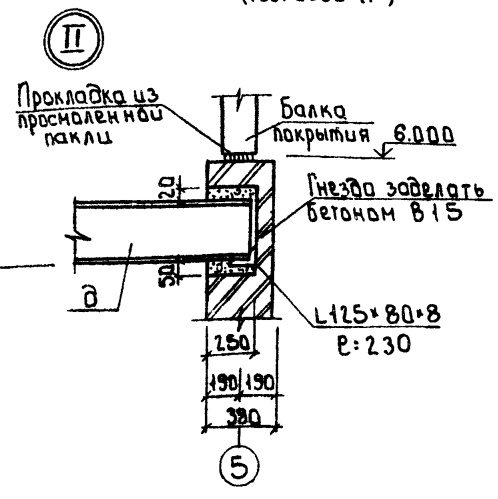

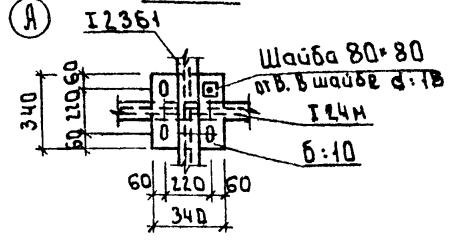

1 Подвесные пути „а" крепятся к стропильным балкам болтами М16 через пластины S=14мм.
2 Монорельсы „б" крепятся к балкам „д" болтами М12 через пластины S=10мм.
3 Покраску см. лист 1. На оцинкованную поверхность краска не наносится.

Росинжстройимпекс внес изменения в типовой проект 901-7-17.90 (альбом 3, лист КМ-4) в помещении насосной изменено расстояние между подвесными путями — 4000 мм на 4500 мм и привязка их к осям здания — 1100 мм на 800 мм и 900 мм на 700 мм.

Автор проекта — Росинжстройимпекс (адрес: 101819, Москва, пер. Фуркасовский, 12/5).

Поставщик — АПП ЦИТП.

(Основание: письмо Росинжстройимпекса от 15.07.91 № 18/3-393) ЦТП 10-91-31

Согласовано
Москва К. Левина
Инв. № подл. | Подпись и дата | Взам. инв. №

					т.п. 901-7-17.90		КМ
Привязан							
					Лабораторная для обеззараживания питьевых и сточных вод производительностью 50кг хлора в час.	Стадия	Лист	Листов
				Провер.	Антонова		РД	4	
				Разраб.	Стрыгина				
Инв. №				Н. контр.	Кузнецов		Схемы расположения подвесных путей и монорельса.	Росинжстройимпекс	

Альбом 3

Схема расположения площадок и лестниц.

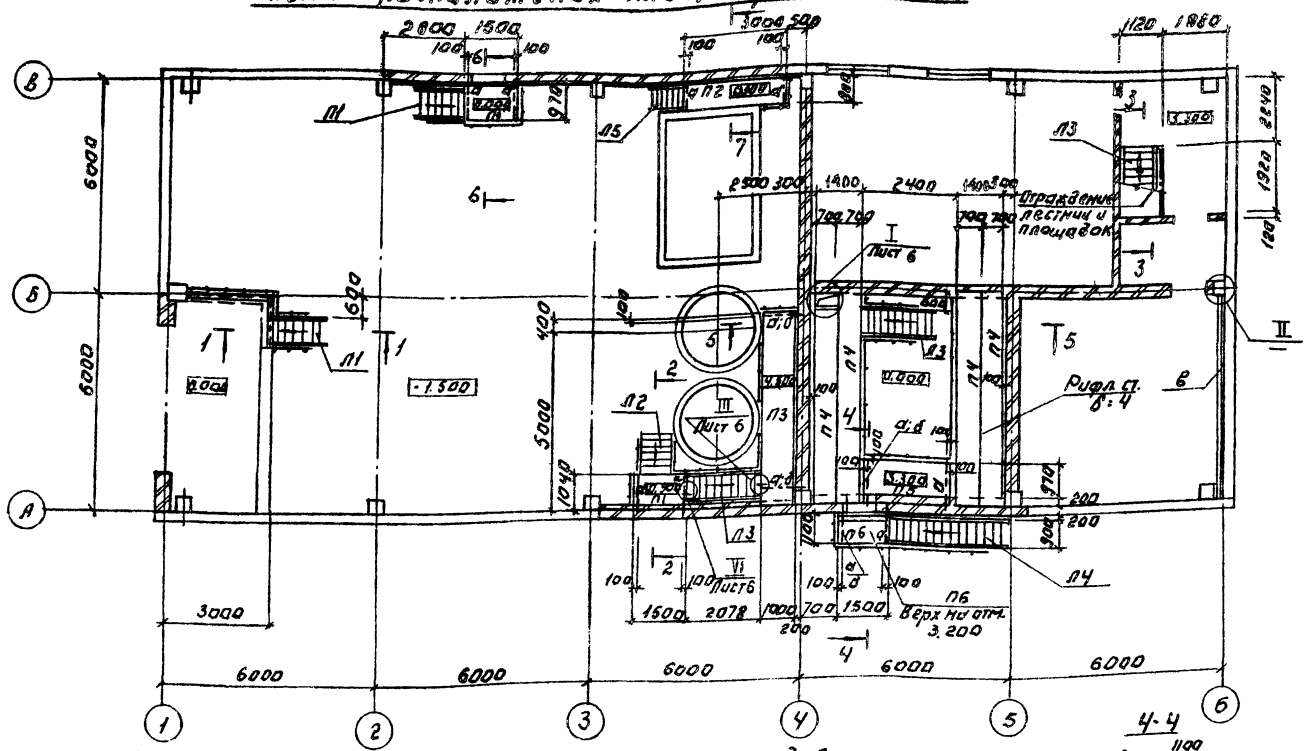

1-1

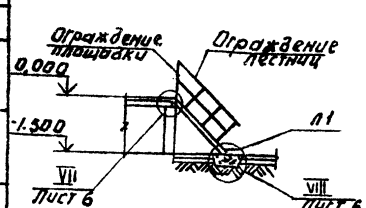

2-2

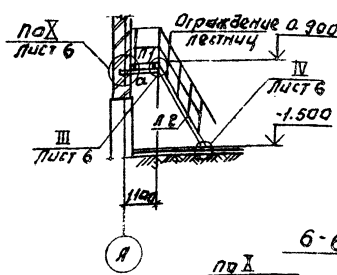

3-3

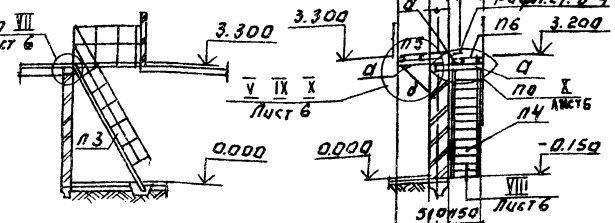

4-4

Скруббер

5-5

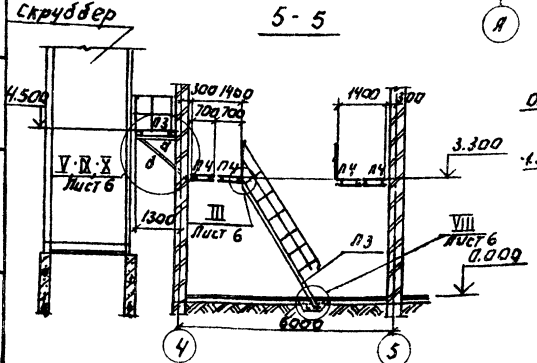

6-6

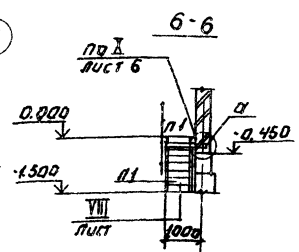

7-7

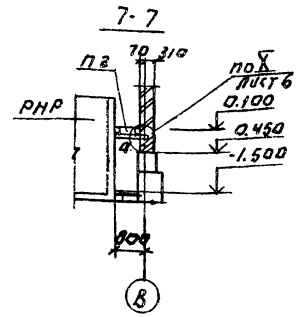

Спецификация к схеме расположения площадок и лестниц (начало)

Марка поз.	Обозначение	Наименование	Кол. шт. на 1 эт.	Кол. шт. на 2 эт.	Масса ед. кг	Примеч.
Л1	1.450.3-6.1.1.1.0.1.0.0-01	Лестница ЛХФ 45-18.9	2	2	81.2	
Л2	1.450.3-6.1.12.02.0.0-03	ЛХФ 60-24.9	1	1	77.1	
Л3	-07	ЛХФ 60-36.9	2	3	116.4	
Л4	1.450.3-6.1.1.1.01.00-07	ЛХФ 45-36.9	—	1	161.8	
Л5	1.450.3-6.1.12.0.1.00	ЛХФ 60-18.7	1	1	51.9	
П1	1.450.3-6.12.0.01.0.0-05	Площадка ПХФ 15.9	2	2	42.3	
П2	-10	ПХФ 30.7	1	1		
П3	1.450.3-6.32.0.0.2.0-21	ПГ8 54.9	1	1	242.6	
П4	1.450.3-6.1.2.0.0.1.0.0-16	ПХФ 60.7	—	4	187.7	
П5	-09	ПХФ 24.9	—	1	72.0	
П6	1.450.3-6.1.2.0.0.0.0-05	ПХР 15.9	—	1	41.7	
		Ограждение лестниц				
		стойки СЛХ 45Л	3	8		
		СЛХ 45П	6	6		
		СЛХ 60Л	7	11		
		СЛХ 60П	10	14		
	1.450.3-6.140.0.0.0.1-20	Поручни ЭПЛХ 45-18	3	3		
	-23	ЭПЛХ 45-36	—	1		
	-25	ЭПЛХ 60-18	1	1		
	-26	ЭПЛХ 60-24	2	2		
	-28	ЭПЛХ 60-36	2	4		
	1.450.3-6.140.0.0.0.2-20	Струны ЭСЛХ 45-18	3	3		
	-23	ЭСЛХ 45-36	—	1		
	-25	ЭСЛХ 60-18	1	1		
	-26	ЭСЛХ 60-24	2	2		
	-28	ЭСЛХ 60-36	2	4		

Ведомость элементов.

Марка	Сечение: Эскиз	Сечение: Поз.	Сечение: Состав	Опорные усилия: M тс.м	Опорные усилия: N тс	Опорные усилия: R тс	Группа констр.	Сталь по ГОСТ 27772-88	Примечание
а	[	1	[14				4	С 235	
б	∟	2	∟63х5				4	С 235	
в	I	3	I35Б1				4	С 245	

1. Полезная нагрузка на площадки - 196 кПа

Привязан:

Инв. №

Гип		ТП 901-7-17.90	КМ
Провер.	Антонова		
Разраб.	Стригина	Хлораторная для обеззараживания питьевых и сточных вод производительностью 50 кг/ч хлора в вод	Стадия: РД; Лист: 5; Листов:
Н. контр.	Кузнецов	Схема расположения площадок и лестниц.	Росинжстройнипроект

24582-03 40

Согласовано. Разделы ТХ, НВК, ВЭЗиК, ОПС. Раздел ВС передан в 3

Инв. № подл. | Подп. и дата | Взам. инв. №

Альбом 3

Спецификация к схеме расположения площадок и лестниц (окончание)

Марка поз.	Обозначение	Наименование	Кол. шт. группа на весь дом	Кол. шт. группа на одно	Масса ед.кг	Примечание
		Ограждение площадок				
		Стойки СПХ	10	25	2,2	
		СТПХ	6	2	2,8	
	1.450.3-6.14.0.0.0.01	Поручни ЭППХ-7	2	2		
	-01	ЭППХ-9	8	9		
	-03	ЭППХ-13	10	10		
	1.450.3-6.14.0.0.0.02	Струны ЭСПХ-7	2	2		
	-01	ЭСПХ-9	8	9		
	-03	ЭСПХ-13	10	10		
	1.450.3-6.14.0.0.0.03	Бордюр ЭБПХ-7	2	2		
	-01	ЭБПХ-9	8	9		
	-03	ЭБПХ-13	10	10		
		Добор ограждений				
	1.450.3-6.1 6.00.0.07	ДСУХ 45	3	4		
	1.450.3-6.1 6.00.0.08	ДСУХ 60	5	7		
	1.450.3-6.1 6.00.0.05	ДПУХ 135	3	4		
	1.450.3-6.1.6.00.0.06	ДПУХ 120	5	7		
		ДСУХ 135	3	4		
		ДСУХ 120	5	7		
	1.450.3-6.1 6.0.0.00.3	ДПУХ 45	6	8		
	1.450.3-6.1 6.0.0.0.04	ДПУХ 60	10	14		
	1.450.3-6.1 6.00.1.0.0	КТ	6	2		
	1.450.3-6.1 6.0.00.09	ДПУХ-90	5	7		
	1.450.3-6.1.6.0.0.0.10	ДСУХ-90	5	7		
	1.450.3-6.1 6.0.0.0.0.11	ДБУХ-90	5	7		
	1.450.3-6.1 6.0.0.0.12	ДППХ	19	20		
	1.450.3-6.1 6.0.0.0.013	ДСПХ	19	20		
	1.450.3-6.1.6.0.0.0.14	ДБПХ	19	20		

Привязан:

Инв. №

Инв. № подл. | Подпись и дата | Взам. инв. №

Провер.	Антонова		
Разраб.	Стригина		
Н. контр.	Кузнецов		

ТП 901-7-17.90 КМ

Хлораторная для обеззараживания литьевых и сточных вод производительностью 50 кг. хлора/час

Стадия	Лист	Листов
РД	6	

Схема расположения площадок и лестниц. Узлы.

Росинжстройниипекс

Альбом 3

Схема расположения вытяжной трубы

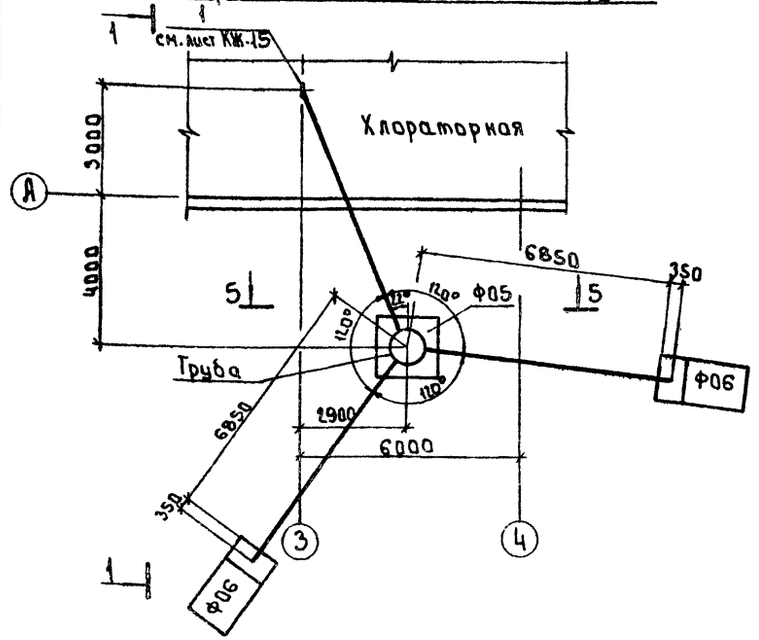

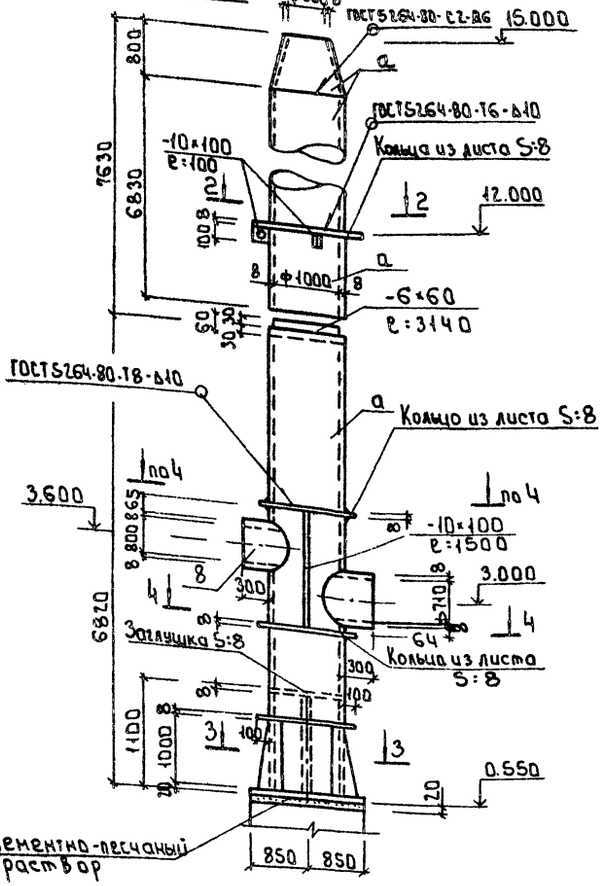

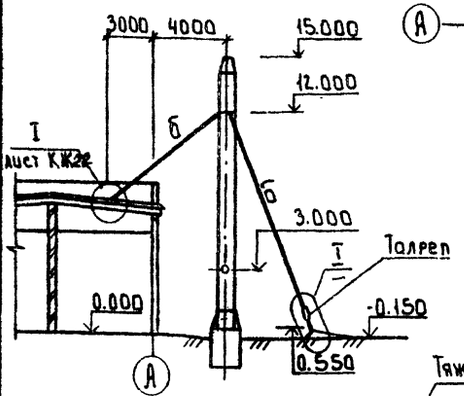

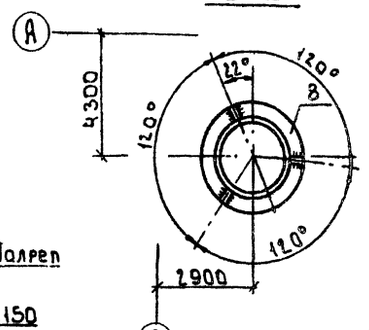

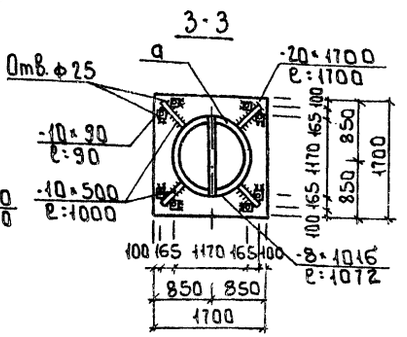

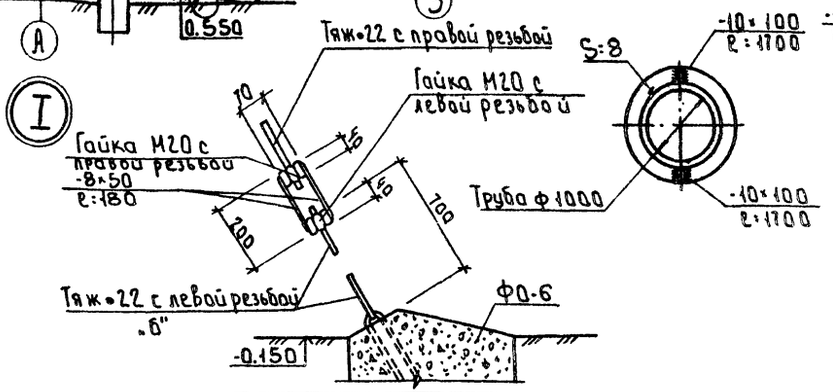

Ведомость элементов

Марка	Сечение: Эскиз	Сечение: Поз.	Сечение: Состав	Расчетные усилия: M, тс·м	Расчетные усилия: N, тс	Расчетные усилия: Q, тс	Группа конструкций	Марка металла	Примечание
а			Труба ф1000 из листа δ=8				3	С255	
б			ф22				4	Ст3пс	

1 Труба покрывается до сварки изнутри:
— Грунтовка ХС-068 (ТУ6-10-820-75) - 2 слоя;
— эмаль ХВ 785 (ГОСТ 7313-75) - 4 слоя;
— лак ХВ 784 (ГОСТ 7313-75) - 4 слоя.

2 Наружная поверхность трубы окрашивается после сварки:
— грунт ПФ-020 (ГОСТ 18186-79) - 2 слоя;
— эмаль ПФ-115 (ГОСТ 6465-76) - 4 слоя

Привязан

Инв. №

Провер.	Антонова		
Разраб.	Стрижина		
Н. контр.	Кузнецов		

т.п. 901-7-17.90 КМ

Хлораторная для обеззараживания литьевых и сточных вод производительностью 50 кг хлора в час

Труба вытяжная.

Стадия	Лист	Листов
РД	7	

Росинжстройимпекс

Инв. № подл. | Подпись и дата | Взам. инв. №

Согласовано

Альбом 3

NN п.п.	Наименование работ	Объем работ: Единица измерения	Объем работ: Количество	Нормативная трудоемкость: чел-дн.	Нормативная трудоемкость: маш-см.	Численность рабочих в смену	Число смен	Продолжительность работ (дни)
I	Подготовительный период							10
II	Основной период							
1.	Земляные работы							
	- разработка грунта	$м^3$	1349	46	9	4	2	6
	- обратная засыпка	$м^3$	521	33	8	4	2	4
2	Фундаменты							
	- бетонная подготовка	$м^3$	1016	87	6	5	2	9
	- укладка плит	$м^3$	11,7					
	- укладка блоков стен подвала	$м^3$	84,5					
	- укладка балок	$м^3$	4,6					
	- монолитные фундаменты	$м^3$	43,98					
3	Каркас							
	- установка колонн	$м^3$	11,2	28	4	5	2	3
	- монтаж балок покрытия	$м^3$	11,7					
4	Стены							
	- установка панелей наружных стен	$м^3$	117,5	68	8	5	2	7
	- кирпичная кладка стен	$м^3$	179,71	110		6	2	9
5	Покрытие							
	- укладка плит перекрытия	$м^3$	10,7	62	5	6	2	5
	- монолитные перекрытия	$м^3$	6,1					
	- укладка плит покрытия	$м^3$	27,5					
6	Металлоконструкции	т		100	2	6	2	8
	Устройство кровли	$м^2$	372	46		4	2	6
7	Двери и ворота	$м^2$	40,2	9		2	2	2
8	Окна	$м^2$	20,45	10		2	2	2
9	Устройство перегородок	$м^2$	9	2		2	2	1
10	Устройство полов	$м^2$	438,4	346		8	2	22
11	Внутренняя отделка							
	- штукатурка	$м^2$	580	221	4	5	2	22
	- окраска	$м^2$	925					
	- облицовка и футеровка	$м^2$	200,5					
12	Наружная отделка	$м^2$	634	32		4	2	4
13	Специально-строительные работы		-	211	2	6	2	18
14	Устройство венткамеры	шт	1	14		2	2	4
15	Устройство резервуара нейтрализующего раствора	шт	1	55		6	2	4
16	Устройство скрубберов	шт	2	117		6	2	10
17	Механомонтажные работы	—	—	535/519		6	2	45/43
18	Сантехнические работы	—	—	274		5	2	27
19	Электромонтажные работы	—	—	224/221		5	2	23/22
20	Разные работы	—	—	17		3	2	3
	Итого			2647/2629	48			6 мес/6 мес

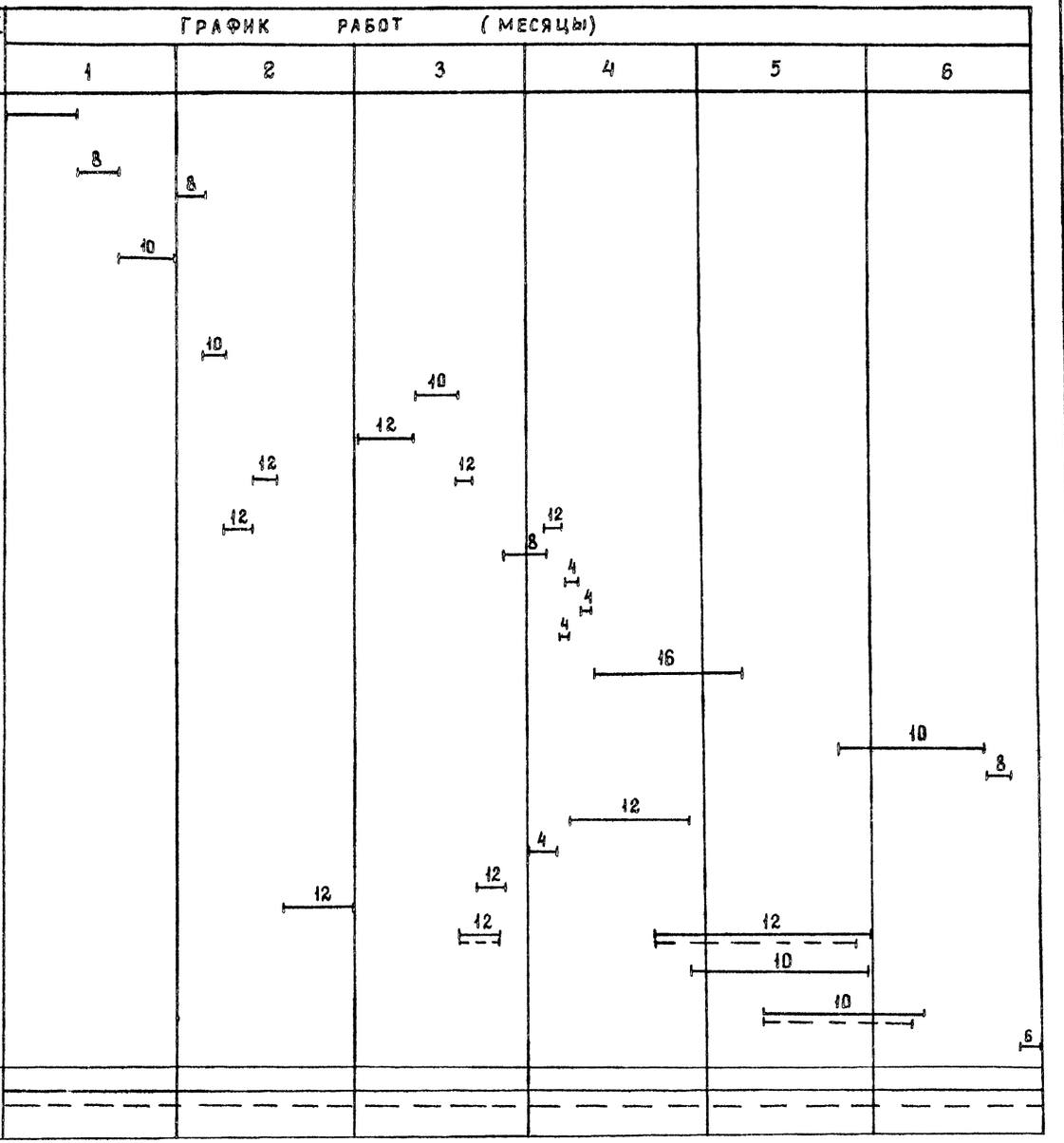

Примечание

В числителе показаны данные для хлораторной для обеззараживания питьевых вод производительностью 50 кг/час (на графике - сплошной линией);
В знаменателе показаны данные для хлораторной производительностью 25 кг/час (на графике - пунктирной линией)

		ТП 901-7-17-90	ОС
Провер.	Чухрова	Хлораторная для обеззараживания питьевых и сточных вод производительностью 50 кг/час.	Стадия: РД; Лист: 1; Листов: 1
Инж.-кат	Панина		
Зав. гр.	Чухрова	График производства работ	Росинжстроинмпекс
Н. контр	Павлова		
Нач. отд.	Григорьева		

Инв. № подл. | Подп. и дата | Взам. инв. №

Альбом 3

Ведомость рабочих чертежей основного комплекта.

Лист	Наименование	Примечание
ОВ-1	Общие данные	
ОВ-2	План на отм.- 1.500	
ОВ-3	План на отм. 3.300	
ОВ4	Схемы вентиляции П1;П2;П3;В4;В5;ВЕ1-ВЕ3	
ОВ5	Схемы вентиляции В1÷В3. Схема системы отопления. Узел управления	
ОВ6	Установка П1;П2.П3. Схема теплоснабжения систем П1; П2; П3.	
ОВ7	Установка В3÷В5. Спецификация. Разрез I-I.	
ОВ8	Принципиальная схема вентиляции	

Ведомость ссылочных и прилагаемых доументов

Обозначение	Наименование	
	Ссылочные документы	
5.904-1 В.0,1	Средства крепления воздуховодов	
4.904-69	Детали крепления санитарно-технических приборов и трубопроводов	
5.904-38	Гибкие вставки к центробежным вентиляторам.	
5.904-4	Двери и люки герметические для вентиляционных камер	
5.904-50 В.0, 1	Решетки вентиляционные регулируемые типа РВ.	
1.494-10	Решетки щелевые регулируемые типа Р	
1494-25	Подставки под колориферы	
5.904-51 В.1	Зонты и дефлекторы вентиляционных систем	
5.904-45	Узлы прохода вентиляционных шахт через покрытия пром. зданий.	
7.903.9-2.В1	Детали тепловой изоляции трубопроводов с положительными температурами	
5.904-41	Клапаны обратные общего назначения	
5.904-33	Заслонки вентиляционные повышенной герметичности	
5.903-2 В.0.1	Воздухосборники	
5.904-25	Панели для установки фильтров ФЯ ПБ	
4.903-10 В.8	Изделия и детали трубопроводов для тепловых сетей	
	Прилагаемые документы	
ТП.901-7-17.90 ОВ.СО	Спецификация оборудования к основному комплекту чертежей марки ОВ	
ТП.901-7-17.90 ОВ.ВМ	Ведомость потребности в материалах	

Основные показатели по чертежам отопления и вентиляции.

Наименование здания (сооружения) помещения	Объем, м³	Периоды года при $t_н$, °С	Расход тепла, Вт (ккал/ч)				Расход холода, Вт (ккал/ч)	Установ. лен. мощн. эл. двигат., квт.
			На отопление	На вентиляцию	На горячее водоснабжение	Общий		
Хлораторная	3237	-30	30820 (26500)	225385 (193795)	—	256205 (220295)	—	33.21

Характеристика отопительно-вентиляционных систем

Обозначение системы	Кол. систем	Наименование обслуживаемого помещения (технологического оборудования)	Тип установки	Вентилятор: Тип, исполн. по взрывозащите	№	Схема исполнен.	Положение	L ×1.2 м³/ч	P, Па (кгс/м²)	n, об/мин	Электродвигатель: Тип, исполнение по взрывозащите	N, квт	n, об/мин	Воздухонагреватель: Тип	№	Кол	Т-ра нагрева, °С от	до	Расход тепла, Вт (ккал/ч)	ΔP, Па (кгс/м²)	Фильтр: Тип	Кол во	Заслонка: Тип	Кол	Примечание
П1	1	Склад контейнеров	Е6.30-100-2	Ц4-75	6.3	1	Пр0°	12960	980 (100)	1445	4А 112 М4	5.5	1445	КВСБ-П / КВСБ-П	8/7	2/2	-30	13.5	188825 (162360)						Рабочая
П2	1	Склад контейнеров	Е6.30-100-2	Ц4-75	6.3	1	Пр0°	12960	980 (100)	1445	4А 112 М4	5.5	1445	—	—	—	—	—	—	—	Фяв	8	П100×3600	1	Резервн
П3	1	Щитовая, операторская, насосная	Е4.00-100-2	Ц4-75	4	1	Пр0°	2155	465 (47.4)	1390	4А71А4	0.55	1390	КВСБ-П	6	1	-30	18	36560 (31435)	—	—	—	П1000×600	1	—
В1	1	Склад контейнеров	Е6.30-095-2б	Ц4-75	6.3	1	10°	12960	595 (607)	1445	4А 112 М4	5.5	1445	—	—	—	—	—	—	—	—	—	—	—	Постоян. действ.
В2	1	Склад контейнеров	Е10.00.100-2	Ц4-75	10	1	Пр0°	25900	1420 (145)	975	4А 160 М6	15	975	—	—	—	—	—	—	—	—	—	—	—	Аварий
В3	1	Хлордозаторная	Е2.50.100-2	Ц4-75	2.5	1	Л0°	1500	510 (52)	2740	4АА 63 В2	0.55	2740	—	—	—	—	—	—	—	—	—	—	—	—
В4	1	Насосная	Е2.50.095-2б	Ц4-75	2.5	1	Л0°	1560	360 (36)	2740	4АА 63 В2	0.55	2740	—	—	—	—	—	—	—	—	—	—	—	Лето
В5	1	Щитовая, операторская, тепловой пункт	Е2.50.100-1	Ц4-75	2.5	1	Пр0°	285	180 (18.4)	1380	4АА 50 А4	0.06	1380	—	—	—	—	—	—	—	—	—	—	—	—
ВЕ1	1	Насосная	СТД.210.00 000	—	—	—	—	85	—	—	—	—	—	—	—	—	—	—	—	—	—	—	—	—	Зима
ВЕ2	1	С.У	СТД 210.00 000	—	—	—	—	50	—	—	—	—	—	—	—	—	—	—	—	—	—	—	—	—	—
ВЕ3	1	Вытяжная венткамера	СТД210.00 000	—	—	—	—	150	—	—	—	—	—	—	—	—	—	—	—	—	—	—	—	—	—

Общие указания

Проект отопления и вентиляции хлораторной разработан на основании архитектурно-строительных и технологических чертежей в соответствии со СНиП 2.04.05-86; СНиП 2.04.02-85.

При разработке проекта приняты расчетные температуры наружного воздуха: для отопления и вентиляции в зимний период $t_н$ = -30°С; в летний период для вентиляции $t_н$ = +22°С.

Внутренние температуры в помещениях приняты по заданию технологов: склад контейнеров +5°С; хлордозаторная и насосная +16°С; операторская +18°С.

Коэффициенты теплопередачи ограждающих конструкций приняты в соответствии со СНиП II-3-79**

Источником теплоснабжения является внутриплощадочная тепловая сеть. Теплоноситель - вода с параметрами 150-70°С и 95-70°С (вариант).

План - схема

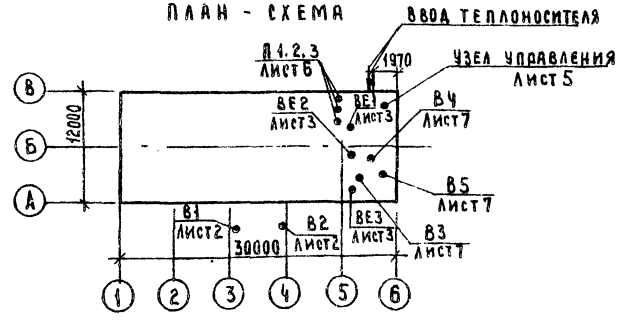

Присоединение систем отопления и вентиляции к внутриплощадочным тепловым сетям - непосредственное.

Ввод в здание осуществляется в помещении узла ввода.

В складе контейнеров запроектировано воздушное отопление, совмещенное с приточной вентиляцией, в остальных помещениях запроектирована двухтрубная система отопления с верхней разводкой, с попутным движением теплоносителя. Все трубопроводы и приборы окрашиваются масляной краской за 2 раза. Трубопроводы, прокладываемые в подпольных каналах, изолируются шнуром из мин ваты δ=40мм с последующим покрытием по изоляции рулонным стеклопластиком.

В здании запроектирована приточно-вытяжная вентиляция с механическим и естественным побуждением.

Монтаж отопительно-вентиляционного оборудования вести в соответствии со СНиП 3.05.01-85.

× В графе воздухонагреватели: в числителе - для теплоносителя 150°-70°
в знаменателе - для теплоносителя 95°-70°

Проект разработан в соответствии с действующими нормами и правилами и предусматривают мероприятия, обеспечивающие взрывную, взрывопожарную и пожарную безопасность при правильной эксплуатации сооружения.

Главный инженер проекта Нарциссова

Инв. № подл.	Подпись и дата	Взам. инв. №		

Привязан

Инв. №

ТП 901-7-17.90 ОВ

Провер	Платонов		Хлораторная для обеззараживания питьевых и сточных вод производительностью 50 кг хлора в час	Стадия: Ед.	Лист: 1 / Листов: 8
Разраб	Андреева				
Н-контр	Нарциссова		Общие данные	Росинжстройимпекс	
Гип ОВ	Нарциссова				

План на отм. -1.500 и 0.000.

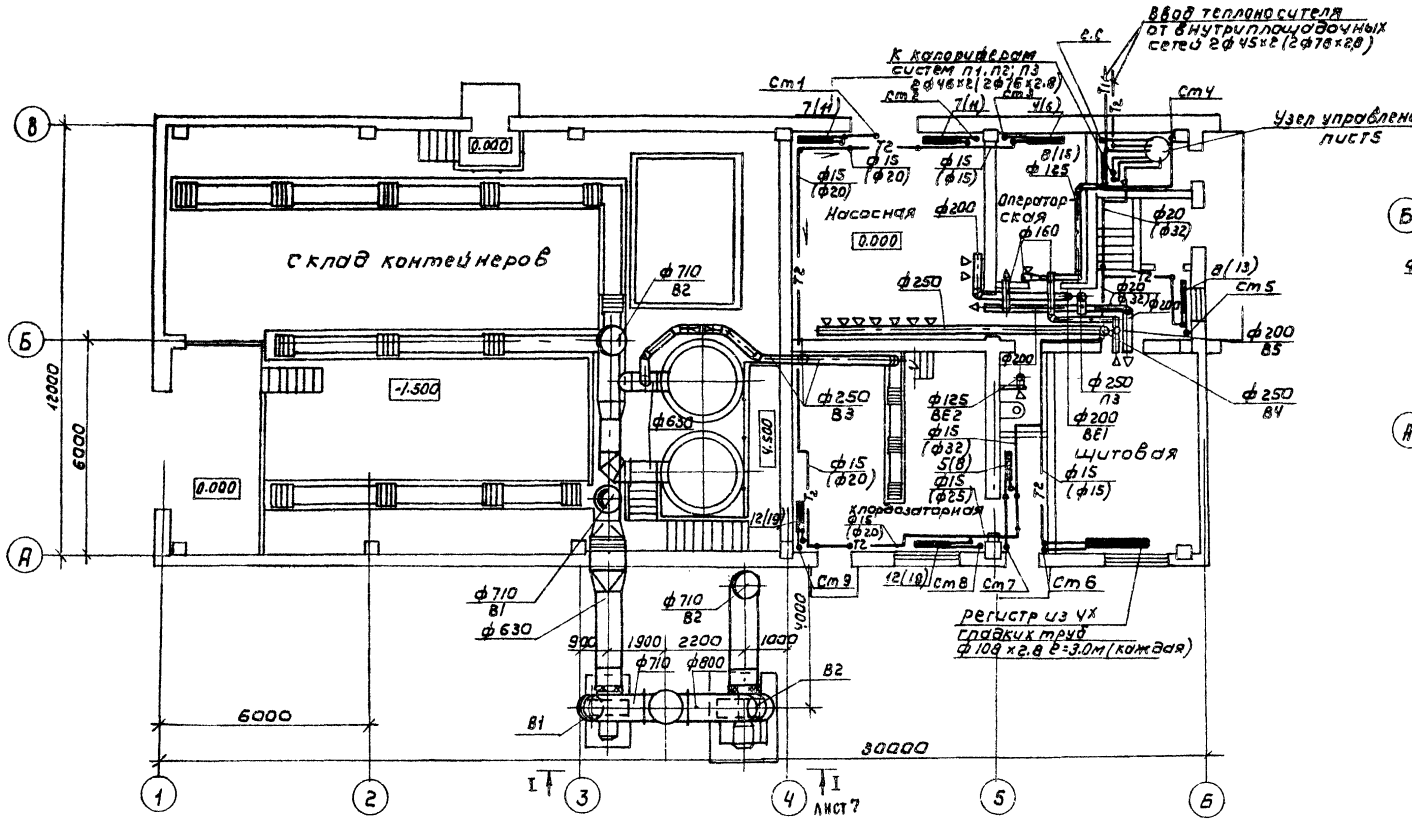

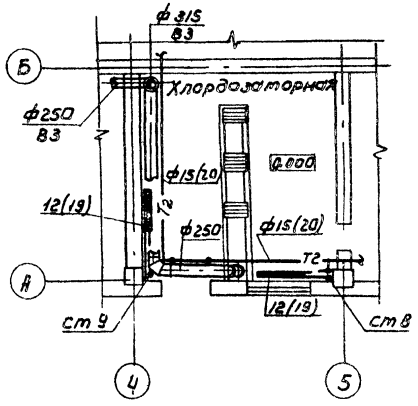

Диаметры в скобках для варианта с теплоносителем 95-70°С

Привязан			ТП 904-7-17.90			08
	Пров.	Платонов	Хлораторная для обеззараживания питьевых и сточных вод производительностью 50кг хлора/час	Стадия	Лист	Листов
	Разраб.	Андреева		Р.Д.	2	
	Разраб.	Кайштут	План на отм. -1.500 и 0.000	Росинжстройимпекс		
Инв.№	Н.контр.	Нарчиссова				
	Гип ов	Нарчиссова				

Согласовано: Разд. ТК Лемина; Разд. АР Кузнецова; Разд. АР Авойкина; Разд. ЭА Гусева

Инв.№ подл. | Подпись и дата | Взам. инв.№

24582-03 45 Формат А2

Альбом 3

План на отм. 3.300

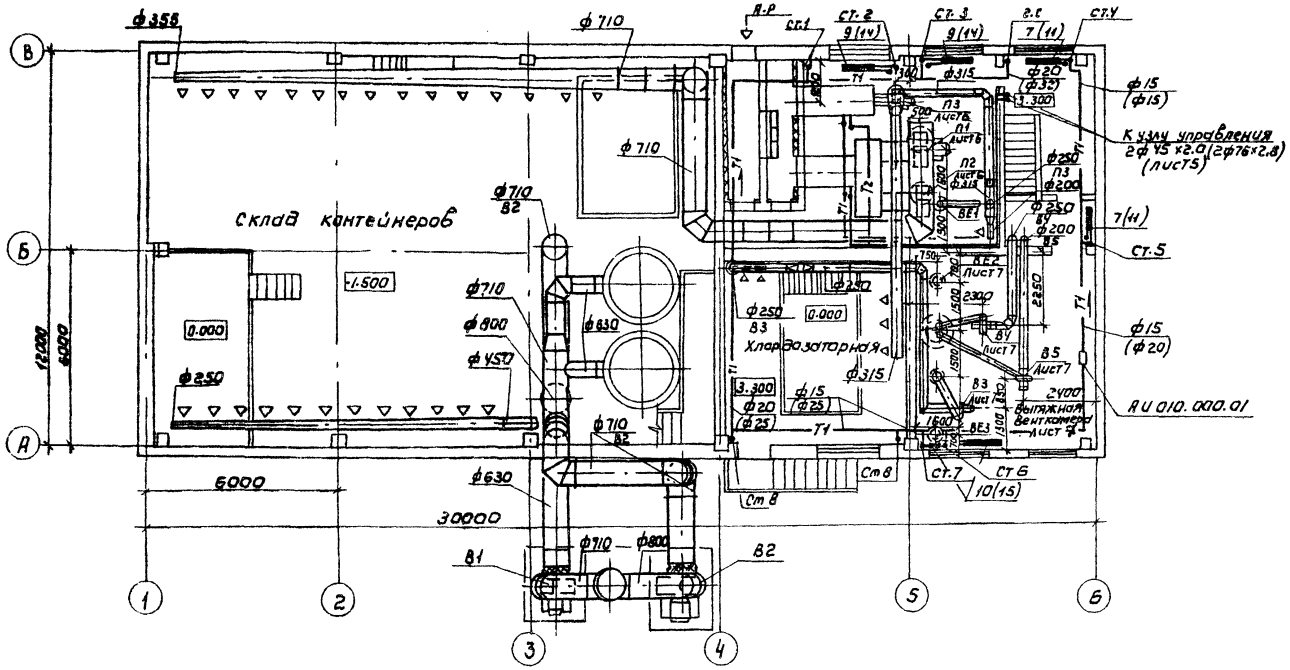

Выкопировка из плана на отм. 3.300 для варианта сточных вод

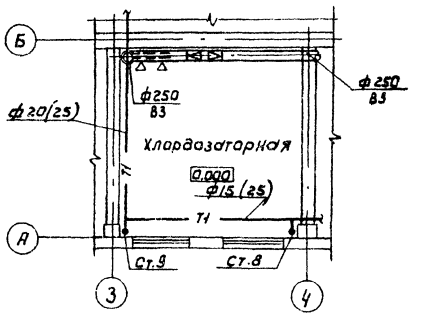

Диаметры в скобках для варианта с теплоносителем 95°-70°

Привязан				ТП 901-7-17.90			08
				Хлораторная для обеззараживания питьевых и сточных вод производительностью 50 кг хлора в час	Стадия	Лист	Листов
		Провер.	Платонов		Р.Д.	3	
		Разраб.	Андреева				
		Разраб.	Найштут	План на отм. 3.300	Росинжстройимпекс		
Инв. №		Н. контр.	Нарциссова				
		Гип. ОВ	Нарциссова				

Согласовано: Разаб. ТХ Левина; Разаб. АР Кузнецов; Разаб. АР Авонина; Разаб. ЭА Гусева

Инв. № подл. | Подпись и дата | Взам. инв. №

24582-03 46 Формат: А2

Альбом 3

П1; П2

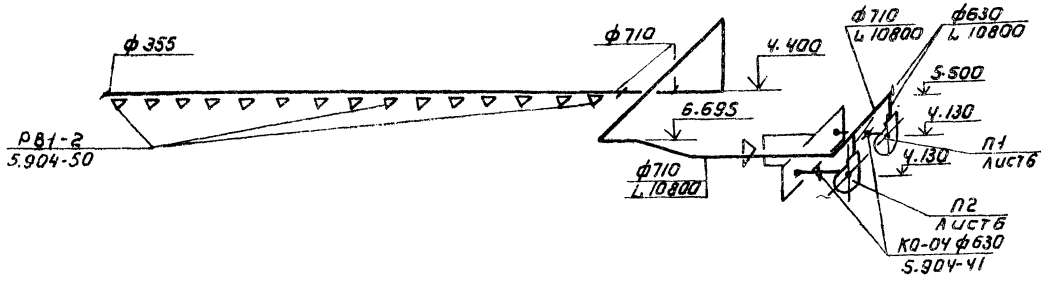

П3

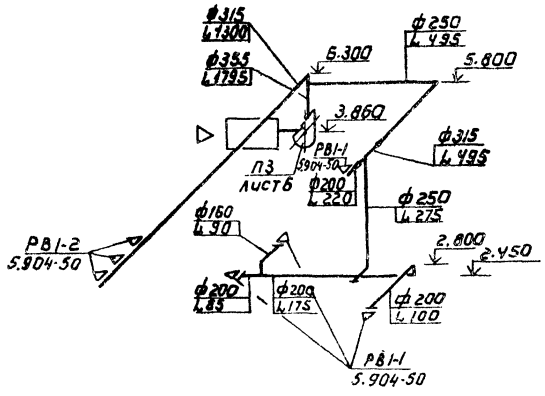

В4

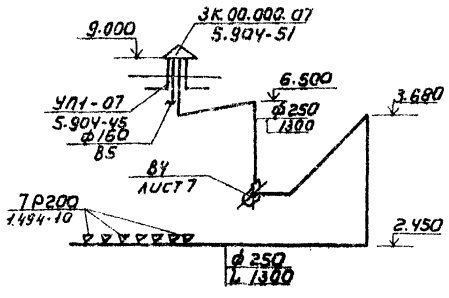

В5

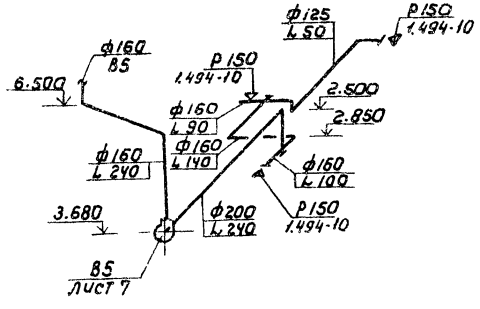

ВЕ1

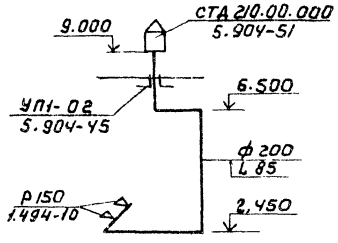

ВЕ2

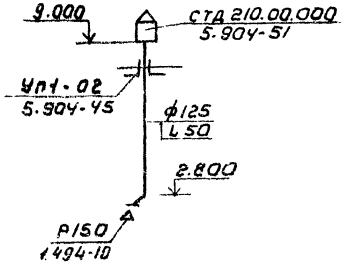

ВЕ3

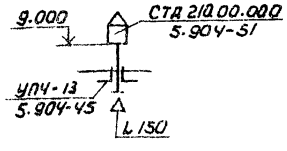

					ТП 904-7-17.90		ОВ
Привязан					Хлораторная для обеззараживания питьевых и сточных вод производительностью 50 кг/сутки и более	Стадия	Лист	Листов
				Провер.	Платонов		РД	4	
				Разраб.	Андреева				
				Н.контр.	Нарциссова		Схемы вентиляции П1; П2; П3; В4; В5; ВЕ1 ÷ ВЕ3.	Росинжстройинпекс	
Инв.№				ГИП ОВ	Нарциссова				

Инв.№ подл. | Подпись и дата | Взам. инв.№

Альбом 3

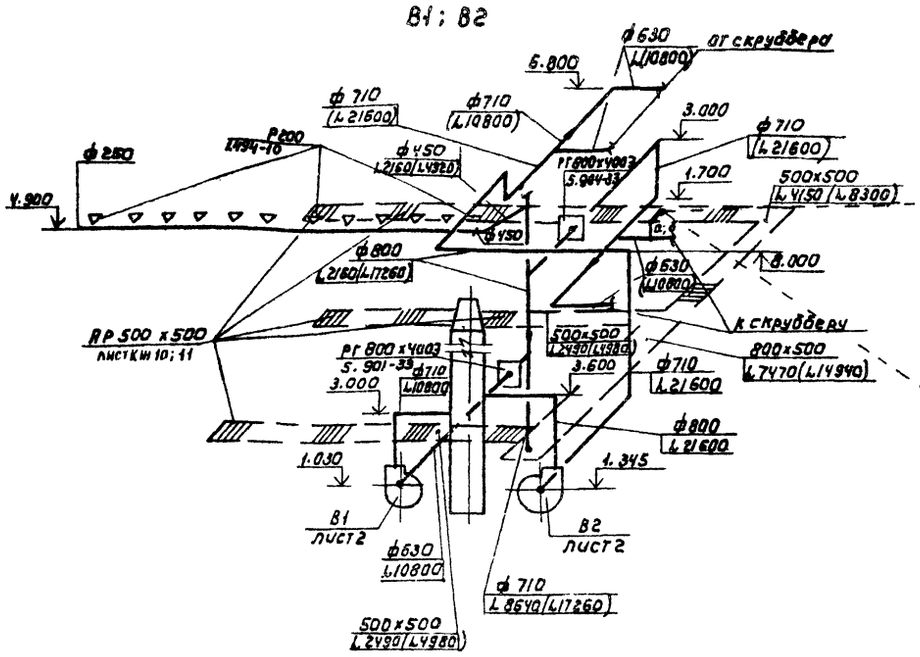

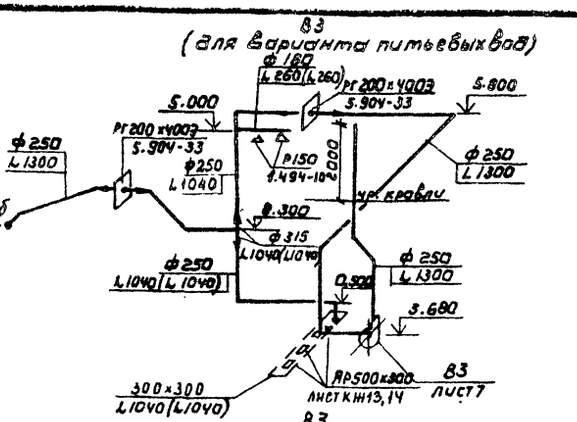

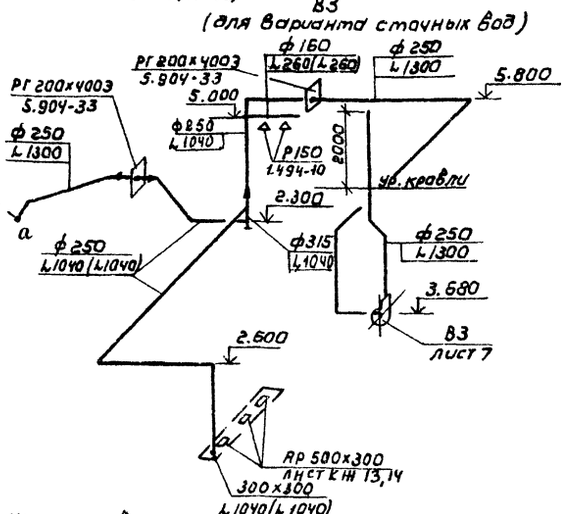

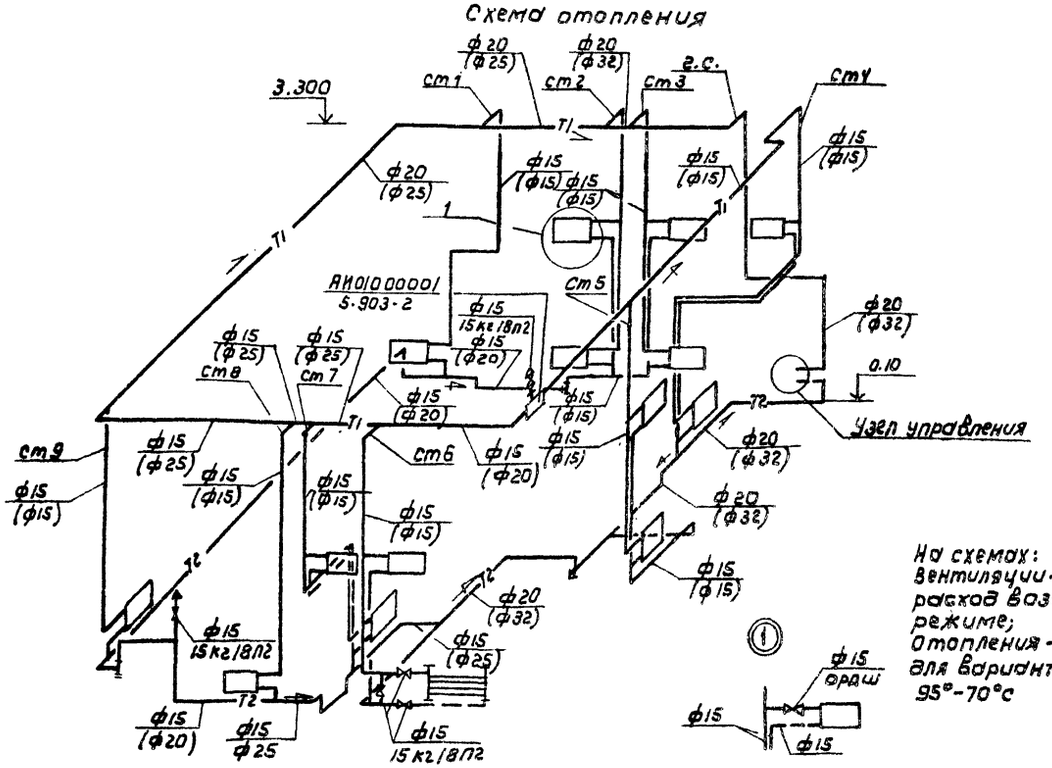

ф15
ф15
ф15

Альбом 3

Разрез 1-1

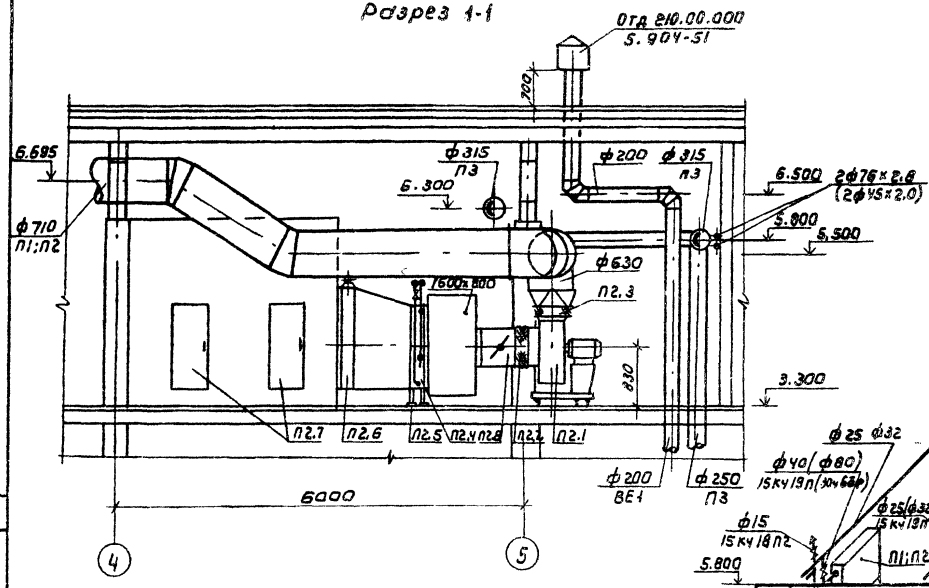

Схема теплоснабжения установок П1, П2, П3

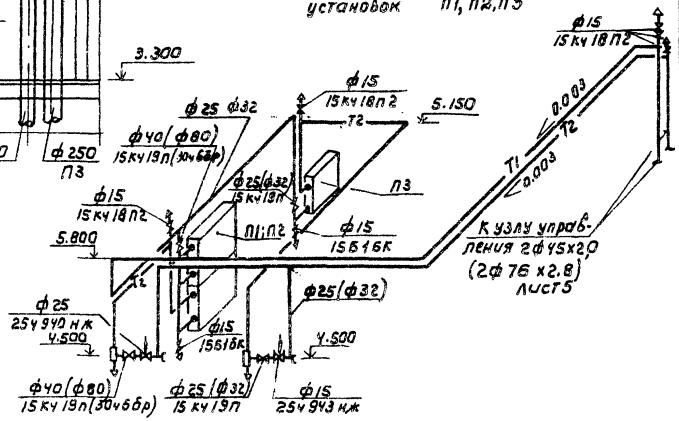

План

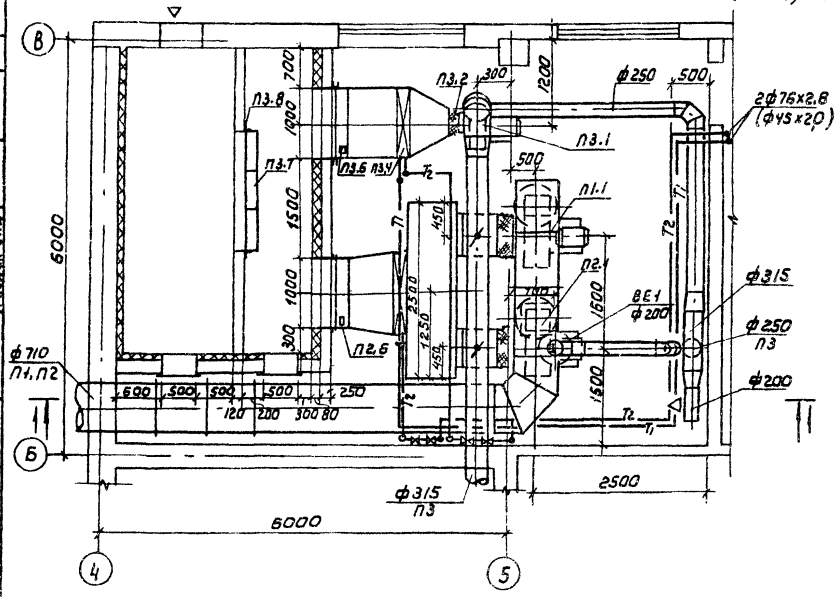

Диаметры в скобках для варианта с теплоносителем 95-70°С

Спецификация отопительно-вентиляционных установок

Марка, поз.	Обозначение	Наименование	Кол	Масса ед.кг	Приме-чание
		П1; П2			
П1.1;П2.1		Вентагрегат Е6.30.100-2	2	199	
		А) Ц/б вентилятор			
		Ц4-75 №6.3исп.1 пол.Пр0°			
		б) электродвигатель			
		4А 112 МУ4 N=5.5кВт n=1445			
		Виброоснование АДМ	5	1,0	
П1;2;П2.2	5.904-38	Вставка гибкая В.00.00-15	2	2.09	
П1.3;П2.3	5.904-38	Вставка гибкая Н.00.00-15	2	2.11	
П1.4		Калорифер КВС 8Б-П	2	75,0	Теплонос 150-70
П1.4		Калорифер КВС 7Б-П	2		Теплонос 95-70
П1.5	1.494-25	подставка под калорифер	4	2.1	
П1.6		Клапан воздушный	1	63.0	
		утепленный П1000х1600			
		с приводом МЭО-40/63			
		-0.63-82			
П1.7	5.904-4	Дверь герметическая			
		утепленная Дус 0.5х1.25	2	33.6	
П1.8;П2.8	5.904-41	Клапан обратный			
		КО-04 ф630	2	19.0	
		П3			
П3.1		Вентагрегат Е4.00-100-2	1	62.7	
		А) Ц/б вентилятор			
		Ц4.75 №4 исп1 пол.Пр0°			
		б) электродвигатель			
		4А71А4У N=0.55п=1390об/м			
		Виброоснование АДЗ9	5	0.4	
П3.2	5.904-38	Гибкая Вставка В.00.00-08	1	1.59	
П3.3	5.904-38	Гибкая Вставка Н.0000-08	1	1.34	
П3.4		Калорифер КВС 6Б-П	1	55	
П3.5	1.494-25	Подставки под калорифер.	4	2.1	
П3.6		Клапан воздушный	1	30	
		утепленный П1000х600			
		с приводом МЭО-4/63-0,63-82			
П3.7		фильтр ФяП6	9	3.4	
П3.8	5.904-25	Рама для крепления	1	26.09	
		фильтра ВФ-9т			

Привязан

Инв.№

Провер.	Платонов		
Разраб.	Андреева		
Разраб.	Наштут		
Н.контр.	Нарциссова		
Гип ОВ	Нарциссова		

ТП 904-7-17.90 ОВ

Хлораторная для обеззараживания питьевых и сточных вод производительностью 50 кг/хлор/час

Стадия	Лист	Листов
РД	6	

Установка П1; П2; П3
Схема теплоснабжения
Системы П1; П2; П3

Росинжстройкомплекс

Согласовано:
Разд.ВК Кузнецов
Разд.ЭМ Гусева
Разд.ЭХА Комиссия

Инв.№ подл. | Подпись и дата | Взам. инв.№

Разрез 1-1

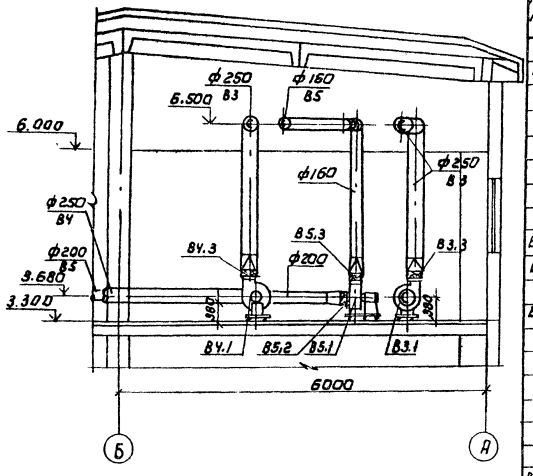

План

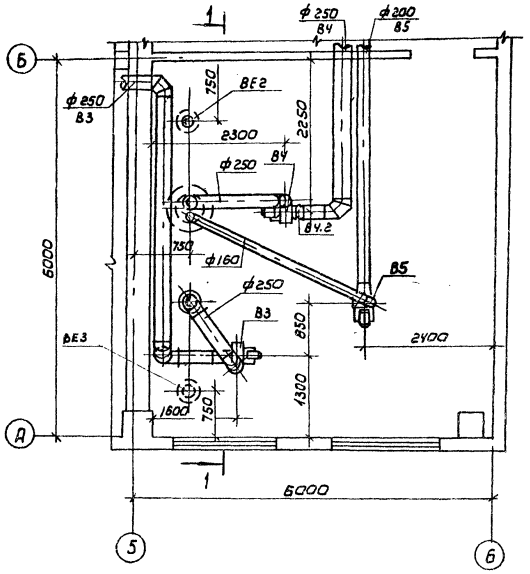

Спецификация отопительно-вентиляционных установок

Марка поз.	Обозначение	Наименование	Кол.	Масса ед.кг	Примечание
		В1			
В1.1		Вентагрегат Е630.095-2б	1	197	
		а) Вентилятор центробежный Ц4-75 N 6.3 исп.1 кол. ЛО°			
		б) Электродвигатель 4А112М4 N=55 кВт. n=1445			
		в) Виброоснование Д041	5	1.0	
В1.2	5.904-38	Гибкая вставка В0.000-12	1	2.09	
В1.3	5.904-38	Гибкая вставка Н00.00-15	1	2.11	
		В2			
В2.1		Вентагрегат Е10.00.100-2	1	505	
		а) Вентилятор центробежный Ц475 N10 исп.1 пол. ПрО°			
		б) Электродвигатель 4А160М6 N=15 кВт. n=975			
		в) Виброоснование Д043	4	2.5	
В2.2	5.904-38	Гибкая вставка В00.00-15	1	3.42	
В2.3	5.904-38	Гибкая вставка Н.0000-19	1	3.08	

Марка поз.	Обозначение	Наименование	Кол.	Масса ед.кг	Примечание
		В3			
В3.1		Вентагрегат Е2.50.100-2	1	27.3	
		А) Вентилятор центробежный Ц4-75 N 2.5 исп.1 полож. Л.0°			
		Б) Электродвигатель 4АА63В2 N=0,55 кВт n=2740			
		в) Виброоснование Д038	5	0,3	
В3.2	5.904-38	Гибкая вставка В.00.00-03	1	0.91	
В3.3	5.904-38	Гибкая вставка Н00.00-03	1	0.86	
		В4			
В4.1		Вентагрегат Е2.50.095-2б	1	27.2	
		А) Вентилятор центробежный Ц4-75 N2.5 исп.1 полож. Л0°			
		Б) Электродвигатель 4АА63В2 N=0,55 кВт n=2740			
		в) Виброоснование Д038	5	0,3	
В4.2	5.904-38	Гибкая вставка В.0000-03	1	0,91	
В4.3	5.904-38	Гибкая вставка Н00,00-03	1	0,86	
		В5			
В5.1		Вентагрегат Е2.50.100-1	1	28.	
		А) Вентилятор центробежный Ц4-75 N2,5 исп.1 полож. ПрО°			
		В) Электродвигатель 4АА50А4 N=0.06 кВт n=1380 об/м			
		в) Виброоснование Д038	5	0,3	
В5,2	5.904-38	Гибкая вставка В00.00-03	1	0.91	
В5,3	5,904-38	Гибкая вставка Н00.00-03	1	0.86	

Разрез I-I

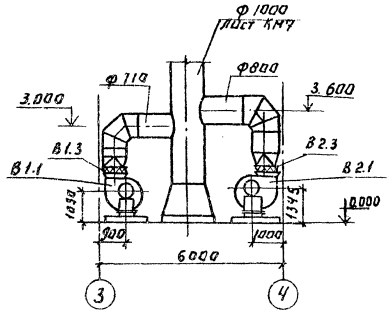

План установок систем В1, В2 – лист 082

Привязан				ТП 901-7-17.90	ОВ
Инв.№		Провер.	Платонов	Хлораторная для обеззараживания питьевых и сточных вод производительностью 50 кг хлора/час	Стадия: Р.Д. / Лист: 7 / Листов:
		Разраб.	Андреева		
		Н. контр.	Нарциссова	Установка В3 ÷ В5 – Спецификация. Разрез I-I	Росинжстройимпекс
		Гип. ОВ	Нарциссова		

24582-03 50 Формат: А2

Альбом 3

Согласовано: Разделы АР, Кузнецов; Разделы АР, Двойнина; Разделы ЭА; Разделы ЭА; Гусева

Инв.№ подл. | Подпись и дата | Взам. инв.№

Альбом 3

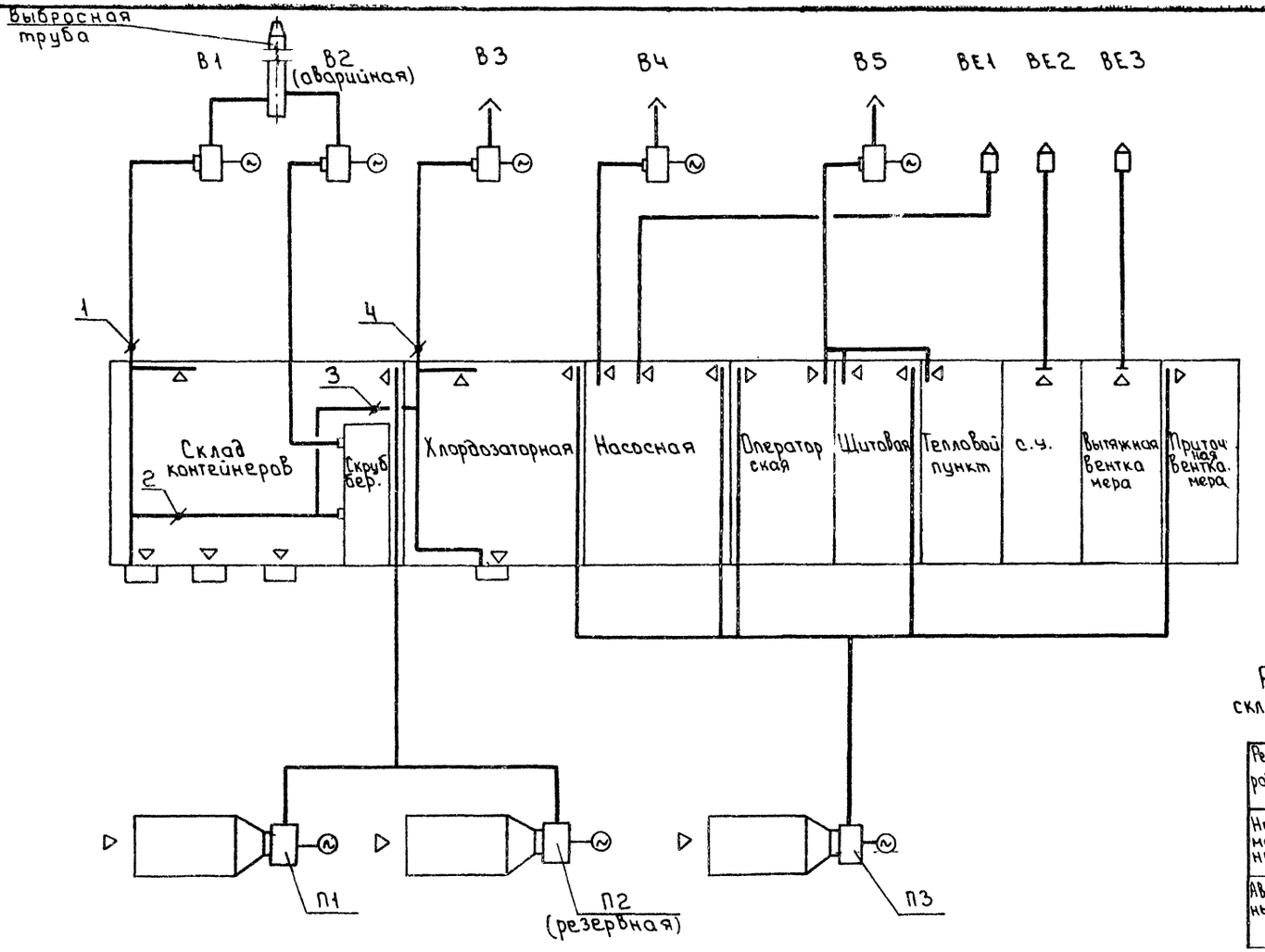

Режимы работы вентиляции склада контейнеров и хлордозаторной.

Режим работы	Наимен. помещен	Положение заслонки № заслонки 1	2	3	4	N № Вент. систем
Нормальный	склад контейнеров	откр	закр	—	—	В1
	хлордозатор	—	—	закр	откр	В3
Аварийный	склад контейнеров	закр	откр	—	—	В2
	хлордозатор	—	—	откр	закр	В2

1 Заслонку №3 отрегулировать при наладке на расход воздуха в аварийном режиме [illegible]
2 Работа систем в аварийном режиме автоматическая по сигналу от газоанализатора.

Привязан				тп 901-7-17.90	ОВ
	Провер.	Платонов		Хлораторная для обеззараживания питьевых и сточных вод производительностью 50 кг хлора в час.	Стадия: РД; Лист: 8; Листов:
	Разраб.	Андреева			
	Н. контр.	Нарышсова		Принципиальная схема вентиляции	РОСМЮЖЕТРОЙИМПЕКС
Инв. №	ГИП ОВ	Нарышсова			

24582-03 51

Инв. № подл. | Подпись и дата | Взам. инв. №

Альбом 3

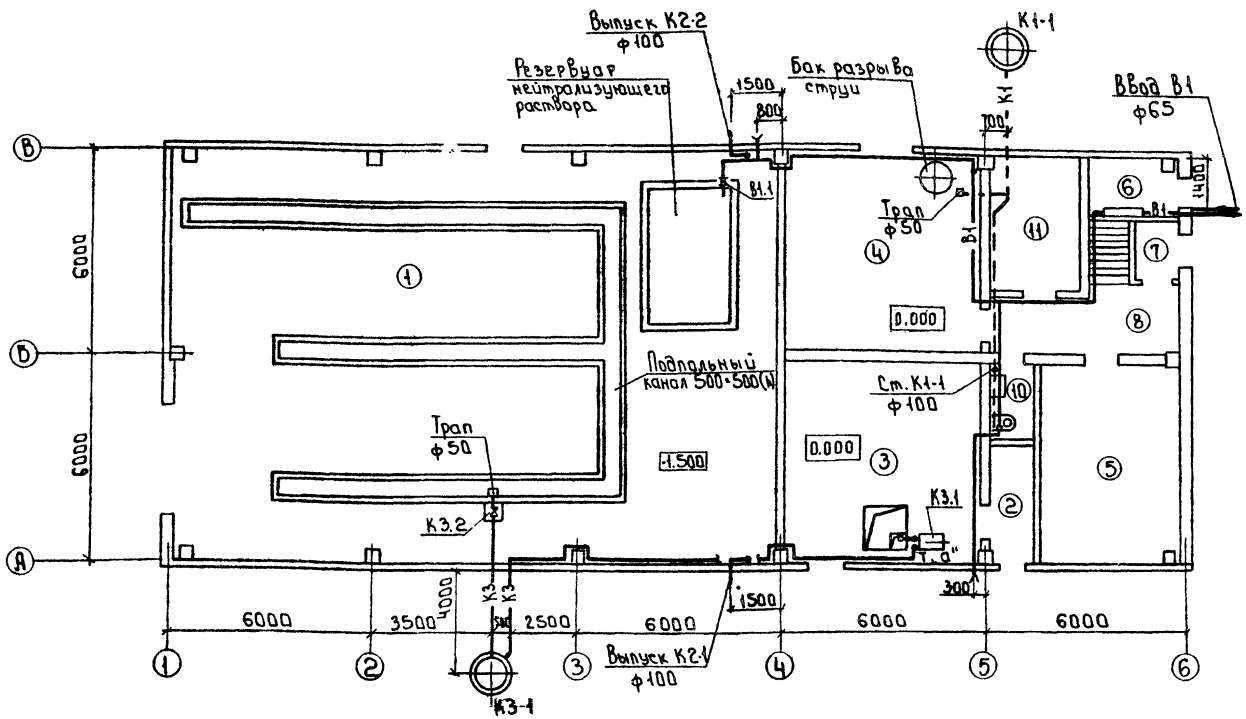

Ведомость чертежей основного комплекта

Лист	Наименование	Примечание
1	Общие данные. План.	
2	Схемы В1; К1; К2; К3. План кровли	

Ведомость прилагаемых и ссылочных документов

Обозначение	Наименование	Примечание
Прилагаемые документы		
СО	Спецификации оборудования	
ВМ	Ведомость потребности в материалах.	
Ссылочные документы		
Серия 3.904-5 Вып.2	Средства крепления трубопроводов	

Основные показатели по чертежам водопровода и канализации

Наименование системы	Потребный напор на вводе, м	Расчетные расходы				Установл. мощность эл. дв. кВт	Примечание
		м³/сут	м³/ч	л/с	при пожаре л/с		
Хоз-питьевой водопровод.	10	—	—	0.2	—	—	
Бытовая канализация	—	—	—	1.5	—	—	

Данные по производственному водопотреблению и водоотведению

Наименование потребителя	Количество потребителей	Колич-во часов работы в сутки	Водопотребление: Требования к качеству воды	Водопотребление: Потребный напор н. вод. ст.	Водопотребление: Расход воды на одного потребит. м³/ч	Водопотребление: Из хоз-питьевого водопровода м³/сут	Водопотребление: Из хоз-питьевого водопровода м³/ч	Водопотребление: Из хоз-питьевого водопровода л/с	Водоотведение: Режим водоотведения	Водоотведение: В бытовую канализацию м³/сут	Водоотведение: В бытовую канализацию м³/ч	Водоотведение: В бытовую канализацию л/с	Примечание
Резервуар нейтрализующего раствора и бак разрыва струи	1	3	питьев	10	12	—	12	3.3					
		24	-"-	-"-	45	1080	45	12,6	перелив	—	—	12,6	сброс в К1
					23	540	23	6,3	—"—	—	—	6,3	на производ. 25кг хлора в час

Хлордозаторная для варианта сточных вод

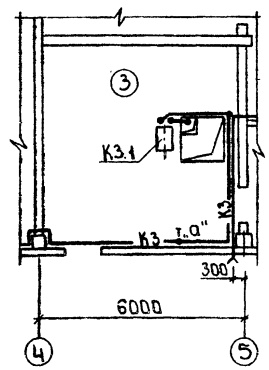

Экспликацию помещений см. лист АР-2

Проект разработан в соответствии с действующими нормами и правилами
Главный инженер проекта Л.Ю. Продан.

Инв.№			Привязан	
			901-7-17.90	ВК
Провер.	Машинская		Хлораторная для обеззараживания питьевых и сточных вод производительностью 50кг хлора в час	Стадия: РД; Лист: 1; Листов: 2
Разраб.	Шраер			
Разраб.	Левина			
Н.контр.	Клецер		Общие данные. План.	РОСИНЖСТРОЙИМПЕКС
ГИП	Продан			

Инв.№ подл. | Подпись и дата | Взам. инв.

24582-03 52

Альбом 3

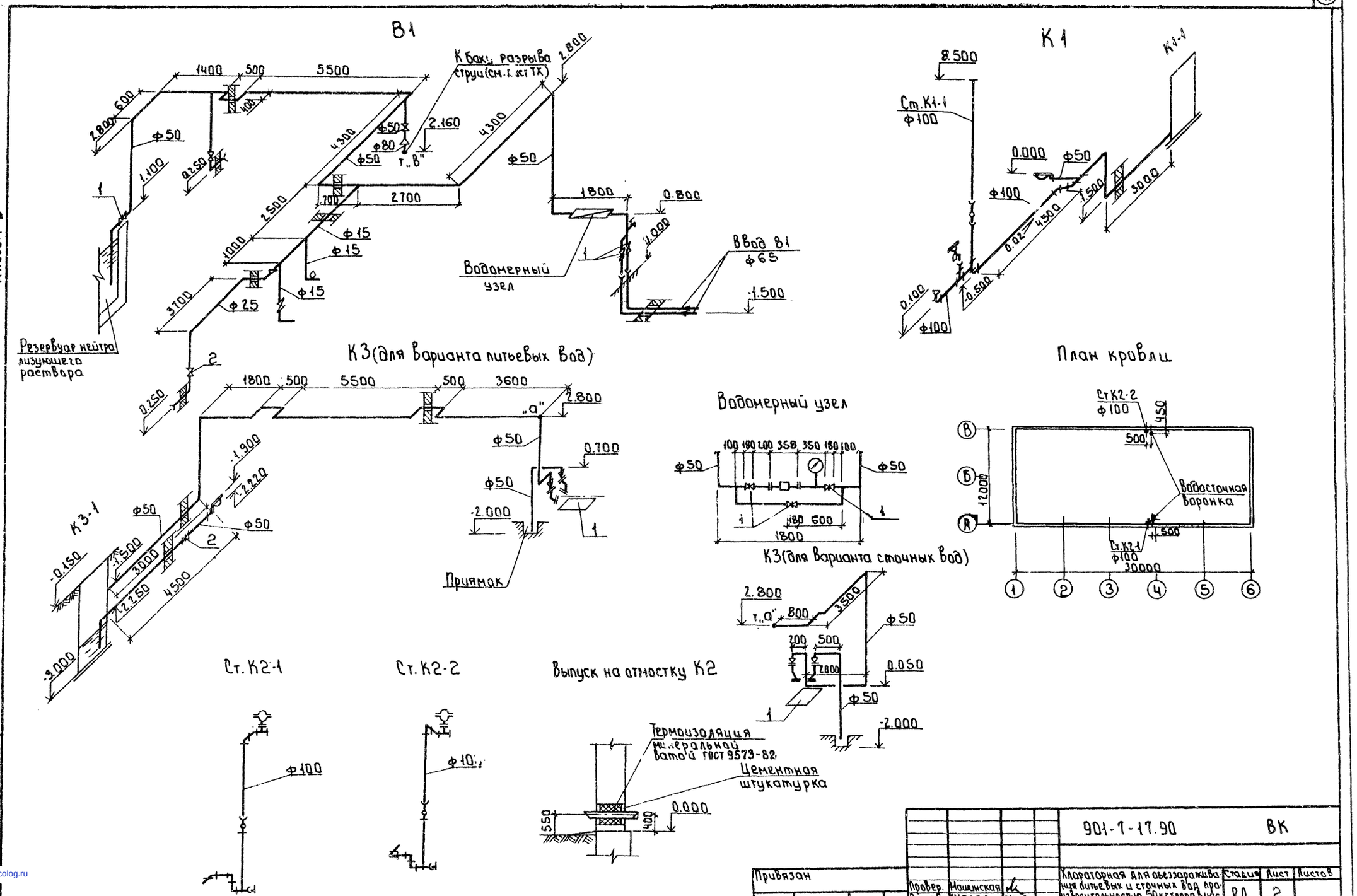

Привязан				901-1-17.90	ВК
	Провер.	Машинская		Хлораторная для обеззараживания питьевых и сточных вод производительностью 50 кг хлора в час	Стадия: Р.Д. / Лист: 2 / Листов:
	Разраб.	Шраер			
	Разраб.	Левина		Схемы В1; К1; К2; К3 План кровли.	Росинжстройимпекс
Инв. №	Н.контр.	Клецер			

24582-03 (53)

gost.e-ecolog.ru