ТИПОВОЙ ПРОЕКТ
901-7-17.90

ХЛОРАТОРНАЯ
ДЛЯ ОБЕЗЗАРАЖИВАНИЯ ПИТЬЕВЫХ И СТОЧНЫХ ВОД
ПРОИЗВОДИТЕЛЬНОСТЬЮ 50 КГ ТОВАРНОГО ХЛОРА В ЧАС

АЛЬБОМ 2

Перечень альбомов

Альбом 1	ПЗ	Пояснительная записка
Альбом 2	ТХ	Технологические решения
Альбом 3	АР	Архитектурные решения
	КЖ	Конструкции железобетонные
	КМ	Конструкции металлические
	ОС	Организация строительства
	ОВ	Отопление и вентиляция
	ВК	Внутренний водопровод и канализация
Альбом 4	КЖИ	Строительные изделия
Альбом 5	ЭМ	Силовое электрооборудование
	АТХ	Автоматизация и КИП
	ЭО	Электроосвещение
	СС	Связь и сигнализация
Альбом 6	ЗЗ	Задание заводу-изготовителю
Альбом 7	НО	Нестандартизированное оборудование
Альбом 8	СО	Спецификации оборудования
Альбом 9	ВМ	Ведомости потребности в материалах
Альбом 10	С	Сметы. Часть 1. Часть 2.

Разработал: Росинжстройимпекс

Зам. директора Н.Ф. Маланков

Утвержден Госкомархитектуры
Приказ N 225 от 7 декабря 1989 г.
Введен в действие Росинжстройимпекс
Приказ № 30 от 30 октября 1990 г.

Главный инженер проекта И.Ш. Свердлов

© ЦИТП Госстроя СССР, 1991

gost.e-ecolog.ru

Содержание альбома

NN п.п.	Наименование	NN листов	NN стр.
1	Содержание альбома		2
2	Общие данные	ТХ-1	3
3	Принципиальная схема	ТХ-2	4
4	Схема расположения технологических блоков		
	План. Разрезы. (Вариант для питьевых вод).	ТХ-3	5
5	Схема расположения технологических блоков		
	План. Разрезы. (Вариант для сточных вод)	ТХ-4	6
6	Блок 1. Планы А-А; Б-Б. Спецификация	ТХ-5	7
7	Блок 1. Разрезы 1-1; 2-2; 3-3.		
	Ведомость трубопроводов	ТХ-6	8
8	Блок 2. План. Разрез. Спецификация.		
	Ведомость трубопроводов.	ТХ-7	9
9	Блок 3. План. Разрезы 1-1; 2-2. Спецификация		
	Ведомость трубопроводов.	ТХ-8	10
10	Блок 4. План. Разрезы 1-1; 2-2. Спецификация		
	Ведомость трубопроводов.	ТХ-9	11
11	Блок 5 N 1. План. Разрезы 1-1; 2-2 Спецификация		
	Ведомость трубопроводов.	ТХ-10	12
12	Блок 6 N 4. План. Разрезы 1-1; 2-2. Спецификация		
	Ведомость трубопроводов. (Вариант для питьевых		
	вод)	ТХ-11	13
13	Блок 6 N 4. План. Разрезы 1-1; 2-2. Спецификация.		
	Ведомость трубопроводов. (Вариант для сточных		
	вод)	ТХ-12	14
14	Трубопроводы, проходящие между блоками. Планы.		
	Разрезы 1-1; 2-2. (Вариант для питьевых вод)	ТХ-13	15
15	Трубопроводы, проходящие между блоками.		
	Разрезы 3-3; 4-4. Ведомость трубопроводов.		
	(вариант для питьевых вод)	ТХ-14	16
16	Трубопроводы, проходящие между блоками		
	План. Разрезы 1-1; 2-2. Ведомость трубо-		
	проводов. (Вариант для сточных вод)	ТХ-15	17

Альбом 2

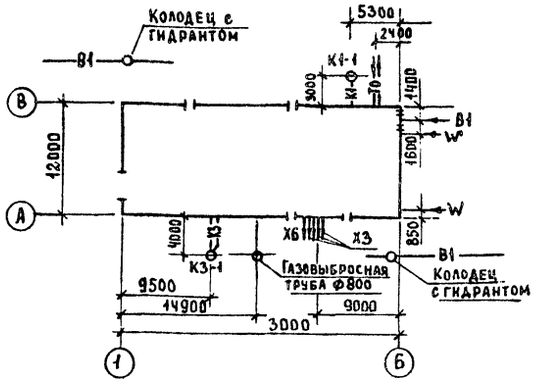

Условные обозначения наружных сетей

W	Силовой кабель
W'	Связь и сигнализация
В1	Хозяйственно-питьевой водопровод
К1	Бытовая канализация
К3	Производственная канализация
Т0	Теплосеть
Х3	Хлорная вода
Х6	Гипохлорит натрия

Характеристика трубопроводов

Обозначение	Наименование транспортируемого продукта	Категория трубопровода	Рабочие условия трубопровода: температура °С	Рабочие условия трубопровода: давление МПа(кгс/см²)	Испытание	Давление испытания МПа(кгс/см²)	Дополнительные указания, вид испытания
Х1	ЖИДКИЙ ХЛОР	I	5÷25	1,5 (15)	Прочность	2,25(22,5)	ПНЕВМАТИЧЕСКИЕ
Х2	ХЛОР - ГАЗ	I	5÷20	1,5 (15)	"	2,25(22,5)	"
Х3	ХЛОРНАЯ ВОДА	I	15	0,07(0,7)	"	0,1 (1)	ГИДРАВЛИЧЕСКИЕ
Х4	ПРОДУКТЫ ПРОДУВКИ	I	15	0,09(0,9)	"	0,15 (1,5)	ПНЕВМАТИЧЕСКИЕ
Х5	НЕЙТРАЛИЗУЮЩИЙ РАСТВОР	I	5÷20	0,03 (3)	"	0,45(4,5)	ГИДРАВЛИЧЕСКИЕ
Х6	ГИПОХЛОРИТ НАТРИЯ	II	5÷20	0,07(0,7)	"	0,12 (1,2)	"
А0	СЖАТЫЙ ВОЗДУХ	V	50	0,09(0,9)	"	0,15 (1,5)	"
В1	ПИТЬЕВАЯ ВОДА	V	5÷20	0,5 (5)	"	0,75(7,5)	"
В3	ТЕХНИЧЕСКАЯ ВОДА	V	5÷20	0,5 (5)	"	0,75(7,5)	"

Ведомость основных комплектов чертежей

Обозначение	Наименование
ТХ	Технологические решения
ОВ	Отопление и вентиляция
ВК	Внутренний водопровод и канализация
АР	Архитектурно-строительные решения
КЖ	Конструкций железобетонные
КМ	Конструкции металлические
ЭМ	Силовое электрооборудование
АТХ	Автоматизация и КИП
ЭО	Электроосвещение
СС	Связь и сигнализация
ОС	Организация строительства

Ведомость ссылочных и прилагаемых документов

Обозначение	Наименование	Примечание
	Ссылочные документы	
Серия 4.903-13	Вспомогательное оборудование для котельных установок.	
Выпуск 1-4	Эжекторы водосоляные и водокислотные	
Серия 4.900-9	Узлы и детали трубопроводов из пластмассовых труб для систем водоснабжения и канализации	
Выпуск 0-1	Материалы для проектирования	
Выпуск 1	Крепления пластмассовых трубопроводов	
	Прилагаемые документы	
СО	Спецификации оборудования	
ВМ	Ведомости потребности в материалах	

Ведомость чертежей основного комплекта

Лист	Наименование	Примечание
1	Общие данные	
2	Принципиальная схема	
3	Схема расположения технологических блоков. План. Разрезы (вариант для питьевых вод)	
4	Схема расположения технологических блоков. План. Разрезы (вариант для сточных вод).	
5	Блок 1. Планы А-А; Б-Б. Спецификация	
6	Блок 1. Разрезы 1-1; 2-2; 3-3. Ведомость трубопроводов	
7	Блок 2. План. Разрез. Спецификация. Ведомость трубопроводов.	
8	Блок 3. План. Разрезы 1-1; 2-2. Спецификация. Ведомость трубопроводов.	
9	Блок 4. План. Разрезы 1-1; 2-2. Спецификация. Ведомость трубопроводов	
10	Блок 5 N 1. План. Разрезы 1-1; 2-2. Спецификация. Ведомость трубопроводов	
11	Блок 6 N 4. План. Разрезы 1-1; 2-2. Спецификация. Ведомость трубопроводов (вариант для питьевых вод)	
12	Блок 6 N 4. План. Разрезы 1-1; 2-2. Спецификация. Ведомость трубопроводов (вариант для сточных вод)	
13	Трубопроводы, проходящие между блоками. Планы. Разрезы 1-1; 2-2. (вариант для питьевых вод)	
14	Трубопроводы, проходящие между блоками. Разрезы 3-3; 4-4. Ведомость трубопроводов (вариант для питьевых вод)	
15	Трубопроводы, проходящие между блоками. План. Разрезы 1-1; 2-2. Ведомость трубопроводов. (Вариант для сточных вод)	

Проект разработан в соответствии с действующими нормами и правилами

Главный инженер проекта И.Ш. Свердлов

Согласовано:

Зам. директора Госниихлорпроекта А.Ф. Мазанко

Инв. № подл. | Подп. и дата | Взам. инв. №

Привязан

Инв. №

Провер.	Продан		Хлораторная для обеззараживания питьевых источных вод производительностью 50кг хлора в час.	Стадия	Лист	Листов
Разраб.	Машинская			РД	1	15
Разраб	Левина					
Н.контр	Клецер		Общие данные	Росинистройимпекс		
ГИП	Свердлов					

901-7-17.90 ТХ

24582-02 4

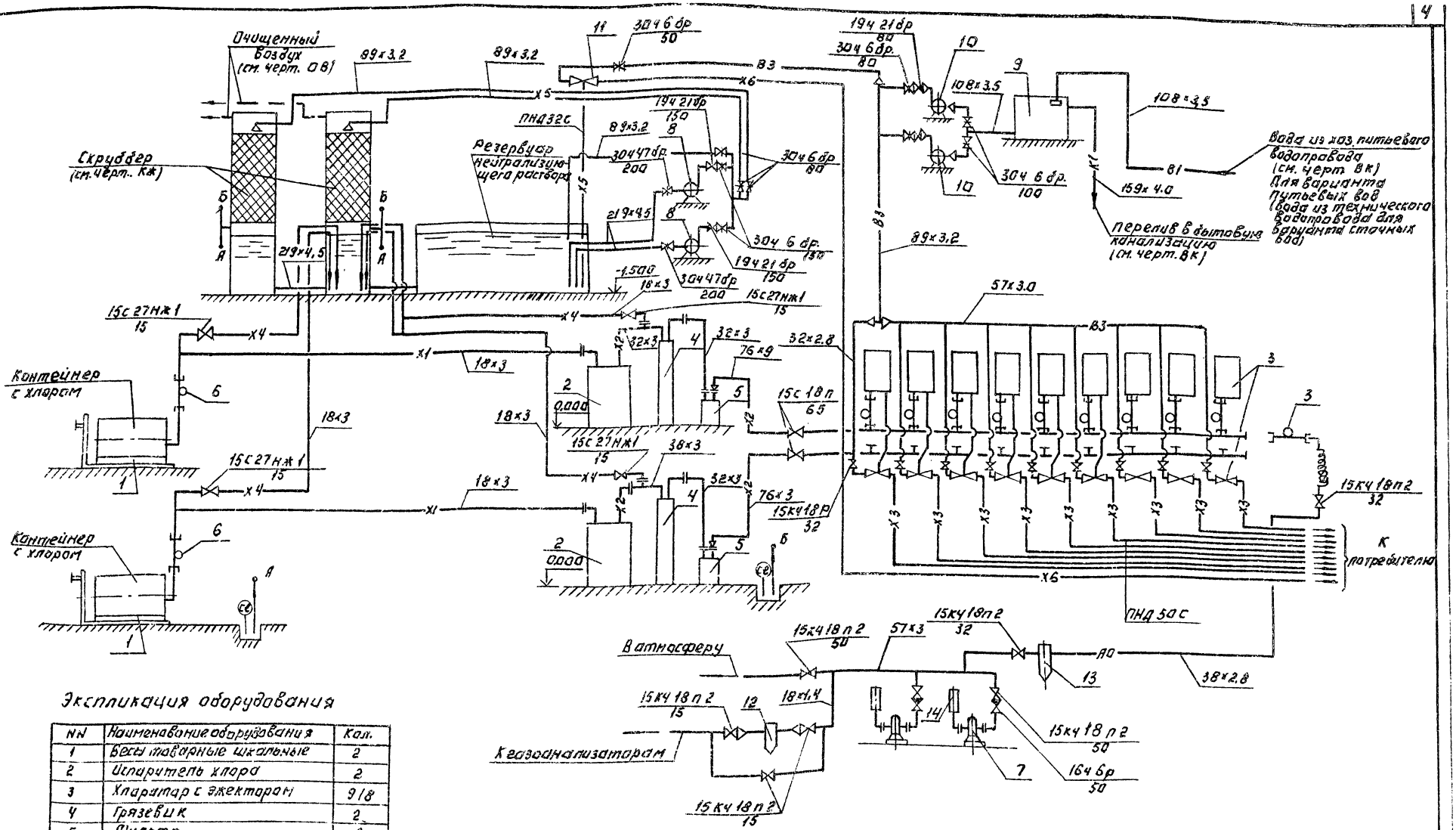

Экспликация оборудования

NN	Наименование оборудования	Кол.
1	Весы товарные шкальные	2
2	Испаритель хлора	2
3	Хлоратор с эжектором	9|8
4	Грязевик	2
5	Фильтр	2
6	Компенсатор	12|11
7	Компрессор 2АФ46 Э52С	2
8	Насос К150-125-315 Д	2
9	Бак разрыва струи	1
10	Насос КМВа-60-200 СД	2
11	Эжектор водосалянай	1
12	Фильтр ф8 1,6	1
13	Фильтр ф8 2,5	1
14	Глушитель шума	2

В числителе приведены показатели для варианта обеззараживания питьевых вод, в знаменателе - для сточных вод.

Привязан:

Инв. №

Пробер.	Продан		
Разраб.	Мишинская		
Разраб.	Кедрина		
Н. контр.	Клецер		

ТП 901-7-17.90 ТХ

Хлораторная для обеззараживания питьевых и сточных вод производительностью 50 кг/час в час.

Стадия	Лист	Листов
РД	2	

Принципиальная схема

Росинжстройпроект

Инв. № подл. | Подп. и дата | Взам. инв. №

Альбом 2

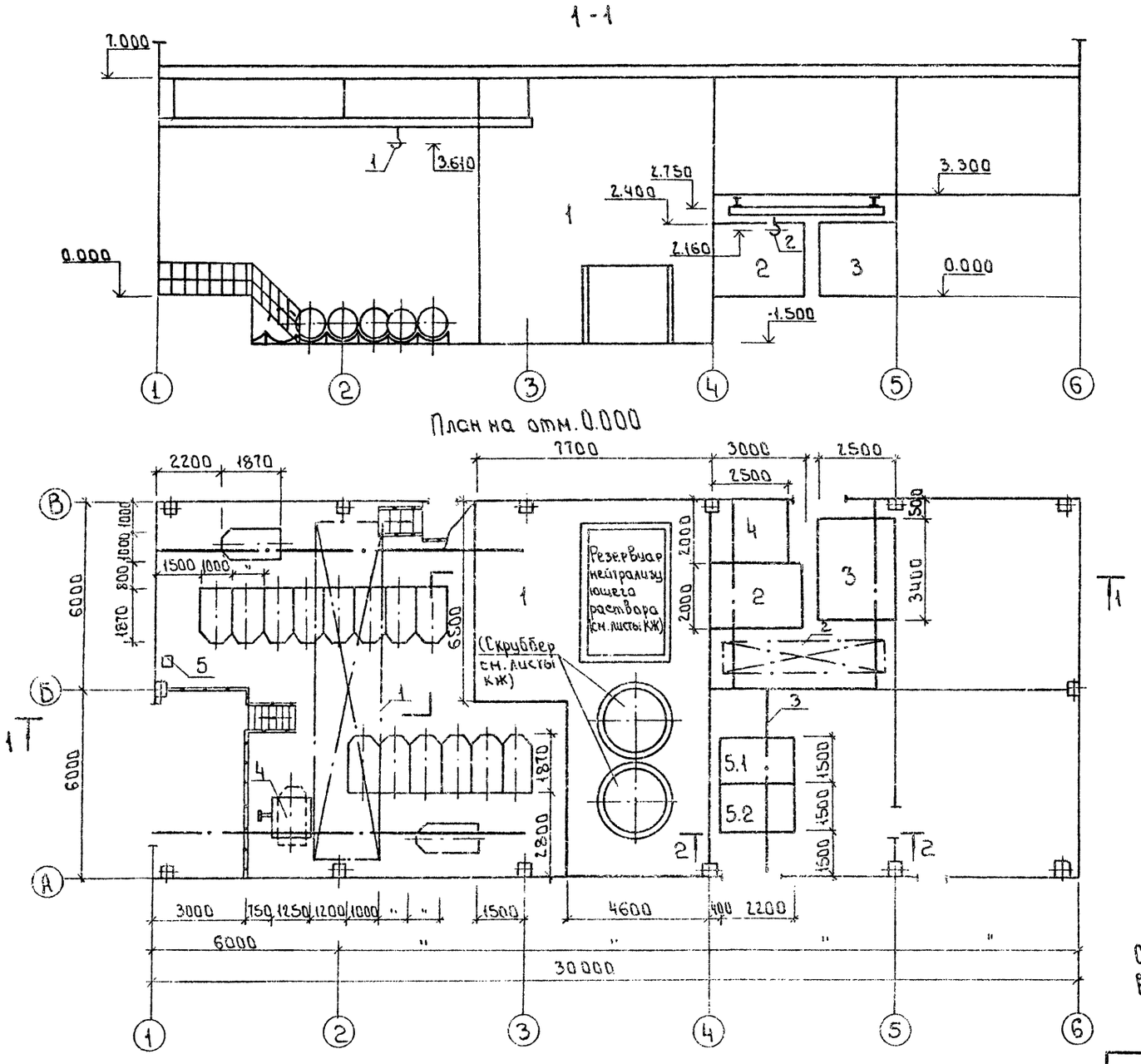

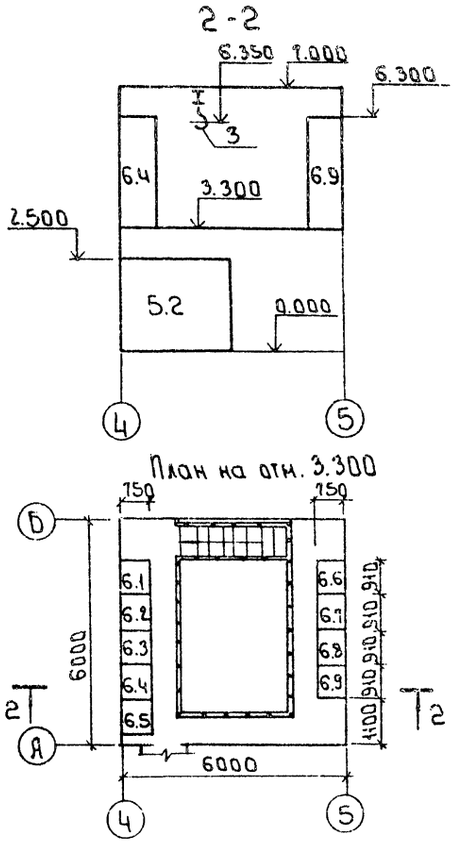

Спецификацию оборудования, не входящего в блоки см. лист ТХ-4

				901-7-17.90		ТХ
Привязан				Хлораторная для обеззараживания питьевых и сточных вод производительностью 50 кг хлора в час	Стадия	Лист	Листов
	Провер.	Продан			Р.Д.	3	
	Разраб.	Машинская					
	Разраб.	Левина		Схема расположения технологических блоков. Планы. Разрезы. (Вариант для питьевых вод)	РОСИНЖСТРОЙИМПЕКС		
Инв. №	Н.контр.	Клецер					

Инв. № подл. | Подпись и дата | Взам. инв. №

24582-02 6

Альбом 2

1-1

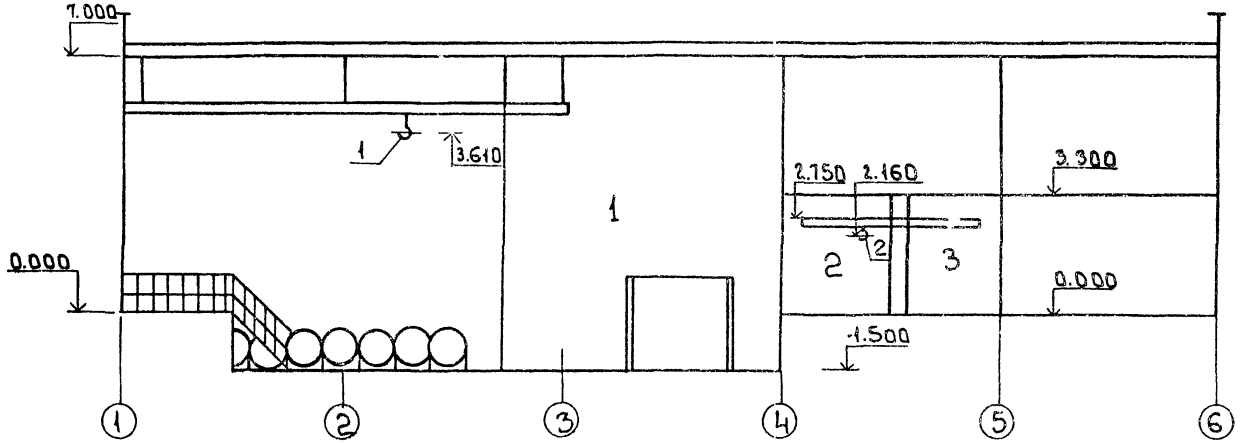

2-2

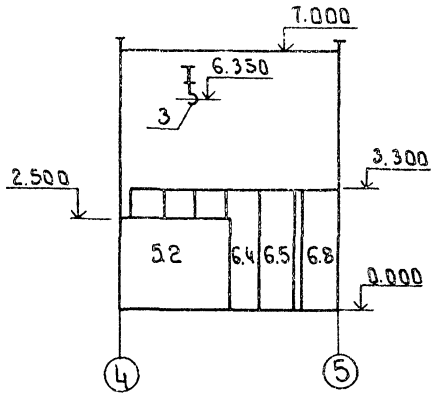

План на отм. 0.000

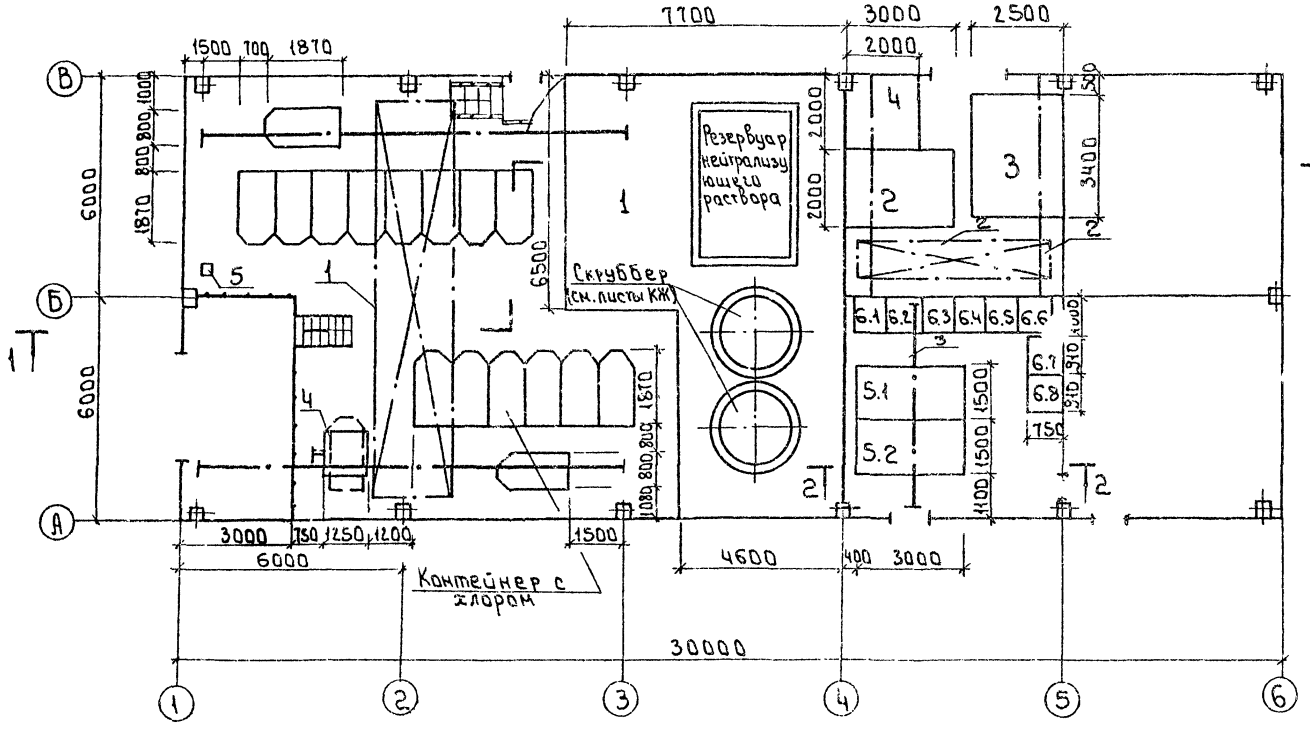

Спецификация оборудования, не входящего в блоки

Поз.	Обозначение	Наименование	Кол.	Масса кг	Примеч
1	ГОСТ 7890-84	Кран мостовой электрический			
		Q:3.2т; Lкр=10.2м; H:5.5м	1		
2	ГОСТ 7413-80	Кран ручной подвесной			
		однобалочный Q:1т; Lп:4.5м H:3м	1		
3	ГУ24-09-701-80	Таль ручная передвижная			
		червячная Q:1т; H:6м	1		
4	РП-2Ш13М	Весы товарные шкальные			
		НПВ 2тонны	1		
5	черт. N	Устройство для изоляции кон-			
	680.633.00.00.00СБ	тейнеров с неисправной			
		арматурой	1	28	

		901-7-17.90 ТХ			
Привязан					
Инв.№					
Провер.	Продан	Хлораторная для обеззараживания питьевых и сточных вод производительностью 50 кг хлора в час.	Стадия	Лист	Листов
Разраб.	Машинская		Р.Д.	4	
Разраб.	Левина	Схема расположения технологических блоков. План. Разрезы. Вариант для сточных вод).	Росинжстроинмплекс		
Н.контр.	Клецер				

Инв.№ подл. | Подпись и дата | Взам. инв.№

План А-А

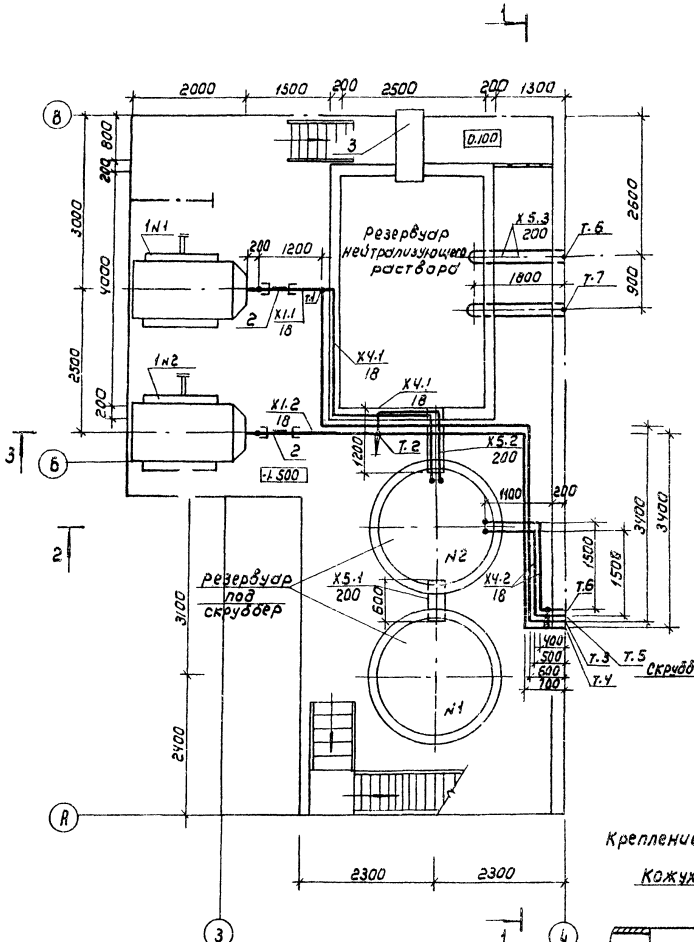

План Б-Б

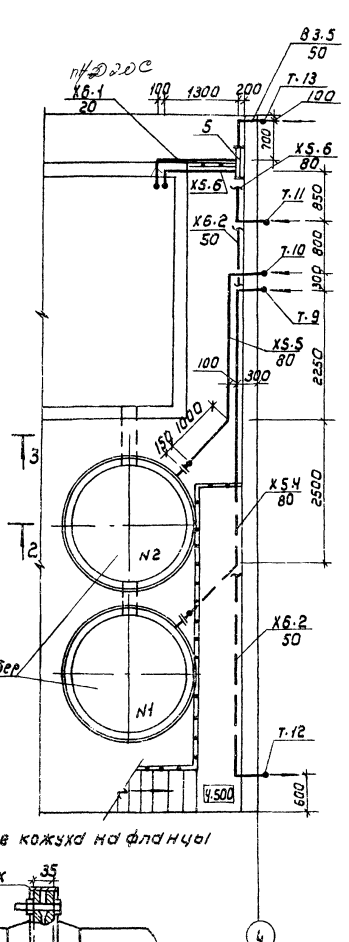

Крепление кожуха на фланцы

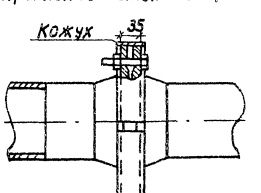

Спецификация

Поз.	Обозначение	Наименование	Кол.	Масса	Примеч.
1	РП-2ш.13т	Весы товарные			
		шкальные НПВ2 тонны	2		
2		Компенсатор	2		
3		Желоб	1		
4		Кожух	4		
5		Эжектор вакуумный	1		
6	ГОСТ 12820-80	Фланец 1-600-2.5	4		
7	ОСТ 36-25-77	Заглушка	2		
Х1.1		Участок трубопровода от			
		контейнера на весах №1 от т.3	1		
Х1.2		Участок трубопровода от			
		контейнера на весах №2 от т.4	1		
Х4.1		Участок трубопровода от			
		т.1 и т.2 до резервуара №2			
		нейтрализующего раствора	2		
Х4.2		Участок трубопровода от			
		т.5 и т.6 до резервуара №2			
		нейтрализующего раствора	2		
Х5.1		Участок трубопровода от			
		резерв. №1 до резерв. №2	1		
Х5.2		Участок трубопровода от			
		резерв. №2 до резервуара			
		нейтрализующего раствора	1		
Х5.3		Участок трубопровода			
		от т.7 и т.8 до резервуара			
		нейтрализующего раствора	2		
Х5.4		Участок трубопровода от			
		т.9 до скруббера №1	1		
Х5.5		Участок трубопровода			
		от т.10 до скруббера №2	1		
Х6.1		Участок трубопровода от			
		резервуара нейтрали-			
		зующего раствора до поз.5	1		
Х6.2		Участок трубопровода			
		от поз. 5 до т. 12	1		
В3.5		Участок трубопровода			
		от т.13 до поз.5	1		
Х5.6		Участок трубопровода			
		т.11 до резервуара	1		

Привязан

Инв.№

Провер.	Продан		
Разраб.	Шраер		
Разраб.	Левина		
Н.контр.	Кацер		

904-7-47.90 ТХ

Хлораторная для обеззараживания питьевых и сточных вод производительностью 50кг хлора в час

Стадия	Лист	Листов
РД	5	

Блок 1. Планы А-А. Б-Б Спецификация

Госинжстроипроект

Копировал: Коршунова

24582-02 8

Формат А2

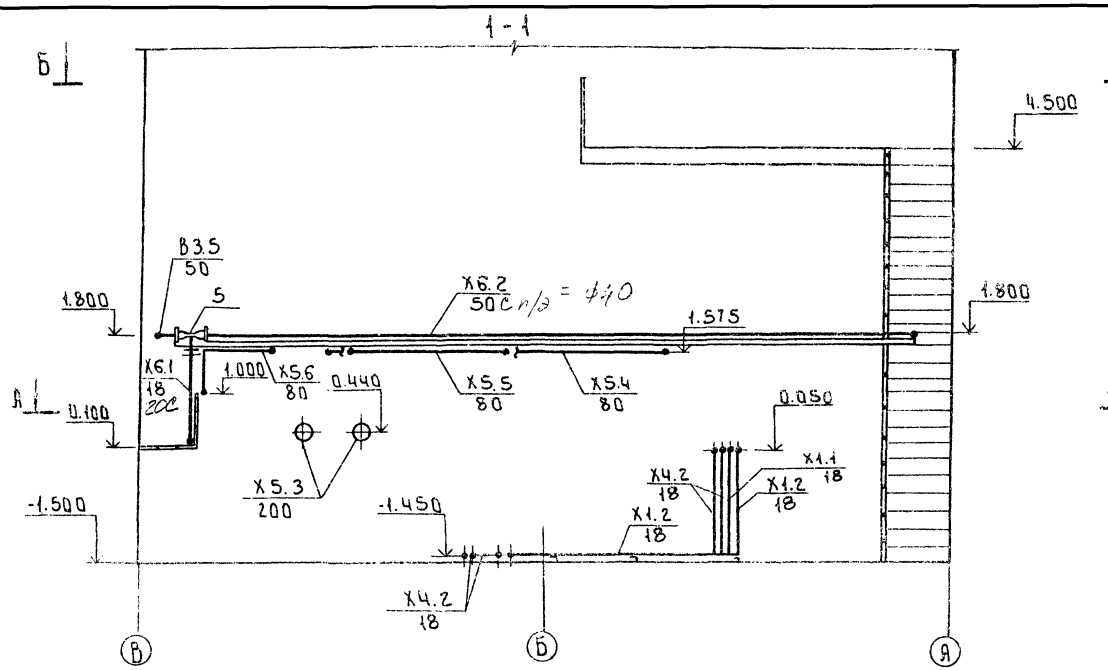

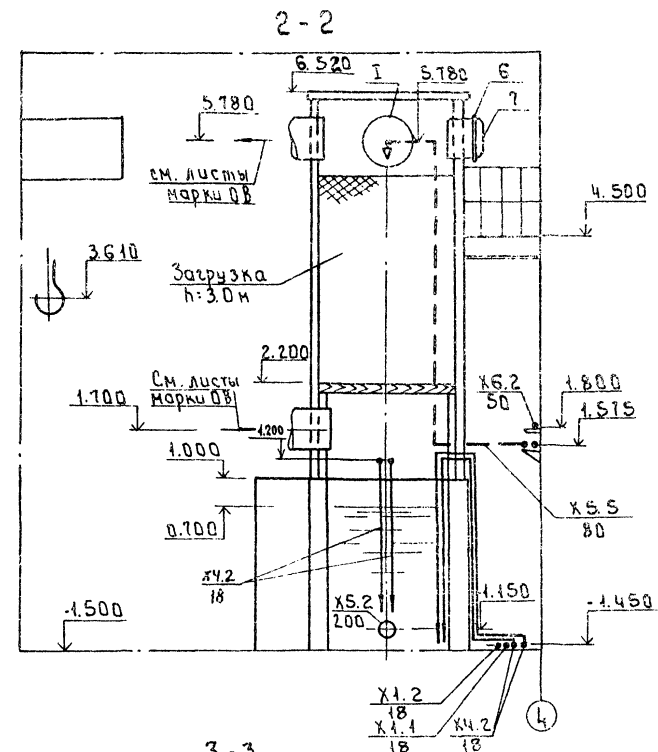

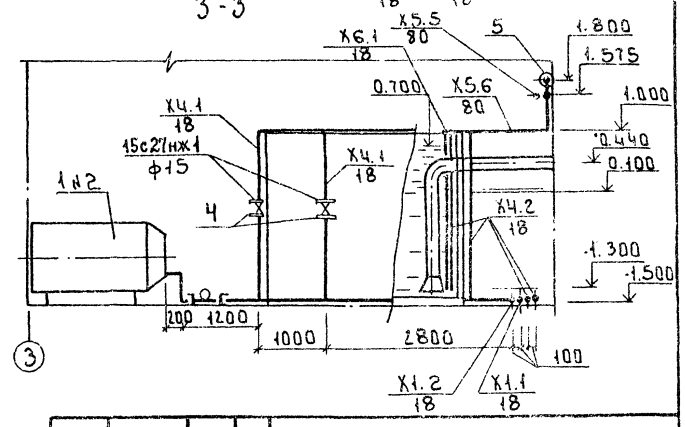

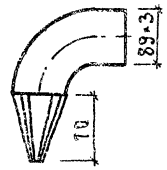

Развертка

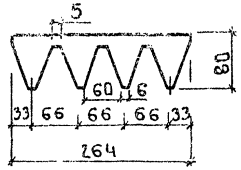

Ведомость трубопроводов

Наименование	Ед. изм.	Всего в блоке	Количество на участок трубопровода												
			Х1.1	Х1.2	Х4.1	Х4.2	Х5.1	Х5.2	Х5.3	Х5.4	Х5.5	Х6.1	Х6.2	В3.5	Х5.6
Труба 219×4.5 ГОСТ 10704-76 / Вст3сп ГОСТ 10705-80	м	8.6					0.6	1,2	3						
89×3.0	"	22.0								10.0	8				4.0
57×3.0	"	1.0												1.0	
Труба 18×3 ГОСТ 8734-75 / 10Г ГОСТ 8733-87	"	48.1	12.7	10.2	4.3	8.3									
Труба ПНД 50С															
ГОСТ 18599-83	"	12.0											12.0		
ПНД 20С	"	4.0										4.0			
15с27нж1 Ду15; Ру4 МПа	шт.	2			1										
Отвод 90° 219×6 ГОСТ 17375-83	"	2							1						
Отвод 90° 89×3 ГОСТ 17375-83	"	10								3	3				4
Отвод 90° 57×3 ГОСТ 17375-83	"	2												2	
Угольник ПВД 50С															
ОСТ 05-367-74	"	1											1		
Переход К 325×10-219×8															
ГОСТ 17378-83	"	2							1						
Фланец 1-80-2.5	"	4								2	2				
ГОСТ 12820-80															
Опора отдельная															
серия 4.900-9. В.1															
А14Б293.000-012	"	12										12			

Инв. № подл. | Подпись и дата | Взам. инв.

Привязан

Инв. №

Провер.	Продан	
Разраб.	Шреер	
Разраб.	Левина	
Н. контр.	Клецер	

901-7-17.90 ТХ

Хлораторная для обеззараживания питьевых и сточных вод производительностью 50кг хлора в час

Блок 1. Разрезы 1-1; 2-2; 3-3. Ведомость трубопроводов

Стадия	Лист	Листов
Р.Д.	6	

РОСНИИСТРОЙИМПЕКС

24582-02 9

1-1

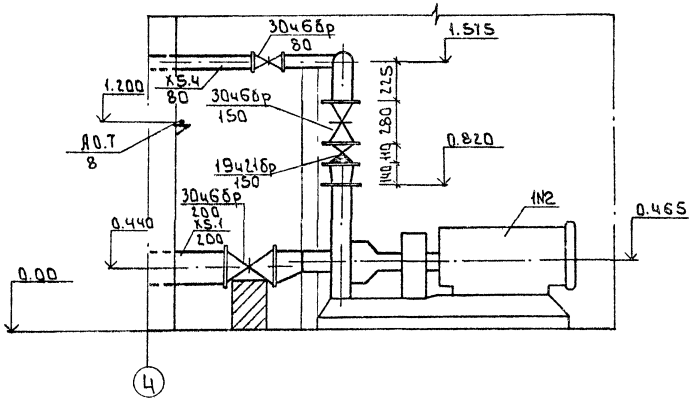

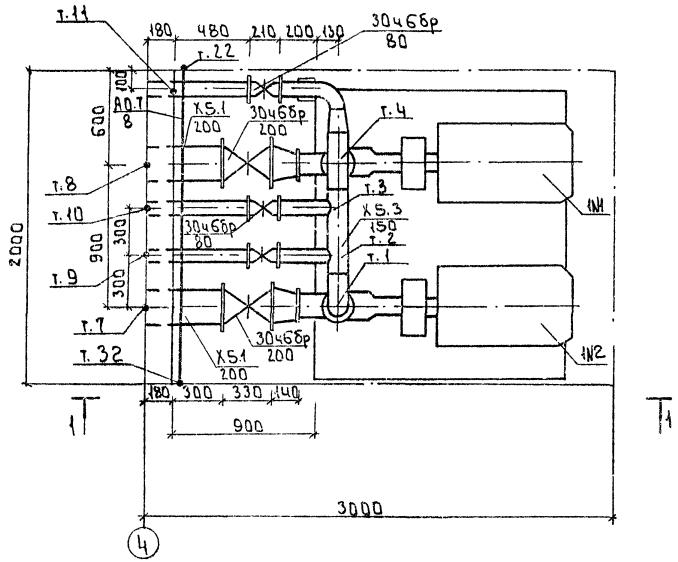

Спецификация

Поз.	Обозначение	Наименование	Кол.	Масса	Примеч.
1	Х150-125-315Д	Насос Q=125м³/ч,			
		Н=26м с эл./двигателем			
		4А200L4 N=45кВт	2		
Х5.1		Участок трубопровода			
		от оси 4 до поз. №1 и №2	2		
Х5.2		Участок трубопровода			
		от поз. №1 и №2 до т.1 и т.4	2		
Х5.3		Участок трубопровода			
		от т.1 до т.11	1		
Х5.4		Участок трубопровода			
		от т.2(3) до оси 4	2		
А0.7		Участок трубопровода			
		от т.22 до т.32	1		

Ведомость трубопроводов

Наименование	Ед. изм.	Всего в блоке	Количество на участок трубопровода Х5.1	Х5.2	Х5.3	Х5.4	А0.7
Труба 219×6 ГОСТ 10704-76 / Ст3сп ГОСТ 10105-80	м	1.0	0.5				
159×4.0	м	0.9			0.9		
89×3.2	м	2.1			0.7	0.7	
18×1.4	м	2					2
Тройник ГОСТ 17376-83 159-5	шт.	1			1		
Переход ГОСТ 17378-83							
Э219×6-159×4.5	шт.	2	2				
К159×4.5-133×4	шт.	2		1			
К159×4.5-89×3	шт.	1			1		
Отвод 90° 17375-83 159×4.0	шт.	1			1		
89×3.5	шт.	1				1	
Задвижка 30ч6бр							
Ду200, Ру1 МПа	шт.	2	1				
Ду150; Ру1 МПа	шт.	2		1			
Ду80; Ру1 МПа	шт.	3			1	1	
Клапан обратный							
19ч21бр: Ду150							
Ру1.6 МПа	шт.	2		1			

Привязан

Инв.№

Провер.	Продан		
Разраб.	Шраер		
Разраб.	Левина		
Н.контр.	Клецер		

901-9-17.90 ТХ

Хлораторная для обеззараживания питьевых и сточных вод производительностью 50кг хлора/час. Блок 2. План. Разрез. Спецификация. Ведомость трубопроводов.

Стадия	Лист	Листов
Р.А.	7	

Росинжстройимпекс

Инв.№ подл. | Подпись и дата | Взам. инв.№

Альбом 2

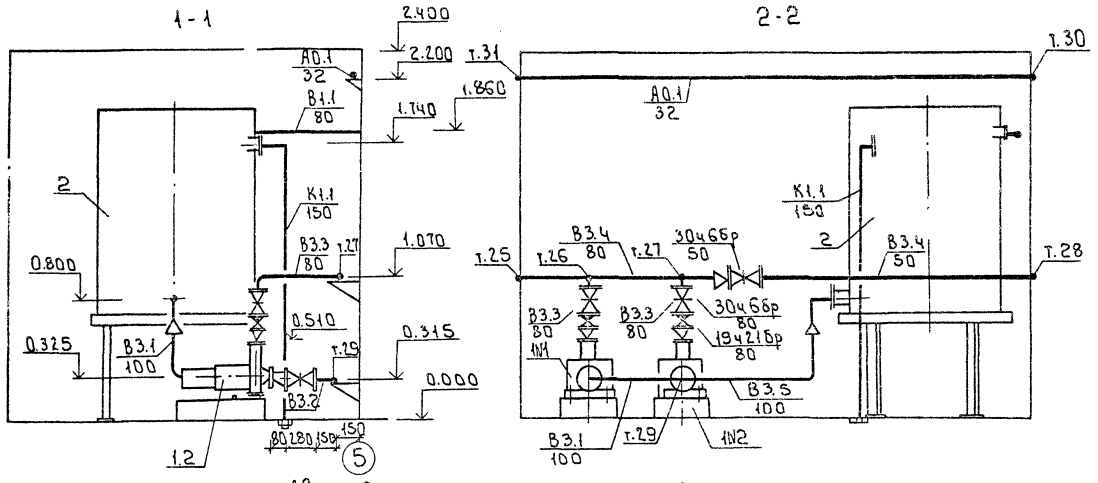

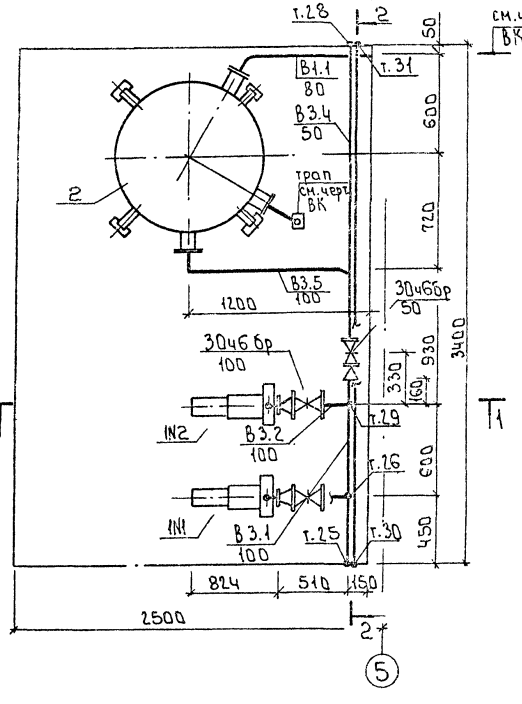

Спецификация

Поз.	Обозначение	Наименование	Кол	Масса	Прим.
1		Насос КМ80-50-200			
		с эл.дв. 4АМ160S2ЖУ2			
		N=15 кВт	2	76	
2		Бак разрыва струи	1		
В3.1		участок трубопровода			
		от поз. 1N1 до т. 29	1		
В3.2		Участок трубопровода			
		от поз. 1N2 до 29	1		
В3.3		Участок трубопровода			
		от поз. 1N1 до т. 26 м			
		от поз. 1N2 до т. 27	2		
В3.4		Участок трубопровода			
		от т. 25 до т. 28	1		
В3.5		Участок трубопровода			
		от т. 29 до поз. 2	1		
В1.1		Участок трубопровода			
		от. оси 5 до поз. 2	1		
К1.1		Участок трубопровода			
		от поз. 2 до трапа	1		
А0.1		Участок трубопровода			
		от т. 30 до т. 31	1		

Ведомость трубопроводов

Наименование	Ед. изм.	Колич.	Количество на участок трубопровода							
			В3.1	В3.2	В3.3	В3.4	В3.5	В1.1	К1.1	А0.1
Труба ГОСТ10704-76 / Вст3ГОСТ10705-80										
159×4	м	1.6							1.6	
108×3.2	"	3.13	0.6				2.53			
89×3	"	2.95			0.94	1.21		0.8		
57×3	"	1.92				1.92				
32×2.8	"	3.4								3.4
Отвод 90° ГОСТ17375-83										
159×4	шт.	1							1	
108×4	"	3	1				2			
89×3.5	"	4	1		2		1			
57×3	"	2			2					
Отвод 60° ГОСТ17375-83										
89×3.5	"	1						1		
Переход ГОСТ17378-83										
К108×4-89×4	"	1					1			
Э108×4-89×4	"	2	1	1						
К89×4-57×3.5	"	2		2						
Тройник ГОСТ17376-83										
108×4	"	1		1						
89×3.5	"	2			2					
Задвижка 30ч6бр										
Ду100; Ру1 МПа	"	2	1	1						
Ду80; Ру1 МПа	"	3			2					
Ду50; Ру1 МПа						1				
Обратный клапан 19ч21бр										
Ду80; Ру1:6 МПа	"	2			2					

Альбом 2

Инв. № подл. | Подпись и дата | Взам. инв.

901-7-17.90 ТХ

Привязан

Инв. №

Провер.	Продан	
Разраб.	Шраер	
Разраб.	Левина	
Н.контр.	Клецер	

Хлораторная для обеззараживания питьевых и сточных вод производительностью 50 кг хлора в час.

Стадия	Лист	Листов
РД	8	

Блок 3. План. Разрезы 1-1; 2-2
Спецификация
Ведомость трубопроводов.

РОСИНЖСТРОЙИМПЕКС

24582-02 11

Альбом 2

1-1

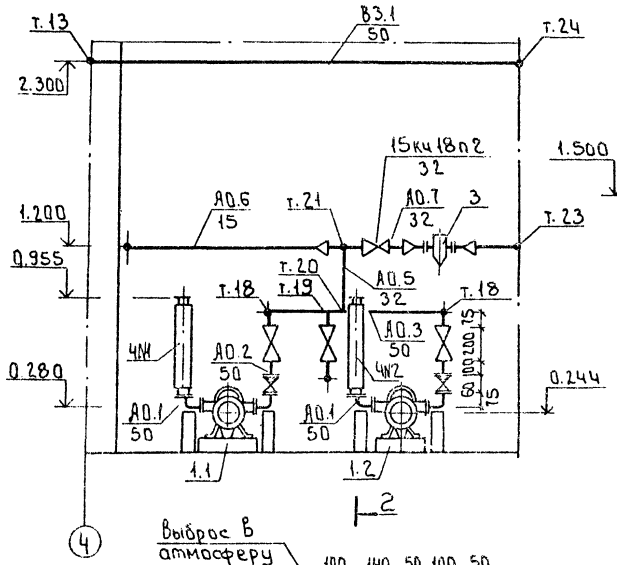

2-2

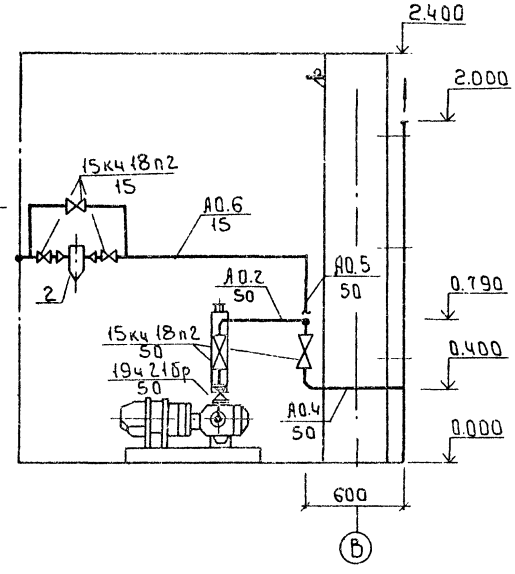

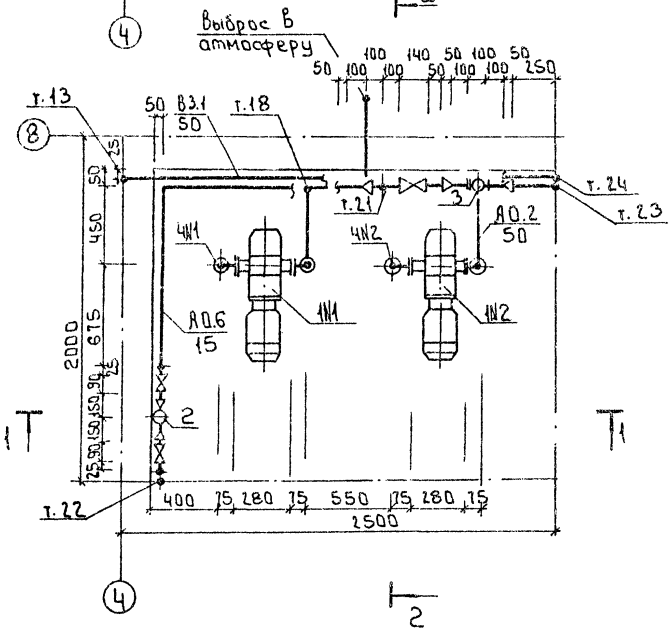

Глушитель шума

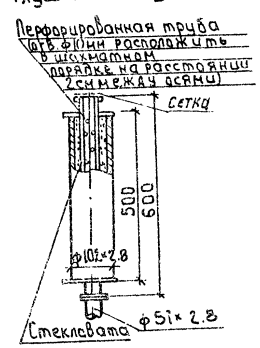

Спецификация

Поз.	Обозначение	Наименование	Кол.	Масса	Примеч.
1	2АФ46352С	Компрессор Q:8.5л/с			
		давление Н.1.5 кгс/см² с			
		э/дв 4АХ90L4: N:2.2 кВт	2		
2	ФВ-1.6	Фильтр воздуха Q:1.6м³/ч	1		
3	ФВ-25	Фильтр воздуха Q:25м³/ч	1		
4		Глушитель шума	2		
В3.1		Участок трубопровода			
		от т.13 до т.24	1		
А0.1		Участок трубопровода			
		от поз.4N1(4N2) до поз.4N1(4N2)	2		
А0.2		Участок трубопровода			
		от поз.1N1(1N2) до поз.т18(18')	2		
А0.3		Участок трубопровода			
		от т.18 до т.18'	1		
А0.4		Участок трубопровода			
		от 19 до точки выброса	1		
А0.5		Участок трубопровода			
		от т.20 до т.21	1		
А0.6		Участок трубопровода			
		от т.21 до т.22	1		
А0.7		Участок трубопровода			
		от т.21 до т.23	1		

Ведомость трубопроводов

Наименование	Ед. изм.	Всего в блоке	Количество на участок трубопровода А0.1	А0.2	А0.3	А0.4	А0.5	А0.6	А0.7	В3.1
Труба 57×3,0 ГОСТ 10704-76 Ст3сп ГОСТ 10705-80	м	7.28		0.55	0.98	2.7				2.5
38×2.8	м	0.86					0.41		0.45	
18×1.4	м	5						5		
8×1.0	м	0.6						0.3	0.3	
Отвод 90° ГОСТ 17375-83										
57×2.8	шт.	7	1	2		1				
Клапан 15кч18п2										
Ду50; Ру1.6 МПа	шт.	3		1		1				
Ду32; Ру1.6 МПа	шт.	1							1	
Ду15; Ру1.6 МПа	шт.	3						3		

Привязан

Инв. №

Гл.инж.	Гуревич		
Гл.спец.	Ефимов		
Нач.отд.	Ефимов		
Гл.спец.	Ефимов		

Инв. № подл.	Подп. и дата	Взам. инв. №	

Альбом 2

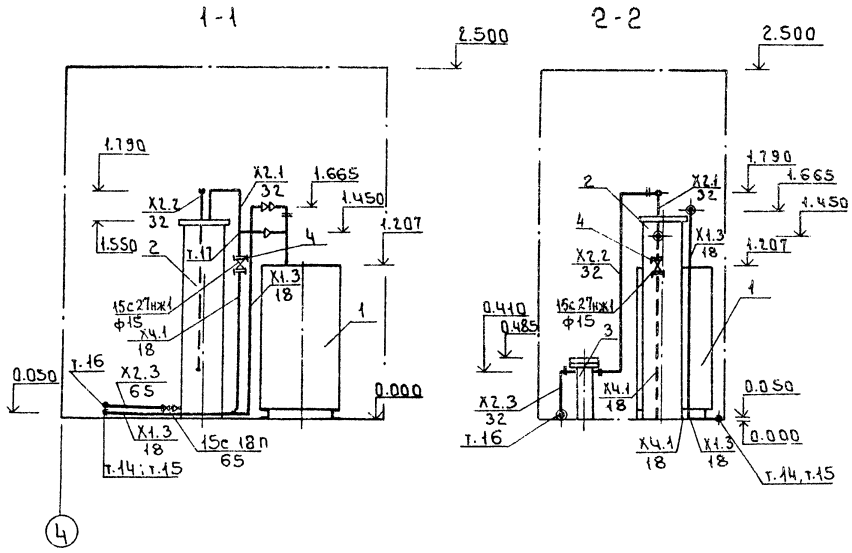

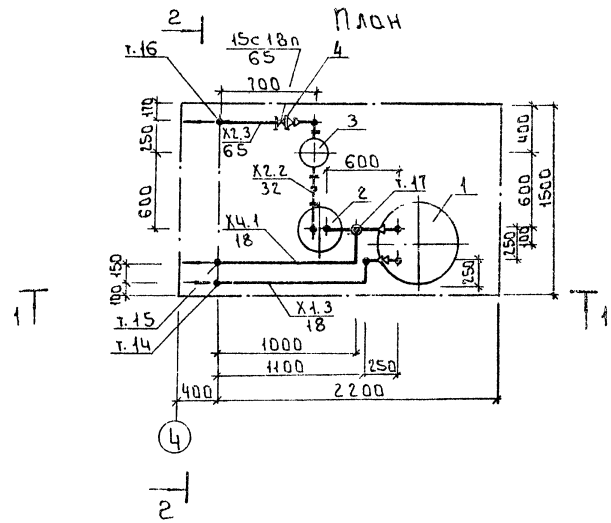

Спецификация

Поз.	Обозначение	Наименование	Кол	Масса	Примеч.
1		Испаритель хлора „ИХ"			
		производительностью			
		50 кг/час	1		
2		Грязевик	1		
3		Фильтр	1		
4		Кожух	1		
X1.3		Участок трубопровода			
		от т.14 до поз.1	1		
X2.1		Участок трубопровода			
		от поз.1 до поз.2	1		
X2.2		Участок трубопровода			
		от поз.2 до поз.3	1		
X2.3		Участок трубопровода			
		от поз.3 до т.16	1		
X4.1		Участок трубопровода			
		от т.17 до т.15	1		

Ведомость трубопроводов

Наименование	Ед. изм	Всего	Количество на участок сети				
			X1.3	X2.1	X2.2	X2.3	X4.1
Труба 76×3 ГОСТ 8734-15							
10Г 8733-87	м	1.6				1.6	
32×2.8	м	3.6		0.9	1.9	0.8	
18×3.0	м	5.9	3.0				2.9
Переход ГОСТ 17378-83							
К76×3.5-57×3.0	шт.	1				1	
К57×3.0-32×3.0	шт.	3	1	1		1	
15с27нж1 Ду15 Ру4 МПа	шт.	1					1
Вентиль 15С 18П							
Ду65 Ру2.5 МПа	шт.	1				1	

Привязан	Провер.	Продан		901-7-17.90	ТХ
	Разраб.	Шраер		Хлораторная для обеззараживания питьевых и сточных вод производительностью 50кг хлора в час.	Стадия: Р.Д. / Лист: 10 / Листов:
	Разраб.	Машинская		Блок 5м1. План. Разрезы. Спецификация. Ведомость трубопроводов.	РОСИНЖСТРОЙИМПЕКС
Инв. №	Н.контр.	Клецер			

24582-02 13

Формат А2

Инв. № подл. | Подпись и дата | Взам. инв. №

Альбом 2

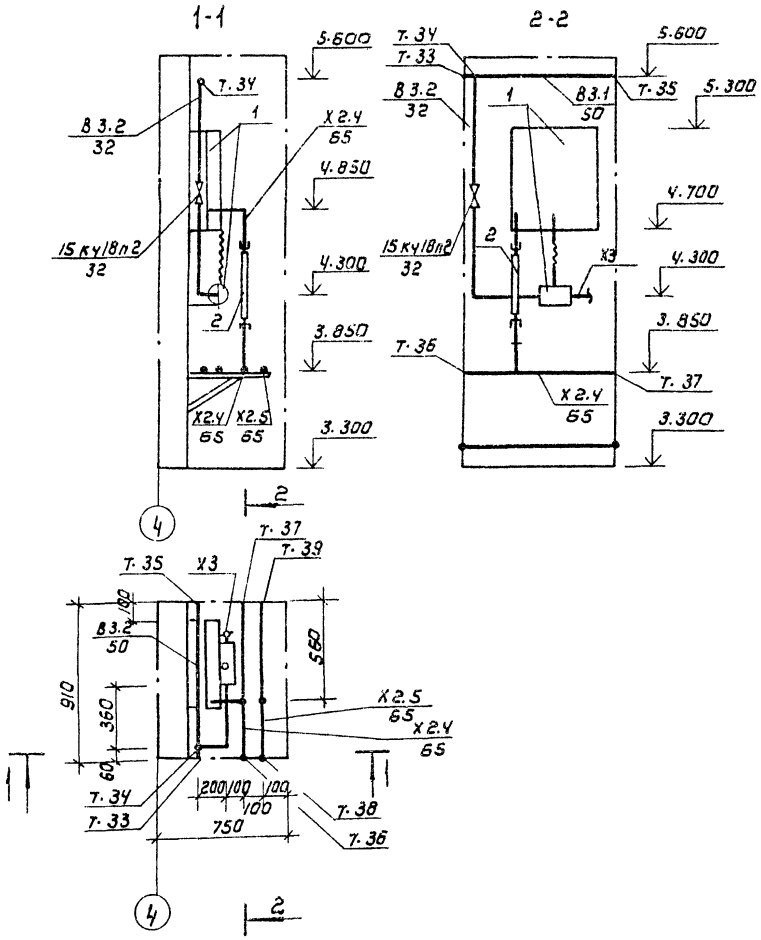

Спецификация

Поз.	Обозначение	Наименование	Кол.	Масса	Примеч.
1	Линии 100 км	Хлоратор и эжектор	1		
2		Компенсатор	1		
		тип I			
Х2.4		Участок трубопровода			
		от т.36 до т.37	1		
Х2.5		Участок трубопровода			
		от т.38 до т.39	1		
В3.1		Участок трубопровода			
		отт.33до т.35	1		
В3.2		Участок трубопровода			
		от т.34до поз.1	1		

Ведомость трубопроводов

Наименование	Ед. изм	Всего	Количество на участок трубопровода			
			Х2.4	Х2.5	В 3.1	В 3.2
Труба 76х3.0 ГОСТ 8734-75 / 10Г ГОСТ 8733-87	м	1.82	0.91	0.91		
Труба 57х3.0 ГОСТ 10704-76 / Вст3сп ГОСТ 10705-80	м	0.91			0.91	
32х3.8	м	1.86				1.86
Вентиль 15кч18п2						1
Ду 32 Ру 1.6 МПа						

Инв.№ подл. | Подпись и дата | Взам. инв.№

Привязан

Инв.№

Провер.	Продан		
Разраб.	Шрайер		
Разраб.	Машинская		
Н.контр.	Клецер		

901-7-17.90 ТХ

Хлораторная для обеззараживания питьевых и сточных вод производительностью 50 кг хлора в час.

Блок В. Ну. План. Разрезы 1-1; 2-2. Спецификация. Ведомость трубопроводов. Вариант для питьевых вод.

Стадия	Лист	Листов
Р.Д.	11	

Росинжстроимпекс

Формат А2

Альбом 2

1-1

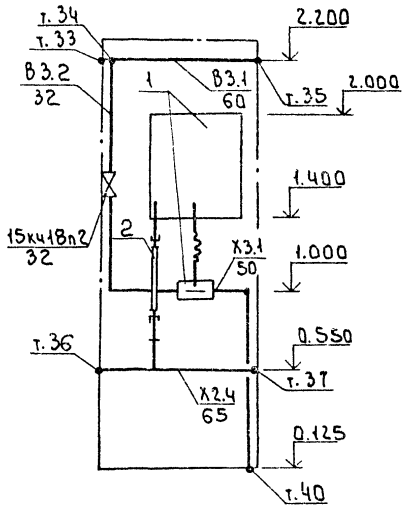

2-2

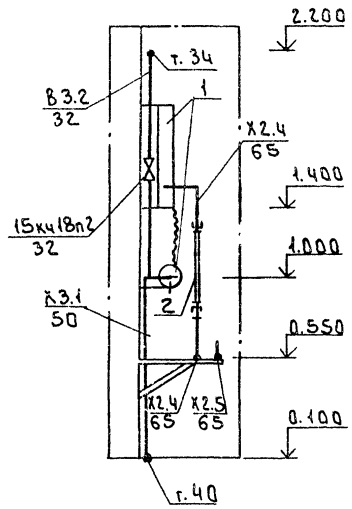

2

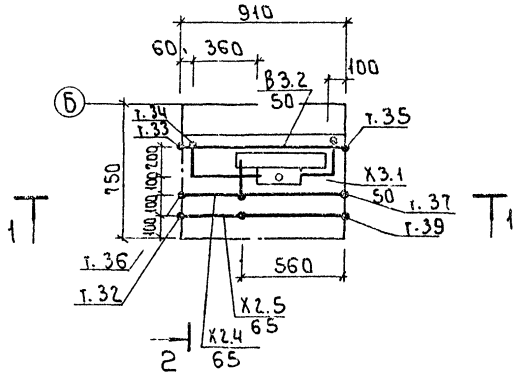

Спецификация

Поз.	Обозначение	Наименование	Кол.	Масса	Примеч.
1	ЛОНИИ 100 КМ	Хлоратор и эжектар	1		
2		компенсатор	1		
		тип I			
Х2.4		Участок трубопрова-			
		да от т.36 до т. 37	1		
Х2.5		Участок трубопровода			
		от т. 38 до т. 39	1		
В3.1		Участок трубопровода			
		от т. 33 до т. 35	1		
В3.2		Участок трубопровода			
		от т. 34 до поз. 1	1		
Х3.1		Участок трубопровода			
		от. поз. 1 до т. 40	1		

Ведомость трубопроводов

Наименование	Ед. изм	Всего	Количество на участок трубопровода				
			Х2.4	Х2.5	Х3.1	В3.1	В3.2
Труба 76×3.0 ГОСТ 8734-75 / 10ГГОСТ 8733-87	м	1.82	0.91	0.91			
Труба 57×3.0 ГОСТ 10704-76 / Ст3сп 10705-80	м	0.91				0.91	
32×2.8	м	1.86					1.86
Вентиль 15кч18п2							1
Ду 32 Ру 1.6 МПа							
Труба ПНД 50С ГОСТ 18599-18	м	1.0			1.0		
Угольник ПВД 50С							
ОСТ 05-367-74	шт	2			2		

Привязан

Инв. №

Провер.	Продан		
Разраб.	Шраер		
Разраб.	Машинская		
Н. контр.	Клецер		

901-7-17.90 ТХ

Хлораторная для обеззараживания питьевых и сточных вод производительностью 50 кг хлора в час.

Стадия	Лист	Листов
Р.Д.	12	

Блок 8 ч.4. План. Разрезы 1-1; 2-2. Спецификация. Ведомость трубопроводов (Вариант для сточных вод)

Росинжстройнипкет

Инв. № подл. | Подпись и дата | Взам. инв. №

Альбом 2

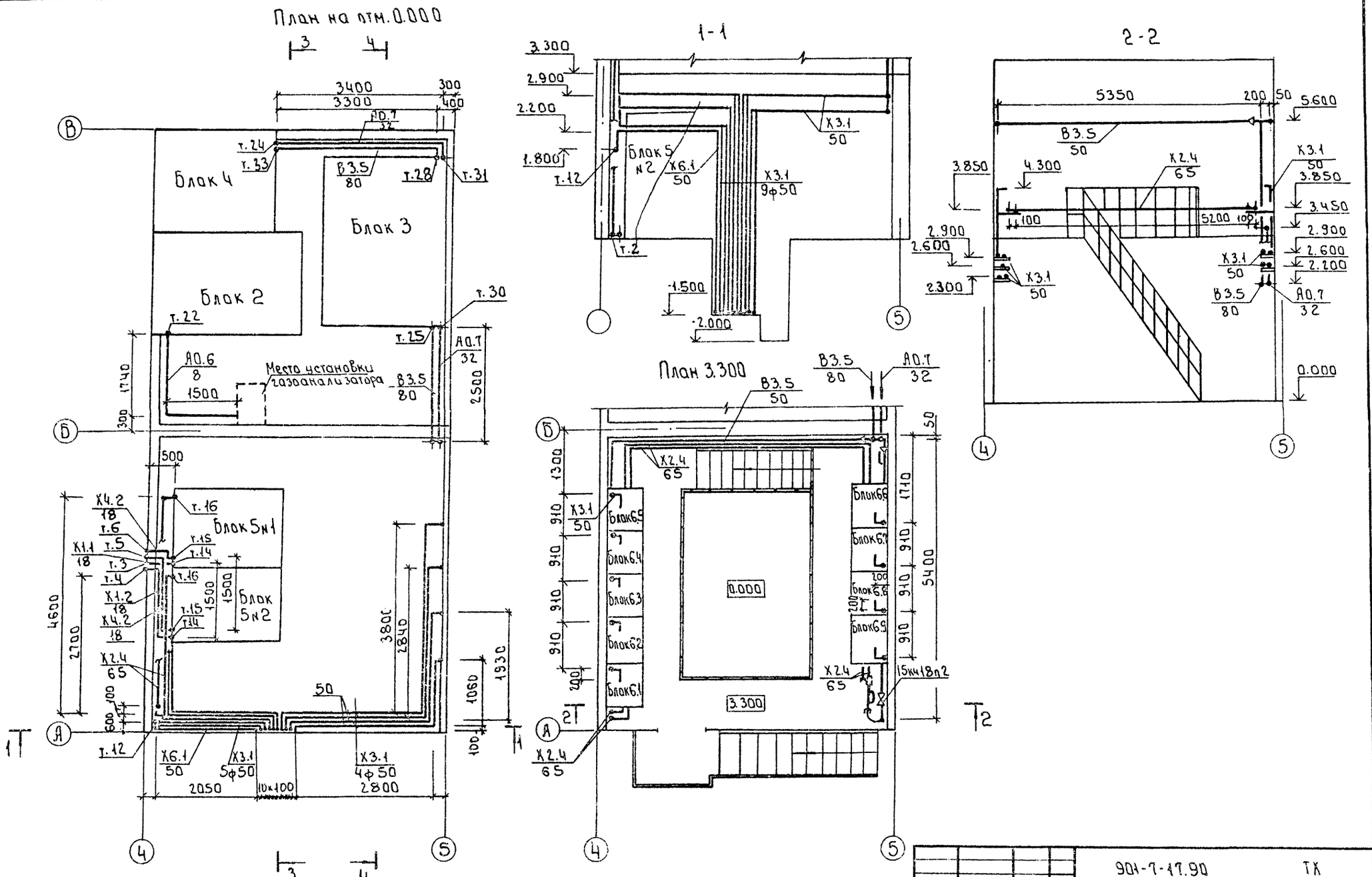

Инв.№подл. | Подпись и дата | Взам. инв.№

Привязан				901-7-17.90	ТХ
Инв.№		Прораб.	Продан	Хлораторная для обеззараживания питьевых и сточных вод производительностью 50кг хлора в час	Стадия: Р.Д; Лист: 13; Листов:
		Разраб.	Шраер		
		Разраб.	Левина	Трубопроводы, проходящие между блоками. Планы. Разрезы 1-1, 2-2. (Вариант для питьевых вод).	РОСИНЖСТРОЙИМПЕКС
		Н.контр.	Клецер		

Альбом 2

3 - 3

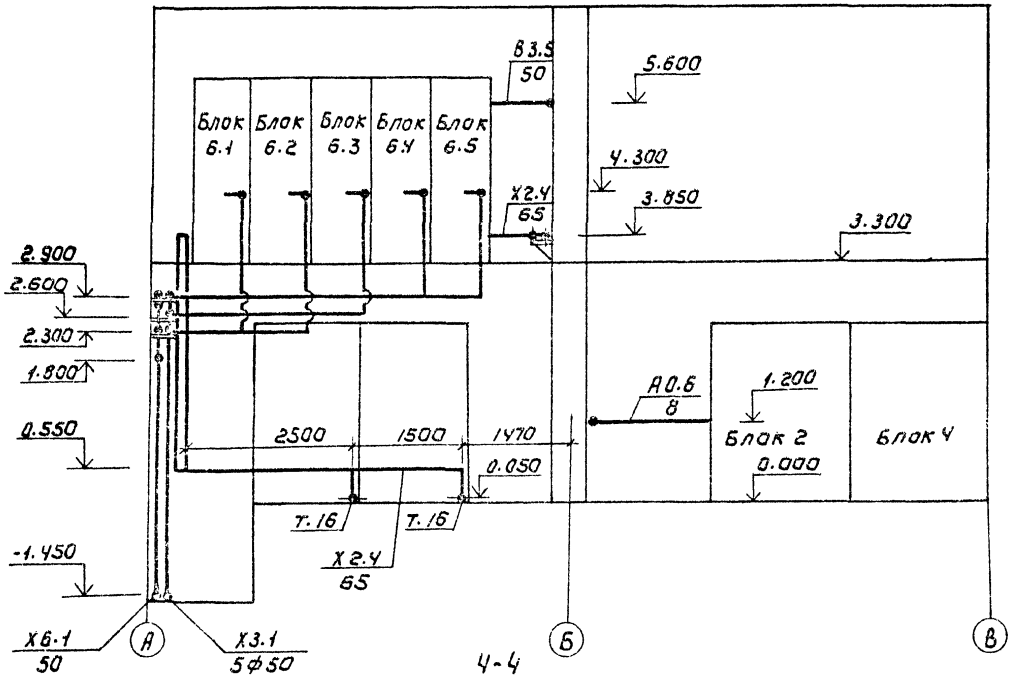

4-4

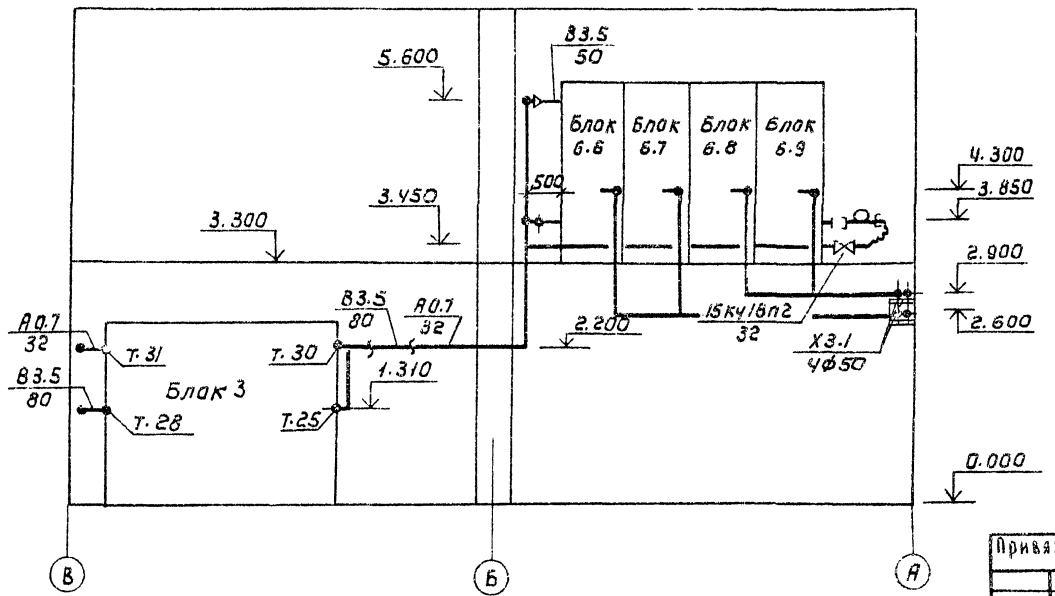

Ведомость трубопроводов

Наименование	Ед. изм	Всего	Количество на участок трубопровода								
			Х1.1	Х2.4	Х3.1	Х4.2	Х6.1	В3.5	А0.6	А0.7	
Труба 76х3 ГОСТ 8734-10г ГОСТ 8733-87	м	30		30							
18 х 3	м	4.2	2			2.2					
Труба ГОСТ 10704-76 / ВСТ ГОСТ 10705-80											
89 х 3,2	м	9,7						9.7			
57 х 3	"	6,35						6,35			
32 х 2.8	"	13								13	
8 х 1	"	2.24							2.24		
Отвод 90° ГОСТ 17375-83, 89х32	шт	3						3			
76 х 3.5	шт	15		1.5							
57 х 3	шт	1						1			
Переход ГОСТ 17378-83											
К89х3.5-57х3	шт	2						2			
Уголок ГОСТ 8509-86 / Ст3сп ГОСТ 535-76											
50х50х4	м	17									
Лист Б-4 ГОСТ 19903-74 / Ст3 ГОСТ 17637-79	м²	15									
Труба ПНД 50с ГОСТ 18599-78	м	168,5			160		8.5				
Угольник ПВД 50 С ОСТ 05-367-74	шт	54			5.0		4				
Опора для крепления											
Труб ПНД-серия 5.900-1											
50 С А14. Б 324 000											
(шаг опор - 1м)	шт	18									
Клапан 15 кч 18 п 2											
Ду 32; Ру 1.6 МПа	шт	1								1	
Компенсатор тип 2	шт	1								1	

Привязан	Провер	Продан		901-7-17.90 ТХ
	Разраб	Шраер		Хлораторная для обеззараживания питьевых и сточных вод производительностью 50кг хлора в час
	Разраб	Левина		Трубопроводы проходящие между блоками. Разрезы 3-3, 4-4. Ведомость трубопроводов. Вариант для питьевых вод
	Н. контр	Клецер		Стадия: Р.Д. Лист: 14 Листов:
Инв №				Росинжстройимпекс

Инв. № подл. | Подпись и дата | Взам. инв. №

24582-02 17 Копировал: Коршунова Формат А2

Альбом 2

План

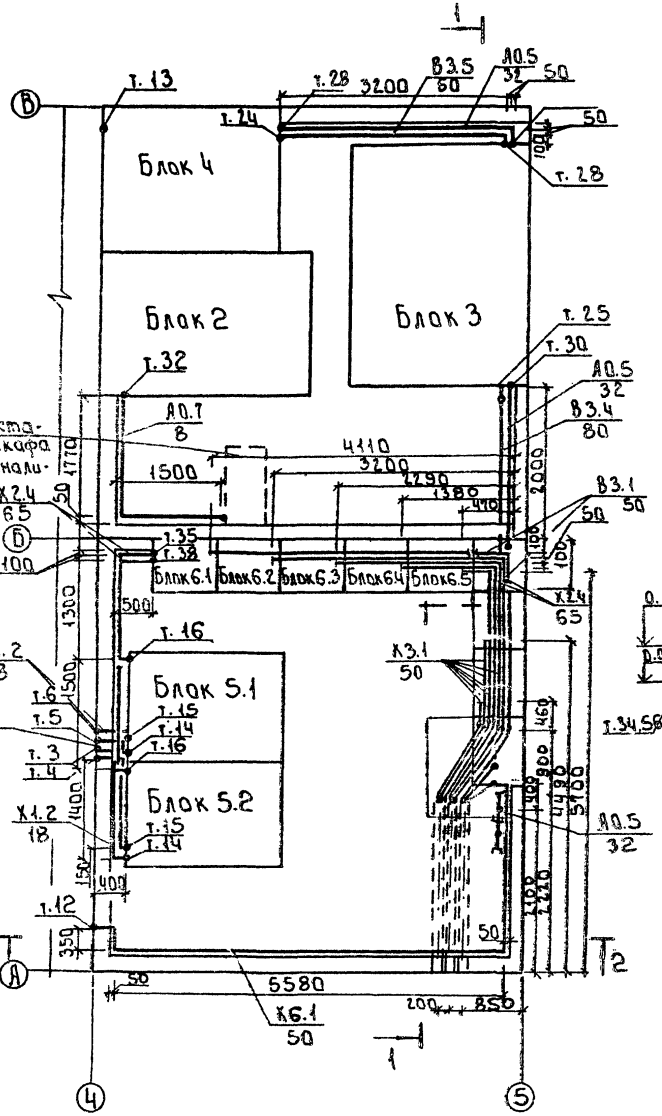

1 - 1

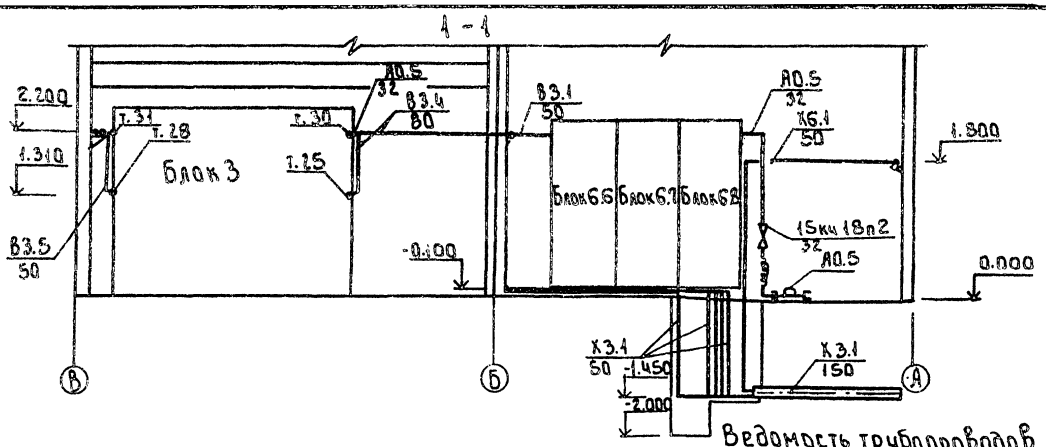

2 - 2

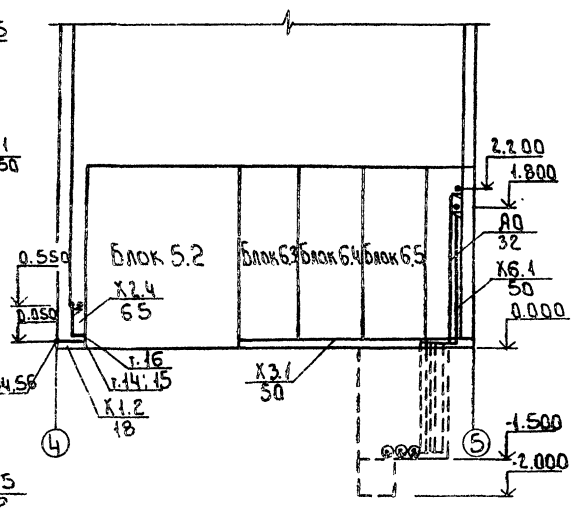

Ведомость трубопроводов

Наименование	Ед. изм	Всего	Количество на участок трубопровода									
			В3.1	В3.4	В3.5	Х1.1	Х1.2	Х2.4	Х3.1	Х4.2	Х6.1	А0.5	М1
Труба 76×3 ГОСТ 8734-75 10Г 8733-87	м	8.58						8.58					
18×3.0	м	4.6				0.4	1.8			2.4			
Труба 89×3.2 ГОСТ 10704-78 Ст3 10705-80	м	3.0		3.0									
57×3	м	5.3	1.0		4.3								
38×2.8	м	8.3										8.5	
8×1.2	м	3.3											3.3
Труба ПНД 50 ГОСТ 18599-78	м	12.7						6.2.5		10.2			
Труба БНТ 150 ГОСТ 18399-89	м	6.5						6.5					
Угольник ПВД 50с	шт.	47						10		7			
ОСТ 05-367-74													
Отвод 90° ГОСТ 17375-88													
89×3.5	шт.	2		2									
76×3.5	шт.	12						12					
57×3.0	шт.	4	1	2	3								
Клапан муфтовый 15кч18п2; Ду32; Ру6МПа	шт.	1									1		
Компенсатор тип II	шт.	1									1		
Переход К89×4-57×3.2	шт.	2	2										
Опора для крепления трубопроводов к полу. Серия 4.900-9 В.1 А.1АБ 324 000-02	шт.	28						28					
Опора отдельная Серия 4.900-9 В.1 А-1АБ 293.000-012	шт.	7									7		

Привязан

Инв. №

Провер.	Прокан	
Разраб.	Шрарр	
Разраб.	Левина	
Н. контр.	Клецер	

901-1-17.90 ТХ

Хлораторная для обеззараживания питьевых и сточных вод производительностью 50 кг хлора/сут

Трубопроводы проходящие межДу блоками. План. Разрезы 1-1 2-2 Ведомость трубопроводов. (Вариант для сточных вод)

Стадия	Лист	Листов
Р.Д.	15	

Росинжстройимпекс

24582-02

gost.e-ecolog.ru