Типовые проектные решения
709-09-29.84

Открытый цех по перереработке сыпучих навалочных грузов

Альбом III

Строительные изделия.

20198/03
Цена 2-20

gost.e-ecolog.ru

ТИПОВЫЕ ПРОЕКТНЫЕ РЕШЕНИЯ
709-09-29.84

ОТКРЫТЫЙ ЦЕХ ПО ПЕРЕРЕРАБОТКЕ СЫПУЧИХ НАВАЛОЧНЫХ ГРУЗОВ

Альбом III

Строительные изделия.

Разработан проектным институтом
„Гипропромтрансстрой"

Главный инженер института А.С.Рождественский

Главный инженер проекта К.Г.Силаева

Проект утвержден МПС
приказ № М-20810 от 29.06.1982г.
Введен в действие Гипропромтрансстроем
приказ № 191 от 25.09.84г

Содержание альбома

Обозначение	Наименование	Стр.
	Содержание альбома	2-3
КЖИ-ТТ1	Технические требования	4-5
КЖИ-01.00.00.00	Блок шпальный (Б.24.20.7,5)	6-7
КЖИ-01.01.00.00	Каркас пространственный (КП1)	8
КЖИ-01.01.01.00	Каркас плоский (КР1)	8
КЖИ-01.02.00.00	Каркас пространственный (КП2)	9
КЖИ-01.02.01.00	Каркас плоский (КР2)	10
КЖИ-01.03.00.00	Сетка (С1)	10
КЖИ-01.04.00.00	Сетка (С-2)	11
КЖИ-01.05.00.00	Сетка (С-3)	11
КЖИ-01.06.00.00	Закладная деталь (ЗД1)	12
КЖИ-01.06.00.01	Фланец	12
КЖИ-01.07.00.00	Закладная деталь (ЗД2)	13
КЖИ-02.00.00.00	Плита фундаментная (ФП10;24-3и)	13
КЖИ-02.01.00.00	Закладная деталь (ЗД1)	14
КЖИ-03.00.00.00	Плита фундаментная (ФЛ10.12-3и)	14
КЖИ-04.00.00.00	Блок бетонный (ФБ1; 12.4.6-Т-И)	15
КЖИ-05.00.00.00	Блок бетонный (ФБС 24.4.6-Т-И)	15
КЖИ-06.00.00.00	Блок фундаментный (ФБ-1, ФБ2)	16-18
КЖИ-06.01.00.00	Сетка арматурная (С-1, С-2)	19
КЖИ-06.02.00.00	Сетка арматурная (С-3, С-4)	20
КЖИ-06.03.00.00	Сетка арматурная (С-5, С-6)	21

Обозначение	Наименование	Стр.
КЖИ-06.05.00.00	Упор (левый и правый У-л; У-п)	22
КЖИ-06.05.01.00	Планка упора	22
КЖИ-06.06.00.00	Петля строповочная (ПС-1; ПС-2; ПС-3)	23
КЖИ-06.07.00.00	Трубка	23
КЖИ-07.00.00.00	Блок фундаментный (ФБ-3, ФБ-4)	24-25
КЖИ-07.01.00.00	Сетка арматурная (С1; С-2)	26
КЖИ-07.02.00.00	Сетка арматурная (С-3; С-4)	27
КЖИ-07.03.00.00	Сетка арматурная (С-5 ÷ С-9)	28
КЖИ-07.04.00.00	Закладная деталь (ЗД-1; ЗД-2)	29
КЖИ-08.00.00.00	Ригель (РЭ-1)	30-31
КЖИ-08.01.00.00	Каркас пространственный (КП-1)	32
КЖИ-08.07.00.00	Закладная деталь (ЗД-4)	32
КЖИ-08.02.00.00	Сетка арматурная (С-1)	33
КЖИ-08.03.00.00	Сетка арматурная (С-2)	33
КЖИ-08.04.00.00	Закладная деталь (ЗД-1)	34
КЖИ-08.05.00.00	Закладная деталь (ЗД-2)	34
КЖИ-08.06.00.00	Закладная деталь (ЗД-3)	35
КЖИ-08.08.00.00	Петля строповочная (ПС1)	35
КЖИ-09.00.00.00	Балка подкрановая (БК-12-5А-IV-С-И)	36
КЖИ-09.01.00.00	Каркас пространственный (КП4и)	37
КЖИ-09.01.01.00	Сетка арматурная (С13и)	37
КЖИ-09.01.02.00	Каркас плоский (КР-4и)	38

Содержание альбома

Обозначение	Наименование	Стр
КЖИ-09.01.02.03	Труба	38
КЖИ-09.02.00.00	Закладная деталь (ЗД-1)	39
КЖИ-09.03.00.00	Закладная деталь (ЗД-2)	39
КЖИ-10.00.00.00	Диафрагма (Д-1)	40-41
КЖИ-10.01.00.00	Сетка арматурная (С-1)	41
КЖИ-10.02.00.00	Закладная деталь (ЗД-1)	42
КЖИ-10.03.00.00	Закладная деталь (ЗД-2)	42
КЖИ-10.04.00.00	Шпилька	43
КЖИ-10.05.00.00	Петля строповочная (ПС-1)	43
КЖИ-11.00.00.00	Насадка промежуточной опоры (НП1)	44-45
КЖИ-11.01.00.00	Сетка арматурная (С-1)	46
КЖИ-11.02.00.00	Сетка арматурная (С-2)	46
КЖИ-11.03.00.00	Хомут	47
КЖИ-11.04.00.00	Петля строповочная (ПС-1)	47
КЖИ-12.00.00.00	Подфермённик (ПФ1)	48
КЖИ-12.01.00.00	Сетка арматурная (С-1)	49
КЖИ-12.02.00.00	Петля строповочная (ПС-1)	49

Обозначение	Наименование	Стр.
КЖИ-13.00.00.00	Сетка (С1; С4)	50
КЖИ-14.00.00.00	Сетка (С2; С3)	51
КЖИ-15.00.00.00	Прокладка клиновидная (Пр)	52
КЖИ-16.00.00.00	Шайба квадратная (Шк2)	52
КЖИ-15.01.00.00	Лист прокладки	53
КЖИ-15.02.00.00	Упор	53
КЖИ-16.00.00.00	Каркас (КП1÷КП3)	54
КЖИ-17.00.00.00	Шайба квадратная (Шк1)	54
КЖИ-ВРС1	Ведомость расхода стали	55-56

1. Общие требования.

Изготовление, приемку, паспортизацию, транспортирование и складирование сборных ж.б. изделий, арматурных каркасов и сеток осуществлять в соответствии с требованиями СНиП III-16-80 „Бетонные и железобетонные конструкции сборные", СНиП III-43-75 „Мосты и трубы", ГОСТ 13015.0-83 „Конструкции и изделия бетонные и железобетонные. Общие технические требования.", ГОСТ 10922-75 „Арматурные изделия и закладные детали сварные для железобетонных конструкций. Технические требования и методы испытаний", СН 393-78 „Инструкция по сборке соединений арматуры и закладных деталей железобетонных конструкций.

2. Материалы.

2.1 Для изготовления типовых сборных элементов с индексом „У" материалы даны в серии типовой проектной документации.

2.2 Для изготовления индивидуальных сборных железобетонных элементов приняты:

- Бетон марки 400 Мрз 200
- Бетон марки 300 Мрз 150

Марка бетона конструкции указана на чертеже.

Поставка сборных железобетонных изделий потребителю должна производиться после достижения бетоном отпускной прочности, которая назначается в соответствии с ГОСТ 13015.3-81. При этом величина отпускной прочности бетона должна быть не менее 70% его проектной марки по прочности на сжатие.

Железобетонные элементы запроектированы с применением ненапрягаемой арматуры класса A III по ГОСТ 5781-82 марки стали 35ГС при температуре наружного воздуха до -30°С. Включительно и 25Г2С при t°=-40° С включительно, класса AI по ГОСТ 5781-82 марки Вст3сп2, BpI по ГОСТ 6727-80.

Для закладных деталей принята сталь углеродистая обыкновенного качества, для проката сортового по ТУ14-1-3023-80 марки Вст3кп, для проката толстолистового по ТУ14-1-3023-80 марки Вст3сп, строповочные петли изготовляются из арматуры класса AI по ГОСТ 5781-82 марки Вст3сп5.

Сетки и каркасы изготавливаются с применением контактной точечной электросварки. Электродуговая сварка производится электродами Э42 по ГОСТ 9467-75.

Все стальные закладные детали покрываются цинковым покрытием толщиной-60 мкм.

При бетонировании особое внимание обращать на заполнение бетоном опорных зон элементов.

3 Методы контроля и испытаний.

Железобетонные элементы должны приниматься и проверяться техническим контролем предприятия-изготовителя и передаваться потребителю поштучно.

Контроль качества бетона по прочности выполнять по ГОСТ 18105.0-80, ГОСТ 18105.1-80, ГОСТ 18105.2-80 по морозостойкости по ГОСТ 10060-76.

Испытание сварной арматуры, закладных деталей и оценку их качества проводить по ГОСТ 10922-75.

Испытание и оценку конструкций на прочность, жесткость и трещиностойкость выполнять в соответствии с ГОСТ 8829-77 по схемам испытаний приведенным на листе 2.

				709-09-29.84	КЖИ-ТТ1	
ГИП	Силаева					
Н. контр.	Зордеев			Технические требования.	Стадия: Р; Лист: 1; Листов: 2	
Нач. отд.	Склезнев					
Гл. спец.	Зордеев					
ГИП -	Кочкин				Гипропромтранстрой	
Рук. гр.	Осипенко					

Копировал:

Формат А3

Схема испытания ригеля Рэ-1

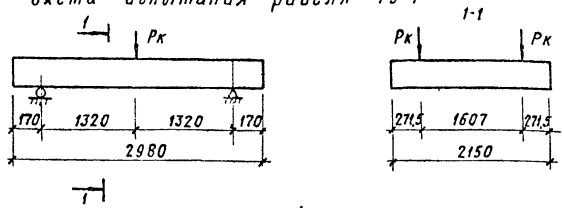

1. Контрольная нагрузка $Рк = 29 \cdot 10^4 Н = 29 тс$.
   В величину контрольной нагрузки входит вес домкратов траверс и др. приспособлений
2. Величина раскрытия нормальных и наклонных трещин ≤ 0,3мм

Схема испытания блока шпального Б 24.20.7,5

Схема 1

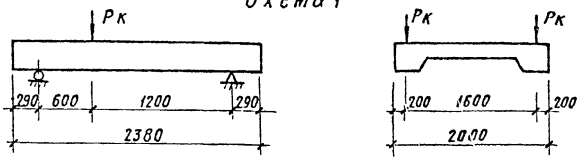

Схема 2

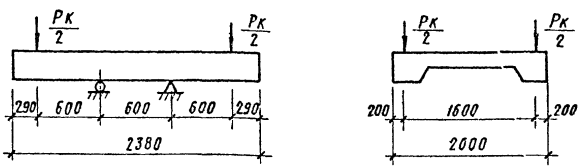

1 Контрольная нагрузка $Рк = 29 \cdot 10^4 Н = 29 тс$, в величину контрольной нагрузки входит вес домкратов, траверс и др. приспособлений. Испытание на жесткость и трещиностойкость не производится. Для остальных конструкций испытания не проводятся.

4. Правила хранения и транспортирования

Изделия должны храниться и транспортироваться в рабочем положении с опиранием на деревянные прокладки. Прокладки должны быть толщиной не менее 40мм, шириной не менее 100мм и длиной не менее ширины опорной плоскости. При этом должна быть обеспечена возможность захвата и подъема каждого изделия для погрузки и монтажа.

Допускается хранение и транспортирование ригелей Рэ-1 и блока шпального Б 24.20.7,5 в штабелях высотой не более 2,0м.

Транспортирование изделий должно производиться при надежном закреплении, исключающем возможность смещения и опрокидывания.

Погрузка, транспортирование, разгрузка и хранение должны производиться с соблюдением мер, исключающих возможность повреждения изделий.

Каркасы и сетки транспортируются с применением траверс и подкладок. Остаточные деформации в изделиях не допускаются. Металлические изделия укладываются на поддоны или выравненную сухую площадку под навесом в штабели высотой ≤ 2м

Для устойчивости штабелей устанавливаются опорные стойки.

Инв.№ подл. | Подпись и дата | Взам.инв.№

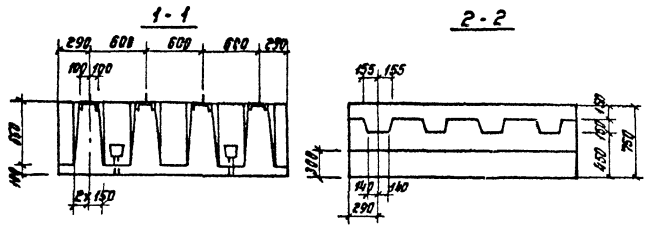

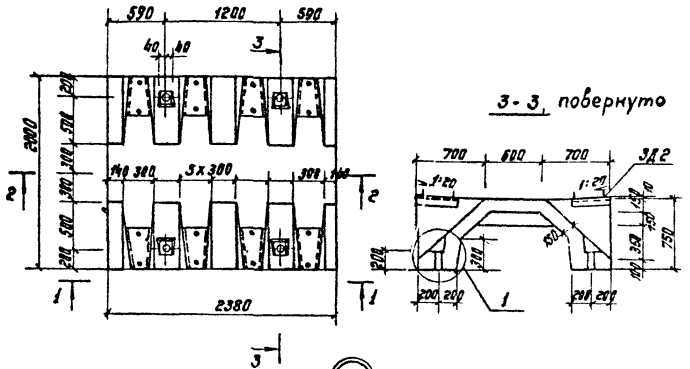

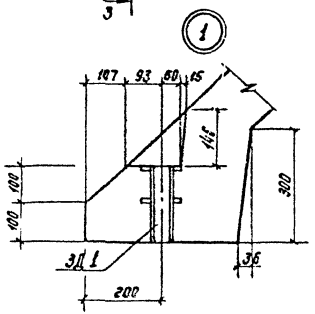

Формат	Зона	Поз.	Обозначение	Наименование	Кол.	Примеч.
				Документация		
А3			КЖИ - ТТ1	Технические требования		
А3			КЖИ - ВР01	Ведомость расхода стали		
				Сборочные единицы		
А4		1	КЖИ - 01.01.00.00	Каркас КП1	2	
А4		2	КЖИ - 01.02.00.00	КП2	4	
А4		3	КЖИ - 01.03.00.00	Сетка С1	4	
А4		4	КЖИ - 01.04.00.00	С2	4	
А4		5	КЖИ - 01.05.00.00	С3	16	
				Детали		
А4		6	КЖИ - 01.06.00.00	Закладная деталь ЗД1	4	
А4		7	КЖИ - 01.07.00.00	Закладная деталь ЗД2	8	
Б4		8	КЖИ - 01.08.00.00	Ф12 АТ ГОСТ 5781-82, ℓ=2340	8	2.08 кг
Б4		9	КЖИ - 01.09.00.00	Ф8 АI ГОСТ 5781-82, ℓ=2340	4	0.92 кг
Б4		10	КЖИ - 01.10.00.00	Ф6 АI ГОСТ 5781-82, ℓ=250	40	0.06 кг
				Материалы		
		11		Бетон марки 400	1.644	м³

Отверстия в ЗД1 закрыть промасленными деревянными пробками

		709-09-29.84	КЖИ-01.00.00.00
Гл. инженер	Силаева	Блок шпальный (Б24.20.7.5)	Стадия: Р; Масса: 4,11т; Масштаб: 1:25
Н. контр.	Соколова		Лист 1; Листов 2
Нач. отд.	Одиноков		Гипропромтранспстрой
Гл. спец.	Хореневский		
Рук. гр.	Хробунов		
Ст. инж.	Сергиенко		
Инж.	Козлова		

Копир.

Формат

Альбом III

Схема раскладки каркасов

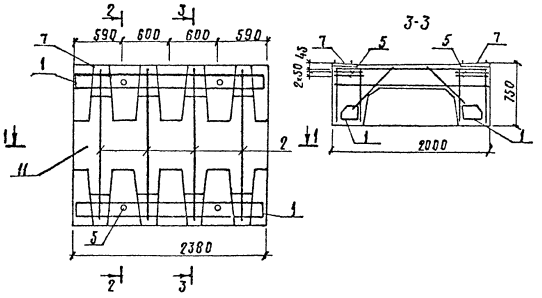

Схема раскладки сеток

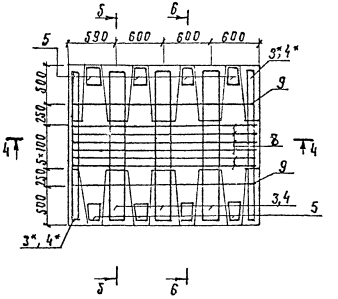

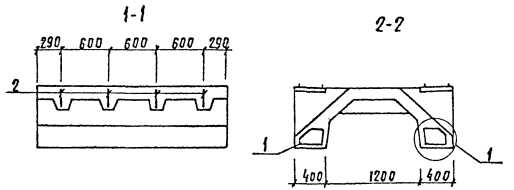

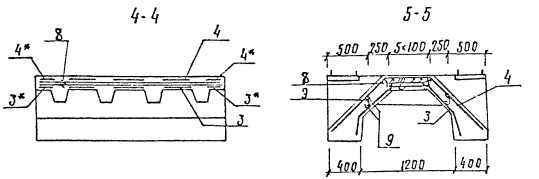

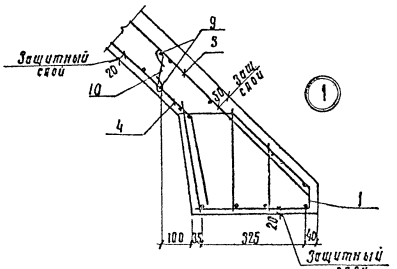

Поз. 8 и 9 приварить контактной точечной сваркой к каркасам КП2 и сеткам С5 в местах пересечения стержней.

709-09-29.84	КЖИ-01.00.00	Лист 2
Копировал: Трихаева	Формат А3	

1-1

ГОСТ14098-68-Кг-2

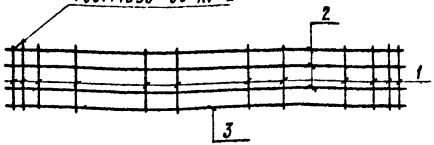

2-2

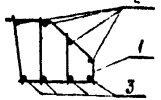

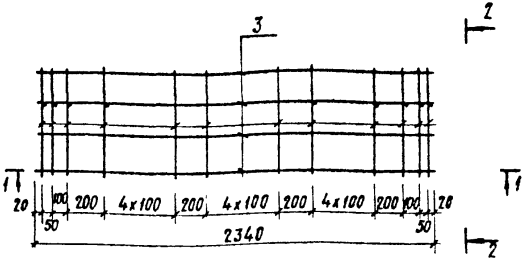

Формат	Зона	Поз.	Обозначение	Наименование	Кол	Примечание
				Документация		
А3			КЖИ-ТТ1	Технические требования		
				Сборочные единицы		
Бч		1	КЖИ-01.01.01.00	КР1	21	
				Детали		
Бч		2	КЖИ-01.01.02.00	фВАI ГОСТ5781-82, ℓ=2340	4	0,92 кг
Бч		3	КЖИ-01.01.03.00	фI2AIII, ГОСТ5781-82, ℓ=2340	4	2,08 кг

Гл.инж.пр.	Силаева	
Н.контр.	Соколова	
Нач.отд.	Одиноков	
Гл.спец.	Кореневский	
Рук.гр.	Кравцунов	
Ст.инж.	Сергиенко	
Инженер	Козлова	

709-09-29.84 КЖИ-01.01.00.00

Каркас пространственный (КП1)

Стадия	Масса	Масштаб
Р	20,66	—
Лист	Листов 1	

Гипропроттранссстрой

Копировал Фсохар

Формат

Поз. 1

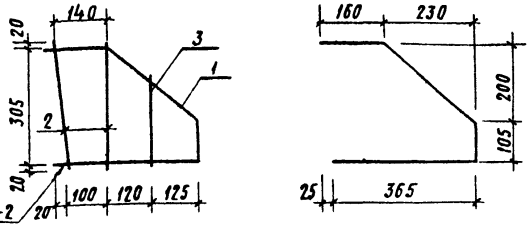

Формат	Зона	Поз.	Обозначение	Наименование	Кол.	Примечание
				Документация		
А3			КЖИ-ТТ1	Технические требования		
				Детали		
Бч		1	КЖИ-01.01.01.01	фбАI ГОСТ5781-82, ℓ=935	1	0,21 кг
Бч		2	КЖИ-01.01.01.02	" ℓ=345	2	0,08 кг
Бч		3	КЖИ-01.01.01.03	" ℓ=245	1	0,05 кг

Гл.инж.пр.	Силаева	
Н.контр.	Соколова	
Нач.отд.	Одиноков	
Гл.спец.	Кореневский	
Рук.гр.	Кравцунов	
Ст.инж.	Сергиенко	
Инженер	Козлова	

Инв.№ подл. | Подпись и дата | Взам.инв.№

709-09-29.84 КЖИ-01.01.01.00

Каркас плоский (КР1)

Стадия	Масса	Масштаб
Р	0,42	—
Лист	Листов 1	

Гипропроттранссстрой

Копировал Фсохар

Формат

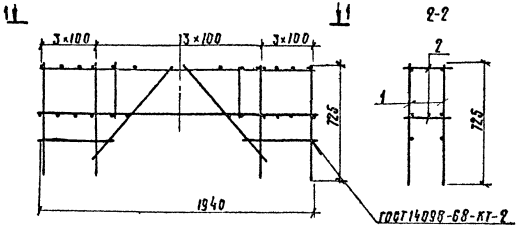

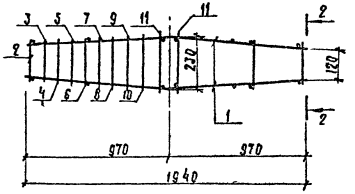

Формат	Зона	Поз.	Обозначение	Наименование	Кол.	Примеч.
				Документация		
А3			КЖСИ-ТТ1	Технические требования		
				Сборочные единицы		
А4		1	КЖСИ-01.02.01.00	Каркас кр 2	2	
				Детали		
Б4		2	КЖСИ-01.02.02.00	ФБА1 ГОСТ 5781-82, ℓ=170	4	0,04 кг
Б4		3	КЖСИ-01.02.03.00	ℓ=180	4	0,04 кг
Б4		4	КЖСИ-01.02.04.00	ℓ=190	4	0,04 кг
Б4		5	КЖСИ-01.02.05.00	ℓ=200	4	0,04 кг
Б4		6	КЖСИ-01.02.06.00	ℓ=210	4	0,05 кг
Б4		7	КЖСИ-01.02.07.00	ℓ=220	4	0,05 кг
Б4		8	КЖСИ-01.02.08.00	ℓ=230	4	0,05 кг
Б4		9	КЖСИ-01.02.09.00	ℓ=240	4	0,05 кг
Б4		10	КЖСИ-01.02.10.00	ℓ=250	4	0,06 кг
Б4		11	КЖСИ-01.02.11.00	ℓ=260	4	0,06 кг

				709-09-29.84	КЖСИ-01.02.00.00	
Гл.инж.пр	Сапаева				Стадия	Масса	Масштаб
Н.контр.	Соколова			Каркас пространственный (КП 2)	Р	27,72кг	—
Нач.отд.	Одинокова				Лист	Листов 1
Гл.спец.	Корнеевский					
Рук.гр.	Крабунов				Гипропромтрансстрой	
Ст.инж.м.	Серяченко					
Инженер	Кезлова					

Копировал: Трикаева

Формат А3

Альбом III

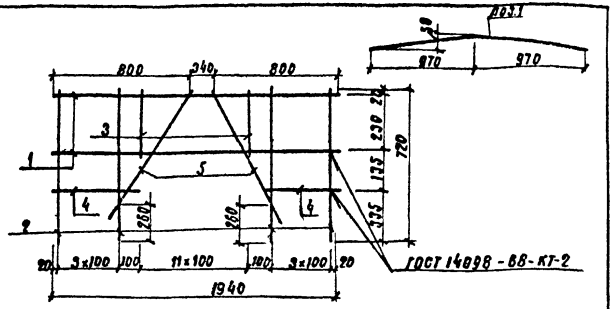

Формат	Зона	Поз.	Обозначение	Наименование	Кол.	Примечание
				Документация		
А3			КЖИ-ТТ1	Технические требования		
				Детали		
Б4		1	КЖИ-01.02.01.01	ф16 AIII ГОСТ 5781-82, ℓ=1940	2	3,06 кг
Б4		2	КЖИ-01.02.01.02	ф12 AIII ГОСТ 5781-82, ℓ=720	8	0,64 кг
Б4		3	КЖИ-01.02.01.03	ф6 AI ГОСТ 5781-82; ℓ=270	12	0,06 кг
Б4		4	КЖИ-01.02.01.04	ф8 AI ГОСТ 5781-82; ℓ=420	2	0,17 кг
Б4		5	КЖИ-01.02.01.05	" ℓ=750	2	0,30 кг

Гл.инж.пр	Сунаева		
Н.контр	Соколова		
Нач.отд	Одинаков		
Гл.спец	Кореневский		
Рук.гр	Кравцунов		
Ст.инж.	Сергиенко		
Инж	Назарова		

709-09-29.84 КЖИ-01.02.01.00

Каркас плоский (кр 2)

Стадия	Масса	Масштаб
Р	12.90	—
Лист	Листов 1	

Гипропромтранспстрой

Альбом III

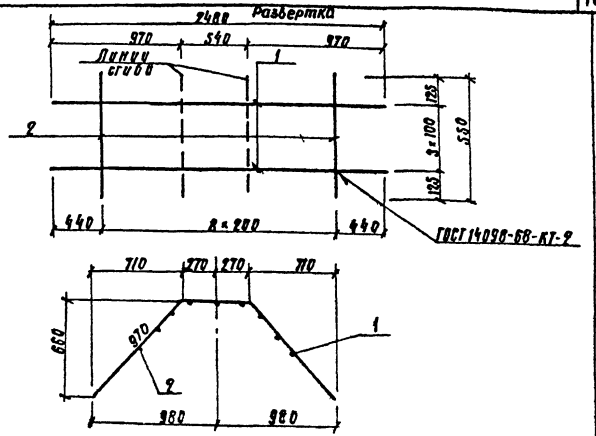

Формат	Зона	Поз.	Обозначение	Наименование	Кол.	Примеч.
				Документация		
А3			КЖИ-ТТ1	Технические требования		
				Детали		
Б4		1	КЖИ-01.03.00.01	ф8 AI ГОСТ 5781-82, ℓ=2480	4	0,98 кг
Б4		2	КЖИ-01.03.00.02	ф6 AI ГОСТ 5781-82, ℓ=550	9	0,12 кг

Гл.инж.пр	Сунаева		
Н.контр	Соколова		
Нач.отд	Одинаков		
Гл.спец	Кореневский		
Рук.гр	Кравцунов		
Ст.инж.	Сергиенко		
Инженер	Назарова		

Инв.№ подл. | Подпись и дата | Взам.инв.№

709-09-29.84 КЖИ-01.03.00.00

Сетка (с1)

Стадия	Масса	Масштаб
Р	5.00	—
Лист	Листов 1	

Гипропромтранспстрой

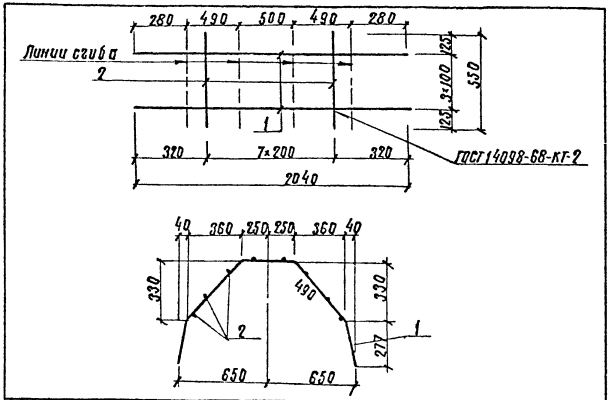

Формат	Зона	Поз.	Обозначение	Наименование	Кол.	Примеч.
				Документация		
А3			КЖИ-ТГ1	Технические требования		
				Детали		
Б Ч		1	КЖИ-01.04.00.01	ф 6 А I ГОСТ 5781-82; ℓ=2040	4	0,81 кг
Б Ч		2	КЖИ-01.04.00.02	ф 6 А I ГОСТ 5781-82; ℓ=550	8	0,12 кг

Гл.инжр.	Силаева		
Н.контр.	Соколова		
Нач.отд.	Одинокова		
Гл.спец.	Кореневский		
Рук.гр.	Кравцунов		
Ст.инж.	Сергиенко		
Инженер	Козлова		

709-09-29.84 КЖИ-01.04.00.00

Сетка (С2)

Стадия	Масса	Масштаб
Р	420кг	—
Лист	Листов 1	

Гипропромтранспстрой

Альбом III

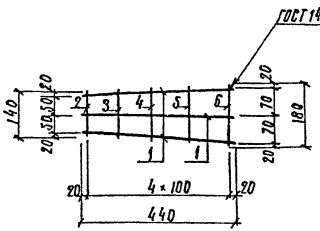

Формат	Зона	Поз.	Обозначение	Наименование	Кол.	Примечание
				Документация		
А3			КЖИ-ТГ1	Технические требования		
				Детали		
Б Ч		1	КЖИ-01.05.00.01	ф 6 А I ГОСТ 5781-82 ℓ=440	3	0,10 кг
Б Ч		2	КЖИ-01.05.00.02	» ℓ=140	1	0,03 кг
Б Ч		3	КЖИ-01.05.00.03	» ℓ=150	1	0,03 кг
Б Ч		4	КЖИ-01.05.00.04	ℓ=160	1	0,04 г
Б Ч		5	КЖИ-01.05.00.05	ℓ=170	1	0,04 г
Б Ч		6	КЖИ-01.05.00.06	ℓ=180	1	0,04 г

Гл.инжр.	Силаева		
Н.контр.	Соколова		
Нач.отд.	Одинокова		
Гл.спец.	Кореневский		
Рук.гр.	Кравцунов		
Ст.инж.	Сергиенко		
Инженер	Козлова		

709-09-29.84 КЖИ-01.05.00.00

Сетка (С3)

Стадия	Масса	Масштаб
Р	0,48кг	—
Лист	Листов 1	

Гипропромтранспстрой

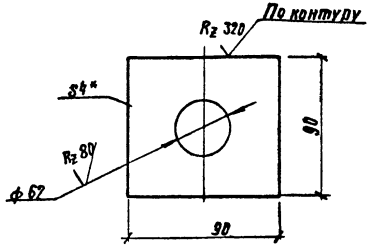

1*. Размеры для справок

2. Предельные отклонения размеров отверстий по H14, валов по h14, остальные ± IT14/2.

Гл.инж.пр.	Силаева		
Н.контр.	Соколова		
Нач.отд.	Одинокоб		
Гл.спец.	Кореневский		
Рук.гр.	Кравцунов		
Ст.инж.	Сергиенко		
Инженер	Козлова		

709-09-29.84	КЖИ-01.06.00.01			
Фланец		Стадия	Масса	Масштаб
		Р	0,16	—
		Лист	Листов 1	
Лист Б-ПН-4 ГОСТ 19903-74 Вст 3сп5 ТУ 14-1-3023-80		Гипропромтранссрой		

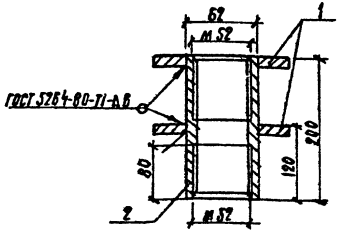

Формат	Зона	Поз.	Обозначение	Наименование	Кол.	Примеч.
				Документация		
А3			КЖИ ТТ1	Технические требования		
				Детали		
А4		1	КЖИ-01.06.00.01	Фланец	2	
Б4			КЖИ-01.06.00.02	Труба 60×6 ГОСТ 8732-78 Вст 2сп ГОСТ 8731-74*		
		2				
				С=200 ± IT14/2	1	1,6кг

Взам. инв. №

Подпись и дата

Инв. № подл.

Гл.инж.пр.	Силаева		
Н.контр.	Соколова		
Нач.отд.	Одинокоб		
Гл.спец.	Кореневский		
Рук.гр.	Кравцунов		
Ст.инж.	Сергиенко		
Инженер	Козлова		

709-09-29.84	КЖИ-01.06.00.00			
Закладная деталь (ЗД1)		Стадия	Масса	Масштаб
		Р	1,92	—
		Лист	Листов 1	
		Гипропромтранссрой		

Альбом III

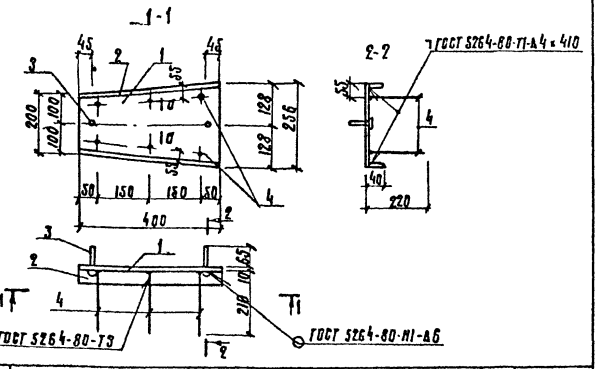

Формат	Зона	Поз.	Обозначение	Наименование	Кол.	Примечание
				Документация		
А3			КЖИ-ТТ1	Технические требования		
				Детали		
Б.Ч		1	КЖИ-01.07.00.01	Лист Б-ПН-10 ГОСТ 19903-74 / Вст3сп5ТУ 14-1-3023-80	1	7,16 кг
Б.Ч		2	КЖИ-01.07.00.02	Лист Б-ПН-4 ГОСТ 19903-74 / Вст3сп5ТУ 14-1-3023-80	2	0,38 кг
Б.Ч		4	КЖИ-01.07.00.03	ф14АIII ГОСТ 5781-82, ℓ=210	6	0,25 кг
				Стандартные изделия		
Б.Ч		3		Болт М22×75.48 ГОСТ 16016-79	2	

Гл.инж.пр.	Силаева		
Н.контр.	Соколова		
Нач.отд.	Одинаков		
Гл.спец.	Кореневский		
Рук.гр.	Кравцунов		
Ст.инж.	Сергиенко		
Инж.	Козлова		

709-09-29.84 КЖИ-01.07.00.00

Закладная деталь (ЗД2)

Стадия	Масса	Масштаб
Р	10,12 кг	–
Лист	Листов 1	

Гипропромтрансстрой

Копировал: Трихаева

Альбом III

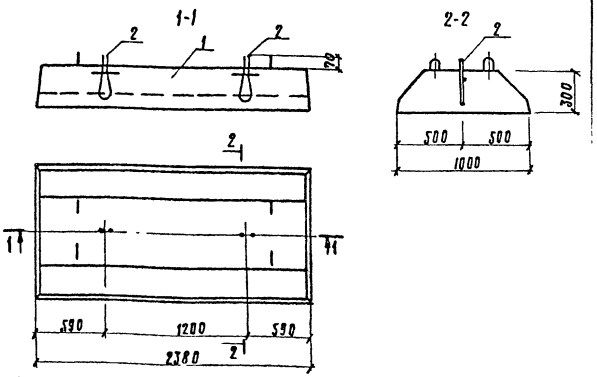

Формат	Зона	Поз.	Обозначение	Наименование	Кол.	Примечание
				Документация		
			1.112-5 в.0	Пояснительная записка		
А3			КЖИ-ВРС1	Ведомость расхода стали		
				Сборочные единицы		
		1	1.112-5 в.3	Плита фундаментная ФЛ10-24-3	1	
				Детали		
А4		2	КЖИ-02.01.00.00	Закладная деталь ЗД1	2	

Гл.инж.пр.	Силаева		
Н.контр.	Соколова		
Нач.отд.	Одинаков		
Гл.спец.	Кореневский		
Рук.гр.	Кравцунов		
Ст.инж.	Сергиенко		
Инженер	Козлова		

709-09-29.84 КЖИ-02.00.00.00

Плита фундаментная (ФЛ10-24-3И)

Стадия	Масса	Масштаб
Р	1,52 т	–
Лист	Листов 1	

Гипропромтрансстрой

Взам. инв. №

Подпись и дата

Инв. № подл.

Копировал: Трихаева

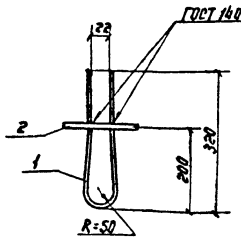

Формат	Зона	Поз.	Обозначение	Наименование	Кол.	Примечание
				Документация		
А3			КЖИ-ТТ1	Технические требования		
				Детали		
Б4		1	КЖИ-02.01.01.00	ф 12 АI ГОСТ 5781-82, ℓ=700	1	0,62 кг
Б4		2	КЖИ-02.01.02.00	" ℓ=120	1	0,11 кг

		709-09-29.84	КЖИ-02.01.00.00
Гл. инж. пр.	Силаева	Закладная деталь (ЗД 1)	Стадия: Р; Масса: 0,73 кг; Масштаб: —
Н. контр.	Соколова		Лист; Листов 1
Нач. отд.	Одинаков		Гипропромтранеестрой
Гл. спец.	Кореневский		
Рук. груп.	Кравцунов		
Ст. инж.	Сергиенко		
Инж.	Козлова		

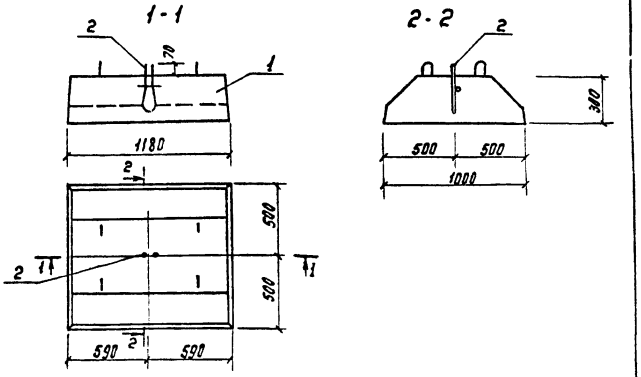

Формат	Зона	Поз.	Обозначение	Наименование	Кол	Примечание
				Документация		
			1.112-5 В.0	Пояснительная записка		
А4			КЖИ-ВРС1	Ведомость расхода стали на дополнительные закладные изделия.		
				Сборочные единицы		
		1	1.112-5 В.3	Плита фундаментная ФЛ10-12-3	1	
				Детали		
А4		2	КЖИ-02.01.00.00	Закладная деталь ЗД1	1	

Инв.№ подл. | Подпись и дата | Взам. инв.№

		709-09-29.84	КЖИ-03.00.00.00
Гл. инж. пр.	Силаева	Плита фундаментная (ФЛ 10-12-3И)	Стадия: Р; Масса: 0,75 т; Масштаб: —
Н. контр.	Соколова		Лист; Листов 1
Нач. отд.	Одинаков		Гипропромтранеестрой
Гл. спец.	Кореневский		
Рук. груп.	Кравцунов		
Ст. инж.	Сергиенко		
Инж.	Козлова		

Копир. Формат

Альбом III

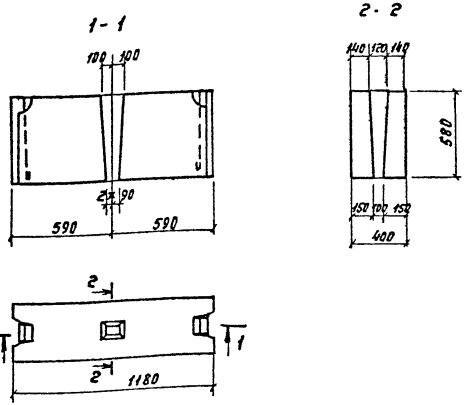

Формат	Зона	Поз.	Обозначение	Наименование	Кол.	Примеч.
				Документация		
			ГОСТ 13579-78	Технические требования		
				Сборочные единицы		
				Блок ФБС 12.4.6-Т, ГОСТ 13579-78	1	
				Материалы		
				Бетон марки 200, Мрз 75	0,253	

Инв. № подл. | Подпись и дата | Взам. инв. №

Гл. инж. пр.	Силаева	
Н. контр.	Соколова	
Нач. отд.	Овинков	
Гл. спец.	Корневский	
Рук. груп.	Кравцунов	
Ст. инж.	Сергиенко	
Инж.	Козлова	

709-09-29.84 КЖИ-04.00.00.00

Блок бетонный (ФБС 12.4.6-Т-н)

Стадия	Масса	Масштаб
Р	0,64т	—
Лист	Листов 1	

Гипропромтранснестрой

Формат

Альбом III

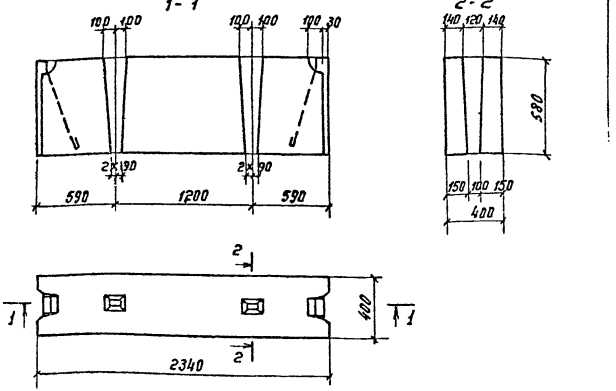

Формат	Зона	Поз.	Обозначение	Наименование	Кол.	Приме
				Документация		
			ГОСТ 13579-78	Технические требования		
				Сборочные единицы		
				Блок ФБС 24.4.6-Т, ГОСТ 13579-78	1	
				Материалы		
				Бетон марки 200, Мрз 75	0,519	

Инв. № подл. | Подпись и дата | Взам. инв. №

Гл. инж. пр.	Силаева	
Н. контр.	Соколова	
Нач. отд.	Овинков	
Гл. спец.	Корневский	
Рук. груп.	Кравцунов	
Ст. инж.	Сергиенко	
Инж.	Козлова	

Копир.

709-09-29.84 КЖИ-05.00.00.0

Блок бетонный (ФБС 24.4.6-Т-4)

Стадия	Масса	Масш
Р	1,3т	—
Лист	Листов	

Гипропромтрансс.

Формат

Альбом III

Формат	Зона	Поз.	Обозначение	Наименование	Кол.	Примечание
				Документация		
А3			КЖИ-ТТ1	Технические требования		
			КЖИ-06.00.00.00 СБ	Сборочный чертеж.		
			КЖИ-ВРС1	Ведомость расхода стали		
				Сборочные единицы		
А4		1	КЖИ-07.04.00.00-01	Закладная деталь ЗД-2	2	
А4		2	КЖИ-06.05.00.00	Упор левый У-л	2	
А4		3	КЖИ-06.05.00.00-01	правый У-п	2	
				Детали.		
А4		4	КЖИ-06.06.00.00	Петля строповочная ПС-1	4	
А4		5	КЖИ-06.07.00.00	Трубка	4	
Б4		6	КЖИ-06.08.00.00	ф10AIII ГОСТ 5781-82; ℓ=1050	4	0.65 кг
Б4		7	КЖИ-06.09.00.00	ℓ=500	12	0.31 кг
Б4		8	КЖИ-06.10.00.00	ℓ=170÷370	150	0.16 кг
			Переменные данные для исполнений			
				КЖИ-06.00.00.00(ФБ-1)		
				Сборочные единицы		
А4		9	КЖИ-06.01.00.00	Сетка арматурная С-1	2	
А3		10	КЖИ-06.02.00.00	С-3	1	
А3		11	КЖИ-06.03.00.00	С-5	1	
				Детали.		
Б4		12	КЖИ-06.04.00.00	ф10AIII ГОСТ 5781-82; ℓ=350÷450	38	0.25 кг
				Материалы		
				Бетон М300	3.61	м³

ГИП	Силаева		
Н.контр.	Гордеев		
Нач.отд.	Склезнев		
Гл.спец.	Гордеев		
ГИП	Кочкин		
Рук.гр.	Осипенко		
Инженер	Давыдова		
Ст.инж.	Алексеева		

709-09-29.84 КЖИ-06.00.00.00

Блок фундаментный (ФБ-1; ФБ-2)

Стадия	Лист	Листов
Р	1	2

Гипропромтрансстрой

Копировал: Формат А4

Формат	Зона	Поз.	Обозначение	Наименование	Кол.	Примечание
				-01 (ФБ-2)		
				Сборочные единицы		
А4		13	КЖИ-06.01.00.00-01	Сетка арматурная С-2	2	
А3		14	КЖИ-06.02.00-01	С-4	1	
А3		15	КЖИ-06.03.00-01	С-6	1	
				Детали.		
Б4		16	КЖИ-06.04.00.00	ф10AIII ГОСТ 5781-82; ℓ=350÷450	58	0.25 кг
				Материалы.		
				Бетон М300	4.21	м³

Инв.№ подл. | Подпись и дата | Взам. инв.№

709-09-29.84 КЖИ-06.00.00.00 Лист 2

Копировал: Формат А4

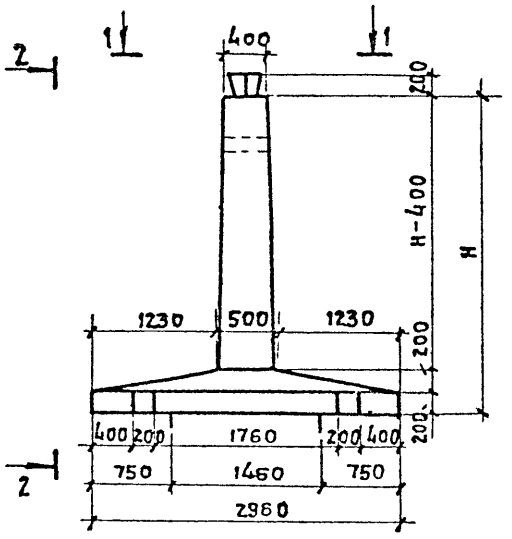

2-2

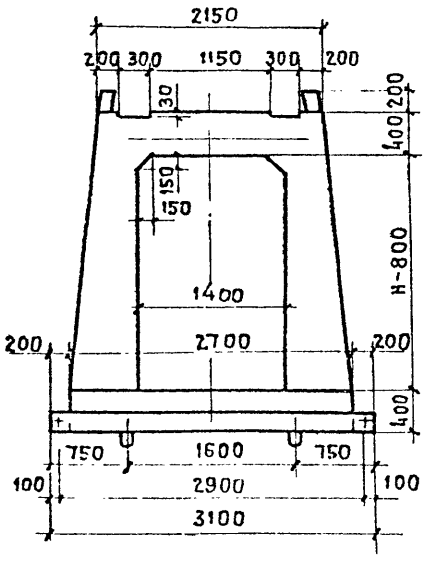

1-1

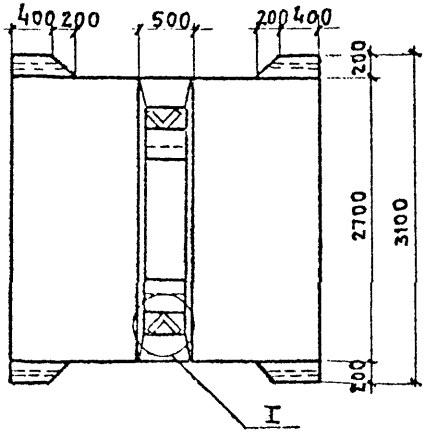

Обозначение	Марка	Размеры, мм		n, шт.	Масса т.
		H	a		
КЖИ-06.00.00.00	ФБ-1	1800	200	5	9.03
-01	ФБ-2	3000	220	10	10.5

ГИП	Силаева		
Н.контр	Гордеев		
Нач.отд	Склезнев		
Гл.спец	Гордеев		
ГИП	Кочкин		
Рук.гр.	Осипенко		
Вед.инж	Панина		
Ст.инж	Алексеева		

709-09-29.84 КЖИ-06.00.00.00 СБ

Блок фундаментный (ФБ-1; ФБ-2) Сборочный чертеж.

Стадия	Масса	Масштаб
Р	См. табл.	1:50
Лист 1	Листов 2	

Гипропромтранспектр

Копировал:

Формат А3

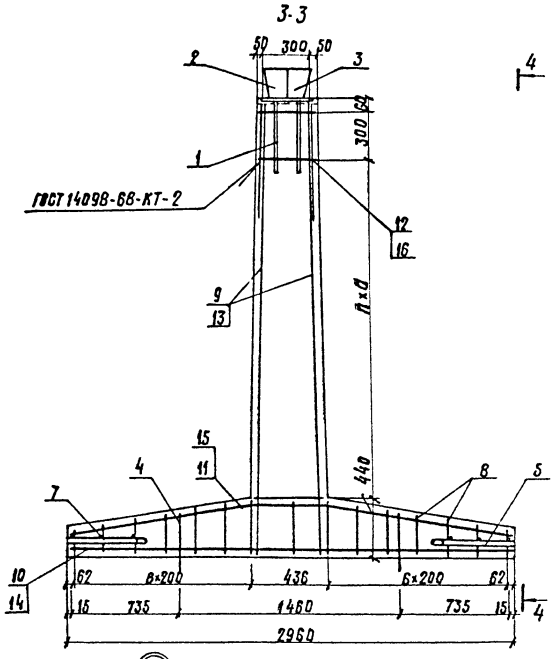

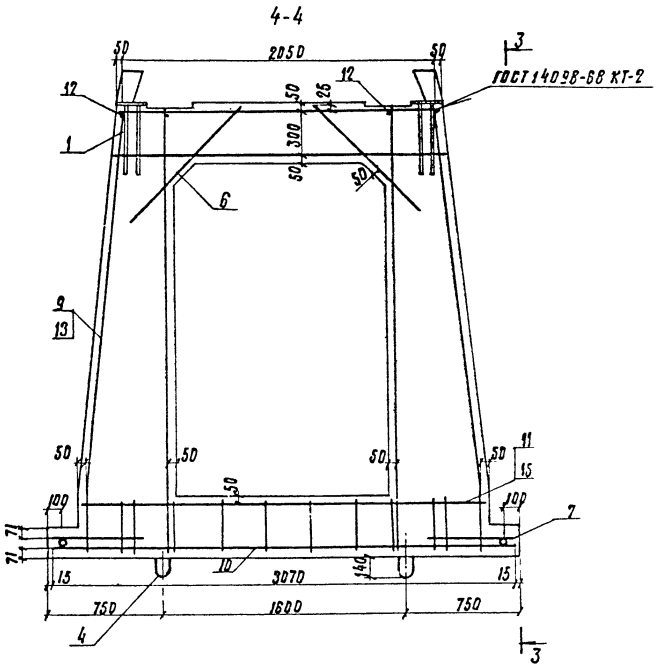

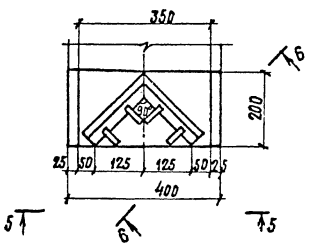

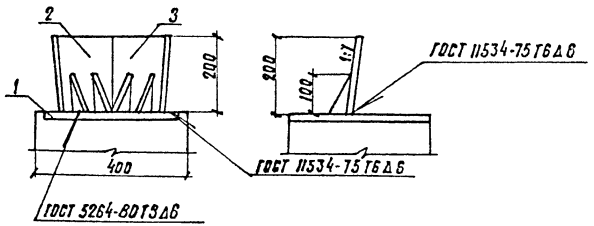

709-09-29.84	КЖСИ-06.00.00.00.СБ	Лист 2

Копировал: Трихаева Формат А3

Формат	Зона	Поз.	Обозначение	Наименование	Кол.	Примечание
				Документация		
А3			КЖИ-ТТ1	Технические требования		
			КЖИ-06.01.00.00 СБ	Сборочный чертеж		
				Детали		
БЧ		1	КЖИ-06.01.11.00	ф10 А-III ГОСТ 5781-82, ℓ=2120	1	1,31 кг
			Переменные данные для исполнений			
				КЖИ-06.01.00.00 (С-1)		
				Детали		
БЧ		2	КЖИ-06.01.01.00	ф10 А-III ГОСТ 5781-82, ℓ=450÷620	10	0,33 кг
БЧ		3	КЖИ-06.01.02.00	ℓ=2250	1	1,39 кг
БЧ		4	КЖИ-06.01.03.00	ℓ=370	5	0,23 кг
БЧ		5	КЖИ-06.01.04.00	ℓ=1770	2	1,09 кг
А4		6	КЖИ-06.01.05.00	ℓ=1800	2	1,11 кг
				КЖИ-06.01.00.00-01 (С-2)		
				Детали		
БЧ		7	КЖИ-06.01.06.00	ф10 А-III ГОСТ 5781-82 ℓ=400÷620	20	0,31 кг
БЧ		8	КЖИ-06.01.07.00	ℓ=2170	1	1,34 кг
БЧ		9	КЖИ-06.01.08.00	ф14 А-III ГОСТ 5781-82, ℓ=370	5	0,45 кг
БЧ		10	КЖИ-06.01.09.00	ℓ=2970	2	3,59 кг
А4		11	КЖИ-06.01.10.00	ℓ=2985	2	3,61 кг

ГИП	Силаева		709-09-29.84 КЖИ-06.01.00.00
Н. контр.	Гордеев		
Нач. отд.	Склезнев		Сетка арматурная (С-1; С-2)
Гл. спец.	Гордеев		Стадия: Р; Лист: ; Листов: 1
ГИП	Кочкин		
Рук. гр.	Осипенко		Гипропромтрансстрой
Инженер	Давыдова		
Ст. инж.	Алексеева		

Копировал Ф. Сокар. Формат А4

Альбом III

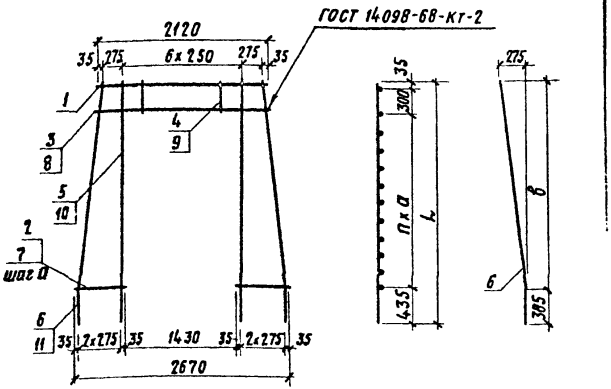

Обозначение	Марка	Размеры, мм a	в	L	n шт.	Масса, кг
КЖИ-06.01.00.00	С-1	200	1385	1770	5	11,55
-01	С-2	220	2585	2970	10	25,50

ГИП	Силаева		709-09-29.84 КЖИ-06.01.00.00
Н. контр.	Гордеев		
Нач. отд.	Склезнев		Сетка арматурная (С-1; С-2) Сборочный чертеж
Гл. спец.	Гордеев		Стадия: Р; Масса: См. табл.; Масш.: —
Гл. инж. пр.	Кочкин		Лист; Листов
Рук. гр.	Осипенко		Гипропромтрансстр
Инженер	Давыдова		
Ст. инж.	Алексеева		

Копировал Ф. Сокар Формат

Инв. № подл. | Подпись и дата | Взам. инв. №

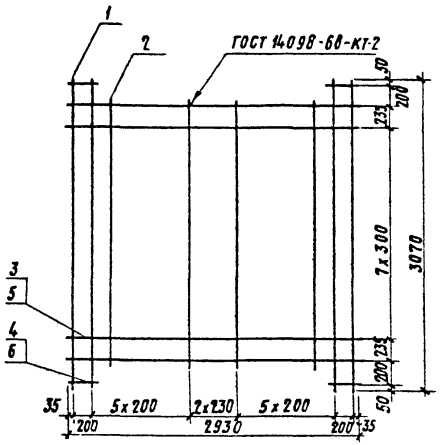

Обозначение	Марка	Масса, кг
КЖИ-06.02.00.00	С-3	86,50
-01	С-4	100,71

Формат	Зона	Поз.	Обозначение	Наименование	Кол.	Примечание
				Документация		
А3			КЖИ-ТТ1	Технические требования		
				Детали		
БЧ		1	КЖИ-06.02.01.00	ф10 А III ГОСТ 5781-82, ℓ=3070	4	1,89 кг
БЧ		2	КЖИ-06.02.02.00	ℓ=2670	11	1,65 кг
			Переменные данные для исполнений			
				КЖИ-06.02.00.00 (С-3)		
				Детали		
БЧ		3	КЖИ-06.02.03.00	ф18 А III ГОСТ 5781-82; ℓ=2930	10	5,85 кг
БЧ		4	КЖИ-06.02.04.00	ℓ=285	4	0,57 кг
				КЖИ-06.02.00.00-01 (С-4)		
				Детали		
БЧ		5	КЖИ-06.02.05.00	ф20 А III ГОСТ 5781-82, ℓ=2930	10	7,22 кг
БЧ		6	КЖИ-06.02.06.00	ℓ=285	4	0,70 кг

				709-09-29.84	КЖИ-06.02.00.00	
ГИП	Силаева					
Н.контр.	Гордеев			Сетка арматурная (С-3; С-4)	Стадия	Масса	Масштаб
Нач. отд.	Склезнев				Р	Ст. табл.	—
Гл. спец.	Гордеев				Лист	Листов 1	
Гл. инж. пр.	Кочкин						
Рук. гр.	Осипенко				Гипропромтрансстрой		
Инженер	Давыдова						
Инженер	Богданова						

Копировал Ф. Сопр.

Формат А3

Альбом III

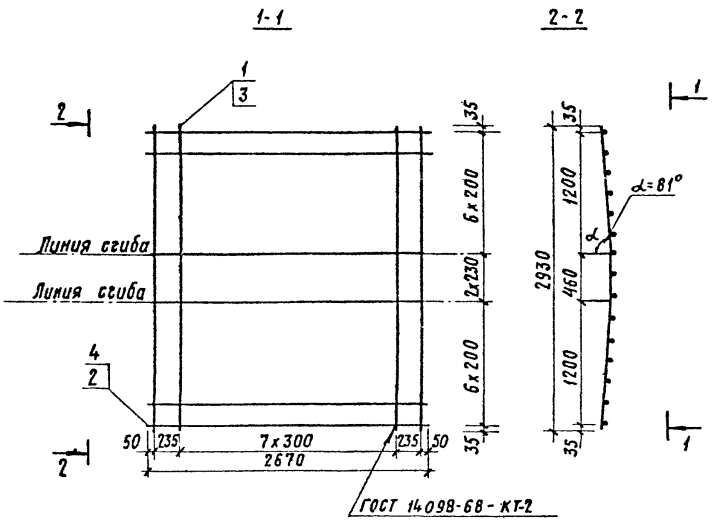

Обозначение	Марка	Масса кг
КЖИ-06.03.00.00	С-5	109.85
-01	С-6	139.05

Формат	Зона	Поз.	Обозначение	Наименование	Кол.	Примечание
				Документация		
А3			КЖИ-ТТ1	Техническое требования		
			Переменные данные для исполнений			
				КЖИ-06.03.00.00 (С5)		
				Детали		
Б4		1	КЖИ-06.03.01.00	ф16 AIII ГОСТ 5781-82, ℓ=2960	10	4,67 кг
Б4		2	КЖИ-06.03.02.00	ℓ=2670	15	4,21 кг
				КЖИ-06.03.00.00-01 (С6)		
				Детали		
Б4		3	КЖИ-06.03.04.00	ф18 AIII ГОСТ 5781-82 ℓ=2960	10	5,91 кг
Б4		4	КЖИ-06.03.05.00	ℓ=2670	15	5,33 кг

ГИП	Силаева		709-09-29.84 КЖИ-06.03.00.00
Н контр.	Гордеев		
Нач. отд	Склезнев		Сетка арматурная (С-5; С-6)
Гл. спец	Гордеев		Стадия: Р; Масса: См. табл.; Масш.: —
Гл инж. пр	Кочкин		Лист; Листов 1
Рук гр	Осипенко		
Инженер	Давыдова		Гипропромтрансстр.
Инженер	Богданова		

Копировал

Формат

Инв. N подл. | Подпись и дата | Взам. инв. N

Рис.1

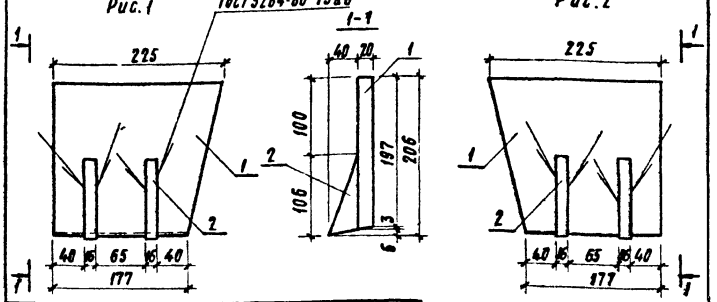

Рис.2

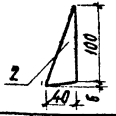

Обозначение	Рис.	Марка
КЖИ-06-05.00.00	1	У-л
-01	2	У-п

Формат	Зона	Поз.	Обозначение	Наименование	Кол.	Примечание
				Документация		
А3			КЖИ-111	Технические требования		
				Детали		
А4		1	КЖИ-06.05.01.00	Планка упора	1	
Б4		2	КЖИ-06.05.02.00	Лист Б-ПН-16 ГОСТ 19903-74* ВСт3сп2 ТУ14-1-3023-80	2	2,5 кг

			709-09-29.84 КЖИ-06.05.00.00			
ГИП	Силаева		Упор (левый и правый) У-л, У-п	Стадия	Масса	Масштаб
Н.контр	Гордеев			Р	11,3	1:5
Нач.отд	Склезнев			Лист	Листов 1	
Гл.спец.	Гордеев			Гипропромтрансстрой		
Гл.инж.пр.	Кочкин					
Рук.гр.	Осипенко					
Инженер	Давыдова					
Ст.инж.	Алексеева					

Копировал Р.Соко.в

Формат А4

Альбом III

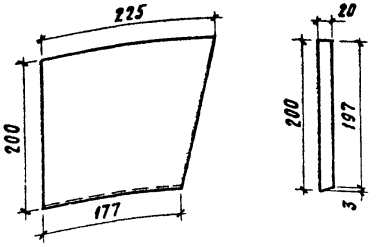

			709-09-29.84 КЖИ-06.05.01.00			
ГИП	Силаева		Планка упора	Стадия	Масса	Масштаб
Н.контр	Гордеев			Р	6,3	1:5
Нач.отд	Склезнев			Лист	Листов 1	
Гл.спец.	Гордеев			Гипропромтрансстрой		
Гл.инж.пр.	Кочкин					
Рук.гр.	Осипенко					
Инженер	Давыдова					
Ст.инж.	Алексеева					

Лист Б-ПН-20 ГОСТ 19903-74* ВСт3сп2 ТУ14-1-3023-80

Копировал Р.Соко.в

Формат А4

Инв.№ подл. | Подпись и дата | Взам. инв.№

Альбом III

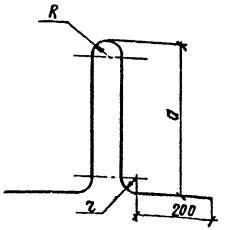

Обозначение	Марка	Размеры в мм d	R	r	a	Длина развертки мм	Масса кг
КЖИ-06.06.00.00	ПС-1	22	40	40	410	1310	3.91
-01	ПС-2	25	60	60	445	1430	5,5
-02	ПС-3	28	60	60	450	1440	6,95

ГИП	Сидаева	
Н.контр	Гордеев	
Нач.отд	Склезнев	
Гл.спец	Гордеев	
Гл.инж.пр	Кочкин	
Рук.гр	Осипенко	
Ст.инж	Алексеева	
Инженер	Давыдова	

709-09-29.84 КЖИ-06.06.00.00

Петля строповочная (пс-1; пс-2; пс-3)

Стадия	Масса	Масштаб
Р	см. табл.	1:10
Лист	Листов 1	

ГОСТ 5781-82

Гипропромтрансстрой

Копировал: Трихаева

Формат А4

Альбом III

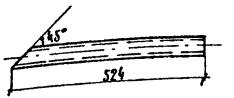



ГИП	Сидаева	
Н.контр	Гордеев	
Нач.отд	Склезнев	
Гл.спец	Гордеев	
Гл.инж.пр	Кочкин	
Рук.гр	Осипенко	
Инженер	Давыдова	
Ст.инж	Алексеева	

Инв.№подл. | Подпись и дата | Взам.инв.№

709-09-29.84 КЖИ-06.07.00.00

Трубка

Стадия	Масса	Масштаб
Р	2,0	1:10
Лист	Листов 1	

Труба 40х3,5 ГОСТ 3262-75

Гипропромтрансстрой

Копировал: Трихаева

Формат А4

Формат	Зона	Поз.	Обозначение	Наименование	Кол.	Примечание
				Документация		
А3			КЖИ-ТТ1	Технические требования		
			КЖИ-07.00.00.00 СБ	Сборочный чертеж		
			КЖИ-ВРС1	Ведомость расхода стали		
				Сборочные единицы.		
А3		1	КЖИ-07.03.00.00	Сетка арматурная С-5	1	
А4		2	КЖИ-07.04.00.00	Закладная деталь ЗД-1	2	
А4		3	КЖИ-06.05.00.00	Упор левый У-Л	1	
А4		4	-01	Упор правый У-П	1	
				Детали.		
Б4		5	КЖИ-07.05.00.00	Труба 40×3,5 ГОСТ 3262-75*		
				ℓ=500	4	2.0 кг
Б4		6	КЖИ-07.06.00.00	ф8 А-III ГОСТ 5781-82; ℓ=500	6	0.2 кг
Б4		7	КЖИ-07.07.00.00	ℓ=200	48	0.08 кг
Б4		8	КЖИ-07.08.00.00	ℓ=170÷370	240	0.11
			Переменные данные	для исполнений.		
				КЖИ-07.00.00.00(ФБ-3)		
				Сборочные единицы.		
А3		9	КЖИ-07.01.00.00	Сетка арматурная С-1	1	
А3		10	КЖИ-07.02.00.00	С-3	1	
А3		11	КЖИ-07.03.00.00-01	С-6	1	
А3		12	-02	С-7	1	
				Детали.		
А4		13	КЖИ-06.06.00.00-01	Петля строповочная ПС-2	4	
Б4		14	КЖИ-07.09.00.00	ф8 А-III ГОСТ 5781-82, ℓ=440	112	0.17 кг
				Материалы		
				Бетон М300	4.44	м³

ГИП	Силаева	
Н.контр.	Гордеев	
Нач.отд.	Скляннеб	
Гл.спец.	Гордеев	
ГИП	Кочкин	
Рук.гр.	Осипенко	
Инженер	Давыдова	
Инженер	Баранова	

709-09-29.84 КЖИ-07.00.00.00

Блок фундаментный (Блок ФБ-3, ФБ-4)

Стадия	Лист	Листов
Р	1	2

Гипропромтранспстрой

Копировал

Формат А4

Альбом III

Формат	Зона	Поз.	Обозначение	Наименование	Кол.	Примечание
				-01(ФБ-4)		
				Сборочные единицы		
А3		15	КЖИ-07.01.00.00-01	Сетка арматурная С-2	1	
А3		16	КЖИ-07.02.00.00-01	С-4	1	
А3		17	КЖИ-07.03.00.00-03	С-8	1	
А3		18	-04	С-9	1	
				Детали		
А4		19	КЖИ-06.06.00.00-02	Петля строповочная ПС-3	4	
Б4		20	КЖИ-07.09.00.00	ф8 А-III ГОСТ 5781-82; ℓ=440	208	0.17 кг
				Материалы		
				Бетон М300	6.12	м³

Взам. инв.№ | Подпись и дата | Инв.№ подл.

709-09-29.84 КЖИ-07.00.00.00

Лист 2

Копировал

Формат А4

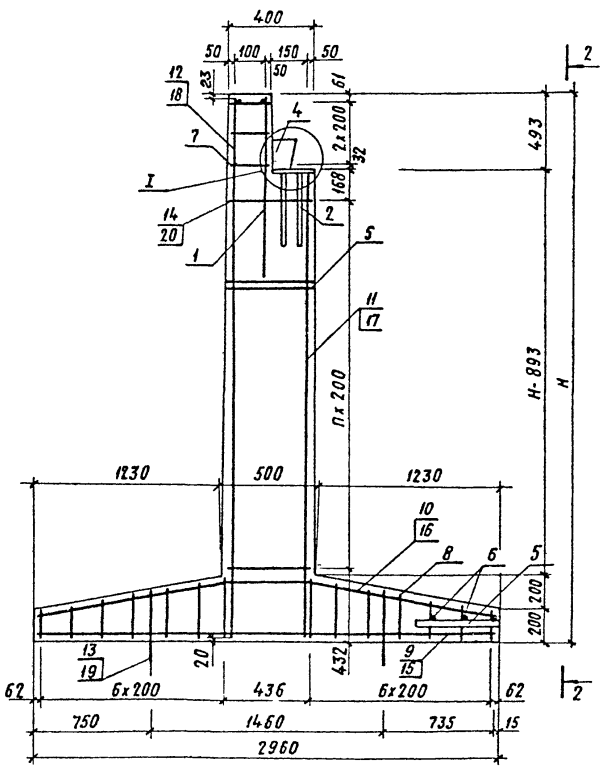

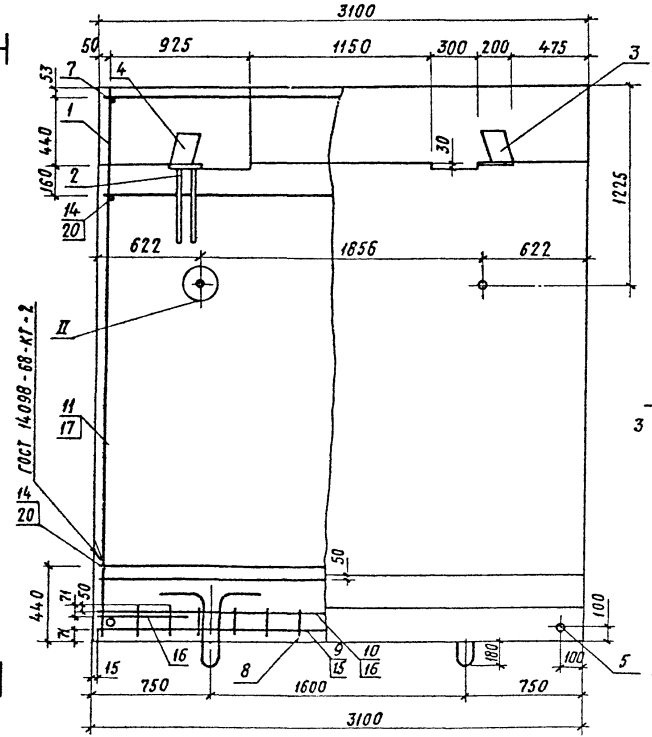

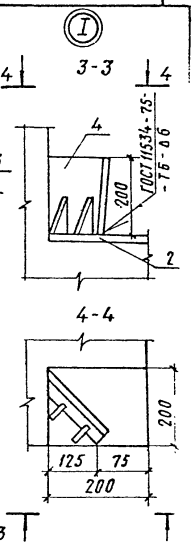

Обозначение	Марка	Высота блока H мм	n шт	Масса, т
КЖИ-07.00.00.00	ФБ-3	2293	6	13,7
-01	ФБ-4	3493	12	18,0

ГИП	Силаева	
Н. контр.	Гордеев	
Нач. отд	Склезнев	
Гл. спец	Гордеев	
Гл. инж. пр	Кочкин	
Рук. груп.	Осипенко	
Инженер	Давыдова	
Ст. инж	Алексеева	

709-09-29.84 КЖИ-07.00.00.00

Блок фундаментный (ФБ-3; ФБ-4) Сборочный чертеж.

Стадия	масса	Масшт
Р	См. табл.	—
Лист	Листов	

Гипропроттрансстр

Копировал Формат

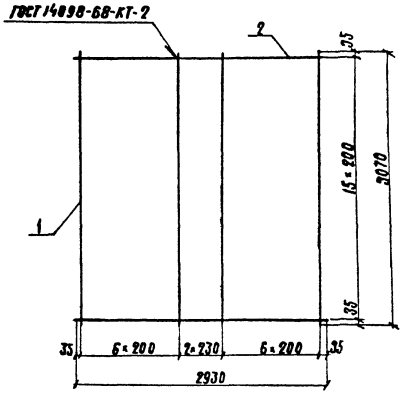

Формат	Зона	Поз.	Обозначение	Наименование	Кол.	Примечание
				Документация		
А3			КЖИ-ТТ1	Технические требования		
				Детали		
Б.Ч.		1	КЖИ-07.01.01.00	ф10А-III ГОСТ 5781-82, ℓ=3070	16	1.89кг
			Переменные данные для исполнений			
				КЖИ-07.01.00.00 (С1)		
				Детали		
Б.Ч.		2	КЖИ-07.01.02.00	ф18А-III ГОСТ 5781-82, ℓ=2930	15	5.85кг
				КЖИ-07.01.00.00-01 (С2)		
				Детали		
Б.Ч.		2	КЖИ-07.01.03.00	ф20А-III ГОСТ 5781-82, ℓ=2930	15	7.22кг

Обозначение	Марка	Масса, кг
КЖИ-07.01.00.00	С-1	117,99
-01	С-2	138,54

ГИП	Силаева		
Н.контр.	Гордеев		
Нач.отд.	Склезнев		
Гл.спец.	Гордеев		
Гл.инж.пр.	Кочкин		
Рук.гр.	Осипенко		
Инженер	Давыдова		
Инженер	Таранова		

709-09-29.84 КЖИ-07.01.00.00

Сетка арматурная (С-1; С-2)

Стадия	Масса	Масштаб
Р	см. табл.	—

Лист | Листов 1

Гипропромтрансстрой

Копировал: Трихаева

Формат А3

1-1

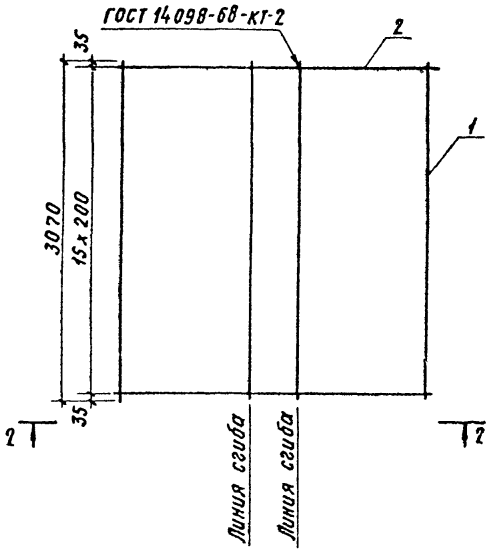

2-2

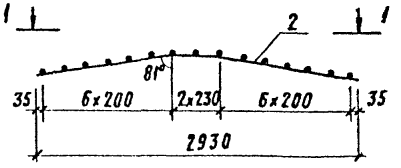

Формат	Зона	Поз.	Обозначение	Наименование	Кол.	Примечание
				Документация		
А3			КЖИ-ТТ1	Технические требования		
			Переменные данные для исполнений			
				КЖИ-07.02.00.00 (С-3)		
				Детали		
Б.Ч.		1	КЖИ-07.02.01.00	ф16 А-III ГОСТ 5781-82; ℓ=3070	15	4,84
Б.Ч.		2	КЖИ-07.02.03.00	ℓ=2960	16	4,67
				КЖИ-07.02.00.00-01 (С4)		
				Детали		
БЧ		1	КЖИ-07.02.03.00	ф18 А-III ГОСТ 5781-82; ℓ=3070	15	6,13
БЧ		2	КЖИ-07.02.04.00	ℓ=2960	16	5,91

Обозначение	Марка	Масса кг
КЖИ-07.02.00.00	С3	147,3
-01	С4	186,5

ГИП	Силаева		709-09-29.84	КЖИ-07.02.00.0		
Н. контр.	Гордеев		Сетка арматурная (С-3; С-4)	Стадия	Масса	масшт.
Нач. отд.	Склезнев			Р	Ст. табл.	—
Гл. спец.	Гордеев			Лист	Листов	
Гл. инж. пр.	Кочкин					
Рук. гр.	Осипенко			Гипропроттрансстр		
Ст. инж.	Алексеева					
Инженер	Давыдова					

Копировал Ф Сокор

Формат А

Инв. N подл. | Подпись и дата | Взам. инв. N

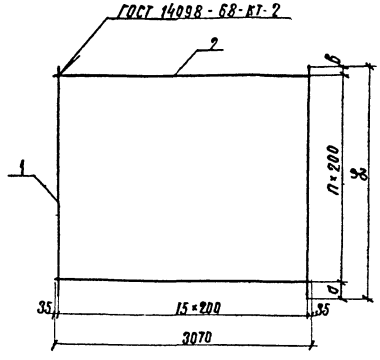

Обозначение	Марка	Размеры, мм			n	Масса кг
		l	a	б		
КЖИ-07.03.00.00	С-5	1130	100	30	5	23,3
-01	С-6	1740	420	120	6	33.3
-02	С-7	2250	420	30	9	44.1
-03	С-8	2940	420	120	12	57.5
-04	С-9	3450	420	30	15	68,3

Формат	Зона	Поз.	Обозначение	Наименование	Кол.	Примечание
				Документация		
А3			КЖИ-ТТ 1	Технические требования		
				Переменные данные для исполнений		
				КЖИ-07.03.00.00 (С-5)		
				Детали		
Б.Ч		1	КЖИ-07.03.01.00	ф12А-III ГОСТ 5781-82, l=1130	16	1.00 кг
Б.Ч		2	КЖИ-07.03.02.00	ф8А-III ГОСТ 5781-82, l=3070	6	1.21 кг
				-01 (С-6)		
				Детали		
Б.Ч		1	КЖИ-07.03.03.00	ф12А-III ГОСТ 5781-82, l=1740	16	1.55 кг
Б.Ч		2	КЖИ-07.03.02.00	ф8А-III ГОСТ 5781-82, l=3070	7	1.21 кг
				-02 (С-7)		
				Детали		
Б.Ч		1	КЖИ-07.03.04.00	ф12А-III, ГОСТ 5781-82, l=2250	16	2.00 кг
Б.Ч		2	КЖИ-07.03.02.00	ф8А-III ГОСТ 5781-82, l=3070	10	1.21 кг
				-03 (С-8)		
				Детали		
Б.Ч		1	КЖИ-07.03.05.00	ф12А-III ГОСТ 5781-82, l=2940	16	2,61 кг
Б.Ч		2	КЖИ-07.03.02.00	ф8А-III ГОСТ 5781-82, l=3070	13	1.21 кг
				-04 (С-9)		
				Детали		
Б.Ч		1	КЖИ-07.03.06.00	ф12 А-III ГОСТ 5781-82, l=3450	16	3,06 кг
Б.Ч		2	КЖИ-07.03.02.00	ф8А-III ГОСТ 5781-82, l=3070	16	1.21 кг

			709-09-29.84	КЖИ-07.03.00.00
ГИП	Силоева		Сетка арматурная (С5÷С9)	Стадия: Р; Масса: см тавл; Масштаб: —
Нач.отд	Слезнев			Лист; Листов 1
Н.контр.	Гордеев			Гипропромтрансстрой
Гл.спец.	Гордеев			
Гл.инж.пр.	Качкин			
Рук.гр.	Осипенко			
Ст.инж.	Алексеева			
Инженер	Давыдова			

Копировал: Трикаева

Формат А3

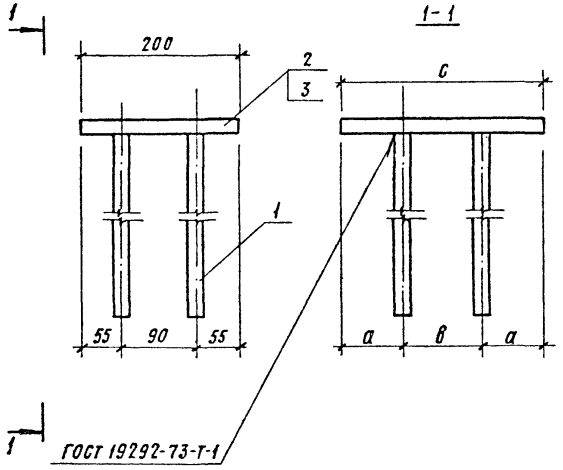

Обозначение	Марка	Размеры, мм			Масса кг
		а	в	с	
КЖИ-07.04.00.00	ЗД-1	55	90	200	9.2
-01	ЗД-2	100	150	350	13,9

Формат	Зона	Поз.	Обозначение	Наименование	Кол.	Примечание
				Документация		
А3			КЖИ-ТТ1	Технические требования		
				Детали		
БЧ		1	КЖИ-07.04.01.00	ф16А-III ГОСТ5781-82, ℓ=460	4	0,72 кг
			Переменные данные для исполнений			
				КЖИ-07.04.00.00(ЗД-1)		
				Детали		
БЧ		2	КЖИ-07.04.02.00	Лист Б-ПН-20 ГОСТ19903-74* / ВСт3сп2ТУ14-1-3023-80		
				ℓ=200	1	6,28 кг
				КЖИ-07.04.00.00-01(ЗД-2)		
				Детали		
БЧ		3	КЖИ-07.04.03.00	Лист Б-ПН-20 ГОСТ19903-74* / ВСт3сп2ТУ14-1-3023-80		
				ℓ=350	1	11,0 кг

ГИП	Силаева		
Н. контр	Гордеев		
Нач. отд	Склезнев		
Гл. спец	Гордеев		
Гл инж. пр.	Кочкин		
Рук гр.	Осипенко		
Ст. инж.	Алексеева		
Инженер	Давыдова		

709-09-29.84 КЖИ-07.04.00.00

Закладная деталь (ЗД-1; ЗД-2)

Стадия	Масса	Масштаб
Р	См. табл.	—
Лист	Листов	

Гипропромтрансстро

Копировал Р. Сокар.

Формат А

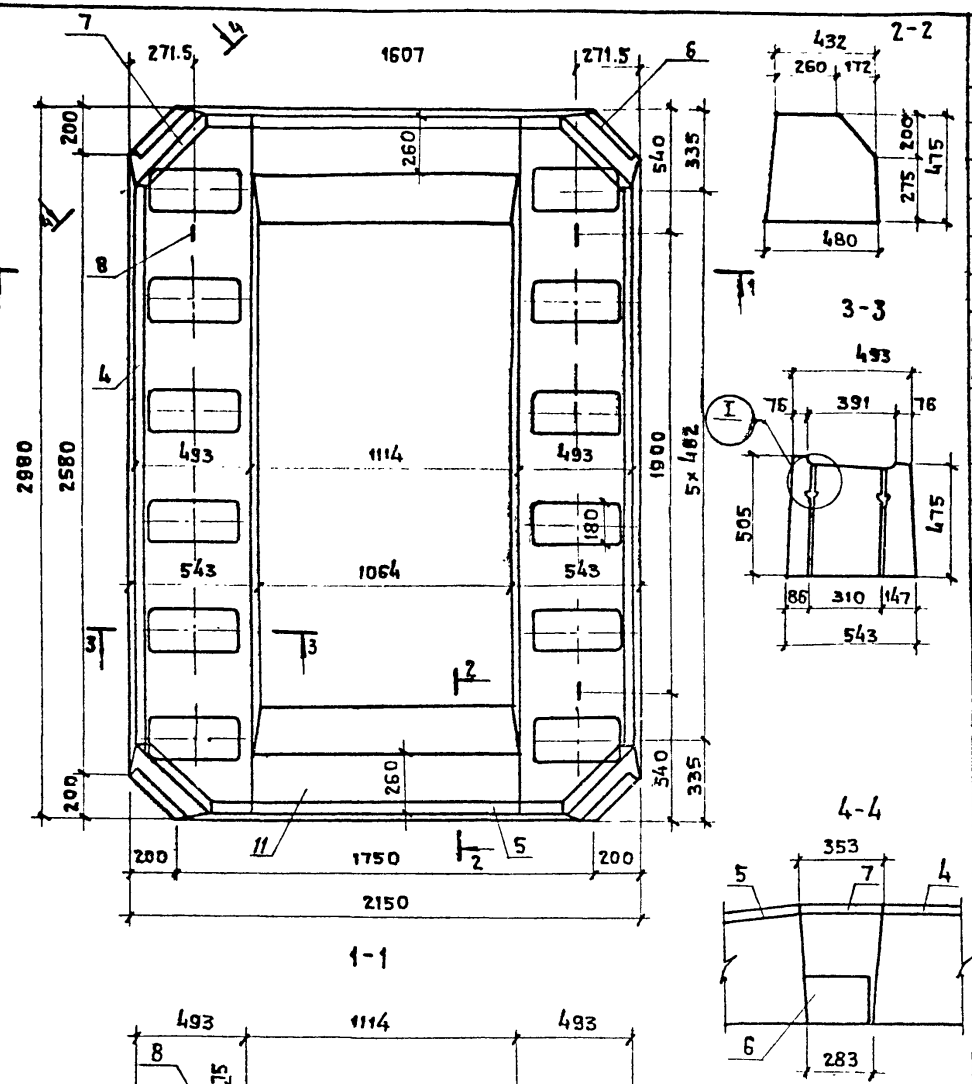

Формат	Зона	Поз.	Обозначение	Наименование	Кол.	Примечание
				Документация		
			КЖИ-ТТ1	Технические требования		
А3			КЖИ-ВРС1	Ведомость расхода стали.		
А4				Сборочные единицы.		
А4		1	КЖИ-08.01.00.00	Каркас КП1	2	
А4		2	КЖИ-08.02.00.00	Сетка С-1	2	
А3		3	КЖИ-08.03.00.00	С-2	2	
А3		4	КЖИ-08.04.00.00	Закладная деталь ЗД-1	2	
А4		5	КЖИ-08.05.00.00	ЗД-2	2	
А4		6	КЖИ-08.06.00.00	ЗД-3	4	
		7	КЖИ-08.07.00.00	ЗД-4	4	
				Детали.		
А4		8	КЖИ-08.08.00.00	Петля строповочная ПС1	8	
Б4		9	КЖИ-08.09.00.00	ф6А-III ГОСТ 5781-82, ℓ=455	36	0.10 кг
Б4		10	КЖИ-08.10.00.00	ℓ=485	24	0.11 кг
				Материалы		
		11		Бетон М400	1.83	м³

ГИП	Силаева	
Н.контр.	Горбеев	
Нач.отд.	Склезнев	
Гл.спец.	Горбеев	
ГИП	Кочкин	
Рук.гр.	Осипенко	
Инженер	Добыдова	
Ст.инж.	Панина	

709-09-29.84 КЖИ-08.00.00.00

Ригель (РЭ-1)

Стадия	Масса	Масштаб
Р	4.58т.	1:20
Лист 1	Листов 2	

Гипропромтранспстрой

Копировал:

Формат А3

Схемы армирования

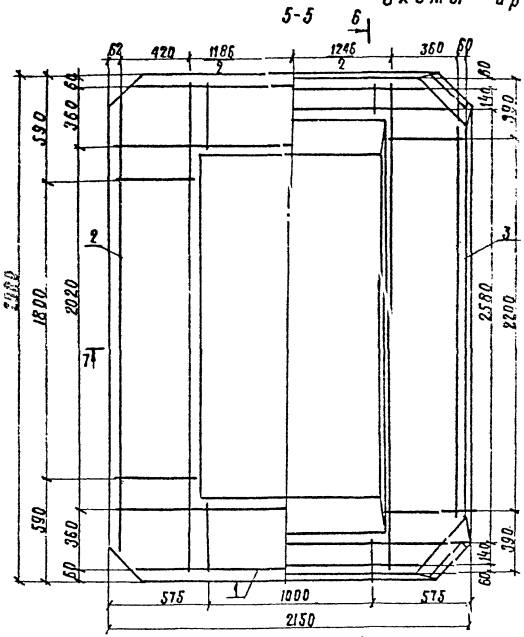

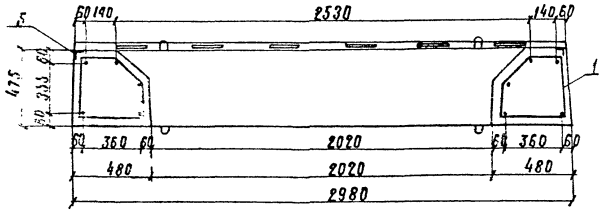

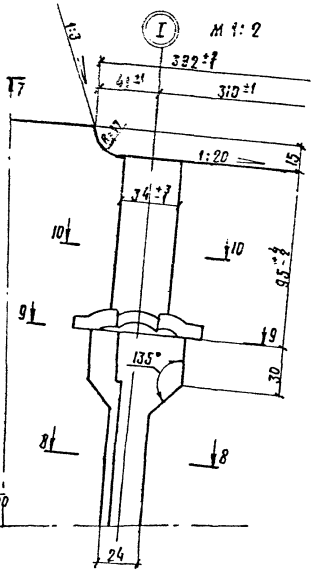

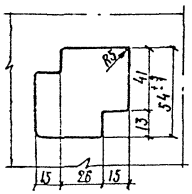

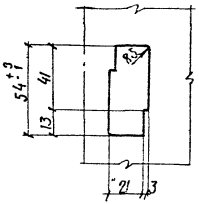

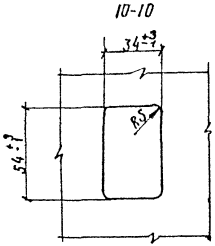

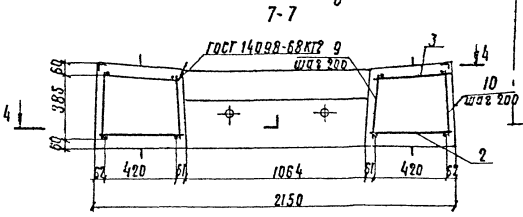

Стержни поз. 9, 10 привариваются к поперечным стержням нижней и верхней сеток ригеля

Альбом III

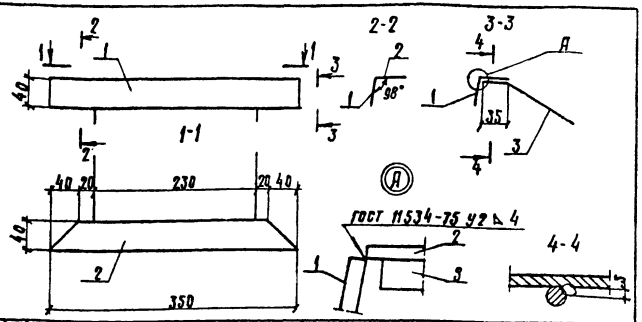

Формат	Зона	Поз.	Обозначение	Наименование	Кол.	Примечание
				Документация		
А3			КЖИ-ТТ1	Технические требования		
				Детали		
Б4		1	КЖИ-08.07.01.00	Лист Б-ПН-4 ГОСТ 19903-74* / Вст3кп2 ГУ14-1-3023-80	1	0,44 кг
Б4		2	КЖИ-08.07.02.00	Лист Б-ПН-4 ГОСТ 19903-74* / Вст3кп2 ГУ14-1-3023-80	1	0,39 кг
Б4		3	КЖИ-08.07.03.00	ф8 А III ГОСТ 5781-82; ℓ=150	2	0,06 кг

			709-09-29.84	КЖИ-08.07.00.00		
ГИП	Соловей					
Н.контр	Гордеев		Закладная деталь (ЗД-4)	Стадия	Масса	Масштаб
Нач.отд	Склезнев			Р	0,95	1:5
Гл.спец.	Гордеев			Лист	Листов 1	
ГИП	Качкин					
Рук.гр.	Осипенко			Гипропромтранссгрой		
Инженер	Давыдова					
Стинженер	Панина					

Копировал: Трихаева Формат А4

Альбом III

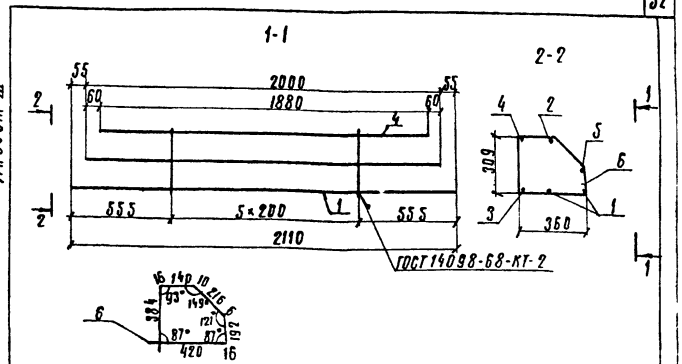

Формат	Зона	Поз.	Обозначение	Наименование	Кол.	Примечание
				Документация		
А3			КЖИ-ТТ1	Технические требования		
				Детали		
Б4		1	КЖИ-08.01.01.00	ф12 А III ГОСТ 5781-82; ℓ=2110	2	1,87кг
Б4		2	КЖИ-08.01.02.00	ℓ=1880	1	1,67кг
Б4		3	КЖИ-08.01.03.00	ℓ=1720	1	1,53кг
Б4		4	КЖИ-08.01.04.00	ℓ=1680	1	1,49кг
Б4		5	КЖИ-08.01.05.00	ф6 А III ГОСТ 5781-82; ℓ=2000	1	0,44кг
Б4		6	КЖИ-08.01.06.00	ℓ=1390	6	0,31кг

Инв.№ подл. | Подпись и дата | Взам.инв.№

			709-09-29.84	КЖИ-08.01.00.00		
ГИП	Соловей					
Н.контр	Гордеев		Каркас пространственный (КП1)	Стадия	Масса	Масштаб
Нач.отд.	Склезнев			Р	10,7	1:20
Гл.спец.	Гордеев			Лист	Листов 1	
ГИП	Качкин					
Рук.гр.	Осипенко			Гипропромтранссгрой		
Ст.инж.	Панина					
Инженер	Давыдова					

Копировал: Трихаева Формат А4

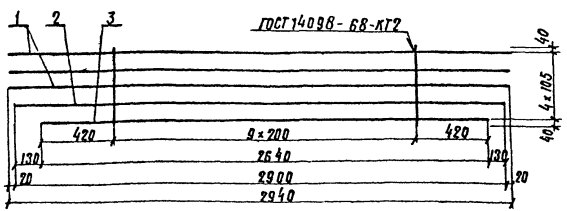

Формат	Зона	Поз.	Обозначение	Наименование	Кол.	Примечание
				Документация		
А3			КЖИ-ГТ1	Технические требования		
				Детали		
Бч		1	КЖИ-08.02.01.00	ф32 А-III ГОСТ 5781-82, L=2940	3	18.55кг
Бч		2	КЖИ-08.02.02.00	L=2900	1	18.30кг
Бч		3	КЖИ-08.02.03.00	L=2640	1	16.66кг
Бч		4	КЖИ-08.02.04.00	ф10А-III ГОСТ 5781-82, L=500	10	0.31кг

ГИП	Силаева		709-09-29.84 КЖИ-08.02.00.00
Н.контр	Гордеев		Сетка арматурная (С-1)
Нач.отд	Склезнев		Стадия: Р; Масса: 93.71; Масштаб: 1:20
Гл.спец.	Гордеев		Лист; Листов 1
ГИП	Качкин		Гипропромтранспстрой
Рук.гр	Осипенко		
Инженер	Давыдова		
Стажир	Панина		

Копировал: Трихаева Формат А4

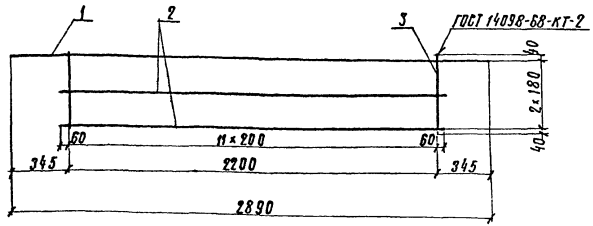

Формат	Зона	Поз.	Обозначение	Наименование	Кол.	Примечание
				Документация		
А3			КЖИ-ГТ1	Технические требования		
				Детали		
Бч		1	КЖИ-08.03.01.00	ф8А-III ГОСТ 5781-82, L=2890	1	1.14кг
Бч		2	КЖИ-08.03.02.00	L=2320	2	0.92кг
Бч		3	КЖИ-08.03.03.00	ф6А-III ГОСТ 5781-82, L=440	12	0.10кг

ГИП	Силаева		709-09-29.84 КЖИ-08.03.00.00
Н.контр	Гордеев		Сетка арматурная (С-2)
Нач.отд	Склезнев		Стадия: Р; Масса: 4.18; Масштаб: 1:20
Гл.спец	Гордеев		Лист; Листов 1
ГИП	Качкин		Гипропромтранспстрой
Рук.гр	Осипенко		
Инженер	Давыдова		
Стажир	Панина		

Копировал: Трихаева Формат А4

Альбом III

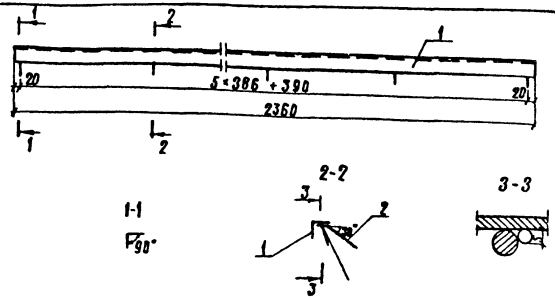

Сварка ручная дуговая

Формат	Зона	Поз.	Обозначение	Наименование	Кол.	Примечание
				Документация		
А3			КЖИ-ТТ1	Технические требования		
				Детали		
Б4		1	КЖИ-08.04.01.00	Уголок 40×40×4 ГОСТ 8509-72* / Ст3кп2 ГУ14-4-3023-80	1	5,71 кг
Б4		2	КЖИ-08.04.02.00	ф8 AIII ГОСТ 5781-82; ℓ=150	7	0,06 кг

ГИП	Сивцева		709-09-29.84 КЖИ-08.04.00.00
Н.контр	Гордеев		Закладная деталь (ЗД-1)
Нач.отд	Склезнев		Стадия: Р; Масса: 6,13; Масштаб: 1:10
Гл.спец.	Гордеев		Лист; Листов 1
ГИП	Кочкин		Гипробпромтрансстрой
Рук.гр	Осипенко		
Инженер	Давыдова		
Вед.инж	Панина		

Копировал: Трикаева

Формат А4

Альбом III

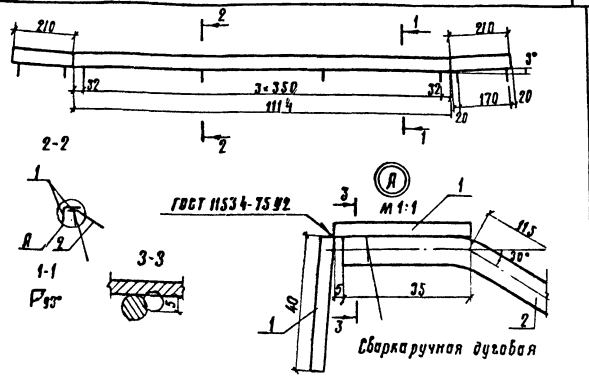

Сварка ручная дуговая

Формат	Зона	Поз.	Обозначение	Наименование	Кол.	Примечание
				Документация		
А3			КЖИ-ТТ1	Технические требования		
				Детали		
Б4		1	КЖИ-08.05.01.00	Лист Б-ПН-4 ГОСТ 19903-74* / Ст3кп2 ГУ14-4-3023-80	2	1,93 кг
Б4		2	КЖИ-08.05.02.00	ф8 AIII ГОСТ 5781-82, ℓ=150	8	0,06 кг

ГИП	Сивцева		709-09-29.84 КЖИ-08.05.00.00
Н.контр	Гордеев		Закладная деталь (ЗД-2)
Нач.отд	Склезнев		Стадия: Р; Масса: 4,34; Масштаб: 1:10
Гл.спец	Гордеев		Лист; Листов 1
ГИП	Кочкин		Гипропромтрансстрой
Рук.гр	Осипенко		
Инженер	Давыдова		
Вед.инж	Панина		

Инв.№подл. | Подпись и дата | Взам.инв.№

Копировал: Трикаева

Формат А4

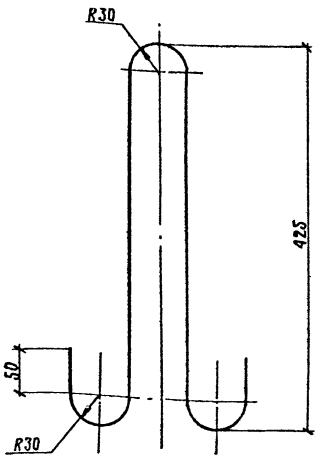

Длина заготовки 1120 мм.

			709-09-29.84	КЖИ-08.08.00.00		
ГИП	Силаева		Петля строповочная (пс1)	Стадия	Масса	Масштаб
Н.контр.	Гордеев			Р	1.3	1:4
Нач.отд.	Скрезнев			Лист	Листов 1	
Гл.спец.	Гордеев					
ГИП	Кочкин		ф 14 А-I ГОСТ 5781-82.	Гипропромтранспстрой		
Рук.гр.	Осипенко					
Инженер	Таранова					
Ст.инж.	Панина					

Копировал: Трихаева Формат А4

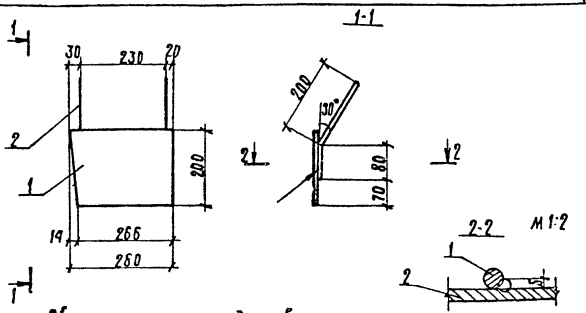

Сварка ручная дуговая

Формат	Зона	Поз.	Обозначение	Наименование	Кол.	Примечание
				Документация		
А3			КЖИ-ТТ 1	Технические требования		
				Детали		
Б4		1	КЖИ-08.06.01.00	Лист Б-ПН-6 ГОСТ 19903-74* Вст3кп2 ТУ 14-1-3023-80		
				Р=280	1	2,60кг
Б4		2	КЖИ-08.06.02.00	ф8А-III ГОСТ 5781-82, Р=280	2	0,11 кг

			709-09-29.84	КЖИ-08.06.00.00		
ГИП	Силаева		Закладная деталь (34-3)	Стадия	Масса	Масштаб
Н.контр.	Гордеев			Р	2.82	1:10
Нач.отд.	Скрезнев			Лист	Листов 1	
Гл.спец.	Гордеев					
ГИП	Кочкин			Гипропромтранспстрой		
Рук.гр.	Осипенко					
Инженер	Таранова					
Ст.инж.	Панина					

Копировал: Трихаева Формат А4

Инв.№ подл. | Подпись и дата | Взам.инв.№

Альбом III

Разбивка закладных деталей

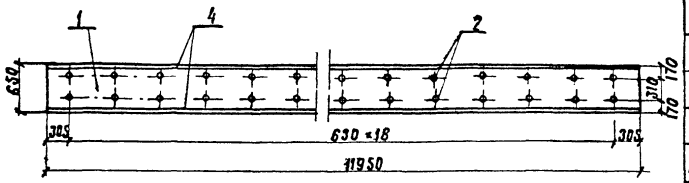

1-1

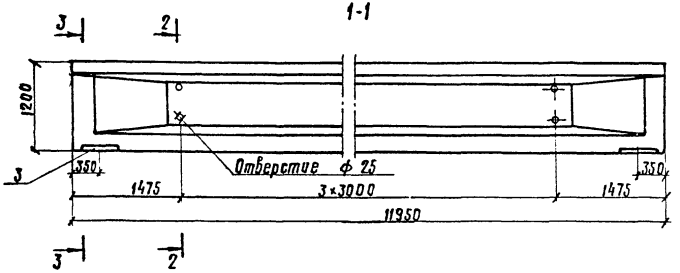

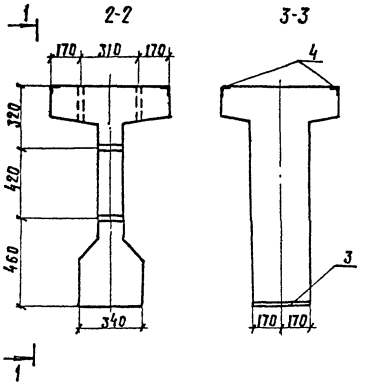

Формат	Зона	Поз.	Обозначение	Наименование	Кол.	Примеч.
				Документация		
			1.426.1-4	Пояснительная записка		
А3			КЖИ-ВРС 1	Ведомость расхода стали		
				Сборочные единицы		
		1	1.426.1-4	Балка БК12-5АIV-С	1	
А4		2	КЖИ-09.01.00.00	Каркас КП4и	1	
А4		3	КЖИ-09.02.00.00	Закладная деталь ЗД-1	2	
А4		4	КЖИ-09.03.00.00	ЗД-2	2	

ГИП	Сапиева		709-09-29.84 КЖИ-09.00.00.00
Н.контр.	Гордеев		
Нач.отд.	Склезнев		Балка подкрановая (БК12-5АIV-С-И)
Гл.спец.	Гордеев		Стадия: Р; Масса: 10.3т; Масштаб: 1:50
Гл.инж.пр.	Кочкин		Лист; Листов 1
Рук.гр.	Осипенко		Гипропромтрансстрой
Проверил	Горанова		
Разраб.	Бирюкова		

Копировал: Трихаева

Формат А4

Инв.№ подл. | Подпись и дата | Взам.инв.№

Альбом III

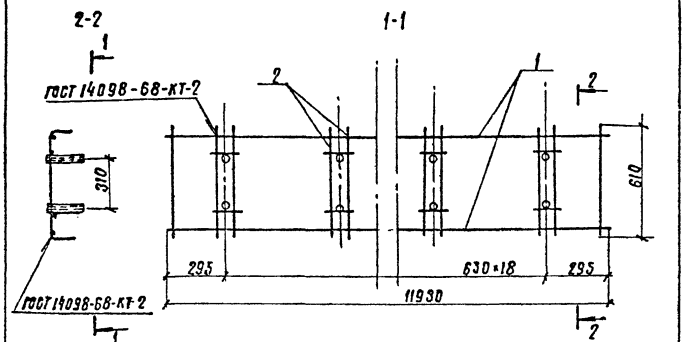

Формат	Зона	Поз.	Обозначение	Наименование	Кол.	Примечание
				Документация		
			1.426.1-4	Пояснительная записка		
				Сборочные единицы		
А4		1	КЖИ 09.01.01.00	Сетка арматурная с13и	1	29.0 кг
А4		2	КЖИ 09.01.02.00	Каркас кр4и	19	2.53 кг

Инв. № подл. | Подпись и дата | Взам. инв. №

ГИП	Силаева	
Н.контр.	Гордеев	
Нач.отд.	Склезнев	
Гл.спец.	Гордеев	
Гл.инж.пр.	Кочкин	
Рук.гр.	Осипенко	
Инженер	Богданова	
Инженер	Таранова	

709-09-29.84 КЖИ-09.01.00.00

Каркас пространственный (кп 4и)

Стадия	Масса	Масштаб
Р	77.1	1:20
Лист	Листов 1	

Гипропромтрансстрой

Копировал: Трикаева

Формат А4

Альбом III

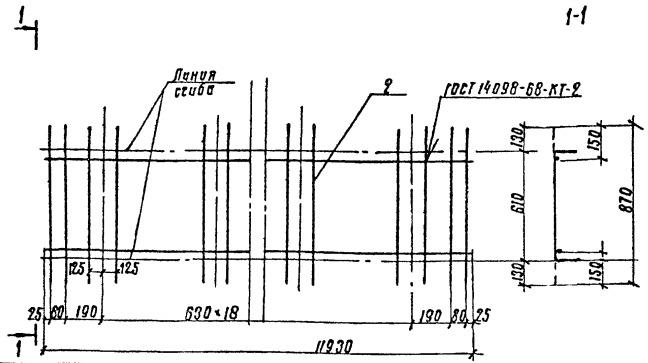

Формат	Зона	Поз.	Обозначение	Наименование	Кол.	Примечание
				Документация		
			1.426.1-4	Пояснительная записка		
				Сборочные единицы		
		1	1.426.1-4	Сетка арматурная с13	1	
				Детали		
БЧ		2	КЖИ-09.01.01.01	ф8А-III ГОСТ 5781-82. ℓ=870	8	0.34 к

В спецификацию включены дополнительные детали.

Инв. № подл. | Подпись и дата | Взам. инв. №

ГИП	Силаева	
Н.контр.	Гордеев	
Нач.отд.	Склезнев	
Гл.спец.	Гордеев	
Гл.инж.пр.	Кочкин	
Рук.гр.	Осипенко	
Инженер	Богданова	
Инженер	Таранова	

709-09-29.84 КЖИ-09.01.01.00

Сетка арматурная (с13и)

Стадия	Масса	Масштаб
Р	29.0	1:20
Лист	Листов 1	

Гипропромтрансстрой

Копировал: Трикаева

Формат А4

Альбом III

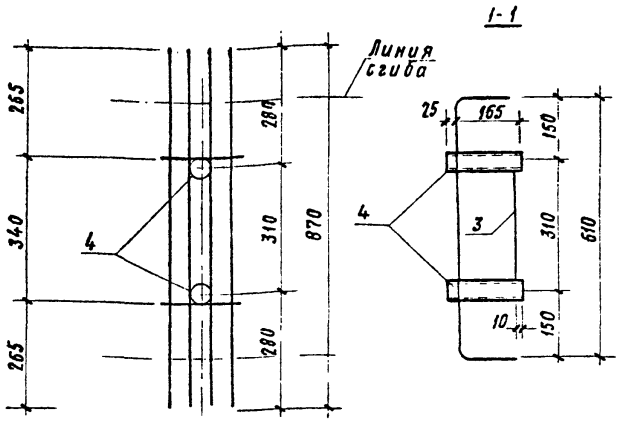

Формат	Зона	Поз.	Обозначение	Наименование	Кол.	Примечание
				Документация		
			1.426.1-4	Пояснительная записка		
				Сборочные единицы		
			1.426.1-4	Каркас КР4		
				Детали		
Б4		3	КЖИ-09.01.02.01	ф8А-III ГОСТ 5781-82, ℓ=340	1	0,13 кг
А4		4	КЖИ-09.01.02.03	Труба	2	

ГИП	Силаева		709-09-29.84	КЖИ-09.01.02.00		
Н. контр.	Гордеев					
Нач. отд.	Склезнев		Каркас плоский (КР4и)	Стадия	Масса	Масштаб
Гл. спец.	Гордеев			Р	2.53	1:10
Гл. инж. пр.	Кочкин			Лист	Листов 1	
Рук. гр.	Осипенко					
Инж.	Богданова			Гипропроттранссстрой		
Инж.	Таранова					

Инв. № подл. | Подпись и дата | Взам. инв. №

Копировал Ф.Сохр. Формат А4

Альбом III

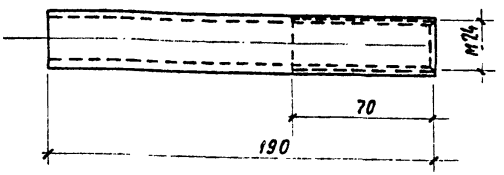

ГИП	Силаева		709-09-29.84	КЖИ-09.01.02.03		
Н. контр.	Гордеев					
Нач. отд.	Склезнев		Труба	Стадия	Масса	Масштаб
Гл. спец.	Гордеев			Р	0,45	1:2
ГИП	Кочкин			Лист	Листов 1	
Рук. гр.	Осипенко					
Инженер	Богданова		Труба 28х4 ГОСТ 8732-78* / Б-10 ГОСТ 8731-74	Гипропроттранссстрой		
Инженер	Таранова					

Инв. № подл. | Подпись и дата | Взам. инв. №

Копировал Ф.Сохр. Формат А4

Альбом III

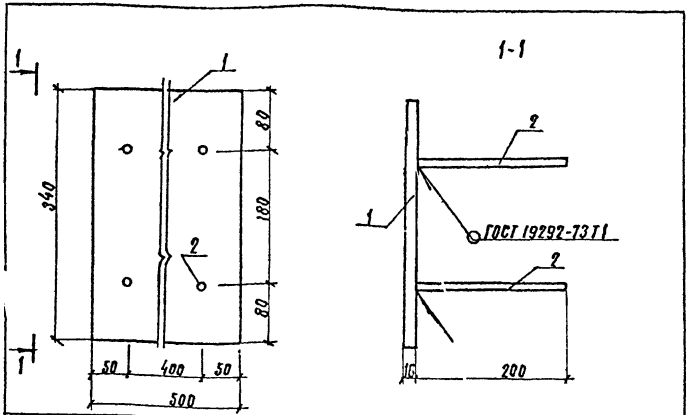

Формат	Зона	Поз.	Обозначение	Наименование	Кол.	Примечание
				Документация		
А3			КЖИ-ТТ1	Технические требования		
				Детали		
Б4	1		КЖИ-09.02.01.00	Лист Б-ПН-16 ГОСТ 19903-74* Вст3кп2 ГОСТ 14-1-3023-80	1	21,3 кг
Б4	2		КЖИ-09.02.02.00	ф10 AIII ГОСТ 5781-82; ℓ=200	4	0,12 кг

			709-09-29.84 КЖИ-09.02.00.00			
ГИП	Силаева		Закладная деталь (ЗД-1)	Стадия	Масса	Масштаб
Н.контр.	Гордеев			Р	21,79	1:5
Нач.отд.	Склезнев			Лист	Листов 1	
Гл.спец.	Гордеев			Гипропромтранспрой		
Гл.инж.пр.	Качкин					
Рук.гр.	Осипенко					
Инженер	Гаранова					
Инженер	Давыдова					

Копировал: Трихаева Формат А4

Альбом III

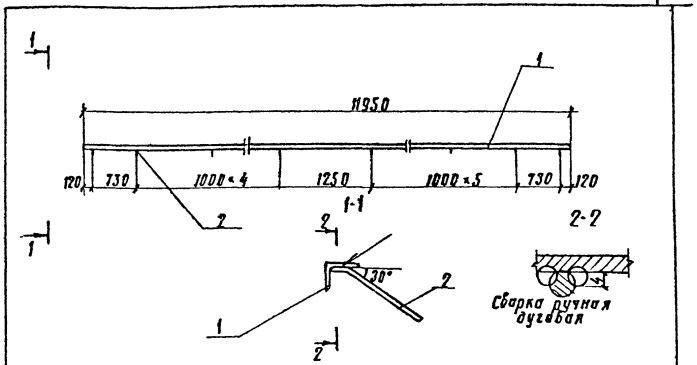

Формат	Зона	Поз.	Обозначение	Наименование	Кол.	Примечание
				Документация		
А3			КЖИ-ТТ1	Технические требования		
				Детали		
Б4	1		КЖИ-09.03.01.00	Уголок 45×45×5 ГОСТ 8509-72* Вст3кп2 ГОСТ 14-1-3023-80	1	40,27 кг
Б4	2		КЖИ-09.03.02.00	ф8 AIII ГОСТ 5781-82; ℓ=150	13	0,06 кг

			709-09-29.84 КЖИ-09.03.00.00			
ГИП	Силаева		Закладная деталь (ЗД-2)	Стадия	Масса	Масштаб
Н.контр.	Гордеев			Р	41,05	1:50
Нач.отд.	Склезнев			Лист	Листов 1	
Гл.спец.	Гордеев			Гипропромтранспрой		
Гл.инж.пр.	Качкин					
Рук.гр.	Осипенко					
Инженер	Гаранова					
Инженер	Баркова					

Копировал: Трихаева Формат А4

Инв.№ подл. | Подпись и дата | Взам.инв.№

Формат	Зона	Поз.	Обозначение	Наименование	Кол.	Примечание
				Документация		
А3			КЖИ-ТТ1	Технические требования		
А4			КЖИ-10.00.00.00 СБ	Сборочный чертеж		
			КЖИ-ВРС1	Ведомость расхода стали		
				Сборочные единицы		
А4		1	КЖИ-10.01.00.00	Сетка арматурная С-1	2	
А4		2	КЖИ-10.02.00.00	Закладная деталь ЗД-1	2	
А4		3	КЖИ-10.03.00.00	ЗД-2	4	
				Детали		
А4		4	КЖИ-10.04.00.00	Шпилька	4	
		5	КЖИ-10.05.00.00	Петля строповочная ПС-1	2	
		6	КЖИ-10.06.00.00	фиксатор ГОСТ 5781-82; ℓ=140	26	0,78 кг
А4		7	КЖИ-10.07.00.00	Трубка Ш ТВ-50-355-25×1,15		
				черная ГОСТ 19034-82; ℓ=160	2	
				Стандартные изделия		
		8		Гайка М22		
				ГОСТ 5915-70*	8	
		9		Шайба 22		
				ГОСТ 6958-78	4	
				Материалы		
		10		Бетон М300	0,15	м³

ГИП	Силаева		709-09-29.84	КЖИ-10.00.00.00	
Н. контр.	Гордеев				
Нач. отд.	Склезнев		Диафрагма (Д1)	Стадия	Лист	Листов
Гл. спец.	Гордеев			Р		1
Гл. спец.	Качкин			Гипропромтранспстрой		
Рук. гр.	Осипенко					
Ст. инж.	Панина					
Инженер	Давыдова					

Копировал: Трихаева Формат А4

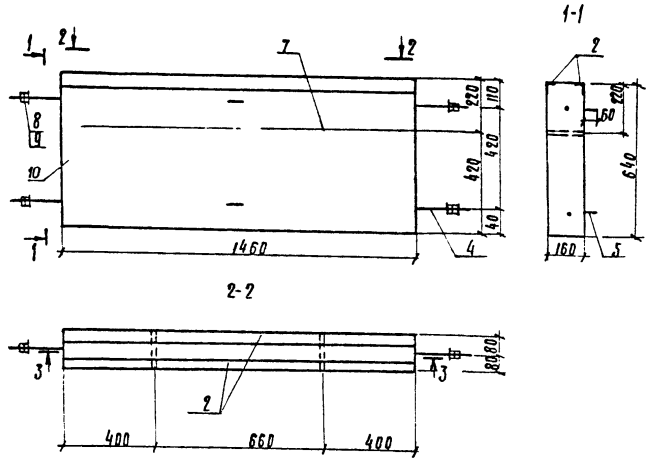

ГИП	Силаева		709-09-29.84	КЖИ-10.00.00.00 СБ	
Н. контр.	Гордеев				
Нач. отд.	Склезнев		Диафрагма (Д-1) Сборочный чертеж	Стадия	Масса	Масштаб
Гл. спец.	Гордеев			Р	375	1:15
Гл. спец.	Качкин			Лист 1	Листов 2	
Рук. гр.	Осипенко			Гипропромтранспстрой		
Ст. инж.	Панина					
Инженер	Давыдова					

Копировал: Трихаева Формат А4

Инв. № подл. | Подпись и дата | Взам. инв. №

Альбом III

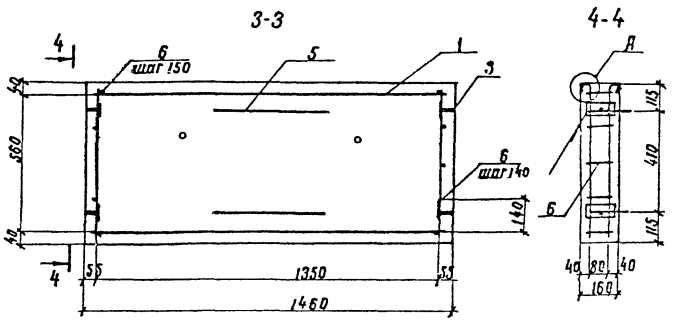

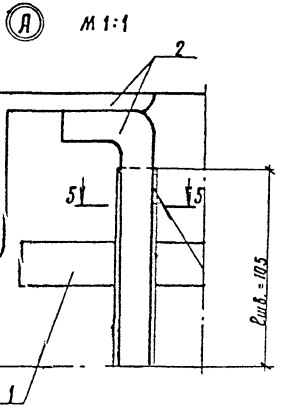

5-5 М 1:1



Сварка ручная дуговая

709-09-29.84	КЖИ 10.00.00.00 СБ	Лист 2	

Копировал: Трихаева Формат А4

Альбом III

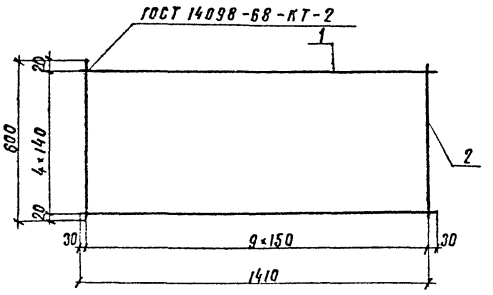

Формат	Зона	Поз.	Обозначение	Наименование	Кол.	Примечание
				Документация		
А3			КЖИ-ТТ1	Технические требования		
				Детали		
А4		1	КЖИ 10.01.01.00	ф10 AIII ГОСТ 5781-82; ℓ=1410	5	0,86 кг
А4		2	КЖИ 10.01.02.00	ℓ=600	10	0,37 кг

				709-09-29.84	КЖИ-10.01.00.00	
ГИП	Сипаева			Сетка арматурная (С-1)	Стадия	Масса	Масштаб
Н.контр.	Гордеев				Р	8,0	1:15
Нач.отд	Склезнев				Лист	Листов 1	
Гл.спец	Гордеев						
Гип	Качкин				Гипропромтрансстрой		
Рук.гр.	Осипенко						
Гинженер	Панина						
Инженер	Давыдова						

Инв.№подл. | Подпись и дата | Взам.инв.№

Копировал: Трихаева Формат А4

Альбом III

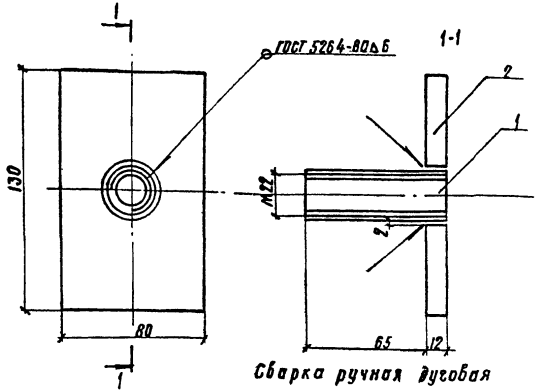

Сварка ручная дуговая

Формат	Зона	Поз.	Обозначение	Наименование	Кол.	Примечание
				Документация		
А3			КЖИ-ТТ1	Технические требования		
				Детали		
Б4		1	КЖИ 10.03.01.00	Труба 24×4 ГОСТ 8734-75; Е77 / ГОСТ 8733-74*	1	0,17кг
Б4		2	КЖИ 10.03.02.00	Лист Б-ПН-12 ГОСТ 19903-74* / Вст 3сп2ТУ-14-1-3023-80	1	1,0кг

Взам. инв. № | Подпись и дата | Инв. № подл.

ГИП	Силаева		
Нач.отд.	Склезнев		
Н.контр.	Гордеев		
Гл.спец.	Гордеев		
ГИП	Кочкин		
Рук. гр.	Осипенко		
Ст.инженер	Панина		
Инженер	Давыдова		

709-09-29.84 КЖИ 10.03.00.00

Закладная деталь (ЗД-2)

Стадия	Масса	Масштаб
Р	1,2	1:2
Лист	Листов 1	

Гипропромтрансстрой

Копировал: Трихаева

Формат А4

Альбом III

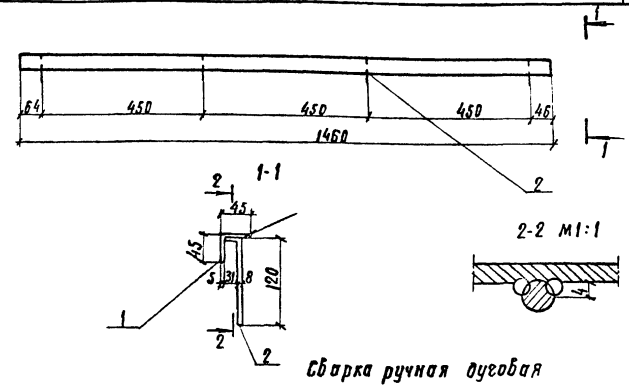

Сварка ручная дуговая

Формат	Зона	Поз.	Обозначение	Наименование	Кол.	Примечание
				Документация		
А3			КЖИ-ТТ1	Технические требования		
				Детали		
Б4		1	КЖИ-10.02.01.00	Уголок 45×45×5 ГОСТ 8509-72, Е1460 / Вст 3кп2ТУ14-1-3023-80	1	4,92кг
Б4		2	КЖИ-10.02.02.00	ФВА-III ГОСТ 5781-82, Е=150	4	0,06кг

Взам. инв. № | Подпись и дата | Инв. № подл.

ГИП	Силаева		
Н.контр.	Гордеев		
Нач.отд.	Склезнев		
Гл.спец.	Гордеев		
ГИП	Кочкин		
Рук. гр.	Осипенко		
Ст.инженер	Панина		
Инженер	Таранова		

709-09-29.84 КЖИ-10.02.00.00

Закладная деталь (ЗД-1)

Стадия	Масса	Масштаб
Р	5,16	1:10
Лист	Листов 1	

Гипропромтрансстрой

Копировал: Трихаева

Формат А4

Альбом III

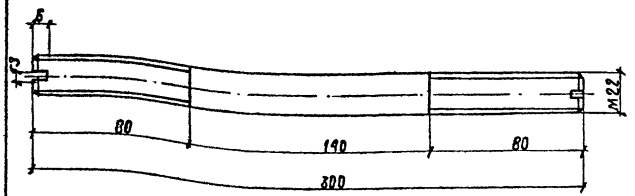

ГИП	Силаева				
Н.контр.	Гордеев				
Начотд.	Склезнев				
Гл.спец.	Гордеев				
ГИП	Кочкин				
Рук. гр.	Осипенко				
Гл.инж.	Панина				
Инженер	Добыдова				

ТО9-09-29.84 КЖИ-10.04.00.00			
Шпилька	Стадия	Масса	Масштаб
	Р	0,89	1:2
	Лист	Листов 1	
АIф22 ГОСТ 5781-82	Гипропромтрансстрой		

Копировал: Трихаева Формат А4

Альбом III

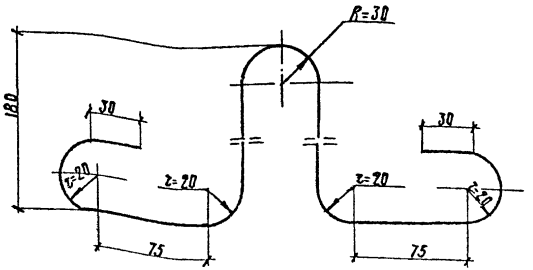

Длина заготовки ℓ= 750мм

ГИП	Силаева				
Начотд.	Склезнев				
Н.контр.	Гордеев				
Гл.спец.	Гордеев				
ГИП	Кочкин				
Рук. гр.	Осипенко				
Инженер	Панина				
Инженер	Добыдова				

ТО9-09-29.84 КЖИ-10.05.00.00			
Петля строповочная (пс-1)	Стадия	Масса	Масштаб
	Р	0,3	1:2,5
	Лист	Листов 1	
АIф8 ГОСТ 5781-82	Гипропромтрансстр.		

Копировал: Трихаева Формат А4

Альбом III

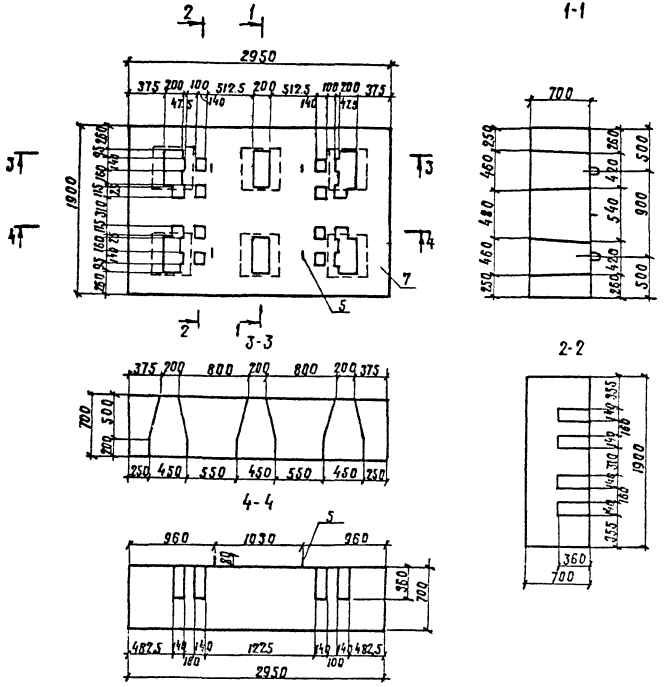

Формат	Зона	Поз.	Обозначение	Наименование	Кол.	Примечание
				Документация		
А3			КЖИ - ТТ 1	Технические требования		
А3			КЖИ - ВРС 1	Ведомость расхода стали		
				Сборочные единицы		
А4		1	КЖИ-11.01.00.00	Сетка арматурная С-1	1	
А4		2	КЖИ-11.02.00.00	С-2	1	
				Детали		
А4		3	КЖИ-11.03.00.00	Хомут	3	
А4		4	-01	Хомут	6	
А4		5	КЖИ-11.04.00.00	Строповочная петля	4	
Б4		6	КЖИ-11.05.00.00	ф5 Вр 1 ГОСТ 6727-80, ℓ=620	18	0,09 кг
				Материалы		
		7		Бетон М 300	2,9	м³

ГИП	Силаева	
Н.контр.	Гордеев	
Нач.отд.	Склезнев	
Гл.спец.	Гордеев	
Гл.инж.пр.	Кочкин	
Рук.гр.	Осипенко	
Инженер	Тарланова	
Инженер	Дабыдова	

709-09-29.84 КЖИ-11.00.00.00

Насадка промежуточной опоры (НП 1)

Стадия	Масса	Масштаб
Р	7,3	—
Лист 1	Листов 2	

Гипропромтрансстрой

Копировал: Трикаева Формат А3

Альбом III

Схемы армирования

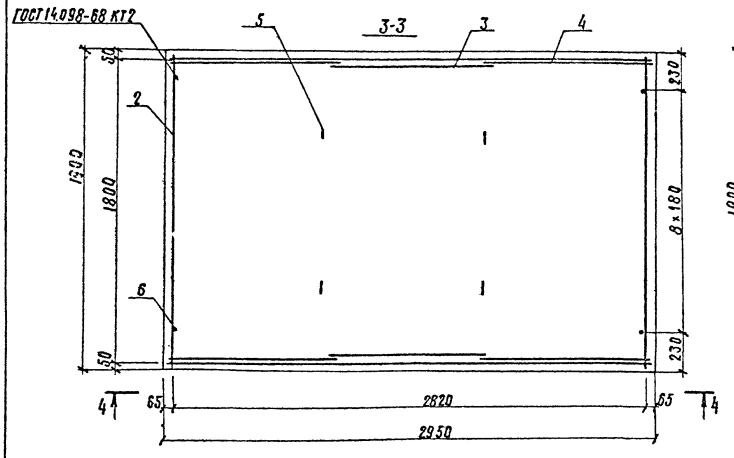

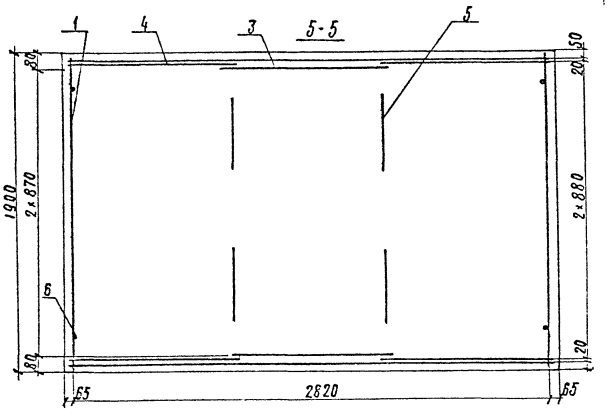

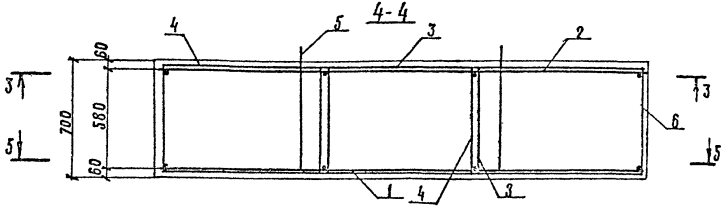

Инв. № подл. | Подпись и дата | Взам. инв. №

709-09-29.84	КЖИ-11.00.00.00
Копировал: Трикаева	Формат А3

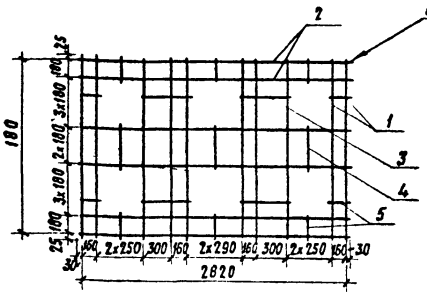

Формат	Зона	Поз.	Обозначение	Наименование	Кол.	Примечание
				Документация		
А3			КЖИ-ТТ1	Технические требования		
				Детали		
Бч		1	КЖИ-11.01.01.00	ф18 AIII, ГОСТ 5781-82, ℓ=1850	10	3,70 кг
Бч		2	КЖИ-11.01.02.00	ф12 AIII, ГОСТ 5781-82, ℓ=2880	7	2,56кг
Бч		3	КЖИ-11.01.03.00	ℓ=480	8	0,43кг
Бч		4	КЖИ-11.01.04.00	ℓ=400	3	0,35кг
Бч		5	КЖИ-11.01.05.00	ℓ=210	14	0,19кг

			709-09-29.84 КЖИ-11.01.00.00			
ГИП	Силаева		Сетка арматурная (С-1)	Стадия	Масса	Масштаб
Н.контр.	Гордеев			Р	62,1	—
Нач.отд.	Склезнев			Лист	Листов 1	
Гл.спец.	Гордеев					
Гл.инж.пр.	Кочкин			Гипропромтранссстрой		
Рук.гр.	Осипенко					
Ст.инж.	Панина					
Инжен.	Давыдова					

Копировал Ф. Сокар Формат А4

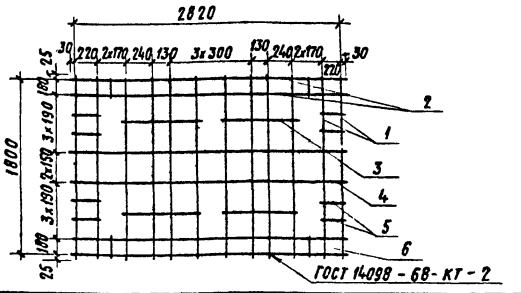

Формат	Зона	Поз.	Обозначение	Наименование	Кол.	Примечание
				Документация		
А3			КЖИ-ТТ1	Технические требования		
				Детали		
Бч		1	КЖИ-11.02.01.00	ф16 AIII, ГОСТ 5781-82, ℓ=1850	12	2,92кг
Бч		2	КЖИ-11.02.02.00	ф12 AIII, ГОСТ 5781-82, ℓ=2880	7	2,56кг
Бч		3	КЖИ-11.02.03.00	ℓ=700	4	0,62 кг
Бч		4	КЖИ-11.02.04.00	ℓ=330	2	0,29кг
Бч		5	КЖИ-11.02.05.00	ℓ=280	8	0,25кг
Бч		6	КЖИ-11.02.06.00	ℓ=210	4	0,19кг

			709-09-29.84 КЖИ-11.02.00.00			
ГИП	Силаева		Сетка арматурная (С-2)	Стадия	Масса	Масштаб
Н.контр.	Гордеев			Р	58,8	—
Нач.отд.	Склезнев			Лист	Листов 1	
Гл.спец.	Гордеев					
Гл.инж.пр.	Кочкин			Гипропромтранссстрой		
Рук.гр.	Осипенко					
Ст.инж.	Панина					
Инженер	Давыдова					

Копировал Ф. Сокар Формат А4

Инв.№ подл. | Подпись и дата | Взам.инв.№

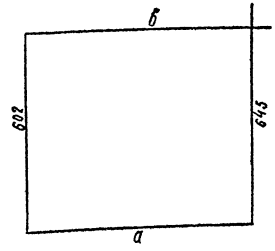

Обозначение	а	б	Масса кг
КЖИ-11.03.00.00	923	975	0.48
-01	983	1035	0.50

			709-09-29.84	КЖИ-11.03.00.00	
ГИП	Силаева				
Н.контр.	Горбеев		Хомут	Стадия / Масса / Масштаб	
Нач.отд.	Селезнев			р / см. табл. / 1:10	
Гл.спец.	Горбеев			Лист / Листов 1	
Гл.инж.пр.	Кочкин				
Рук.гр.	Осипенко				
Инженер	Тарасова		Проволока 5 Вр I ГОСТ 6727-80	Гипропромтранспстрой	
Инженер	Дубыдова				

Копировал: Трихаева Формат А4

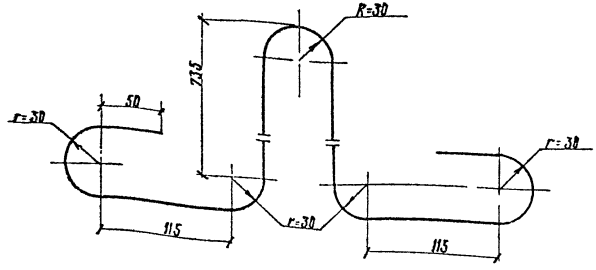

Длина заготовки 2117мм.

			709-09-29.84	КЖИ-11.04.00.00	
ГИП	Силаева				
Н.контр.	Горбеев		Петля строповочная (ПС-1)	Стадия / Масса / Масшт.	
Нач.отд.	Селезнев			р / 4.2 / 1:4	
Гл.спец.	Горбеев			Лист / Листов 1	
Гл.инж.пр.	Кочкин				
Рук.гр.	Осипенко				
Инженер	Тарасова		ф16 ВI ГОСТ-5781-82	Гипропромтранспстрой	
Инженер	Дубыдова				

Копировал: Трихаева Формат А4

Альбом III

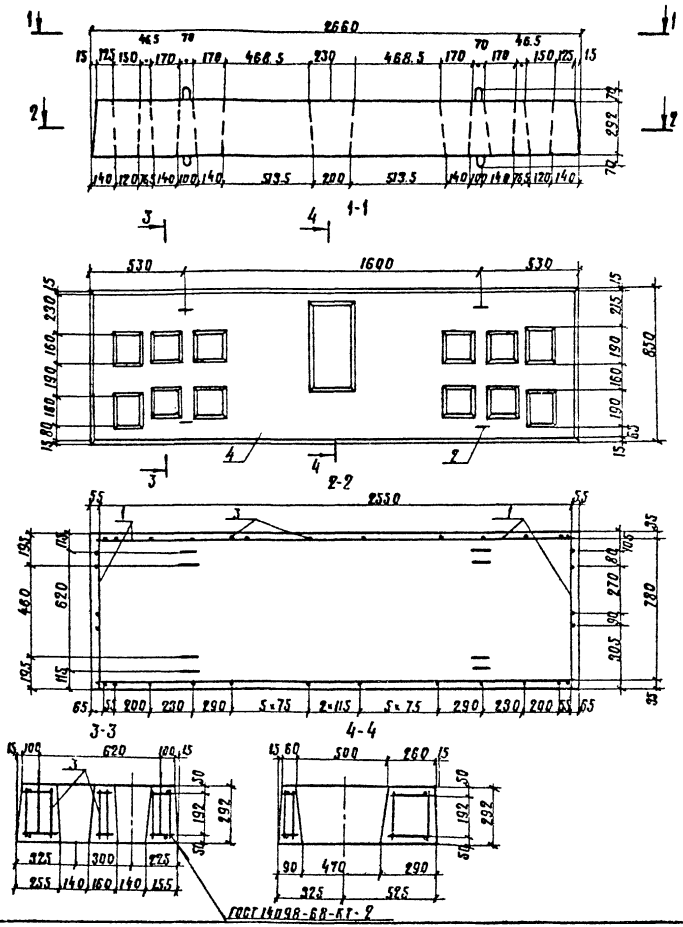

Формат	Зона	Поз.	Обозначение	Наименование	Кол.	Примечание
				Документация		
А3			КЖИ-ТТ 1	Технические требования		
А3			КЖИ-ВРС 1	Ведомость расхода		
				стали		
				Сборочные единицы		
А4		1	КЖИ-12.01.00.00	Сетка арматурная С-1	2	
				Детали		
А4		2	КЖИ-12.02.00.00	Петля строповочная ПС-1	8	
Б4		3	КЖИ-12.03.00.00	ф10 А III ГОСТ 5781-82; Е=240	102	0,15 кг
				Материалы		
		4		Бетон М 300	0,53	$м^3$

				709-09-29.84	КЖИ-12.00.00.00		
ГИП	Сулаева			Подферменник	Стадия	Масса	Масштаб
Н.контр.	Гордеев				Р	1325	1:20
Нач.отд.	Склезнев						
Гл.спец.	Гордеев				Лист	Листов 1	
/ГИП	Кочкин						
Рук. гр.	Осипенко				Гипропромтрансстрой		
Вед.инж.	Панина						
Инженер	Давыдова						

Копировал: Трахаева

Формат А3

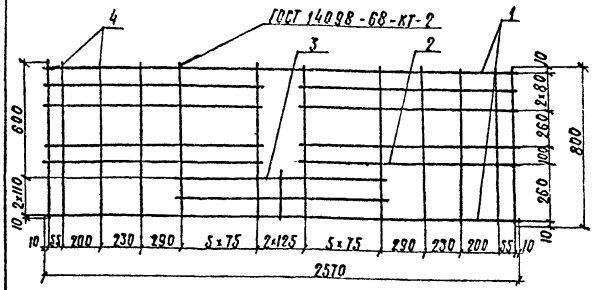

Формат	Зона	Поз.	Обозначение	Наименование	Кол.	Примечание
				Документация		
А3			КЖИ-ГТ1	Технические требования		
				Детали		
БЧ		1	КЖИ-12.01.01.00	ф10 А-III ГОСТ 5781-82; ℓ=2570	2	1,59 кг
БЧ		2	КЖИ-12.01.02.00	ℓ=1170	8	0,72 кг
БЧ		3	КЖИ-12.01.03.00	ℓ=1020	2	0,63 кг
БЧ		4	КЖИ-12.01.04.00	ℓ=800	20	0,49 кг
БЧ		5	КЖИ-12.01.05.00	ℓ=240	1	0,15 кг

ГИП	Силаева		709-09-29.84	КЖИ-12.01.00.00	
Н.контр.	Гордеев				
Нач.отд.	Скледнев		Сетка арматурная (с-1)	Стадия: Р; Масса: 20,15; Масштаб: –	
Гл.спец.	Гордеев			Лист; Листов 1	
Рук.гр.	Качкин			Гипропромтрансстрой	
Вед.инж.	Осипенко				
Инженер	Панина				
	Добыдева				

Копировал: Пірихаева

Формат А4

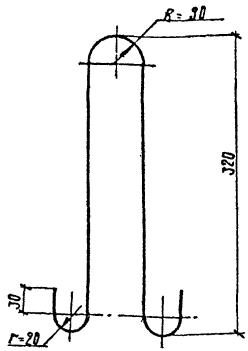

Длина заготовки ℓ=820 мм.

ГИП	Силаева		709-09-29.84	КЖИ-12.02.00.00	
Н.контр.	Гордеев				
Нач.отд.	Скледнев		Петля строповочная (пс-1)	Стадия: Р; Масса: 0,51; Масштаб: –	
Гл.спец.	Гордеев			Лист; Листов 1	
Гл.спец.	Качкин			Гипропромтрансстро	
Рук.гр.	Осипенко		ф10 А I ГОСТ 5781-82		
Вед.инж.	Панина				
Инженер	Добыдева				

Копировал: Трихаева

Формат А4

Инв.№ подл. | Подпись и дата | Взам.инв.№

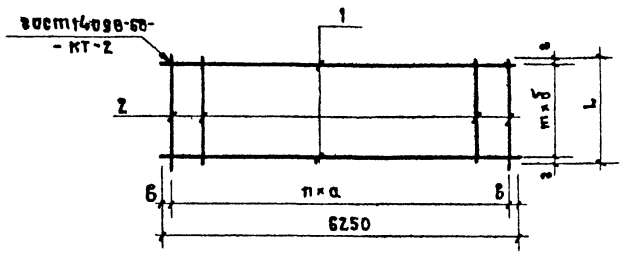

Обозначение	Марка	Размеры, мм.							Масса
		а	б	п	т	в	г	L	кг
КЖИ-13.00.00.00	С1	200	100	31	3	25	20	3.40	17.84
-01	С4	150	150	41	5	50	25	8.00	28.26

Формат	Зона	Поз.	Обозначение	Наименование	Кол.	Примечание
				Документация.		
			КЖИ-ТТ1	Технические требования		
			Переменные данные для исполнений.			
				КЖИ-13.00.00.00 (С-1)		
				Детали.		
Б.Ч.		1	КЖИ-13.01.00.00	ф10АIII ГОСТ 5781-82 ℓ=6250	4	3.86 кг
Б.Ч.		2	КЖИ-13.02.00.00	ф6АI ГОСТ 5781-82 ℓ=340	32	0.08 кг
				КЖИ-13.00.00.00-01 (С-4)		
				Детали.		
Б.Ч.		1	КЖИ-13.03.00.00	ф8АI ГОСТ 5781-82 ℓ=6250	6	2.47 кг
Б.Ч.		2	КЖИ-13.04.00.00	ℓ=800	42	0.32 кг

		709-09-29.84	КЖИ-13.00.00.00
ГИП	Силаева	Сетка (С1; С4)	Стадия: Р; Масса: См. табл.; Масштаб: —
Н. контр.	Соколова		Лист; Листов
Нач. отд.	Одиноков		Гипропромтрансстрой
Гл. спец.	Кременский		
Рук. гр.	Кравцунов		
Ст. инж.	Сергиенко		
Инж.	Козлова		

Копировал:

Формат: А4

Альбом III

Развертка

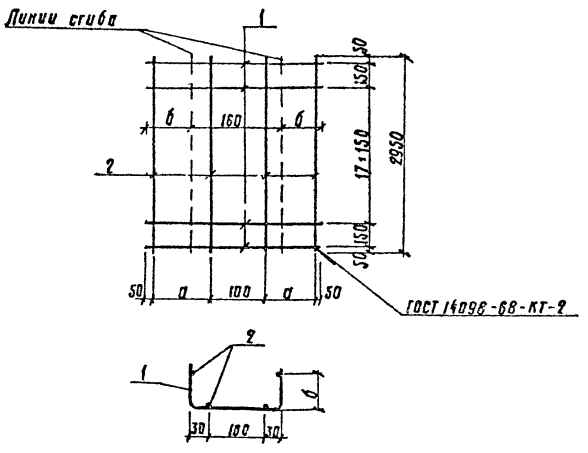

Обозначение	Марка	Размеры, мм		Масса, кг
		a	b	
кжи-14.00.00.00	с2	75	45	4,24
—01	с3	105	75	4,47

Формат	Зона	Поз.	Обозначение	Наименование	Кол.	Примечание
				Документация		
А3			кжи-ТТ1	Технические требования		
				Детали		
Б.Ч		2	кжи-14.01.00.00	ф6АI; ГОСТ 5781-82; ℓ=2950	4	0,65 кг
				Переменные данные для исполнений		
				кжи-14.00.00.00 (с-2)		
				Детали		
Б.Ч		1	кжи-14.02.00.00	ф6АI; ГОСТ 5781-82; ℓ=350	20	0,08 кг
				кжи-14.00.00.00-01 (с-3)		
				Детали		
Б.Ч		1	кжи-14.03.00.00	ф6АI; ГОСТ 5781-82; ℓ=410	20	0,09

Гл.инж.пр	Ситаева		
Н.контр.	Соколова		
Нач.отд	Одиноков		
Гл.спец.	Херсонский		
Рук. гр.	Кравцунов		
Ст.инж.	Серпенко		
Инженер	Козлова		

709-09-29.84 кжи-14.00.00.00

Сетка (с-2; с-3)

Стадия	Масса	Масш.
Р	см. табл.	—
Лист	Листов	

Гипропромтранс

Копировал: Трикасова

Формат А3

Инв.№ подл. | Подпись и дата | Взам. инв.№

Альбом III

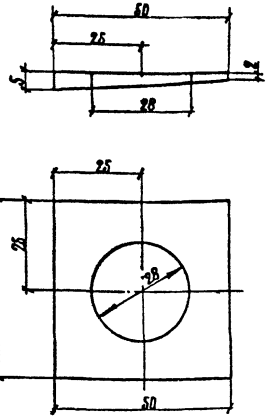

ГИП	Силаева			709-09-29.84		КЖИ-18.00.00.00	
Н.контр	Гордеев			Шайба квадратная (ШК2)	Стадия	Масса	Масштаб
Нач.отд	Склезнев				Р	0,06	1:1
Гл.спец	Гордеев				Лист	Листов 1	
Гл.инж.пр	Кочкин			Лист Б-ПН-5 ГОСТ 19903-74* / Вст 3СП ТУ 14-1-3023-80	Гипропромтрансстрой		
Рук.груп	Осипенко						
Инженер	Давыдова						
Инженер	Бирюкова						

Инв.№ подл. | Подпись и дата | Взам.инв.№

Копировал: Трихаева

Формат А4

Альбом III

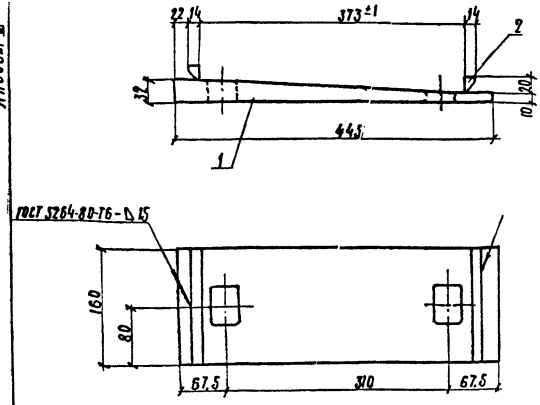

Формат	Зона	Поз.	Обозначение	Наименование	Кол.	Примечание
				Документация		
А-3			КЖИ-ТТ1	Технические требования		
				Детали		
А-4		1	КЖИ-15.01.00.00	Лист прокладки	1	
А-4		2	КЖИ-15.02.00.00	Упор	2	

ГИП	Силаева			709-09-29.84		КЖИ-15.00.00.00	
Н.контр	Гордеев			Прокладка клиновидная (Пр)	Стадия	Масса	Масштаб
Нач.отд	Склезнев				Р	10,48	1:5
Гл.спец	Гордеев				Лист	Листов 1	
Гл.инж.пр	Кочкин				Гипропромтрансстрой		
Рук.груп	Осипенко						
Инженер	Давыдова						
Инженер	Бирюкова						

Инв.№ подл. | Подпись и дата | Взам.инв.№

Копировал: Трихаева

Формат А4

Альбом III

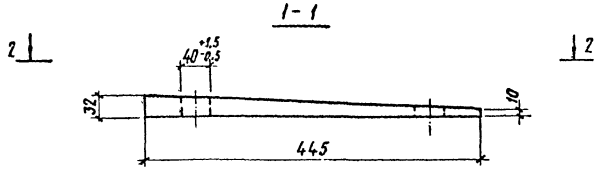

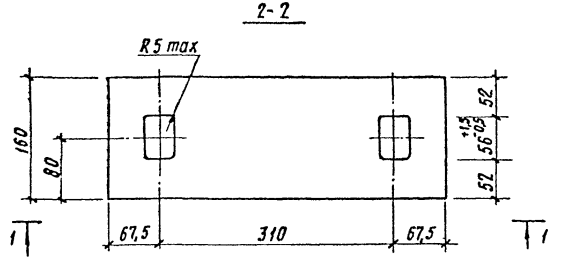

			709-09-29.84	КЖИ-15.01.00.00		
ГИП	Силаева					
Н. контр.	Гордеев					
Нач. отд.	Склезнев		Лист прокладки	Стадия	Масса	Масштаб
Гл. спец.	Гордеев			Р	10,0	1:5
Гл. инж. пр.	Кочкин			Лист	Листов 1	
Рук. гр.	Осипенко					
Инженер	Давыдова		Лист Б-ПН-32 ГОСТ 19903-74* / В Ст 3 сп ТУ 14-1-3023-80	Гипропромтрансстрой		
Инженер	Бирюкова					

Копировал Сохор. Формат А4

Альбом III

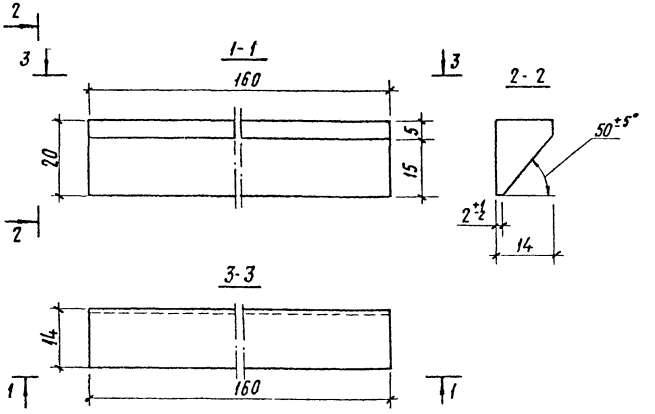

			709-09-29.84	КЖИ-15.02.00.00		
ГИП	Силаева					
Н. контр.	Гордеев					
Нач. отд.	Склезнев		Упор	Стадия	Масса	Масштаб
Гл. спец.	Гордеев			Р	0,24	1:1
Гл. инж. пр.	Кочкин			Лист	Листов	
Рук. гр.	Осипенко					
Инженер	Давыдова		Лист Б-ПН-14 ГОСТ 19903-74* / В Ст 3 сп ТУ 14-1-3023-80	Гипропромтрансстр		
Инженер	Бирюкова					

Копировал Сохор. Формат А4

Инв. N подл. | Подпись и дата | Взам. инв. N

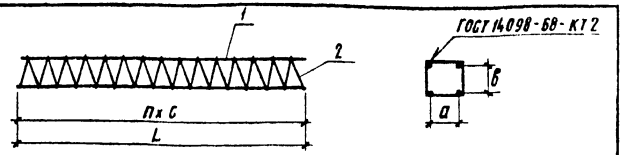

Формат	Зона	Поз.	Обозначение	Наименование	Кол.	Примечание
				Документация		
А3			КЖИ-ТТ1	Технические требования		
			Переменные данные для исполнений			
				КЖИ-16.00.00.00 (КП1)		
				Детали		
БЧ		1	КЖИ-16.01.00.00	ф10АIII ГОСТ 5781-82, ℓ=300	4	0,19 кг
БЧ		2	КЖИ-16.02.00.00	ф8АI ГОСТ 5781-82, ℓ=2900	1	1,15 кг
				КЖИ-16.00.00.00-01 (КП2)		
				Детали		
БЧ		1	КЖИ-16.03.00.00	ф10АIII ГОСТ 5781-82, ℓ=500	4	0,31 кг
БЧ		2	КЖИ-16.04.00.00	ф8АI ГОСТ 5781-82, ℓ=4800	1	1,90 кг
				КЖИ-16.00.00.00-02 (КП3)		
				Детали		
БЧ		1	КЖИ-16.05.00.00	ф10АIII ГОСТ 5781-82, ℓ=780	4	0,48 кг
БЧ		2	КЖИ-16.06.00.00	ф8АI ГОСТ 5781-82, ℓ=6530	1	2,60 кг

Обозначение	Марка	Размеры, мм а	в	с	L	n	Масса кг
КЖИ-16.00.00.00	КП1	30	30	30	300	10	1,91
-01	КП2	30	30	30	500	17	3,14
-02	КП3	100	228	50	980	20	4,52

			709-09-29.84 КЖИ-16.00.00.00			
ГИП	Силаева		Каркас (КП1 ÷ КП3)	Стадия	Масса	Масштаб
Н.контр.	Гордеев			Р	см. табл.	1:4
Нач.отд.	Склезнев			Лист	Листов 1	
Гл.спец.	Гордеев			Гипропромтрансстрой		
ГИП	Кочкин					
Рук.гр.	Осипенко					
Инженер	Беляева					
Инженер	Давыдова					

Копировал Формат А4

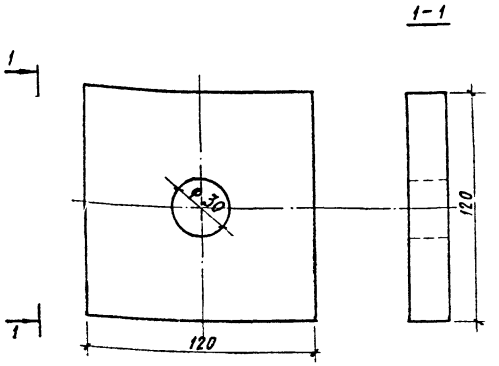

			709-09-29.84 КЖИ-17.00.00.00			
ГИП	Силаева		Шайба квадратная	Стадия	Масса	Масштаб
Н.контр.	Гордеев			Р	2,2	1:2
Нач.отд.	Склезнев			Лист	Листов 1	
Гл.спец.	Гордеев			Гипропромтрансстрой		
ГИП	Кочкин					
Рук.гр.	Осипенко					
Инжен.	Беляева					
Инженер	Давыдова					

ШК1

Лист Б-ПН20 ГОСТ 19903-74* ВСт3сп2 ТУ14-1-3023-80

Копировал Формат А4

Марка элемента	Изделия арматурные																		Изделия закладные								
	Арматура класса																		Арматура класса								
	А-I			А-III									А-IV			Вр-I		Всего	А-I								
	ГОСТ 5781-82												ГОСТ 5781-82			ГОСТ 6727-80			ГОСТ 5781-82								
	ф6	ф8	Итого	ф6	ф8	ф10	ф12	ф14	ф16	ф18	ф20	ф32	Итого	ф16	ф18	Итого	ф5	Итого		ф8	ф10	ф12	ф14	ф18	ф22	ф25	ф28	Итого
БК12-5АIV-СИ				4,8	80,1	252,0	4,6		16,6				358,1	75,6	525,8	601,4			959,5		0,96							0,96
ПФ 1						55,6							55,6						55,6		4,08							4,08
РЗ 1				13,24	5,96	6,2	16,8					181,22	223,42						223,42				10,4					10,4
Д 1						36,28							36,28						36,28	0,60					3,56			4,16
НП1							48,81		35,04	37,0			120,85				6,0	6,06	126,91					16,8				16,8
ФБ-1						88,63			109,85	60,78			259,26						259,26						15,64			15,64
ФБ-2						88,23		33,3		139,05	75,0		335,58						335,38						15,64			15,64
ФБ-3					78,31	30,24	72,6		147,32	87,75			416,22						416,22							22,0		22,0
ФБ-4					109,15	30,24	106,72			186,51	108,3		540,92						540,92								27,8	27,8
Б24.20.7,5	49,32	47,26	96,58				74,24		48,96				123,20						219,78									
Фл10-12-3и																						0,73						0,7
Фл10-24-3и																						1,46						1,4

Для Фл10-12-3и и Фл10-24-3и расход стали дан на дополнительные закладные детали.

Гл. инж. пр.	Силаева	
Н. контр.	Гордеев	
Нач. отд.	Склезнев	
Гл. спец.	Гордеев	
Гл. инж. пр.	Кочкин	
Рук. гр.	Осипенко	
Ст. инж.	Алексеева	
Инж.	Козлова	

Копировал

709-09-29.84 КЖИ-ВРС1

Ведомость расхода стали

Стадия	Лист	Листов
Р	1	2

Гипропромтрансстрой

Формат А3

Альбом III

Продолжение

Марка элемента	Изделия закладные																									Всего	Общий расход
	Арматура класса А-III				Прокат											Труба					Крепежные изделия						
	ГОСТ 5781-82				ВСт3кп2	ВСт3сп2 ГОСТ 19903-74								ВСт3кп2 ГОСТ 8509-72			ГОСТ 8734-75	ГОСТ 8732-78		ГОСТ 5262-75	Итого	ГОСТ 5915-70	ГОСТ 6958-78	ГОСТ 23357-78	Итого		
	ф8	ф14	ф16	Итого	б=4	б=6	Итого	б=4	б=10	б=12	б=16	б=20	Итого	L40х4	L45х5	Итого	26х4	28х4	60х6	48х3,5		М22	22	Ш3			
БК12-5АIV-Си	1,56			1,56							42,6		42,6		80,54	80,54		4,9			4,9					130,56	1090,1
Пф1																										4,08	59,68
РЭ1	3,16			3,16	11,04	10,4	21,44							11,42		11,42								7,06	7,06	53,48	276,9
Д1	0,48			0,48						4,0			4,0		9,84	9,84	0,68				0,68	0,61	0,45		1,06	20,22	56,50
НП1																										16,8	143,71
ФБ-1			5,76	5,76							20,0	47,2	67,2							8,0	8,0					96,6	355,86
ФБ-2			5,76	5,76							20,0	47,2	67,2							8,0	8,0					96,6	432,18
ФБ-3			5,76	5,76							10,0	25,2	35,2							8,0	8,0					70,96	487,18
ФБ-4			5,76	5,76							10,0	25,2	35,2							8,0	8,0					76,76	617,68
Б24.20.7,5		12,0		12,0				7,36	57,28				64,64						6,4		6,4					83,04	302,84
Фл10-12-3и																										0,73	0,73
Фл10-24-3и																										1,46	1,46

Инв. № подл. | Подпись и дата | Взам. инв. №

gost.e-ecolog.ru

Копировал Р.Сокар Формат А3