ТИПОВОЙ ПРОЕКТ

902-2-337

УСРЕДНИТЕЛЬ КОНЦЕНТРАЦИИ СТОЧНЫХ ВОД ОБЪЕМОМ СЕКЦИИ 5000 куб.м.

Альбом III

Изделия

16710-03

цена 3-04

gost.e-ecolog.ru

ЦЕНТРАЛЬНЫЙ ИНСТИТУТ ТИПОВОГО ПРОЕКТИРОВАНИЯ
ГОССТРОЯ СССР
Москва, А-445, Смольная ул., 22
Сдано в печать XI 1980
Заказ №15288 Тираж 300 экз.

ТИПОВОЙ ПРОЕКТ
902 - 2 - 337

УСРЕДНИТЕЛЬ КОНЦЕНТРАЦИИ СТОЧНЫХ ВОД ОБЪЕМОМ СЕКЦИИ 5000 куб.м.

Альбом III
Состав проекта

Альбом I Технологическая часть Заказные спецификации
Альбом II Конструкции железобетонные
Альбом III Изделия
Альбом IV Сметы

Разработан
институтом Союзводоканалпроект
Главный инженер института Самохин
Главный инженер проекта Мирончик

Утвержден
Протоколом технического совета
институтом Союзводоканалпроект
от 13 февраля 1980 г.

Введен в действие
в/о Союзводоканалпроект
с 13 мая 1980 г
приказом № 125 от 13 мая 1980 г.

Привязан

Инв. №

Формат	№ п/п	Обозначение	Наименование	Стр.	Примечание
1	2	3	4	5	6
12	1	КЖИ	Содержание альбома (начало)	2	
12	2	КЖИ	Содержание альбома (продолжение)	3	
12	3	КЖИ	Содержание альбома (окончание)	4	
			Днище		
11	4	КЖИ-С1	Сетка арматурная С1	5	
11	5	КЖИ-С2	——"—— С2	5	
11	6	КЖИ-С3	——"—— С3	6	
11	7	КЖИ-С4	——"—— С4	6	
11	8	КЖИ-С5	——"—— С5	7	
11	9	КЖИ-С6	——"—— С6	7	
11	10	КЖИ-С7	——"—— С7	8	
11	11	КЖИ-С8	——"—— С8	8	
11	12	КЖИ-С9	——"—— С9	9	
11	13	КЖИ-С10	——"—— С10	9	
11	14	КЖИ-С11	——"—— С11	10	
11	15	КЖИ-С12	——"—— С12	10	
12	16	КЖИ-КП1,2	Пространственные каркасы КП1, КП2	11	
11	17	КЖИ-ЗДИ1	Изделие закладное ЗДИ1	12	
11	18	КЖИ-ЗДИ2	——"—— ЗДИ2	12	
11	19	КЖИ-КР1	Каркас плоский КР1	46	
			Монолитные участки стен		
11	20	КЖИ-ЗДИ3	Изделие закладное ЗДИ3	13	
11	21	КЖИ-ЗДИ4	——"—— ЗДИ4	13	
			Панели стеновые		
12	22	КЖИ-ПС1-СБ	ПС1	14	
12	23	КЖИ-ПС1А-СБ	ПС1А	15	
12	24	КЖИ-ПС2-СБ	ПС2	16	
12	25	КЖИ-ПС2А-СБ	ПС2А	17	

1	2	3	4	5	6
11	26	КЖИ-ПС3-СБ	ПС3 (ПС2-54-К2[а])	18	
11	27	КЖИ-ПС4-СБ	ПС4 (ПС2-54-К12[а])	18	
11	28	КЖИ-ПС5,6-СБ	ПС5 (ПС2-54-К12[б]), ПС6 (ПС2-54-К12[б])	19	
11	29	КЖИ-ПС7-СБ	ПС7 (ПС2-54-К2[б])	19	
11	30	КЖИ-ПС8,9-СБ	ПС8 (ПС2-54-К12[г]), ПС9 (ПС2-54-К12[г])	20	
11	31	КЖИ-ПС10-СБ	ПС10 (ПС2-54-К2[в])	20	
11	32	КЖИ-ПС-11,12-СБ	ПС11 (ПС2-54-К12[е]), ПС12 (ПС2-54-К12[л])	21	
11	33	КЖИ-ПС13-СБ	ПС13 (ПС2-54-К2[д])	21	
11	34	КЖИ-ПС14,15-СБ	ПС14 (ПС2-54-К12[ф]), ПС15 (ПС2-54-К12[м])	22	
11	35	КЖИ-ПС16-СБ	ПС16 (ПС2-54-К2[е])	22	
12	36	КЖИ-ПС17-СБ	ПС17 (ПС2-54-К12[ч])	23	
11	37	КЖИ-ПС1,2-С1	Сетка арматурная С1	24	
11	38	КЖИ-ПС1А,2А-С1	——"—— С1	24	
11	39	КЖИ-ПС17-МНИ1,2-КРИ1	Каркас плоский КРИ1	25	
11	40	КЖИ-ПС17-С1	Сетка арматурная С1	25	
11	41	КЖИ-ПС17-МНИ1	Изделие арматурное МНИ1	26	
11	42	КЖИ-ПС17-МНИ2	——"—— МНИ2	26	
11	43	КЖИ-ПС-ЗДИ1	Изделие закладное ЗДИ1	27	
11	44	КЖИ-ПС-ЗДИ2	——"—— ЗДИ2	27	
			Фундаменты		
12	45	КЖИ-Ф1-СБ	Ф1	28	
11	46	КЖИ-Ф1-С1	Сетка арматурная С1	29	
11	47	КЖИ-Ф1-С2	——"—— С2	29	
11	48	КЖИ-Ф1-ЗДИ1	Изделие закладное ЗДИ1	30	

Разраб.	Петровайловский	
Провер.	Цветкова	
Рук. гр.	Горбуз	
Гл. инж. пр.	Чирков	
Нач. отд.	Янбарисов	

ТП 902-2-337 -КЖИ

Содержание альбома (начало)

Стадия	Масса	Масштаб
Р		
Лист 1	Листов 3	

Госстрой СССР
СОЮЗВОДОКАНАЛПРОЕКТ
г. Москва

Формат 12г

Альбом III

Типовой проект 902-2-337

Формат	NN п/п	Обозначение	Наименование	Стр.	Примечание
1	2	3	4	5	6
			Колонны		
12	49	КЖИ-К1-СБ	К1	31	
12	50	КЖИ-К2-СБ	К2	32	
11	51	КЖИ-К1-КР1	Каркас плоский КР1	33	
11	52	КЖИ-К1-КР2	—"— КР2	33	
11	53	КЖИ-К2-КР1	—"— КР1	34	
11	54	КЖИ-К2-КР2	—"— КР2	34	
11	55	КЖИ-К1,2-ЗДИ1	Изделие закладное ЗДИ1	35	
11	56	КЖИ-К1,2-ЗДИ2	—"— ЗДИ2	35	
			Балки		
12	57	КЖИ-Б1-СБ	Б1	36	
11	58	КЖИ-Б1-КР1	Каркас плоский КР1	37	
11	59	КЖИ-Б1-ЗДИ1	Изделие закладное ЗДИ1	38	
11	60	КЖИ-Б1-ЗДИ2	—"— ЗДИ2	38	
			Плиты		
12	61	КЖИ-П1-СБ	П1	39	
11	62	КЖИ-П2а-СБ	П2а (ПТ15-6а)	40	
11	63	КЖИ-П1-С1	Сетка арматурная С1	30	
11	64	КЖИ-П2а-ЗДИ1	Изделие закладное ЗДИ1	40	
11	65	КЖИ-П1-ЗДИ1	—"— ЗДИ1	41	
11	66	КЖИ-П1-ЗДИ2	—"— ЗДИ2	41	
			Лотки		
11	67	КЖИ-ЛТ1-СБ	ЛТ1 (ЛТ2-18а)	42	
11	68	КЖИ-ЛТ8-СБ	ЛТ8 (ЛТ2-18к)	42	

1	2	3	4	5	6
11	69	КЖИ-ЛТ2-СБ	ЛТ2 (ЛТ2-18б)	43	
11	70	КЖИ-ЛТ5-СБ	ЛТ5 (ЛТ2-18е)	43	
11	71	КЖИ-ЛТ3-СБ	ЛТ3 (ЛТ2-18в)	44	
11	72	КЖИ-ЛТ6-СБ	ЛТ6 (ЛТ2-18ж)	44	
11	73	КЖИ-ЛТ4-СБ	ЛТ4 (ЛТ2-18г)	45	
11	74	КЖИ-ЛТ7-СБ	ЛТ7 (ЛТ2-18и)	45	
11	75	КЖИ-ЛТ9-СБ	ЛТ9 (ЛТ2-18л)	46	
12	76	КЖИ-ЛТ10-СБ	ЛТ10 (ЛТ2-18м)	47	
12	74	КЖИ-ЛТ12, 30-СБ	ЛТ12 (ЛТ2-18п), ЛТ30 (ЛТ2-18ш)	48	
12	78	КЖИ-ЛТ13-СБ	ЛТ13 (ЛТ1-9-6а)	49	
12	79	КЖИ-ЛТ14-СБ	ЛТ14 (ЛТ1-9-6б)	50	
12	80	КЖИ-ЛТ15-СБ	ЛТ15 (ЛТ1-9-6в)	51	
12	81	КЖИ-ЛТ16-СБ	Л16 (ЛТ1-6-4,5а)	52	
12	82	КЖИ-ЛТ17-СБ	ЛТ17 (ЛТ1-6-4,5б)	53	
12	83	КЖИ-ЛТ18-СБ	ЛТ18 (ЛТ1-6-4,5в)	54	
11	84	КЖИ-ЛТ19-СБ	ЛТ19 (ЛТ2-18р)	55	
11	85	КЖИ-ЛТ21-СБ	ЛТ21 (ЛТ2-18т)	55	
11	86	КЖИ-ЛТ20-СБ	ЛТ20 (ЛТ2-18с)	56	
11	87	КЖИ-ЛТ22-СБ	ЛТ22 (ЛТ2-18ф)	56	
11	88	КЖИ-ЛТ23-СБ	ЛТ23 (ЛТ1-9-6г)	57	

Разраб.	Петропавловская	
Провер.	Цветкова	
Рук. гр.	Гарбуз	
Гл. инж. пр.	Чирков	
Нач. отд.	Андрианов	

ТП 902-2-337 -КЖИ

Содержание альбома (продолжение)

Стадия	Масса	Масштаб
Р		

Лист 2 Листов 3

Госстрой СССР
СОЮЗКОДОКАНАЛПРОЕКТ
г. Москва

Копировал: Левруха

16710-03 4

Формат 12г

Формат	№ п/п	Обозначение	Наименование	Стр.	Примечание
1	2	3	4	5	6
			Лотки		
12	89	КЖИ-ЛТ24-СБ	ЛТ24 (ЛГ1-9-6[9])	58	
12	90	КЖИ-ЛТ25-СБ	ЛТ25 (ЛТ1-6-4,5[г])	59	
12	91	КЖИ-ЛТ26-СБ	ЛТ26 (ЛТ1-6-4,5[д])	60	
12	92	КЖИ-ЛТ27-СБ	ЛТ27 (ЛТ1-9-6[е])	61	
12	93	КЖИ-ЛТ28-СБ	ЛТ28 (ЛТ1-6-4,5[е])	62	
12	94	КЖИ-ЛТ11,29-СБ	ЛТ11 ЛТ29 (ЛТ2-18[н]; ЛТ2-18[д])	63	
11	95	КЖИ-ЛТ10-С1	Сетка арматурная С1	64	
11	96	КЖИ-ЛТ10-С2	—"— С2	64	
11	97	КЖИ-ЛТ13,14,27-С1	—"— С1	65	
11	98	КЖИ-ЛТ15-С1	—"— С1	65	
11	99	КЖИ-ЛТ16,17,28-С1	—"— С1	66	
11	100	КЖИ-ЛТ28-С1	—"— С1	66	
11	101	КЖИ-ЛТ24-С1	—"— С1	67	
11	102	КЖИ-ЛТ23-С1	—"— С1	67	
11	103	КЖИ-ЛТ25-С1	—"— С1	68	
11	104	КЖИ-ЛТ18-С1	—"— С1	68	
11	105	КЖИ-ЛТ11.12,29,30-С1	—"— С1	69	
11	106	КЖИ-ЛТ11.12,29,30-С2	—"— С2	69	
11	107	КЖИ-ЛТ-ЗДИ1	Изделие закладное ЗДИ1	70	
11	108	КЖИ-ЛТ-ЗДИ2	—"— ЗДИ2	70	
11	109	КЖИ-ЛТ-ЗДИ3	—"— ЗДИ3	71	
11	110	КЖИ-ЛТ-ЗДИ4	—"— ЗДИ4	71	
11	111	КЖИ-ЛТ-ЗДИ5,10	—"— ЗДИ5,10	72	
11	112	КЖИ-ЛТ-ЗДИ6,11	—"— ЗДИ6,11	72	
11	113	КЖИ-ЛТ-ЗДИ7	—"— ЗДИ7	73	
11	114	КЖИ-ЛТ-ЗДИ8	Изделие закладное ЗДИ8	73	
11	115	КЖИ-ЛТ11,12,29,30-С3	Сетка арматурная С3	74	
11	116	КЖИ-ЛТ-ЗДИ9	Изделие закладное ЗДИ9	74	
11	117	КЖИ-Б01-СБ	Балка Б01	75	
11	118	КЖИ-Б01-КР1	Каркас плоский КР1	75	
11	119	КЖИ-МС1	Фундаменты Изделие соединительное МС1	76	
11	120	КЖИ-ОС1	Лотки Опорный столик ОС1	76	
11	121	КЖИ-ЩП1,ЩП6	Щиты ЩП1, ЩП6	77	
11	122	КЖИ-ЩП2	Щит ЩП2	77	
11	123	КЖИ-ЩП3,4,5	Щиты ЩП3, ЩП4, ЩП5	78	
11	124	КЖИ-БМ1.2	Металлические баки БМ1, БМ2	78	
11	125	КЖИ-УмП-С1	Сетка арматурная С1	37	

Разработ.	Петропавловская		
Провер.	Цветкова		
Рук. гр.	Гарбуз		
Гл. инж. пр.	Чиркав		
Нач. отд.	Андрианов		

ТП 902-2-337-КЖИ

Содержание альбома (окончание)

Стадия	Масса	Масштаб
Р		
Лист 3	Листов 3	

Госстрой СССР
СОЮЗВОДОКАНАЛПРОЕКТ
г. Москва

16710-03 5

Копировал ст. лаборант

Формат 12Г

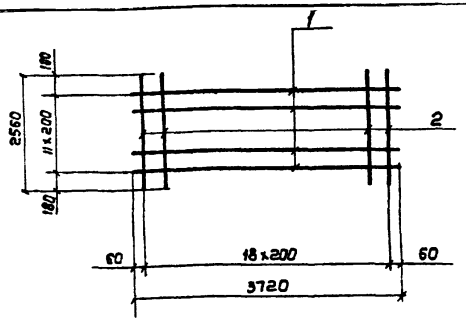

Формат	Зона	Поз.	Обозначение	Наименование	Кол.	Примеч. масса 1 шт. кг
				Документация		
11			КЖИ-С1	Сборочный чертеж		
				Детали		
Б/4		1	—	ф25 AIII, ГОСТ 5781-75, ℓ=3720	12	14.3
Б/4		2	—	ф8 AIII, ГОСТ 5781-75, ℓ=2560	19	1.0

Арматурные сетки изготовлять при помощи точечной сварки в соответствии с требованиями СНиП III-21-75 и ГОСТ 10922-75.

			ТП 902-2-337 -КЖИ-С1		
			Днище. Сетка арматурная С1	Стадия: Р	Масса: 190.0 кг
				Масштаб: б/м	
Разраб.	Петрашковская			Лист 1	Листов 1
Провер.	Семенова			Госстрой СССР	
Рук. гр.	Горбуз			Союзводоканалпроект г. Москва	
Гл. инж. пр.	Цирков				
Нач. отд.	Андрианов				

Копировал: Лаврушина Формат А4

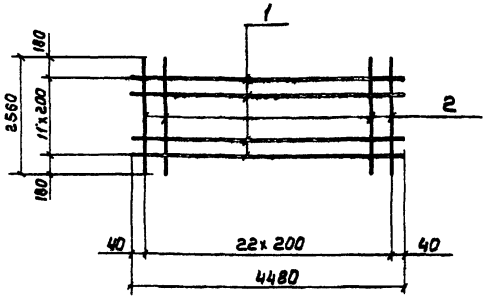

Формат	Зона	Поз.	Обозначение	Наименование	Кол.	Примеч. масса 1 шт. кг
				Документация		
11			КЖИ-С2	Сборочный чертеж		
				Детали		
Б/4		1	—	ф20 AIII, ГОСТ 5781-75, ℓ=4480	12	11.0
Б/4		2	—	ф8 AIII, ГОСТ 5781-75, ℓ=2560	23	1.0

Арматурные сетки изготовлять при помощи точечной сварки в соответствии с требованиями СН и П III-21-75 и ГОСТ 10922-75.

			ТП 902-2-337 -КЖИ-С2		
			Днище. Сетка арматурная С2	Стадия: Р	Масса: 155.0 кг
				Масштаб: б/м	
Разраб.	Петрашковская			Лист 1	Листов 1
Провер.	Семенова			Госстрой СССР	
Рук. гр.	Горбуз			Союзводоканалпроект г. Москва	
Гл. инж. пр.	Цирков				
Нач. отд.	Андрианов				

16710-03 6

Копировал: Лаврушина Формат А4

Инв. № подл. | Подпись и дата | Взам. инв. №

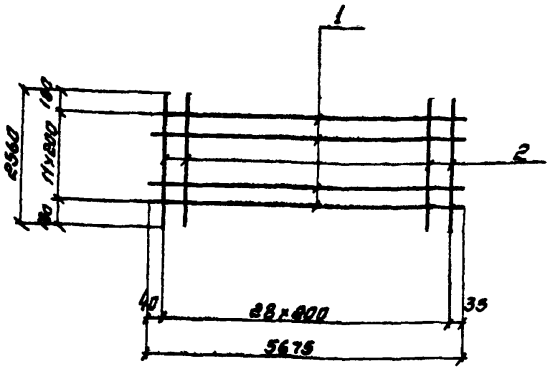

Формат	Зона	Поз.	Обозначение	Наименование	Кол.	Примеч. масса 1 шт. кг
				Документация		
11			КЖИ-С3	Сборочный чертеж		
				Детали		
Б/2		1	—	ф12АIII, ГОСТ 5.1459-72, ℓ=5675	12	5.0
Б/2		2	—	ф6АIII, ГОСТ 5781-75, ℓ=2560	29	0.6

Арматурные сетки изготовлять при помощи точечной сварки в соответствии с требованиями СНиП II-21-75 и ГОСТ 10922-75.

разраб.	Петропавловская		
Проверил	Семенова		
Рук. гр.	Гарбуз		
Гл. инж. пр.	Чирков		
Нач. отд.	Андрианов		

ТП902-2-337 — КЖИ-С3

Днище. Сетка арматурная С3

Стадия	Масса	Масштаб
Р	77,4 кг	б/м

Лист 1 | Листов 1

Госстрой СССР СОЮЗВОДОКАНАЛПРОЕКТ

Альбом III

Типовой проект 902-2-337

Взамен инв. №

Подпись и дата

Инв. № подл.

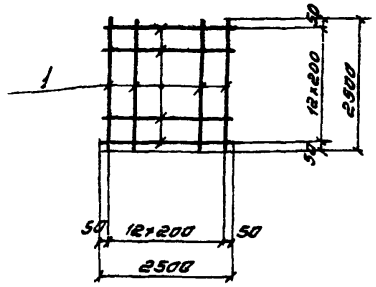

Формат	Зона	Поз.	Обозначение	Наименование	Кол.	Примеч. масса 1 шт. кг
				Документация		
11			КЖИ-С4	Сборочный чертеж		
				Детали		
Б/2		1	—	ф10АIII, ГОСТ 5.1459-72, ℓ=2500	26	1.6

Арматурные сетки изготовлять при помощи точечной сварку в соответствии с требованиями СНиП II-21-75 и ГОСТ 10922-75.

разраб.	Петропавловская		
Проверил	Семенова		
Рук. гр.	Гарбуз		
Гл. инж. пр.	Чирков		
Нач. отд.	Андрианов		

ТП902-2-337 — КЖИ-С4

Днище. Сетка арматурная С4

Стадия	Масса	Масштаб
Р	41.6 кг	б/м

Лист 1 | Листов 1

Госстрой СССР СОЮЗВОДОКАНАЛПРОЕКТ г. Москва

16710-03 7

Копировал [illegible] синицына Формат 11В

Типовой проект 902-2-337 Альбом III

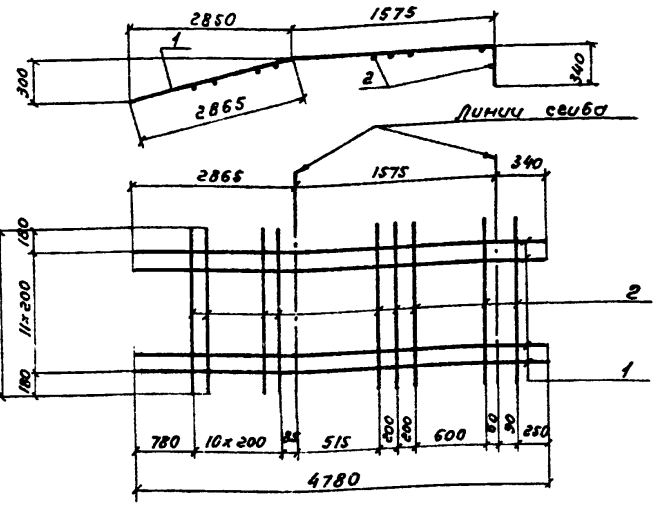

Формат	Зона	Поз.	Обозначение	Наименование	Кол.	Примечан. масса 1шт. кг
				Документация		
11			КЖИ-С5	Сборочный чертеж		
				Детали		
б/г		1	—	ф25 А III, ГОСТ 5.1459-72, ℓ=4780	12	18,4
б/г		2	—	ф8 А III, ГОСТ 5781-75, ℓ=2560	16	1,0

Арматурные сетки изготовлять при помощи точечной сварки в соответствии с требованиями СН и П II-21-75 и ГОСТ 10922-75.

Разработ.	Петропавловская		
Проверил	Семенова		
Рук. гр	Гарбуз		
Гл. инж. пр.	Чирков		
Нач. отд.	Андрианов		

ТП 902-2-337-КЖИ-С5

Днище. Сетка арматурная С5

Стадия	Масса	Масштаб
Р	236,8 кг	б/м

Лист 1 Листов 1

Госстрой СССР СОЮЗВОДОКАНАЛПРОЕКТ г. Москва

Инв. № подл. | Подпись и дата | Взамен инв. №

Типовой проект 902-2-337 Альбом III

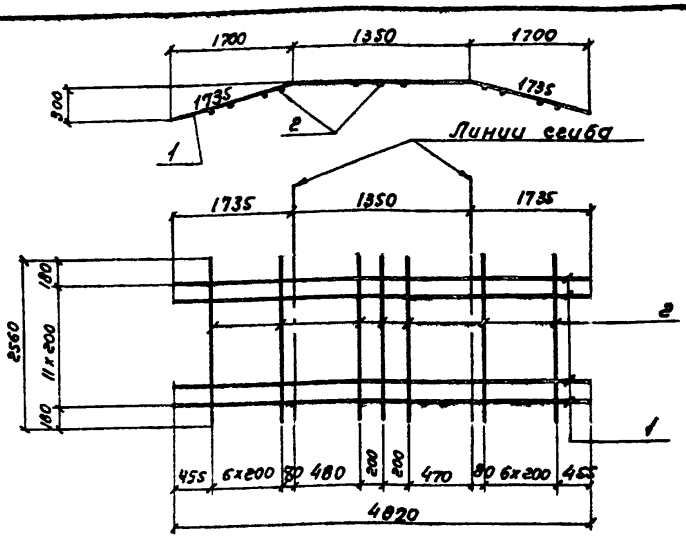

Формат	Зона	Поз.	Обозначение	Наименование	Кол.	Примеч. масса 1шт. кг
				Документация		
11			КЖИ-С6	Сборочный чертеж		
				Детали		
б/г		1	—	ф20 А III, ГОСТ 5.1459-72, ℓ=4820	12	11,5
б/г		2	—	ф8 А III, ГОСТ 5781-75, ℓ=2560	17	1,0

Арматурные сетки изготовлять при помощи точечной сварки в соответствии с требованиями СН и П II-21-75 и ГОСТ 10922-75.

Разработ.	Петропавловская		
Проверил	Семенова		
Рук. гр.	Гарбуз		
Гл. инж. пр.	Чирков		
Нач. отд.	Андрианов		

ТП 902-2-337 -КЖИ-С6

Днище. Сетка арматурная С6.

Стадия	Масса	Масштаб
Р	154,0 кг	б/м

Лист 1 Листов 1

Госстрой СССР СОЮЗВОДОКАНАЛПРОЕКТ г. Москва

Инв. № подл. | Подпись и дата | Взамен инв. №

16710-03 8

Копировала: СФУ /Губина/. Формат 11В

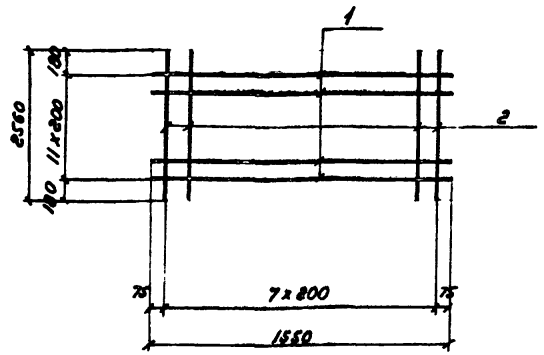

Формат	Зона	Поз.	Обозначение	Наименование	Кол.	Примеч. масса 1 шт. кг
				Документация		
Н			КЖИ-С7	Сборочный чертеж		
				Детали		
Б/4		1	—	ф12А-III, ГОСТ 5.1459-72, ℓ=1550	12	1,4
Б/4		2	—	ф6А-III, ГОСТ 5781-75, ℓ=2560	8	0,6

Арматурные сетки изготовлять при помощи точечной сварки в соответствии с требованиями СНиП II-21-75 и ГОСТ 10922-75.

Разраб.	Петроковская		
Проверил	Семенова		
Рук. гр.	Гарбуз		
Гл. инж. пр.	Чирков		
Нач. отд.	Андрианов		

ТП902-2-337 -КЖИ-С7

Днище
Сетка арматурная С7

Стадия	Масса	Масштаб
Р	21,6 кг	б/м
Лист 1	Листов 1	

Госстрой СССР
СОЮЗВОДОКАНАЛПРОЕКТ
г. Москва

Формат А1Б

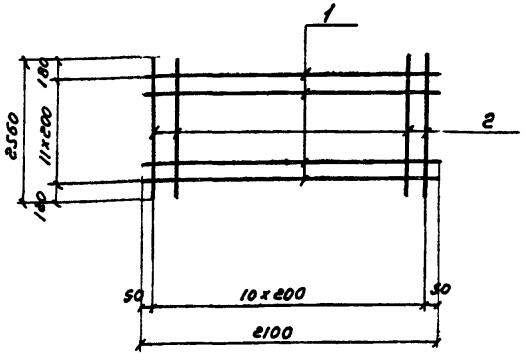

Формат	Зона	Поз.	Обозначение	Наименование	Кол.	Примеч. масса 1 шт. кг
				Документация		
11			КЖИ-С8	Сборочный чертеж		
				Детали		
Б/4		1	—	ф12А-III, ГОСТ 5.1459-72, ℓ=2100	12	1,9
Б/4		2	—	ф6А-III, ГОСТ 5781-75, ℓ=2560	11	0,6

Арматурные сетки изготовлять при помощи точечной сварки в соответствии с требованиями СНиП II-21-75 и ГОСТ 10922-75.

Инв. № подл. | Подпись и дата | Взам. инв. №

Разраб.	Петроковская		
Проверил	Семенова		
Рук. гр.	Гарбуз		
Гл. инж. пр.	Чирков		
Нач. отд.	Андрианов		

ТП902-2-337 -КЖИ-С8

Днище
Сетка арматурная С8

Стадия	Масса	Масштаб
Р	29,4 кг	б/м
Лист 1	Листов 1	

Госстрой СССР
СОЮЗВОДОКАНАЛПРОЕКТ
г. Москва

16710-03 9

Копировал: [illegible] Губина Формат А1Б

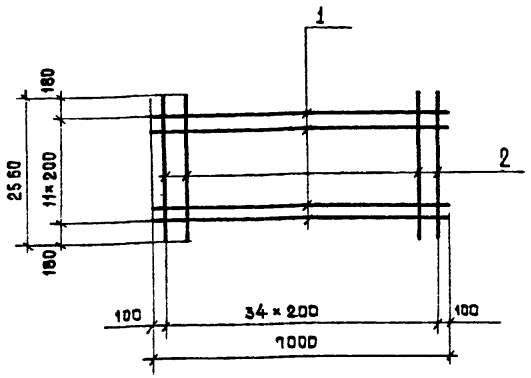

Формат	Зона	Поз.	Обозначение	Наименование	Кол.	Примечан. масса 1 шт. кг.
				Документация		
11			КЖИ-С9	Сборочный чертеж		
				Детали		
Б/Ч.		1	—	ф12А III, ГОСТ 5.1459-72, ℓ=7000	12	6.2
Б/Ч.		2	—	ф6А III, ГОСТ 5781-75, ℓ=2560	35	0.6

Арматурные сетки изготовлять при помощи точечной сварки в соответствии с требованиями СНиП II-21-75 и ГОСТ 10922-75.

Разраб.	Петропавловская		ТП 902-2-337 – КЖИ-С9			
Провер.	Семенова		Днище. Сетка арматурная С9.	Стадия	Масса	Масштаб
Рук. гр.	Гарбуз			Р	85.4 кг	5/м
Гл. инж. пр.	Чирков			Лист 1	Листов 1	
Нач. отд.	Андрианов			Госстрой СССР СОЮЗВОДОКАНАЛПРОЕКТ г. Москва		

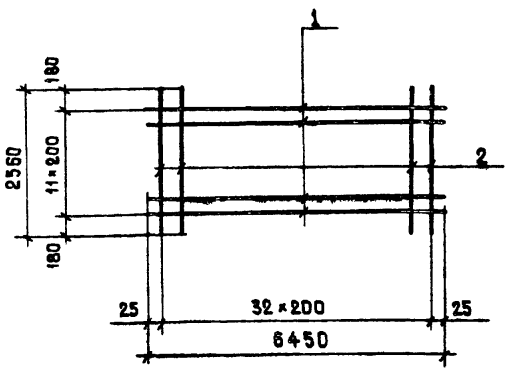

Формат	Зона	Поз.	Обозначение	Наименование	Кол.	Примеч. масса 1 шт. кг.
				Документация		
11			КЖИ-С10	Сборочный чертеж		
				Детали		
Б/Ч.		1	—	ф12А III, ГОСТ 5.1459-72, ℓ=6450	12	5.7
Б/Ч.		2	—	ф6А III, ГОСТ 5781-75, ℓ=2560	33	0.6

Арматурные сетки изготовлять при помощи точечной сварки в соответствии с требованиями СНиП II-21-75 и ГОСТ 10922-75.

Разраб.	Петропавловская		ТП 902-2-337 – КЖИ-С10			
Провер.	Семенова		Днище. Сетка арматурная С10.	Стадия	Масса	Масштаб
Рук. гр.	Гарбуз			Р	88.2 кг	5/м
Гл. инж. пр.	Чирков			Лист 1	Листов 1	
Нач. отд.	Андрианов			Госстрой СССР СОЮЗВОДОКАНАЛПРОЕКТ г. Москва		

Инв. № подл. | Подпись и дата | Взам. инв. №

Формат А4 Формат А4 Формат А4 Формат А3 Формат А3 Формат А3 Формат А2 Формат А2 Формат А1 Формат А1 Формат А0 Формат А0 Формат А0х2 Формат А0х3 Формат А1х3 Формат А2х3 Формат А2х4 Формат А3х4 Формат А3х5 Формат А4х3 Формат А4х4 Формат А4х5 Формат А4х6 Формат А4х7 Формат А4х8 Формат А4х9

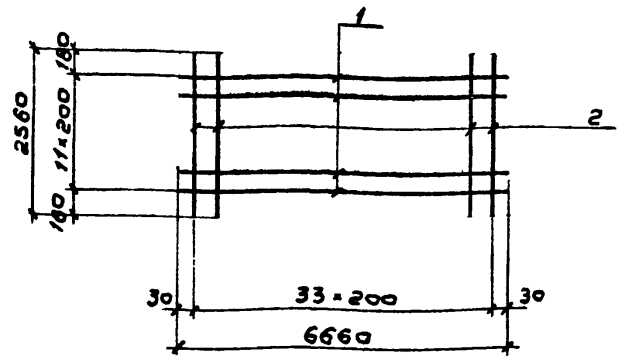

Формат	Зона	Поз.	Обозначение	Наименование	Кол.	Примеч. масса 1 шт. кг.
				Документация		
11			КЖИ-С11	Сборочный чертеж		
				Детали		
Б/Ч		1	—	ф12 AIII, ГОСТ 5.1459-72, ℓ=6660	12	5.9
Б/Ч		2	—	ф6 AIII, ГОСТ 5781-75, ℓ=2560	34	0.6

Арматурные сетки изготовлять при помощи точечной сварки в соответствии с требованиями СНиП II-21-75 и ГОСТ 10922-75.

Разраб.	Петропавловская		ТП 902-2-337-КЖИ С11		
Провер.	Семенова		Днище. Сетка арматурная С11	Стадия: Р	Масса: 91.2 кг	Масштаб: б/м
Рук. гр.	Горбуз			Лист 1	Листов 1
Гл. инж. пр.	Чирков			Госстрой СССР СОЮЗВОДОКАНАЛПРОЕКТ г. Москва	
Нач. отд.	Андрианов				

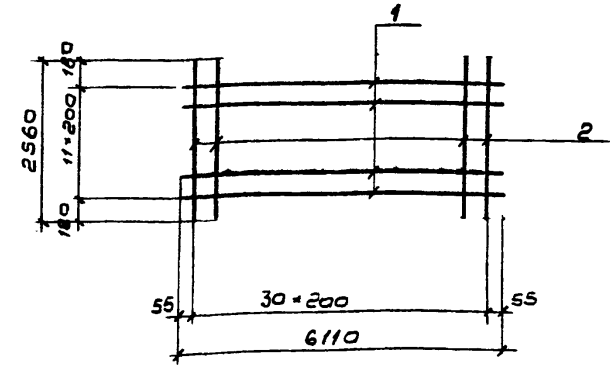

Формат	Зона	Поз.	Обозначение	Наименование	Кол.	Примеч. масса 1 шт. кг.
				Документация		
11			КЖИ-С11	Сборочный чертеж		
				Детали		
Б/Ч		1	—	ф12 AIII, ГОСТ 5.1459-72, ℓ=6110	12	5.4
Б/Ч		2	—	ф6 AIII, ГОСТ 5781-75, ℓ=2560	31	0.6

Арматурные сетки изготовлять при помощи точечной сварки в соответствии с требованиями СНиП II-21-75 и ГОСТ 10922-75.

Разраб.	Петропавловская		ТП 902-2-337-КЖИ-С12		
Провер.	Семенова		Днище Сетка арматурная С12	Стадия: Р	Масса: 83.4 кг	Масштаб: б/м
Рук. гр.	Горбуз			Лист 1	Листов 1
Гл. инж. пр.	Чирков			Госстрой СССР СОЮЗВОДОКАНАЛПРОЕКТ г. Москва	
Нач. отд.	Андрианов				

Инв.№ подл. | Подпись и дата | Взам. инв.№

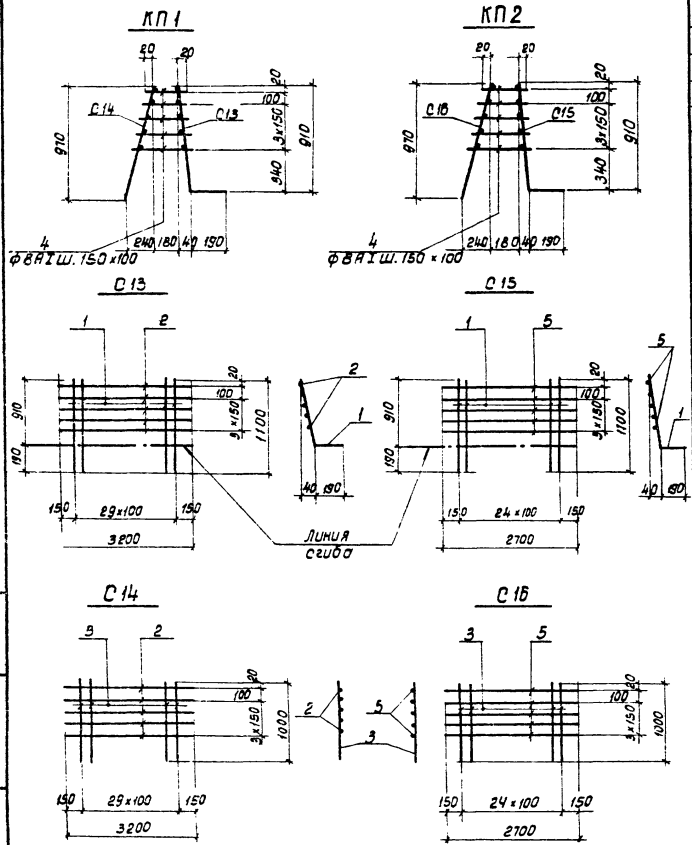

Формат	Зона	Поз.	Обозначение	Наименование	Кол.	Примечан. масса 1шт. кг.
				Документация		
12			КЖИ-КП1,2	Сборочный чертеж		
				Детали		
				КП1		
				С13		
б/г		1	—	ф14АIII, ГОСТ 5.1459-72, ℓ=1100	30	1.3
б/г		2	—	ф8АIII, ГОСТ 5781-75, ℓ=3200	5	1.3
				С14		
б/г		3	—	ф10АIII, ГОСТ 5.1459-72, ℓ=1000	30	0.6
б/г		2	—	ф8АIII, ГОСТ 5781-75, ℓ=3200	5	1.3
				Стержни одиночные		
б/г		4	—	ф8АI, ГОСТ 5281-75, ℓ=250÷450	150	0.1
				КП2		
				С15		
б/г		1	—	ф14АIII, ГОСТ 5.1459-72, ℓ=1100	25	1,3
б/г		5	—	ф8АIII, ГОСТ 5781-75, ℓ=2700	5	1,1
				С16		
б/г		3	—	ф10АIII, ГОСТ 5.1459-72, ℓ=1000	25	0.6
б/г		5	—	ф8АIII, ГОСТ 5781-75, ℓ=2700	5	1.1
				Стержни одиночные		
		4	—	ф8АI, ГОСТ 5781-75, ℓ=250÷450	125	0.1

Арматурные сетки изготовлять при помощи точечной сварки в соответствии с требованиями СНиП II-21-75 и ГОСТ 10922-75.

Изм.	Лист	№ докум.	Подпись	Дата
Разраб.		Петропавловская		
Провер.		Семенова		
Рук. гр.		Гарбуз		
Гл. инж. пр.		Чирков		
Нач. отд.		Андрианов		

ТП902-2-337-КЖИ-КП1,2

Днище. Пространственные каркасы КП1, КП2

Стадия	Масса	Масштаб
Р	85.0кг 71.0кг	б/м

Лист 1 Листов 1

Госстрой СССР
СОЮЗВОДОКАНАЛПРОЕКТ
г. Москва

Коп. 16710-03 12 Формат 12Г

Альбом III
Проект 902-2-337

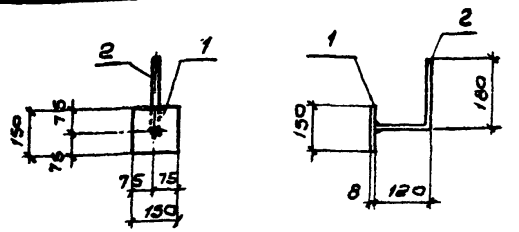

Формат	Зона	Поз.	Обозначение	Наименование	К-во	Примеч. масса 1 шт. кг
				Документация		
11			КЖИ-ЗДИ1	Сборочный чертеж		
				Детали		
Б/ч		1	——	-150×8, ГОСТ 103-76, ℓ=150	1	1,8
Б/ч		2	——	ф8 AIII, ГОСТ 5781-75, ℓ=300	1	0,1

1. Защиту изделия от коррозии см. общие указания на л. КЖ-5 альбом I.
2. Анкера приваривать втавр дуговой сваркой под слоем флюса.

Разраб.	Петропавловская		
Провер.	Семенова		
Рук. гр.	Горбуз		
Гл. инж. пр.	Чурков		
Нач. отд.	Андрианов		

ТП 902-2-337-КЖИ-ЗДИ 1

Днище
Изделие закладное
ЗДИ1

Стадия	Масса	Масштаб
Р	1,9 кг	1:10
Лист 1	Листов 1	

Сталь класса С38/23 марки Вст3кп2 ГОСТ 380-71*

Союзводоканалпроект г. Москва

Копировал: В. Филиппова Формат А3

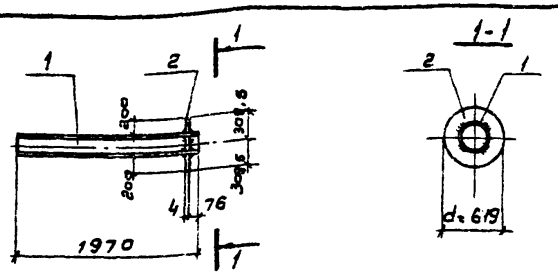

Формат	Зона	Поз.	Обозначение	Наименование	К-во	Примеч. масса 1 шт. кг
				Документация		
11			КЖИ-ЗДИ2	Сборочный чертеж		
				Детали		
Б/ч		1	——	Труба 219×5-ст.10СП ℓ=1970, ГОСТ 10704-76	1	49,6
Б/ч		2	——	Лист-619×4 δ=619, ГОСТ 103-76	1	11,6

Защиту изделия от коррозии см. общие указания на л. КЖ-5 альбом I.

Разраб.	Петропавловская		
Провер.	Семенова		
Рук. гр.	Горбуз		
Гл. инж. пр.	Чурков		
Нач. отд.	Андрианов		

ТП 902-2-337-КЖИ-ЗДИ 2

Днище
Изделие закладное
ЗДИ2

Стадия	Масса	Масштаб
Р	61,2 кг	1:50
Лист 1	Листов 1	

Сталь марки Ст10сп ГОСТ 1050-74

Госстрой СССР
Союзводоканалпроект г. Москва

Типовой проект 902-2-337 Альбом III

Инв. № подл. | Подпись и дата | Взам. инв. №

16766-03 13 Формат А3

Копировал: В. Филиппова

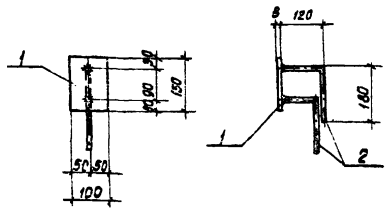

Формат	Зона	Поз.	Обозначение	Наименование	К-во	Примеч. масса 1шт. кг.
				Документация		
11			КЖИ - 3ДИ3	Сборочный чертеж		
				Детали		
б/4		1	———	-100 × 8, ГОСТ 103-76, ℓ=150	1	0.9
б/4		2	———	ф 8 А III, ГОСТ 5781-75, ℓ=300	2	0.1

1. Защиту изделия от коррозии см. общие указания на л. КЖ-5 альбом II.
2. Анкера приваривать в тавр дуговой сваркой под слоем флюса.

Типовой проект 902-2-337 Альбом III

Разраб.	Цветкова		
Проверил	Петропавловская		
Рук. гр.	Гарбуз		
Гл. инж. пр.	Чирков		
Нач. отд.	Андрианов		

ТП 902-2-337-КЖИ-3ДИ3

Монолитные участки стен. Изделие закладное 3ДИ3

Стадия	Масса	Масштаб
Р	1:1 кг	1:10

Лист 1 | Листов 1

Сталь класса С38/23 марки Вст 3 КП2 ГОСТ 380-71*

Госстрой СССР
СОЮЗВОДОКАНАЛПРОЕКТ г. Москва

Формат 11В

коп. Доценко

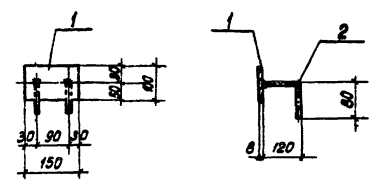

Формат	Зона	Поз.	Обозначение	Наименование	К-во	Примеч. масса 1шт. кг
				Документация		
11			КЖИ - 3ДИ4	Сборочный чертеж		
				Детали		
б/4		1	———	-100 × 8. ГОСТ 103-76, ℓ=150	1	0.9
б/4		2	———	ф 8 А III, ГОСТ 5781-75, ℓ=200	2	0.1

1. Защиту изделия от коррозии см. общие указания на л. КЖ-5 альбом II.
2. Анкера приваривать в тавр дуговой сваркой под слоем флюса.

Типовой проект 902-2-337 Альбом III

Инв. № подл. | Подпись и дата | Взам. инв. №

Разраб.	Цветкова		
Проверил	Петропавловская		
Рук. гр.	Гарбуз		
Гл. инж. пр.	Чирков		
Нач. отд.	Андрианов		

ТП 902-2-337-КЖИ-3ДИ4

Монолитные участки стен. Изделие закладное 3ДИ4

Стадия	Масса	Масштаб
Р	1:1 кг	1:10

Лист 1 | Листов 1

Сталь класса С38/23 марки Вст 3 КП2 ГОСТ 380-71*

Госстрой СССР
СОЮЗВОДОКАНАЛПРОЕКТ г. Москва

Формат 11В

коп. Доценко 16710-03 14

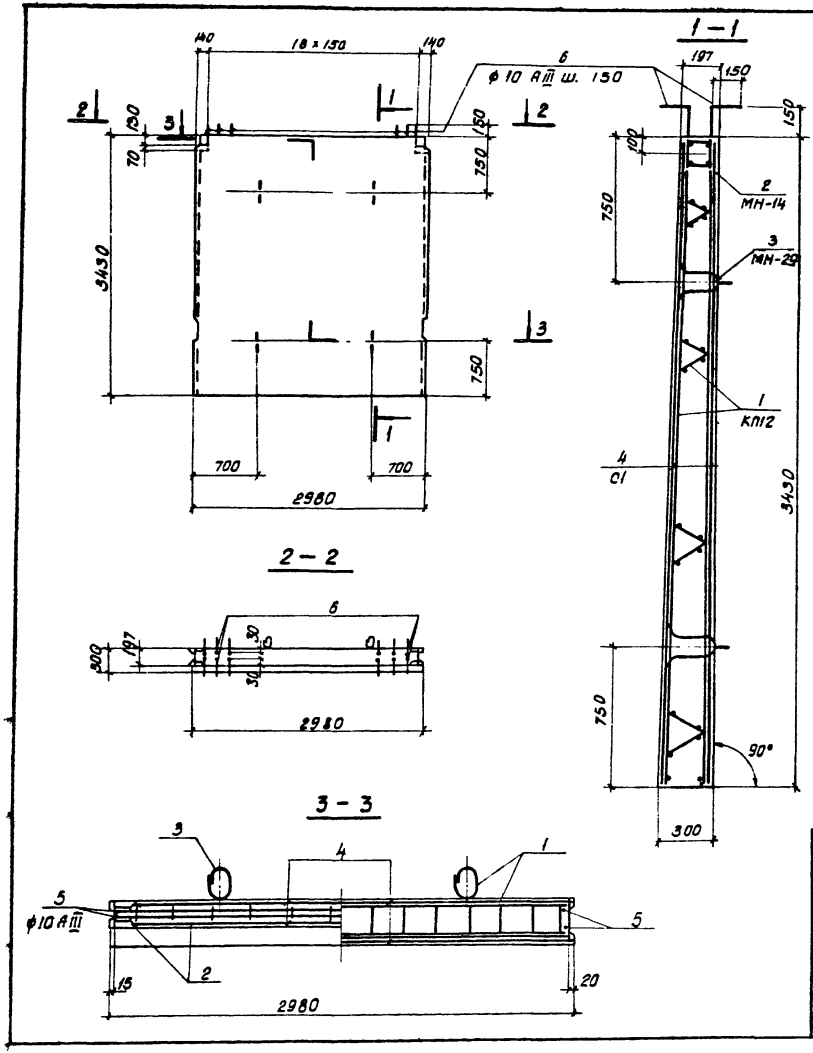

Формат	Зона	поз.	Обозначение	Наименование	Кол.	Примеч. масса 1 шт. кг.
				Документация		
12			КЖИ-ПС1-СБ	Сборочный чертеж		
			Серия 3.900-3 вып. 3 г. 1	Примененные документы		
				(ПС2-54-кг)		
				Сборочные единицы, детали		
		1	Серия 3.900-3 вып. 3 г. 2	Каркас пространственный КП12	1	
		2	——"——	Изделие арматурное МН-14	1	
		3	——"——	——"—— МН-29	2	
11		4	КЖИ-ПС1,2-С1	Сетка арматурная С1	2	
б/ч		5	——	ф10 AIII, ГОСТ 5.1459-72, е=3400	4	2.1
б/ч		6	——	ф10 AIII, ГОСТ 5.1459-72, е=600	38	0.4
				Материалы		
				бетон	2.55	м³

Выборка стали на один элемент, кг.

Марка эл-та	Арматурные изделия																Всего
	Проб. арм. обыкнов. ГОСТ 6727-53		Арматурная сталь													Профил. сталь	
			ГОСТ 5781-75							ГОСТ 5.1459-72							
	кл. ВI		Класс AI					класс AII		класс AIII					Итого		
	ф мм	Итого	ф мм				Итого	ф мм	Итого	ф мм				Итого			
	5		6	8	10			22		10	12	14	22			б=6	
ПС1	25.8	25.8	2.0	30.0	8.6		40.6	26.4	26.4	104.0	26.6	13.8	295.2	439.6	532.4	5.0	537.4

1. Стеновая панель выполняется в опалубке панели ПС2-54-кг по серии 3.900-3 вып. 3 г. 1.
2. Защитный слой бетона - 20 мм.

Разраб.	Петропавловская		
Провер.	Цветкова		
Рук. бр.	Гарбуз		
Гл. инж. пр.	Чирков		
Нач. отд.	Андрианов		

ТП902-2-337-КЖИ-ПС1-СБ

Панель стеновая ПС1

Стадия	Масса	Масштаб
Р	6.38т	1:50 1:20
Лист 1	Листов 1	

Бетон М 200, Мр3 ☐, вб

Госстрой СССР
СОЮЗВОДОКАНАЛПРОЕКТ
г. Москва

Коп. Доценко 16710-03 15 Формат 12 г

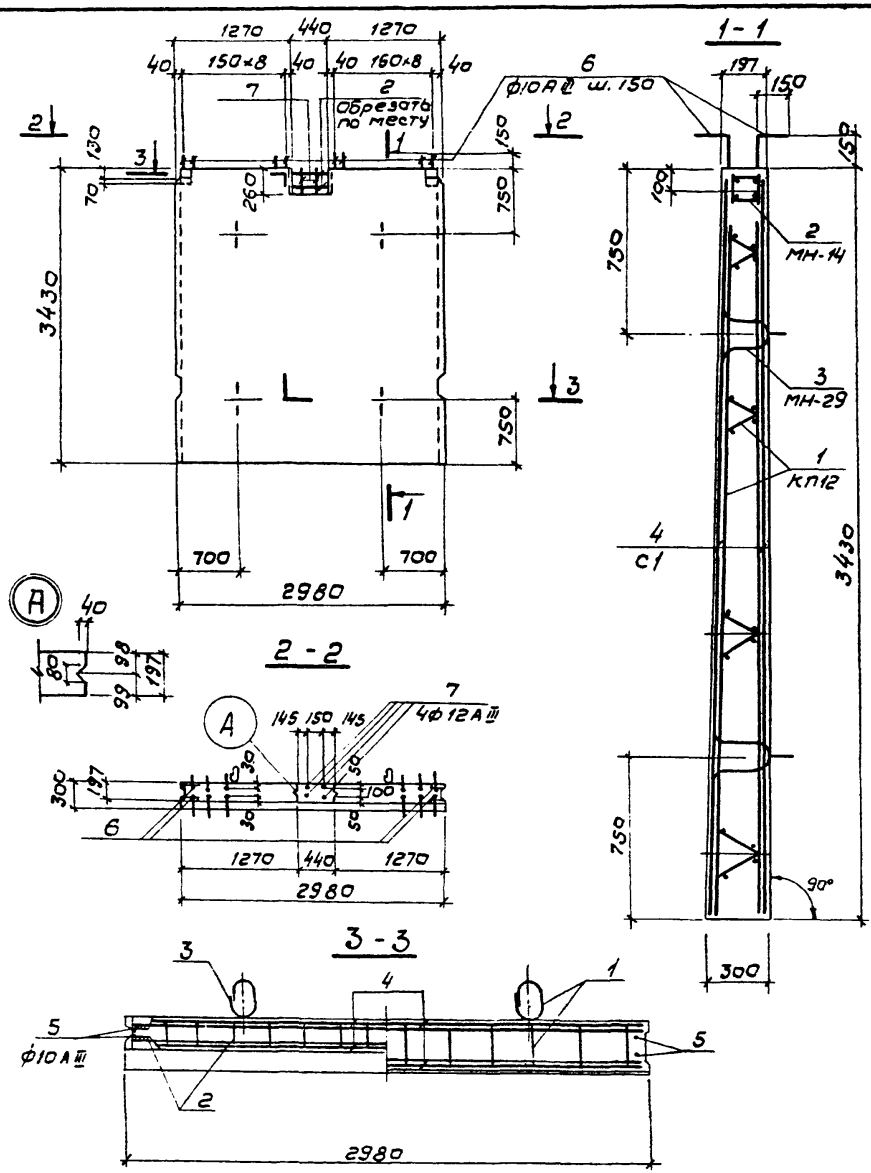

Формат	Зона	Поз	Обозначение	Наименование	Кол.	Примеч. масса 1шт. кг
				Документация		
12			КЖИ-ПС1А-СБ	Сборочный чертеж		
			Серия 3.900-3 вып 3 ч. 1	Примененные документы		
				(ПС2-54-К2)		
				Сборочные единицы и детали		
		1	Серия 3.900-3 вып. 3 ч. 2	Каркас пространственный КП-12	1	
		2	——— " ———	Изделие арматурное МН-14	1	
		3	——— " ———	——— " ——— МН-29	2	
11		4	КЖИ-ПС1А, 2А-С1	Сетка арматурная С1	2	
Б/ч		5	—	ф10А III, ГОСТ 5.1459-72, l=3400	4	2,1
Б/ч		6	—	ф10А III, ГОСТ 5.1459-72, l=600	36	0,4
		7	—	ф12А III ——— " ——— l=720	4	0,6
				Материалы		
				Бетон	25,3	м³

Выборка стали на один элемент, кг

Марка эл-та	Арматурные изделия																Всего
	Пр. ов. арм. обыкнов. ГОСТ 6727-53		Арматурная сталь													Итого	Проф. сталь
			ГОСТ 5781-75							ГОСТ 5.1459-72							
	кл. В I		класс А I					класс А II		класс А III							
	ф мм		ф мм					ф мм		ф мм							
	5	Итого	6	8	10		Итого	22	Итого	10	12	14	22	Итого		-Б=6	
ПС1	25,8	25,8	2,0	30,0	8,6		40,6	26,4	26,4	103,2	29,0	19,8	295,2	441,2	534,0	5,0	539,0

1. Стеновая панель выполняется в опалубке панели ПС2-54-К2 по серии 3.900-3 вып. 3 ч. 1.
2. Защитный слой бетона - 20мм.

Разраб.	Петропавловская		
Провер.	Цветкова		
Рук. бр.	Горбуз		
Гл. инж. пр.	Чирков		
Нач. отд.	Андрианов		

ТП902-2-337-КЖИ-ПС1А-СБ

Панель стеновая ПС 1А

Стадия	Масса	Масштаб
Р	6,35т	1:50 1:20

Лист 1 Листов 1

Бетон М200, Мр3 ▭, 86

Госстрой СССР
СОЮЗВОДОКАНАЛПРОЕКТ
г. Москва

16770-03 16

Типовой проект 902-2-337 Альбом III

Типовой проект 902-2-337 Формат 12Г

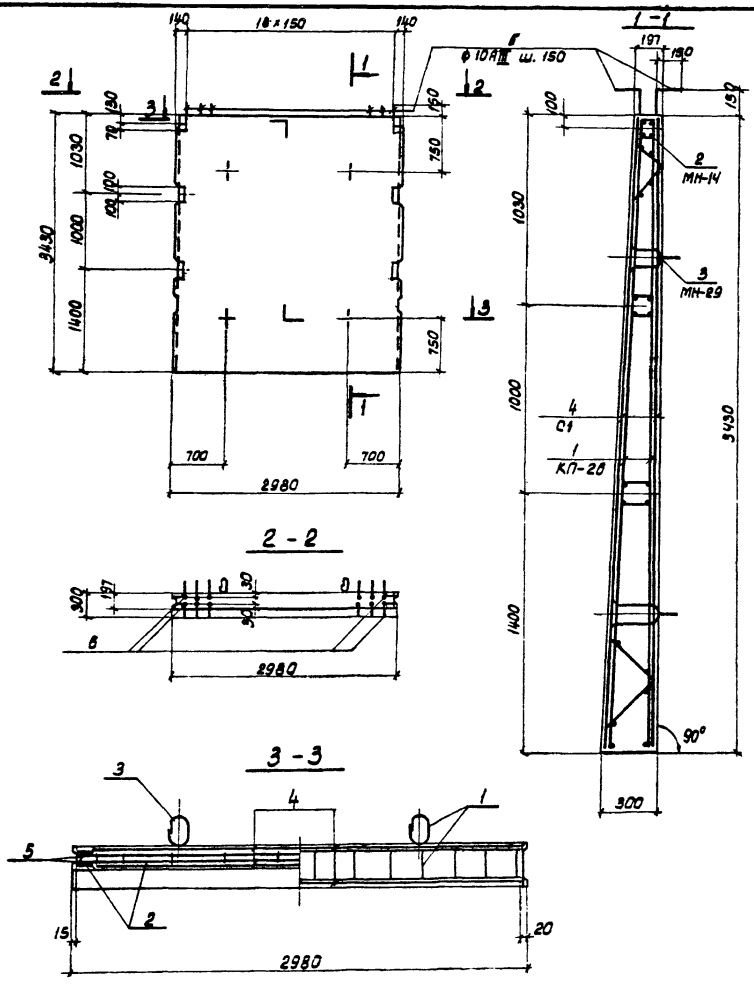

Формат	Зона	Поз.	Обозначение	Наименование	Кол.	Примечание масса 1шт.кг
				Документация		
12			КЖИ-ПС2-С6.	Сборочный чертеж		
			Серия 3.900-3 вып. 3ч1.	Примененные документы		
				(ПС2-54-К12)		
				Сборочные единицы и детали		
		1	Серия 3.900-3 вып. 3.ч.2	Каркас пространственный КП26	1	
		2	——— " ———	Изделие арматурное МН-14	1	
		3	——— " ———	——— " ——— МН-29	2	
11		4	КЖИ-ПС1.2-С1	Сетка арматурная С1	2	
Б/2		5	——	ф10АIII, ГОСТ 5.1459-72, С=3400	4	2,1
Б/4		6	——	ф10АIII, ГОСТ 5.1459-72, С=600	38	0,4
				Материалы		
				Бетон	2.55	м³

Выборка стали на один элемент, кг

Марка эл-та	Арматурные изделия																Всего
	Прод. арм. обыкнов. ГОСТ 6727-53		Арматурная сталь ГОСТ 5781-75, ГОСТ 5.1459-72													Прокатная сталь	
	Кл. ВI		Класс АI					Класс АII		Класс АIII							
	ф мм	Итого	ф мм				Итого	ф мм	Итого	ф мм				Итого			
	5		6	8	10			22		10	12	14	22			-б=6	
ПС2	20,0	20,0	6,8	30,0	8,6		45,4	26,4	26,4	104,0	19,4	41,4	295,2	460,0	557,8	15,3	567,1

1. Стеновая панель выполняется в опалубке панелей ПС2-54-К12 по серии 3.900-3 вып. 3.ч.1.
2. Защитный слой бетона -20 мм.

Разраб.	Петропавловская	
Проверил	Цветкова	
Рук. бр.	Горбуз	
Гл. инж. пр.	Чирков	
Нач. отд.	Андрианов	

ТП902-2-337 - КЖИ-ПС2-С6

Панель стеновая ПС2

Стадия	Масса	Масштаб
Р	6,38т	1:50 1:20
Лист 1	Листов 1	

Бетон М200, Мрз [ ], вв

Госстрой СССР СОЮЗВОДОКАНАЛПРОЕКТ г. Москва

Копировал. Дин 16710-03 17 Формат 12г

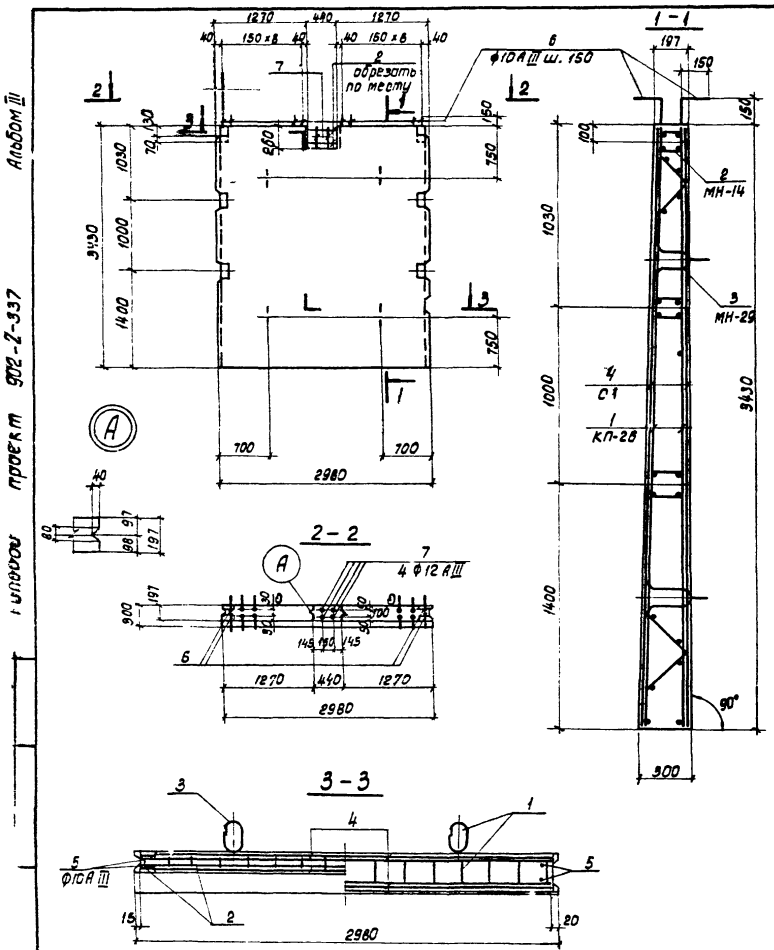

Формат	Зона	Поз.	Обозначение	Наименование	Кол.	Примеч. масса 1 шт. кг
				Документация		
12			КЖИ - ПС 2А-С6	Сборочный чертеж		
			Серия 3.900-3 вып. 3ч1	Примененные документы		
				(ПС 2-54-К12)		
				Сборочные единицы и детали		
		1	Серия 3.900-3 вып 3ч.2	Каркас пространственный КП2В	1	
		2	——— " ———	Изделие арматурное МН-14	1	
		3	——— " ———	——— " ——— МН-29	2	
11		4	Кжи-ПС1А,2А-С1	Сетка арматурная С4	2	
Б/2		5	———	ф10А III, ГОСТ 5.1459-72, е=3400	4	2.1
Б/2		6	———	ф10А III, ГОСТ 5,1459-72, е=600	38	
Б/2		7	———	ф12А III ——— " ——— е=720	4	
				Материалы		
				Бетон	2.53	м³

Выборка стали на один элемент. кг

Марка эл-та	Арматурные изделия																Всего
	Проф. арм. обыкнов. ГОСТ 6722-53		Арматурная сталь													Прокладная сталь	
			ГОСТ 5781-75														
	КП В I		КЛАСС А I					КЛАСС А II		КЛАСС А III							
	ф мм	Итого	ф мм				Итого	ф мм	Итого	ф мм				Итого	Итого	Б=6	
	5		6	8	10			22		10	12	14	22				
ПС 2А	20.0	20.0	6.8	30.0	8.6		45.4	26.4	26.4	103.2	21.8	41.4	295.2	461.6	553.4	15.3	568.7

1. Стеновая панель выполняется в опалубке панели ПС 2-54-К12 по серии 3.900-3 вып.3 ч. 1.
2. Защитный слой бетона - 20мм.

Разраб.	Петропавловская	
Провер.	Цветкова	
Рук. бр.	Гарбуз	
Гл. инж. пр.	Чирков	
Нач. отд.	Андрианов	

ТП902-2-337-КЖИ-ПС2А-С6

Панель стеновая ПС2А

Стадия	Масса	Масштаб
Р	6.33т	1:50 1:25

Лист 1 | Листов 1

Бетон М200, Мр3 ☐, ВВ

Госстрой СССР СОЮЗБОДОКАНАЛПРОЕКТ г. Москва

Копировал. 16710-03 18 Формат 12г

Альбом III

Типовой проект 902-2-337

Альбом III

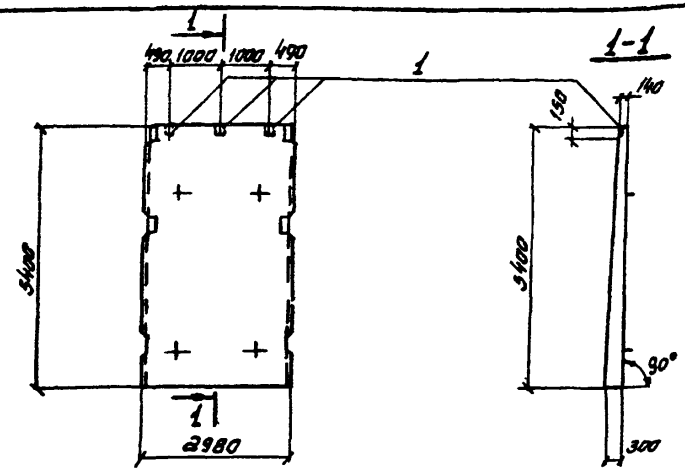

Формат	Зона	Поз	Обозначение	Наименование	Кол.	Примеч. масса 1шт. кг
				Документация		
11			КЖИ-ПС3-СБ	Сборочный чертеж		
			Серия 3.900-3 Вып. 3 г 1	Примененные документы		
				(ПС2-54-К2)		
				Сборочные единицы		
11		1	КЖИ-ПС-3ДИ1	Изделие закладное 3ДИ1	3	

Стеновая панель отличается от типовой по серии 3.900-3 Вып. 3 г.1. наличием дополнительных закладных деталей.

Разраб	Петропавловская		
Провер	Цветкова		
Рук. бр.	Гарбуз		
Гл. инж. пр	Чирков		
Нач. отд.	Андрианов		

ТП902-2-337-КЖИ-ПС3-СБ

Панель стеновая ПС3 (ПС2-54-К2а)

Стадия	Масса	Масштаб
Р	8,8т	1:100

Лист 1 | Листов 1

Бетон М200, Мр3 ☐, В6

Госстрой СССР СОЮЗВОДОКАНАЛПРОЕКТ г. Москва

Копировал формат 11В

Типовой проект 909-2-337 Альбом III

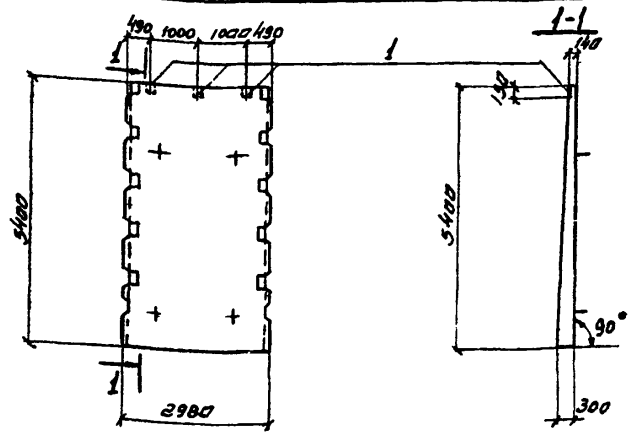

Формат	Зона	Поз	Обозначение	Наименование	Кол.	Примеч. масса 1шт. кг.
				Документация		
11			КЖИ-ПС4-СБ	Сборочный чертеж		
			Серия 3.900-3 Вып. 3 г 1	Примененные документы		
				(ПС2-54-К12)		
				Сборочные единицы		
11		1	КЖИ-ПС-3ДИ1	Изделие закладное 3ДИ1	3	

Стеновая панель отличается от типовой по серии 3.900-3 Вып. 3 г.1 наличием дополнительных закладных деталей.

Разраб	Петропавловская		
Провер.	Цветкова		
Рук. бр.	Гарбуз		
Гл. инж. пр.	Чирков		
Нач. отд	Андрианов		

ТП902-2-337-КЖИ-ПС4-СБ

Панель стеновая ПС4 (ПС2-54-К12а)

Стадия	Масса	Масштаб
Р	8,8т	1:100

Лист 1 | Листов 1

Бетон М200, Мр3 ☐, В6

Госстрой СССР СОЮЗВОДОКАНАЛПРОЕКТ г. Москва

Взамен инв. №

Подпись и дата

Инв. № подл.

16710-03 19

Копировал Синицына формат 11В

Альбом III

Типовой проект 902-2-337

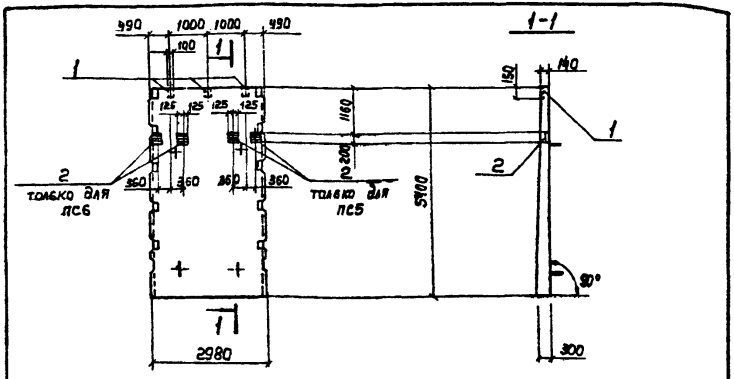

Формат	Зона	Поз.	Обозначение	Наименование	Кол.	Примеч. Масса 1шт. кг
				Документация		
11			КЖИ-ПС5,6-СБ	Сборочный чертеж		
			Серия 3.900-3 вып. 3 ч.1	Применяемые документы		
				(ПС2-54-К12)		
				Сборочные единицы		
11		1	КЖИ-ПС-ЗДИ1	Изделие закладное ЗДИ1	3	
11		2	КЖИ-ПС-ЗДИ2	——"—— ЗДИ2	2	

Стеновые панели отличаются от типовых по серии 3.900-3 вып.3 ч.1 наличием дополнительных закладных деталей.

ТП902-2-337 - КЖИ-ПС5,6-СБ

Разраб.	Петрова		
Провер.	Цветкова		
Рук. бр.	Гарбуз		
Гл. инж. пр.	Чирков		
Нач. отд.	Андрианов		

Панели стеновые ПС5, ПС6 (ПС2-54-К12^{8}) (ПС2-54-К12^{8})

Стадия	Масса	Масштаб
Р	8.8т	1:100
Лист 1	Листов 1	

Бетон М200, Мрз ☐, 86

Госстрой СССР
СОЮЗВОДОКАНАЛПРОЕКТ
г. Москва

Копировал: Лаврухина Формат 11В

Альбом III

Типовой проект 902-2-337

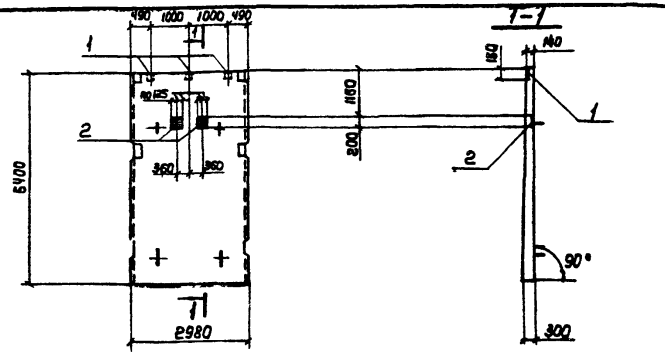

Формат	Зона	Поз.	Обозначение	Наименование	Кол.	Примеч. Масса 1шт. кг
				Документация		
11			КЖИ-ПС7-СБ	Сборочный чертеж		
			Серия 3.900-3 вып. 3 ч.1	Применяемые документы (ПС2-54-К2)		
				Сборочные единицы		
11	1		КЖИ-ПС-ЗДИ1	Изделие закладное ЗДИ1	3	
11	2		КЖИ-ПС-ЗДИ2	——"—— ЗДИ2	2	

Стеновая панель отличается от типовой по серии 3.900-3 вып. 3 ч.1 наличием дополнительных закладных деталей.

ТП902-2-337 - КЖИ-ПС7-СБ

Разраб.	Петрова		
Провер.	Цветкова		
Рук. бр.	Гарбуз		
Гл. инж. пр.	Чирков		
Нач. отд.	Андрианов		

Панель стеновая ПС7 (ПС2-54-К2^{8})

Стадия	Масса	Масштаб
Р	8.8т	1:100
Лист 1	Листов 1	

Бетон М200, Мрз ☐, 86

Госстрой СССР
СОЮЗВОДОКАНАЛПРОЕКТ
г. Москва

Инв. № подл. | Подпись и дата | Взам. инв. №

16710-03 20

Копировал: Лаврухина Формат 11В

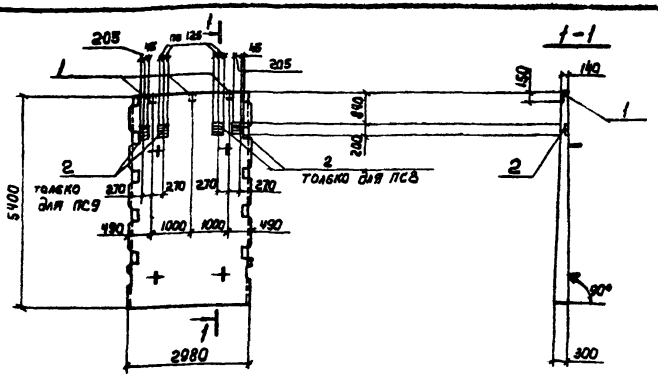

Формат	Зона	Поз.	Обозначение	Наименование	Кол.	Примеч. масса 1шт. кг
				Документация		
11			КЖИ-ПС 8, 9-СБ	Сборочный чертеж		
			Серия 3.900-3 Вып. 3 ч.1	Примененные документы		
				(ПС2-54-К12)		
				Сборочные единицы		
11		1	КЖИ-ПС-ЗДИ1	Изделие закладное ЗДИ1	3	
11		2	КЖИ-ПС-ЗДИ2	——"—— ЗДИ2	2	

Стеновые панели отличаются от типовой по серии 3.900-3 Вып.3 ч.1 наличием дополнительных закладных деталей.

Разраб.	Петрашкевская	
Провер.	Цветкова	
Рук. бр.	Гарбуз	
Гл. инж. пр.	Чирков	
Нач. отд.	Андрианов	

ТП902-2-337 - КЖИ-ПС 8,9-СБ

Панели стеновые ПС8. ПС9 (ПС2-54-К12²) (ПС2-54-К12ᵈ)

Стадия	Масса	Масштаб
Р	8.8т	1:100
Лист 1	Листов 1	

Бетон М200, Мрз ☐, В6

Госстрой СССР СОЮЗСЕЛЬХОЗПРОЕКТ г. Москва

Копировал: Лаврухина Формат А1б

Альбом II

Типовой проект 902-2-337

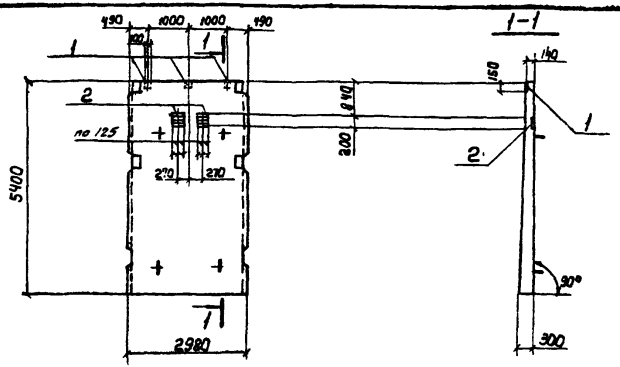

Формат	Зона	Поз.	Обозначение	Наименование	Кол.	Примеч. масса 1шт. кг
				Документация		
11			КЖИ-ПС 10-СБ	Сборочный чертеж		
			Серия 3.900-3 Вып. 3 ч.1	Примененные документы		
				(ПС2-54-К2)		
				Сборочные единицы		
11		1	КЖИ-ПС-ЗДИ1	Изделие закладное ЗДИ1	3	
11		2	КЖИ-ПС-ЗДИ2	——"—— ЗДИ2	2	

Стеновая панель отличается от типовой по серии 3.900-3 Вып.3 ч.1 наличием дополнительных закладных деталей.

Взам. инв. №

Подпись и дата

Инв. № подл.

Разраб.	Петрашкевская	
Провер.	Цветкова	
Рук. бр.	Гарбуз	
Гл. инж. пр.	Чирков	
Нач. отд.	Андрианов	

ТП902-2-337 - КЖИ-ПС 10-СБ

Панель стеновая ПС10 (ПС2-54-К2ᵇ)

Стадия	Масса	Масштаб
Р	8,8т	1:100
Лист 1	Листов 1	

Бетон М200, Мрз ☐, В6

Госстрой СССР СОЮЗСЕЛЬХОЗПРОЕКТ г. Москва

15710-03 2.1

Копировал: Лаврухина Формат А1б

Альбом III

Типовой проект 902-2-337

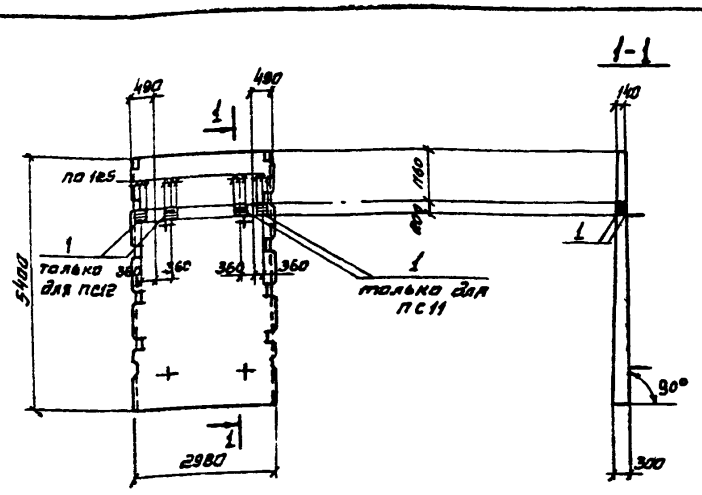

Формат	Зона	Поз.	Обозначение	Наименование	Кол.	Примеч. масса 1 шт. кг.
				Документация		
11			КЖИ-ПС11,12-СБ	Сборочный чертеж		
			Серия 3.900-3 Вып.3 г.1	Примененные документы		
				(ПС2-54-К12)		
				Сборочные единицы		
11		1	КЖИ-ПС-3ДН2	Изделие закладное 3ДН2	4	

Стеновые панели отличаются от типовой по серии 3.900-3 Вып. 3 г. 1 наличием дополнительных закладных деталей.

Разраб.	Петропавловская	
Провер.	Цветкова	
Рук.Бр.	Гарбуз	
Гл.инж.пр.	Чирков	
Нач.отд.	Андрианов	

ТП902-2-337-КЖИ-ПС11,12-СБ

Панели стеновые ПС11, ПС12 (ПС2-54-К12е) (ПС2-54-К12и)

Стадия	Масса	Масштаб
Р	8,8т	1:100

Лист 1 | Листов 1

Бетон М200, Мрз ☐, В6

Госстрой СССР СОЮЗВОДОКАНАЛПРОЕКТ г. Москва

Альбом III

Типовой проект 902-2-337

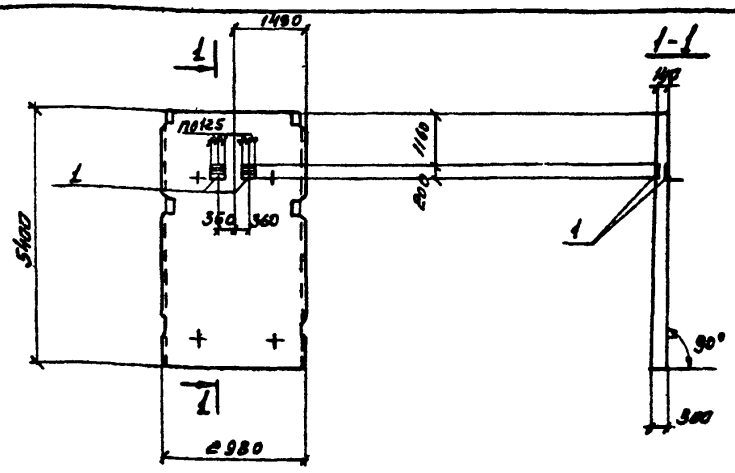

Формат	Зона	Поз.	Обозначение	Наименование	Кол.	Примеч. масса 1 шт. кг.
				Документация		
11			КЖИ-ПС13-СБ	Сборочный чертеж		
			Серия 3.900-3 Вып.3 г.1.	Примененные документы		
				(ПС2-54-К2)		
				Сборочные единицы		
11		1	КЖИ-ПС-3ДН2	Изделие закладное 3ДН2	4	

Стеновая панель отличается от типовой по серии 3.900-3 Вып. 3 г 1 наличием дополнительных закладных деталей.

Разраб.	Петропавловская	
Провер.	Цветкова	
Рук.Бр.	Гарбуз	
Гл.инж.пр.	Чирков	
Нач.отд.	Андрианов	

ТП902-2-337-КЖИ-ПС13-СБ

Панель стеновая ПС13 (ПС2-54-К2д)

Стадия	Масса	Масштаб
Р	8,8т	1:100

Лист 1 | Листов 1

Бетон М200, Мрз ☐, В6

Госстрой СССР СОЮЗВОДОКАНАЛПРОЕКТ г. Москва

Взамен инв.№ | Подпись и дата | Инв.№ подл.

16710-03 22

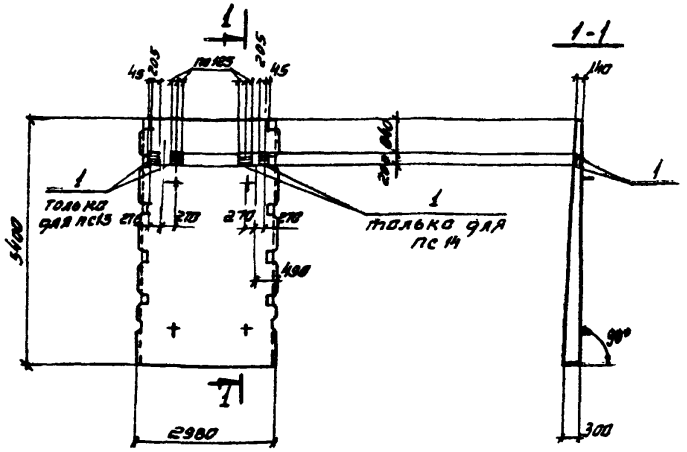

Формат	Зона	Поз	Обозначение	Наименование	Кол.	Примеч. масса 1шт. кг.
				Документация		
11			КЖИ-ПС14,15-СБ	Сборочный чертеж		
			Серия 3.900-3 Вып. 3 г. 1	Примененные документы		
				(ПС2-54-К12)		
				Сборочные единицы.		
11		1	КЖИ-ПС-3ДИ2	Изделие закладное 3ДИ2	4	

Стеновые панели отличаются от типовой по серии 3.900-3 Вып. 3 г. 1. наличием дополнительных закладных деталей.

Разраб.	Петропавловская		
Провер.	Цветкова		
Рук. бр.	Гарбуз		
Гл. инж. пр.	Чирков		
Нач. отд.	Андрианов		

ТП 902-2-337-КЖИ-ПС14,15-СБ

Панели стеновые ПС14, ПС15 (ПС2-54-К12а) (ПС2-54-12м)

Стадия	Масса	Масштаб
Р	8,8т	1:100

Лист 1 | Листов 1

Бетон М200, Мрз ☐, В6

Госстрой СССР
СОЮЗВОДОКАНАЛПРОЕКТ
г. Москва

Копировал Синицына формат 11В

Альбом III

Типовой проект 902-2-337

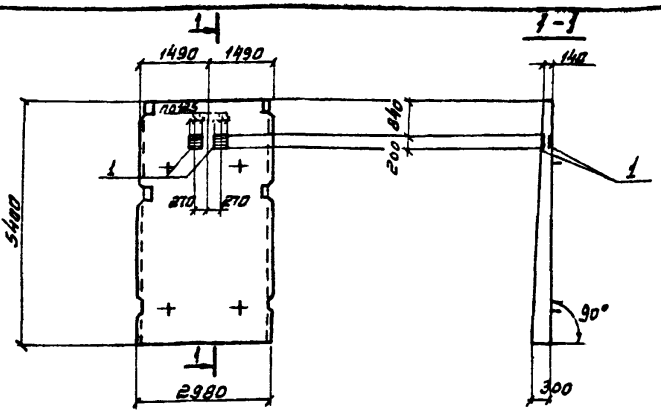

Формат	Зона	Поз	Обозначение	Наименование	Кол.	Примеч. масса 1шт. кг.
				Документация		
11			КЖИ-ПС16-СБ	Сборочный чертеж		
			Серия 3,900-3 Вып. 3 г 1	Примененные документы		
				(ПК2-54-К2)		
				Сборочные единицы.		
11		1	КЖИ-ПС-3ДИ2	Изделие закладное 3ДИ2	4	

Стеновая панель отличается от типовой по серии 3.900-3 Вып. 3 г 1 наличием дополнительных закладных деталей.

Разраб.	Петропавловская		
Провер.	Цветкова		
Рук. бр.	Гарбуз		
Гл. инж. пр.	Чирков		
Нач. отд.	Андрианов		

ТП 902-2-337-КЖИ-ПС16-СБ

Панель стеновая ПС16 (ПС2-54-К2е)

Стадия	Масса	Масштаб
Р	8.8т	1:100

Лист 1 | Листов 1

Бетон М200, Мрз ☐, В6

Госстрой СССР
СОЮЗВОДОКАНАЛПРОЕКТ
г. Москва

Взамен инв. | Подпись и дата | Инв. № подл.

16710-03 - 23

Копировал Синицына формат 11В

Альбом III

Типовой проект 902-2-337

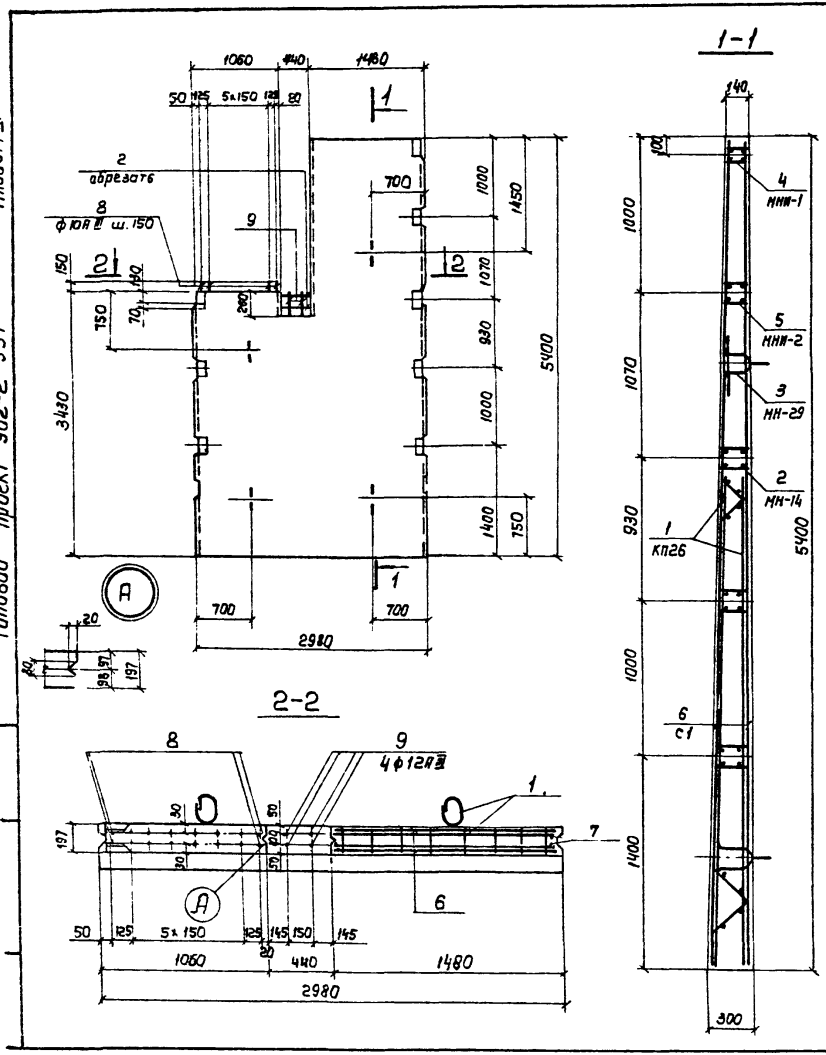

Формат	Зона	Поз.	Обозначение	Наименование	Кол.	Примеч. масса 1шт. кг
				Документация		
12			КЖИ - ПС17-С6	Сборочный чертеж		
			серия 3.900-3 вып. 3 ч.1	Примененные документы		
				(ПС2-54-К12Л)		
				Сборочные единицы и детали		
		1	Серия 3.900-3 Вып. 3 ч.2	Каркас пространственный КП26	1	
		2	——"——	Изделие арматурное МН-14	1	
		3	——"——	——"—— МН-29	2	
11		4	КЖИ - ПС17, МНИ-1	——"—— МНИ-1	1	
11		5	КЖИ - ПС17, МНИ-2	——"—— МНИ-2	1	
11		6	КЖИ - ПС17-С1	Сетка арматурная С1	2	
		7	Серия 3.900-3 вып. 3 ч.2	Отдельные стержни поз. 36	4	3,3
6/4		8	—	ф10АIII, ГОСТ 5.1459-72, е=600	16	0.4
6/4		9	—	ф12АIII ——"—— е=720	4	0.6
				Материалы		
				Бетон	3.00	м³

Выборка стали на один элемент, кг

Марка эл-та	Арматурные изделия																Всего
	Пров. арм. обыкнов. ГОСТ 6727-53		Арматурная сталь ГОСТ 5781-75							ГОСТ 5.1459-72					Итого	Профильная сталь	
	Кл. АI		Класс АI					Класс АII		Класс АIII							
	ф мм	Итого	ф мм				Итого	ф мм	Итого	ф мм				Итого			
	5		6	8	10			22		10	12	14	22			-6=6	
ПС17	23.2	23.2	8,8	30.0	8.6		47.4	26.4	26.4	121.0	21.8	55.0	295.2	493.0	590.0	24.8	614.8

1. Стеновая панель выполняется в опалубке панели ПС2-54-К12 по серии 3.900-3 вып. 3 ч.1.
2. Защитный слой бетона - 20 мм.

Разраб.	Петропавловская	[подпись]
Провер.	Цветкова	[подпись]
Рук. бр.	Гарбуз	[подпись]
Гл. инж. пр.	Чирков	[подпись]
Нач. отд.	Андрианов	[подпись]

ТП 902-2-337 - КЖИ - ПС17 - С6

Панель стеновая ПС17 (ПС2-54-К12Л)

Стадия	Масса	Масштаб
Р	7,5т	1:50 1:25
Лист 1	Листов 1	

Бетон М200, Мрз ☐, В6

Госстрой СССР СОЮЗВОДОКАНАЛПРОЕКТ г. Москва

16710-03 24

Копировал: Лаврухина

Формат 12Г

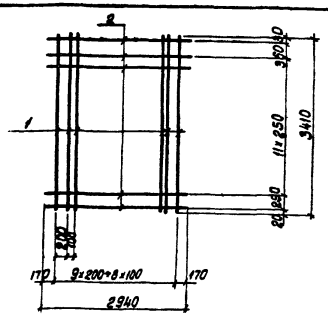

Формат	Зона	Поз.	Обозначение	Наименование	Кол.	Примеч. Масса 1 шт. кг
				Документация		
11			КЖИ-ПС1,2-С1	Сборочный чертеж		
				Детали		
Б/г		1	—	ф10 A III, ГОСТ 5.1459-72, ℓ=3410	18	2,1
Б/г		2	—	ф5 B I, ГОСТ 6727-53*, ℓ=2940	14	0,5

Арматурные сетки изготовлять при помощи точечной сварки в соответствии с требованиями СНиП II-21-75 и ГОСТ 10922-75.

Разраб.	Петроловская		
Провер.	Цветкова		
Рук. гр.	Гарбуз		
Гл. инж. пр.	Чиркав		
Нач. отд.	Андрианов		

ТП902-2-337-КЖИ-ПС1,2-С1

Сетка арматурная С1

Стадия	Масса	Масштаб
Р	44,8 кг	б/м
Лист 1	Листов 1	

Госстрой СССР
СОЮЗВОДОКАНАЛПРОЕКТ
г. Москва

Коп. Формат А8

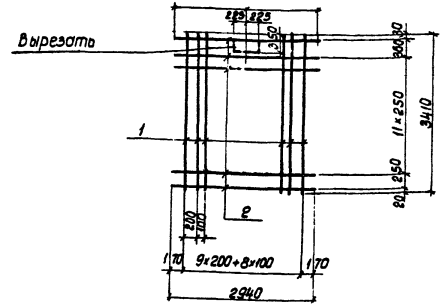

Формат	Зона	Поз.	Обозначение	Наименование	Кол.	Примеч. Масса 1 шт. кг
				Документация		
11			КЖИ-ПС1А,2А-С1	Сборочный чертеж		
				Детали		
Б/г		1	—	ф10 A III ГОСТ 5.1459-72, ℓ=3410	18	2.1
Б/г		2	—	ф5 B I, ГОСТ 6727-53*, ℓ=2940	14	0.5

Арматурные сетки изготовлять при помощи точечной сварки в соответствии с требованиями СНиП II-21-75 и ГОСТ 10922-75.

Разраб.	Петроловская		
Провер.	Цветкова		
Рук. бр.	Гарбуз		
Гл. инж. пр.	Чиркав		
Нач. отд.	Андрианов		

ТП902-2-337-КЖИ-ПС1А,2А-С1

Сетка арматурная С1

Стадия	Масса	Масштаб
Р	44,8 кг	б/м
Лист 1	Листов 1	

Госстрой СССР
СОЮЗВОДОКАНАЛПРОЕКТ
г. Москва

Инв. № подл. | Подпись и дата | Взам. инв. №

Коп. Формат А8

Альбом III

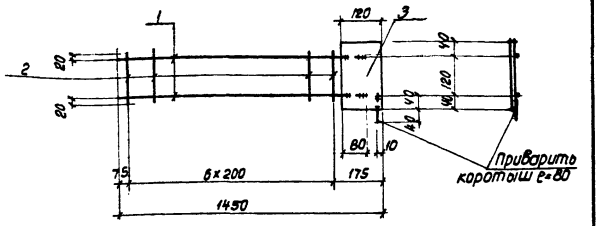

Формат	Зона	Поз.	Обозначение	Наименование	Кол.	Примеч. Масса 1шт.кг.
				Документация		
11			КЖИ-ПС17-МНИ1,2-КРИ1	Сборочный чертеж		
				Детали		
б/2		1	—	ф14АIII, ГОСТ 5.1459-72, e=1410	2	1,7
б/2		2	—	ф6АI, ГОСТ 5781-75, e=160	7	0.04
б/2		3	—	-120×6, ГОСТ 103-75, e=200	1	2.3

Арматурный каркас изготовлять при помощи точечной сварки в соответствии с требованиями СНиПII-21-75 и ГОСТ 10922-75.

Разраб.	Петропавловская		
Провер.	Цветкова		
Рук. гр.	Гарбуз		
Гл. инж. пр.	Чирков		
Нач. отд.	Андрианов		

ТП902-2-337-КЖИ-ПС17-МНИ1,2-КРИ1

Каркас плоский КРИ1

Стадия	Масса	Масштаб
Р	6.0 кг	б/м
Лист 1	Листов 1	

Госстрой СССР
СОЮЗВОДОКАНАЛПРОЕКТ
г. Москва

Копировал Дик Формат 11В

Альбом III

Типовой проект 902-2-337

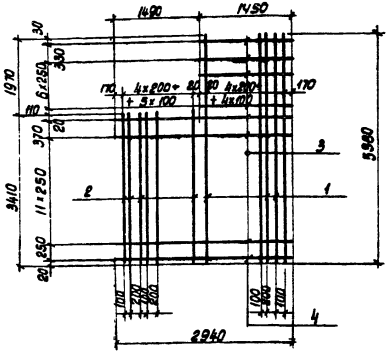

Формат	Зона	Поз.	Обозначение	Наименование	Кол.	Примеч. масса 1шт.кг.
				Документация		
11			КЖИ-ПС17-С1	Сборочный чертеж		
				Детали		
б/2		1	—	ф10АIII, ГОСТ 5.1459-72, e=5380	9	3.3
б/2		2	—	ф10АIII —"— e=3410	10	2.1
б/2		3	—	ф5ВI, ГОСТ 6727-53, e=1450	8	0.2
б/2		4	—	ф5ВI —"— e=2940	14	0.5

Арматурные сетки изготовлять при помощи точечной сварки в соответствии с требованиями СНиПII-21-75 и ГОСТ 10922-75.

Разраб.	Петропавловская		
Провер.	Цветкова		
Рук. бр.	Гарбуз		
Гл. инж. пр.	Чирков		
Нач. отд.	Андрианов		

ТП902-2-337-КЖИ-ПС17-С1

Сетка арматурная СГ

Стадия	Масса	Масштаб
Р	59.3 кг	б/м
Лист 1	Листов 1	

Госстрой СССР
СОЮЗВОДОКАНАЛПРОЕКТ
г. Москва

Инв. № подл. | Подпись и дата | Взамен инв. №

16710-03 2Б Копировал Дик Формат 11В

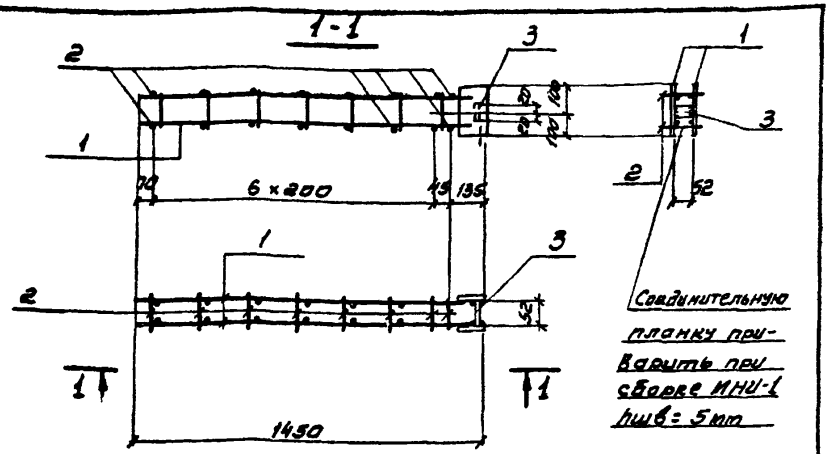

Формат	Зона	Поз	Обозначение	Наименование	Кол	Примеч. масса 1шт. кг
				Документация		
11			КЖИ-ПС17-МНИ1	Сборочный чертеж		
				Сборочные единицы и детали		
11		1	КЖИ-ПС17-МНИ 1.2-КРИ 1	Каркас плоский КРИ 1	2	
б/г		2	—	ф6АI, ГОСТ 5781-75, ℓ=102	16	0.023
б/г		3	—	-40×6, ГОСТ 103-76, ℓ=52	1	0.1

1. Арматурные каркасы изготовлять при помощи точечной сварки в соответствии с требованиями СНиП II-21-75 и ГОСТ 10922-75.
2. Объединение в пространственный каркас производить приваркой отдельных стержней к продольным стержням каркаса контактной сваркой с помощью сварочных клещей.

Разраб.	Петропавловская		
Провер.	Цветкова		
Рук. бр.	Гарбуз		
Гл. инж. пр.	Чирков		
Нач. отд.	Андрианов		

ТП 902-2-337-КЖИ-ПС17-МНИ1

Изделие арматурное МНИ 1

Стадия	Масса	Масштаб
Р	12.5кг	б/м

Лист 1 | Листов 1

Госстрой СССР
СОЮЗВОДОКАНАЛПРОЕКТ
г. Москва

Копировал

Формат 11В

Альбом III

Типовой проект 902-2-337

Взамен инв.

Подпись и дата

Инв. № подл.

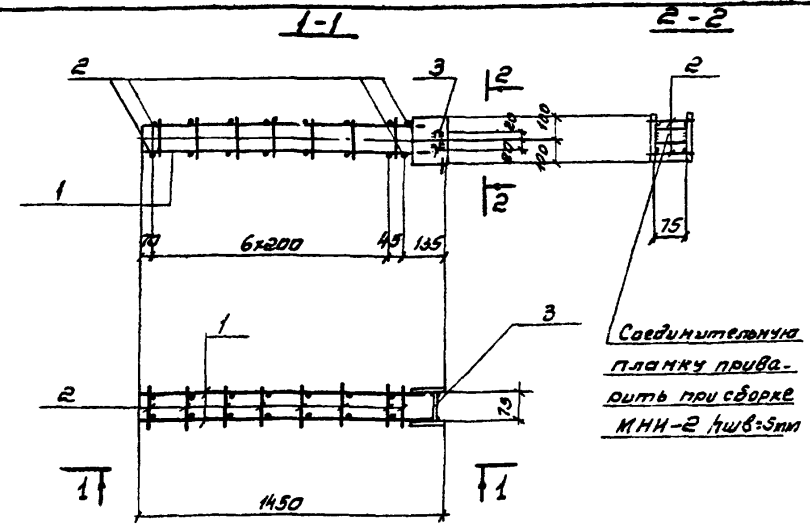

Формат	Зона	Поз	Обозначение	Наименование	Кол.	Примеч. масса 1шт. кг.
				Документация		
11			КЖИ-ПС17-МНИ 2	Сборочный чертеж		
				Сборочные единицы и детали		
11		1	КЖИ-ПС17-МНИ 1.2-КРИ-1	Каркас плоский КРИ 1	2	
б/г		2	—	ф6АI, ГОСТ 5781-75, ℓ=123	16	0.027
б/г		3	—	40×6, ГОСТ 103-76, ℓ=75	1	0.15

1. Арматурные каркасы изготовлять при помощи точечной сварки в соответствии с требованиями СНиП II-21-75 и ГОСТ 10922-75.
2. Объединение в пространственный каркас производить приваркой отдельных стержней к продольным стержням каркаса контактной сваркой с помощью сварочных клещей.

Разраб.	Петропавловская		
Провер.	Цветкова		
Рук. бр.	Гарбуз		
Гл. инж. пр.	Чирков		
Нач. отд.	Андрианов		

ТП 902-2-337-КЖИ-ПС17-МНИ2

Изделие арматурное МНИ 2

Стадия	Масса	Масштаб
Р	12.6кг	б/м

Лист 1 | Листов 1

Госстрой СССР
СОЮЗВОДОКАНАЛПРОЕКТ
г. Москва

16710-03 27

Копировал Синицына

Формат 11В

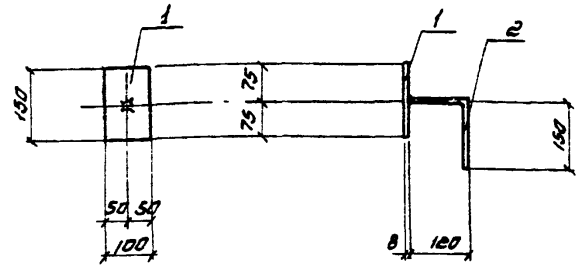

Формат	Зона	Поз.	Обозначение	Наименование	Кол.	Примеч. Масса 1 шт. кг
				Документация		
11			КЖИ - ПС - ЗДИ1	Сборочный чертеж		
				Детали.		
Б/г		1	—	-100×8, ГОСТ 103-76, ℓ = 150	1	0,9
Б/г		2	—	ФВАIII, ГОСТ 5781-75, ℓ=270	1	0,2

Анкера приваривать в тавр дуговой сваркой под слоем флюса.

Разраб.	Петропавловский		
Провер.	Цветкова		
Рук. бр.	Гарбуз		
Гл. инж. пр.	Чирков		
Нач. отд.	Андрианов		

ТП902-2-337-КЖИ-ПС-ЗДИ1

Изделие закладное ЗДИ1

Стадия	Масса	Масштаб
Р	1.1 кг	1:10
Лист 1	Листов 1	

Сталь класса С 38/23 марки Вст 3 кп2 ГОСТ 380-71*

Госстрой СССР Союзводоканалпроект г. Москва

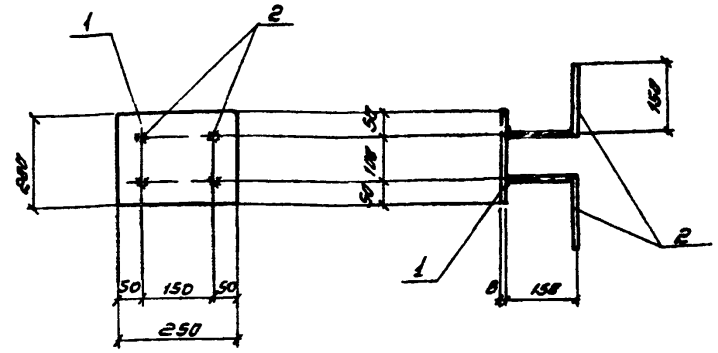

Формат	Зона	Поз.	Обозначение	Наименование	Кол.	Примеч. Масса 1 шт. кг.
				Документация		
11			КЖИ - ПС - ЗДИ2	Сборочный чертеж		
				Детали		
Б/г		1	—	-200×8, ГОСТ 103-76, ℓ=250	1	2,5
Б/г		2	—	ФВАIII, ГОСТ 5781-75, ℓ=300	4	0,2

Анкера приварить в тавр дуговой сваркой под слоем флюса.

Разраб.	Петропавловский		
Провер.	Цветкова		
Рук. бр.	Гарбуз		
Гл. инж. пр.	Чирков		
Нач. отд.	Андрианов		

ТП902-2-337 - КЖИ-ПС-ЗДИ2

Изделие закладное ЗДИ2

Стадия	Масса	Масштаб
Р	3,3 кг	1:10
Лист 1	Листов 1	

Сталь класса С 38/23 марки Вст 3 кп2 ГОСТ 380-71*

Госстрой СССР Союзводоканалпроект г. Москва

Инв. № подл. | Подпись и дата | Взамен инв. №

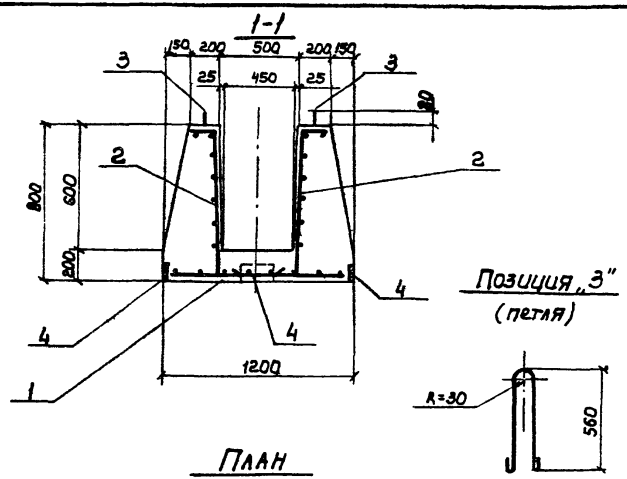

ПЛАН

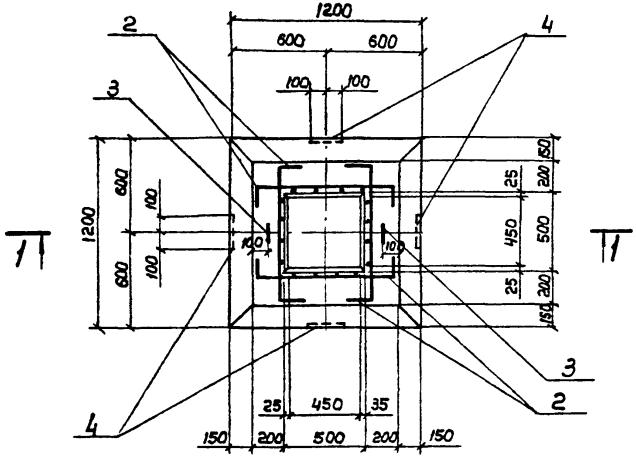

Формат	Зона	Поз.	Обозначение	Наименование	Кол.	Примеч. масса 1шт. кг
				Документация		
12			КЖИ-Ф1-СБ	Сборочный чертеж		
				Детали		
11		1	КЖИ-Ф1-С1	Сетка арматурная С1	1	
11		2	КЖИ-Ф1-С2	С2	4	
6/4		3	———	Петля ф16 А III, ГОСТ 5.1459-72, С=1400	2	2.2
11		4	КЖИ-Ф1-ЗДИ1	Изделие закладное ЗДИ1	4	
				Материалы		
				Бетон	0.82	$м^3$

Выборка стали на один элемент, кг

Марка эл-та	Арматурные изделия								Закладные изделия				Всего
	Арматурная сталь								Профильная сталь		Арм. сталь ГОСТ 5781-75		
	ГОСТ 5781-75		ГОСТ 5.1459-72										
	КЛАСС А III							Итого			КЛАСС А III		Итого
	ф мм										ф мм		
	8		10	16					-δ=8		8		
Ф1	18,4		11,2	4,4	—	—	—	34.0	4.0		0.8		4.8	38.4

Защитный слой бетона - 20 мм.

Разраб.	Петропавловская		
Провер.	Цветкова		
Рук. бр.	Гарбуз		
Гл. инж. пр.	Чирков		
Нач. отд.	Андрианов		

ТП 902-2-337 -КЖИ-Ф1-СБ

Фундамент Ф1

Стадия	Масса	Масшт.
Р	2.05т	1:25

Лист 1 | Листов 1

Бетон М 200, Мрз ☐, В6

Госстрой СССР
СОЮЗВОДОКАНАЛПРОЕКТ
г. Москва

Копировал: Лавруженко 16710-03 29 Формат 12Г

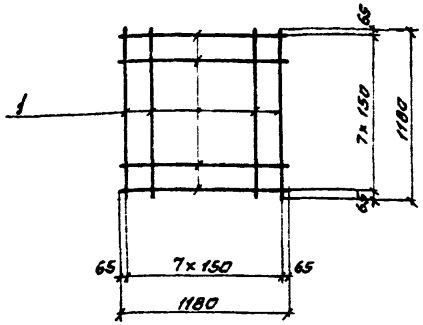

Формат	Зона	Поз	Обозначение	Наименование	Кол	Примеч. масса 1 шт. кг
				Документация		
11			КЖИ-Ф1-С1	Сборочный чертеж		
				Детали		
Б/г		1	—	ф 10АIII, ГОСТ 5.1459-72, ℓ=1180	16	0.7

Арматурные сетки изготовлять при помощи точечной сварки в соответствии с требованиями СНиП II-21-75 и ГОСТ 10922-75.

Разраб.	Петропавлов.		
Провер.	Цветкова		
Рук. бр.	Гарбуз		
Гл. инж. пр.	Чирков		
Нач. отд.	Андрианов		

ТП902-2-337 - КЖИ-Ф1-С1

Сетка арматурная С1

Стадия	Масса	Масштаб
Р	11.2 кг	б/м

Лист 1 | Листов 1

Госстрой СССР
СОЮЗВОДОКАНАЛПРОЕКТ г. Москва

Копировал Сим. Синицына Формат 11в

Типовой проект 902-2-337 Альбом III

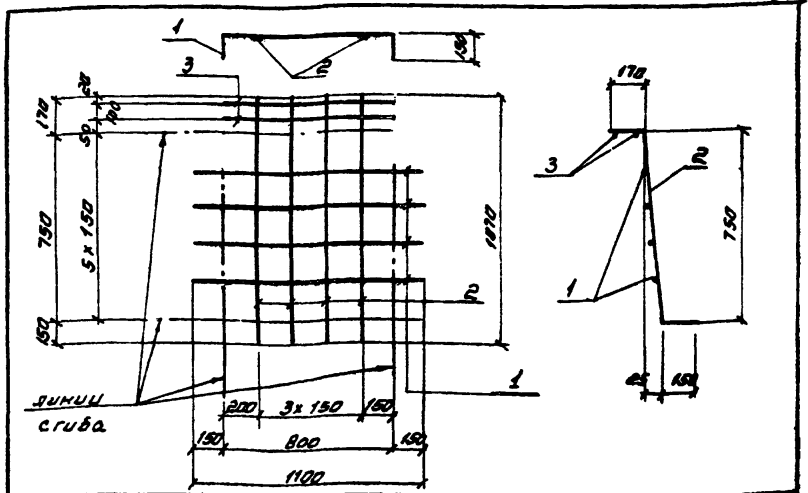

Формат	Зона	Поз	Обозначение	Наименование	Кол	Примеч. масса 1 шт. кг
				Документация		
11			КЖИ-Ф1-С2	Сборочный чертеж		
				Детали		
Б/г		1	—	ф8АIII, ГОСТ 5781-75, ℓ=1100	6	0.4
Б/г		2	—	ф8АIII —"— ℓ=1070	4	0.4
Б/г		3	—	ф8АIII —"— ℓ=800	2	0.3

Арматурные сетки изготовлять при помощи точечной сварки в соответствии с требованиями СНиП II-21-75 и ГОСТ 10922-75.

Взамен инв. | Подпись и дата | Инв. № подл.

Разработ.	Петропавловская		
Проверил	Цветкова		
Рук. бр.	Гарбуз		
Гл. инж. пр.	Чирков		
Нач. отд.	Андрианов		

ТП902-2-337 - КЖИ-Ф1-С2

Сетка арматурная С2

Стадия	Масса	Масштаб
Р	4.6 кг	б/м

Лист 1 | Листов 1

Госстрой СССР
СОЮЗВОДОКАНАЛПРОЕКТ г. Москва

16710-03 30

Копировал Сим. Синицына Формат 11в

Альбом III

Типовой проект 902-2-337

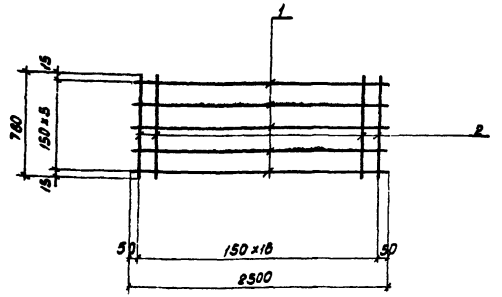

Формат	Зона	Поз.	Обозначение	Наименование	Кол.	Примеч. масса 1 шт. кг.
				Документация		
11			КЖИ-П1-С1	Сборочный чертеж		
				Детали		
Б/2		1	—	ф6AI, ГОСТ 5781-75, ℓ=2500	6	0.5
Б/2		2	—	ф6AI —"— ℓ=780	17	0.2

Арматурные сетки изготовлять при помощи точечной сварки в соответствии с требованиями СНиП II-21-75 и ГОСТ 10922-75.

Разраб.	Петропавловская		
Провер.	Цветкова		
Рук. др.	Гарбуз		
Гл. инж. пр.	Чирков		
Нач. отд.	Андрианов		

ТП902-2-337-КЖИ-П1-С1

Сетка арматурная С1

Стадия	Масса	Масштаб
Р	6.4 кг	6/м
Лист 1	Листов 1	

Госстрой СССР
СОЮЗВОДОКАНАЛПРОЕКТ
г. Москва

Коп. Формат А4

Альбом III

Типовой проект 902-2-337

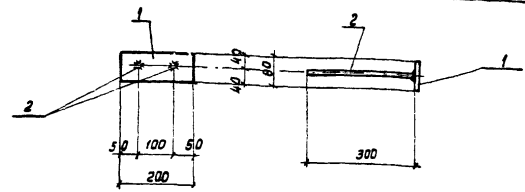

Формат	Зона	Поз.	Обозначение	Наименование	Кол.	Примеч. масса 1 шт. кг.
				Документация		
11			КЖИ-Ф1-ЗДИ1	Сборочный чертеж		
				Детали		
Б/2		1	—	-80×8, ГОСТ 103-76, ℓ=200	1	1.0
Б/2		2	—	ф8AIII, ГОСТ 5781-75, ℓ=300	2	0.1

Анкера приварить в тавр дуговой сваркой под слоем флюса.

Разработ.	Петропавловская		
Провер.	Цветкова		
Рук. др.	Гарбуз		
Гл. инж. пр.	Чирков		
Нач. отд.	Андрианов		

ТП902-2-337 -КЖИ-Ф1-ЗДИ1

Изделие закладное ЗДИ1

Стадия	Масса	Масштаб
Р	1,2 кг	1:10
Лист 1	Листов 1	

Сталь класса С38/23 марки Вст3 кп2 ГОСТ 380-71*

Госстрой СССР
СОЮЗВОДОКАНАЛПРОЕКТ
г. Москва

Коп. 16710-03 31 Формат А4

Инв. № подл. | Подпись и дата | Взам. инв. №

Типовой проект 902-2-337 Альбом III

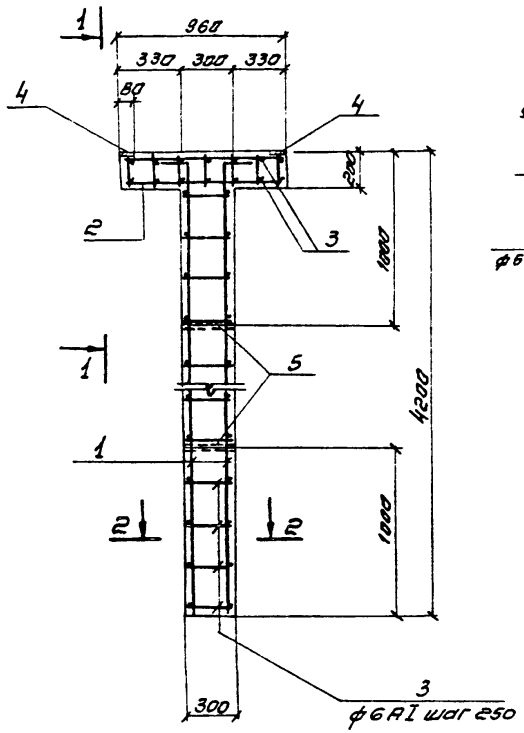

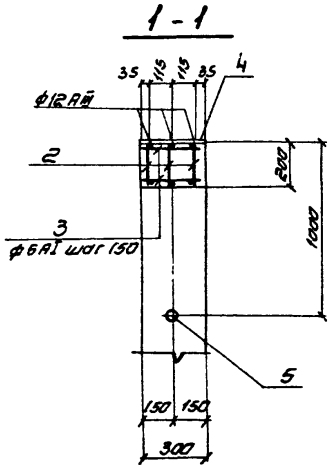

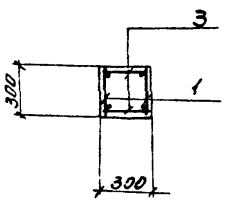

Защитный слой бетона -20 мм.

Формат	Зона	Поз.	Обозначение	Наименование	Кол.	Примеч. масса 1 шт. кг.
				Документация		
12			КЖИ-К1-СБ	Сборочный чертеж		
				Сборочные единицы и детали		
11		1	КЖИ-К1-КР1	Каркас плоский КР1	2	
11		2	КЖИ-К1-КР2	——"—— КР2	3	
Б/Ч		3	—	ф6AI, ГОСТ 5781-75, ℓ=280	47	0.06
11		4	КЖИ-К1,2-ЗД1	Изделие закладное ЗД1	2	
11		5	КЖИ-К1,2-ЗД2	——"—— ЗД2	2	
				Материалы		
				Бетон	дм³	м³

Выборка стали на один элемент, кг

Марка эл-та	Арматурные изделия							Закладные изделия					Всего
	Арматурная сталь							Прокатная сталь		Арм. сталь ГОСТ 5781-75 ГОСТ 5.1459-72			
	ГОСТ 5781-75			ГОСТ 5.1459-72						Класс AII			
	Класс AI			Класс AII						ф мм			
	ф мм			ф мм									
	6	10	Итого	12	16		Итого	Итого	-5=8	Разн. проф. Ст.3 ГОСТ 535-79	8	12	Итого	
К1	5.7	1.8	7.5	2.4	27.2		29.6	37.1	3.0	2.0	0.4	1.0	6.4	43.5

				ТП 902-2-337 -КЖИ-К1-СБ		
				Колонна К1	Стадия	Масса	Масштаб
					Р	1.04т	1:25 1:20
					Лист 1	Листов 1	
Разраб.	Петровайский			Бетон М-200, Мрз ☐, В6	Госстрой СССР Союзводоканалпроект г. Москва	
Провер.	Цветкова					
Рук. бр.	Горбуз					
Гл. инж. пр.	Чирков					
Нач. отд.	Андрианов					

16710-03 32 Копировал: Синицына Формат 12г.

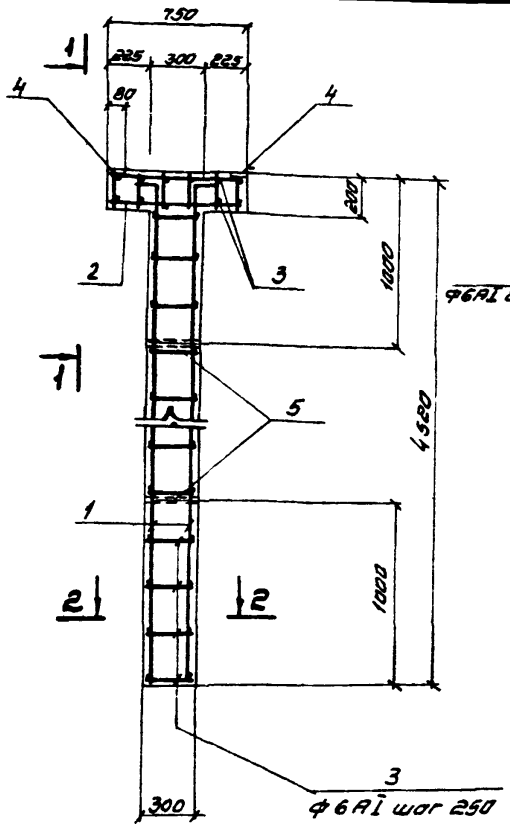

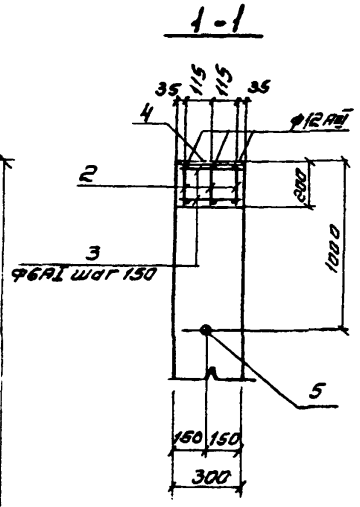

Формат	Зона	Поз.	Обозначение	Наименование	Кол.	Примеч. Масса 1шт. кг.
				Документация		
12			КЖИ-К2-СБ	Сборочный чертеж		
				Сборочные единицы и детали		
11		1	КЖИ-К2-НР	Каркас плоский КР	2	
11		2	КЖИ-К2-КР	—"— КР	3	
Б/4		3	——	ф6АI, ГОСТ 5781-75, ℓ=280	46	0,06
11		4	КЖИ-К1,2-ЗДИ1	Изделие закладное ЗДИ1	2	
11		5	КЖИ-К1,2-ЗДИ2	—"— ЗДИ2	2	
				Материалы		
				Бетон	0,43	$м^3$

Выборка стали на один элемент, кг

Марка эл-та	Арматурные изделия								Закладные изделия					Всего
	Арматурная сталь							Итого	Профильная сталь		Арм. сталь ГОСТ 5781-75 ГОСТ 5.1459-72		Итого	
	ГОСТ 5781-75			ГОСТ 5.1459-72										
	Класс АI			Класс АIII							Класс АIII			
	ф мм			ф мм							ф мм			
	6	10	Итого	12	16		Итого		б=8	Гостр. d=40	8	12		
К2	5,2	1,5	6,7	1,8	28,8		30,6	37,3	3,0	2,0	0,4	1,0	6,4	43,9

2-2

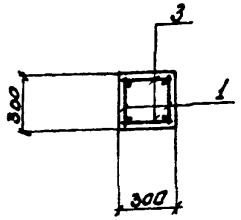

Защитный слой бетона - 20мм.

Разраб.	Петропавловский		
Проверил	Цветкова		
Рук. бр.	Гарбуз		
Гл. инж. пр.	Чирков		
Нач. отд.	Андрианов		

ТП902-2-337-КМИ-К2-СБ

Колонна К2

Стадия	Масса	Масштаб
Р	1.08т	1:25 1:20

Лист 1 | Листов 1

Бетон М-200, Мрз ☐, В6

Госстрой СССР
СОЮЗВОДОКАНАЛПРОЕКТ
г. Москва

16710-03 33

копировал Синицына

формат 12г

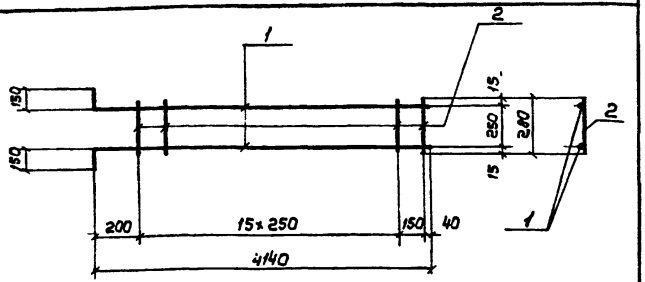

Формат	Зона	Поз.	Обозначение	Наименование	Кол.	Примеч. масса 1 шт. кг
				Документация		
11			КЖИ-К1-КР1	Сборочный чертеж		
				Детали		
Б/Ч		1	—	ф16 AIII, ГОСТ 5.1459-72, ℓ=4290	2	6.8
Б/Ч		2	—	ф6 AI, ГОСТ 5781-75, ℓ=280	17	0.06

Арматурные каркасы изготовлять при помощи точечной сварки в соответствии с требованиями СНиП II-21-75 и ГОСТ 10922-75.

			ТП 902-2-337-КЖИ-К1-КР1		
Разраб.	Петрожицкая		Каркас плоский КР1	Стадия	Масса	Масштаб
Провер.	Цветкова			Р	14.6 кг	1/м
Рук. бр.	Горбуз			Лист 1	Листов 1
Гл. инж. пр.	Чирков				
Нач. отд.	Андрианов			СОЮЗВОДОКАНАЛПРОЕКТ	

Копировал: Лаврухина Формат А4

Альбом III

Типовой проект 902-2-337

Инв. № подл. | Подпись и дата | Взам. инв. №

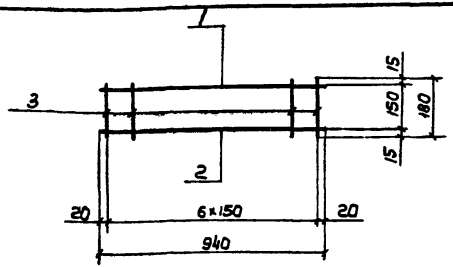

Формат	Зона	Поз.	Обозначение	Наименование	Кол.	Примечание, масса 1 шт. кг
				Документация		
11			КЖИ-К1-КР2	Сборочный чертеж		
				Детали		
Б/Ч		1	—	ф12 AIII, ГОСТ 5.1459-72, ℓ=940	1	0.8
Б/Ч		2	—	ф10 AI, ГОСТ 5781-75, ℓ=940	1	0.6
Б/Ч		3	—	ф6 AI — " — ℓ=180	7	0.04

Арматурные каркасы изготовлять при помощи точечной сварки в соответствии с требованиями СНиП II-21-75 и ГОСТ 10922-75.

			ТП 902-2-337-КЖИ-К1-КР2		
Разраб.	Петрожицкая		Каркас плоский КР2	Стадия	Масса	Масштаб
Провер.	Цветкова			Р	1.7 кг	1/м
Рук. бр.	Горбуз			Лист 1	Листов 1
Гл. инж. пр.	Чирков			Госстрой СССР	
Нач. отд.	Андрианов			СОЮЗВОДОКАНАЛПРОЕКТ г. Москва	

16710-03 34

Копировал: Лаврухина Формат А4

Альбом III

Типовой проект 902-2-337

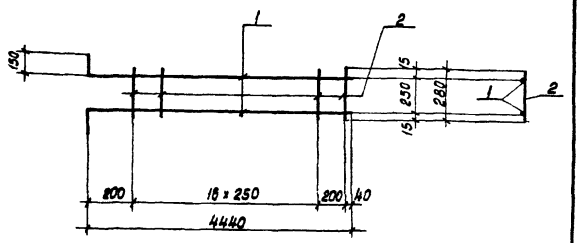

Формат	Зона	Поз.	Обозначение	Наименование	Кол.	Примеч. Масса 1шт. кг.
				Документация		
11			КЖИ-К2-КР1	Сборочный чертеж		
				Детали		
б/г		1	—	ф16 А III, ГОСТ 5.1459-72, ℓ=4590	2	7.2
б/г		2	—	ф6 А I, ГОСТ 5781-75, ℓ=280	18	0.06

Арматурные каркасы изготовлять при помощи точечной сварки в соответствии с требованиями СНиП II-21-75 и ГОСТ 10922-75.

Разработ.	Петропавловская		
Провер.	Цветкова		
Рук. бр.	Гарбуз		
Гл. инж.	Чирков		
Нач. отд.	Андрианов		

ТП902-2-337-КЖИ-К2-КР1

Каркас плоский КР1

Стадия	Масса	Масштаб
Р	15.5 кг	б/м

Лист 1 | Листов 1

Госстрой СССР
СОЮЗВОДОКАНАЛПРОЕКТ
г. Москва

Коп. Формат 11В

Альбом III

Типовой проект 902-2-337

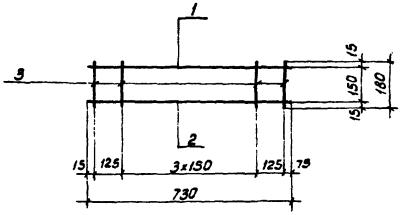

Формат	Зона	Поз.	Обозначение	Наименование	Кол.	Примеч. Масса 1шт. кг.
				Документация		
11			КЖИ-К2-КР2	Сборочный чертеж		
				Детали		
б/г		1	—	ф12 А III, ГОСТ 5.1459-72, ℓ=730	1	0.6
б/г		2	—	ф10 А I, ГОСТ 5781-75, ℓ=730	1	0.5
б/г		3	—	ф6 А I —"— ℓ=180	6	0.01

Арматурные каркасы изготовлять при помощи точечной сварки в соответствии с требованиями СНиП II-21-75 и ГОСТ 10922-75.

Разраб.	Петропавловская		
Провер.	Цветкова		
Рук. бр.	Гарбуз		
Гл. инж. пр.	Чирков		
Нач. отд.	Андрианов		

ТП902-2-337-КЖИ-К2-КР2

Каркас плоский КР2

Стадия	Масса	Масштаб
Р	1,2 кг	б/м

Лист 1 | Листов 1

Госстрой СССР
СОЮЗВОДОКАНАЛПРОЕКТ
г. Москва

Инв. № подл. | Подпись и дата | Взамен инв. №

Коп. 16710-03 35 Формат 11В

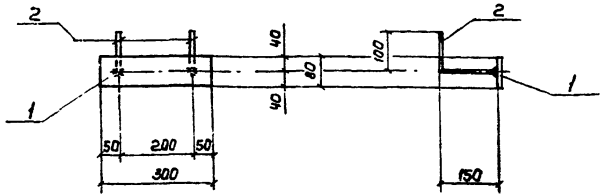

Формат	Зона	Поз.	Обозначение	Наименование	Кол.	Примеч. масса 1шт. кг
				Документация		
11			КЖИ-К1,2-ЗДИ1	Сборочный чертеж		
				Детали		
5/4		1	—	-80×8, ГОСТ 103-76, ℓ=300	1	1.5
5/4		2	—	ф8АIII, ГОСТ 5781-75, ℓ=250	2	0.1

Анкера приварить в тавр дуговой сваркой под слоем флюса.

Разраб.	Петропавловская		
Провер.	Цветкова		
Рук. бр.	Горбуз		
Гл. инж. пр.	Чирков		
Нач. отд.	Андрианов		

ТП 902-2-337 - КЖИ-К1,2 -ЗДИ1

Изделие закладное ЗДИ1

Стадия	Масса	Масштаб
Р	1.7 кг	1:10

Лист 1 | Листов 1

Сталь класса С38/23 марки Вст3 кп2 ГОСТ 380-71*

Госстрой СССР СОЮЗВОДОКАНАЛПРОЕКТ г. Москва

Копировал: Лаврухина Формат 11В

Альбом II

Типовой проект 902-2-337

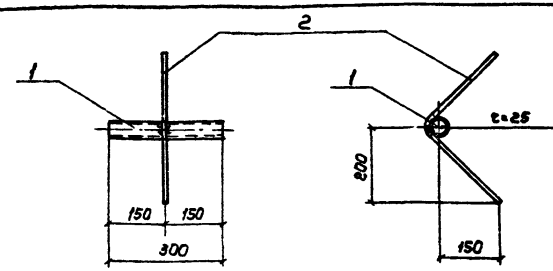

Формат	Зона	Поз	Обозначение	Наименование	Кол.	Примеч. масса 1шт. кг
				Документация		
11			КЖИ-К1,2-ЗДИ2	Сборочный чертеж		
				Детали		
5/4		1	—	Газ. труба dy=40, ГОСТ 3262-75, ℓ=300	1	1.0
5/4		2	—	ф12АIII, ГОСТ 5.1459-72, ℓ=600	1	0.5

Сварку производить в соответствии с СН-393-78, электроды Э-42 по ГОСТ 9467-75. Сварные швы h=6 мм.

Взам. инв. N | Подпись и дата | Инв. N подл.

Разраб.	Петропавловская		
Провер.	Цветкова		
Рук. бр.	Горбуз		
Гл. инж. пр.	Чирков		
Нач. отд.	Андрианов		

ТП 902-2-337 -КЖИ-К1,2-ЗДИ2

Изделие закладное ЗДИ2

Стадия	Масса	Масштаб
Р	1,5 кг	1:10

Лист 1 | Листов 1

Сталь класса С38/23 марки Вст.3 кл.2 ГОСТ 380-71*

Госстрой СССР СОЮЗВОДОКАНАЛПРОЕКТ г. Москва

16710-03 36

Копировал: Лаврухина Формат 11В

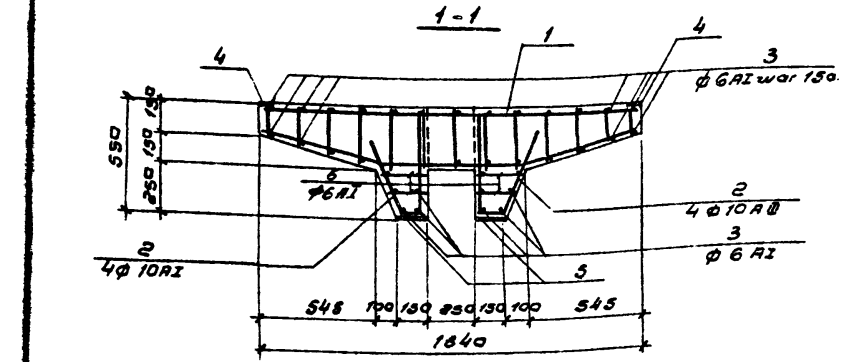

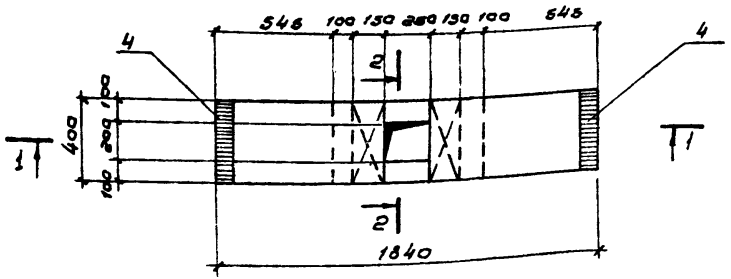

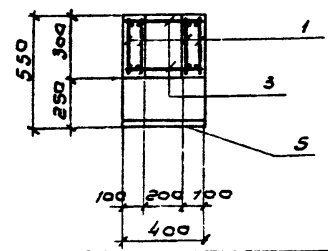

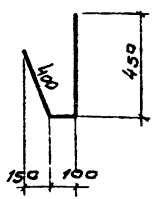

Формат	Зона	Поз.	Обозначение	Наименование	Кол.	Примеч. масса 1 шт. кг.
				Документация		
12			КЖИ-Б1-СБ	Сборочный чертеж		
				Сборочные единицы и дет.		
11		1	КЖИ-Б1-КР5	Каркас плоский КР5	4	
б/ч		2	—	ф10AIII, ГОСТ 5.1459-72, ℓ=950	3	0,6
б/ч		3	—	ф6AI, ГОСТ 5781-75, ℓ=380	33	0,08
11		4	КЖИ-Б1-3ДИ1	Изделие закладное 3ДИ1	2	
11		5	КЖИ-Б1-3ДИ2	——"—— 3ДИ2	2	
б/г		6	—	ф6AI, ГОСТ 5781-75, ℓ=170+220 ℓср=195	16	
				Материал		
				Бетон	0,21	м³

Выборка стали на один элемент, кг.

Марка эл-та	Арматурные изделия								Закладные изделия					Всего
	Арматурная сталь							Итого	Профильная сталь		Арм. сталь ГОСТ 5781-75		Итого	
	ГОСТ 5781-75			ГОСТ 5.1459-72										
	класс AI			класс AIII							класс			
	ф мм			ф мм							ф мм			
	6	10	Итого	16	10		Итого		-5=8		8			
Б1	7,1	4,4	11,5	11,6	4,8		16,4	35,0	11,6		1,8		13,4	41,3

Защитный слой бетона - 20 мм.

Разраб.	Петропавловская			ТП 902-2-337-КЖИ-Б1-СБ			
Провер.	Цветкова			Балка Б1	Стадия	Масса	Масштаб
Рук. гр.	Гарбуз				Р	0,53т	1:20
Гл. инж. пр.	Чирков				Лист 1	Листов: 1	
Нач. отд.	Андрианов			Бетон М200, Мрз ☐, В6	Госстрой СССР СОЮЗВОДОКАНАЛПРОЕКТ г. Москва		

16710-03 37

Копировал: В. Филиппова Формат 12г

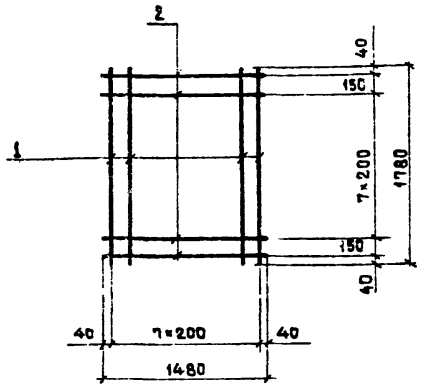

Формат	Зона	Поз.	Обозначение	Наименование	Кол.	Примеч. Масса 1 шт. кг
				Документация		
11			КЖИ-Ум11-С1	Сборочный чертеж		
				Детали		
Б/Ч.		1		ф6АIII, ГОСТ 5781-75, ℓ=1780	8	0.4
Б/Ч.		2		ф6АIII —"— ℓ=1480	10	0.3

Арматурные сетки изготовлять при помощи точечной сварки в соответствии с требованиями СНиП II-21-75 и ГОСТ 10922-75.

			ТП 902-2-337 - КЖИ-Ум11-С1		
Разраб.	Петрова-дойская		Сетка арматурная С1	Стадия	Масса	Масштаб
Провер.	Цветкова			Р	6.2 кг	Б/м
Рук. бр.	Гарбуз			Лист 1	Листов 1
Гл. инж. пр.	Чурков			Госстрой СССР	
Нач. отд.	Андрианов			СОЮЗВОДОКАНАЛПРОЕКТ г. Москва	

Копировал Формат А4

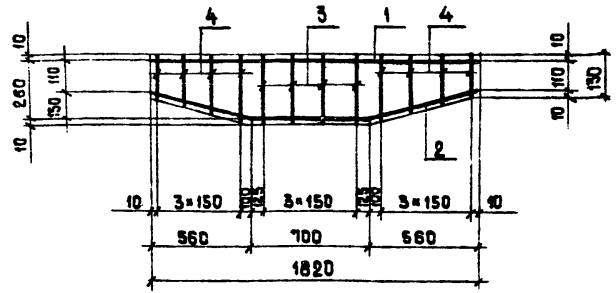

Формат	Зона	Поз.	Обозначение	Наименование	Кол.	Примеч. Масса 1 шт. кг
				Документация		
11			КЖИ-Б1-КР1	Сборочный чертеж		
				Детали		
Б/Ч.		1		ф16АIII, ГОСТ 5.1459-72, ℓ=1820	1	2.9
Б/Ч.		2		ф10АI, —"— ℓ=1860	1	1.1
Б/Ч.		3		ф6АI, ГОСТ 5781-75, ℓ=280	4	0.06
Б/Ч.		4		ф6АI —"— ℓ=150÷280 ℓср=205	8	0.01

Арматурные каркасы изготовлять при помощи точечной сварки в соответствии с требованиями СНиП II-21-75 и ГОСТ 10922-75.

			ТП902-2-337 - КЖИ-Б1-КР1		
Разраб.	Петрова-дойская		Каркас плоский КР1	Стадия	Масса	Масштаб
Провер.	Цветкова			Р	4.3 кг	Б/м
Рук. бр.	Гарбуз			Лист 1	Листов 1
Гл. инж. пр.	Чурков			Госстрой СССР	
Нач. отд.	Андрианов			СОЮЗВОДОКАНАЛПРОЕКТ г. Москва	

Альбом III

Типовой проект 902-2-337

Инв. № подл. | Подпись и дата | Взам. инв. №

Копировал Формат А4

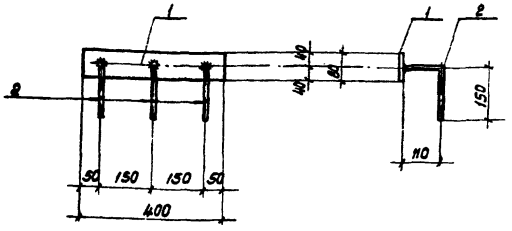

Формат	Зона	Поз.	Обозначение	Наименование	Кол.	Примеч. масса 1 шт. кг
				Документация		
11			КЖИ-61-ЗДИ1	Сборочный чертеж		
				Детали		
Б/2		1	—	-80×8, ГОСТ 103-76, ℓ=400	1	2.0
Б/2		2	—	ф8 А III, ГОСТ 5781-75, ℓ=260	3	0.1

Сварку производить в соответствии с СН-393-78, электроды Э-42 по ГОСТ 9467-75. Сварные швы h=6 мм.

Разработал	Петропавловская		
Провер.	Цветкова		
Рук. бр.	Горбуз		
Гл. инж. пр.	Чиркой		
Нач. отд.	Андрианов		

ТП902-2-337 - КЖИ-61-ЗДИ1

Изделие закладное ЗДИ1

Стадия	Масса	Масштаб
Р	2,3кг	1:10
Лист 1	Листов 1	

Сталь класса С38/23 марки ВСТ3 КП2 ГОСТ 380-71*

Госстрой СССР СОЮЗВОДОКАНАЛПРОЕКТ г. Москва

Коп. Формат А8

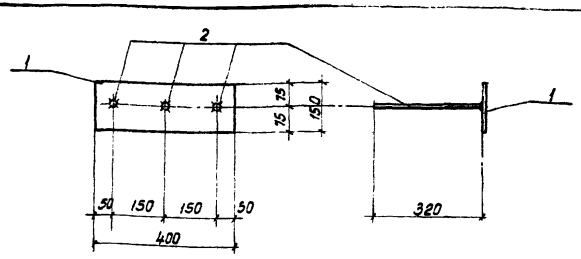

Формат	Зона	Поз.	Обозначение	Наименование	Кол.	Примеч. масса 1 шт. кг
				Документация		
11			КЖИ-61-ЗДИ2	Сборочный чертеж		
				Детали		
Б/2		1	—	-150×8, ГОСТ 103-76, ℓ=400	1	3.8
Б/2		2	—	ф8 А III, ГОСТ 5781-75, ℓ=320	3	0.2

Анкера приваривать в тавр дуговой сваркой под слоем флюса.

Разраб.	Петропавловская		
Провер.	Цветкова		
Рук. бр.	Горбуз		
Гл. инж.	Чиркой		
Нач. отд.	Андрианов		

ТП902-2-337 - КЖИ-61-ЗДИ2

Изделие закладное ЗДИ2

Стадия	Масса	Масштаб
Р	4.4кг	1:10
Лист 1	Листов 1	

Сталь класса С38/23 Марки ВСТ3 КП2 ГОСТ 380-71*

Госстрой СССР СОЮЗВОДОКАНАЛПРОЕКТ г. Москва

Коп. 710-03-39 Формат А8

Инв. № подл. | Подпись и дата | Взам. инв. №

Альбом III

Типовой проект 902-2-337

План

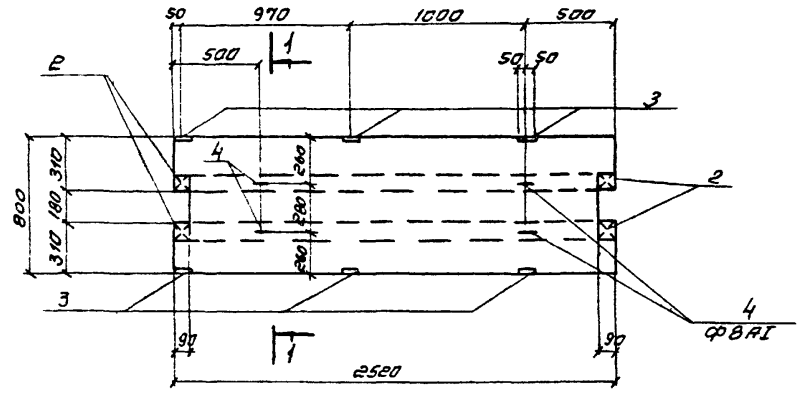

1 - 1

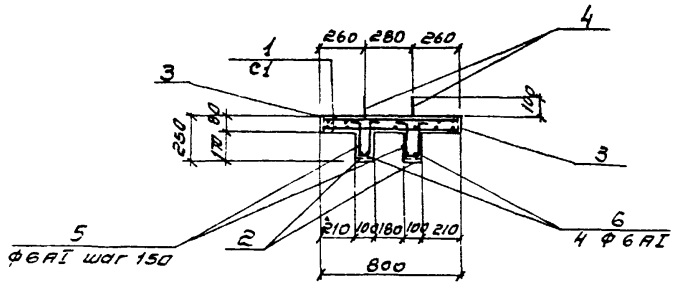

Позиция „4"

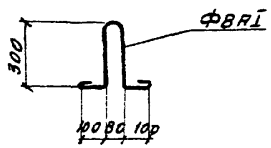

Позиция „5"

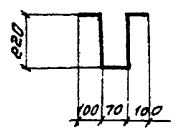

Формат	Зона	Поз	Обозначение	Наименование	Кол.	Примеч. масса 1 шт кг.
				Документация		
			КЖИ - П1-СБ	Сборочный чертеж		
				Сборочные единицы и детали		
11		1	КЖИ-П1-С1	Сетка арматурная С1	2	
11		2	КЖИ-П1-ЗДИ2	Изделие закладное ЗДИ2	4	
11		3	КЖИ-П1-ЗДИ1	—"— ЗДИ1	6	
Б/г		4	—	ФВАI, ГОСТ 5781-75, ℓ=1000	4	0,4
Б/г		5	—	ФбАI —"— ℓ=710	36	0,1
Б/г		6	—	ФбАI —"— ℓ=2500	4	0,6
				Материалы		
				Бетон	0,25	м³

Выборка стали на один элемент, кг

Марка эл-та	Арматурные изделия								Закладные изделия					Всего
	Арматурная сталь ГОСТ 5781-75							Итого	Профильная сталь		Арматур-сталь ГОСТ 5781-75		Итого	
	Класс АI				Класс АIII						Класс АIII			
	ф мм			Итого	ф мм		Итого				ф мм			
	6	8							б=8		8			
П1	18.8	1.6		20.4	—	—	—	20.4	5,0		1.0		6.0	26.4

Защитный слой бетона 15 мм.

Разраб	Петропавловская		
Провер.	Цветкова		
Рук.бр.	Гарбуз		
Гл.инж.пр.	Чирков		
Нач.отд.	Андрианов		

ТП902-2-337-КЖИ-П1-СБ

Плита П1.

Стадия	Масса	Масштаб
Р	0,63т	1:25

Лист 1 | Листов 1

Бетон М-200, Мрз ☐, В6

Госстрой СССР СОЮЗВОДОКАНАЛОРОЕКТ г. Москва

16710-03 4.0

Копировал. Синицына

Формат 12г

1-1

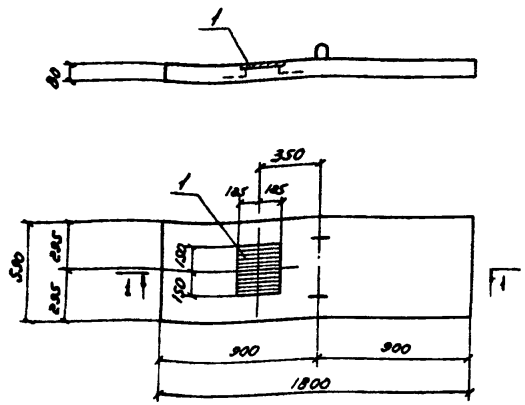

Формат	Зона	Поз.	Обозначение	Наименование	Кол.	Примеч. масса 1шт. кг
				Документация		
11			КЖИ-П2а-СБ	Сборочный чертеж		
			Серия 3.900-3 в.8 ч.1	Примененные документы		с закладными изделиями
				(плита ПТ15-6)		
				Сборочные единицы		
11		1	КЖИ-П2а-ЗДИ1	Изделие закладное ЗДИ1	1	

Плита отличается от типовой по серии 3.900-3 в.8 дополнительной закладной деталью.

Разраб.	Петропавловская		
Провер.	Семенова		
Рук. гр.	Гарбуз		
Гл. инж. пр.	Чирков		
Нач. отд.	Андрианов		

ТП902-2-337-КЖИ-П2а-СБ

Плита П2а (ПТ15-6а)

Стадия	Масса	Масштаб
Р	210 кг	1:25

Лист 1 | Листов 1

Бетон М-200, Мрз ☐, В6

Госстрой СССР СОЮЗВОДОКАНАЛПРОЕКТ г. Москва

Копировала: Ctys- формат 11В

Альбом III

Типовой проект 902-2-337

1-1

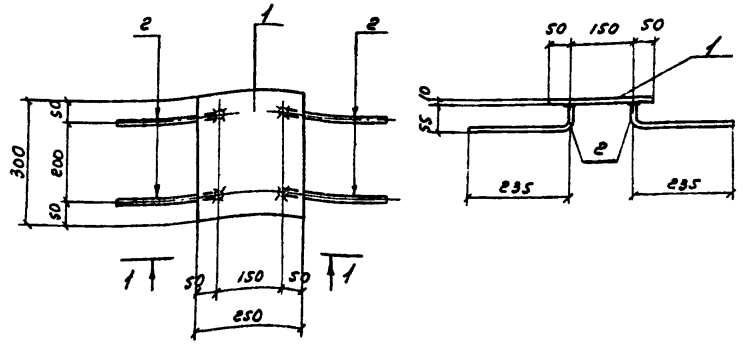

Формат	Зона	Поз.	Обозначение	Наименование	Кол.	Примеч. масса 1шт. кг
				Документация		
11			КЖИ-П2а-ЗДИ1	Сборочный чертеж		
				Детали		
б/ч		1	—	-250×10, ГОСТ 103-76, е=300	1	5,9
б/ч		2	—	ф8А III, ГОСТ 5781-75, е=290	4	0,4

Анкера приварить в тавр дуговой сваркой под слоем флюса.

Разработ.	Петропавловская		
Проверил	Семенова		
Рук. гр.	Гарбуз		
Гл. инж. пр.	Чирков		
Нач. отд.	Андрианов		

ТП902-2-337-КЖИ-П2а-ЗДИ1

Изделие закладное ЗДИ1

Стадия	Масса	Масштаб
Р	6,3кг	1:10

Лист 1 | Листов 1

Сталь класса С38/23 марки Вст.3 ПСБ ГОСТ 380-71*

Госстрой СССР СОЮЗВОДОКАНАЛПРОЕКТ г. Москва

Взамен инв. №

Подпись и дата

Инв. № подл.

16710-03 41

Копировала: Ctys формат 11В

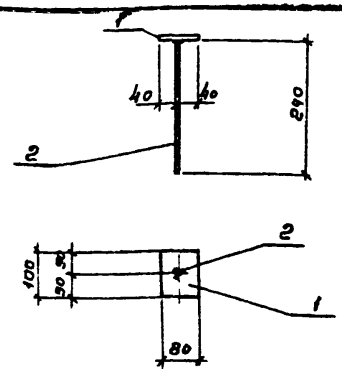

Формат	Зона	Поз.	Обозначение	Наименование	Кол.	Примеч. масса 1 шт, кг
				Документация		
11			КЖИ-П1-ЗДИ1	Сборочный чертеж		
				Детали		
Б/ч		1	—	-80×8, ГОСТ 103-76, ℓ=100	1	0,5
Б/ч		2	—	ф 8 А III, ГОСТ 5781-75, ℓ=240	1	0,1

Анкера приварить в тавр дуговой сваркой под слоем флюса.

Разраб.	Петропавловский		
Провер	Цветкова		
Рук. бр.	Гарбуз		
Гл. инж. пр.	Чирков		
Нач. отд.	Андрианов		

ТП 902-2-337-КЖИ-П1-ЗДИ1

Изделие закладное
ЗДИ1

Стадия	Масса	Масштаб
Р	0,6кг	1:10
Лист 1	Листов 1	

Сталь класса С38/23 марки Вст 3 кп2 ГОСТ 380-71*

Госстрой СССР СОЮЗВОДОКАНАЛПРОЕКТ г. Москва

Копировал Гольденбаун Формат А3

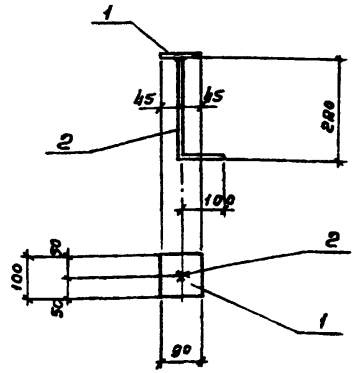

Формат	Зона	Поз	Обозначение	Наименование	Кол.	Примеч. масса 1 шт кг
				Документация		
11			КЖИ-П1-ЗДИ2	Сборочный чертеж		
				Детали		
Б/ч		1	—	-90×8, ГОСТ 103-76, ℓ=100	1	0,5
Б/ч		2	—	ф8А III, ГОСТ 5781-75, ℓ=380	1	0,1

Анкера приварить в тавр дуговой сваркой под слоем флюса.

Разраб.	Петропавловский		
Провер	Цветкова		
Рук. бр.	Гарбуз		
Гл. инж. пр	Чирков		
Нач. отд.	Андрианов		

ТП 902-2-337-КЖИ-П1-ЗДИ2

Изделие закладное
ЗДИ2

Стадия	Масса	Масштаб
Р	0,6кг	1:10
Лист 1	Листов 1	

Сталь класса С38/23 марки Вст 3 кп2 ГОСТ 380-71*

Госстрой СССР СОЮЗВОДОКАНАЛПРОЕКТ г. Москва

16710-03 42

Копировал Гольденбаун Формат А3

Инв. № подл. | Подпись и дата | Взам. инв. №

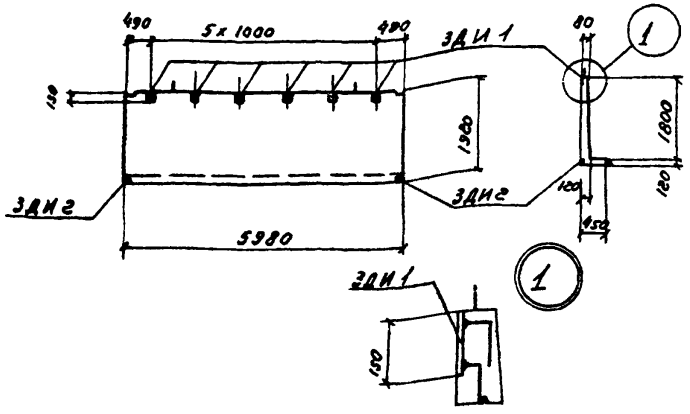

Формат	Зона	Поз.	Обозначение	Наименование	К-во	примеч.
				Документация		
11			КЖИ – ЛТ1 – СБ	Сборочный чертеж		
			Серия 3.900-3 вып. 8	Примененные документы (лоток ЛТ2-18)		с закладными изделиями
				Сборочные единицы		
11			КЖИ – ЛТ – ЗДИ1	Изделие закладное ЗДИ-1	6	
11			КЖИ – ЛТ – ЗДИ2	—"—"— ЗДИ2	2	

Лоток отличается от типового по серии 3.900-3 в.8 наличием дополнительных закладных деталей.

ТП 902-2-337 КЖИ-ЛТ1-СБ

Лоток ЛТ1 (ЛТ2-18ч)

Стадия	Масса	Масштаб
Р	3.50т	1:100
Лист 1	Листов 1	

Разраб.	Цветкова	
Проверил	Полякова	
Рук. гр.	Горбуз	
Гл. инж. пр.	Чирков	
Нач. отд.	Андрианов	

Бетон М-200, Мрз □, В6

Госстрой СССР
СОЮЗВОДОКАНАЛПРОЕКТ
г. Москва

Формат А1В

Альбом III

Типовой проект 902-2-337

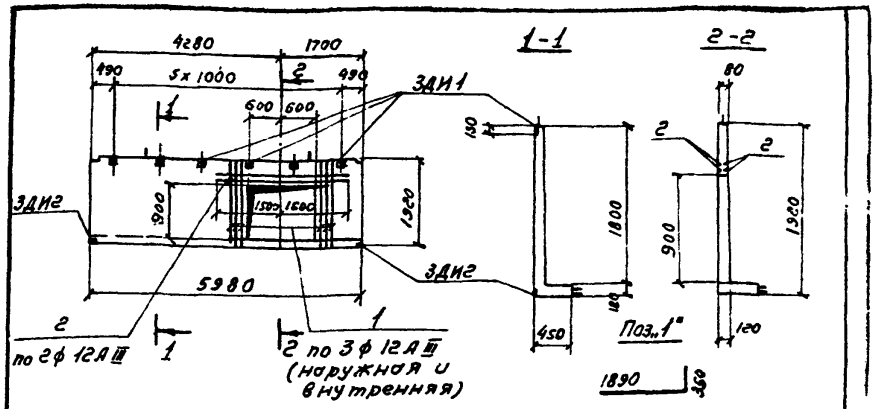

Формат	Зона	Поз.	Обозначение	Наименование	К-во	Примеч.
				Документация		
11			КЖИ – ЛТ8 – СБ	Сборочный чертеж		
			Серия 3.900-3 вып. 8	Примененные документы (лоток ЛТ2-18)		с закладными изделиями
				Сборочные единицы		
11			КЖИ – ЛТ – ЗДИ1	Изделие закладное ЗДИ-1	6	
11			КЖИ – ЛТ – ЗДИ2	—"—"— ЗДИ2	4	Масса 1 шт. кг
		1	—	ф12А III, ГОСТ 5.1459-72, ℓ=2240	12	2,0
	6/4	2	—	ф12А III, ГОСТ 5.1459-72, ℓ=3000	4	2,7

Инв. № подл. | Подпись и дата | Взам. инв. №

1. Лоток отличается от типового по серии 3.900-3 вып. 8 наличием выреза с дополнительной арматурой и дополнительными закладными деталями.
2. В местах вырезов арматуру стандартных сеток обрезать по месту

ТП 902-2-337-КЖИ-ЛТ8-СБ

Лоток ЛТ8 (ЛТ2-18к)

Стадия	Масса	Масштаб
Р	3.50т	1:100 1:50
Лист 1	Листов 1	

Разраб.	Цветкова	
Проверил	Полякова	
Рук. гр.	Горбуз	
Гл. инж. пр.	Чирков	
Нач. отд.	Андрианов	

Бетон М-200, Мрз □, В6

Госстрой СССР
СОЮЗВОДОКАНАЛПРОЕКТ
г. Москва

Формат А1В

Копировал: Сер

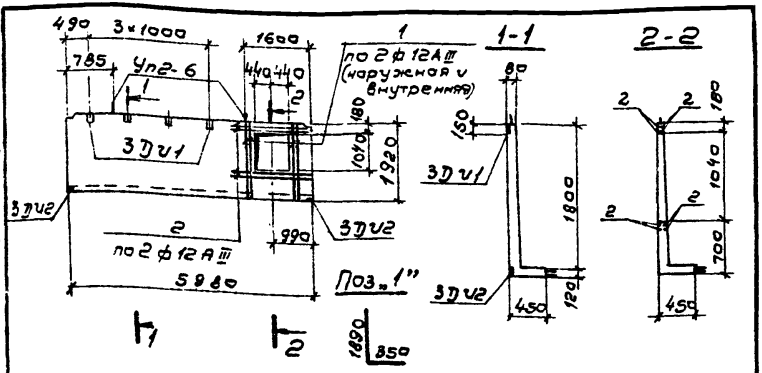

Альбом III

Типовой проект 902-2-337

Формат	Зона	Поз	Обозначение	Наименование	К-во	Примеч.
				Документация		
11			КЖУ-ЛТ2-СБ	Сборочный чертеж		
			Серия 3.900-3 вып. 8	Применяемые документы		с закладными изделиями
				(лоток ЛТ2-18)		
				Сборочные единицы		
11			КЖУ-ЛТ-3ДУ1	Изделие закладное 3ДУ1	4	
11			КЖУ-ЛТ-3ДУ2	—"—"—3ДУ2	2	Масса 1 шт., кг
		1	—	ф12 А III, ГОСТ 5.1459-72, ℓ=2240	8	2.0
Б/ч		2	—	ф12 А III, ГОСТ 5.1459-72, ℓ=2000	8	1.8

Лоток отличается от типового по серии 3.900-3 вып. 8 наличием выреза с дополнительной арматурой и дополнительными закладными деталями.

ТП 902-2-337ЖИ-ЛТ2-СБ

Лоток ЛТ2 (ЛТ2-18б)

Стадия	Масса	Масштаб
Р	3,50т	1:100, 1:50

Лист 1 | Листов 1

Госстрой СССР
СОЮЗВОДОКАНАЛПРОЕКТ
г. Москва

Разраб. Цветкова
Провер. Полякова
Рук. гр. Гарбуз
Гл. инж. пр. Чуркав
Нач. отд. Андрианов

Бетон М-200, Мрз □, В6

Копировал: В. Филиппова

Формат А1б

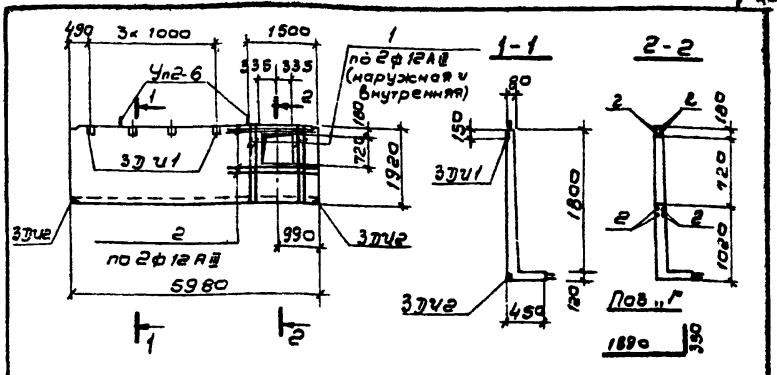

Альбом III

Типовой проект 902-2-337

Формат	Зона	Поз	Обозначение	Наименование	К-во	Примеч.
				Документация		
11			КЖУ-ЛТ5-СБ	Сборочный чертеж		
			Серия 3.900-3 вып. 8	Применяемые документы		с закладными изделиями
				(лоток ЛТ2-18)		
				Сборочные единицы		
11			КЖУ-ЛТ-3ДУ1	Изделие закладное 3ДУ1	4	
11			КЖУ-ЛТ-3ДУ2	—"—"—3ДУ2	2	Масса 1 шт., кг
		1	—	ф12 А III, ГОСТ 5.1459-72, ℓ=2240	8	2.0
Б/ч		2	—	ф12 А III, ГОСТ 5.1459-72, ℓ=2000	8	1.8

Лоток отличается от типового по серии 3.900-2 вып. 8 наличием выреза с дополнительной арматурой и дополнительными закладными деталями.

ТП 902-2-337ЖИ-ЛТ5-СБ

Лоток ЛТ5 (ЛТ2-18в)

Стадия	Масса	Масштаб
Р	3,50т	1:100, 1:50

Лист 1 | Листов 1

Госстрой СССР
СОЮЗВОДОКАНАЛПРОЕКТ
г. Москва

Разраб. Цветкова
Провер. Полякова
Рук. гр. Гарбуз
Гл. инж. пр. Чуркав
Нач. отд. Андрианов

Бетон М-200, Мрз □, В6

Инв. № подл. | Подпись и дата | Взам. инв. №

Копировал: В. Филиппова 15710-03 44 Формат А1б

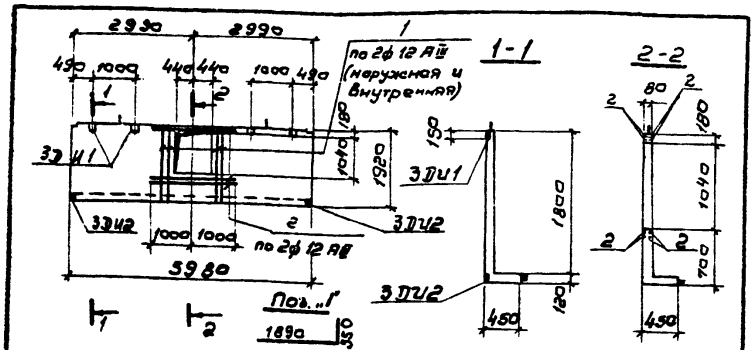

Формат	Зона	Поз.	Обозначение	Наименование	К-во	Примеч.
				Документация		
11			КЖИ-ЛТ3-СБ	Сборочный чертеж		
			Серия 3.900-3 Вып. 8	Применяемые документы		с закладными изделиями
				(лоток ЛТ2-18)		
				Сборочные единицы		
11			КЖИ-ЛТ-3ДИ1	Изделие закладное 3ДИ1	4	
11			КЖИ-ЛТ-3ДИ2	—"— 3ДИ2	4	Масса 1 шт. кг
		1	——	ф12 AIII, ГОСТ 5.1459-72, ℓ=2240	8	2,0
Б/Ч		2	——	ф12 AIII, ГОСТ 5.1459-72, ℓ=2000	8	1,8

Лоток отличается от типового по серии 3.900-3 вып. 8 наличием выреза с дополнительной арматурой и дополнительными закладными деталями.

ТП 902-2-337-КЖИ-ЛТ3-СБ

Разраб.	Цветкова		
Провер.	Полякова		
Рук. гр.	Горбуз		
Гл. инж. пр.	Чирков		
Нач. отд.	Андрианов		

Лоток ЛТ3 (ЛТ2-18в)

Стадия	Масса	Масштаб
Р	3,50т	1:100 1:50
Лист 1	Листов 1	

Бетон М-200, Мрз □, В6

Госстрой СССР СОЮЗВОДОКАНАЛПРОЕКТ г. Москва

Копировал: В. Филиппова Формат 11В

Альбом III

Типовой проект 902-2-337

Инв. № подл. | Подпись и дата | Взам. инв. №

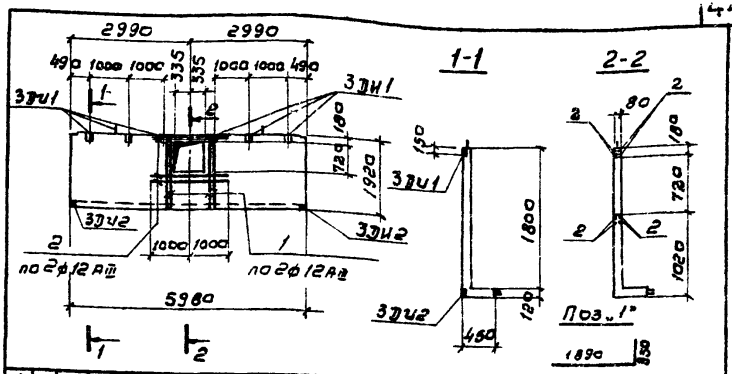

Формат	Зона	Поз.	Обозначение	Наименование	К-во	Примеч.
				Документация		
11			КЖИ-ЛТ6-СБ	Сборочный чертеж		
			Серия 3.900-3 Вып. 8	Применяемые документы		с закладными изделиями
				(лоток ЛТ2-18)		
				Сборочные единицы		
11			КЖИ-ЛТ-3ДИ1	Изделие закладное 3ДИ1	6	
11			КЖИ-ЛТ-3ДИ2	—"— 3ДИ2	4	Масса 1 шт. кг
		1	——	ф12 AIII, ГОСТ 5.1459-72, ℓ=2240	8	2,0
Б/Ч		2	——	ф12 AIII, ГОСТ 5.1459-72, ℓ=2000	8	1,8

Лоток отличается от типового по серии 3.900-3 вып. 8 наличием выреза с дополнительной арматурой и дополнительными закладными деталями.

ТП 902-2-337-КЖИ-ЛТ6-СБ

Разраб.	Цветкова		
Провер.	Полякова		
Рук. гр.	Горбуз		
Гл. инж. пр.	Чирков		
Нач. отд.	Андрианов		

Лоток ЛТ6 (ЛТ2-18ж)

Стадия	Масса	Масштаб
Р	3,50т	1:100 1:50
Лист 1	Листов 1	

Бетон М-200, Мрз □, В6

Госстрой СССР СОЮЗВОДОКАНАЛПРОЕКТ г. Москва

Копировал: В. Филиппова Формат 11В

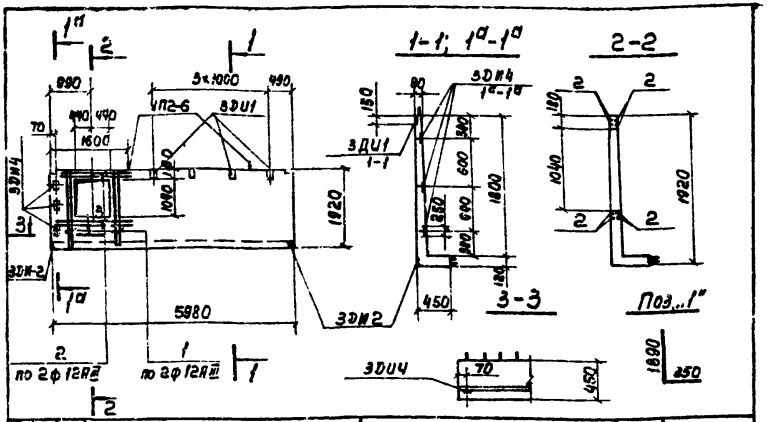

Формат	Зона	Поз.	Обозначение	Наименование	К-во	Примеч.
				Документация		
11			КЖИ-ЛТ4-СБ	Сборочный чертеж		
			Серия 3.900-3 Вып.8	Примененные документы		Закладными изделиями
				(лоток ЛТ2-18)		
				Сборочные единицы		
11			КЖИ-ЛТ-3ДИ1	Изделие закладное 3ДИ1	4	
11			КЖИ-ЛТ-3ДИ2	——"——"—— 3ДИ2	4	
11			КЖИ-ЛТ-3ДИ4	——"——"—— 3ДИ4	3	Масса 1 шт. кг
		1	——	ф12АIII ГОСТ 5.1459-72, ℓ=2240	8	2,0
Б/ч		2	——	ф12АIII ГОСТ 5.1459-72, ℓ=2000	8	1,8

1. Лоток отличается от типового по серии 3.900-3 Вып. 8 наличием выреза с дополнительной арматурой и дополнительными закладными деталями.
2. В местах вырезов арматуру стандартных сеток обрезать по месту.

Разраб.	Цветкова		
Провер.	Полякова		
Рук. гр.	Гарбуз		
Гл. инж. пр.	Чирков		
Нач. отд.	Андрианов		

ТП 902-2-337-КЖИ-ЛТ4-СБ

Лоток ЛТ4 (ЛТ2-18г)

Стадия	Масса	Масштаб
Р	3.50т	1:100 1:50
Лист 1	Листов 1	

Бетон М-200, Мрз ☐ Б6

Госстрой СССР СОЮЗВОДОКАНАЛПРОЕКТ г. Москва

Копировал: Лаврухина Формат А1 Б

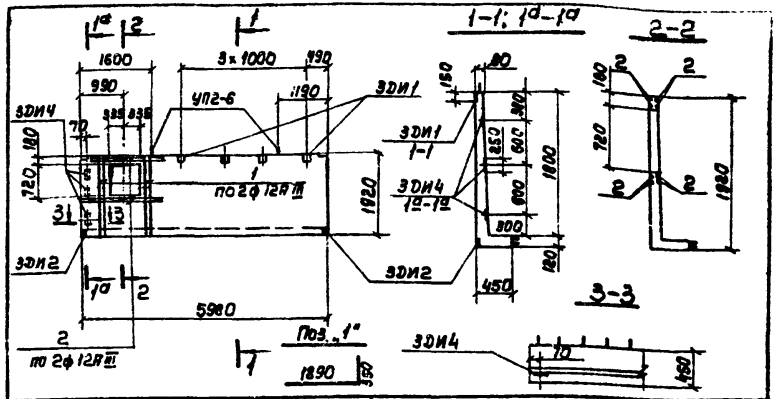

Формат	Зона	Поз.	Обозначение	Наименование	К-во	Примеч.
				Документация		
11			КЖИ-ЛТ7-СБ	Сборочный чертеж		
			Серия 3.900-3 Вып.8	Примененные документы		Закладными изделиями
				(лоток ЛТ2-18)		
				Сборочные единицы		
11			КЖИ-ЛТ-3ДИ1	Изделие закладное 3ДИ1	4	
11			КЖИ-ЛТ-3ДИ2	——"——"—— 3ДИ2	4	
11			КЖИ-ЛТ-3ДИ4	——"——"—— 3ДИ4	3	Масса 1 шт. кг
		1	——	ф12АIII ГОСТ 5.1459-72, ℓ=2240	8	2,0
Б/ч		2	——	ф12АIII ГОСТ 5.1459-72, ℓ=2000	8	1,8

1. Лоток отличается от типового по серии 3.900-3 Вып.8 наличием выреза с дополнительной арматурой и дополнительными закладными деталями.
2. В местах вырезов арматуру стандартных сеток обрезать по месту.

Взам. инв. №

Подпись и дата

Инв. № подл.

Разраб.	Цветкова		
Провер.	Полякова		
Рук. гр.	Гарбуз		
Гл. инж. пр.	Чирков		
Нач. отд.	Андрианов		

ТП 902-2-337-КЖИ-ЛТ7-СБ

Лоток ЛТ7 (ЛТ2-18н)

Стадия	Масса	Масштаб
Р	3.50т	1:100 1:50
Лист 1	Листов 1	

Бетон М-200, Мрз ☐, Б6

Госстрой СССР СОЮЗВОДОКАНАЛПРОЕКТ г. Москва

Копировал: Лаврухина 16710-03 46 Формат А1 Б

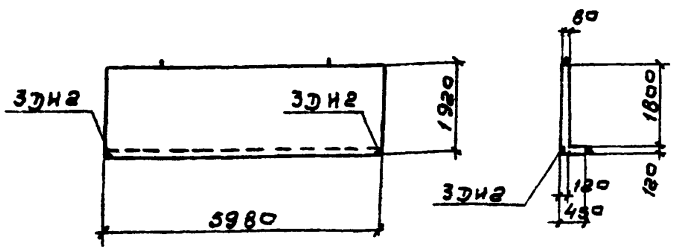

Формат	Зона	Поз.	Обозначение	Наименование	К-во	Примеч.
				Документация		
11			КЖИ-ЛТ9-СБ	Сборочный чертеж		
			Серия 3.900-3 вып. 8	Примененные документы		с заклад. изделиями
				(лоток ЛТ2-18)		
				Сборочные единицы		
11			КЖИ-ЛТ-3ДИ2	Изделие закладное 3ДИ2	2	

Лоток отличается от типового по серии 3.900-3 вып. 8 дополнительными закладными деталями.

Разраб.	Цветкова		
Провер.	Полякова		
Рук. гр.	Горбуз		
Гл. инж. пр.	Чуркин		
Нач. отд.	Андрианов		

ТП 902-2-337-КЖИ-ЛТ9-СБ

Лоток ЛТ9 (ЛТ2-18^)

Стадия	Масса	Масштаб
Р	3,50 т	1:100
Лист 1	Листов 1	

Бетон М-200, Мрз □, В6

Госстрой СССР
СОЮЗВОДОКАНАЛПРОЕКТ
г. Москва

Формат 118

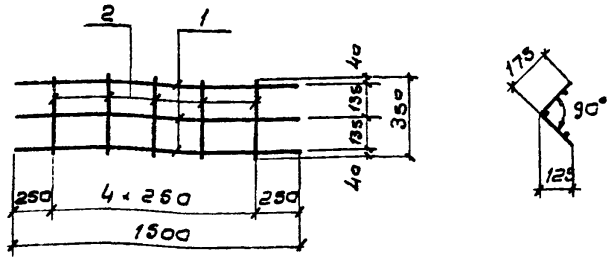

Альбом III

Типовой проект 902-2-337

Формат	Зона	Поз.	Обозначение	Наименование	К-во	Примеч. Масса 1 шт. кг
				Документация		
11			КЖИ-КР1	Сборочный чертеж		
				Детали		
Б/ч		1	—	ф6 AI, ГОСТ 5781-75, ℓ=1500	3	0,3
Б/ч		2	—	ф6 AI, ГОСТ 5781-75, ℓ=350	5	0,1

Арматурные каркасы изготавлять при помощи точечной сварки в соответствии с требованиями СНиП II-21-75 и ГОСТ 10922-75.

Инв.№ подл. | Подпись и дата | Взам. инв.№

Разраб.	Петрова		
Провер.	Семенова		
Рук. гр.	Горбуз		
Гл. инж. пр.	Чуркин		
Нач. отд.	Андрианов		

ТП 902-2-337-КЖИ-КР1

Днище
Каркас плоский
КР1

Стадия	Масса	Масштаб
Р	1,4 кг	б/м
Лист 1	Листов 1	

Госстрой СССР
СОЮЗВОДОКАНАЛПРОЕКТ
г. Москва

Копировал: В. Филиппова Формат 118

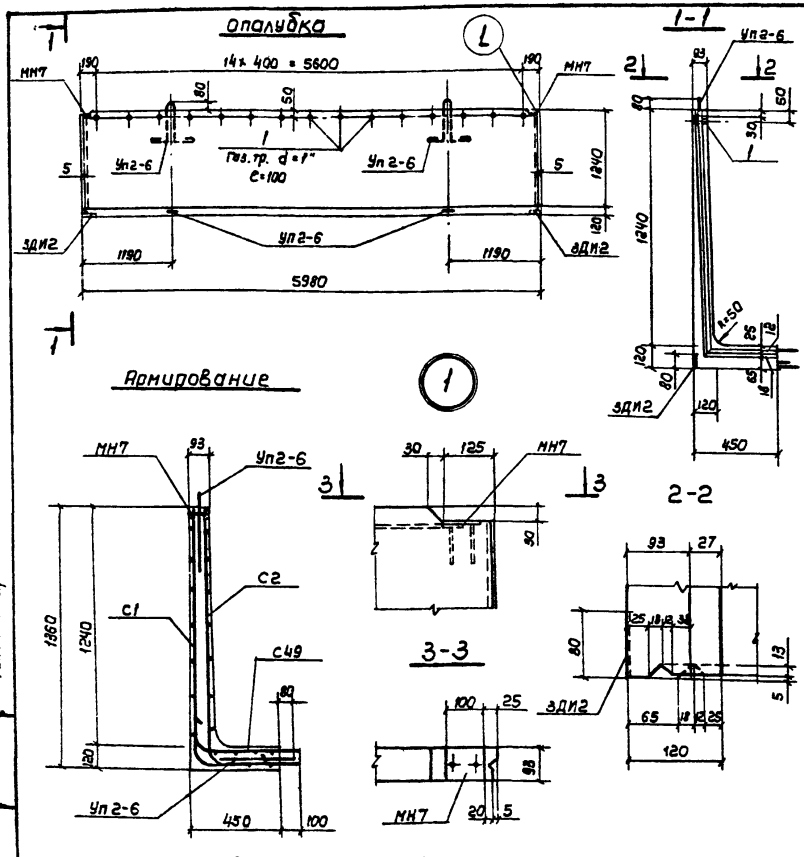

Спецификация элементов сборной конструкции

Формат	Зона	Поз.	Обозначение	Наименование	К-во	Примеч.
				Документация		
12			КЖИ-ЛТ10-СБ	Сборочный чертеж		
			Серия 3.900-3 вып.8	Примененные документы		
				(лоток ЛТ2-18)		
				Сборочные единицы		
11			КЖИ-ЛТ10-С1	Сетка арматурная С1	1	
11			КЖИ-ЛТ10-С2	—"— С2	1	
			Серия 3.900-3 вып.8 ч.2	—"— С49	1	
			—"—	Петли УП2-6	4	
			—"—	Изделие закладное МН7	2	
11			КЖИ-ЛТ-ЗДИ2	—"— ЗДИ2	4	Масса 1шт. кг
6/4		1		Газ.тр. d=1", ГОСТ 3262-78, e=100	15	0.2
				Материалы	м³	
				Бетон М-200, Мрз ▭, В6	1.13	

1. Лоток выполняется в опалубке лотка ЛТ2-18 по серии 3.900-3 в.8.
2. Защитный слой бетона - 20 мм.

Выборка стали на один элемент, кг

Марка эл-та	Арматурные изделия: Проволока ТУ14-4-659-75, класс ВрI, ф мм 5	Итого	Арматурная сталь ГОСТ 5781-75, класс АII, ф мм 10	Итого	класс АIII, ф мм 8	Итого	Итого	Закладные изделия: Проволока ТУ14-4-659-75, класс ВрI, ф мм 5	Армат. сталь ГОСТ 5781-75, кл.АI, ф мм 16	кл.АII, ф мм 10	кл.АIII, ф мм 8	Профильная сталь, б=8	Газ.тр. d=1"	Итого	Всего
ЛТ10	2.8	2.8	103.0	103.0	45.6	45.6	151.4	0.3	8.8	7.5	0.4	2.6	3.0	22.6	174.0

Разраб.	Цветкова	[подпись]	—
Проверил	Полякова	[подпись]	
Рук. гр.	Горбуз	[подпись]	
Гл. инж. пр.	Чирков	[подпись]	
Нач. отд.	Андрианов	[подпись]	

ТП 902-2-337-КЖИ-ЛТ10-СБ

Лоток ЛТ10 (ЛТ2-18 м)

Стадия	Масса	Масштаб
Р	2.83 т	1:50 1:20

Лист 1 Листов 1

Бетон М-200, Мрз ▭, В6

Госстрой СССР
СОЮЗВОДОКАНАЛПРОЕКТ
г. Москва

Копировал: Лаврухина 16710-03 18 формат 12Г

Типовой проект 902-2-337 Альбом III

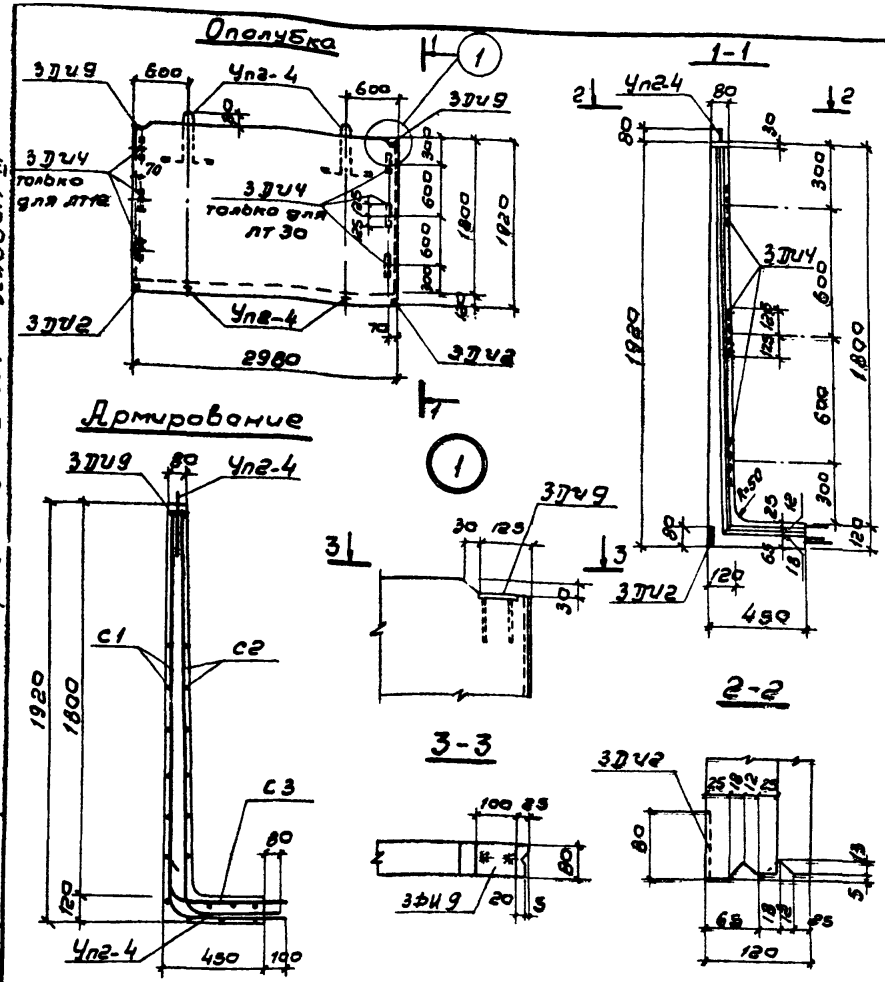

Спецификация элементов сборной конструкции

Формат	Зона	Поз.	Обозначение	Наименование	К-во	Примеч.
				Документация		
12			КЖИ-ЛТ 12,30-СБ	Сборочный чертеж		
			Серия 3.900-3 вып. 8	Примененные документы		
				(лоток ЛТ2-18)		
				Сборочные единицы		
11			КЖИ-ЛТ11,12,29,30-С1	Сетка арматурная С1	1	
11			КЖИ-ЛТ11,12,29,30-С2	—"—"— С2	1	
11			КЖИ-ЛТ11,12,29,30-С3	—"—"— С3	1	
11			КЖИ-ЛТ-3ДИ2	Изделие закладное 3ДИ2	2	
11			КЖИ-ЛТ-3ДИ4	—"—"— 3ДИ4	3	
11			КЖИ-ЛТ-3ДИ9	—"—"— 3ДИ9	1	
			Серия 3.900-3 вып. 8 ч.2	Петли Уп2-4	4	
				Материалы	$м^3$	
				Бетон М-200, Мрз ☐, В6	0,70	

1. Лоток выполняется в ополубке лотка ЛТ2-18 по серии 3.900-3 вып. 8
2. Защитный слой бетона - 20 мм.

Выборка стали на один элемент, кг

Марка эл-та	Арматурные изделия: Проволока ТУ14-4-659-75, класс Вр I, ф мм 5		Итого	Арматурная сталь ГОСТ 5781-75, класс АII, ф мм 10		Итого	кл. АIII, ф мм 8	Итого	Итого	Закладные изделия: Проволока ТУ14-4-659-75, кл. Вр I, ф мм 5		Арматур. сталь ГОСТ 5781-75, кл. АI, ф мм 12	кл. АII, ф мм 10	кл. АIII, ф мм 8	Профильная сталь, Б-8			Итого	Всего
ЛТ12; ЛТ30	1.2		1.2	66,0		66,0	30,0	30,0	97,2	1.7		4,0	3,7	0,8	4.2			14.4	111,6

Разраб.	Цветкова	[подпись]	
Провер.	Полякова	[подпись]	
Рук. гр.	Гарбуз	[подпись]	
Гл. инж. пр.	Чирков	[подпись]	
Нач. отд.	Андрианов	[подпись]	

ТП 902-2-337-КЖИ-ЛТ 12,30-СБ

Лотки ЛТ12; ЛТ30 (ЛТ2-18п; ЛТ2-18ш)

Бетон М-200, Мрз ☐. В6

Стадия	Масса	Масштаб
Р	1,75 т	1:50 1:20

Лист 1 | Листов 1

Госстрой СССР
СОЮЗВОДОКАНАЛПРОЕКТ
г. Москва

Копировал: В. Филиппова

Формат 12Г

16710-03 49

Типовой проект 902-2-337 Альбом III

Альбом III

Типовой проект 902-2-337

Опалубка

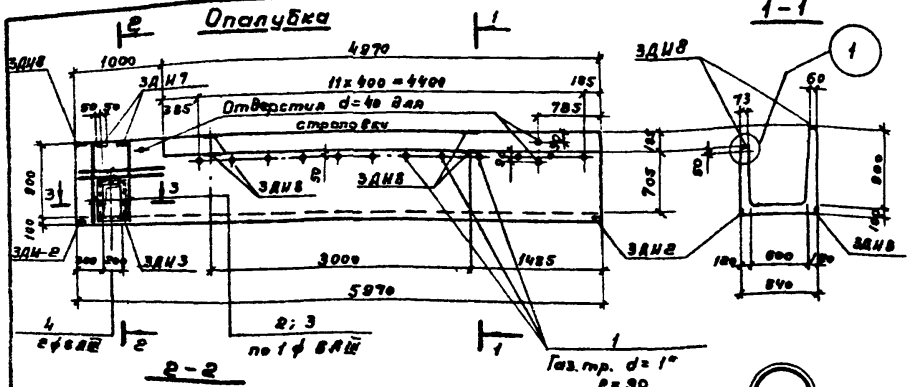

1-1

2-2

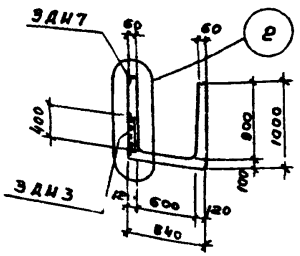

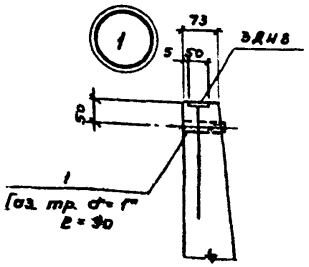

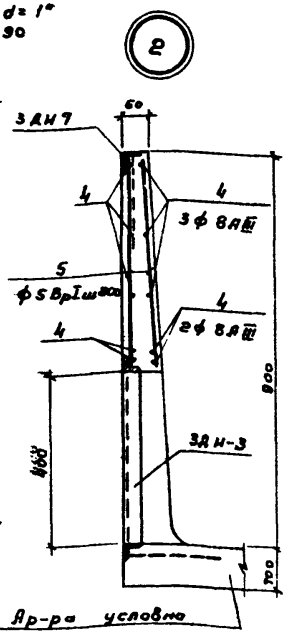

Армирование

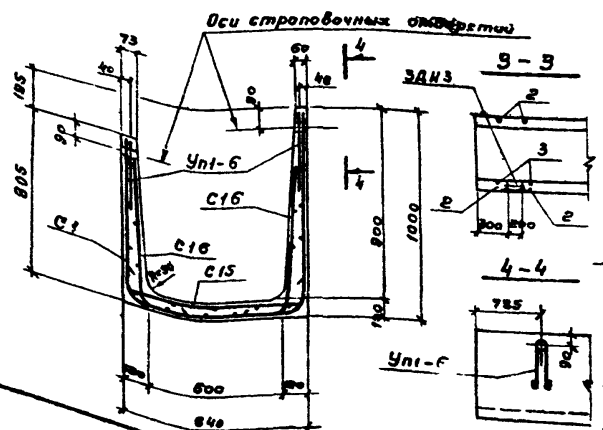

Ар-ра условно не показана

1. Лоток выполняется в опалубке лотка ЛТ1-9-6 по серии 3.900-3 вып. 8
2. В местах отверстий сетки обрезать по месту.
3. Защитный слой бетона 20мм

Спецификация элементов сборной конструкции

Формат	Зона	Поз.	Обозначение	Наименование	Кол-во	Примеч.
				Документация		
12			КЖИ-ЛТ13-СБ	Сборочный чертеж		
			Серия 3.900-3 вып.8	Применяемые документы (лоток ЛТ1-9-6)		
				Сборочные единицы		
11			КЖИ-ЛТ13,14,27-С1	Сетка арматурная С1	1	
			Серия 3.900-3, вып.8 ч.2	— " — С15	1	
			— " —	— " — С16	2	
			— " —	Петли - Уп1-6	4	
11			КЖИ-ЛТ-ЗДИ2	Изделие закладное ЗДИ-2	4	
11			КЖИ-ЛТ-ЗДИ3	— " — ЗДИ3	1	
11			КЖИ-ЛТ-ЗДИ7	— " — ЗДИ7	2	
11			КЖИ-ЛТ-ЗДИ8	— " — ЗДИ8	6	Масса 1 шт. кг
Б/ч		1	—	Газ. тр d=1", ГОСТ 3262-75, ℓ=90	12	0.2
		2	⌀8АIII, 780	⌀8АIII, ГОСТ 5781-75; ℓ=2700	2	1.0
		3	700 200	⌀8АIII, ГОСТ 5781-75; ℓ=900	8	0.4
Б/ч		4	—	⌀8АIII, ГОСТ 5781-75, ℓ=1180	10	0.5
Б/ч		5	—	⌀5ВрI, ТУ14-4-659-75, ℓ=580	12	0.1
				Материалы	$м^3$	
				Бетон М-200, Мрз □, В6	1.39	

Выборка стали на один элемент, кг

Марка элемента	Арматурные изделия: Сетки сварные ГОСТ 8478-76	Проволока ТУ14-4-659-75	Арм. сталь ГОСТ 5781-75	Итого	Закладные изделия: Арматурная сталь ГОСТ 5781-75		Прокатная сталь			Итого	Всего
	Марка сетки	Класс ВрI	Класс АIII		Класс АI	Класс АIII	Класс АI	Класс АIII			
	Расход стали кг/м²/кг/шт	⌀5мм	⌀8мм		⌀10мм	⌀10мм	⌀12	⌀8	Швеллер №6.5	Уголок 50х5	Лист t=8мм
	28000	4 5	8		8		12	8			
ЛТ13	24.7	8.9 15.4	23.3		21.6	21.6	4.0	26	0.9	4.8	8.4

				Итого						
ЛТ13	24.7	8.9	15.4	23.3	21.6	21.6	4.0	26	0.9	4.8	8.4	13.9	88.6

Разраб.	Цветкова		
Проверил	Лыскова		
Рук. гр.	Горбуз		
Гл. инж. пр.	Чирков		
Нач. отд.	Андрианов		

ТП 902-2-337-КЖИ-ЛТ13-СБ

Лоток ЛТ13 (ЛТ1-9-6м)

Стадия	Масса	Масштаб
Р	3.48т	1:50 1:20 1:10
Лист 1	Листов 1	

Бетон М-200, Мрз □, В6

Госстрой СССР СОЮЗВОДОКАНАЛПРОЕКТ г. Москва

16710-03 50

Копировал Гольденбаум Формат 12г

Опалубка

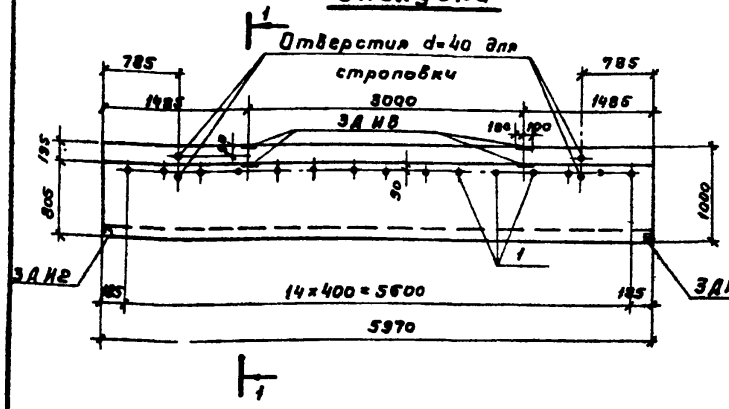

1-1

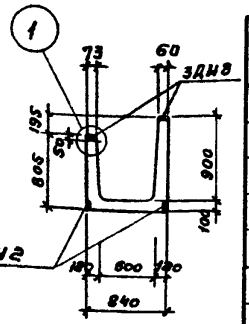

Армирование

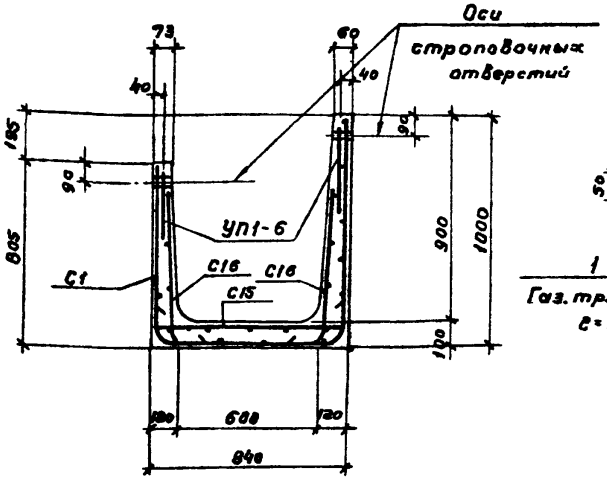

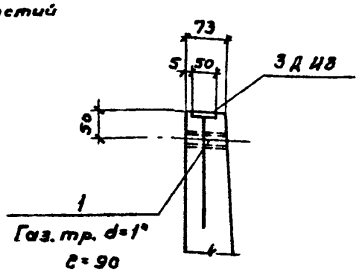

Выборка стали на один элемент, кг

Марка эл-та	Арматурные изделия: Сетки сварные ГОСТ 8478-66, Марка сетки 200/200/5/5	Итого	Проволоки ТУ14-4-659-75, Класс Вр I, ф мм 4	5	Итого	Арм. сталь ГОСТ 5781-75, Класс АIII, ф мм 8	Итого	Итого	Закладные изделия: Арматурная сталь ГОСТ 5781-75, Класс АI, ф мм 12	Класс АIII, ф мм 8	Профильная сталь 6×8	Газ. тр. d=1"	Итого	Всего
ЛТ 14	24.7	24.7	8.9	13.2	22.1	13.8	13.8	60.6	4.0	1.2	4.0	3.0	12.2	72.8

Спецификация элементов сборной конструкции

Формат	Зона	Поз	Обозначение	Наименование	К-во	Примеч.
				Документация		
12			КЖИ-ЛТ14-СБ	Сборочный чертеж		
			Серия 3.900-3 Вып.8	Примененные документы		
				(ЛТ 1-9-6)		
				Сборочные единицы		
11			КЖИ-ЛТ 13, 14, 27-С1	Сетка арматурная С1	1	
			Серия 3.900-3 Вып. 8 ч.2	—"— С15	1	
			—"—	—"— С16	2	
11			КЖИ-ЛТ-3ДИ2	Изделие закладное 3ДИ2	4	Масса 1шт.кг
Б/ч			—	Газ. тр. d=1", ГОСТ 3262-75, ℓ=90	15	0.2
			Серия 3.900-3 Вып. 8 ч.2	Петли УП1-6	4	
11			КЖИ-ЛТ-3ДИ8	Изделие закладное 3ДИ8	4	
				Материалы	м³	
				Бетон М-200, Мрз ☐, В6	1.39	

1. Лоток выполняется в опалубке лотка ЛТ1-9-6 по серии 3.900-3 Вып. 8.
2. Защитный слой бетона - 20 мм

Разраб.	Цветкова	[signature]	
Провер.	Полякова	[signature]	
Рук. гр.	Гарбуз	[signature]	
Гл. инж. пр.	Чирков	[signature]	
Нач. отд.	Андрианов	[signature]	

ТП902-2-337-КЖИ-ЛТ14-СБ

Лоток ЛТ14 (ЛТ1-9-6б)

Стадия	Масса	Масштаб
Р	3.48 т	1:50 1:20
Лист 1	Листов 1	

Бетон М-200, Мрз ☐, В6

Госстрой СССР
СОЮЗВОДОКАНАЛПРОЕКТ
г. Москва

16710-03 51

Копировал Гольденбаум

Формат 1к.

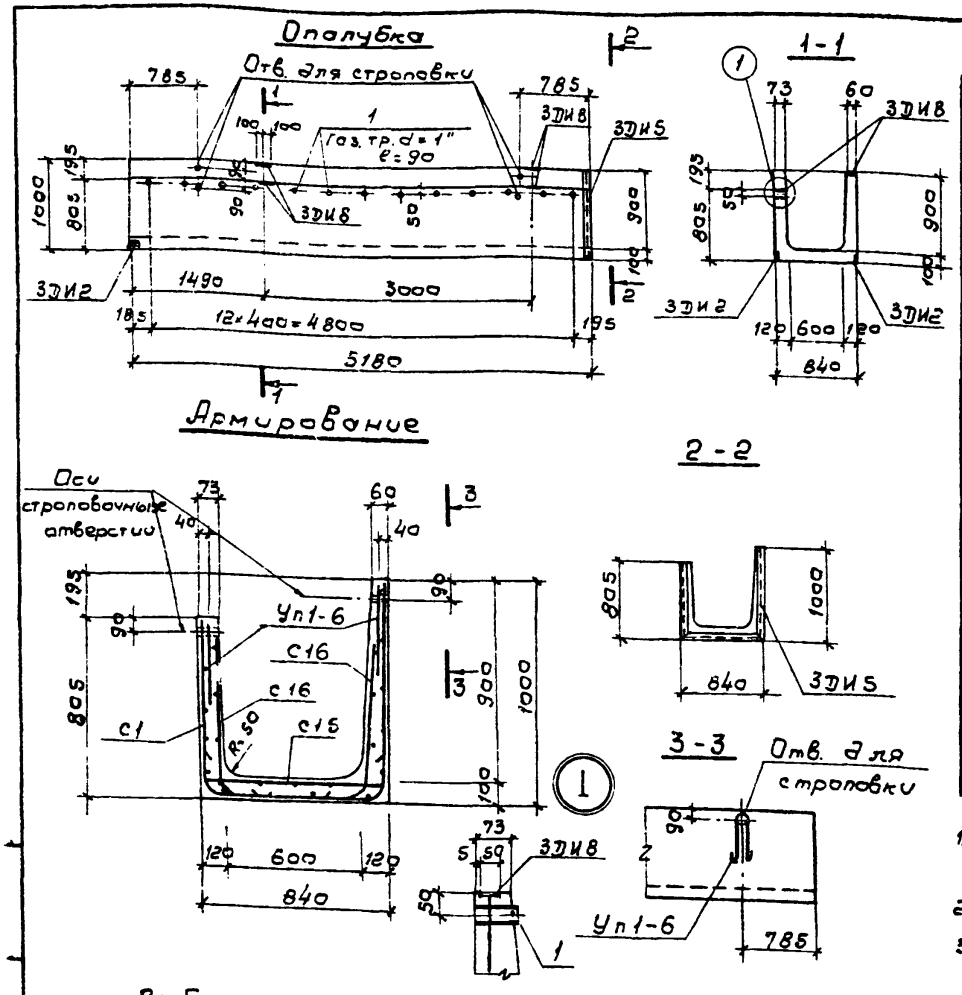

Выборка стали на один элемент, кг

Марка эл-та	Арматурные изделия								Закладные изделия								
	Сетки сварные ГОСТ 8478-66		Проволока ТУ14-4-659-75			Арм. сталь ГОСТ 5481-75		Итого	Арматурная сталь ГОСТ 5781-75				Профильная сталь			Итого	Всего
	Марка сетки		класс ВоI			класс АIII			класс АI		класс АIII						
	200/200 5/5		ф мм			ф мм			ф мм		ф мм						
	2500	Итого	4	5	Итого	8	Итого		12		8		-б=8	Газ тр d=1"	L50×5		
ЛТ15	21,0	21,0	8,9	13,2	22,1	12,0	12,0	55,1	4,0		1,9		3,2	2,6	10,0	21,7	76,8

Спецификация элементов сборной конструкции

Формат	Зона	Поз	Обозначение	Наименование	К-во	Примеч.
				Документация		
12			КЖИ-ЛТ15-СБ	Сборочный чертеж		
			Серия 3.900-3 вып. 8	Примененные документы		
				(лоток ЛТ1-9-6)		
				Сборочные единицы		
11			КЖИ-ЛТ15-С1	Сетка арматурная С1	1	
			Серия 3.900-3 вып.8 ч.2	—"—"— С15	1	обрезать по месту
			—"—"—	—"—"— С16	2	—"—"—
			—"—"—	Петли УП1-6	4	
11			КЖИ-ЛТ-3ДИ2	Изделие закладное 3ДИ2	2	
11			КЖИ-ЛТ-3ДИ5;10	—"—"— 3ДИ5	1	Масса 1шт. кг
Б/ч		1	——	Газ. тр. d=1; ГОСТ 3262-75, l=90	13	0,2
11			КЖИ-ЛТ-3ДИ8	Изделие закладное 3ДИ8	4	
				Материалы	м³	
				Бетон М-200; Мрз ▭, В6	1,21	

1. Лоток выполняется в опалубке лотка ЛТ1-9-6 по серии 3.900-3 вып. 8.
2. Защитный слой бетона - 20 мм.
3. Сетки С16,15 по серии 3.900-3 вып. 8 ч. 2 по длине обрезать по месту.

Разраб.	Цветкова	[подпись]	
Провер.	Полякова	[подпись]	
Рук. гр.	Гарбуз	[подпись]	
Гл. инж. пр.	Чирков	[подпись]	
Нач. отд.	Андрианов	[подпись]	

ТП902-2-337КЖИ-ЛТ15-СБ

Лоток ЛТ15 (ЛТ1-9-6б)

Бетон М-200, Мрз ▭, В6

Стадия	Масса	Масштаб
Р	3,03 т	1:50 1:20

Лист 1 | Листов 1

Госстрой СССР
СОЮЗВОДОКАНАЛПРОЕКТ
г. Москва

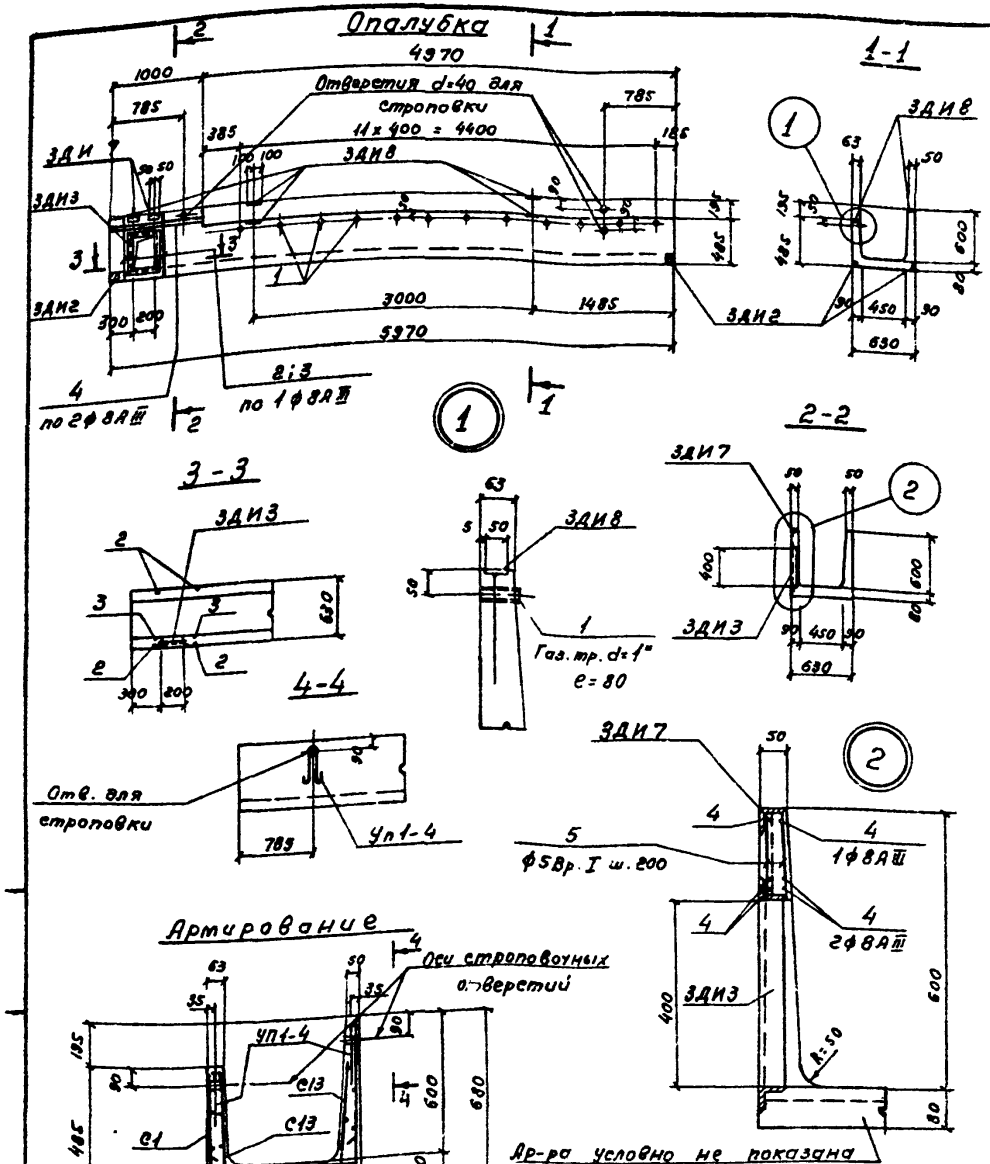

Ар-ра условно не показана

1. Лоток выполняется в опалубке лотка ЛТ1-6-4,5 по серии 3.900-3 вып. 8.
2. В местах отверстий ар-ру обрезать по месту.
3. Защитный слой бетона – 20мм.

Спецификация элементов сборной конструкции.

Формат	Зона	Поз.	Обозначение	Наименование	К-во	Примеч.
				Документация		
12			КЖИ – ЛТ 16 – СБ	Сборочный чертеж		
			Серия 3.900-3 вып. 8	Примененные документы		
				(лоток ЛТ1-6-4,5)		
				Сборочные единицы		
11			КЖИ-ЛТ 16,17,28-С1	Сетка арматурная С1	1	
			Серия 3.900-3 вып. 8 ч.2	—"—"— С12	1	
			—"—"—	—"—"— С13	2	
			—"—"—	Петли Уп 1-4	4	
11			КЖИ-ЛТ-ЗДИ2	Изделие закладное ЗДИ2	4	
11			КЖИ-ЛТ-ЗДИ7	—"—"— ЗДИ7	2	
11			КЖИ-ЛТ-ЗДИ8	—"—"— ЗДИ8	6	
11			КЖИ-ЛТ-ЗДИ3	—"—"— ЗДИ3	1	Масса 1шт. кг
б/ч		1	——	Газ. тр. d=1", ГОСТ 3262-75, e=80	12	0,2
		2	640 [590] 640	ф8АIII, ГОСТ 5781-75, e=1870	2	0,7
		3	500 [200]	ф8АIII, ГОСТ 5781-75, e=700	2	0,3
б/ч		4	——	ф8АIII, ГОСТ 5781-75, e=980	6	0,4
б/ч		5	——	ф5Вр I, Ту14-4-659-75, e=400	12	0,1
				Материалы	$м^3$	
				Бетон М-200, Мрз [ ], В6	0,73	

Выборка стали на один элемент, кг

Марка эл-та	Арматурные изделия: Сетки сварные ГОСТ 8478-66, Марка сетки 200/200/5/5 1700	Итого	Проволока ТУ14-4-659-75, Класс Вр I, ф мм 4	5	Итого	Арм. сталь ГОСТ 5781-75, Класс АIII, ф мм 8	Итого	Итого	Закладные изделия: Арм. сталь ГОСТ 5781-75, АI, ф мм 10	АIII, ф мм 8	Профильная сталь, 8-8	50×5	Газ. тр. d=1"	Итого	Всего
ЛТ 16	17,4	17,4	7,1	11,4	18,5	18,2	18,2	54,1	2,4	2,6	5,2	4,8	2,4	17,4	71,5

Разраб.	Цветкова		
Проверил	Полякова		
Рук. гр.	Гарбуз		
Гл. инж. пр.	Чирков		
Нач. отд.	Андрианов		

ТП 902-2-337-КЖИ-ЛТ 16-СБ

Лоток ЛТ 16 (ЛТ 1-6-4,5а)

Стадия	Масса	Масштаб
Р	1,83 т	1:50, 1:20, 1:10

Лист 1 | Листов 3

Бетон М-200, Мрз [ ], В6

Госстрой СССР
СОЮЗВОДОКАНАЛПРОЕКТ
г. Москва

Альбом III

Типовой проект 902-2-337

Опалубка

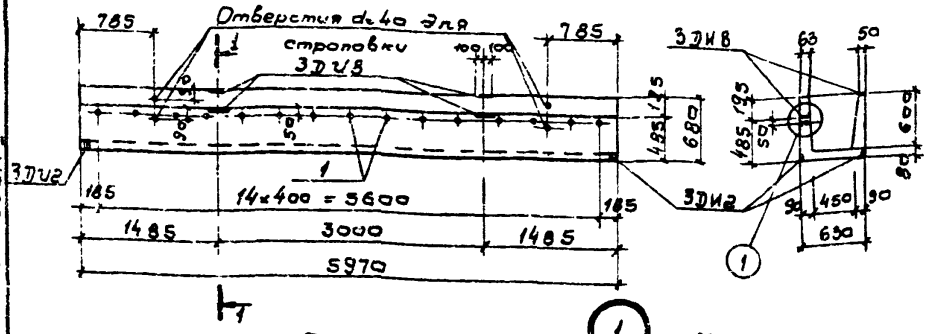

Армирование

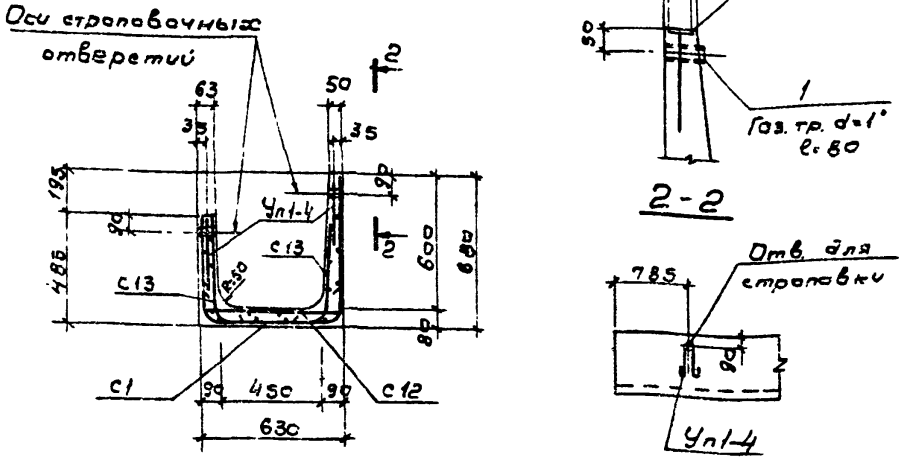

Спецификация элементов сборной конструкции

Формат	Зона	Поз.	Обозначение	Наименование	К-во	Примеч.
				Документация		
12			КЖИ-ЛТ17-СБ	Сборочный чертеж		
			Серия 3.900-3 вып 8	Применяемые документы		
				(лоток ЛТ1-6-4,5)		
				Сборочные единицы		
11			КЖИ-ЛТ16,17,28-С1	Сетка арматурная С1	1	
			Серия 3.900-3 вып 8 ч.2	—"—"— С12	1	
			—"—"—	—"—"— С13	2	
			—"—"—	Петли УП1-4	4	
11			КЖИ-ЛТ-3ДИ2	Изделие закладное 3ДИ2	4	
11			КЖИ-ЛТ-3ДИ8	—"—"— 3ДИ8	4	Масса 1шт. кг
Б/у		1	—	Газ. тр. d=1", ГОСТ 3262-75, ℓ=80	15	0,2
				Материалы	м³	
				Бетон М-200; Мрз □, В6	0,73	

1. Лоток выполняется в опалубке лотка ЛТ1-6-4,5 по серии 3.900-3 вып.8
2. Защитный слой бетона 20 мм.

Выборка стали на один элемент, кг

Марка эл-та	Арматурные изделия								Закладные изделия						Всего
	Сетки сварные ГОСТ 8478-66		Проволока ТУ14-4-659-75		Арматурная ГОСТ 5781-75		Итого		Арматурная сталь ГОСТ 5781-75			Прокатная сталь	Итого		
	Марка сетки		класс Вр I		класс А III				класс А I		класс А III				
	200/200/5/5	Итого	ф мм	Итого	ф мм	Итого			ф мм		ф мм				
	1700		4	5	8				10		8		Ст 3	Газ. тр. d-1"	
ЛТ 17	17,4	17,4	7,1	10,2	17,3	13,8	13,8	48,5	2,4		1,2		4,0	30	10,6	59,1

Разраб.	Цветкова		
Провер.	Полякова		
Рук. гр.	Горбуз		
Гл. инж. пр.	Чирков		
Нач. отд.	Андрианов		

ТП 902-2-337-КЖИ-ЛТ17-СБ

Лоток ЛТ17 (ЛТ1-6-4,5Б)

Бетон М-200, Мрз □, В6

Стадия	Масса	Масштаб
Р	1,93т	1:50 1:20
Лист 1	Листов 1	

Госстрой СССР
СОЮЗВОДОКАНАЛПРОЕКТ
г. Москва

Копировал. В. Филиппова 16710-03 54 Формат 12г

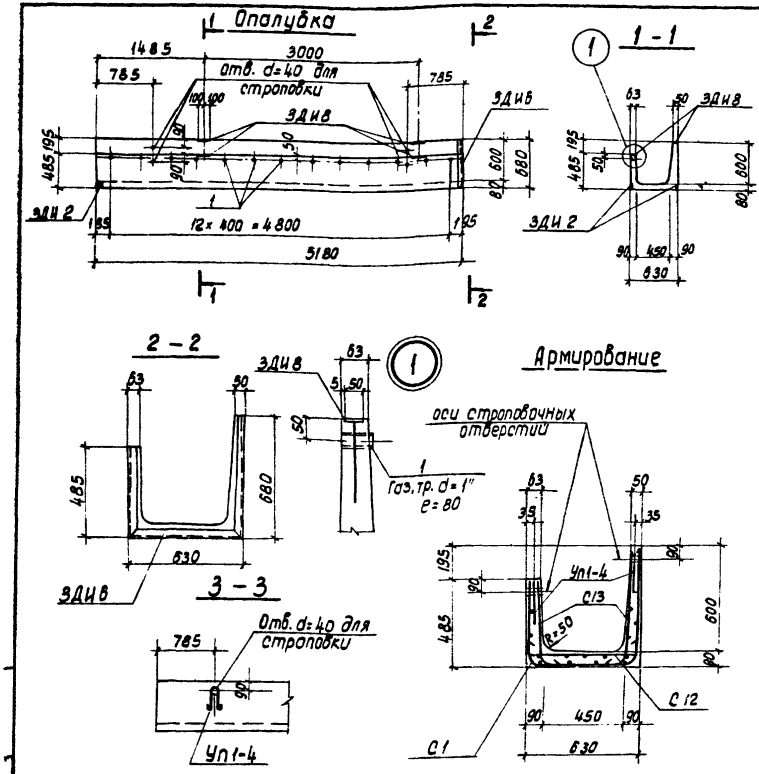

Спецификация элементов сборной конструкции

Формат	Зона	Поз	Обозначение	Наименование	К-во	примеч.
				Документация		
12			КЖИ-ЛТ18-СБ	Сборочный чертеж		
			Серия 3.900-3 вып.8	Примененные документы		
				(лоток ЛТ1-6-4.5).		
				Сборочные единицы		
11			КЖИ-ЛТ18-С1	Сетка арматурная С1	1	
			Серия 3.900-3 вып. 8ч.2	—"—"— С12	1	обрезать по месту
			—"—"—	—"—"— С13	2	-"-"-
			—"—"—	Петли Уп 1-4	4	
11			КЖИ-ЛТ-ЗДИ2	Изделие закладное ЗДИ2	2	
11			КЖИ-ЛТ-ЗДИ8	—"—"— ЗДИ8	4	
11			КЖИ-ЛТ-ЗДИ6; 11	—"—"— ЗДИ6	1	масса 1шт. кг.
б/ч		1	—	Газ.тр. d=1", ГОСТ 3262-75, e=80	13	0.2
				Материалы	$м^3$	
				Бетон М-200, Мрз ▭, В6	0.64	

1. Лоток выполняется в опалубке лотка ЛТ1-6-4.5 по серии 3.900-3 в.8.
2. Защитный слой бетона - 20 мм.
3. Сетки С12, 13 по серии 3.900-3 вып. 8 ч. 2 по длине обрезать по месту.

Выборка стали на один элемент, кг.

Марка эл-та	Арматурные изделия: Сетки сварные ГОСТ 8478-66, Марка сетки 200/200/5/5	Итого	Проволока ТУ14-4-659-75, Класс Вр I, ф мм 4	5	Итого	Арм. сталь ГОСТ 5781-75, Класс А III, ф мм 8	Итого	Итого	Закладные изделия: Армат сталь ГОСТ 5781-75, Класс А I, ф мм 10	Класс А III, ф мм 8	Профильная сталь б=8	газ.тр. d=1"	50×5	Итого	Всего:
ЛТ 18	14.8	14.8	7.1	10.2	17.3	12.0	12.0	44.1	2.4	1.7	3.2	2.5	6.9	16.8	60.9

Разраб.	Цветкова		
Проверил	Полякова		
Рук. гр.	Гарбуз		
Гл. инж. пр.	Чирков		
Нач. отд.	Андриянов		

ТП902-2-337-КЖИ-ЛТ18-СБ

Лоток ЛТ18 (ЛТ1-6-4.5б)

Бетон М-200, Мрз ▭, В6

Стадия	Масса	Масштаб
Р	1.60т	1:50 1:20

Лист 1 Листов 1

Госстрой СССР СОЮЗБОДОКАНАЛПРОЕКТ г. Москва

коп Доценко 16710-03 55 Формат. 12г.

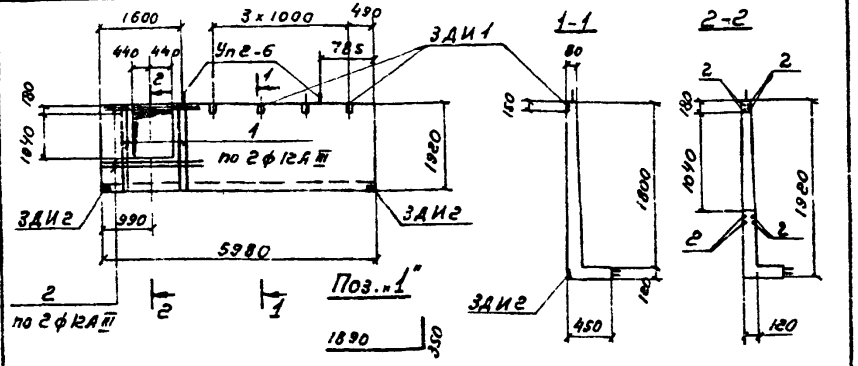

Формат	Зона	Поз.	Обозначение	Наименование	К-во	Примеч.
				Документация		
11			КЖИ-ЛТ19-СБ	Сборочный чертеж		
			Серия 3.900-3 вып. 8	Примененные документы		с закладными изделиями
				(лоток ЛТ2-18)		
				Сборочные единицы		
11			КЖИ-ЛТ-ЗДИ1	Изделие закладное ЗДИ1	4	
11			КЖИ-ЛТ-ЗДИ2	—"— ЗДИ2	2	Масса 1 шт. кг
		1	———	ф12А III, ГОСТ 5.1459-72, ℓ=2240	8	2,0
б/ч		2	———	ф12А III, ГОСТ 5.1459-72, ℓ=2000	8	1,8

1. Лоток отличается от типового по серии 3.900-3 вып. 8 наличием выреза с дополнительной арматурой и дополнительными закладными деталями.
2. Стандартные сетки обрезать по месту.

Альбом III
Типовой проект 902-2-337

Взам. инв. №
Подпись и дата
Инв. № подл.

ТП 902-2-337-КЖИ-ЛТ19-СБ

Разраб.	Цветкова		
Проверил	Полякова		
Рук. гр.	Гарбуз		
Гл. инж. пр.	Чирков		
Нач. отд.	Андрианов		

Лоток ЛТ19 (ЛТ2-18Р)

Стадия	Масса	Масштаб
Р	3.50т	1:100 1:50
Лист 1	Листов 1	

Бетон М-200, Мрз □, В6

Госстрой СССР СОЮЗВОДОКАНАЛПРОЕКТ г. Москва

Формат А3

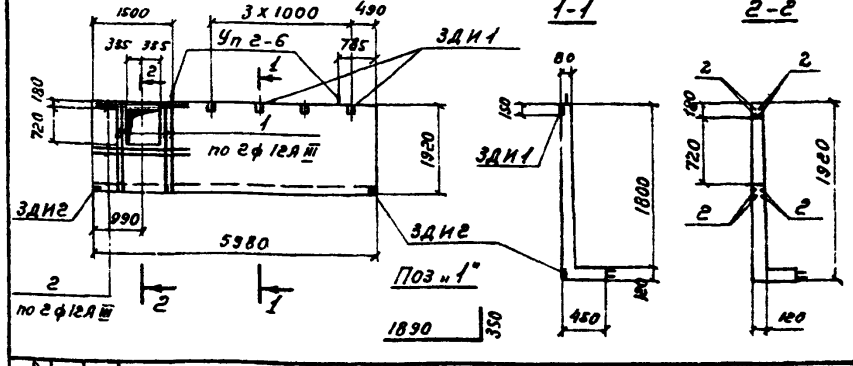

Формат	Зона	Поз.	Обозначение	Наименование	К-во	Примеч.
				Документация		
11			КЖИ-ЛТ21-СБ	Сборочный чертеж		
			Серия 3.900-3 вып. 8	Примененные документы		с закладными изделиями
				(лоток ЛТ2-18)		
				Сборочные единицы		
11			КЖИ-ЛТ-ЗДИ1	Изделие закладное ЗДИ1	4	
11			КЖИ-ЛТ-ЗДИ2	—"—"— ЗДИ2	2	Масса 1 шт. кг
		1	———	ф12А III, ГОСТ 5.1459-72, ℓ=2240	8	2,0
б/ч		2	———	ф12А III, ГОСТ 5.1459-72, ℓ=2000	8	1,8

1. Лоток отличается от типового по серии 3.900-3 вып. 8 наличием выреза с дополнительной арматурой и дополнительными закладными деталями.
2. Стандартные сетки обрезать по месту.

Альбом III
Типовой проект 902-2-337

Взам. инв. №
Подпись и дата
Инв. № подл.

ТП 902-2-337-КЖИ-ЛТ21-СБ

Разраб.	Цветкова		
Проверил	Полякова		
Рук. гр.	Гарбуз		
Гл. инж. пр.	Чирков		
Нач. отд.	Андрианов		

Лоток ЛТ21 (ЛТ2-18Т)

Стадия	Масса	Масштаб
Р	3,50т	1:100 1:50
Лист 1	Листов 1	

Бетон М-200, Мрз □, В6

Госстрой СССР СОЮЗВОДОКАНАЛПРОЕКТ г. Москва

Формат А3

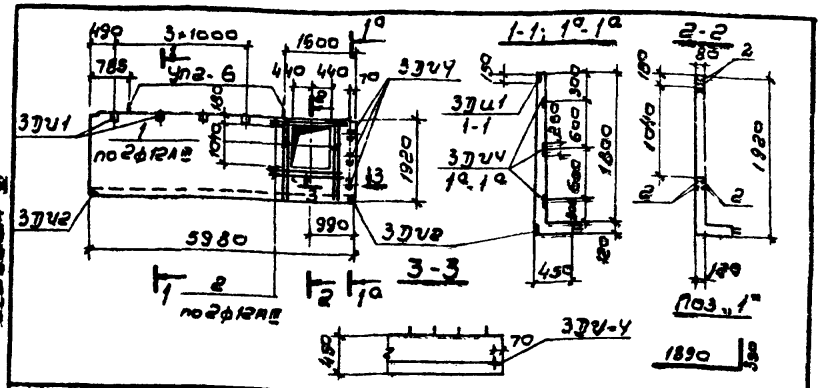

Формат	Зона	Поз.	Обозначение	Наименование	К-во	Примеч.
				Документация		
11			КЖИ-ЛТ20-СБ	Сборочный чертеж		
			Серия 3.900-3. Вып.8	Применяемые документы		с заклад-ными изделиями
				(лоток ЛТ2-18)		
				Сборочные единицы		
11			КЖИ-ЛТ-3ДУ1	Изделие закладное 3ДУ1	4	
11			КЖИ-ЛТ-3ДУ2	—"—"— 3ДУ2	2	
11			КЖИ-ЛТ-3ДУ4	—"—"— 3ДУ4	3	Масса 1 шт. кг
		1		ф12АIII, ГОСТ 5.1459-72, ℓ=2240	8	2.0
Б/ч		2		ф12АIII, ГОСТ 3.1459-72, ℓ=2000	8	1.8

1. Лоток отличается от типового по серии 3.900-3 вып.8 наличием выреза с дополнительной арматурой и дополнительными закладными деталями.
2. Стандартные сетки обрезать по месту.

ТП 902-2-337-КЖИ-ЛТ20-СБ

Разраб.	Цветкова	
Прове.	Полякова	
Рук. гр.	Горбуз	
Гл. инж. пр.	Чирков	
Нач. отд.	Андронов	

Лоток ЛТ20 (ЛТ2-18с)

Стадия	Масса	Масштаб
Р	3.50т	1:100 1:50
Лист 1	Листов 1	

Бетон М-200, Мрз □, В6

Госстрой СССР СОЮЗВОДОКАНАЛПРОЕКТ г. Москва

Копировал: В. Филиппова Формат 11В

Альбом III

Типовой проект 902-2-337

Инв. № подл. | Подпись и дата | Взам. инв. №

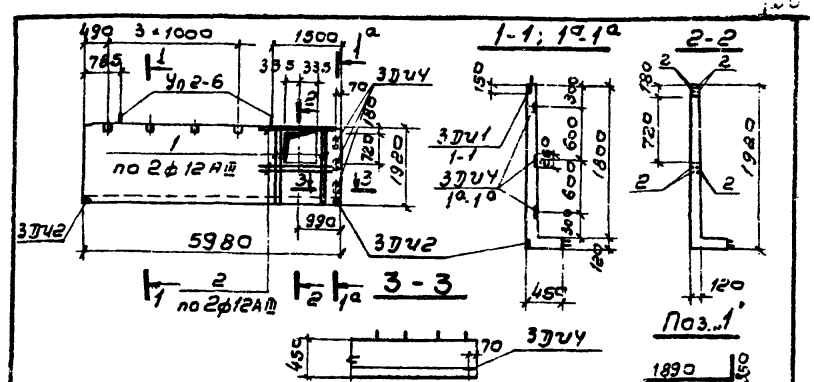

Формат	Зона	Поз.	Обозначение	Наименование	К-во	Примеч.
				Документация		
11			КЖИ-ЛТ22-СБ	Сборочный чертеж		
			Серия 3.900-3 Вып.8	Применяемые документы		с заклад-ными изделиями
				(лоток ЛТ2-18)		
				Сборочные единицы		
11			КЖИ-ЛТ-3ДУ1	Изделие закладное 3ДУ1	4	
11			КЖИ-ЛТ-3ДУ2	—"—"— 3ДУ2	2	
11			КЖИ-ЛТ-3ДУ4	—"—"— 3ДУ4	3	Масса 1 шт. кг
		1		ф12АIII, ГОСТ 5.1459-72, ℓ=2240	8	2.0
Б/ч		2		ф12АIII, ГОСТ 5.1459-72, ℓ=2000	8	1.8

1. Лоток отличается от типового по серии 3.900-3 вып.8 наличием выреза с дополнительной арматурой и дополнительными закладными деталями.
2. Стандартные сетки обрезать по месту.

ТП 902-2-337-КЖИ-ЛТ22-СБ

Разраб.	Цветкова	
Прове.	Полякова	
Рук. гр.	Горбуз	
Гл. инж. пр.	Чирков	
Нач. отд.	Андронов	

Лоток ЛТ22 (ЛТ2-18Ф)

Стадия	Масса	Масштаб
Р	3.50т	1:100 1:50
Лист 1	Листов 1	

Бетон М-200, Мрз □, В6

Госстрой СССР СОЮЗВОДОКАНАЛПРОЕКТ г. Москва

16710-03 57 Копировал: В. Филиппова Формат 11В

Типовой проект 902-2-337

Инв. № подл. | Подпись и дата | Взам. инв. №

Опалубка

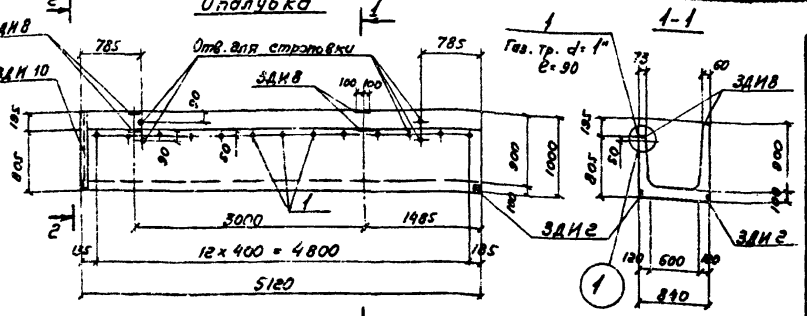

2-2

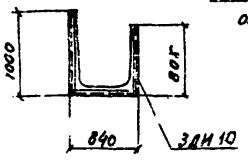

Армирование

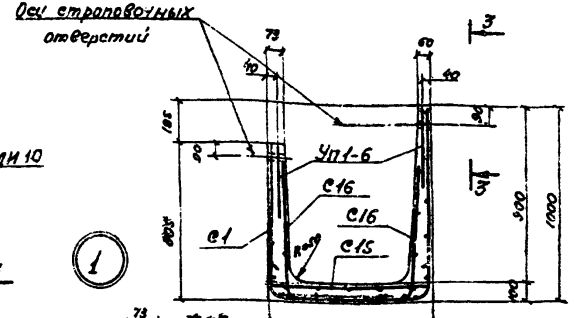

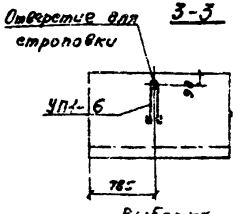

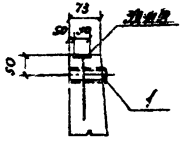

Выборка стали на один элемент, кг

Марка эл-та	Арматурные изделия								Закладные изделия								Всего
	Сетки сварные ГОСТ 8478-66		Проволока ГОСТ 6727-53			Итого	Арматурная сталь Гост 5781-75				Профильная сталь			Итого			
	Марка сетки		Класс Вр I				Класс А I		Класс А II								
	спец.	с/с 2500	Итого	⌀ мм 4	⌀ мм 5	Итого	⌀ мм 8	Итого	⌀ мм 12	Итого	⌀ мм 8	Итого	Уг. Т. 5 х 5	⌀ мм 5	Итого		
ЛТ 23	21,0	21,0	8,9	13,2	22,1	12,0	13,0	56,1	4,0		1,9	9,2	2,5	11,0	21,7		76,8

Спецификация элементов сборной конструкции

Формат	Зона	Поз.	Обозначение	Наименование	К-во	Примеч.
				Документация		
12			КЖИ-ЛТ23-СБ	Сборочный чертеж		
			Серия 3.900-3 вып. 8	Применяемые документы		
				(лоток ЛТ1-9-6)		
				Сборочные единицы		
11			КЖИ-ЛТ 23 - С1	Сетка арматурная С1	1	
			Серия 3.900-3 вып. 8 ч.2	— " — " — С15	1	Обрезать по месту
			— " — " —	— " — " — С16	2	— " —
			— " — " —	Петли УП1-6	4	
11			КЖИ-ЛТ-ЗДИ2	Изделие закладное ЗДИ2	2	
11			КЖИ-ЛТ-ЗДИ8	— " — " — ЗДИ8	4	
11			КЖИ-ЛТ-ЗДИ5;10	— " — " — ЗДИ10	1	Масса 1 шт. кг
Б/4		1	——	Гав. Тр d= 1", Гост 3262-75, ℓ=90	13	0,2
				Материалы	м³	
				Бетон М-200, Мрз □, В6	1,19	

1. Лоток выполняется в опалубке лотка ЛТ1-9-6 по серии 3.900-3 вып. 8.
2. Защитный слой бетона - 20мм.
3. Сетку С16,15 по серии 3.900-3 вып. 8 ч.2 по длине обрезать по месту.

Разраб.	Цветкова		ТП 902-2-337-КЖИ-ЛТ23-СБ
Проверил	Полякова		
Рук. гр.	Горбуз		
Гл. инж. пр.	Чурков		Лоток ЛТ23 (ЛТ1-9-6г)
Нач. отд.	Янариков		Бетон М-200, Мрз □, В6

Стадия	Масса	Масштаб
Р	2,98т	1:50 1:20
Лист 1	Листов 1	

Госстрой СССР
СОЮЗВОДОКАНАЛПРОЕКТ г. Москва

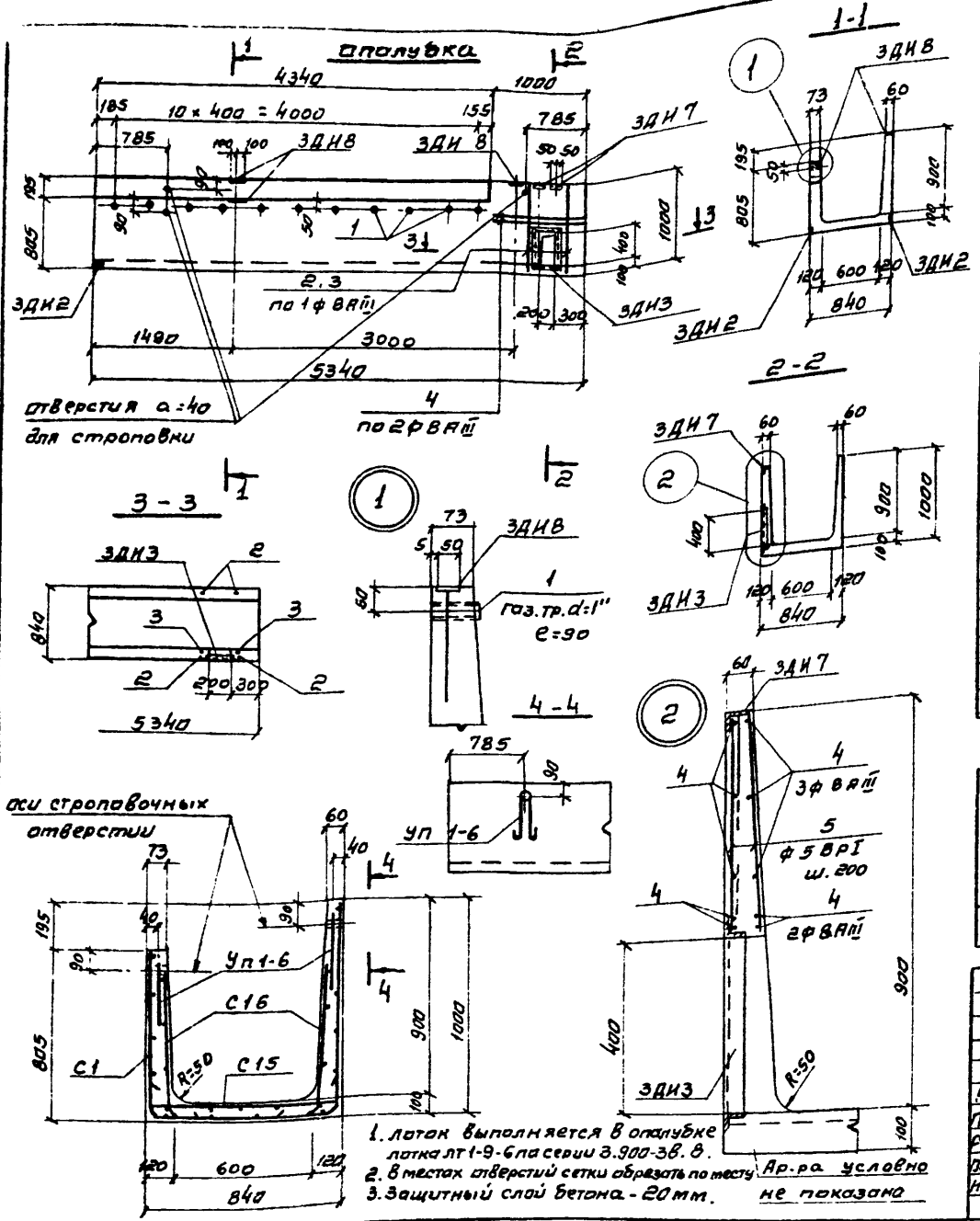

1. Лоток выполняется в опалубке лотка ЛТ 1-9-6 по серии 3.900-3в. 8.
2. В местах отверстий сетки обрезать по месту.
3. Защитный слой бетона - 20 мм.

Ар-ра условно не показана

Спецификация элементов сборной конструкции

Формат	Зона	Поз	Обозначение	Наименование	К-во	Примеч.
				Документация		
12			КЖИ - ЛТ 24 - СБ	Сборочный чертеж		
			Серия 3.900 - 3 Вып. 8	Применённые документы		
				(лоток ЛТ 1-9-6)		
				Сборочные единицы		
11			КЖИ - ЛТ 24 - С1	сетка арматурная С1	1	
			Серия 3.900-3 вып. 8ч.2	—"— —"— С15	1	обрезать по месту
			—"— —"—	—"— —"— С16	2	—"—
			—"— —"—	петли УП 1-6	4	
11			КЖИ - ЛТ - ЗДИ2	Изделие закладное ЗДИ2	2	
11			КЖИ - ЛТ - ЗДИ3	—"— —"— ЗДИ3	1	
11			КЖИ - ЛТ - ЗДИ7	—"— —"— ЗДИ7	2	
11			КЖИ - ЛТ - ЗДИ8	—"— —"— ЗДИ8	4	масса 1 шт. кг
6/4	1		—	Газ.тр. d:1", ГОСТ 3262-75, ℓ=90	11	0.2
	2		360 780 360	ф8AIII, ГОСТ 5781-75, ℓ=2700	2	1.0
	3		700 200	ф8AIII, ГОСТ 5781-75, ℓ=900	2	0.4
6/4	4		—	ф8AIII ГОСТ 5781-75, ℓ=980	10	0.4
6/4	5		—	ф5BpI, ТУ 14-4-659-75, ℓ=380	12	0.1
				Материалы	м³	
				Бетон М-200, Мрз □, В6	1.24	

Выборка стали на один элемент, кг

Марка эл-та	Арматурные изделия								Закладные изделия								Всего
	Сетки сварные ГОСТ 8478-66			Проволока ТУ14-4-659-75			Арм. сталь ГОСТ 5781-75		Итого	Арм. сталь ГОСТ 5781-75			Профильная сталь			Итого	
	Марка сетки			Класс BpI		Итого	Класс AIII			Класс AI		Класс AIII					
	2900	Итого		ф мм 4	ф мм 5		ф мм 8	Итого		ф мм 12		ф мм 8		-Б-8	Ст3кп ГОСТ 380-71 ℓ=2	Газ.тр. d:1"	
ЛТ 24	21.8	21.8		8.9	14.4	23.3	19.4	19.4	64.5	4.0		2.0		3.2	4.8	8.2	16.2	80.7

Разраб.	Цветкова		
Проверил	Полякова		
Рук. гр.	Горбуз		
Гл. инж. пр	Чирков		
Нач. отд.	Андрианов		

ТП 902-2-337-КЖИ-ЛТ24-СБ

Лоток ЛТ 24 (ЛТ 1-9-6 д)

Бетон М-200, Мрз □, В6

Стадия	Масса	Масштаб
Р	3.10т	1:50 1:20 1:10
Лист 1	листов 1	

Госстрой СССР
Союзводоканалпроект
г. Москва

Копировал. Синицына

Формат 12 г

Опалубка

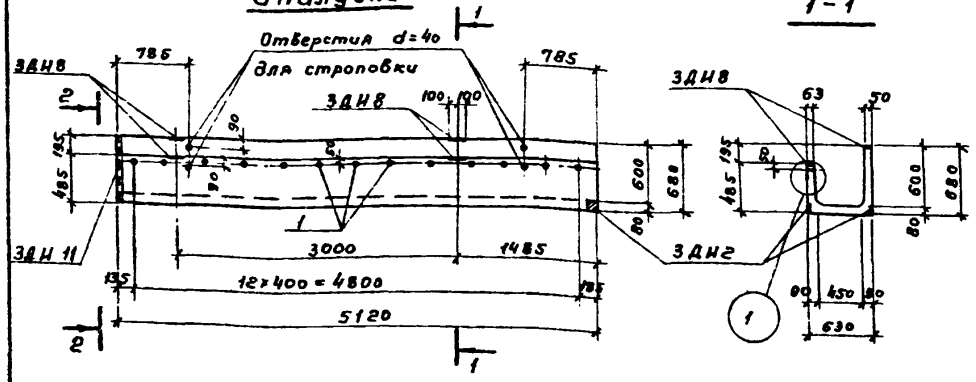

1-1

2-2

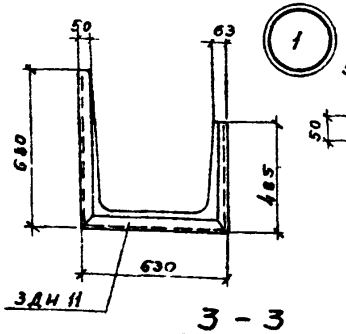

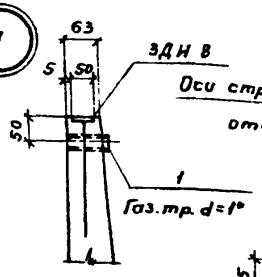

Армирование

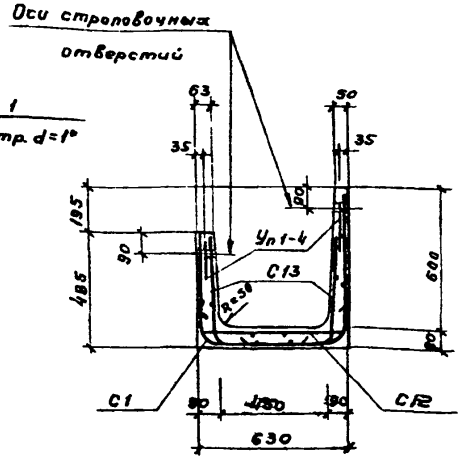

3-3

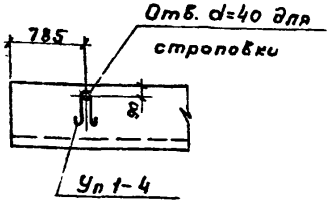

Спецификация элементов сборной конструкции

Формат	Зона	Поз	Обозначение	Наименование	К-во	Примеч.
				Документация		
12			КЖИ-ЛТ 25-СБ	Сборочный чертеж		
			Серия 3.900-3 вып. 8	Примененные документы		
				(Лоток ЛТ1-6-4,5)		
				Сборочные единицы		
11			КЖИ-ЛТ 25-С1	Сетка арматурная С1	1	
			Серия 3.900-3 вып. 8 ч. 2	—"— С12	1	обрезать по месту
			—"—	—"— С13	2	-"-"-
			—"—	Петли Уп 1-4	4	
11			КЖИ-ЛТ-3ДН2	Изделие закладное 3ДН2	2	
11			КЖИ-ЛТ-3ДН8	—"— 3ДН8	4	
11			КЖИ-ЛТ-3ДН6; 11	—"— 3ДН11	1	Масса 1 шт. кг
Б/Ч		1	—	Газ.тр. d=1", ГОСТ 3262-75, l=80	13	0,2
				Материалы	м³	
				Бетон М-200, Мр3 □, В6	0,63	

1. Лоток выполняется в опалубке лотка ЛТ1-6-4,5 по серии 3.900-3 вып. 8
2. Защитный слой бетона - 20 мм.
3. Детки С13;12 по серии 3.900-3 вып. 8 ч. 2 по длине обрезать по месту.

Выборка стали на один элемент, кг

Марка эл-та	Арматурные изделия							Закладные детали							Всего
	Сетки сварные ГОСТ 8478-66			Проволока ТУ14-4-659-75		Арм. сталь ГОСТ 5781-75	Итого	Арм. сталь ГОСТ 5781-75		Профильная сталь			Итого		
	Марка сетки			Класс Вр I		Класс В II		Класс А I	Класс А III						
	200/200/5/5		Итого	ф мм 4	5	ф мм 8	Итого	ф мм 10	ф мм 8	6=6	Газ.тр d=1"	150×5			
ЛТ 25	1780	14,8	14,8	7,1	10,2	17,3	12,0	12,0	44,1	2,4	1,7	3,2	2,6	6,9	16,8	60,9

Разраб.	Цветкова		
Проверил	Полякова		
Рук. гр.	Гарбуз		
Гл. специал.	Чирков		
Нач. отд.	Андрианов		

ТП 902-2-337-КЖИ-ЛТ 25-СБ

Лоток ЛТ 25 (ЛТ1-6-4,5г)

Бетон М-200, Мр3 □, В6

Стадия	Масса	Масштаб
Р	1,58т	1:50 1:20
Лист 1	Листов 1	

Госстрой СССР
СОЮЗВОДОКАНАЛПРОЕКТ
г. Москва

16710-03 60

Инв. № подл. | Подпись и дата | Взам. инв. №

Формат А2

Опалубка

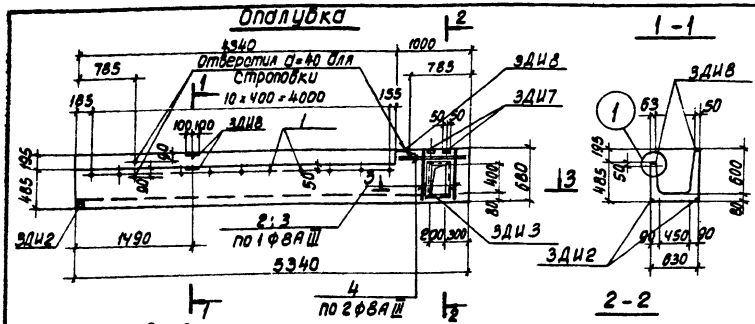

3-3

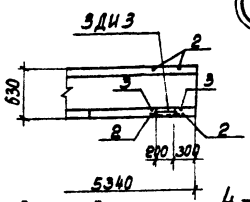

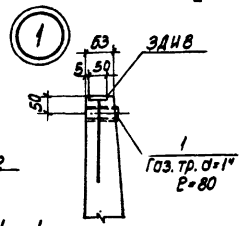

2-2

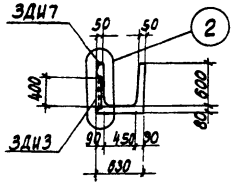

4-4

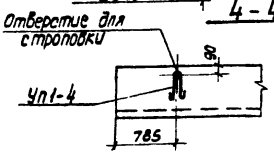

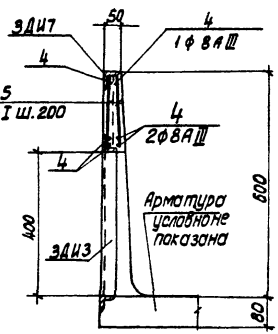

Армирование

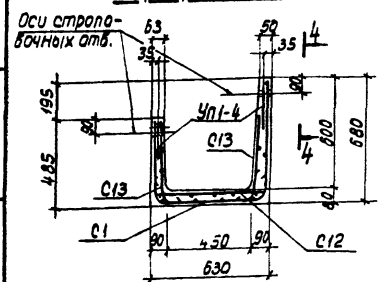

1. Лоток выполняется в опалубке лотка ЛТ1-6-4.5 по серии 3.900-3 вып.8
2. В местах отверстий арматуру обрезать по месту.
3. Защитный слой бетона-20 мм.
4. Сетки С12,13 обрезать по месту.

Спецификация элементов сборной конструкции

Формат	Зона	Поз.	Обозначение	Наименование	К-во	Примеч.
				Документация		
12			КЖИ-ЛТ26-СБ	Сборочный чертеж		
			Серия 3.900-3 вып.8	Примененные документы (лоток ЛТ1-6-4.5)		
				Сборочные единицы		
11			КЖИ-ЛТ26-С1	Сетка арматурная С1	1	
			Серия 3.900-3 вып. 8 ч.2	—"— —"— С12	1	обрезать по месту
			—"— —"—	—"— —"— С13	2	—"—
			—"— —"—	Петли УП1-4	4	
11			КЖИ-ЛТ-ЗДИ2	Изделие закладное ЗДИ2	2	
11			КЖИ-ЛТ-ЗДИ7	—"— —"— ЗДИ7	2	
11			КЖИ-ЛТ-ЗДИ8	—"— —"— ЗДИ8	4	
11			КЖИ-ЛТ-ЗДИ3	—"— —"— ЗДИ3	1	Масса 1 шт. кг.
Б/Ч		1	—	Газ. тр. d=1", ГОСТ 3262-75, ℓ=80	11	0.2
		2	640 (590) 640	ФВАIII, ГОСТ 5781-75, ℓ=1870	2	0.7
		3	800 (200) 200	ФВАIII, ГОСТ 5781-75, ℓ=700	2	0.3
Б/Ч		4	—	ФВАIII, ГОСТ 5781-75, ℓ=980	6	0.4
Б/Ч		5	—	ФБрI, ТУ14-4-859-75, ℓ=400	12	0.1
				Материалы	м³	
				Бетон М-200, Мрз □, В6	0.86	

Выборка стали на один элемент, кг

Марка Эл-та	Арматурные изделия							Закладные изделия							Всего
	Сетки сварные ГОСТ 8478-66		Проволока ТУ14-4-859-75		Арм. сталь ГОСТ 5781-75		Итого	Армат. сталь ГОСТ 5781-75		Профильная сталь				Итого	
	Марка сетки		класс БрI		класс AIII			класс AI	класс AIII						
	200	200	5	Итого	ф мм			ф мм		ф мм					
	1700				4	5		6		10		8			
													Ст.3 кп	Ст.3 сп	
												-Б=8	Б=4.5	d=11	
ЛТ 26	15.3	15.3	7.1	14.4	18.5	17.0	17.0	50.8	2.4		2.0	9.2	4.8	2.2	14.6	65.4

Разраб.	Цветкова		
Проверил	Полякова		
Рук. гр.	Гарбуз		
Гл. инж. пр.	Чирков		
Нач. отд.	Андрианов		

ТП 902-2-337-КЖИ-ЛТ 26-СБ

Лоток ЛТ26 (ЛТ1-6-4.5 д)

Стадия	Масса	Масштаб
Р	1.65т	1:50 1:20 1:10
Лист 1	Листов 1	

Бетон М-200, Мрз □, В6

Госстрой СССР СОЮЗВОДОКАНАЛПРОЕКТ г. Москва

Типовой проект 902-2-337 Альбом III

Опалубка

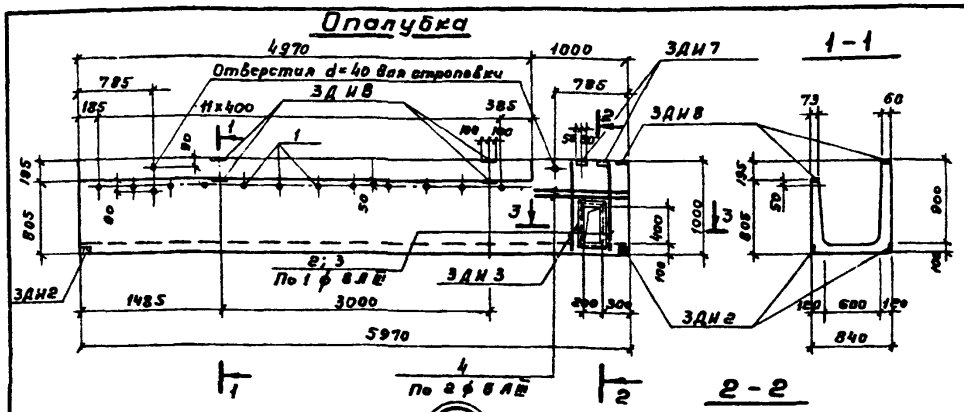

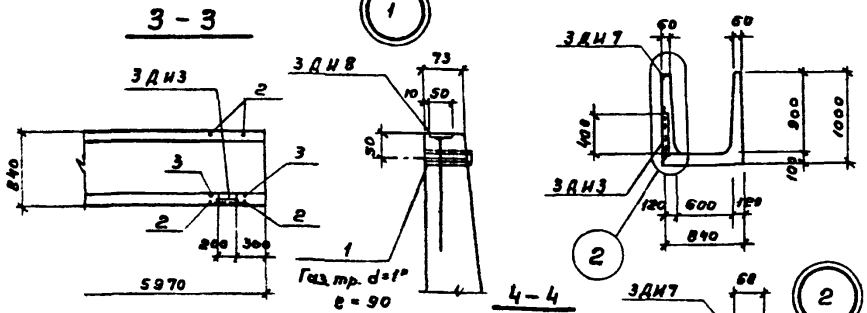

Артирование

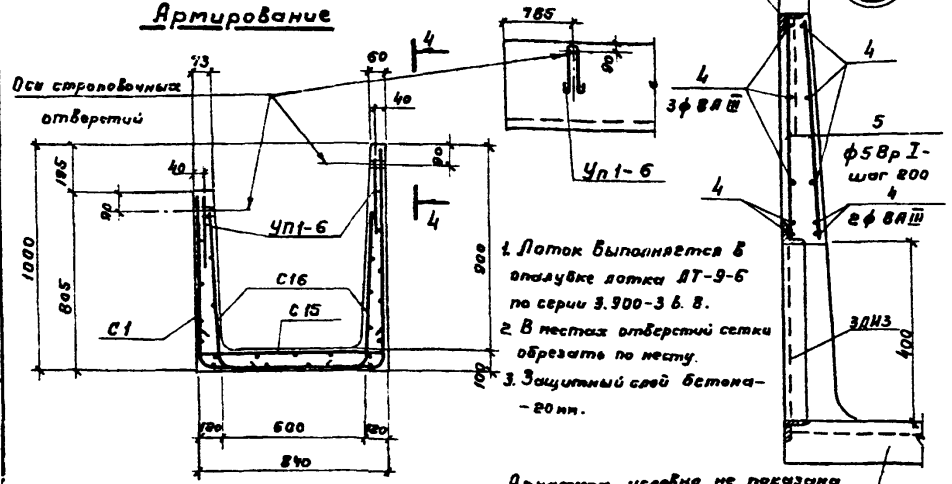

1. Лоток выполняется в опалубке лотка ЛТ-9-6 по серии 3.900-3 в. 8.
2. В тестах отверстий сетки обрезать по месту.
3. Защитный слой бетона – 20 мм.

Арматуры условно не показана

Спецификация элементов сборной конструкции

Формат	Зона	Поз	Обозначение	Наименование	Кол	Примеч
				Документация		
12			КЖИ-ЛТ 27-СБ	Сборочный чертеж		
			Серия 3.900-3 Вып. 2	Примененные документы (лоток ЛТ1-9-6)		
				Сборочные единицы		
11			КЖИ-ЛТ13,14, 27-С1	Сетка арматурная С1	1	
			Серия 3.900-3 Вып. 8 4.2	—"— С15	1	
			—"—	—"— С16	2	
			—"—	Петли УП1-6	4	
11			КЖИ-ЛТ-ЗДИ2	Изделие закладное ЗДИ2	4	
11			КЖИ-ЛТ-ЗДИ3	—"— ЗДИ3	1	
11			КЖИ-ЛТ-ЗДИ7	—"— ЗДИ7	2	
11			КЖИ-ЛТ-ЗДИ8	—"— ЗДИ8	6	Масса 1 шт. кг
6/ч		1	—	Газ. тр. d=1", ГОСТ 3262-75, ℓ=90	12	0,2
		2	780 / 200	ф 8 AIII, ГОСТ 5781-75, ℓ=2700	2	1,0
		3	700 / 200	ф 8 AIII, ГОСТ 5781-75, ℓ=900	2	0,4
6/ч		4	—	ф 8 AIII, ГОСТ 5781-75, ℓ=1180	10	0,5
6/ч		5	—	ф 5 Bp I, ТУ14-4-659-75, ℓ=580	12	0,1
				Материалы	м³	
				Бетон М-200, Мрз ☐, 86	1,39	

Выборка стали на один элемент, кг

Марка эл-та	Арматурные изделия							Закладные изделия						Прокладные			Итого	Всего
	Сетки сварные ГОСТ 8478-66		Проволока ТУ14-4-659-75			Арм. сталь ГОСТ 5781-75		Итого	Арматурная сталь ГОСТ 5781-75					сталь				
	Марка сетки		Класс Bp I			Класс AIII			Класс AI		Класс AIII							
	200/200/3/5		ф мм			ф мм			ф мм		ф мм			5-8	10-12	св.12		
	250 а	Итого	4	5	Итого	8	Итого		12		8							
ЛТ 27	24,7	24,7	8,9	14,4	23,3	21,6	21,6	69,6	4,0		2,6			5,2	4,8	24	13,0	88,6

							ТП 902-2-337-КЖИ-ЛТ27-СБ
							Лоток ЛТ27 (ЛТ1-9-6ᵉ)
Разраб.	Цветкова						Бетон М-200, Мрз ☐, 86
Проверил	Попкова						
Рук. гр.	Горбуз						
Гл. инж. пр.	Чирков						
Нач. отд.	Андрианов						

Стадия	Масса	Масштаб
Р	3487	1:50 1:20 1:10
Лист 1	Листов 1	

Госстрой СССР
СОЮЗВОДОКАНАЛПРОЕКТ
г. Москва

16710-03 62

Инв. № подл. | Подпись и дата | Взам. инв. №

Нормирова Гольденберг Фролова

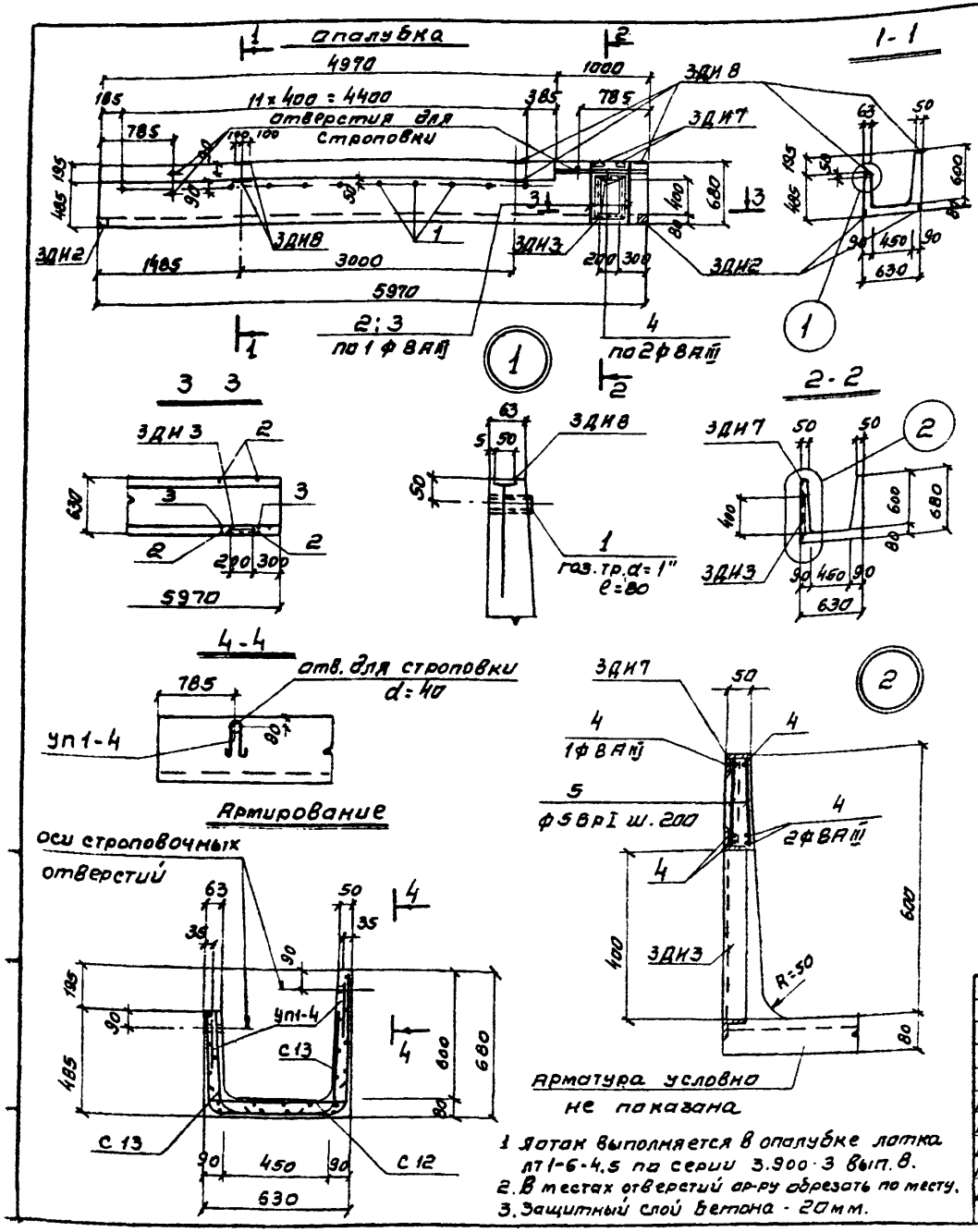

1. Лоток выполняется в опалубке лотка лт 1-6-4.5 по серии 3.900-3 вып. 8.
2. В местах отверстий ар-ру обрезать по месту.
3. Защитный слой бетона - 20 мм.

Спецификация элементов сборной конструкции

Формат	Зона	Поз	Обозначение	Наименование	К-во	Примеч.
				Документация		
12			КЖИ-ЛТ 28-СБ	сборочный чертеж		
			Серия 3.900-3 вып. 8	Примененные документы		
				(лоток лт-6-4.5)		
				Сборочные единицы		
11			КЖИ-ЛТ 16, 17, 28-С1	сетка арматурная С1	1	
			Серия 3.900-3 вып. 8 ч.2	—"—"— С 12	1	
			—"—"—	—"—"— С 13	2	
			—"—"—	Петли Уп 1-4	4	
11			КЖИ-ЛТ-ЗДИ2	Изделие закладное ЗДИ2	4	
11			КЖИ-ЛТ-ЗДИ7	—"—"— ЗДИ 7	2	
11			КЖИ-ЛТ-ЗДИ8	—"—"— ЗДИ 8	6	
11			КЖИ-ЛТ-ЗДИ3	—"—"— ЗДИ3	1	масса 1шт. кг
б/4		1	——	газ. тр. d=1", ГОСТ 3262-75, l=80	12	0.2
		2	640 [590] 640	ф8АIII, ГОСТ 5781-75, l=1870	2	0.7
		3	[500] 200	ф8АIII, ГОСТ 5781-75, l=700	2	0.3
б/4		4	——	ф8АIII, ГОСТ 5781-75, l=980	6	0.4
б/4		5	——	ф5ВрI, ТУ14-4-659-75, l=400	12	0.1
				Материалы	м³	
				Бетон М-200, Мрз [ ], В6	0.73	

Выборка стали на один элемент, кг

Марка эл-та	Арматурные изделия: Сетки сварные ГОСТ 8478-66, Марка сетки 200/200/5/5 1700	Итого	Проволока ТУ14-4-659-75, Класс ВрI, ф мм 4	5	Итого	Арм. сталь ГОСТ 5781-75, Класс АIII, ф мм 8	Итого	Итого	Закладные изделия: Армат. сталь ГОСТ 5781-75, Класс АI, ф мм 10		Класс АIII, ф мм 8		Профильная сталь б=8	150×5	газ. тр. d=1"	Итого	Всего
ЛТ 28	17.4	17.4	7.1	11.4	18.5	18.2	18.2	54.1	2.4		2.6		5.2	4.8	2.4	17.4	71.5

Разраб.	Цветкова		
Проверил	Полякова		
Рук. гр.	Гарбуз		
Гл. инж. пр.	Чирков		
Нач. отд.	Андрианов		

ТП 902-2-337-КЖИ-ЛТ 28-СБ

Лоток ЛТ 28 (лт 1-6-4.5 е)

Стадия	Масса	Масштаб
Р	1.83т	1:50 1:20 1:10

Лист 1 | Листов 1

Бетон 200, Мрз [ ], В6

Госстрой СССР
СОЮЗВОДОКАНАЛПРОЕКТ г. Москва

16710-03 63 Копировал Синицына Формат 12г

Типовой проект 902-2-337 Альбом III

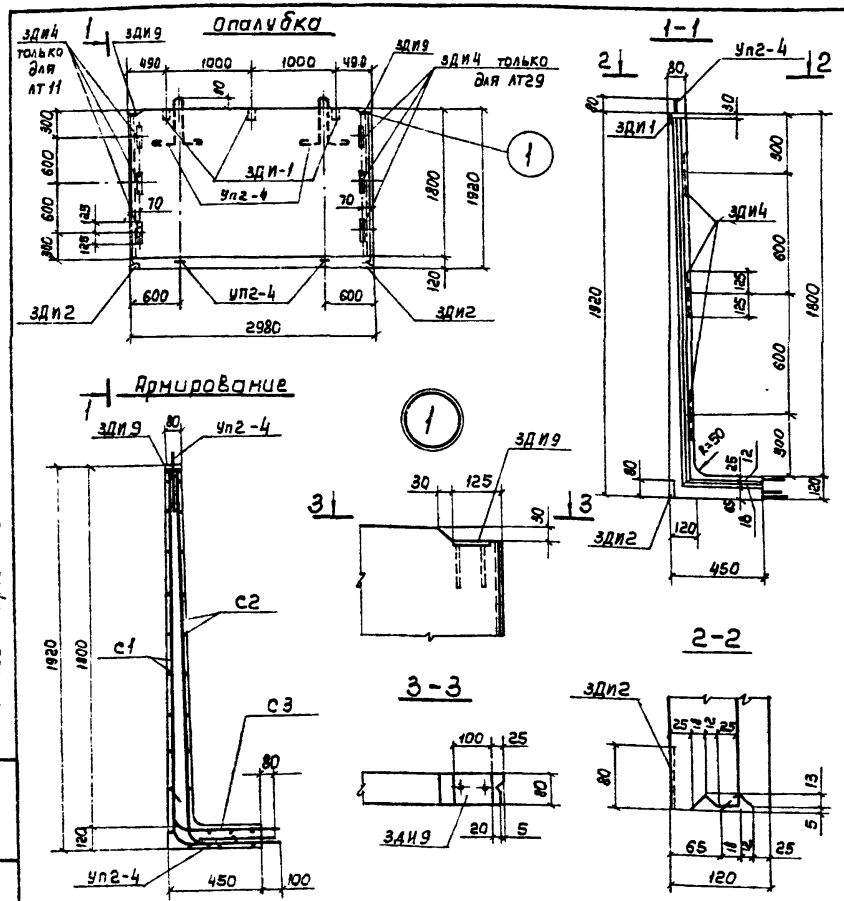

Спецификация элементов сборной конструкции

Формат	Зона	Поз.	Обозначение	Наименование	К-во	Примеч.
				Документация		
12			КЖИ-ЛТ11, 29-С5	Сборочный чертеж		
			Серия 3.900-3. Вып. 8	Примененные документы		
				(лоток ЛТ2-18)		
				Сборочные единицы		
11			КЖИ-ЛТ11, 12, 29, 30-С1	Сетка арматурная С1	1	
11			КЖИ-ЛТ11, 12, 29, 30-С2	—"— С2	1	
11			КЖИ-ЛТ11, 12, 29, 30-С3	—"— С3	1	
11			КЖИ-ЛТ-ЗДИ1	Изделие закладное ЗДИ1	3	
11			КЖИ-ЛТ-ЗДИ2	—"— ЗДИ2	2	
11			КЖИ-ЛТ-ЗДИ4	—"— ЗДИ4	3	
11			КЖИ-ЛТ-ЗДИ9	—"— ЗДИ9	1	
			Серия 3.900-3 Вып. 8 ч.2	Петли УП2-4	4	
				Материалы	м³	
				Бетон М-200, Мрз ☐, В6	0.70	

1. Лоток выполняется в опалубке лотка ЛТ2-18 по серии 3.900-3 Вып. 8.
2. Защитный слой бетона - 20 мм.

Выборка стали на один элемент, кг

Марка эл-та	Арматурные изделия: Проволока ТУ14-4-659-75, класс ВрI, ф мм 5	Итого	Арматурная сталь ГОСТ 5781-75, класс АII, ф мм 10	Итого	класс АIII, ф мм 8	Итого	Итого	Закладные изделия: Проволока ТУ14-4-659-75, класс ВрI, ф мм 5	Арматурная сталь ГОСТ 5781-75, кл. АI, ф мм 12	кл. АII, ф мм 10	кл. АIII, ф мм 8	Профильная сталь, -5÷8	Итого	Всего
ЛТ11, ЛТ29	1.2	1.2	66.0	66.0	30.0	30.0	97.2	1.7	4.0	3.7	1.4	6.9	17.7	114.9

Разраб.	Цветкова		
Проверил	Полякова		
Рук. гр.	Гарбуз		
Гл. инж. пр.	Чирков		
Нач. отд.	Андрианов		

ТП 902-2-337-КЖИ-ЛТ11, 29-С6

Лотки ЛТ11; ЛТ29 (ЛТ2-18"; ЛТ2-18д)

Бетон М-200, Мрз ☐, В6

Стадия	Масса	Масштаб
Р	1.75т	1:50 1:20
Лист 1	Листов 1	

Госстрой СССР
СОЮЗВОДОКАНАЛПРОЕКТ
г. Москва

Копировал: Левонжина 16710-03 64 Формат 12Г

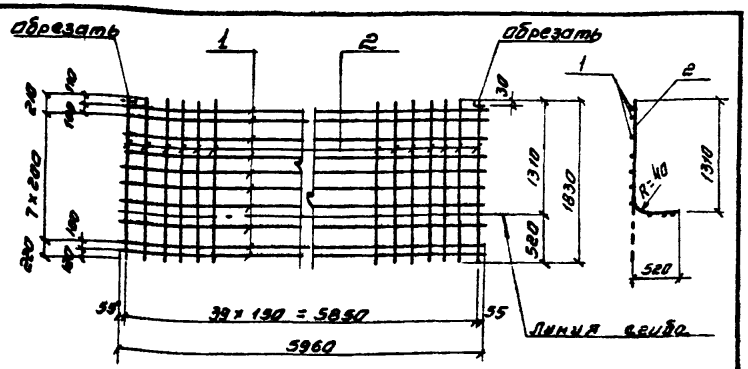

Формат	Зона	Поз.	Обозначение	Наименование	К-во	Примеч. масса 1 шт. кг.
				Документация		
11			КЖИ-ЛТ10-С1	Сборочный чертеж		
				Детали		
Б/4		1	—	фВАIII, ГОСТ 5781-75, ℓ=5960	10	2.4
Б/4		2	—	ф10АII, ГОСТ 5781-75, ℓ=1830	40	1.1

Арматурные сетки изготавлять при помощи точечной сварки в соответствии с требованиями СНиП II-21-75 и ГОСТ 10922-75.

Разраб.	Цветкова		
Проверил	Полякова		
Рук. гр.	Гарбуз		
Гл. инж. пр.	Чурков		
Нач. отд.	Андрианов		

ТП 902-2- КЖИ-ЛТ10-С1

Сетка арматурная С1

Стадия	Масса	Масштаб
Р	68.0кг	1:50
Лист 1	Листов 1	

Госстрой СССР
Союзводоканалпроект
г. Москва

Копировал Синицына. Формат 11В

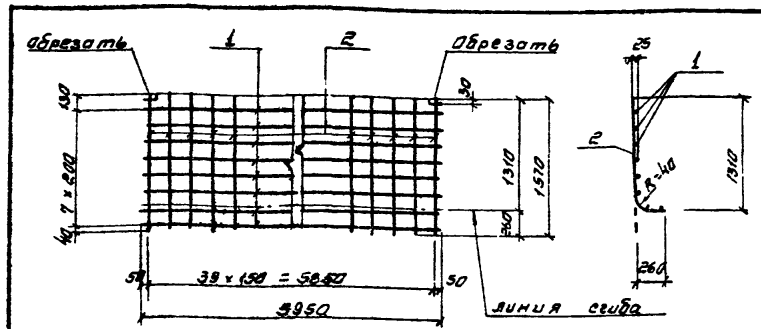

Формат	Зона	Поз.	Обозначение	Наименование	К-во	Примеч. масса 1 шт. кг.
				Документация		
11			КЖИ-ЛТ10-С2	Сборочный чертеж		
				Детали		
Б/4		1	—	фВАIII, ГОСТ 5781-75, ℓ=5950	8	2.4
Б/4		2	—	ф10АII, ГОСТ 5781-75, ℓ=1570	40	1.0

Арматурные сетки изготавлять при помощи точечной сварки в соответствии с требованиями СНиП II-21-75 и ГОСТ 10922-75.

Разраб.	Цветкова		
Проверил	Полякова		
Рук. гр.	Гарбуз		
Гл. инж. пр.	Чурков		
Нач. отд.	Андрианов		

ТП 902-2- КЖИ-ЛТ10-С2

Сетка арматурная С2

Стадия	Масса	Масштаб
Р	59.2кг	1:50
Лист 1	Листов 1	

Госстрой СССР
Союзводоканалпроект
г. Москва

Копировал Синицына. Формат 11В

Типовой проект 902-2-337 Альбом III

Инв. № подл. | Подпись и дата | Взам. инв. №

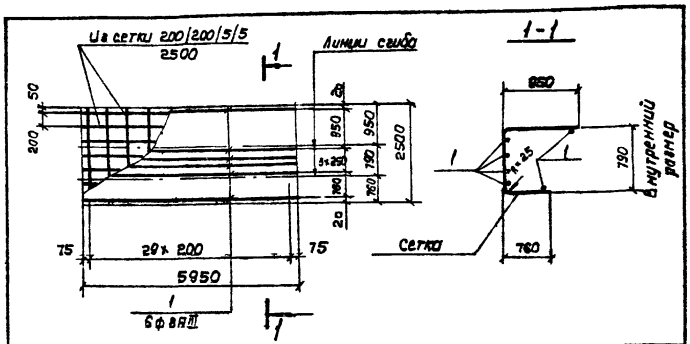

Формат	Зона	Поз.	Обозначение	Наименование	К-во	Примеч. масса 1шт. кг
				Документация		
11			КЖИ - ЛТ 13,14, 27-С1	Сборочный чертеж		
				Детали		
			ГОСТ 8478-66	Из сетки 200/200/5/5 / 2500	п.м 6.0	1п.м 4.11
б/ч		1	———	ф8АIII, ГОСТ 5781-75, ℓ=5950	6	2.3

Стержни поз. „1" приварить контактной точечной сваркой при доработке сетки.

Разраб.	Цветкова		
Провер.	Полякова		
Рук. гр	Гарбуз		
Гл. инж. пр.	Чирков		
Нач. отд.	Андрианов		

ТП 902-2-337-КЖИ-ЛТ13,14,27-С1

Сетка арматурная С1

Стадия	Масса	Масштаб
Р	38.5кг	1:100 1:50

Лист 1 Листов 1

Госстрой СССР
СОЮЗВОДОКАНАЛПРОЕКТ
г. Москва

Формат 11В

Альбом III

Типовой проект 902-2-337

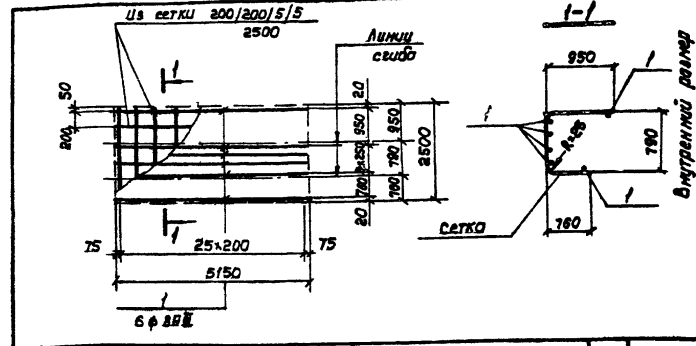

Формат	Зона	Поз.	Обозначение	Наименование	К-во	Примеч. масса 1шт. кг
				Документация		
11			КЖИ - ЛТ15-С1	Сборочный чертеж		
				Детали		
			ГОСТ 8478-66	Из сетки 200/200/5/5 / 2500	п.м 5.15	1п.м 4.11
б/ч		1	———	ф8АIII, ГОСТ 5781-75, ℓ=5150	6	2.0

Стержни поз. „1" приварить контактной точечной сваркой при доработке сетки.

Разраб.	Цветкова		
Провер.	Полякова		
Рук. гр.	Гарбуз		
Гл. инж. пр.	Чирков		
Нач. отд.	Андрианов		

ТП 902-2-337-КЖИ-ЛТ15-С1

Сетка арматурная С1

Стадия	Масса	Масштаб
Р	33.0кг	1:100 1:50

Лист 1 Листов 1

Госстрой СССР
СОЮЗВОДОКАНАЛПРОЕКТ
г. Москва

Инв. № подл. | Подп. и дата | Взам. инв. №

16710-03 66 Формат 11В

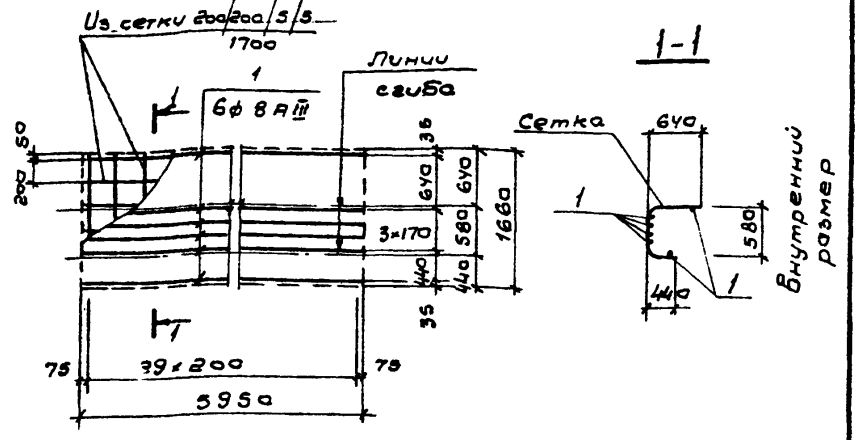

Формат	Зона	Поз.	Обозначение	Наименование	К-во	Примеч. масса 1 шт. кг
				Документация		
11			КЖИ-ЛТ16,17,28-С1	Сборочный чертеж		
				Детали		
			ГОСТ 8478-66	Из сетки 200/200/5/5 1700	п.м. 6,0	1 п.м. 2,88
Б/ч		1	—	ф8 А III, ГОСТ 5781-75, ℓ=5950	6	2,3

Стержни поз. „1" приварить контактной точечной сваркой при доработке сетки.

Разраб.	Цветкова		
Провер.	Полякова		
Рук. гр.	Гарбуз		
Гл. инж. пр.	Чирков		
Нач. отд.	Андрианов		

ТП 902-2-337 КЖИ-ЛТ16,17,28-С1

Сетка арматурная С1

Стадия	Масса	Масштаб
Р	31,2 кг	1:50
Лист 1	Листов 1	

Госстрой СССР
СОЮЗВОДОКАНАЛПРОЕКТ
г. Москва

Копировал: В. Филиппова Формат 11В

Типовой проект 902-2-337 Альбом III

Инв. № подл. | Подпись и дата | Взам. инв. №

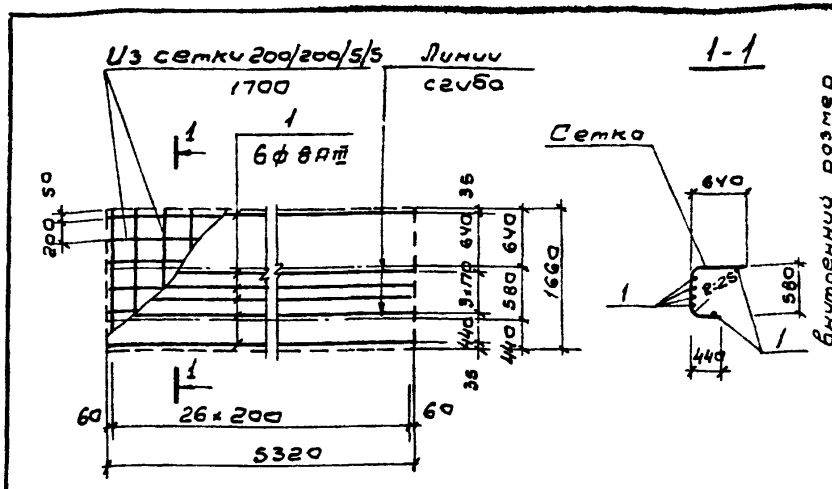

Формат	Зона	Поз.	Обозначение	Наименование	К-во	Примеч. масса 1 шт. кг
				Документация		
11			КЖИ-ЛТ 26-С1	Сборочный чертеж		
				Детали		
			ГОСТ 8478-66	Из сетки 200/200/5/5 1700	п.м. 5,32	1 п.м. 2,88
Б/ч		1	—	ф8 А III, ГОСТ 5781-75, ℓ=5320	6	2,1

Стержни поз. „1" приварить контактной точечной сваркой при доработке сетки.

Разраб.	Цветкова		
Провер.	Полякова		
Рук. гр.	Гарбуз		
Гл. инж. пр.	Чирков		
Нач. отд.	Андрианов		

ТП 902-2-337-КЖИ-ЛТ26-С1

Сетка арматурная С1

Стадия	Масса	Масштаб
Р	27,9 кг	1:50
Лист 1	Листов 1	

Госстрой СССР
СОЮЗВОДОКАНАЛПРОЕКТ
г. Москва

 Копировал В. Филиппова Формат 11В

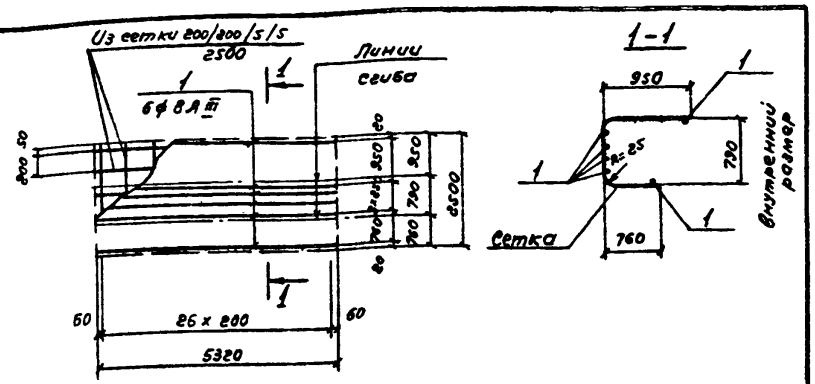

Альбом III

Типовой проект 902-2-337

Формат	Зона	Поз.	Обозначение	Наименование	К-во	Примеч. масса 1шт. кг
				Документация		
11			КЖИ-ЛТ 24 - С1	Сборочный чертеж		
				Детали		
			ГОСТ 8478 - 66	Из сетки 200/200/5/5 2500	п.м. 5,32	1п.м. 4,11
б/ч		1	———	ф8А III, ГОСТ 5781-75, ℓ=5320	6	2,1

Стержни поз. „1" приварить контактной точечной сваркой при доработке сетки.

Разраб.	Цветкова		
Проверил	Полякова		
Рук. гр.	Гарбуз		
Гл. инж. пр.	Чирков		
Нач. отд.	Андрианов		

ТП 902-2-337-КЖИ-ЛТ 24-С1

Сетка арматурная С1

Стадия	Масса	Масштаб
Р	34,4кг	1:100 1:50

Лист 1 Листов 1

Госстрой СССР

СОЮЗВОДОКАНАЛПРОЕКТ г.Москва

Формат 11В

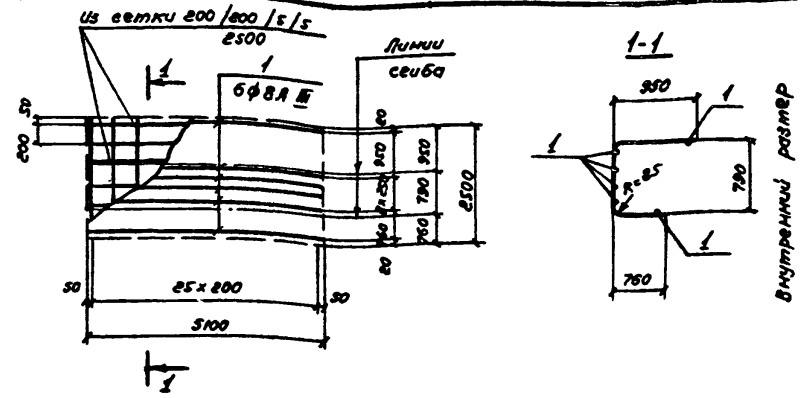

Альбом III

Типовой проект 902-2-337

Формат	Зона	Поз.	Обозначение	Наименование	К-во	Примеч. масса 1шт. кг
				Документация		
11			КЖИ - ЛТ 23 - С1	Сборочный чертеж		
				Детали		
			ГОСТ 8478-66	Из сетки 200/200/5/5 2500	п.м. 5,10	1п.м 4,11
б/ч		1	———	ф8А III, ГОСТ 5781-75, ℓ=5100	6	2,0

Стержни поз. „1" приварить контактной точечной сваркой при доработке сетки.

Разраб.	Цветкова		
Проверил	Полякова		
Рук. гр.	Гарбуз		
Гл. инж. пр.	Чирков		
Нач. отд.	Андрианов		

ТП 902-2-337-КЖИ-ЛТ 23-С1

Сетка арматурная С1

Стадия	Масса	Масштаб
Р	33,7кг	1:100 1:50

Лист 1 Листов 1

Госстрой СССР

СОЮЗВОДОКАНАЛПРОЕКТ г.Москва

Взам. инв. №

Подпись и дата

Инв. № подл.

Копировала: Сгуз /Гусина/. Формат 11В

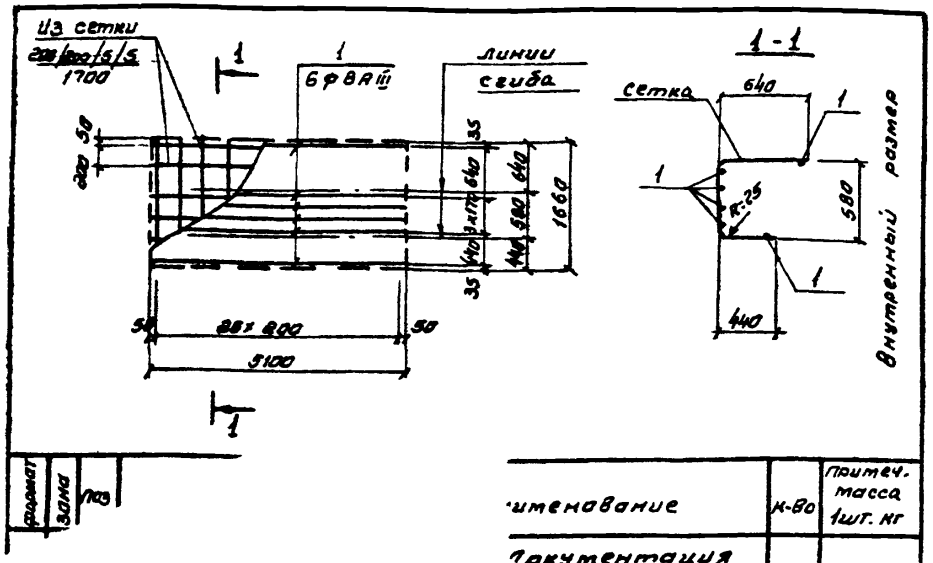

Альбом III

Формат	Зона	Поз	Обозначение	Наименование	К-во	Примеч. масса 1 шт. кг
				Документация		
				...ный чертеж		
				Детали		
				...сетки	п.м.	1 п.м
				...200/5/5 1700	5.10	2.88
				...5781-75, ℓ=5100	6	2.0

...а контактной точечной ...ке сетки.

Разраб.	Цветкова		ТП 902-2-337-КЖИ-ЛТ 25-С1
Проверил	Полякова		Сетка арматурная С1
Рук. гр.	Гарбуз		Стадия: Р; Масса: 26.8 кг; Масштаб: б/м
Гл. инж. пр.	Чирков		Лист 1; Листов 1
Нач. отд.	Андрианов		Госстрой СССР, Союзводоканалпроект, г. Москва

Копировал Синицына Формат А4

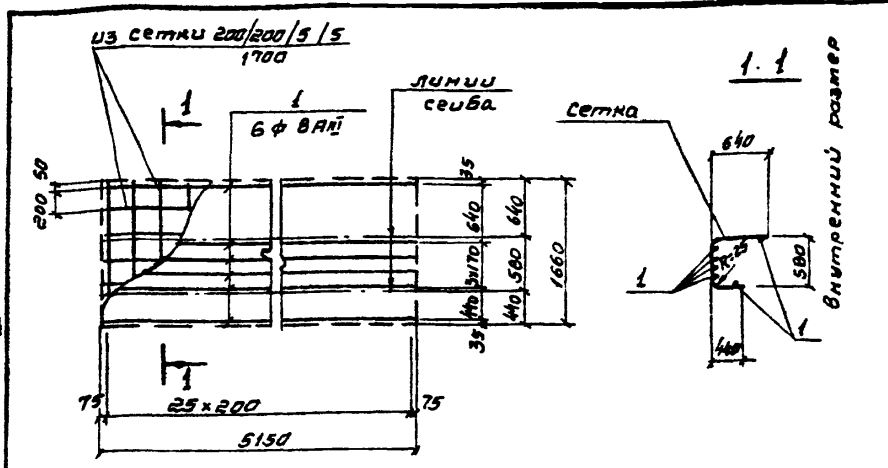

Альбом III

Типовой проект 902-2-337

Формат	Зона	Поз	Обозначение	Наименование	К-во	Примеч. масса 1 шт. кг
				Документация		
11			КЖИ-ЛТ 18-С1	Сборочный чертеж		
				Детали		
			ГОСТ 8478-66	Из сетки 200/200/5/5 1700	п.м. 5.15	1 п.м 2.88
Б/4		1	—	ф8 AIII, ГОСТ 5781-75, ℓ=5120	6	2.0

Стержни поз. „1" приварить контактной точечной сваркой при доработке сетки.

Инв. № подл. | Подпись и дата | Взам. инв. №

Разраб.	Цветкова		ТП 902-2-337-КЖИ-ЛТ 18-С1
Проверил	Полякова		Сетка арматурная С1
Рук. гр.	Гарбуз		Лит.: Р; Масса: 26.8 кг.; Масштаб: 1:50
Гл. инж. пр.	Чирков		Лист 1; Листов 3 1
Нач. отд.	Андрианов		Госстрой СССР, Союзводоканалпроект, г. Москва

16710-03 69 Копировал Синицына Формат А4

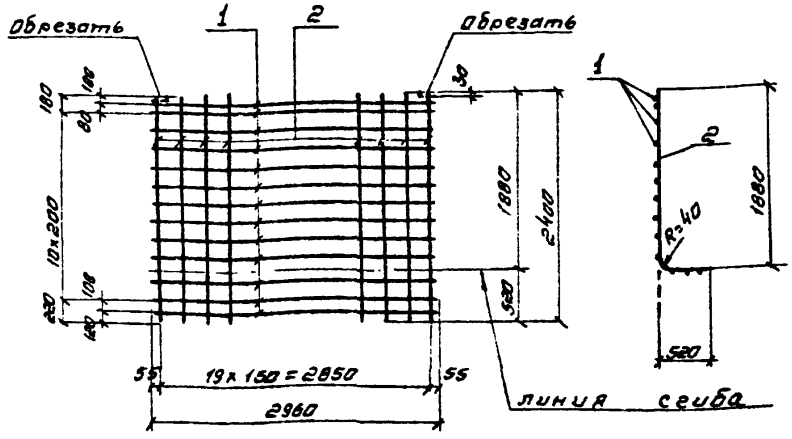

Формат	Зона	Поз.	Обозначение	Наименование	К-во	Примеч. масса 1 шт. кг
				Документация		
11			КЖИ-ЛТ11,12,29,30-С1	Сборочный чертеж		
				Детали		
Б/4		1	—	фВАIII, ГОСТ 5781-75, ℓ=2960	13	1.2
Б/4		2	—	фIOAII, ГОСТ 5781-75, ℓ=2400	20	1.5

Арматурные сетки изготавлять при помощи точечной сварки в соответствии с требованиями СНиП II-21-75 и ГОСТ 10922-75.

			ТП 902-2-337-КЖИ-ЛТ11,12,29,30-С1		
			Сетка арматурная С1	Стадия: Р; Масса: 45.6 кг; Масштаб: 1:50	
				Лист 1; Листов 1	
Разраб.	Цветкова			Госстрой СССР СОЮЗВОДОКАНАЛПРОЕКТ г. Москва	
Проверил	Полякова				
Рук. гр.	Гарбуз				
Гл. инж. пр.	Чирков				
Нач. отд.	Андрианов				

Копировал Синицына Формат А4

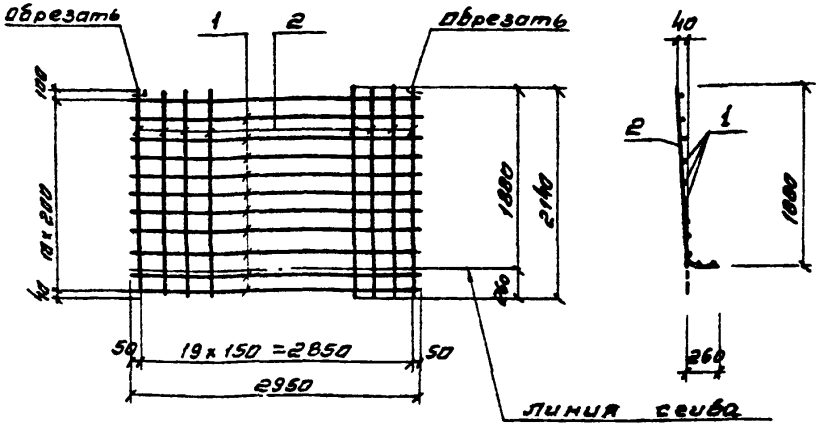

Формат	Зона	Поз.	Обозначение	Наименование	К-во	Примеч. масса 1 шт. кг
				Документация		
11			КЖИ-ЛТ11,12,29,30-С2	Сборочный чертеж		
				Детали		
Б/4		1	—	фВАIII, ГОСТ 5781-75, ℓ=2950	11	1.2
Б/4		2	—	фIOAII, ГОСТ 5781-75, ℓ=2140	20	1.3

Арматурные сетки изготавлять при помощи точечной сварки в соответствии с требованиями СНиП II-21-75 и ГОСТ 10922-75.

			ТП 902-2-337-КЖИ-ЛТ11,12,29,30-С2		
			Сетка арматурная С2	Стадия: Р; Масса: 39.2 кг; Масштаб: 1:50	
				Лист 1; Листов 1	
Разраб.	Цветкова			Госстрой СССР СОЮЗВОДОКАНАЛПРОЕКТ г. Москва	
Проверил	Полякова				
Рук. гр.	Гарбуз				
Гл. инж. пр.	Чирков				
Нач. отд.	Андрианов				

16710-03 70 Копировал Синицына Формат А4

Альбом III
Типовой проект 902-2-337
Инв. № подл. | Подпись и дата | Взам. инв. №

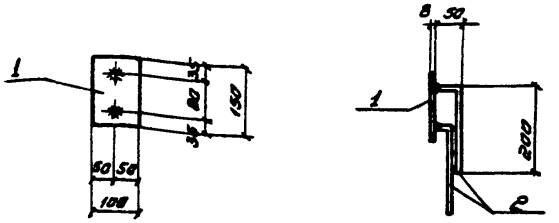

Формат	Зона	Поз	Обозначение	Наименование	К-во	Примеч. масса 1 шт. кг
				Документация		
11			КЖИ-ЛТ-ЗДИ1	Сборочный чертеж		
				Детали		
Б/Ч		1	——	-180×8, ГОСТ 103-76, ℓ=150	1	0.9
Б/Ч		2	——	ФВАт, ГОСТ 5781-75, ℓ=250	2	0.1

1. Анкера приваривать в тавр дуговой сваркой под слоем флюса.
2. Защиту изделия от коррозии см. общие указания на л. КЖ-5 альбом II.

ТП 902-2-337-КЖИ-ЛТ-ЗДИ1

Изделие закладное ЗДИ1

Стадия	Масса	Масштаб
Р	1.1 кг	1:10
Лист 1	Листов 1	

Разраб.	Цветкова	
Проверил	Полякова	
Рук. гр.	Гарбуз	
Гл. инж. пр.	Чирков	
Нач. отд.	Андрианов	

Сталь класса С 38/23 марки ВСт 3 кп 2 ГОСТ 380-71*

Госстрой СССР Союзводоканалпроект г. Москва

Копировал. Синицына

Формат 11 В

Альбом III

Типовой проект 902-2-337

Инв. № подл. | Подпись и дата | Взам. инв. №

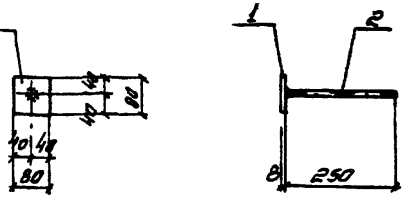

Формат	Зона	Поз	Обозначение	Наименование	К-во	Примеч. масса 1 шт. кг
				Документация		
11			КЖИ-ЗДИ2	Сборочный чертеж		
				Детали		
Б/Ч		1	——	-80×8, ГОСТ 103-76, ℓ=80	1	0.4
Б/Ч		2	——	ФВАт, ГОСТ 5781-75, ℓ=250	1	0.1

1. Анкера приваривать в тавр дуговой сваркой под слоем флюса.
2. Защиту изделия от коррозии см. общие указания на л. КЖ-5 альбом II.

ТП 902-2-337-КЖИ-ЛТ-ЗДИ2

Изделие закладное ЗДИ 2

Стадия	Масса	Масштаб
Р	0,5 кг	1:10
Лист 1	Листов 1	

Разраб.	Цветкова	
Проверил	Полякова	
Рук. гр.	Гарбуз	
Гл. инж. пр.	Чирков	
Нач. отд.	Андрианов	

Сталь класса С 38/23 марки ВСт 3 кп 2 ГОСТ 380-71*

Госстрой СССР Союзводоканалпроект г. Москва

16710-03 71

Копировал. Синицына

Формат 11 В



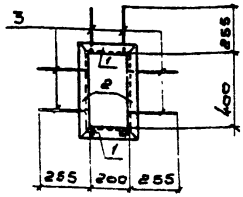

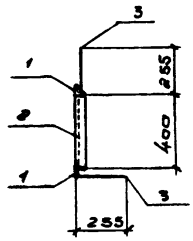

Формат	Зона	Поз.	Обозначение	Наименование	К-во	Примеч. масса 1 шт. кг
				Документация		
11			КЖИ-ЛТ-3ДИ3	Сборочный чертеж		
				Детали		
Б/ч		1	—	∠50×5, ГОСТ 8509-72, ℓ=300	2	1,1
Б/ч		2	—	∠50×3, ГОСТ 8509-72, ℓ=500	2	0,9
Б/ч		3	—	ф8 AIII, ГОСТ 5781-75, ℓ=250	8	0,1

1. Анкера приваривать в тавр дуговой сваркой под слоем флюса.
2. Защиту изделия от коррозии см. общие указания на л. КЖС-5 альбом II.

Разраб.	Цветкова		
Провер.	Полякова		
Рук. гр.	Горбуз		
Гл. инж. пр.	Чирков		
Нач. отд.	Андрианов		

ТП 902-2-337-КЖИ-ЛТ-3ДИ3

Изделие закладное 3ДИ3

Стадия	Масса	Масштаб
Р	4,8 кг.	1:50
Лист 1	Листов 1	

Сталь класса С38/23 марки Вст3кп2 ГОСТ 380-71*

Госстрой СССР СОЮЗВОДОКАНАЛПРОЕКТ г. Москва

Копировал В. Филиппова Формат 118

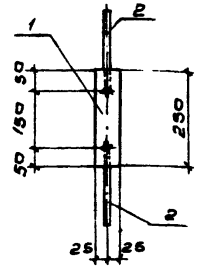

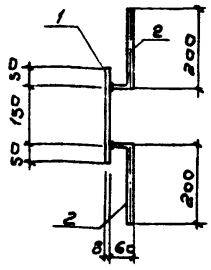

Формат	Зона	Поз.	Обозначение	Наименование	К-во	Примеч. масса 1 шт. кг
				Документация		
11			КЖИ-ЛТ-3ДИ4	Сборочный чертеж		
				Детали		
Б/ч		1	—	∠50×8, ГОСТ 103-76, ℓ=260	1	0,8
Б/ч		2	—	ф8 AIII, ГОСТ 5781-75, ℓ=260	2	0,1

1. Анкера приваривать в тавр дуговой сваркой под слоем флюса.
2. Защиту изделия от коррозии см. общие указания на л. КЖС-5 альбом II.

Разраб.	Цветкова		
Провер.	Полякова		
Рук. гр.	Горбуз		
Гл. инж. пр.	Чирков		
Нач. отд.	Андрианов		

ТП 902-2-337-КЖИ-ЛТ-3ДИ4

Изделие закладное 3ДИ4

Стадия	Масса	Масштаб
Р	1,0 кг	1:10
Лист 1	Листов 1	

Сталь класса С38/23 марки Вст3кп2 ГОСТ 380-71*

Госстрой СССР СОЮЗВОДОКАНАЛПРОЕКТ г. Москва

Копировал: В. Филиппова 16740-03 72 Формат 118

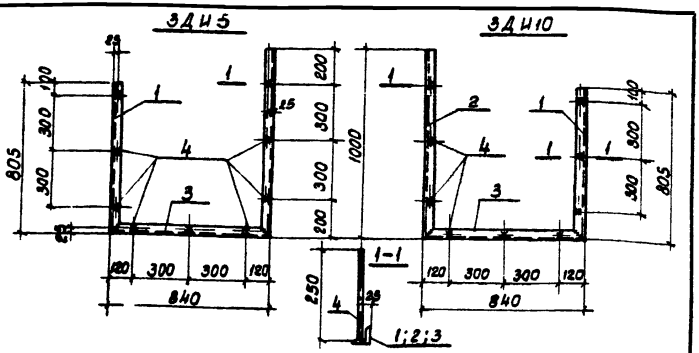

Формат	Зона	Поз.	Обозначение	Наименование	К-во	Примеч. масса 1 шт. кг
				Документация		
11			КЖИ-ЛТ-ЗДИ5;10	Сборочный чертеж		
				Детали		
Б/4		1	—	L50×5, ГОСТ 8509-72, ℓ=805	1	3.0
Б/4		2	—	L50×5, ГОСТ 8509-72, ℓ=1000	1	3.8
Б/4		3	—	L50×5, ГОСТ 8509-72, ℓ=840	1	3.2
Б/4		4	—	ФВАIII, ГОСТ 5781-75, ℓ=250	9	0.1

1. Анкера приваривать в тавр дуговой сваркой под слоем флюса.
2. Защиту изделия от коррозии см. общие указания на л. КЖ-5 альбом I.

Разраб.	Цветкова		ТП 902-2-337-КЖИ-ЛТ-ЗДИ5;10		
Проверил	Полякова		Изделия закладные ЗДИ5; ЗДИ10.	Стадия	Масса	Масштаб
Рук. гр.	Гарбуз			Р	10,9кг	1:20
Гл. инж. пр.	Чирков			Лист 1	Листов 1
Нач. отд.	Андрианов		Сталь класса С38/23 марки ВСт3кп2 ГОСТ 380-71*	Госстрой СССР СОЮЗВОДОКАНАЛПРОЕКТ г. Москва	

Копировал: Доценко Формат 11В

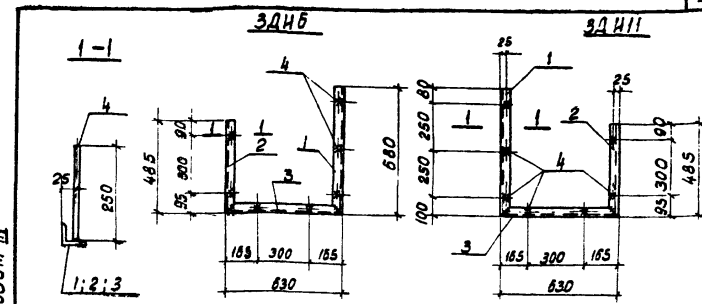

Формат	Зона	Поз.	Обозначение	Наименование	К-во	Примеч. масса 1 шт. кг.
				Документация		
11			КЖИ-ЛТ-ЗДИ6;11	Сборочный чертеж		
				Детали		
Б/4		1	—	L50×5, ГОСТ 8509-72, ℓ=680	1	2.6
Б/4		2	—	L50×5, ГОСТ 8509-72, ℓ=485	1	1.9
Б/4		3	—	L50×5, ГОСТ 8509-72, ℓ=630	1	2.4
Б/4		4	—	ФВАIII, ГОСТ 5781-75, ℓ=250	7	0.1

1. Анкера приваривать в тавр дуговой сваркой под слоем флюса.
2. Защиту изделия от коррозии см. общие указания на л. КЖ-5 альбом I.

Разраб.	Цветкова		ТП 902-2-337-КЖИ-ЛТ-ЗДИ6;11		
Проверил	Полякова		Изделия закладные ЗДИ6; ЗДИ11.	Стадия	Масса	Масштаб
Рук. гр.	Гарбуз			Р	7.6кг	1:20
Гл. инж. пр.	Чирков			Лист 1	Листов 1
Нач. отд.	Андрианов		Сталь класса С38/23 марки ВСт3кп2 ГОСТ 380-71*	Госстрой СССР СОЮЗВОДОКАНАЛПРОЕКТ г. Москва	

Инв. № подл. | Подпись и дата | Взам. инв. №

Копировал: Доценко 16710-03 73 Формат 11В

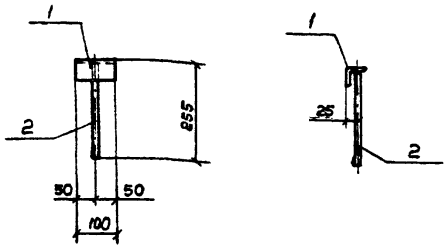

Формат	Зона	Поз.	Обозначение	Наименование	К-во	Примеч. масса 1 шт. кг
				Документация		
11			КЖИ-ЛТ-ЗДИ7	Сборочный чертеж		
				Детали		
Б/4		1	——	L50×5, ГОСТ 8509-72, ℓ=100	1	0.4
Б/4		2	——	ф8 AIII, ГОСТ 5781-75, ℓ=250	1	0.1

1. Анкера приваривать в тавр дуговой сваркой под слоем флюса
2. Защиту изделия от коррозии см. общие указания на л. КЖ-5 альбом II.

Разраб.	Цветкова		
Провер.	Полякова		
Рук. гр.	Гарбуз		
Гл. инж. пр.	Цирков		
Нач. отд.	Андрианов		

ТП 902-2-337-КЖИ-ЛТ-ЗДИ7

Изделие закладное ЗДИ7

Стадия	Масса	Масштаб
Р	0.5кг	1:10
Лист 1	Листов 1	

Сталь класса С38/23 марки ВСт3 кп2 ГОСТ 380-71*

Госстрой СССР СОЮЗВОДОКАНАЛПРОЕКТ г. Москва

Копировал: Лаврухина

Формат А4

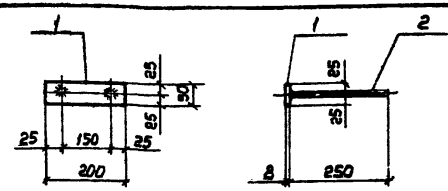

Формат	Зона	Поз.	Обозначение	Наименование	К-во	Примеч. масса 1 шт. кг
				Документация		
11			КЖИ-ЛТ-ЗДИ8	Сборочный чертеж		
				Детали		
Б/4		1	——	-50×8, ГОСТ 103-76, ℓ=200	1	0.6
Б/4		2	——	ф8 AIII, ГОСТ 5781-75, ℓ=250	2	0.1

1. Анкера приваривать в тавр дуговой сваркой под слоем флюса
2. Защиту изделия от коррозии см. общие указания на л. КЖ-5 альбом II.

Разраб.	Цветкова		
Провер.	Полякова		
Рук. гр.	Гарбуз		
Гл. инж. пр.	Цирков		
Нач. отд.	Андрианов		

ТП 902-2-337-КЖИ-ЛТ-ЗДИ8

Изделие закладное ЗДИ8

Стадия	Масса	Масштаб
Р	0.8кг	1:10
Лист 1	Листов 1	

Сталь класса С38/23 марки ВСт3 кп2 ГОСТ 380-71*

Госстрой СССР СОЮЗВОДОКАНАЛПРОЕКТ г. Москва

Копировал: Лаврухина

Формат А4

Альбом III

Типовой проект 902-2-337

Инв. № подл. | Подп. и дата | Взам. инв. №

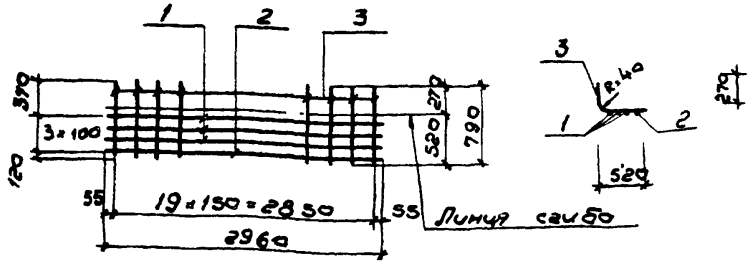

Формат	Зона	Поз.	Обозначение	Наименование	К-во	Примеч. масса 1 шт. кг.
				Документация		
11			КЖСИ-ЛТ11,12,29,30-СЗ	Сборочный чертеж		
				Детали		
Б/ч		1	—	ф5 ВрI, ТУ14-4-659-75, ℓ=2960	3	0,4
Б/ч		2	—	ф8 АIII, ГОСТ 5781-75, ℓ=2960	1	1,2
Б/ч		3	—	ф10 АII, ГОСТ 5781-75, ℓ=790	20	0,5

Арматурные сетки изготавлять при помощи точечной сварки в соответствии с требованиями СНиП II-21-75 и ГОСТ 10922-75.

Разраб.	Цветкова		
Провер.	Полякова		
Рук. гр.	Гарбуз		
Гл. инж. пр.	Чуркав		
Нач. отд.	Андрианов		

ТП 902-2-337-КЖИ-ЛТ11,12,29,30-СЗ

Сетка арматурная СЗ

Стадия	Масса	Масштаб
Р	12,4 кг	1:50

Лист 1 Листов 1

Госстрой СССР
СОЮЗВОДОКАНАЛПРОЕКТ
г. Москва

Копировал: В. Филиппова Формат 118

Типовой проект 902-2-337 Альбом III

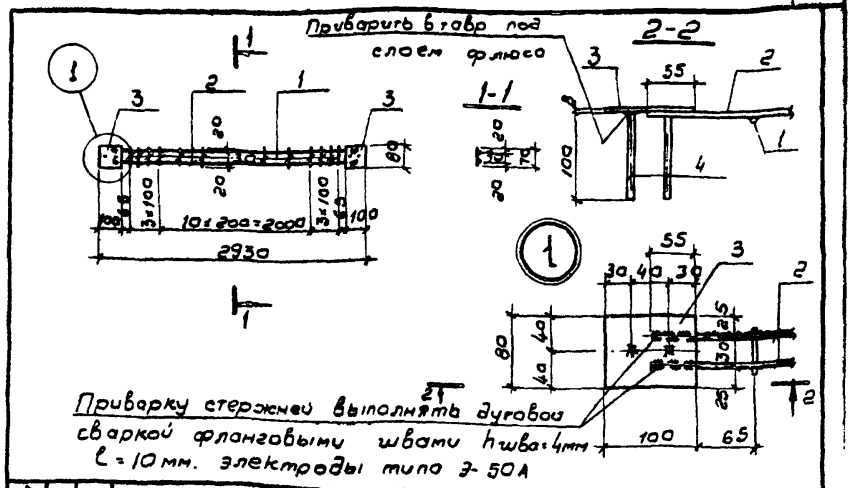

Приварку стержней выполнять дуговой сваркой фланговыми швами $h_{шва}$=4мм ℓ=10мм. электроды типа Э-50А

Формат	Зона	Поз.	Обозначение	Наименование	К-во	Примеч. масса 1 шт. кг
				Документация		
11			КЖСИ-ЛТ-ЗДИ9	Сборочный чертеж		
				Детали		
Б/ч		1	—	ф5 ВрI, ТУ14-4-659-75, ℓ=70	17	0,1
Б/ч		2	—	ф10 АIII, ГОСТ 5781-75; ℓ=2840	2	1,8
Б/ч		3	—	-100×8; ГОСТ 103-76, ℓ=80	2	0,5
Б/ч		4	—	ф10 АII, ГОСТ 5781-75, ℓ=100	4	0,05

Инв.№ подл. | Подпись и дата | Взам. инв.№

Разраб.	Цветкова		
Провер.	Полякова		
Рук. гр.	Гарбуз		
Гл. инж. пр.	Чуркав		
Нач. отд.	Андрианов		

ТП 902-2-337-КЖИ-ЛТ-ЗДИ9

Изделие закладное ЗДИ9

Стадия	Масса	Масштаб
Р	6,4 кг	1:50 1:20

Лист 1 Листов 1

Госстрой СССР
СОЮЗВОДОКАНАЛПРОЕКТ
г. Москва

16710-03 75 Копировал: В. Филиппова Формат 118

Альбом III

Типовой проект 902-2-337

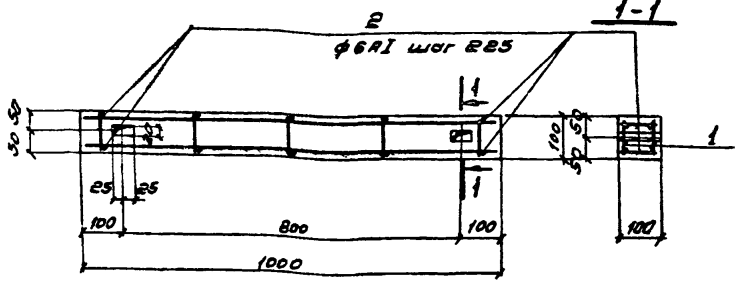

Формат	Зона	Поз.	Обозначение	Наименование	Кол.	Примеч. масса 1шт. кг
				Документация		
11			КЖИ-601-СБ	Сборочный чертеж		
				Сборочные единицы и детали		
11		1	КЖИ-601-КР1	Каркас плоский КР1	2	
Б/ч		2	—	ф6AI, ГОСТ 5781-75, ℓ=80	10	0.02
				Материалы		
				Бетон	0.01	м³

Выборка стали на один элемент кг

Марка эл-та	Арматурные изделия: Арматурная сталь ГОСТ 5781-75, класс AI, ФММ 6			Итого	Всего
601	1.2			1.2	1.2

Защитный слой бетона - 15 мм

Разраб.	Петропавловская		
Провер.	Цветкова		
Рук. бр.	Гарбуз		
Гл. инж. пр.	Чирков		
Нач. отд.	Андрианов		

ТП 902-2-337 -КЖИ-601-СБ

Балка 601

Стадия	Масса	Масштаб
Р	0,025т	1:10

Лист 1 | Листов 1

Бетон М200, Мрз ☐ 86

Госстрой СССР
СОЮЗВОДОКАНАЛПРОЕКТ
г. Москва

Подпись и дата | Взам. инв. N | Инв. N подл.

Альбом III

Типовой проект 902-2-337

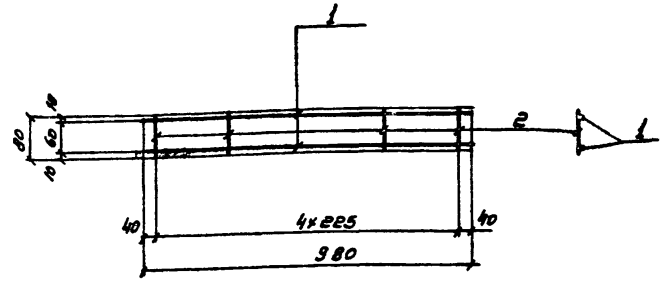

Формат	Зона	Поз.	Обозначение	Наименование	Кол.	Примеч. масса 1шт. кг
				Документация		
11			КЖИ-601-КР1	Сборочный чертеж		
				Детали		
Б/ч		1	—	ф6AI, ГОСТ 5781-75, ℓ=980	2	0.2
Б/ч		2	—	ф6AI —"— ℓ=80	5	0.02

Арматурный каркас изготовлять при помощи точечной сварки в соответствии с требованиями СНиП II-21-75 и ГОСТ 10922-75.

Разраб.	Петропавловская		
Провер.	Цветкова		
Рук. бр.	Гарбуз		
Гл. инж. пр.	Чирков		
Нач. отд.	Андрианов		

ТП 902-2-337 -КЖИ-601-КР1

Каркас плоский КР 1

Стадия	Масса	Масштаб
Р	0,6кг	б/м

Лист 1 | Листов 1

Госстрой СССР
СОЮЗВОДОКАНАЛПРОЕКТ
г. Москва

Подпись и дата | Взам. инв. N | Инв. N подл.

16710-03 76

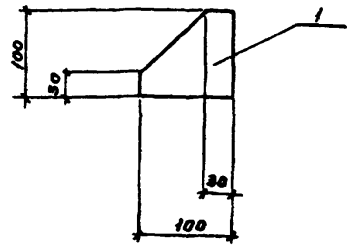

Формат	Зона	Поз	Обозначение	Наименование	Кол.	Примечание Масса 1 шт. кг
				Документация		
11			КЖИ-МС1	Сборочный чертеж		
				Детали		
Б/ч		1	—	-100×8, ГОСТ 103-76, ℓ=100	1	0,6

Разраб.	Петрошевская		
Провер.	Цветкова		
Рук.бр.	Горбуз		
Гл.инж.пр.	Чирков		
Нач.отд.	Андрианов		

ТП902-2-337-КЖИ-МС1

Фундаменты. Изделие соединительное МС1

Стадия	Масса	Масштаб
Р	0,6кг	1:5
Лист 1	Листов 1	

Сталь класса С38/23 марки ВСТ3 кп2 ГОСТ 380-71*

Госстрой СССР СОЮЗВОДОКАНАЛПРОЕКТ г. Москва

Копировал Гольденбаум Формат 118

Альбом III

Типовой проект 902-2-337

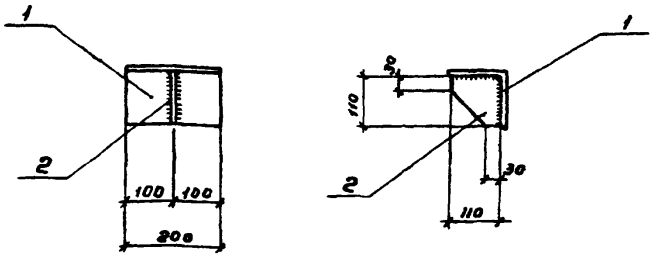

Формат	Зона	Поз	Обозначение	Наименование	Кол.	Примечание Масса 1 шт. кг
				Документация		
11			КЖИ-ОС1	Сборочный чертеж		
				Детали		
Б/ч		1	—	∠125×10, ГОСТ 8509-72, ℓ=800	1	3,8
Б/ч		2	—	-110×10, ГОСТ 103-76, ℓ=110	1	1,0

Сварку производить в соответствии с СН-393-78, электроды Э-42, ГОСТ 9467-75. Сварные швы $h_{шв}$ = 6 мм.

Разраб.	Петрошевская		
Провер.	Цветкова		
Рук.бр.	Горбуз		
Гл.инж.пр.	Чирков		
Нач.отд.	Андрианов		

ТП902-2-337-КЖИ-ОС1

Лотки. Опорный столик ОС1

Стадия	Масса	Масштаб
Р	4,8кг	1:10
Лист 1	Листов 1	

Сталь класса С38/23 марки ВСТ3 кп2 ГОСТ 380-71*

Госстрой СССР СОЮЗВОДОКАНАЛПРОЕКТ г. Москва

16710-03 77

Копировал Гольденбаум Формат 118

Инв.№ подл. | Подпись и дата | Взам.инв.№

Альбом III

Типовой проект 902-2-337

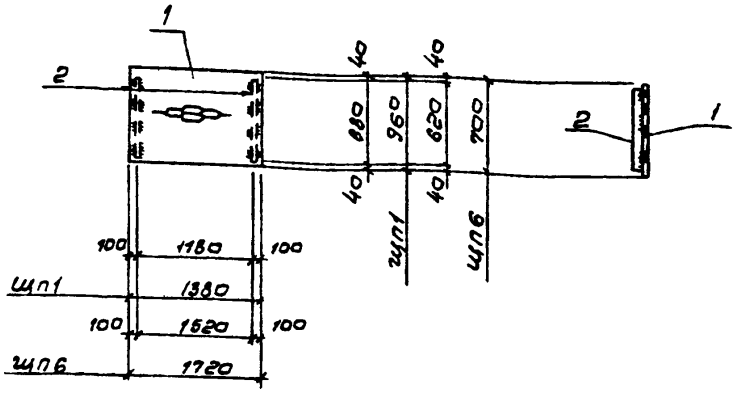

Формат	Зона	Поз.	Обозначение	Наименование	Кол.	Примечание Масса 1 шт. кг.
				Документация		
11			КЖИ-ЩП1, ЩП6	Сборочный чертеж		
				Детали		
				ЩП1		
Б/ч		1	—	Лист ПВ 506×950×1380, ГОСТ 8706-78	1	22,3
Б/ч		2	—	-100×8, ГОСТ 103-76, l=880	2	5,5
				ЩП6		
Б/ч		1	—	Лист ПВ 506×700×1720, ГОСТ 8706-78	1	20,5
Б/ч		2	—	-100×8, ГОСТ 103-76, l=620	2	3,8

Сварку производить в соответствии с СН-393-78, электроды Э-42, ГОСТ 9467-75. Сварные швы h=5 мм

Разраб.	Петропавловская		
Провер.	Цветкова		
Рук. бр.	Гарбуз		
Гл. инж. пр.	Чирков		
Нач. отд.	Андрианов		

ТП 902-2-337-КЖИ-ЩП1, ЩП6

Щиты ЩП1, ЩП6

Стадия	Масса	Масштаб
Р	33,3 / 28,1	б/м

Лист 1 | Листов 1

Сталь класса С38/23 марки Вст.3 кп2 ГОСТ 380-71*

Госстрой СССР СОЮЗВОДОКАНАЛПРОЕКТ г. Москва

Альбом III

Типовой проект 902-2-337

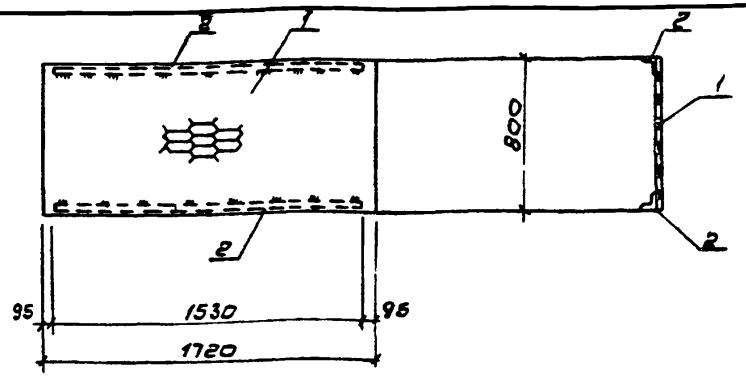

Формат	Зона	Поз.	Обозначение	Наименование	Кол.	Примечание Масса 1 шт. кг.
				Документация		
11			КЖИ-ЩП2	Сборочный чертеж		
				Детали		
Б/ч		1	—	Лист ПВ 506×800×1700, ГОСТ 8706-78	1	22,8
Б/ч		2	—	L80×80×6, ГОСТ 8510-72 l=1530	2	9,2

Сварку производить в соответствии с СН-393-78, электроды Э-42 ГОСТ 9467-75. Сварные швы h=5 мм

Разраб.	Петропавловская		
Провер.	Цветкова		
Рук. бр.	Гарбуз		
Гл. инж. пр.	Чирков		
Нач. отд.	Андрианов		

ТП 902-2-337-КЖИ-ЩП2

Щит ЩП2

Стадия	Масса	Масштаб
Р	41,2 кг	1:25

Лист 1 | Листов 1

Сталь класса С38/23 марки Вст. 3 кп2 ГОСТ 380-71*

Госстрой СССР СОЮЗВОДОКАНАЛПРОЕКТ г. Москва

Взамен инв. | Подпись и дата | Инв. № подл.

16710-03 78 Копировал: В. Филиппова Формат 11В

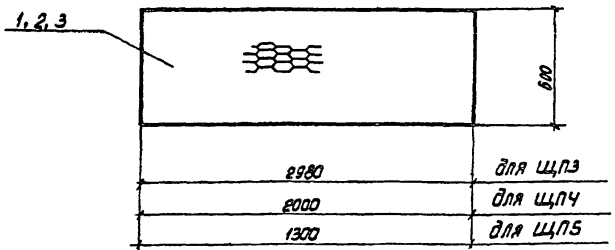

Формат	Зона	Поз.	Обозначение	Наименование	Кол.	Примечание масса 1 шт. кг
				Документация		
11			КЖИ - ЩП3, 4, 5	Сборочный чертеж		
				Детали		
			—	ЩП3		
Б/4		1	—	Лист ПВ 506 х 600 х 2980, ГОСТ 8706 - 78	1	29.5
				ЩП4		
Б/4		2	—	Лист ПВ 5С6 х 600 х 2000, ГОСТ 8706 - 78	1	19.7
				ЩП5		
Б/4		3	—	Лист ПВ 506 х 600 х 1300, ГОСТ 8706 - 78	1	12.7

Разраб.	Петрославская		
Гл. инж. пр.	Чирков		
Нач. отд.	Андрианов		

ТП 902-2-337 - КЖИ-ЩП3,4,5

Щиты ЩП3, ЩП4, ЩП5

Стадия	Масса	Масштаб
Р	29.5 кг / 19.7 кг / 12.7 кг	Б/м
	Лист 1	Листов 1

Сталь класса С38/23 марка Вст3 кп2 ГОСТ 380-71*

Госстрой СССР СОЮЗВОДОКАНАЛПРОЕКТ г. Москва

Копировал

Формат А4

gost.e-ecolog.ru

Альбом III

Типовой проект 902-2-337

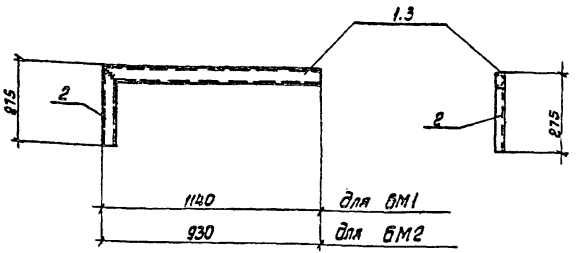

Формат	Зона	Поз.	Обозначение	Наименование	Кол.	Примечание масса 1 шт. кг
				Документация		
11			КЖИ - БМ1.2	Сборочный - чертеж		
				Детали		
			—	БМ1		
Б/4		1	—	С8, ГОСТ 8240-72, ℓ = 1140	1	8.0
Б/4		2	—	С8 — " — ℓ = 275	1	2.0
				БМ2		
Б/4		3	—	С8, ГОСТ 8240-72, ℓ = 930	1	6.6
Б/4		2	—	С8 — " — ℓ = 275	1	2.0

Сварку производить в соответствии с СН-393-78, электроды Э-42, ГОСТ 9467-75. Сварные швы h=6 мм.

Инв. № подл. | Подпись и дата | Взам. инв. №

Разработ.	Петрославская		
Пробер.	Цветкова		
Рук. гр.	Горбуз		
Гл. инж. пр.	Чирков		
Нач. отд.	Андрианов		

ТП 902-2- 337 - КЖИ-БМ1,2

Металлические балки БМ1, БМ2

Стадия	Масса	Масштаб
Р	10.0 кг / 8.6 кг	Б/м
	Лист 1	Листов 1

Сталь класса С38/23 марка Вст3 кп2 ГОСТ 380-71*

Госстрой СССР СОЮЗВОДОКАНАЛПРОЕКТ г. Москва

Копировал 16710-03

Формат А4