ТИПОВОЙ ПРОЕКТ

416-8-5.85

Столовая на 200 мест

для промышленных предприятий и ВУЗов

Альбом IV

Задание заводу на изготовление щитов автоматизации

1629-04

цена 0-84

КФ ЦИТП ИНВ. N 3923 /4

ПРИВЯЗАН

ИНВ. N

gost.e-ecolog.ru

ТИПОВОЙ ПРОЕКТ

416-8-5.85

Столовая на 200 мест для промышленных предприятий и ВУЗов

Альбом IV

Состав проекта

Альбом I Общая пояснительная записка, технология производства, холодоснабжение архитектурные решения, конструкции железобетонные металлические

Альбом II Отопление и вентиляция, водопровод и канализация, электротехническая часть, связь и сигнализация, автоматизация

Альбом III Железобетонные изделия

Альбом IV Задание заводу на изготовление щитов автоматизации

Альбом V Спецификации оборудования

Альбом VI Сметы, ведомости потребности в материалах

Проект утвержден Министерством торговли СССР протокол N 5 от 13.02.84г.
Рабочая документация введена в действие Укргипроторгом приказ N 168 от 25.07.84г.

Разработан проектным институтом „Укргипроторг"

Главный инженер института Л.В.Шулипа

Главный инженер проекта С.А.Горбунов

КФ ЦИТП инв. N 14

привязан

инв. N

Обозначение	Наименование	№№ стр
1	2	3
-С	Содержание альбома	
	Общие указания	3
-АЩ-01	Спецификация щитов	4-5
-АЩ-02	Щит приточной установки П1 (П2) „ЩПУ1" („ЩПУ2"). Общий вид	6-9
-АЩ-03	Щит приточной установки П4 „ЩПУ3". Общий вид	10-13
АЩ-04	Щит тепловой завесы У1 „ЩТ1" Общий вид	14-17
-АЩ-05	Щит тепловой завесы У2 „ЩТ2" Общий вид	18-21

Общие указания

1. Настоящие проектные материалы выполнены в соответствии с п.4.11 СН 202-81* и служат основанием для разработки конструкторской документации щитов автоматики по ГОСТ 2.103-68*.
2. Проектная документация на щиты выполняется в соответствии с РМ4-107-82.

14

Привязан	ГИП	Горбунов	
	Нач.отд.	Горобец	
	Гл.авт.	Берковский	
	Рук.гр.	Швец	
Инв.№	Ст.техн.	Иванова	
	Н.контр.	Швец	

ТП-416-8-5.85 -С

Содержание альбома. Общие указания

Стадия	Лист	Листов
Р		1

Министерство торговли ССР Укргипроторг г. Киев

Копировала [signature] /Миркина/ 1629-4 Формат А3

Инв.№ подл. | Подпись дата | Взам. инв.

Приповой проект 416-8-5.85 Выбит

Альбом IV

Типовой проект 416-8-5.85

Позиция	Наименование и техническая характеристика оборудования и материалов. Завод-изготовитель (для импортного оборудования – страна, фирма)	Тип, марка оборудования. Обозначение документа и номер опросного листа	Единица измерения: наименование	Единица измерения: код	Код завода-изготовителя	Код оборудования, материала	Цена единицы оборудования, тыс. руб.	Количество	Масса единицы оборудования кг
1	2	3	4	5	6	7	8	9	10
	Щиты.								
	Щит приточной установки П1(П2) „ЩПУ1" („ЩПУ2")								
	Щит шкафной малогабаритный, исполнение II,	ЩШМ 1000х							
	высотой 1000 и шириной 600 мм.	600-II У4 I Р30							
		ОСТ36.13-76							
		-АШ-02	шт.					2	
	Щит приточной установки П4 „ЩПУ3"								
	Щит шкафной малогабаритный, исполнение II,	ЩШМ1000х600-II							
	высотой 1000 и шириной 600 мм.	У4 I Р30 ОСТ36.13-76							
		-АШ-03	"					1	
	Щит тепловой завесы У1 „ЩТ1"								
	Щит шкафной малогабаритный, исполнение II,	ЩШМ 600х400-II							
	высотой 600 и шириной 400 мм.	У4 I Р30 ОСТ36.13-76							
		-АШ-04						1	
	Щит тепловой завесы У2 „ЩТ2"								
	Щит шкафной малогабаритный, исполнение II	ЩШМ600х400-II							
	высотой 600 и шириной 400 мм.	У4 I Р30 ОСТ36.13-76							
		-АШ-05	"					1	

Взам. инв. №

Инв. № подл. | Подпись и дата

/4

ТП-416-8-5.85 -АШ-01

Столовая на 200 мест для промышленных предприятий и ВУЗов

Привязан

Инв. №

ГИП	Горбунов	
Нач. отд.	Горобец	
Гл. авт.	Берковский	
Рук. гр.	Швец	
Техн.	Шехенгауз	
Н. Конт.	Швец	

Копир. [signature] (Геренрот)

Спецификация щитов.

Стадия	Лист	Листов
Р	1	2

Министерство торговли СССР
Укргипроторг г. Киев

1629-4

Формат А3

Альбом IV

Типовой проект 416-8-5.85

Позиция	Наименование и техническая характеристика оборудования и материалов. Завод-изготовитель (для импортного оборудования страна, фирма)	Тип, марка, оборудования, обозначение документа и номер опросного листа	Единица измерения: наименование	Единица измерения: код	Код завода-изготовителя	Код оборудования материала	Цена единицы оборудования, тыс. руб.	Количество	Масса единицы оборудования, кг
1	2	3	4	5	6	7	8	9	10
	Электроаппаратура, устанавливаемая на щитах (комплект щитов)								
	Универсальный переключатель	УП5311-С23У3	шт.	796				3	
	То же	УП5312-С29У3	"	"				2	
	То же	УП5312-Ф343У3	"	"				2	
	То же	УП5314-С398У3	"	"				3	
	Переключатель "Тумблер"	Т81-1	"	"				4	
	Кнопка управления, исполнение 2, с черным толкателем	КЕ-011	"	"				11	
	То же, с красным толкателем	КЕ-011	"	"				5	
	Арматура сигнальная с лампой Ц220-10 с								
	зеленой линзой	АС-220	"	"				3	
	То же, с красной линзой	АС-220	"	"				3	
	То же, с молочной линзой	АС-220	"	"				6	
	Реле электромагнитное с катушкой на 220В								
	переменного тока открытого исполнения 4з. + 4р.к.	РПУ-2	"	"				21	
	Прерыватель импульсный ступенчатый ~220В	СИП-01УМ	"	"				2	
	Реле времени пневматическое ~220В, 50Гц	РВП72-3221-							
		-00У4	"	"				3	
	То же	РВП72-3222-00У	"	"				3	
	Выключатель автоматический переменного								
	тока на номинальный ток расцепителя 3.2А ток								
	отсечки Iотс = 2.0Iн.р.	А63-М	"	"				2	
	Тоже Iн.р. = 4А; Iотс. = 2.0Iн.р.	А63-М	"	"				3	

Инв. № подл. | Подпись и дата | Взам. инв. №

Альбом IV

Типовой проект 416-8-5.85

Поз.	Обозначение	Наименование	Кол.	Примеч.
		Документация		
		Стандартные изделия		
1		Щит ЩШМ-1000×600-II УЧ1 Р30		
		ОСТ 36.13-76	1	
2		Рейка для передней стенки	5	
3		Рейка для боковой стенки	4	
4		Рейка для двери	2	
		Прочие изделия		
		Универсальный переключатель		
5	SA3	УП5311-С 23У3	1	
6	SA4	УП5312-Ф343У3	1	
7	SA2	УП5314-С 398У3	1	
8	SA1	Переключатель „Тумблер" ТВ1-1	1	
9	SF	Выключатель автоматический		

Привязан:

Инв. №

ТП 416-8-5.85 А Щ-02

Столовая на 200 мест для промышленных предприятий и ВУЗов

ГИП	Горбунов		Стадия	Лист	Листов
Нач. отд.	Горбунов		Р	1	5
Гл. авт.	Берковский				
Рук. гр.	Швец		Щит приточной установки П1(П2) ЩПУ1* (ЩПУ2*). Общий вид	Министерство Торговли СССР Укрпроторг Киев	
Ст. техн.	Иванова				
Н. контр.	Швец				

Инв. № подл. | Подпись, дата | Взам. инв. №

Копировала [signature] /Миркина/ Формат А4

Альбом IV

Типовой проект

Поз.	Обозначение	Наименование	Кол.	Примеч.
		АБ3-М переменного тока		
		Jн.р. = 4А, Jотс. = 2Jн.р.	1	ТМ3-13-81
10	КС	Прерыватель импульсный ~220в		
		СИП-01УМ	1	ТМ3-13-81
11	SK	Регулятор температуры 0-40°С гр.2		
		исполн. У, категория 4.2, РТ-3	1	
		Кнопка управления исполнение 2КЕ-01		
12	SB2	черный толкатель	1	
13	SB1	красный толкатель	1	
		Арматура сигнальная АС-220с		
		лампой Ц220-10 ~ 220 В.		
14	НЛ1, НЛ2	молочная линза	2	
15	НЛ3	красная линза	1	
16	К1... К6	Реле электромагнитное с катушкой на 220в переменного тока		
		открытого исполнения 4з.+4р.к. РПУ-2	6	ТМ3-13-81
		реле времени пневматическое ~220в		
17	КТ1	РВП 72-3221-00УЧ	1	ТМ3-13-81
18		Рейка зажимов РЗ-20	2	
19		Зажим наборный нормальный ЗН-11	44	
20		Колодка маркировочная КМ-4	2	
21		Рамка для надписи РПМ55×15	11	
		Материалы		
		Провод ЗВО ГОСТ 6323-79*		
22		ПВ1 1×1,0 мм²	50	м
23		ПВ4 1×1,0 мм²	30	"

Инв. № подл. | Подпись, дата | Взам. инв. №

Изм.	Лист	№ докум.	Подпись	Дата	ТП 416-8-5.85 А Щ-02	Лист 2

1629-4 Формат А4

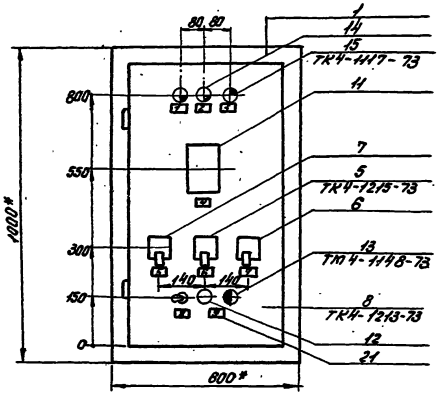

1.* Размеры для справок.
2. Покрытие- вариант 1 ОСТ36.13-76.
3. Таблицы соединений и подключений выполнить на основании листов 6, 11, 12 альбом II.

Вид на внутренние плоскости (развернуто)

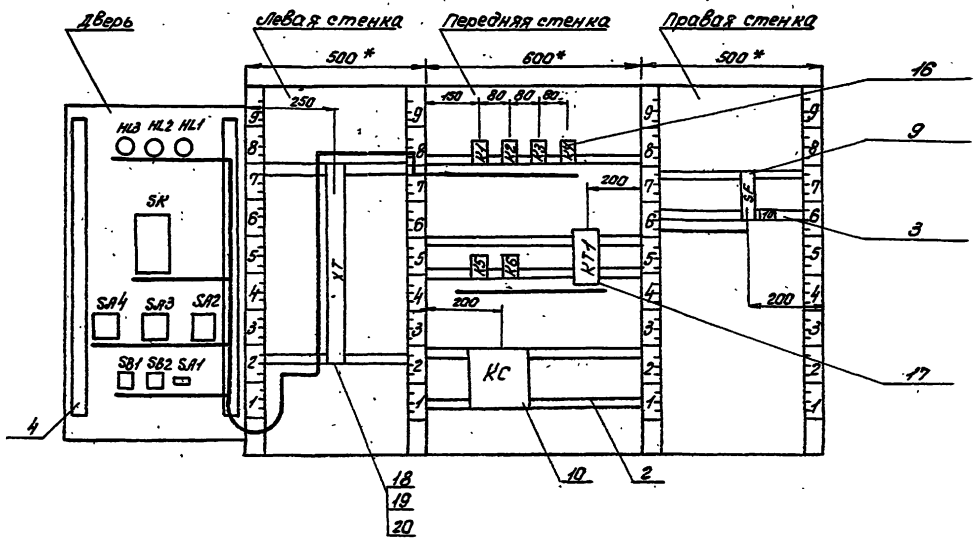

Типовой проект 416-8-5.85 Альбом IV

Инв. № подл.	Подпись и дата	Взам. инв. №

Изм.	Лист	№ докум.	Подпись	Дата	ТП 416-8-5.85 -АЩ-02	Лист 4

Копир. Пащенко Пет-

Формат А2

Таблица № 1

Надписи на табло и в рамках

Продолжение табл. № 1

№ надписи	Текст надписи	Кол.	№ надписи	Текст надписи	Кол.
	Рамка 55×15				
1	Заслонка открыта	1			
2	Заслонка закрыта				
3	Сработала защита кало-				
	рифера от замораживан.	1			
4	Регулятор темпера-				
	туры	1			
5	„Зима" „Откл." „Лето				
	Приточная установка	1			
6	„Откр." „Откл." „Закр."				
	Заслонка наружного				
	воздуха.	1			
7	„Откр." „Закр." „Откл." „Автом."				
	Клапан на теплоноси-				
	теле.	1			
8	„Местн." „Дист."				
	Приточный вентилятор	1			
9	Приточный вентилятор	1			
10	~220В; 4А. Приточная				
	установка	1			

Инв. № подл. | Подпись и дата | Взам. инв. №

Изм.	Лист	№ докум.	Подпись	Дата

ТП416-8-5.85 -АЩ-02

14 Лист 5

Типовой проект 416-8-5.85

Сборник IV

Альбом IV

Типовой проект 416-8-5.85

Поз.	Обозначение	Наименование	Кол.	Прим.
		Документация		
		Стандартные изделия		
1		Щит ШШМ-1000х600-II уч. I Р30		
		ОСТ 36.13-76	1	
2		Рейка для передней стенки	3	
3		Рейка для боковой стенки	4	
4		Рейка для двери	2	
		Прочие изделия		
		Универсальный переключатель		
5	SA3	УП5311-С23У3	1	
6	SA2	УП5314-С398У3	1	
7	SA1	Переключатель „Тумблер" ТВ1-1	1	

Привязан

Взам. инв. №

Подпись и дата

Инв. № подл.

Инв. №

ТП 416-8-5.85 -АЩ-03

Столовая на 200 мест для промышленных предприятий и ВУЗов

ГИП	Горбунов	
Нач. отд.	Горобец	
Гл. авт.	Берковский	
Рук. гр.	Швец	
Инж.	Мироненко	
Н. контр.	Швец	

Стадия	Лист	Листов
Р	1	5

Щит приточной установки ПЧ „ШПУЗ". Общий вид

Министерство торговли СССР Укргипроторг Лкиев

Копир. Сиц- /Геренрот/

Формат А4

Альбом IV

Типовой проект

Поз.	Обозначение	Наименование	Кол.	Примеч.
		Кнопка управления, исполнение 2, КЕ-011		
8	SB2...SB4	черный толкатель	3	
9	SB1	красный толкатель	1	
		Арматура сигнальная АС-220 с лампой Ц220-10 ~ 220В		
10	HL3	зеленая линза	1	
11	HL4	красная линза	1	
12	HL1; HL2	молочная линза	2	
13	K1...K5	Реле электромагнитное с катушкой на 220В переменного тока, открытого исполнения, Ч3, +4р. к., РПУ-2	5	ТМ3-13-81
		Реле времени пневматическое ~220В		ТМ3-13-81
14	KT1	РВП72-3221-00У4	1	
15	KT2	РВП72-3222-00У4	1	
16	SF	Выключатель автоматический А63-М переменного тока Iн.р. = 4А; Iотс. = 2Iн.р.	1	ТМ3-13-81
17		Рейка зажимов РЗ-20	2	
18		Зажим наборный нормальный ЗН-4	40	
19		Колодка маркировочная КМ-4	2	
20		Рамка для надписи 55х15	11	
		Материалы		
		Провод ЗВО ГОСТ 63 23-79*		
21		ПВ1 1х1.0мм²	50	м
22		ПВ4 1х1.0мм²	30	"

Взам. инв. №

Подпись и дата

Инв. № подл.

Изм.	Лист	№ докум.	Подпись	Дата

ТП-416-8-5.85 АЩ-03

Лист 2

Типовой проект 416-8-5.85 Альбом IV

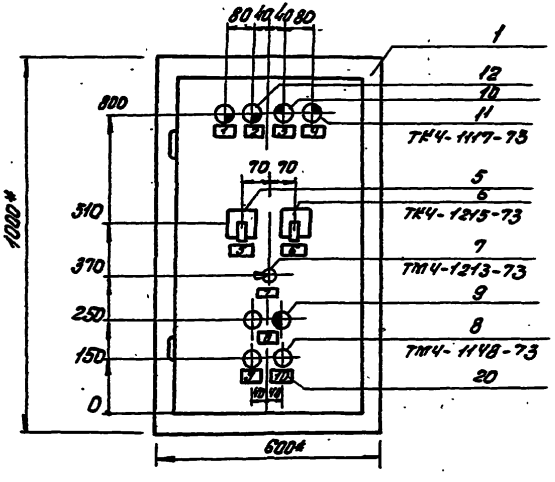

1. * Размеры для справок.
2. Покрытие-вариант 1 ОСТ 36.13-76
3. Таблицы соединений и подключений выполнить на основании листов 7,13,14 альбом II

Изм	Лист	№ докум	Подпись	Дата	ТП 416-8-5.85	-АЩ-03	Лист 3

Инв.№ подл. | Подпись дата | Взам.инв.№

Копир. [illegible] / Геренрот /

1629-4

Формат А3

14

Вид на внутренние плоскости (развернуто)

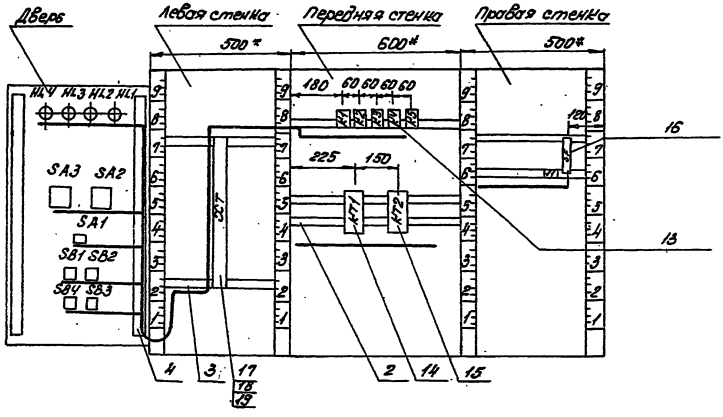

Альбом IV

Типовой проект 416-8-5.85

Таблица №1

Надписи на табло и в рамках Продолжение

N надписи	Текст надписи	Кол.	N надписи	Текст надписи	Кол.
	рамка 55×15				
1	Заслонка открыта	1			
2	Заслонка закрыта	1			
3	Соленоидный вентиль открыт	1			
4	Сработала защита калорифера от замораж.	1			
5	„Зима" „Откл." „Лето" приточная установка	1			
6	„Откр." „Откл." „Закр." Заслонка наружного воздуха	1			
7	„Местн." „Дистанц." Приточный вентилятор	1			
8	Приточная установка	1			
9	Соленоидный вентиль открыть	1			
10	Соленоидный вентиль закрыть	1			
11	~ 220В 4л. Приточная установка П4	1			

Инв. № подл. | Подпись и дата | Взам. инв. №

Формат А4

Альбом IV

Типовой проект 416-8-5.85

Поз.	Обозначение	Наименование	Кол.	Примеч.
		Документация		
		Стандартные изделия		
1		Щит ЩШМ-600×400 II уч.		
		IP30. ОСТ 36.13-76	1	
2		Рейка для передней стенки	3	
3		Рейка для боковой стенки	4	
4		Рейка для двери	2	
		Прочие изделия		
5	SA	Универсальный переключатель УП5312-С29У3	1	
		Кнопка управления, исполнение 2, КЕ-011		
6	SB2... SB4	черный толкатель	3	
7	SB1	красный толкатель	1	

Привязан

Инв. №

/4

ТП416-8-5.85 -АЩ-04

Столовая на 200 мест для промышленных предприятий и ВУЗов

ГИП	Горбунов		Стадия	Лист	Листов
Нач. отд.	Горобец		Р	1	5
Гл. авт.	Берковский				
Рук. гр.	Швец				
Техник	Шехенгауз				
Н. контр.	Швец				

Щит тепловой завесы У1, ЩТ1. Общий вид.

Министерство Торговли СССР Укргипроторг г. Киев

Копир. Пащенко

Формат А4

Альбом IV

Типовой проект

Поз.	Обозначение	Наименование	Кол.	Примеч.
8	HL	Арматура сигнальная АС-220 с лампой У220-10 ~220В, с зеленой линзой	1	
9	K1, K2	Реле электромагнитное с катушкой на 220В переменного тока, открытого исполнения, 4з+4рк. РПУ-2	2	ТМ3-13-81
10	KT	Реле времени пневматическое ~220В РВП72-3222-00У4	1	ТМ3-13-81
11	SF	Выключатель автоматический А63-М переменного тока Iн.р.=3.2А, Iотс=2Iн.р.	1	ТМ3-13-81
12		Рейка зажимов РЗ-20		
13		Зажим наборный нормальный ЗН-Н	32	
14		Колодка маркировочная КМ-4	2	
15		Рамка для надписи РПМ55×15	6	
		Материалы		
16		Провод 380 ГОСТ 6323-79*	2	
17		ПВ1 1×1.0 мм²	20	м
		ПВ4 1×1.0 мм²	25	м

/4

Изм.	Лист	N докум.	Подпись	Дата

ТП416-8-5.85 АЩ-04

Лист 2

1629-4

Формат А4

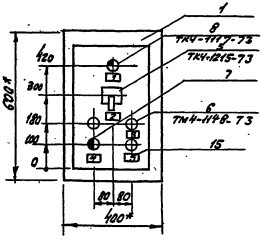

1.* Размеры для справок.
2. Покрытие - вариант 1 ОСТ 36-13-76.
3. Таблицы соединений и подключений выполнить на основании листов 8,15 альбома II.

Альбом IV

Типовой проект 416-8-5.85

Вид на внутренние плоскости (развернуто)

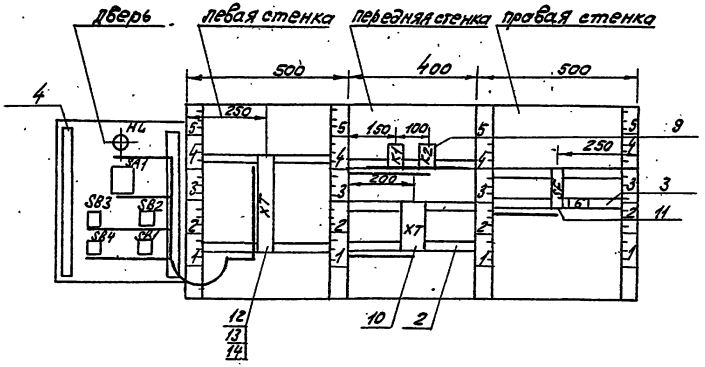

Инв. № подл. | Подпись и дата | Взам. инв. №

Изм.	Лист	№ докум.	Подпись	Дата	ТП 416-8-5.85 АЩ-04	Лист 4

Копировала Мир- /Миркина/ 1629-4 Формат А3

Таблица № 1

Надписи на табло в рамках

Продолжение таблицы № 1

№ надписи	Текст надписи	Кол.
	Рамка 55×15	
1	Соленоидный вентиль	
	открыт	1
2	„Ручн." „Откл." „Авт."	
	вентилятор	1
3	Соленоидный вентиль	
	открыть	1
4	вентилятор	
	„Вкл." „Откл."	1
5	Соленоидный вентиль	
	закрыть	1
6	~220в; 3,2А. Тепловая	
	завеса	1

Альбом IV

Типовой проект 416-8-5.85

Инв. № подл. | Подпись | Дата | Взам. инв. №

Изм.	Лист	№ докум.	Подпись	Дата

ТП 416-8-5.85 АЩ-04

Лист 5

Копировала [signature] /Миркина/

Формат А4

Альбом IV

Типовой проект 416-8-5.85

Поз.	Обозначение	Наименование	Кол.	Прим.
		Документация		
		Стандартные изделия		
1		Щит ЩШМ-600х400 II УЧ I Р30 ОСТ 36.13-76	1	
2		Рейка для передней стенки	3	
3		Рейка для боковой стенки	4	
4		Рейка для двери	2	
		Прочие изделия		
5	SA1	Универсальный переключатель УП 5312-С29У3	1	
6	SA2	Переключатель „Тумблер" ТВ1-1	1	
		Кнопка управления, исполнение 2, КЕ-011		

Привязан:

Инв. № 2

14

ТП 416-8-5.85 АЩ-05

Столовая на 200 мест для промышленных предприятий и ВУЗов

			Стадия	Лист	Листов
ГИП	Горбунов		Р	1	5
Нач.отд.	Горобец				
Л.авт.	Берковский				
Рук.гр.	Швец				
Ст.техн.	Иванова				
Н.конт.	Швец				

Щит тепловой завесы УЗ „ЩТ2" Общий вид

Министерство торговли СССР Укргипроторг г. Киев

Инв. № подл. | Подпись и дата | Взам. инв. №

Копировала [signature] (Миркина)

Формат А4

Альбом IV

Типовой проект

Поз.	Обозначение	Наименование	Кол.	Прим.
7	SB2... SB4	Черный толкатель	3	
8	SB1	Красный толкатель	1	
9	HL	Арматура сигнальная АС-220 с лампой Ц220-10, ~220В, с зеленой линзой	1	
10	K1, K2	Реле электромагнитное с катушкой на 220В переменного тока, открытого исполнения, 43+4р.к РПУ-2	2	ТМ3-13-81
11	KT	Реле времени пневматическое ~220В РВП 72-3222-00УЧ	1	ТМ3-13-81
12	SF	Выключатель автоматический А63-М переменного тока Iн.р. = 3,2А; Iотс. = 2Iн.р	1	ТМ3-13-81
13		Рейка зажимов РЗ-32	1	
14		Зажим наборный нормальный ЗН-Н	32	
15		Колодка маркировочная КМ-4	2	
16		Рамка для надписи РПМ 55х15	7	
		Материалы		
		Провод ЗВО ГОСТ 6323-79*		
17		ПВ1 1х1,0 мм²	20	м
		ПВ4 1х1,0 мм²	25	"

Инв. № подл. | Подпись и дата | Взам. инв. №

Изм. | Лист | № докум. | Подпись | Дата

ТП 416-8-5.85 АЩ-05

Лист

1629-4 Формат А4

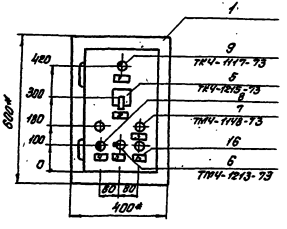

1* Размеры для справок.
2. Покрытие - вариант 1 ОСТ36.13-76.
3. Таблицы соединений и подключений выполнить на основании листов 8, 16 альбом II

Изм	Лист	№ докум	Подп.	Дата	ТП 416-8-5.85	-АШ-05	Лис 3

Копир. Диц (Гернрот) 1629-4 формат А3

Типовой проект 416-8-5.85 Альбом II

Инв. № подл. | Подпись, дата | Взам. инв. №

Вид на внутренние плоскости (развернуто)

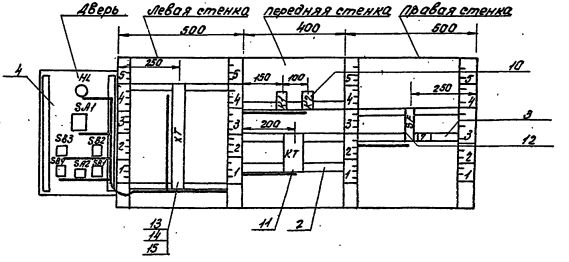

Типовой проект 416-8-5.85 Альбом IV

Инв. № подл.	Подпись, дата	Взам. инв. №

Изм.	Лист	№ докум.	Подпись	Дата

тп 416-8-5.85 -АЩ-05

Копир Пащенко Лаз- 1629-4 Формат.

Таблица №1

Надписи на табло и в рамках. Продолжение таблицы №1

№ надписи	Текст надписи	Кол.	№ надписи	Текст надписи	Кол.
	Рамка 55×15				
1	Соленоидный вентиль открыт	1			
2	„Ручн." „Откл." „Авт." Вентилятор	1			
3	Соленоидный вентиль открыть	1			
4	Вентилятор	1			
5	„Вкл." „Откл." Конечные выключатели	1			
6	Соленоидный вентиль закрыть	1			
7	~220В; 3.2А. Тепловая завеса.	1			

Типовой проект 416-8-5.85 Альбом IV

Инв. № подл. | Подпись и дата | Взам. инв. №

gost.e-ecolog.ru

Изм.	Лист	N докум.	Подпись	Дата	ТП 416-8-5.85 -АЩ-05	Лист 5

Копир. Пащенко Пет- формат А4