Типовой проект
407-3-571.90

Общеподстанционный пункт управления в сборном железобетоне (ОПУ-12×42-ЖБ-116-АБ)

Альбом 2

АСИ Строительные изделия

Разработан
Северо-Западным отделением
института "Энергосетьпроект"

Главный инженер отделения Е.И.Баранов
Главный инженер проекта Ю.И.Ковалев

Рабочий проект утвержден и
введен в действие
Минэнерго СССР
Протокол N 45 от 13.08.90

gost.e-ecolog.ru

© СЗО Энергосетьпроект, 1990

Альбом 2

Содержание альбома 2

Обозначение	Наименование	Стр.
407-3-571.90-АС.И-ТТ	Технические требования	3
-1	Колонны 1К36-1М2-1; 1К36-1М2-2	4
-2	Колонны 1К36-1М2-3; 2К36-2М2-1; 2К36-2М2-2	5
407-3-571.90-АС.И-3	Балка БСП6.1-6АV-1	
	Плиты ПГ-2АVт-1; ПГ-3АVт-1; ПВ7-2АVт-1; ПВ7-3АVт-1; ПГ-2АVт-1-а; ПГ3АVт-1-а	6
407-3-571.90-АС.И-4	Плиты ПГ-2АVт-а; ПГ-3АVт-а; ПГ-2АVт-б; ПГ-3АVт-б; ПГ-4АVт-б	7
407-3-571.90-АС.И-5	Изделия закладные М1; М2; М5; М6; М8	
	Решетка М9	8
407-3-571.90-АС.И-6	Изделия закладные М10; М11; М13	9
-7	Изделия закладные М12; М14	10
-8	М15; М17; М18	11
-9	М19...М21	12
-10	М22...М24	13
-11	М25; МК1; МК2	14
-12	Балка М26. Опорный элемент М29	
	Изделие закладное М33	15

Содержание альбома 2 (окончание)

Обозначение	Наименование	Стр.
407-3-571.90-АС.И-13	Опорные элементы М27, М28	16
-14	Опорный элемент М30	17
-15	М31	18
-16	М32	19
-17	Опорные элементы М34, М35	20
-18	Опорный элемент М36	21
-19	Рама РМ1. Щит Щ1. Изделие закладное МК3	22
407-3-571.90-АС.И-20	Стремянка С1. Стойка СМ1	23
-21	Ограждения площадки ОГ1, ОГ2	24

13/8/тм-72

формат А3

Альбом 2

1. Материал стальных изделий С 235 по ГОСТ 27772-88.
2. Детали должны изготавливаться из выправленного проката.
3. Правка стали в холодном состоянии должна производиться на вальцах и прессах. Поверхность стали после правки не должна иметь вмятин, забоин и других повреждений.
4. Разметка деталей должна производиться любым методам, обеспечивающим требуемую точность работ и экономное расходование стали.
5. Кромки деталей после кислородной резки должны быть очищены от грата, шлака, брызг и наплывов металла и не иметь неровностей и шероховатостей, превышающих.
   при машинной резке – 0,3мм
   при ручной газовой резке – 1мм.
6. Кромки деталей после резки на ножницах не должны иметь заусениц и завалов, превышающих 0,3мм, а также трещин.
7. Отверстия под болты должны образовываться сверлением или прокалыванием на меньший диаметр с последующей рассверловкой до проектного диаметра.
8. Подготовка под сварку, сварка и контроль качества сварки должны соответствовать требованиям ГОСТ 5264-80*, ГОСТ 6996-66*, ГОСТ 14098-85 и СНиП III-18-75.
9. Электроды для сварных швов применять типа Э42, ГОСТ 9467-75*
10. Антикоррозийная защита изделий назначается по СНиП 2.03.11-85 в зависимости от степени агрессивного воздействия среды конкретного района строительства.
11. Изготовление железобетонных строительных изделий производить по техническим требованиям серий, указанных на чертежах.

Привязан

Инв. №

407-3-571.90-АС.И-ТТ

Нач. отд	Раменский		11.07.90
Н. контр.	Сацнак		11.07.90
ГИП	Кавалев		11.07.90
Рук. гр.	Сацнак		11.07.90
Инж. 2к.	Воробьева		11.07.90

Технические требования

Стадия	Лист	Листов
РП	1	

«ЭНЕРГОСЕТЬПРОЕКТ»
Северо-Западное отделение
Ленинград

Копировал: ИВ.

Формат А3

Альбом 2

1К36-1М2-1

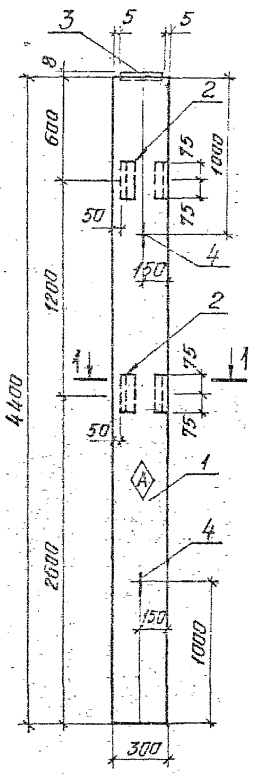

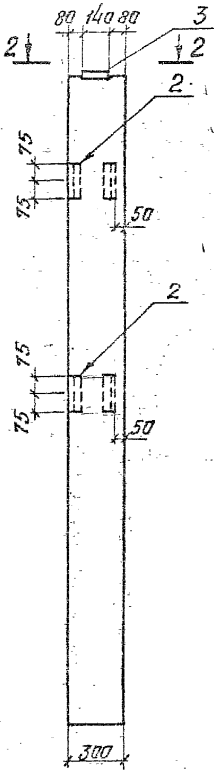

1К36-1М2-2

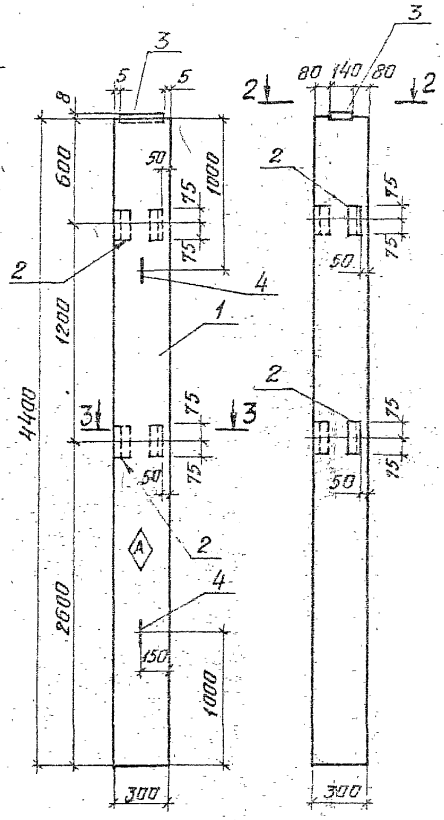

Марка	Поз.	Наименование	Кол.	Обозначение документов	Масса, кг
1К36-1М2-1; 1К36-1М2-2	1	Колонна 1К36-1М2	1*	1.423.1-3/88.1-3	1000
	2	Изделие закладное МК1	2	407-3-571.90-АС.И-11	
	3	Изделие закладное МН1	1	1.423.1-3/88.2-239	
	4	Изделие закладное М10-150	2	1.423.1-3/88.2-285	

Ведомость расхода стали на дополнительные закладные изделия

Марка элемента	Изделия закладные							Всего
	Арматура класса				Прокат марки			
	А-III		А-I		С235			
	ГОСТ 5781-82*				ГОСТ 8509-86	ГОСТ 103-76*	ГОСТ 82-70*	
	ф12	Итого	ф10	Итого	L 63×5	−140×14	Итого	
1К36-1М2-1	2,08	2,08	0,86	0,86	2,88	4,50	7,38	10,3
1К36-1М2-2	3,54	2,54	0,86	0,86	7,20	4,50	11,7	16,1

Индекс Ⓐ пометить несмываемой краской для ориентации колонн при монтаже.

1—1

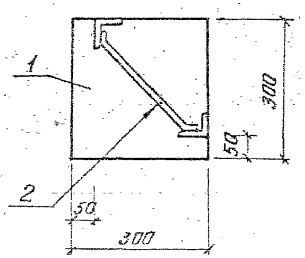

2—2

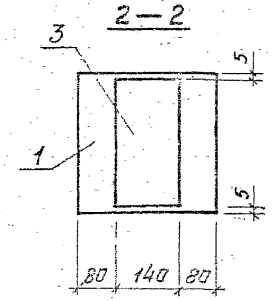

3—3

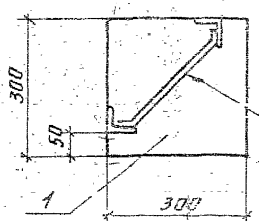

Привязан

Инв. №

Нач. отд.	Роменский		11.07.90
Н. контр.	Сацюк		11.07.90
ГИП	Кабалев		11.07.90
Рук. гр.	Сацюк		11.07.90
Инж. 2к.	Озерабьева		11.07.90

407-3-571.90-АС.И-1

Колонны 1К36-1М2-1; 1К36-1М2-2.

Стадия	Масса	Масштаб
РП	1000	1:40
Лист	Листов 1	

«ЭНЕРГОСЕТЬПРОЕКТ» Северо-Западное отделение Ленинград

Копировал: ИБ.

Формат А3

Альбом 2

1К36-1М2-3 2К36-2М2-1; 2К36-2М2-2

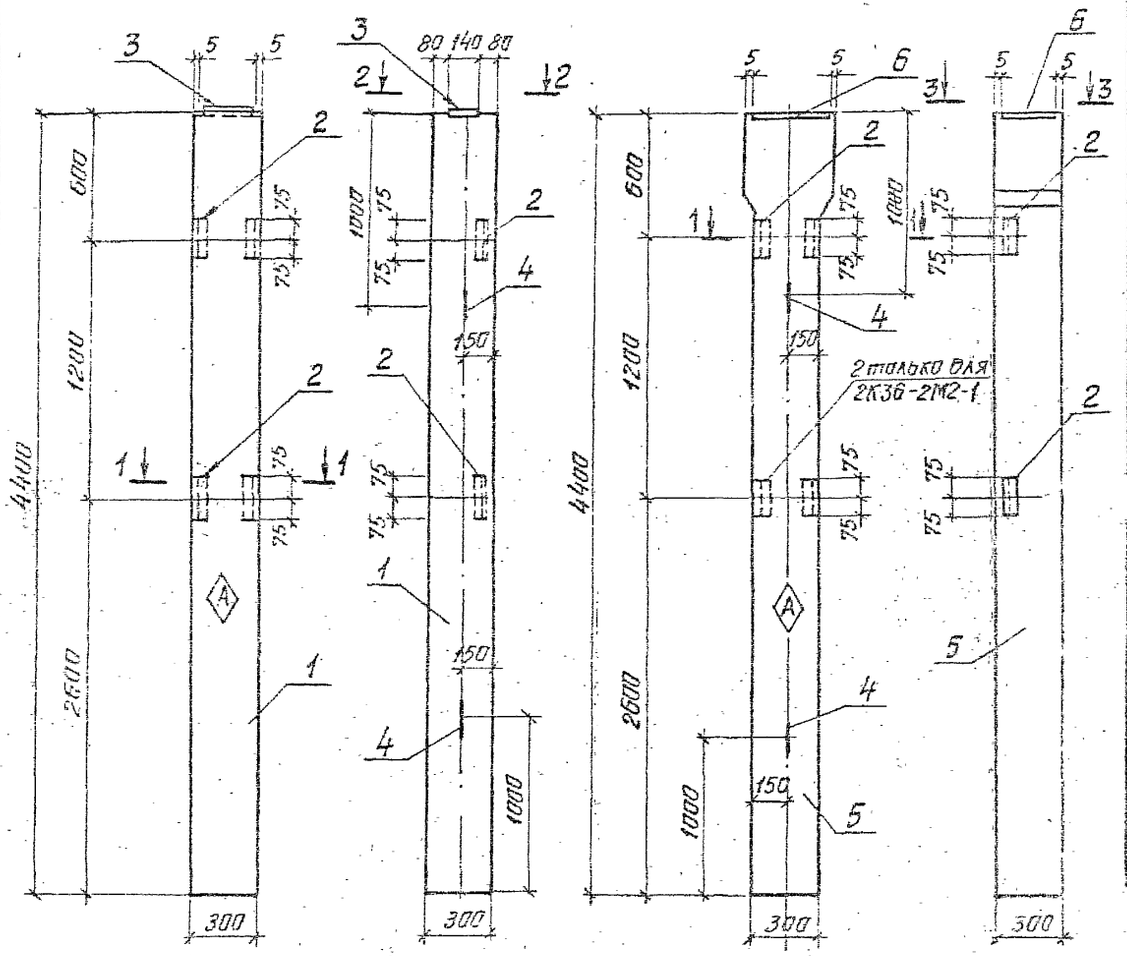

Марка	Поз.	Наименование	Кол	Обозначение документа	Масса, кг
1К36-1М2-3	1	Колонна 1К36-1М2	1	1.423.1-3/88.1-3	1000
	2	Изделие закладное М1-13	2	1.423.1-3/88.2-256	
	3	Изделие закладное МН1	1	1.423.1-3/88.2-239	
	4	Изделие закладное М10-150	2	1.423.1-3/88.2-285	
2К36-2М2-1	5	Колонна 2К36-2М2	1	1.423.1-3/88.1-4	1100
	2	Изделие закладное М1-13	2	1.423.1-3/88.2-256	
	4	Изделие закладное М10-150	2	1.423.1-3/88.2-285	
	6	Изделие закладное М2-4	1	1.423.1-3/88.2-257	
2К36-2М2-2	5	Колонна 2К36-2М2	1	1.423.1-3/88.1-4	1100
	4	Изделие закладное М10-150	2	1.423.1-3/88.2-285	
	6	Изделие закладное М2-4	1	1.423.1-3/88.2-257	

Марка элемента	Изделия закладные								Всего
	Арматура класса					Прокат марки			
	А-III			А-I		С 235			
	ГОСТ 5781-82*					ГОСТ 8509-86	ГОСТ 103-76*		
	ф12	ф14	Итого	ф10	Итого	L 63×5	-140×14	-290×14	Итого
1К36-1М2-3	1.92		1.92	0,86	0,86	2.88	4,5		7.38	10,2
2К36-2М2-1	0,48	3.0	3.48	0,86	0,86	2.88		12.4	15,28	19,6
2К36-2М2-2		3.0	3.0	0,86	0,86			12.4	12,4	16,3

Индекс А пометить несмываемой краской для ориентации колонн при монтаже.

Привязан

Инв. №

Нач.отд.	Романский		
Н.контр.	Сацюк		
ГИП	Ковалев		
Рук. гр.	Сацюк		
Инж. 2к.	Варфоломеева		

407-3-571.90-АС.И-2

Колонны 1К36-1М2-3; 2К36-2М2-1; 2К36-2М2-2

Стадия	Масса	Масштаб
РП	см. табл.	1:40
Лист	Листов 1	

«Энергосетьпроект» Северо-Западное отделение Ленинград

Копировал:ИВ.

Формат А3

БСП 6.1-6АV-1

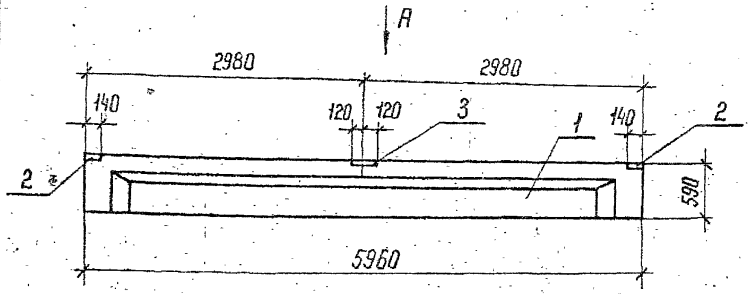

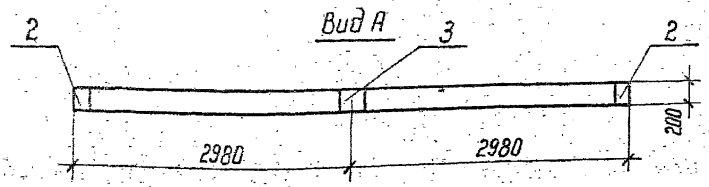

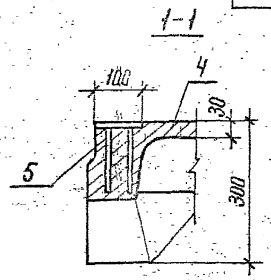

ПГ-2АVТ-1; ПГ-3АVТ-1; ПВ7-2АVТ-1;
ПВ7-3АVТ-1; ПГ-2АVТ-1-а; ПГ-3АVТ-1-а

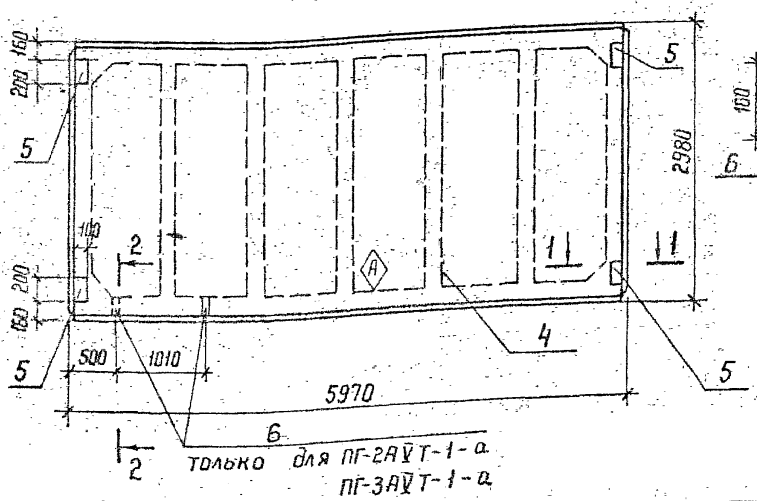

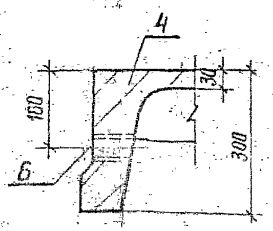

Марка	Поз.	Наименование	Кол.	Обозначение документа	Масса кг
БСП 6.1-6АV-1	1	Балка БСП 6.1-6АV	1	1.462.1-10/89 Вып. 1	1150
	2	Изделие закладное МН2-1	2	1.462.1-10/89 Вып. 2	
	3	Изделие закладное МН2-2	1	1.462.1-10/89 Вып. 2	
ПГ-2АVТ-1; ПГ-3АVТ-1; ПВ7-2АVТ-1 ПВ7-3АVТ-1	4	Плита ПГ-2АVТ; ПГ-3АVТ; ПВ7-2АVТ; ПВ7-3АVТ	1	ГОСТ 22701.1-77*	2650
	5	Изделие закладное М8	4	ГОСТ 22701.5-77*	
ПГ-2АVТ-1-а; ПГ-3АVТ-1-а	4	Плита ПГ-2АVТ; ПГ-3АVТ	1	ГОСТ 22701.1-77*	2650
	5	Изделие закладное М8	4	ГОСТ 22701.5-77*	
	6	Труба 60×3; ℓ=100	2	ГОСТ 10704-76*	

Ведомость расхода стали на дополнительные закладные изделия

Марка элемента	Изделия закладные								Всего
	Арматура класса			Прокат марки					
	AIII			C 235					
	ГОСТ 5781-82*			ГОСТ 103-76*			ГОСТ 10704-76*		
	Ф8	Ф10	Итого	-6×140	-6×190	-8×100	труба 60×3	Итого	
БСП6.1-6АV-1	0,48		0,48	2,5	2,15			4,55	5,1
ПГ-2АVТ-1; ПГ-3АVТ-1 ПВ7-2АVТ-1; ПВ7-3АVТ-1		1,6	1,6			5,2		6,8	
ПГ-2АVТ-1-а; ПГ-3АVТ-1-а		1,6	1,6			5,2	1,27	6,47	8,1

Индекс Ⓐ пометить несмываемой краской для ориентации плит при монтаже.

Привязан

Инв. №

Нач. отд	Романский		
Н. контр	Соцюк		
ГИП	Ковалев		
Рук. гр	Соцюк		
Инж. 2 к.	Воробьева		

407-3-571.90-АС.И-3

Балка БСП 6.1-6АV-1; Плиты ПГ-2АVТ-1, ПГ-3АVТ-1, ПВ7-2АVТ-1, ПВ7-3АVТ-1, ПГ-2АVТ-1-а; ПГ-3АVТ-1-а

Стадия	Масса	Масштаб
РП	см. табл.	
Лист	Листов 1	

ЭНЕРГОСЕТЬПРОЕКТ Северо-Западное отделение Ленинград

Копир №1а

Формат А3

Альбом 2

ПГ-2АV̄Т-а; ПГ-3АV̄Т-а; ПГ-2АV̄Т-б; ПГ-3АV̄Т-б; ПГ-4АV̄Т-б

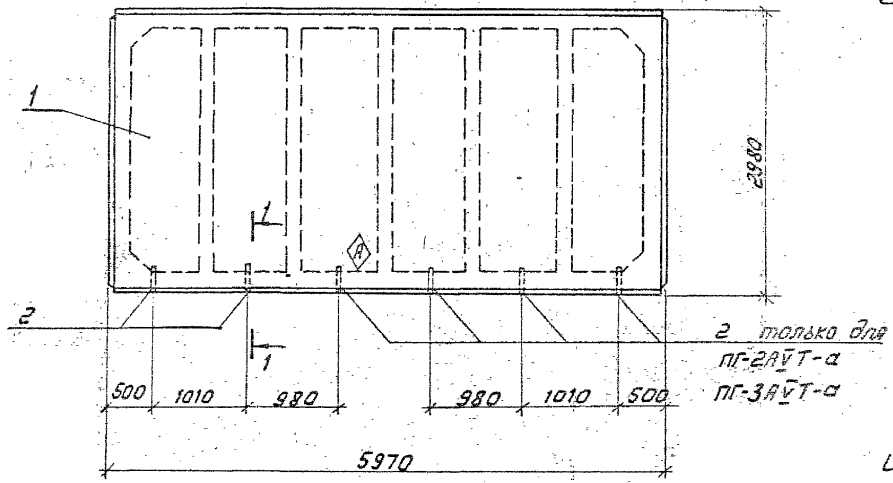

1-1

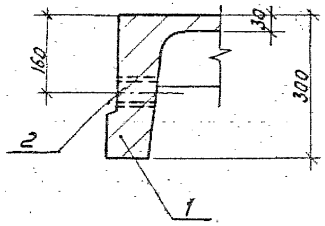

Марка	Поз.	Наименование	Кол.	Обозначение документа	Масса, кг
ПГ-2АV̄Т-а; ПГ-3АV̄Т-а	1	Плита ПГ-2АV̄Т; ПГ-3АV̄Т;	1	ГОСТ 2270 1.1-77*	2650
	2	Труба 60×3; ℓ=150	6	ГОСТ 10704-76*	
ПГ-2АV̄Т-б; ПГ-3АV̄Т-б; ПГ-4АV̄Т-б	1	Плита ПГ-2АV̄Т; ПГ-3АV̄Т; ПГ-4АV̄Т	1	ГОСТ 2270 1.1-77*	2650
	2	Труба 60×3; ℓ=100	2	ГОСТ 10704-76*	

Ведомость расхода стали на дополнительные закладные элементы

Марка элемента	Изделия закладные		Всего
	Прокат марки С 235 ГОСТ 10704-76*		
	Труба 60×3	Итого	
ПГ-2АV̄Т-а; ПГ-3АV̄Т-а	1,27	1,27	1,27
ПГ-2АV̄Т-б; ПГ-3АV̄Т-б; ПГ-4АV̄Т-б	3,81	3,81	3,81

Индекс Ⓐ пометить несмываемой краской для ориентации плит при монтаже.

Привязан

Инв. №

Нач. отд.	Раменский		11.07.90
Н. контр.	Сацюк		11.07.90
ГИП	Хавалев		11.07.90
Рук. гр.	Сацюк		11.07.90
Инж. Техн.	Вородьева		11.07.90

407-3-571.90 - АС.И-4

Плиты ПГ-2АV̄Т-а ПГ-3АV̄Т-а; ПГ-2АV̄Т-б; ПГ-3АV̄Т-б; ПГ-4АV̄Т-б

Стадия	Масса	Масштаб
РП	2650	
Лист	Листов 1	

ЭНЕРГОСЕТЬПРОЕКТ
Северо-Западное отделение
Ленинград

М-1

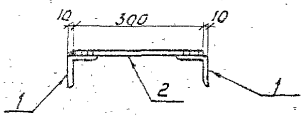

М2

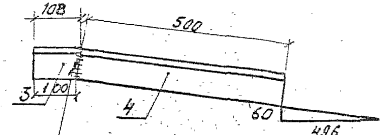

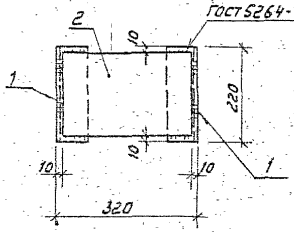

М8 (зеркальное отражение М2)

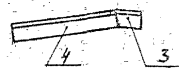

М6

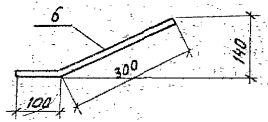

М5

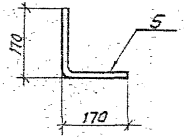

М9

1-1

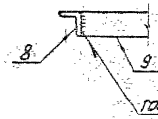

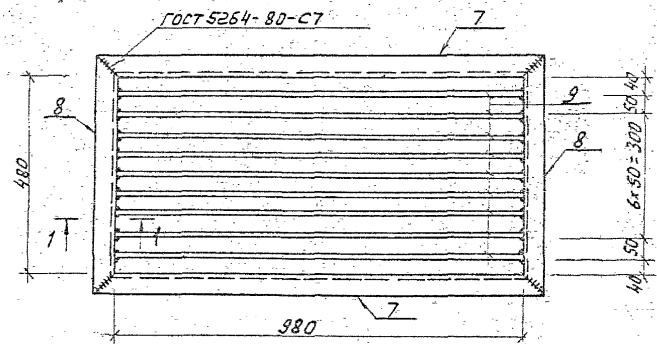

Марка	Поз.	Наименование	Кол.	Масса ед., кг	Масса, кг
М1	1	Уголок 75×75×6 ГОСТ 8509-86*			6,8
		ℓ = 220	2	1,5	
	2	Лист 8 ГОСТ 19903-74*			
		S = 200×300	1	3,8	
М2; М8	3	Уголок 75×75×6 ГОСТ 8509-86	1		4,1
		ℓ = 168		0,7	
	4	Уголок 75×75×6 ГОСТ 8509-86	1		
		ℓ = 500		3,4	
М5	5	А-I-14 ГОСТ 5781-82*; ℓ = 340	1	0,4	0,4
М6	6	А-I-14 ГОСТ 5781-82*, ℓ = 400	1	0,5	0,5
М9	7	Уголок 50×50×5 ГОСТ 8509-86			32,9
		ℓ = 1080	2	4,07	
	8	Уголок 50×50×5 ГОСТ 8509-86			
		ℓ = 880	2	2,19	
	9	Полоса 6×50 ГОСТ 103-76*			
		ℓ = 950	9	2,26	

Привязан

Инв. №

Нач. отд.	Романский		4.07.90
Н. контр.	Сацук		4.07.90
Гип	Ковалев		4.07.90
Рук. гр.	Сацук		4.07.90
Инж. [illegible]	Зарубцева		4.07.90

407-3-571.90-АС.И-5

Изделия закладные М1, М2, М5, М6; М8. Решетка М-9

Стадия	Масса	Масштаб
РП	см. табл.	1:10
Лист	Листов 1	

ЭНЕРГОСЕТЬПРОЕКТ
Северо-Западное заказное (Ленинград)

Альбом 2

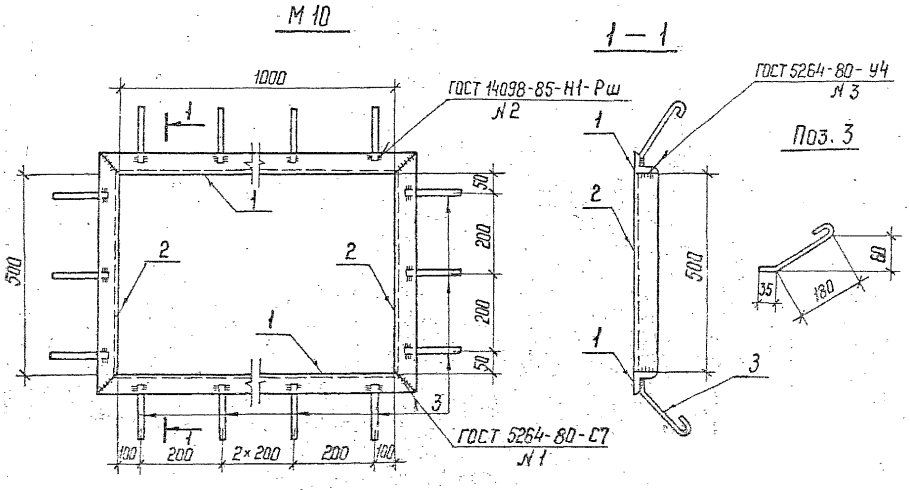

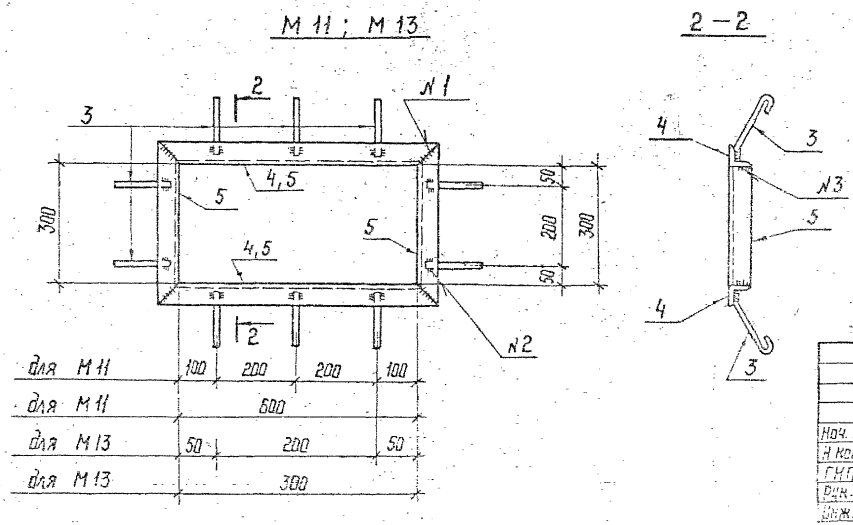

Марка	Поз.	Наименование	Кол.	Масса ед., кг	Масса, кг
М 10	1	Уголок 50×50×5 ГОСТ 8509-86			13,8
		ℓ=1100	2	4,15	
	2	Уголок 50×50×5 ГОСТ 8509-86			
		ℓ=600	2	2,26	
	3	А-I-6 ГОСТ 5781-82*			
		ℓ=265	16	0,06	
М 11	4	Уголок 50×50×5-ГОСТ 8509-86			7,4
		ℓ=500	2	1,9	
	5	Уголок 50×50×5-ГОСТ 8509-86			
		ℓ=400	2	1,5	
	3	А-I-6, ГОСТ 5781-82*; ℓ=265	10	0,06	
М 13	5	Уголок 50×50×5-ГОСТ 8509-86			6,5
		ℓ=400	4	1,5	
	3	А-I-6; ГОСТ 5781-82*; ℓ=265	8	0,06	

Привязан

Инв. №

Нач. отд	Роменский		11.07.90
Н контр.	Сацюк		11.07.90
ГИП	Ковалев		11.07.90
Рук. гр.	Сацюк		11.07.90
Инж. 2к.	Воробьева		11.07.90

407-3-571.90-АС.И-6

Изделия закладные М 10; М 11; М 13

Стадия	Масса	Масштаб
РП	см. табл.	1:10
Лист		Листов 1

ЭНЕРГОСЕТЬПРОЕКТ
Северо-Западное отделение
Ленинград

Копир.

Формат А3

Альбом 2

М 12

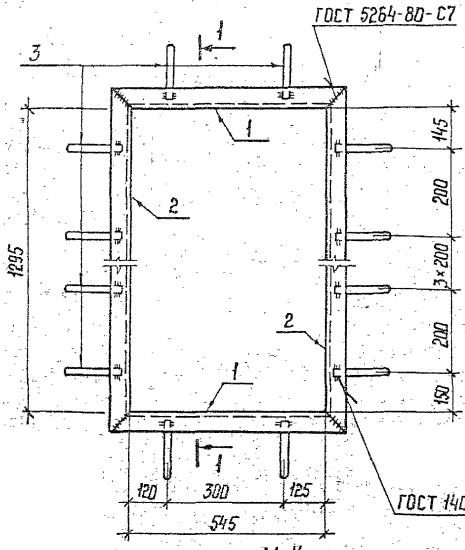

1 – 1

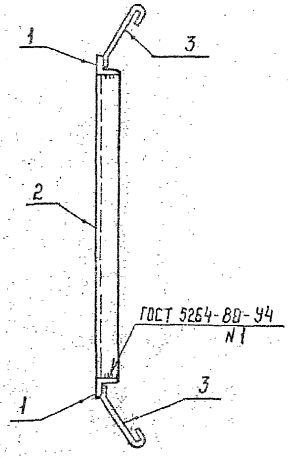

М 14

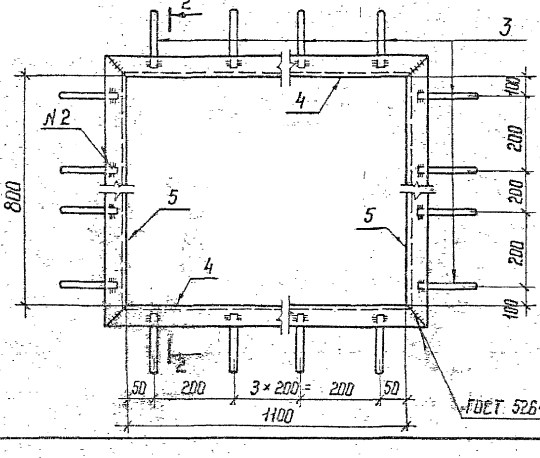

2 – 2

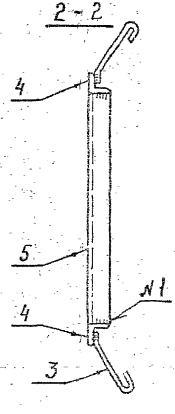

Поз. 3

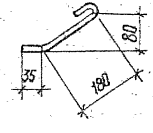

Марка	Поз.	Наименование	Кол.	Масса ед., кг	Масса, кг
М12	1	Уголок 63×63×5-ГОСТ 8509-86			21,0
		ℓ=671	2	3,2	
	2	Уголок 63×63×5-ГОСТ 8509-86			
		ℓ=1421	2	6,8	
	3	А-I-6; ГОСТ 5781-82*; ℓ=265	16	0,06	
М14	4	Уголок 50×50×5-ГОСТ 8509-86			17,0
		ℓ=900	2	3,4	
	5	Уголок 50×50×5-ГОСТ 8509-86			
		ℓ=1200	2	4,5	
	3	А-I-6; ГОСТ 5781-82*; ℓ=265	20	0,06	

Привязан

Инв. №

Нач. отд.	Роменский		11.07.90
Н. контр.	Соцюк		11.07.90
ГИП	Коваленв		11.07.90
Рук. гр.	Соцюк		11.07.90
Инж. 2 к.	Воробьева		11.07.90

407-3-571.90-АС.И-7

Изделия закладные М12; М14

Стадия	Масса	Масштаб
РП	см. табл.	1:10
Лист	Листов 1	

ЭНЕРГОСЕТЬПРОЕКТ
Северо-Западное отделение Ленинград

Копир. Инв.

Формат А3

Альбом 2

М15

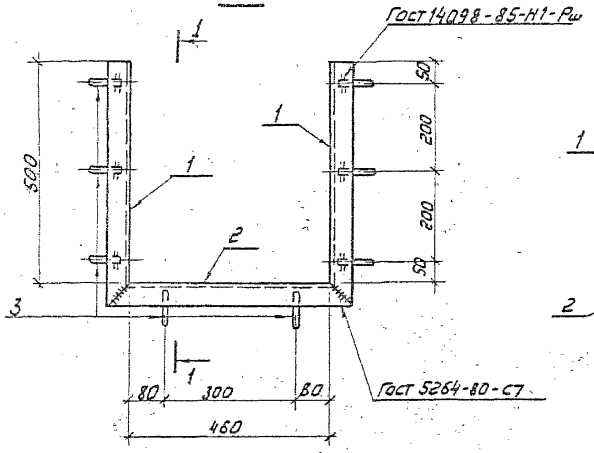

1-1

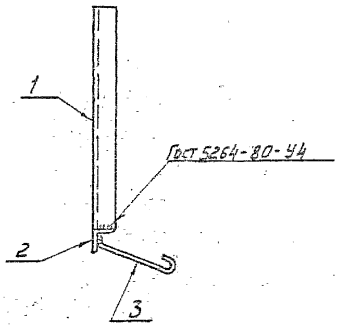

Марка	Поз.	Наименование	Кол.	Масса ед., кг	Масса, кг
М15	1	Уголок 50×50×5-ГОСТ 8509-86			6,8
		ℓ = 550	2	2,1	
	2	Уголок 50×50×5-ГОСТ 8509-86			
		ℓ = 560	1	2,1	
	3	А-I-6; ГОСТ 5781-82*; ℓ = 265	8	0,06	
М17	4	Полоса 10×80-ГОСТ 103-76*			3,3
		ℓ = 150	1	0,9	
	5	А-I-20-ГОСТ 5781-82*; ℓ = 390	1	2,4	
М18	4	Полоса 10×80-ГОСТ 103-76*			2,6
		ℓ = 150	1	0,9	
	6	А-I-20-ГОСТ 5781-82*; ℓ = 705	1	1,7	

М17

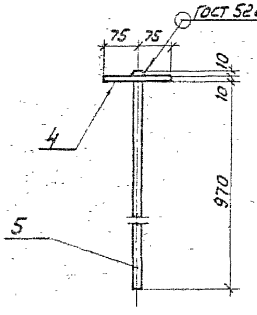

М18

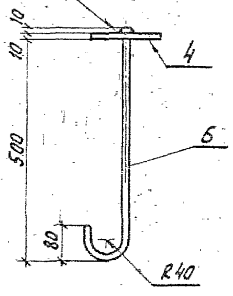

Поз.3

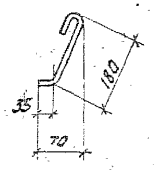

Поз.4

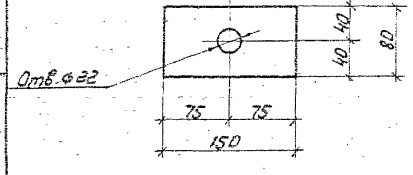

Привязан

Инв. №

Нач. отд.	Романский			407-3-571.90-АС.И-В	
Н. контр.	Сацюк			Изделия закладные М15; М17; М18	Стадия: РП; Масса: См. табл.; Масштаб: 1:10
ГИП	Ковалев				Лист 1; Листов 1
Рук. гр.	Сацюк				ЭНЕРГОСЕТЬПРОЕКТ Северо-Западное отделение Ленинград
Инж. II кат.	Воробьева				

Альбом 1

М19

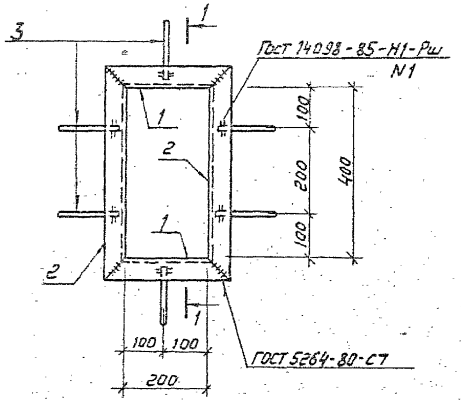

1-1

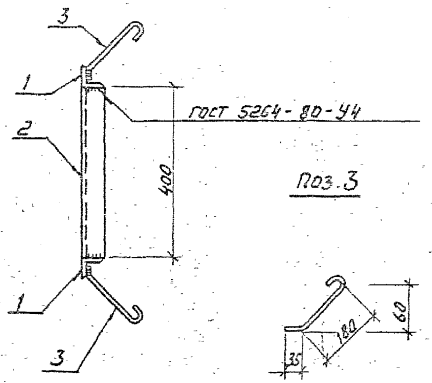

Поз.3

М-20

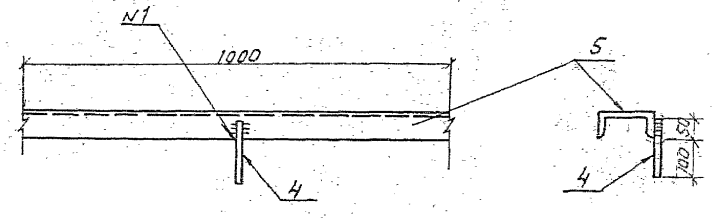

М-21

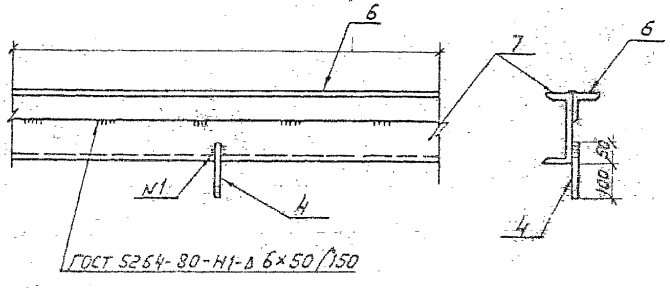

Марка	Поз.	Наименование	Кол.	Масса ед., кг	Масса, кг
М19	1	Уголок 50×50×5; Гост 8509-86			6,4
		ℓ=300	2	1,1	
	2	Уголок 50×50×5; Гост 8509-86			
		ℓ=500	2	1,9	
	3	А-I-6; Гост 5781-82*,			
		ℓ=265	6	0,06	
М20	4	А-I-10; Гост 5781-82*			10,5
		ℓ=150	1	0,1	
	5	Швеллер12; Гост 8240-72*			
		ℓ=1000	1	10,4	
М21	6	Уголок 50×50×5; Гост 8509-86			18,1
		ℓ=1000	1	3,77	
	7	Швеллер16; Гост 8240-72*			
		ℓ=1000	1	14,2	
	4	А-I-10; Гост 5781-82*			
		ℓ=150	1	0,1	

Привязан

Инв.N

Нач.отд.	Романенко		11.07.90
Н.контр.	Сацевк		11.07.90
ГИП	Кобылев		11.07.90
Рук.гр.	Сацевк		11.07.90
Инж.-констр.	Воробьева		11.07.90

407-3-571.90-АС.И-9

Изделия закладные М19... М21

Стадия	Масса	Масштаб
РП	см. табл.	1:10
Лист	Листов 1	

ЭНЕРГОСЕТЬПРОЕКТ
Северо-Западное отделение
Ленинград

Альбом 2

М 22

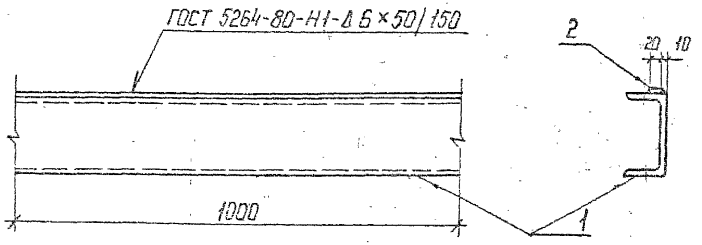

М 23

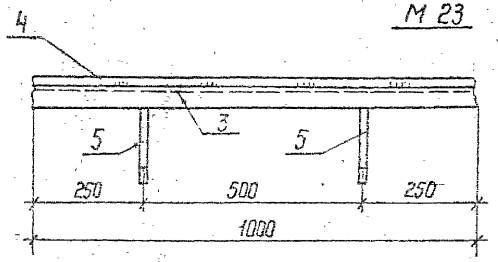

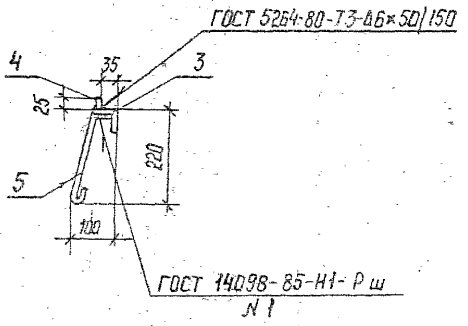

М 24

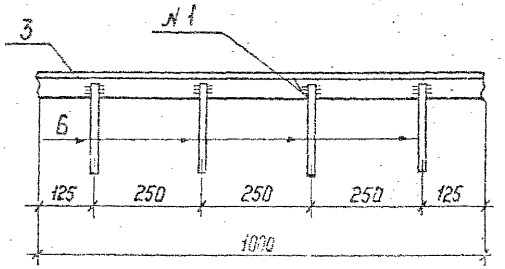

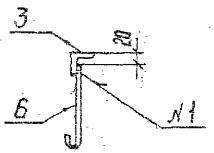

Марка	Поз.	Наименование	Кол.	Масса ед., кг	Масса, кг
М 22	1	Швеллер 16; ГОСТ 8240-72*			15,0
		ℓ=1000	1	14,2	
	2	Полоса 6×20; ГОСТ 103-76*			
		ℓ=1000	1	0,94	
М 23	3	Уголок 50×50×5-ГОСТ 8509-86			5,1
		ℓ=1000	1	3,8	
	4	Полоса 6×25-ГОСТ 103-76*			
		ℓ=1000	1	1,2	
	5	А-I-Б-ГОСТ 5781-82*; ℓ=280	2	0,06	
М 24	3	Уголок 50×50×5-ГОСТ 8509-86			4,0
		ℓ=1000	1	3,8	
	6	А-I-Б-ГОСТ 5781-82*			
		ℓ=250	4	0,06	

Привязан

Инв.№

Нач. отд	Роменский		11.07.90
Н.контр	Соцюк		11.07.90
ГИП	Ковалев		11.07.90
Рук. гр	Соцюк		11.07.90
Инж. 2к	Воробьева		11.07.90

407-3-571.90-АС.У-10

Изделия закладные
М 22 ... М 24

Стадия	Масса	Масштаб
РП	см. табл.	1:10
Лист	Листов 1	

ЭНЕРГОСЕТЬПРОЕКТ
Северо-Западное отделение
Ленинград

Копир. Нага

Формат А3

Альбом 2

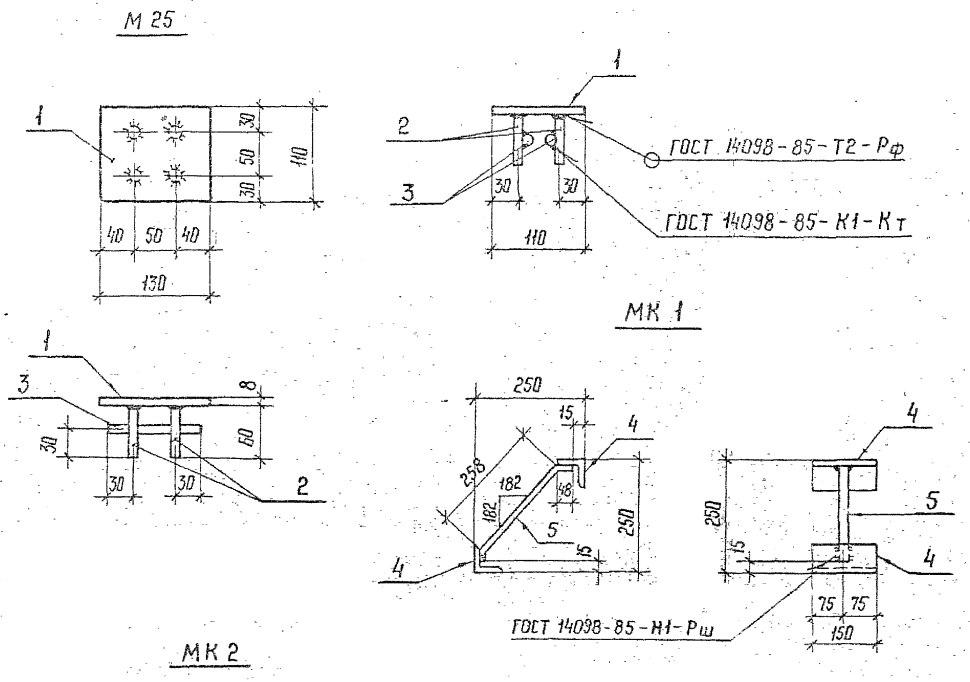

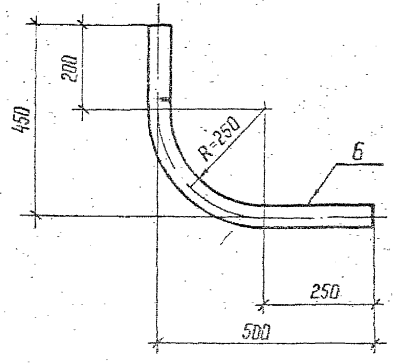

Марка	Поз.	Наименование	Кол.	Масса ед., кг	Масса, кг
М 25	1	Полоса 8×110-ГОСТ 103-76*			1,2
		ℓ=130	1	0,9	
	2	А-III-10-ГОСТ 5781-82*			
		ℓ=60	4	0,04	
	3	То же ℓ=110	2	0,07	
МК 1	4	Уголок 63×63×5; ГОСТ 8509-86			1,8
		ℓ=150	2	0,72	
	5	А-III-12-ГОСТ 5781-82* ℓ=350	1	0,32	
МК 2	6	Труба 50×3,5; ГОСТ 10704-76*			3,4
		ℓ=843	1	3,38	

Привязан

Инв. N

Нач. отд.	Роменский		11.07.90
Н. контр.	Сацюк		11.07.90
ГИП	Ковалев		11.07.90
Рук. гр.	Сацюк		11.07.90
Инж. 2к.	Воробьева		11.07.90

407-3-571.90-АС.И-11

Изделия закладные М 25; МК 1; МК 2

Стадия	Масса	Масштаб
РП	см. табл.	1:10

Лист | Листов 1

ЭНЕРГОСЕТЬПРОЕКТ Северо-Западное отделение Ленинград

Копир. Ната

Формат А3

Альбом 2

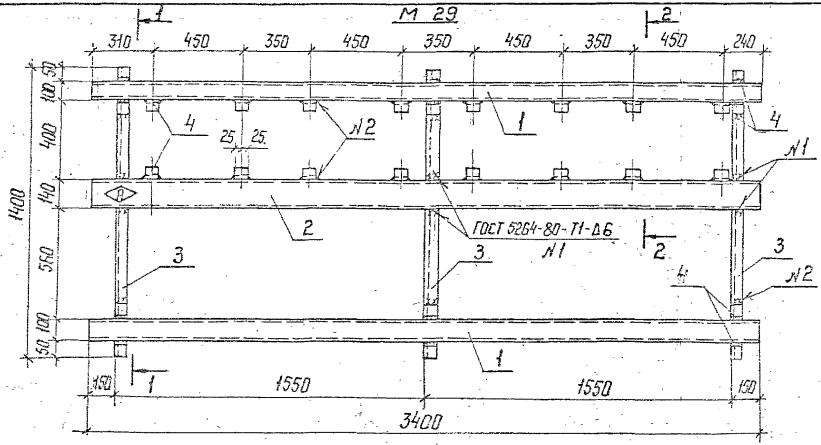

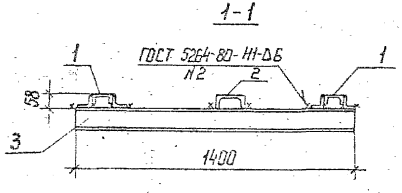

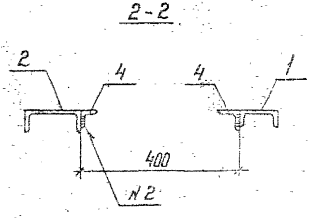

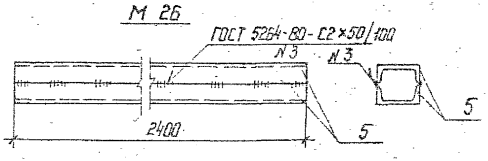

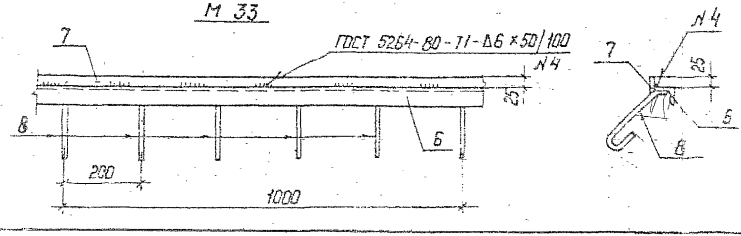

Марка	Поз.	Наименование	Кол.	Масса ед., кг	Масса, кг
М 29	1	Швеллер 10-ГОСТ 8240-72* ℓ=3400	2	23,2	141,5
	2	Швеллер 14-ГОСТ 8240-72* ℓ=3400	1	41,8	
	3	Швеллер 10-ГОСТ 8240-72* ℓ=1400	3	12,0	
	4	Уголок 50×50×5-ГОСТ 8509-86, ℓ=50	28	0,19	
М 26	5	Швеллер 10-ГОСТ 8240-72* ℓ=1400	2	20,6	41,2
М 33	6	Уголок 50×50×5-ГОСТ 8509-86 ℓ=1000	1	3,77	5,4
	7	Полоса 4×30-ГОСТ 103-76* ℓ=1000	1	1,26	
	8	А-I-Б-ГОСТ 5781-82* ℓ=300	5	0,07	

Индекс Ⓐ писать масляной краской для ориентировки марки при монтаже.

Привязан

Инв.№

Нач. отд	Роменский		
Н. контр	Соцюк		
ГИП	Коболев		
Нач. гр.	Кулешова		

407-3-571.90-АС.И-12

Балка М 26. Опорный элемент М 29. Изделие закладное М 33

Стадия	Масса	Масштаб
РП	см. табл.	1:20 1:10
Лист	Листов 1	

ЭНЕРГОСЕТЬПРОЕКТ
Гейера-Западное отделение Ленинград

Копир. Инв.№

Формат А3

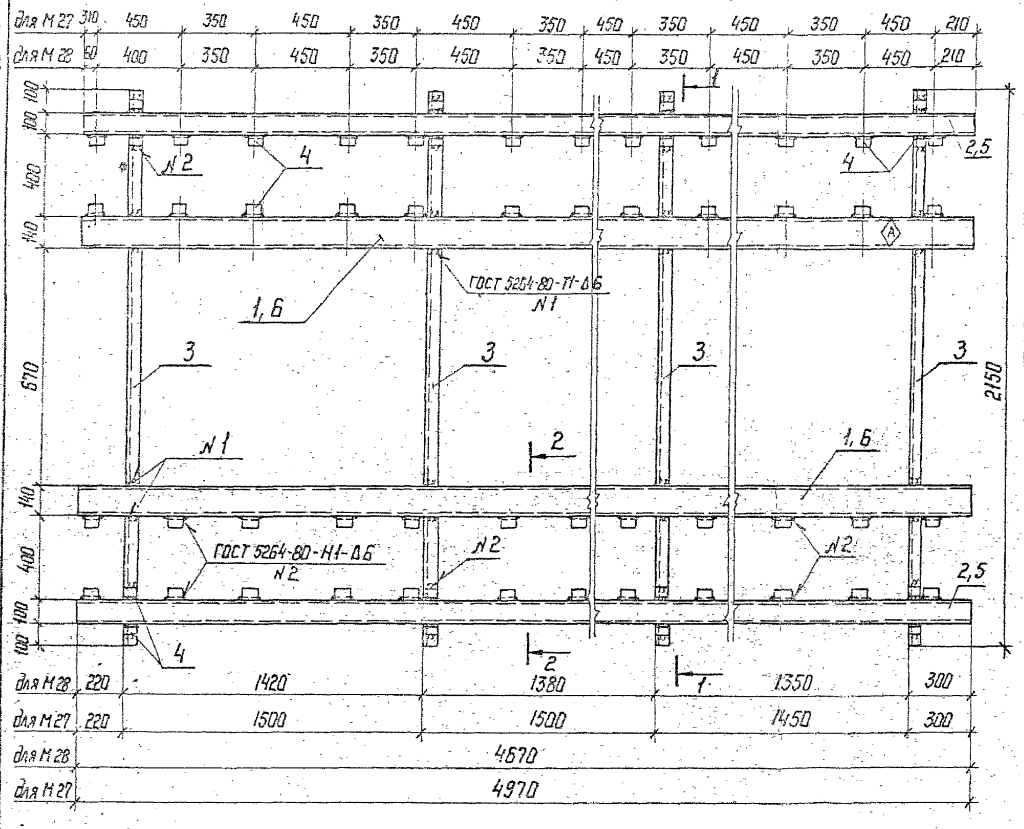

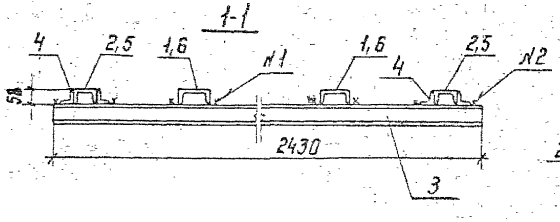

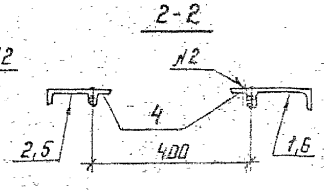

Марка	Поз.	Наименование	Кол.	Масса ед., кг	Масса кг
М 28	1	Швеллер 14-ГОСТ 8240-72* ℓ=4670	2	57,4	281
	2	Швеллер 10-ГОСТ 8240-72* ℓ=4670	2	40,1	
	3	Швеллер 10-ГОСТ 8240-72* ℓ=2150	4	18,5	
	4	Уголок 50×50×5-ГОСТ 8509-86 ℓ=50	64	0,19	
М 27	3	Швеллер 10-ГОСТ 8240-72* ℓ=2150	4	18,5	293
	4	Уголок 50×50×5-ГОСТ 8509-86 ℓ=50	64	0,19	
	5	Швеллер 10-ГОСТ 8240-72* ℓ=4970	2	42,7	
	6	Швеллер 14-ГОСТ 8240-72* ℓ=4970	2	61,1	

Индекс Ⓐ писать масляной краской для ориентировки марки при монтаже.

Привязан.

Инв. №

Нач. отд.	Роменский		11.07.90
Н. контр.	Соцюк		11.07.90
ГИП стр	Ковалев		11.07.90
Нач. гр.	Кулешова		11.07.90

407-3-571.90-АС.И-13

Опорные элементы М 27, М 28

Стадия	Масса	Масштаб
РП	см. табл.	1:10 1:20
Лист	Листов 1	

ЭНЕРГОСЕТЬПРОЕКТ Северо-Западное отделение Ленинград

Копир. Мота

Формат А3

Альбом 2

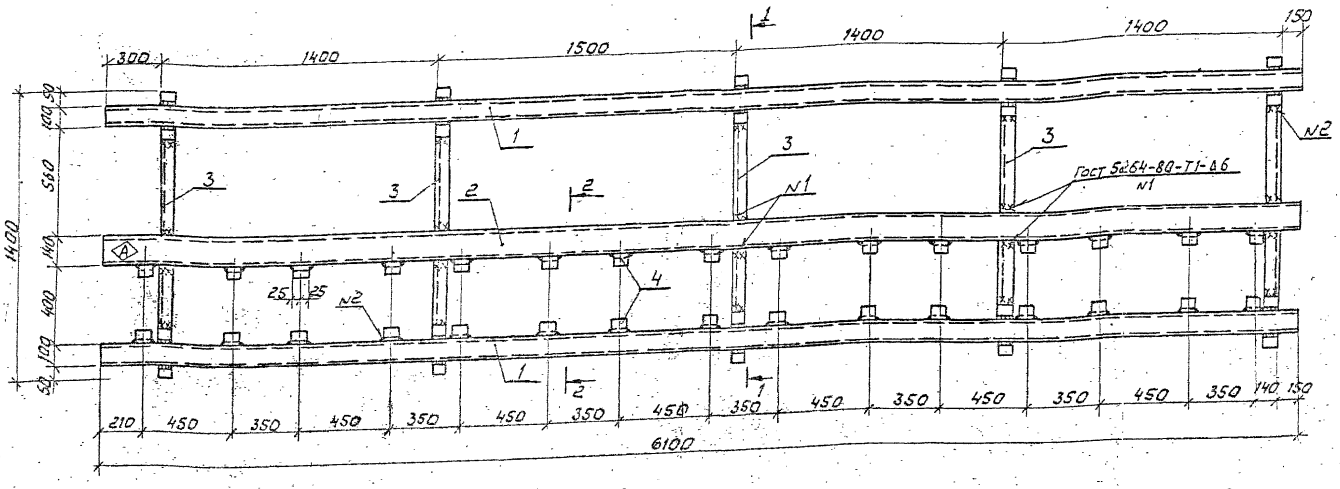

Индекс Ⓐ писать масляной краской для ориентировки марки при монтаже.

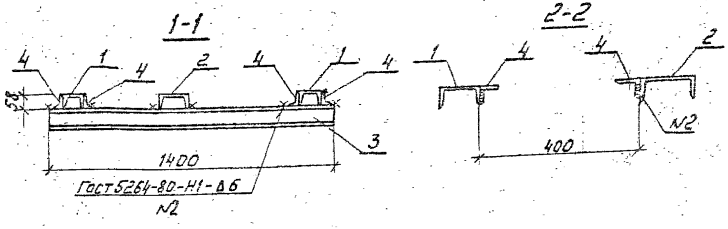

Марка	Поз.	Наименование	Кол.	Масса ед., кг
М 30	1	Швеллер 10-Гост 8240-72* С=6100	2	57,4
	2	Швеллер 14-Гост 8240-72* С=6100	1	75,0
	3	Швеллер 18-Гост 8240-72* С=1400	5	12,0
	4	Уголок 50×50×5 Гост 8509-86 С=92	50	0,19

Привязан

Инв. N

Нач. отд.	Роменский		11.07.90
Н. контр.	Соцюк		11.07.90
ГИП	Ковалев		11.07.90
Нач. гр.	Кулешова		11.07.90

407-3-571.90-АС.И-14

Опорный элемент М30

Стадия	Масса	Масштаб
РП	249.3	1:20 1:10

Лист | Листов 1

ЭНЕРГОСЕТЬПРОЕКТ
Северо-Западное отделение
Ленинград

Альбом 2

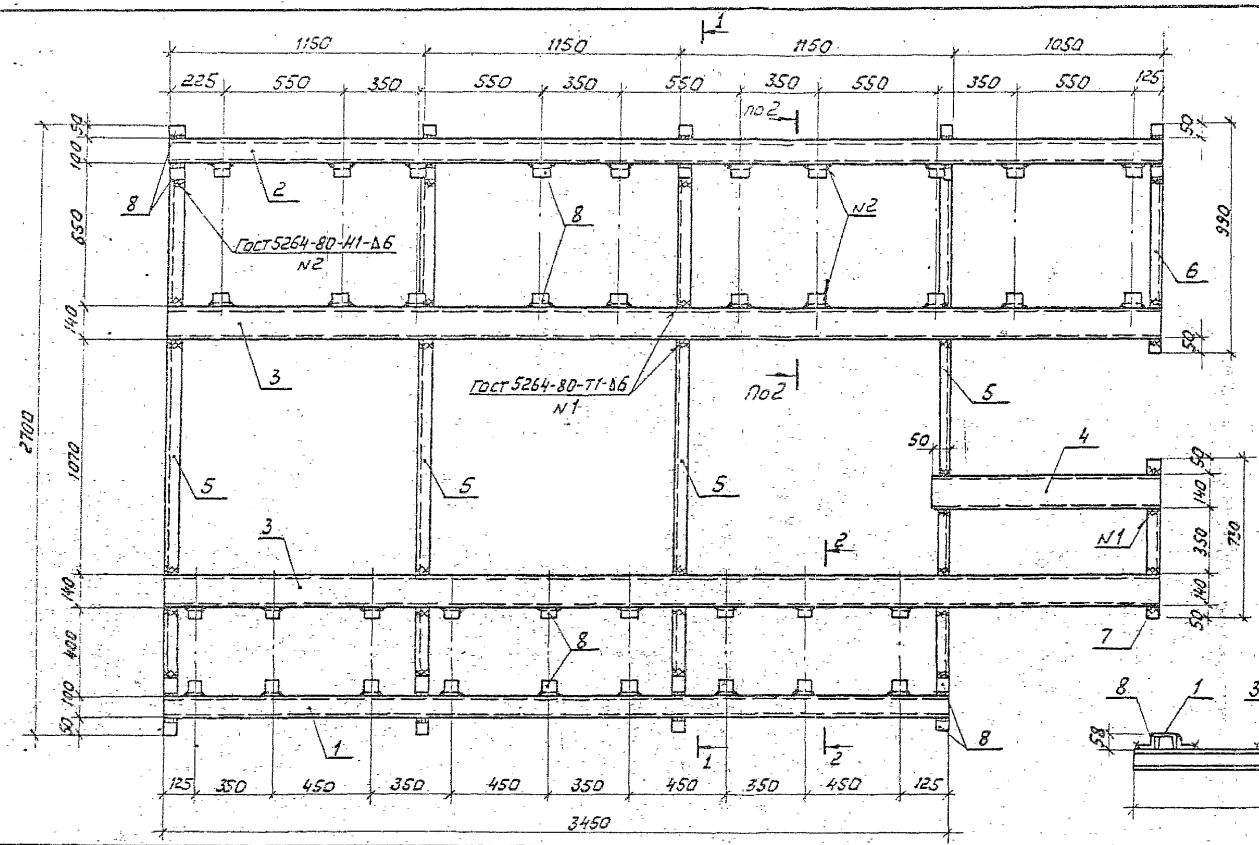

Марка	Поз.	Наименование	Кол.	Масса ед, кг
М31	1	Швеллер 10-Гост 8240-72* ℓ=3450	1	29,6
	2	Швеллер 10-Гост 8240-72* ℓ=4500	1	38,7
	3	Швеллер 14-Гост 8240-72* ℓ=4500	2	55,4
	4	Швеллер 14-Гост 8240-72* ℓ=1100	1	13,5
	5	Швеллер 10-Гост 8240-72* ℓ=2700	4	23,2
	6	Швеллер 10-Гост 8240-72* ℓ=990	1	8,5
	7	Швеллер 10-Гост 8240-72* ℓ=750	1	6,4
	8	Уголок 50×50×5-Гост 8509-86 ℓ=50	56	0,19

Привязан

Инв. №

Нач. отд.	Романский		11.07.90
Н. контр.	Сацюк		11.07.90
ГИП	Кавалев		11.07.90
Нач. гр.	Кулешова		11.07.90

407-3-571.90-АС.И-15

Опорный элемент М31

Стадия	Масса	Масштаб
РП	311	1:20 1:10
Лист	Листов 1	

ЭНЕРГОСЕТЬПРОЕКТ
Северо-Западное отделение
Ленинград

Альбом 2

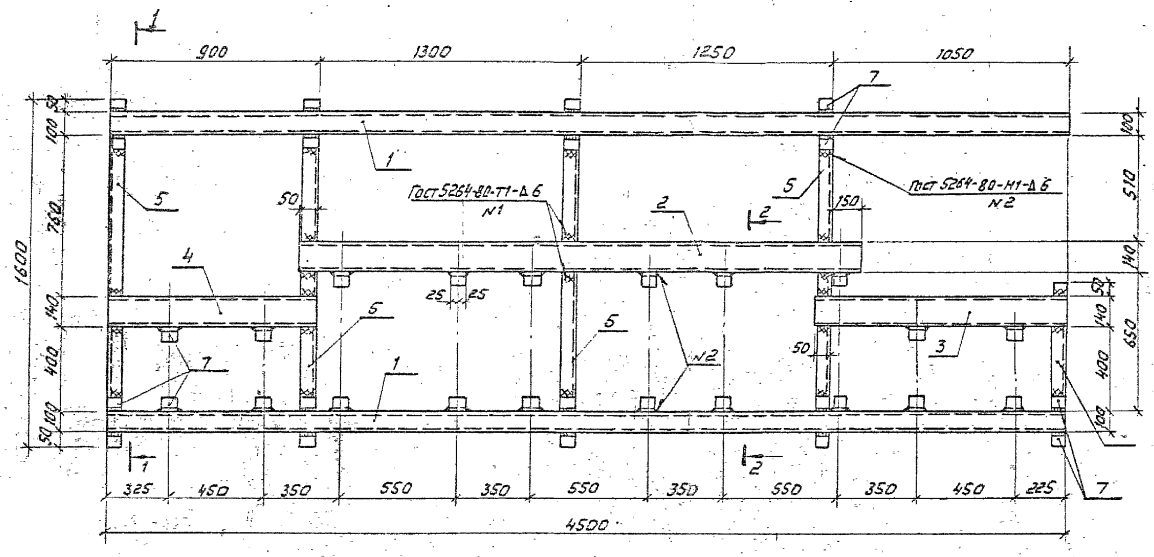

1-1

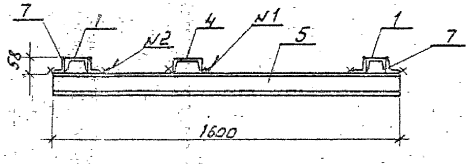

2-2

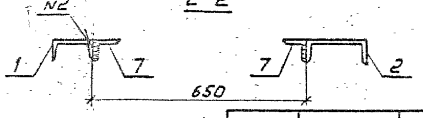

Марка	Поз.	Наименование	Кол.	Масса ед., кг
М 32	1	Швеллер 10-ГОСТ 8240-72* ℓ=4500	2	38,7
	2	Швеллер 14-ГОСТ 8240-72* ℓ=2750	1	33,8
	3	Швеллер 14-ГОСТ 8240-72* ℓ=1100	1	13,5
	4	Швеллер 14-ГОСТ 8240-72* ℓ=900	1	11,1
	5	Швеллер 10-ГОСТ 8240-72* ℓ=1600	4	13,7
	6	Швеллер 10-ГОСТ 8240-72* ℓ=690	1	5,9
	7	Уголок 50×50×5-ГОСТ 8509-86 ℓ=50	38	0,19

Привязан

Инв. N

Нач. отд.	Романский		11.01.90
Н. контр.	Сацюк		11.01.90
ГИП	Ковалев		11.01.90
Нач. гр.	Кулешова		11.01.90

407-3-571.90-АС.И-16

Опорный элемент М 32

Стадия	Масса	Масштаб
РП	204	1:20 1:10
Лист	Листов 1	

ЭНЕРГОСЕТЬПРОЕКТ
Северо-Западное отделение
Ленинград

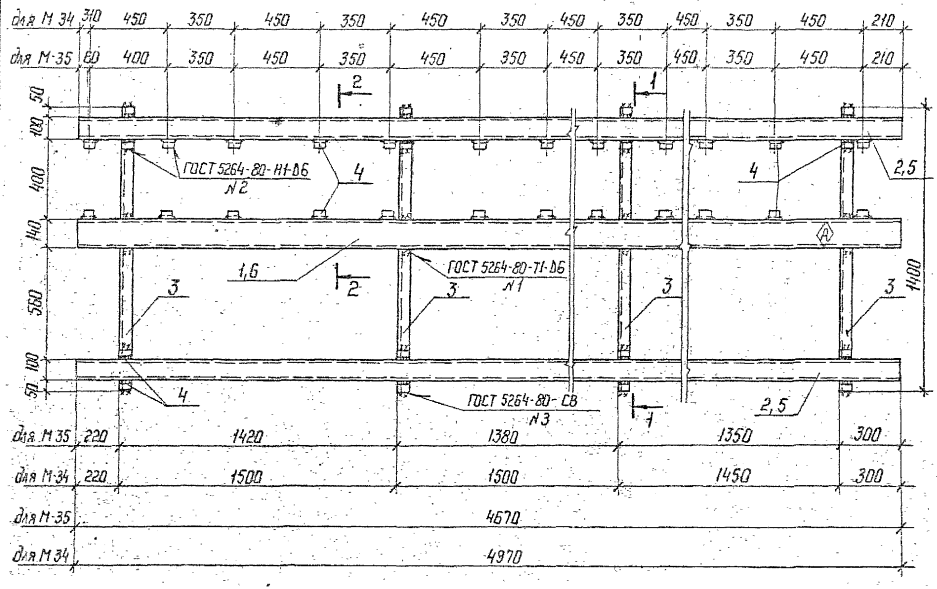

Марка	Поз.	Наименование	Кол.	Масса ед., кг	Масса кг
М 34	1	Швеллер 14-ГОСТ 8240-72* L=4970	1	61,1	202
	2	Швеллер 10-ГОСТ 8240-72* L=4970	2	42,7	
	3	Швеллер 10-ГОСТ 8240-72* L=1400	4	12,0	
	4	Уголок 50×50×5 ГОСТ 8509-86 L=50	40	0,19	
М 35	3	Швеллер 10-ГОСТ 8240-72* L=1400	4	12,0	193
	4	Уголок 50×50×5 ГОСТ 8509-86 L=50	40	0,19	
	5	Швеллер 10-ГОСТ 8240-72* L=4670	2	40,1	
	6	Швеллер 14-ГОСТ 8240-72* L=4670	1	57,4	

Индекс Ⓐ писать масляной краской для ориентировки марки при монтаже.

1-1

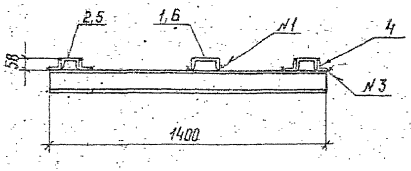

2-2

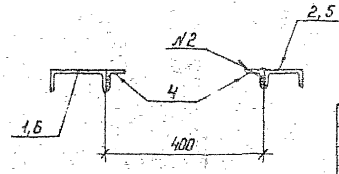

Привязан

Инв. №

Нач. отд.	Роменский		11.07.90
Н. контр.	Саенок		11.07.90
ГИП стр.	Ковалев		11.07.90
Нач. гр.	Кулешова		11.07.90
Инж. 3 к.	Лизунова		11.07.90

407-3-571.90-АС.И-17

Опорные элементы М 34, М 35

Стадия	Масса	Масштаб
РП	см. табл.	1:10 1:20
Лист	Листов 1	

ЭНЕРГОСЕТЬПРОЕКТ Северо-Западное отделение Ленинград

Копир. Мата

Формат А3

Альбом 2

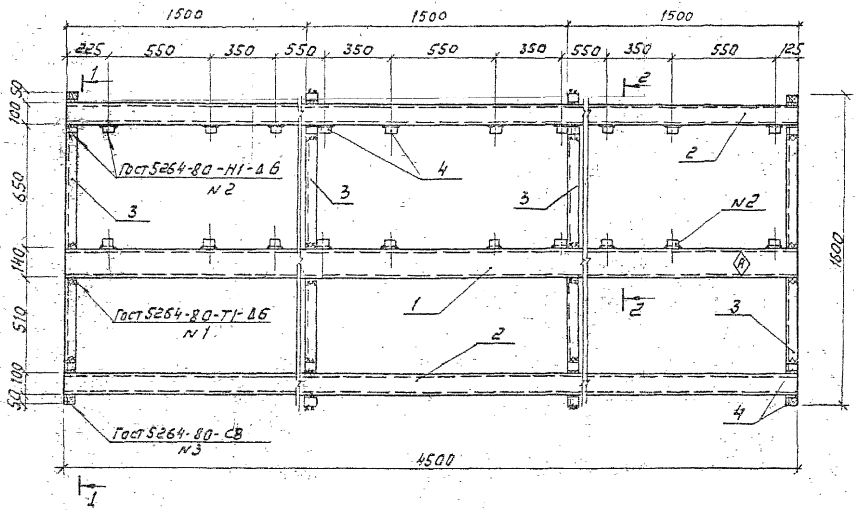

Марка	Поз.	Наименование	Кол.	Масса ед., кг	Масса кг
М36	1	Швеллер 14-ГОСТ 8240-72* L=4500	1	55,4	195
	2	Швеллер 10-ГОСТ 8240-72* L=4500	2	38,7	
	3	Швеллер 10-ГОСТ 8240-72* L=1600	4	13,7	
	4	Уголок 50×50×5 ГОСТ 8509-86 L=50	36	0,19	

Индекс (А) писать масляной краской для ориентировки марки при монтаже.

1-1

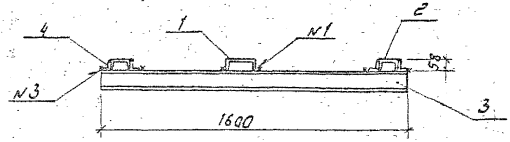

2-2

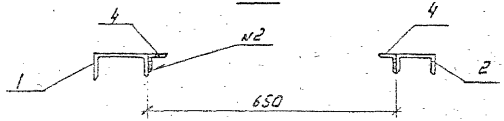

Привязан

Инв. N

Нач. отд.	Ромейский		11.07.90
Н. контр.	Сацюк		11.07.90
Гл. спец.	Кавелев		11.07.90
Нач. гр.	Кулешова		11.07.90
Инженер	Лизунова		11.07.90

407-3-571.90-АС.И-1В

Опорный элемент М36

Стадия	Масса	Масштаб
РП	195	1:10 1:20
Лист	Листов 1	

ЭНЕРГОСЕТЬПРОЕКТ
Северо-Западное отделение Ленинград

Альбом 2

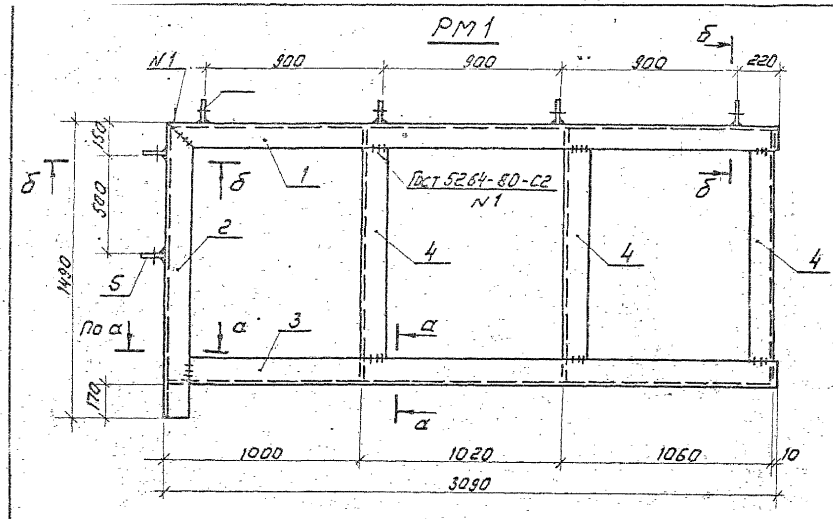

Марка	Поз.	Наименование	Кол.	Масса ед., кг	Масса, кг
РМ1	1	Швеллер 16-Гост 8240-72*, ℓ=3090	1	43,9	167,1
	2	ℓ=1490	1	21,2	
	3	ℓ=3083	1	43,8	
	4	ℓ=1306	3	18,5	
	5	Полоса 6×60-Гост 103-76*, ℓ=160	6	0,45	
Щ1	6	Лист ромб. 5-Гост 8568-77*, S=1000×1470	1	62,2	62,2
МК3	7	Лист 10-Гост 19903-74*, S=200×200	1	3,1	3,3
	8	А-I-6-Гост 5781-82*, ℓ=520	2	0,11	

а-а

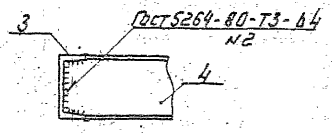

б-б

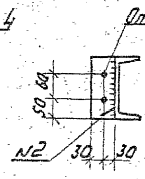

Щ1

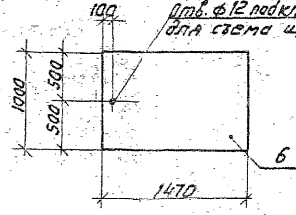

Рез поз. 3,4

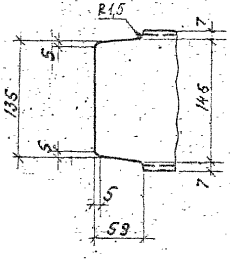

МК3

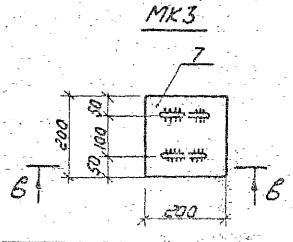

в-в

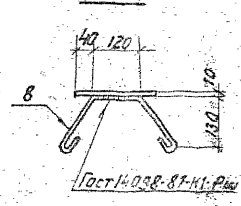

Привязан

Инв. №

Нач. отд.	Роменский		11.07.90	407-3-571.90-АСИ-19	
Н. контр.	Сацюк		11.07.90	Рама РМ1. Щит Щ1. Изделие закладное МК3	
ГИП	Кавалев		11.07.90		
Нач. гр.	Сацюк		11.07.90		

Стадия	Масса	Масштаб
РП	см. табл.	1:20, 1:10, 1:5, 1:40
Лист	Листов 1	

ЭНЕРГОСЕТЬПРОЕКТ
Северо-Западное отделение
Ленинград

Альбом 2

С1

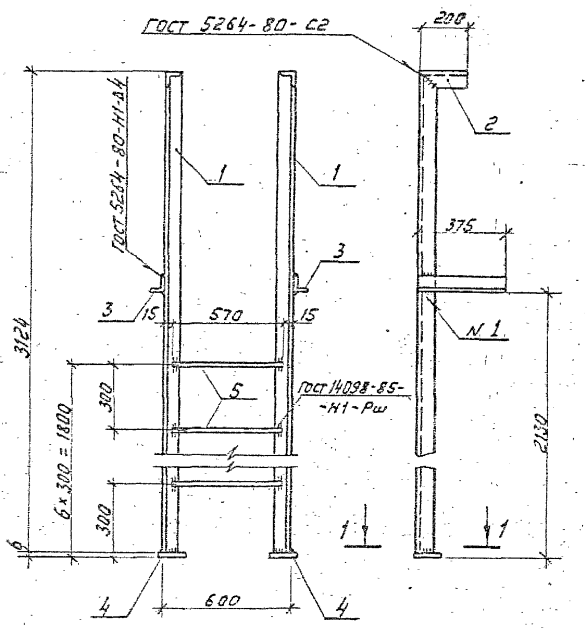

СМ1

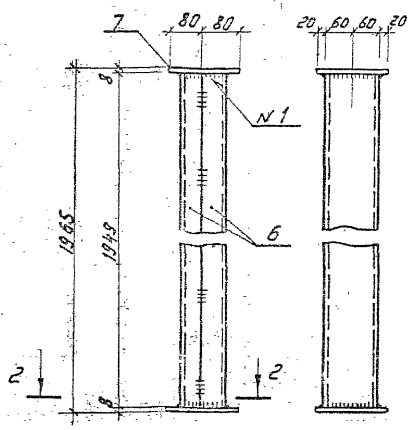

2-2

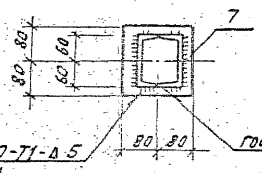

ГОСТ 5264-80-Т1-Δ5
N1

ГОСТ 5264-80-С2х50/150

1-1

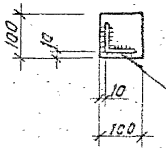

ГОСТ 5264-80-Т3-Δ4

Марка	Поз.	Наименование	Кол.	Масса ед., кг	Масса, кг
С1	1	Уголок 75×75×6-ГОСТ 8509-86,			56,2
		ℓ=3124	2	21,5	
	2	ℓ=200	2	1,4	
	3	Уголок 50×50×5-ГОСТ 8509-86,			
		ℓ=375	2	1,4	
	4	Полоса 6×100-ГОСТ 103-76*, ℓ=100	2	0,5	
	5	Круг 18-ГОСТ 2590-88, ℓ=570	6	1,1	
СМ1	6	Швеллер 12-ГОСТ 8240-72* ℓ=1913	2	20,3	43,8
	7	Лист 8-ГОСТ 19903-74*			
		S = 160×160	2	1,6	

Привязан

Инв. N

Нач.отд.	Ротенский		11.07.90
Н.контр.	Соцюк		11.07.90
ГИП	Ковалев		11.07.90
Нач.гр.	Соцюк		11.07.90

407-3-571.90-АСИ-20

Стремянка С1.
Стойка СМ1

Стадия	Масса	Масштаб
РП	См. таблицу	1:20, 1:10
Лист	Листов 1	

ЭНЕРГОСЕТЬПРОЕКТ
Северо-Западное отделение
Ленинград

ОГ1

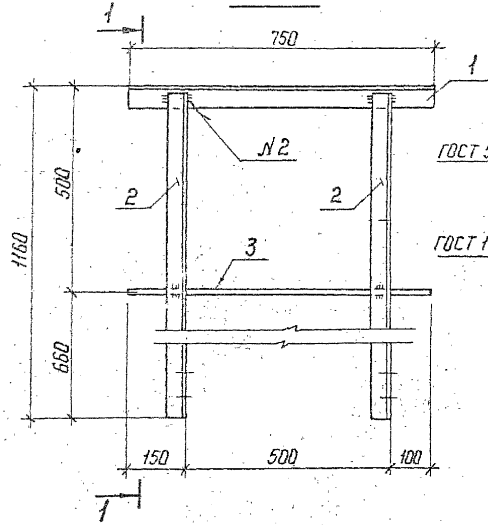

1—1

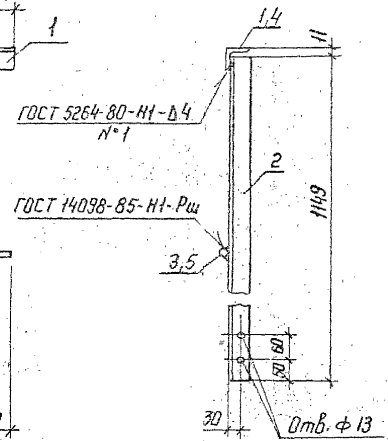

ОГ2

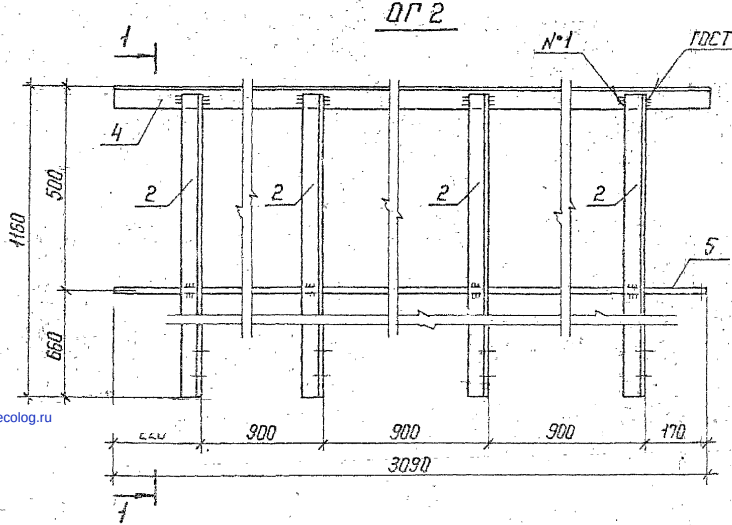

Марка	Поз.	Наименование	Кол.	Масса ед., кг	Масса, кг
ОГ1	1	Уголок 50×50×5-ГОСТ 8509-86,			12,9
		ℓ=750	1	2,8	
	2	ℓ=1149	2	4,3	
	3	Круг 18-ГОСТ 2590-88, ℓ=750	1	1,5	
ОГ2	2	Уголок 50×50×5-ГОСТ 8509-86,			35,0
		ℓ=1149	4	4,3	
	4	ℓ=3090	1	11,6	
	5	Круг 18-ГОСТ 2590-88, ℓ=3090	1	6,2	

Привязан

Инв.№

Нач. отд.	Роменский		11.07.90
Н. контр.	Сацюк		11.07.90
ГИП	Ковалев		11.07.90
Нач. гр.	Сацюк		11.07.90

407-3-571.90-АС.И-21

Ограждения площадки ОГ1, ОГ2

Стадия	Масса	Масштаб
РП	Сн. табл.	1:10
Лист	Листов 1	

ЭНЕРГОСЕТЬПРОЕКТ
Северо-Западное отделение
Ленинград

Копир. Ната

Формат А3

gost.e-ecolog.ru