ГОСУДАРСТВЕННЫЕ СТАНДАРТЫ
СОЮЗА ССР

ТРУБЫ ПЛАСТМАССОВЫЕ КАНАЛИЗАЦИОННЫЕ И ФАСОННЫЕ ЧАСТИ К НИМ

ГОСТ 22689.0-77—ГОСТ 22689.20-77

Издание официальное

МОСКВА—1980

gost.e-ecolog.ru

Редактор *В. Н. Розанова*
Технический редактор *А. Г. Каширин*
Корректор *Г. М. Фролова*

Сдано в наб. 20.04.79 Подп. в печ. 18.02.80 4,5 п. л. 3,68 уч.-изд. л. Тир. 10000 Цена 20 коп.

Ордена «Знак Почета» Издательство стандартов 123557, Москва, Новопресненский пер., 3
Тип. «Московский печатник». Москва, Лялин пер., 6. Зак. 699

©Издательство стандартов, 1980

УДК 696.133.1 : 678.5 : 006.354 Группа Ж21

ГОСУДАРСТВЕННЫЙ СТАНДАРТ СОЮЗА ССР

ТРУБЫ ПЛАСТМАССОВЫЕ КАНАЛИЗАЦИОННЫЕ И ФАСОННЫЕ ЧАСТИ К НИМ. ПАТРУБКИ КОМПЕНСАЦИОННЫЕ

Конструкция и размеры

Plastic waste pipes and fitings. Compensation branch pipes. Construction and dimensions

ГОСТ 22689.5—77

Постановлением Государственного комитета Совета Министров СССР по делам строительства от 8 августа 1977 г. № 112 срок введения установлен

с 01.01 1979 г.

Несоблюдение стандарта преследуется по закону

1. Настоящий стандарт распространяется на компенсационные патрубки, изготовляемые из полиэтилена высокой плотности (ПВП), полиэтилена низкой плотности (ПНП), полипропилена (ПП) и непластифицированного поливинилхлорида (ПВХ), для труб, изготовляемых из таких же материалов и предназначенных для систем внутренней канализации зданий.

2. Конструкция и размеры компенсационных патрубков из ПВП, ПП и ПВХ для соединения по типу I ГОСТ 22689.2—77 должны соответствовать указанным на черт. 1 и в табл. 1.

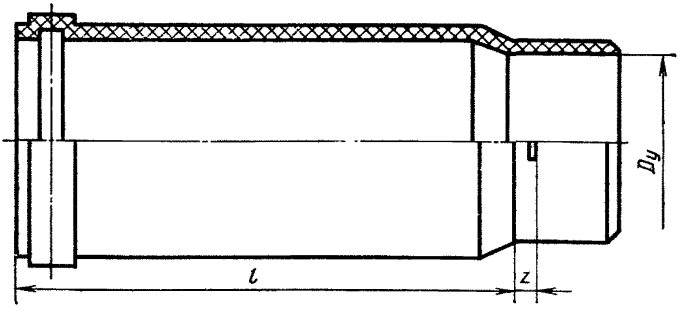

Черт. 1

Издание официальное **Перепечатка воспрещена**

Переиздание. Ноябрь 1979 г.

Таблица 1

мм

Условный проход $D_у$	l, не более	z	
		Номин.	Пред. откл.
50	150	15	+9
85	230	20	+11
100			+12

Пример условного обозначения компенсационного патрубка, изготовленного из ПВП, $D_у$ 100 мм для соединения по типу I:

Патрубок ПК-ПВП-100—I ГОСТ 22689.5—77

3. Конструкция, размеры и предельные отклонения от размеров компенсационных патрубков из ПВП, ПНП и ПП для соединения по типам II и IV ГОСТ 22689.2—77 должны соответствовать указанным на черт. 2 и в табл. 2.

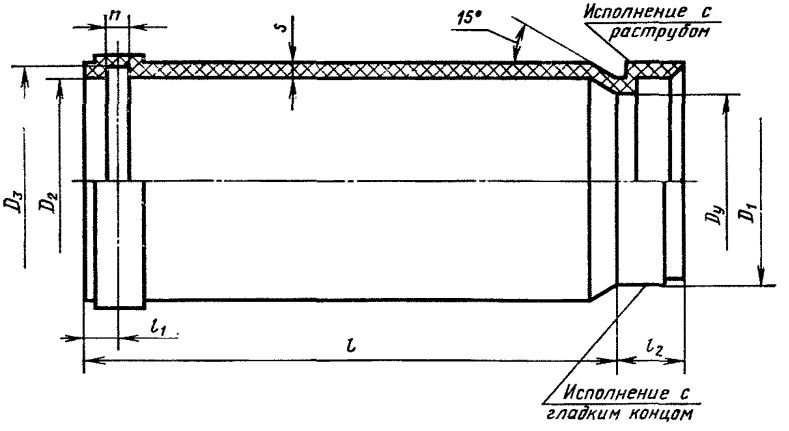

Черт. 2

Таблица 2

мм

Условный проход $D_у$	D_1		D_2		D_3	
	Номин.	Пред. откл.	Номин.	Пред. откл.	Номин.	Пред. откл.
50	50	+0,5	50,7	+0,5	59,6	+0,5
85	90	+0,6	90,8	+0,6	101,5	+0,6
100	110	+0,8	110,9	+0,8	121,5	+0,8

Продолжение табл. 2

мм

Условный проход D_y	n, не менее	s для изделий, изготовленных из:				l, не более	l_1	l_2	
		ПВП и ПП		ПНП					
		Номин.	Пред. откл.	Номин.	Пред. откл.			Номин.	Пред. откл.
50	8,1	3,0	+0,6	3,0	+0,6	150	11	15	+9
85	9,0			4,3	+0,9	230	14	20	+11
100		3,5	+0,7	5,2	+1,1				+12

Пример условного обозначения компенсационного патрубка, изготовленного из ПВП, D_y 85 мм для соединения по типу II или IV:

Патрубок ПК-ПВП-85—II ГОСТ 22689.5—77

4. Конструкция и размеры раструба и гладкого конца компенсационного патрубка, указанного на черт. 1, за исключением длины раструба, а также конструкция и размеры раструба и гладкого конца патрубка, указанного на черт. 2, за исключением размеров раструба под уплотнительное кольцо, должны соответствовать указанным в ГОСТ 22689.2—77.

5. Технические требования, правила приемки, методы испытаний, маркировка, упаковка, транспортирование и хранение компенсационных патрубков должны соответствовать указанным в ГОСТ 22689.0—77.

6. Компенсационные патрубки должны поставляться в комплекте с уплотнительными кольцами по ГОСТ 22689.19—77.

gost.e-ecolog.ru