ТИПОВОЙ ПРОЕКТ
903-1-22986

КОТЕЛЬНАЯ С ТРЕМЯ КОТЛАМИ КВ-ГМ-11,63-150. ОТКРЫТАЯ СИСТЕМА ТЕПЛОСНАБЖЕНИЯ. ТОПЛИВО-ГАЗ И МАЗУТ.

АЛЬБОМ Д.1

МЕТАЛЛОКОНСТРУКЦИИ
ВСПОМОГАТЕЛЬНОГО ОБОРУДОВАНИЯ.

21716-22
3-50

gost.e-ecolog.ru

ТИПОВОЙ ПРОЕКТ 903-1-229.86
КОТЕЛЬНАЯ С ТРЕМЯ КОТЛАМИ КВ-ГМ-11,63-150
ОТКРЫТАЯ СИСТЕМА ТЕПЛОСНАБЖЕНИЯ
ТОПЛИВО - ГАЗ И МАЗУТ
АЛЬБОМ 8.1
СОСТАВ ПРОЕКТА

АЛЬБОМ 0	Пояснительная записка.
АЛЬБОМ 1.1	Котельная. Части: тепломеханическая, газоснабжение.
АЛЬБОМ 1.2	Водоподготовительная установка. Установка сбора конденсата. Тепломеханическая часть. Автоматизация.
АЛЬБОМ 1.3	Котельная. Блоки тепломеханического оборудования.
АЛЬБОМ 1.4	Водоподготовительная установка. Блоки тепломеханического оборудования.
АЛЬБОМ 2.1	Строительно-технологическая блок-секция котлоагрегата КВ-ГМ-11,63-150. Части: тепломеханическая, конструкции железобетонные, автоматизация.
АЛЬБОМ 2.2	Строительно-технологическая блок-секция котлоагрегата КВ-ГМ-11,63-150-металлоконструкции газовоздухопроводов.
АЛЬБОМ 3.1	Котельная. Архитектурно-строительные решения.
АЛЬБОМ 3.2	Котельная. Строительные изделия.
АЛЬБОМ 3.3	Водоподготовительная установка. Архитектурно-строительные решения.
АЛЬБОМ 3.4	Водоподготовительная установка. Строительные изделия.
АЛЬБОМ 4.1	Котельная. Автоматизация.
АЛЬБОМ 4.2	Котельная. Задание заводу-изготовителю на щиты автоматики и КИП.
АЛЬБОМ 4.3	Водоподготовительная установка. Задание заводу-изготовителю на щиты автоматики и КИП.
АЛЬБОМ 5.1	Котельная. Электротехническая часть, связь и сигнализация, чертежи монтажной зоны.
АЛЬБОМ 5.2	Котельная. Электротехническая часть. Задание заводу-изготовителю на низковольтные комплектные устройства.
АЛЬБОМ 5.3	Водоподготовительная установка. Электротехническая часть, связь и сигнализация, чертежи монтажной зоны.
АЛЬБОМ 5.4	Водоподготовительная установка. Электротехническая часть. Задание заводу-изготовителю на низковольтные комплектные устройства.
АЛЬБОМ 6.1	Котельная. Сантехнические устройства.
АЛЬБОМ 6.2	Водоподготовительная установка. Сантехнические устройства.
АЛЬБОМ 7.1	Генеральный план. Инженерные сети.
АЛЬБОМ 7.1	Металлоконструкции КТАНа-0,8УГ (из ТП 903-1-210.84).
АЛЬБОМ 8.1	Металлоконструкции вспомогательного оборудования.
АЛЬБОМ 9.1 кн.1,2,3	Сметы. Котельная.
АЛЬБОМ 9.2 кн.1,2	Сметы. Водоподготовительная установка.
АЛЬБОМ 9.3	Сметы. Генеральный план. Инженерные сети.
АЛЬБОМ 10.1 кн.1	Спецификации оборудования. Котельная.
АЛЬБОМ 10.1 кн.2	Спецификации оборудования. Котельная. Автоматизация.
АЛЬБОМ 10.1 кн.3	Спецификации оборудования. Строительно-технологическая блок-секция. Котлоагрегата КВ-ГМ-11,63-150. Части: тепломеханическая, автоматизация.
АЛЬБОМ 10.2	Спецификации оборудования. Водоподготовительная установка.
АЛЬБОМ 10.3	Спецификации оборудования. Инженерные сети.
АЛЬБОМ 11.1 кн.1	Ведомости потребности в материалах. Котельная. Прилагаемые материалы. Электротехническая часть, связь и сигнализация.
АЛЬБОМ 11.1 кн.2	Ведомость потребности в материалах. Строительно-технологическая блок-секция котлоагрегата КВ-ГМ-11,63-150. Части: тепломеханическая, архитектурно-строительная, автоматизация.
АЛЬБОМ 11.2	Ведомости потребности в материалах. Водоподготовительная установка. Прилагаемые материалы. Электротехническая часть, связь и сигнализация.
АЛЬБОМ 11.3	Ведомости потребности в материалах. Генеральный план. Инженерные сети.

ПРИМЕНЕННЫЕ ТИПОВЫЕ МАТЕРИАЛЫ

Типовой проект 907-2-251.83	Труба дымовая кирпичная H=60м, $Д_0$ = 2,1м для котельных с котлами ДЕ-25-14ГМ и экономайзером контактного типа АЭ-0,6 (распространяет ЦИТП г. Москва).
Типовой проект 907-02-222 Ал.1.3	Световое ограждение высотных дымовых труб (распространяет ВНИПИ теплопроект г. Москва).
Типовой проект 903-2-25.86	Установка мазутоснабжения Q=3,25 и 6,5м³/ч с железобетонными резервуарами 2×100; 2×250; 2×500 м³. Железнодорожный слив (распространяет Казахский филиал ЦИТП г. Алма-Ата).

Разработан проектным институтом „ЛАТГИПРОПРОМ"

Главный инженер института /В. Овчаров/

Главный инженер проекта /А. Думан/

Утвержден Госстроем СССР

Протокол от 22.07.86 № АЧ-45.

Типовой проект 903-1-229.86 Альбом 8.1

Содержание альбома

Обозначение	Наименование	№ страницы	Обозначение	Наименование	№ страницы
			24.01.03.001	Подпорка	9
	Воздуховоды котла Е-2,5-9ГМ		24.01.03.002	Полка	9
			24.01.03.000	Кронштейн	10
64.97.01.000	Воздуховод	2			
64.97.01.000СБ	Воздуховод	3			
64.97.01.001	Фланец	3		Камера управления	
64.97.01.100СБ	Короб	3			
64.97.01.100	Короб	4	55.01.00.000	Камера управления	10
64.97.01.200	Переход	4	55.01.00.000СБ	Камера управления	10
64.97.01.200СБ	Переход	4	55.01.01.000	Камера	11
64.97.01.300СБ	Колено	4	55.01.01.001	Ушко	11
64.97.01.300	Колено	5	55.01.01.000СБ	Камера	11
64.97.01.301	Стенка	5	55.01.01.002	Крыша	12
64.97.01.302	Стенка	5	55.01.01.003	Боковина	12
			55.01.01.100	Каркас	12
			55.01.01.101	Ребро	12
	Конденсатоотводчик		55.01.01.100СБ	Каркас	13
			55.01.01.102	Ребро	13
24.01.00.000	Конденсатоотводчик	5	55.01.01.103	Ребро	13
24.01.01.000СБ	Корпус	6	55.01.01.104	Усилитель	14
24.01.00.000СБ	Конденсатоотводчик	6	55.01.01.200	Створка петли со штырем	14
24.01.01.000	Корпус	7	55.01.01.200СБ	Створка петли со штырем	14
24.01.01.001	Крыша	7	55.01.01.201	Створка петли	14
24.01.01.002	Днище	7	55.01.01.202	Штырь	15
24.01.01.003	Перегородка	7	55.01.02.000	Дверь	15
24.01.01.004	Фланец	8	55.01.02.000СБ	Дверь	15
24.01.02.000СБ	Крышка	8	55.01.02.001	Накладка	15
24.01.02.001	Крышка	8	55.01.02.100	Рама	16
24.01.02.002	Ручка	8	55.01.02.100СБ	Рама	16
24.01.02.000	Крышка	9	55.01.02.101	Полка	16
24.01.03.000СБ	Кронштейн	9	50.07.60.001	Опора №2	16

Типовой проект 903-1-229.86 Альбом 8.1

Содержание альбома

Продолжение

Обозначение	Наименование	№ страницы
50.17.00.000	Опора	17
50.17.00.000СБ	Опора	17
50.17.00.001	Кронштейн	17
50.17.00.002	Кронштейн	17
50.18.00.000	Опора	18
50.18.00.000СБ	Опора	18
50.07.50.002	Планка	18
63.01.00.001	Воронка	18
58.01.00.000	Лаз борова	19
58.01.00.002	Дверка	19
58.01.00.003	Ось	19
58.01.00.000 СБ	Лаз борова	20
58.01.00.001	Корпус	21

Типовой проект 903-1-229.86 Альбом 8.1

Формат	Зона	Поз.	Обозначение	Наименование	Кол.	Примечание
				Документация		
А3			64.97.01.000СБ	Сборочный чертеж		
				Сборочные единицы		
А4		1	64.97.01.100	Колено	1	
А4		2	64.97.01.200	Переход	1	
А4		3	64.97.01.300	Короб	1	
				Детали		
А4		4	64.97.01.001	Фланец	1	

Инв. № подл. | Подпись и дата | Взам. инв. № | Инв. № дубл. | Подпись и дата

Изм.	Лист	№ докум.	Подпись	Дата
Разраб.		Никитченко		
Пров.		Колмец		
Н.контр.		Колмец		
Утв.				

64.97.01.000

Воздуховод

Лит.	Лист	Листов
		1

ЛАТГИПРОПРОМ

Копировал: Дубкова

Формат А4

21716-22

64.97.01.000 СБ

Типовой проект 903-1-229.86 Альбом 8.1

Инв.№ подл. | Подпись и дата | Взам.инв.№ | Инв.№ дубл. | Подпись и дата

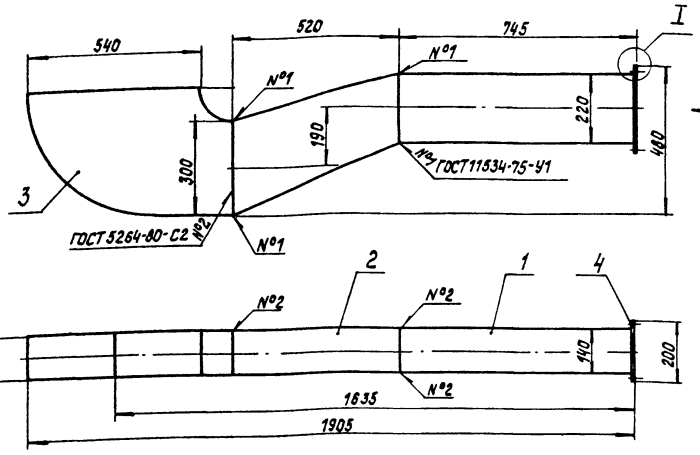

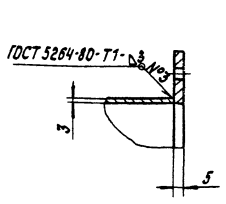

Размеры для справок.

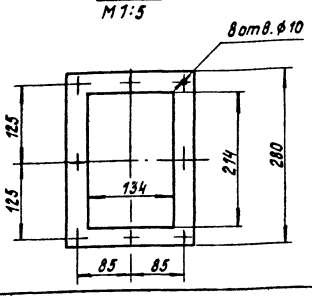

Изм.	Лист	№ докум.	Подпись	Дата	64.97.01.000 СБ	
Разраб.		Никитченко			Воздуховод	Лит. / Масса 38 / Масштаб 1:10
Пров.		Колмец				Лист / Листов 1
Т.контр.						ЛАТГИПРОПРОМ
Н.контр.		Колмец				
Утв.						

Копировал

Формат А3

64.97.01.001

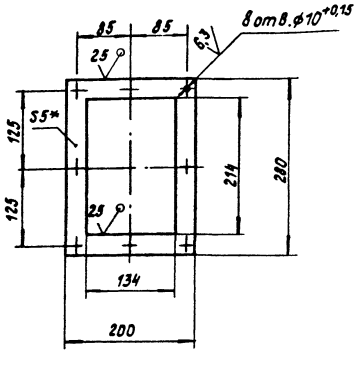

1. *Размер для справок.
2. $\pm \frac{IT14}{2}$.

Изм.	Лист	№ докум.	Подпись	Дата	64.97.01.001	
Разраб.		Никитченко			Фланец	Лит. / Масса 1,1 / Масштаб 1:5
Пров.		Колмец				Лист / Листов 1
Т.контр.						ЛАТГИПРОПРОМ
Н.контр.		Колмец				
Утв.						

Лист 5 ГОСТ 19903-74 Вст3сп3 ГОСТ 14637-79

Копировал

Формат А4

64.97.01.100 СБ

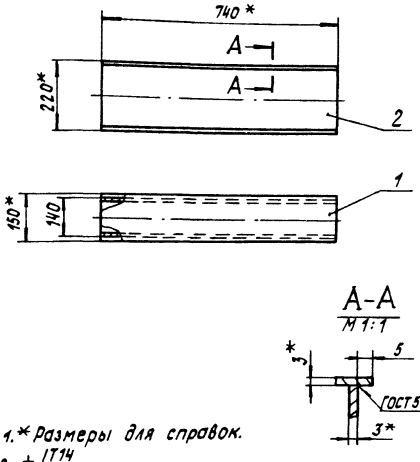

1. *Размеры для справок.
2. $\pm \frac{IT14}{2}$.
3. Обработка поверхностей реза деталей Б4 $\overset{25}{\nabla}$.

Изм.	Лист	№ докум.	Подпись	Дата	64.97.01.100 СБ	
Разраб.		Никитченко			Короб	Лит. / Масса 13 / Масштаб 1:10
Пров.		Колмец				Лист / Листов 1
Т.контр.						ЛАТГИПРОПРОМ
Н.контр.		Колмец				
Утв.						

Копировал

Формат А4

Формат	Зона	Поз.	Обозначение	Наименование	Кол.	Примечание
				Документация		
А4			64.97.01.100 СБ	Сборочный чертеж		
				Детали		
Б4		1	64.97.01.101	Стенка		
				Лист 3 ГОСТ 19903-74 ВСт3сп3 ГОСТ 16523-70		
				740±1,0×150±0,5 мм	2	2,61 кг
Б4		2	64.97.01.102	Боковина		
				Лист 3 ГОСТ 19903-74 ВСт3сп3 ГОСТ 16523-70		
				740±1,0×214±0,575 мм	2	3,73 кг

Альбом 8.1 Типовой проект 903-1-229.86

Инв. № подл. | Подпись и дата | Взам. инв. № | Инв. № дубл. | Подпись и дата

Изм.	Лист	№ докум.	Подпись	Дата	64.97.01.100		
Разраб.		Никитченко			Короб	Лит.	Лист	Листов 1
Пров.		Колмец				ЛАТГИПРОПРОМ	
Н.контр.		Колмец					
Утв.							

Копировал Формат А4

Формат	Зона	Поз.	Обозначение	Наименование	Кол.	Примечание
				Документация		
А4			64.97.01.200 СБ	Сборочный чертеж		
				Детали		
Б4		1	64.97.01.201	Боковина		
				Лист 3 ГОСТ 19903-74 ВСт3сп3 ГОСТ 16523-70	2	3,11 кг
Б4		2	64.97.01.202	Стенка		
				Лист 3 ГОСТ 19903-74 ВСт3сп3 ГОСТ 16523-70		
				150±0,5×541±0,875 мм	1	1,91 кг
Б4		3	64.97.01.203	Стенка		
				Лист 3 ГОСТ 19903-74 ВСт3сп3 ГОСТ 16523-70		
				150±0,5×569±0,875 мм	1	2,01 кг

Альбом 8.1 Типовой проект 903-1-229.86

Инв. № подл. | Подпись и дата | Взам. инв. № | Инв. № дубл. | Подпись и дата

Изм.	Лист	№ докум.	Подпись	Дата	64.97.01.200		
Разраб.		Никитченко			Переход	Лит.	Лист	Листов 1
Пров.		Колмец				ЛАТГИПРОПРОМ	
Н.контр.		Колмец					
Утв.							

Копировал Формат А4

64.97.01.200 СБ

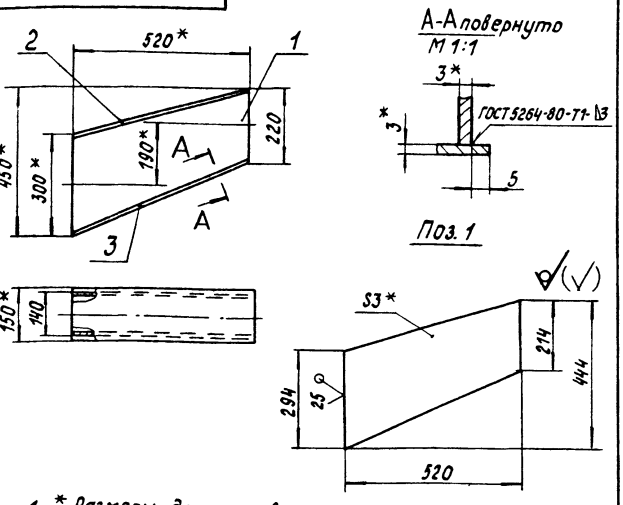

1. * Размеры для справок.
2. $\pm \frac{IT14}{2}$.
3. Обработка поверхностей реза деталей Б4 $\frac{25}{}$.

Альбом 8.1 Типовой проект 903-1-229.86

Инв. № подл. | Подпись и дата | Взам. инв. № | Инв. № дубл. | Подпись и дата

Изм.	Лист	№ докум.	Подпись	Дата	64.97.01.200 СБ			
Разраб.		Никитченко			Переход	Лит.	Масса	Масштаб
Пров.		Колмец					10	1:10
Т.контр.						Лист	Листов 1	
Н.контр.		Колмец				ЛАТГИПРОПРОМ		
Утв.								

Копировал Формат А4

64.97.01.300 СБ

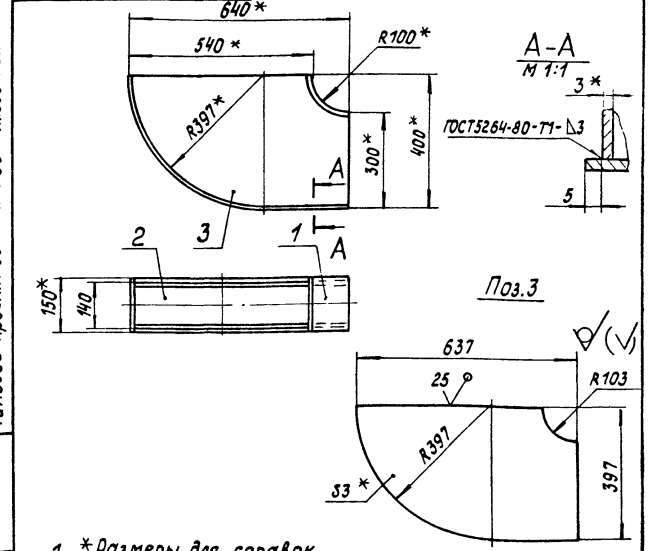

1. * Размеры для справок.
2. $\pm \frac{IT14}{2}$.

Альбом 8.1 Типовой проект 903-1-229.86

Инв. № подл. | Подпись и дата | Взам. инв. № | Инв. № дубл. | Подпись и дата

Изм.	Лист	№ докум.	Подпись	Дата	64.97.01.300 СБ			
Разраб.		Никитченко			Колено	Лит.	Масса	Масштаб
Пров.		Колмец					13,6	1:10
Т.контр.						Лист	Листов 1	
Н.контр.		Колмец				ЛАТГИПРОПРОМ		
Утв.								

Копировал Формат А4

Формат	Зона	Поз.	Обозначение	Наименование	Кол.	Примечание
				Документация		
А4			64.97.01.300 СБ	Сборочный чертеж		
				Детали		
А4		1	64.97.01.301	Стенка	1	
А4		2	64.97.01.302	Стенка	1	
Б4		3	64.97.01.303	Боковина	2	
				Лист 3 ГОСТ 19903-74 Вст3сп3 ГОСТ 16523-70	2	5 кг

64.97.01.300

Изм.	Лист	№ докум.	Подп.	Дата
Разраб.	Никитченко			
Пров.	Колмец			
Т.контр.				
Н.контр.	Колмец			
Утв.				

Колено — Лит. — Лист — Листов 1

ЛАТГИПРОПРОМ

Копировал — Формат А4

Альбом 81

Типовой проект 903-1-229.86

Инв. № подл. | Подпись и дата | Взам. инв. № | Инв. № дубл. | Подпись и дата | Инв. № подл.

64.97.01.301

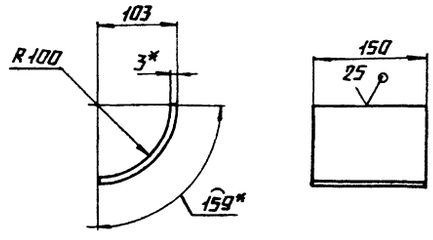

1. * Размеры для справок.
2. ± IT14/2.

64.91.01.301

Изм.	Лист	№ докум.	Подп.	Дата
Разраб.	Никитченко			
Пров.	Колмец			
Т.контр.				
Н.контр.	Колмец			
Утв.				

Стенка — Лит. — Масса 0,56 — Масштаб 1:5 — Лист — Листов 1

Лист 3 ГОСТ 19903-74 Вст3сп3 ГОСТ 16523-70

ЛАТГИПРОПРОМ

Копировал — Формат А4

Альбом 81

Типовой проект 903-1-229.86

Инв. № подл. | Подпись и дата | Взам. инв. № | Инв. № дубл. | Подпись и дата | Инв. № подл.

64.97.01.302

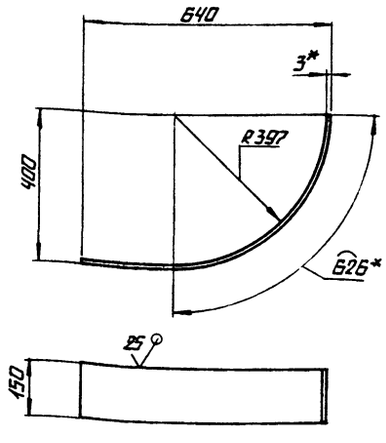

1. * Размеры для справок.
2. ± IT14/2.

64.97.01.302

Изм.	Лист	№ докум.	Подп.	Дата
Разраб.	Никитченко			
Пров.	Колмец			
Т.контр.				
Н.контр.	Колмец			
Утв.				

Стенка — Лит. — Масса 3,06 — Масштаб 1:10 — Лист — Листов 1

Лист 3 ГОСТ 19903-74 Вст3сп3 ГОСТ 16523-70

ЛАТГИПРОПРОМ

Копировал — Формат А4

Альбом 81

Типовой проект 903-1-229.86

Инв. № подл. | Подпись и дата | Взам. инв. № | Инв. № дубл. | Подпись и дата | Инв. № подл.

Формат	Зона	Поз.	Обозначение	Наименование	Кол.	Примечание
				Документация		
А3			24.01.00.000 СБ	Сборочный чертеж		
				Сборочные единицы		
А4		1	24.01.01.000	Корпус	1	
А4		2	24.01.02.000	Крышка	1	
А4		3	24.01.03.000	Кронштейн	1	
				Детали		
Б4		4	24.01.00.001	Прокладка		
				Паронит ПОН-1 ГОСТ 481-80	1	0,5 кг
				Стандартные изделия		
		5		Болт М16×30.46 ГОСТ 7798-70*	10	
		6		Гайка М16.5 ГОСТ 5915-70*	10	

24.01.00.000

Изм.	Лист	№ докум.	Подп.	Дата
Разраб.	Никитченко			
Пров.	Жигалкин			
Т.контр.				
Н.контр.	Колмец			
Утв.				

Конденсатоотводчик — Лит. — Лист — Листов 1

ЛАТГИПРОПРОМ

Копировал — Формат А4

Альбом 81

Типовой проект 903-1-229.86

Инв. № подл. | Подпись и дата | Взам. инв. № | Инв. № дубл. | Подпись и дата | Инв. № подл.

24.01.01.000 СБ

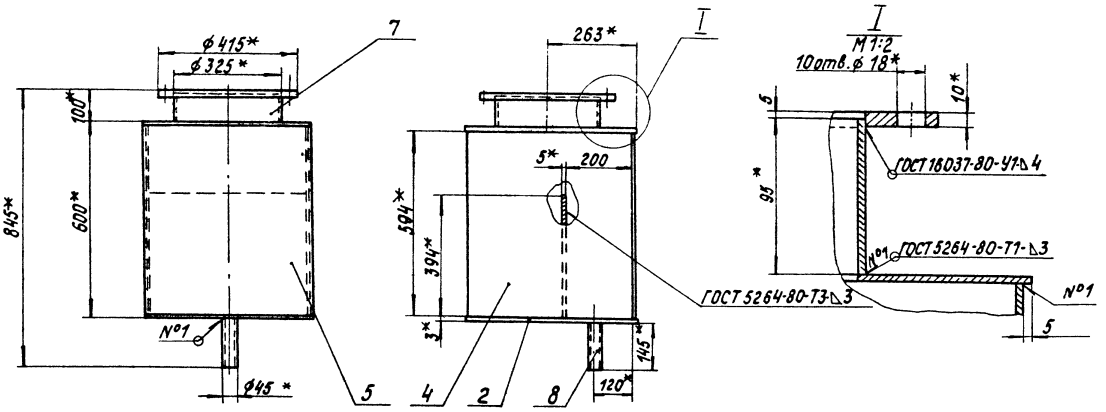

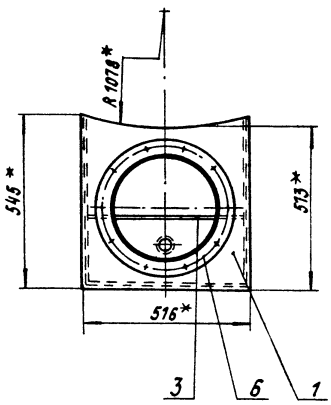

1.* Размеры для справок.
2. $\pm\frac{IT16}{2}$.
3. Обработка поверхностей реза деталей БЧ 25.

					24.01.01.000 СБ			
Изм.	Лист	№ докум.	Подпись	Дата	Корпус	Лит.	Масса	Масштаб
Разраб.		Зулгалвис					48,1	1:10
Пров.		Колмец				Лист	Листов 1	
Н.контр.		Колмец				ЛАТГИПРОПРОМ		
Утв.								

Копировал

Формат А3

24.01.00.000 СБ

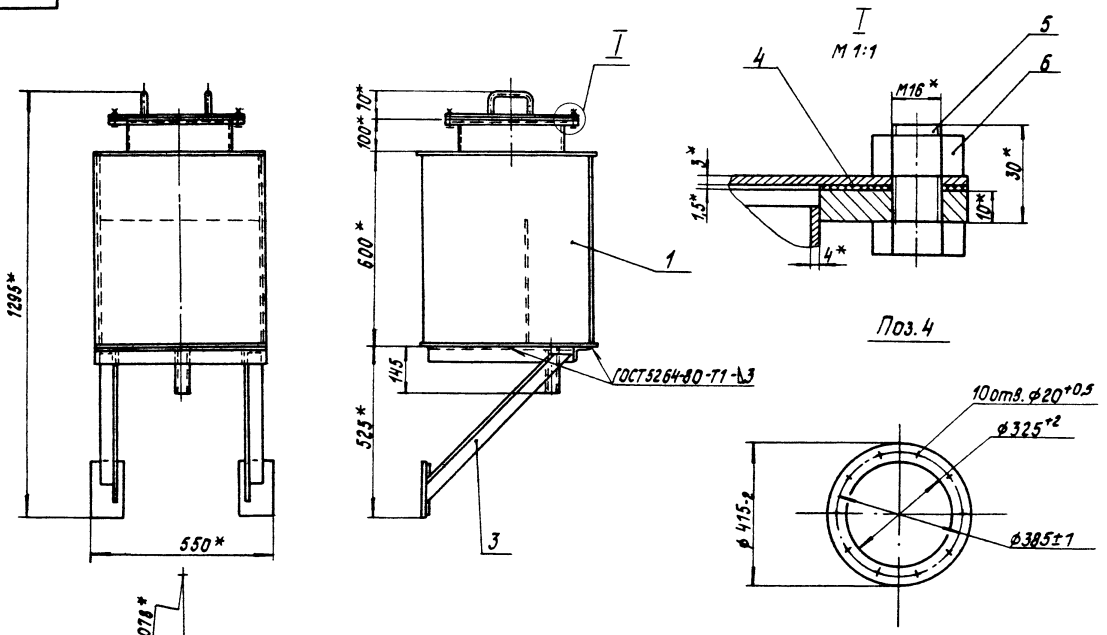

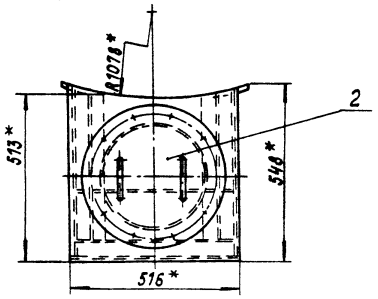

1.* Размеры для справок.
2. $\pm\frac{IT14}{2}$.

					24.01.00.000 СБ			
Изм.	Лист	№ докум.	Подпись	Дата	Конденсатоотводчик	Лит.	Масса	Масштаб
Разраб.		Зулгалвис					64,2	1:10
Пров.		Колмец				Лист	Листов 1	
Н.контр.		Колмец				ЛАТГИПРОПРОМ		
Утв.								

Копировал

Формат А3

Типовой проект 903-1-229.86 Альбом 8.1

Инв. № подл. | Подпись и дата | Взам. инв. № | Инв. № дубл. | Подпись и дата

31716-22

Формат	Зона	Поз.	Обозначение	Наименование	Кол.	Примечание
				Документация		
А3			24.01.01.000 СБ	Сборочный чертеж		
				Детали		
А4		1	24.01.01.001	Крыша	1	
А4		2	24.01.01.002	Днище	1	
А4		3	24.01.01.003	Перегородка	1	
		4	-02	Перегородка	2	
		5	-03	Перегородка	1	
А4		6	24.01.01.004	Фланец	1	
Б4		7	24.01.01.005	Патрубок		
				Труба 325×4 ГОСТ 10704-76 / Вст3сп3 ГОСТ 10705-80	1	3,0 кг
Б4		8	24.01.01.006	Патрубок		
				Труба 45×2,5 ГОСТ 10704-76 / Вст3сп3 ГОСТ 10705-80	1	0,38 кг

Изм.	Лист	№ докум.	Подп.	Дата	24.01.01.000			
Разраб.		Никитченко			Корпус	Лит.	Лист	Листов 1
Пров.		Зилгалвис				ЛАТГИПРОПРОМ		
Н. контр.		Колмец						
Утв.								

Копировал Формат А4

Инв. № подл. | Подпись и дата | Взам. инв. № | Инв. № дубл. | Подпись и дата

Типовой проект 903-1-229.86 Альбом 81

24.01.01.001

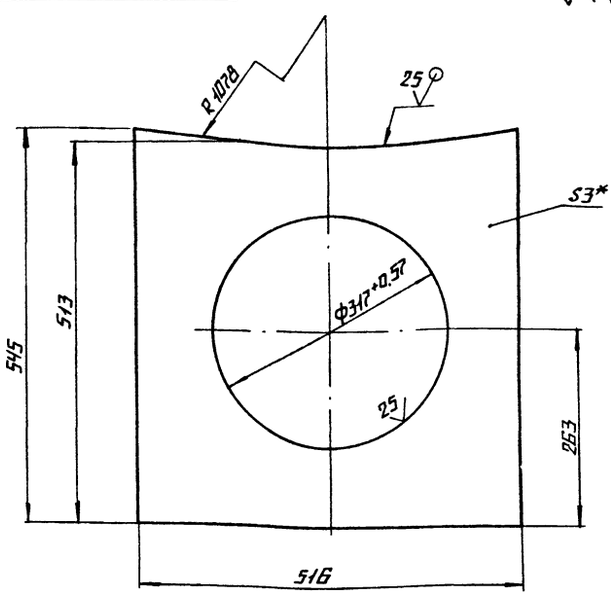

1.* Размеры для справок.
2. ± IT14/2.

Изм.	Лист	№ докум.	Подп.	Дата	24.01.01.001			
Разраб.		Никитченко			Крыша	Лит.	Масса	Масштаб
Пров.		Зилгалвис					4,5	1:5
Н. контр.		Колмец				Лист	Листов 1	
Утв.					Лист 3 ГОСТ 19903-74 / Вст3сп3 ГОСТ 16523-70*	ЛАТГИПРОПРОМ		

Копировал Формат А4

Типовой проект 903-1-229.86 Альбом 81

24.01.01.002

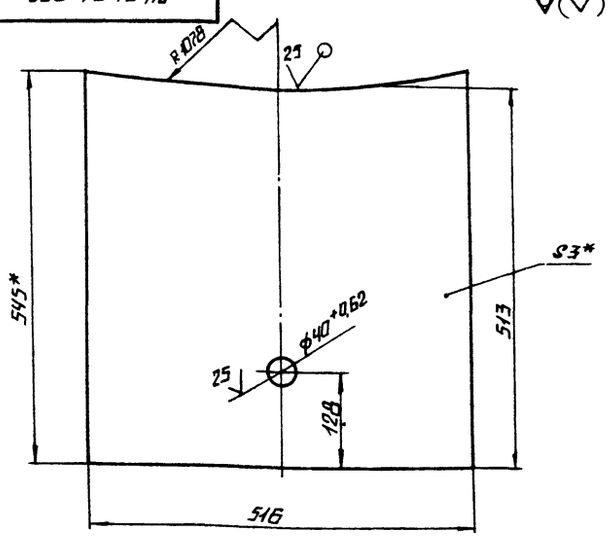

1.* Размеры для справок.
2. ± IT14/2.

Изм.	Лист	№ докум.	Подп.	Дата	24.01.01.002			
Разраб.		Никитченко			Днище	Лит.	Масса	Масштаб
Пров.		Зилгалвис					6,35	1:5
Н. контр.		Колмец				Лист	Листов 1	
Утв.					Лист 3 ГОСТ 19903-74 / Вст3сп3 ГОСТ 16523-70*	ЛАТГИПРОПРОМ		

Копировал Формат А4

Типовой проект 903-1-229.86 Альбом 81

24.01.01.003

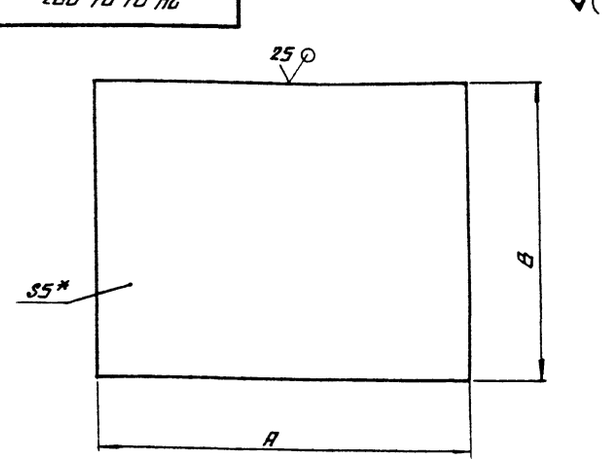

Обозначение	A, мм	B, мм	Масса, кг
24.01.01.005	500±0,775	394±0,7	7,73
-01	100±0,465	150±0,5	0,6
-02	527±0,875	594±0,875	7,4
-03	516±0,875	594±0,875	7,2

* Размер для справок

Изм.	Лист	№ докум.	Подп.	Дата	24.01.01.003			
Разраб.		Никитченко			Перегородка	Лит.	Масса	Масштаб
Пров.		Зилгалвис					См. табл.	–
Н. контр.		Колмец				Лист	Листов 1	
Утв.					Лист 5 ГОСТ 19903-74 / Вст3сп3 ГОСТ 14637-79	ЛАТГИПРОПРОМ		

Копировал Формат А4

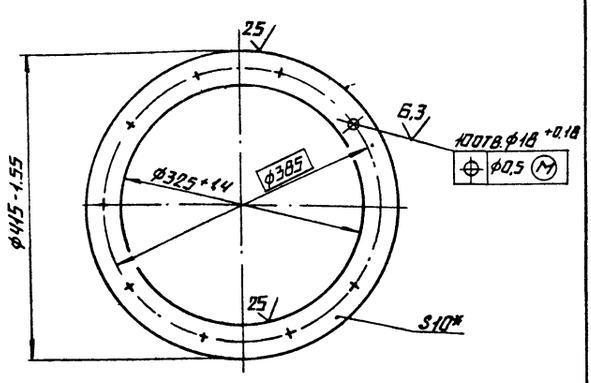

* РАЗМЕР ДЛЯ СПРАВОК.

Изм. Лист	N° докум.	Подп.	Дата	24.01.01.004		
Разраб.	Никитченко			Фланец	Лит.	Масса 4,1 / Масштаб 1:5
Пров.	Зилгавис				Лист	Листов 1
Н. контр.	Колмец			Лист 10 ГОСТ 19903-74 / Вст3сп3 ГОСТ 14637-79	ЛАТГИПРОПРОМ	
ГИП						

Копировал А4 — Формат А4

Типовой проект 903-1-229.86 Альбом 81

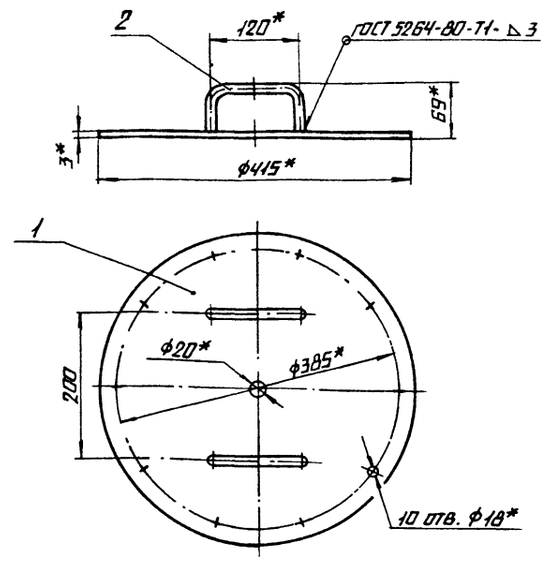

1. * РАЗМЕРЫ ДЛЯ СПРАВОК.
2. ± 17,14 / 2.

Изм. Лист	N° докум.	Подп.	Дата	24.01.02.000 СБ		
Разраб.	Зилгавис			Крышка	Лит.	Масса 3,6 / Масштаб 1:5
Пров.	Колмец				Лист	Листов 1
Н. контр.	Колмец				ЛАТГИПРОПРОМ	
ГИП						

Копировал А4 — Формат А4

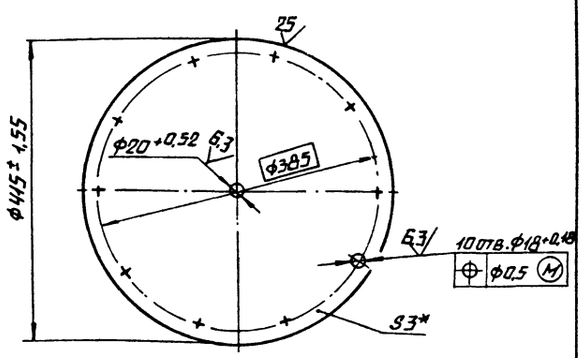

* РАЗМЕР ДЛЯ СПРАВОК.

Изм. Лист	N° докум.	Подп.	Дата	24.01.02.001		
Разраб.	Никитченко			Крышка	Лит.	Масса 3,2 / Масштаб 1:5
Пров.	Зилгавис				Лист	Листов 1
Н. контр.	Колмец			Лист 3 ГОСТ 19903-74 / Вст3сп3 ГОСТ 16523-70*	ЛАТГИПРОПРОМ	
ГИП						

Копировал А4 — Формат А4

Типовой проект 903-1-229.86 Альбом 81

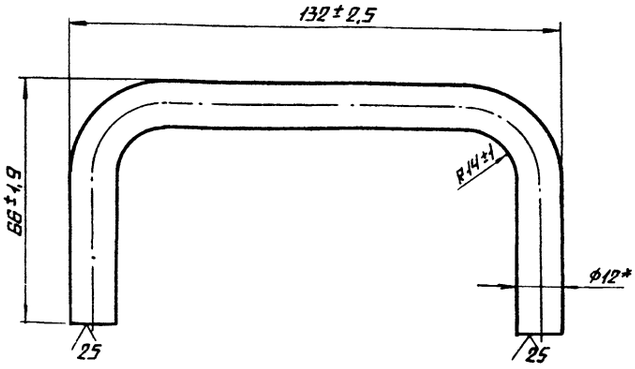

* РАЗМЕР ДЛЯ СПРАВОК.

Изм. Лист	N° докум.	Подп.	Дата	24.01.02.002		
Разраб.	Никитченко			Ручка	Лит.	Масса 0,2 / Масштаб 1:1
Пров.	Зилгавис				Лист	Листов 1
Н. контр.	Колмец			Круг 12-Б-ГОСТ 2590-71 / 20 ГОСТ 1050-74	ЛАТГИПРОПРОМ	
ГИП						

Копировал А4 — Формат А4

Типовой проект 903-1-229.86 Альбом VI

Формат	Зона	Поз.	Обозначение	Наименование	Кол.	Примечание
				Документация		
			24.01.02.000СБ	Сборочный чертеж		
				Детали		
		1	24.01.02.001	Крышка	1	
		2	24.01.02.002	Ручка	2	

Изм.	Лист	№ докум.	Подпись	Дата
Разраб.		Зигельвис		
Пров.		Колмец		
Н. контр.		Колмец		
Утв.				

24.01.02.000

Крышка

Лит.	Лист	Листов
		1

ЛАТГИПРОПРОМ

Копировал: Дубкова Формат А4

24.01.03.000СБ

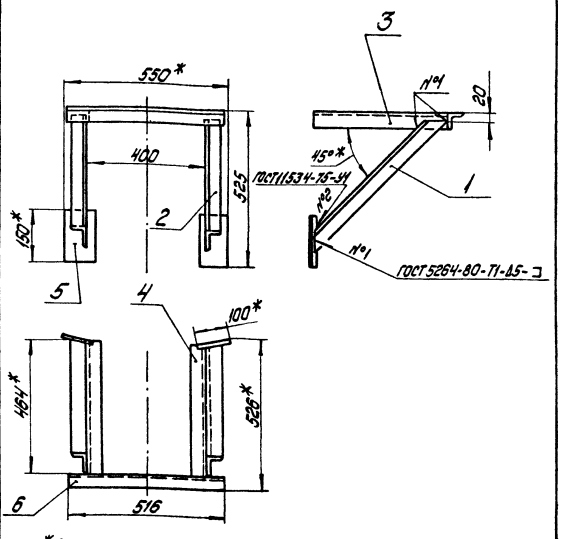

1. *Размеры для справок.
2. Обработка поверхностей реза деталей Б4 $\sqrt{}^{25}$.

Изм.	Лист	№ докум.	Подпись	Дата
Разраб.		Зигельвис		
Пров.		Колмец		
Н. контр.		Колмец		
Утв.				

24.01.03.000СБ

Кронштейн

Лит.	Масса	Масштаб
	10,8	1:10
Лист	Листов: 1	

ЛАТГИПРОПРОМ

Копировал: Дубкова Формат А4

24.01.03.001

24.01.03.001

$\sqrt{}$(√)

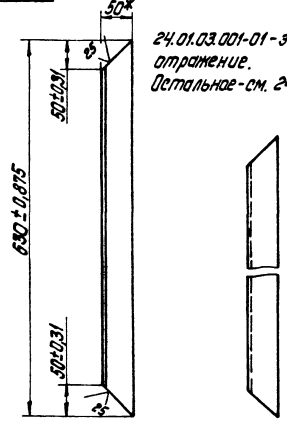

24.01.03.001-01 - зеркальное отражение.
Остальное - см. 24.01.03.001

* размер для справок

Изм.	Лист	№ докум.	Подпись	Дата
Разраб.		Никитченко		
Пров.		Зигельвис		
Н. контр.		Колмец		
Утв.				

24.01.03.001

Подпорка

Лит.	Масса	Масштаб
	2,3	1:5
Лист	Листов: 1	

Уголок 50×50×5-Б-ГОСТ 8509-72 / ВСт3Сп3 ГОСТ 535-79

ЛАТГИПРОПРОМ

Копировал: Формат А4

24.01.03.002

24.01.03.002

$\sqrt{}$(√)

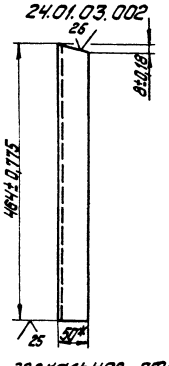

24.01.03.002-01 - зеркальное отражение.
Остальное - см. 24.01.03.002



* Размер для справок.

Изм.	Лист	№ докум.	Подпись	Дата
Разраб.		Никитченко		
Пров.		Зигельвис		
Н. контр.		Колмец		
Утв.				

24.01.03.002

Полка

Лит.	Масса	Масштаб
	1,7	1:5
Лист	Листов: 1	

Уголок 50×50×5-Б-ГОСТ 8509-72 / ВСт3Сп3 ГОСТ 535-79*

ЛАТГИПРОПРОМ

Копировал: Формат А4

27-15-00

Формат	Зона	Поз.	Обозначение	Наименование	Кол.	Примечание
				Документация		
А4			24.01.03.000 СБ	Сборочный чертеж		
				Детали		
А4		1	24.01.03.001	Подпорка	1	
		2	-01	Подпорка	1	
А4		3	24.01.03.002	Полка	1	
		4	-01	Полка	1	
А4		5	24.01.01.003 -01	Перегородка	2	
Б4		6	24.01.03.003	Полка		
				Уголок 30×50×5-Б-ГОСТ 8509-72 / ВСт3сп3ГОСТ 535-79	1	1,95 кг

Изм. Лист № докум. Подпись Дата
Разраб. Зилгалвис
Пров. Колмец
Н.контр. Колмец
Утв.

24.01.03.000

Кронштейн

Лит. | Лист | Листов 1

ЛАТГИПРОПРОМ

Копировал | Формат А4

Формат	Зона	Поз.	Обозначение	Наименование	Кол.	Примечание
				Документация		
А3			55.01.00.000 СБ	Сборочный чертеж		
				Сборочные единицы		
А4		1	55.01.01.000	Камера	1	
А4		2	55.01.02.000	Дверь	1	

Альбом I. Типовой проект 903-1-229.86

Инв. № подл. | Подпись и дата | Взам. инв. № | Инв. № дубл. | Подпись и дата

Изм. Лист № докум. Подпись Дата
Разраб. Жикитченко
Пров. Зилгалвис
Н.контр. Колмец
Утв.

55.01.00.000

Камера управления

Лит. | Лист | Листов 1

ЛАТГИПРОПРОМ

Копировал | Формат А4

55.01.00.000 СБ

Типовой проект 903-1-229.86 Альбом I

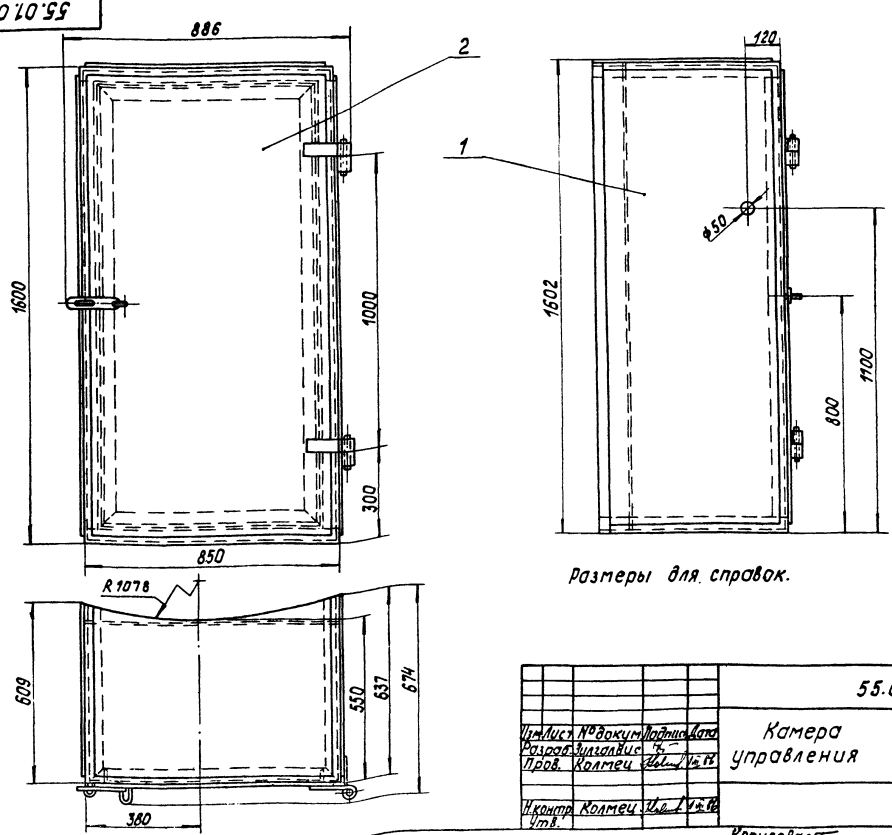

Размеры для справок.

Инв. № подл. | Подпись и дата | Взам. инв. № | Инв. № дубл. | Подпись и дата

Изм. Лист № докум. Подпись Дата
Разраб. Зилгалвис
Пров. Колмец
Н.контр. Колмец
Утв.

55.01.00.000 СБ

Камера управления

Лит. | Масса | Масштаб
101,8 | 1:10

Лист | Листов 1

ЛАТГИПРОПРОМ

Копировал | Формат А3

21715-22

Формат	Зона	Поз.	Обозначение	Наименование	Кол.	Примечание
				Документация		
А3			55.01.01.000 СБ	Сборочный чертеж		
				Сборочные единицы		
А4		1	55.01.01.100	Каркас	1	
А4		2	55.01.01.200	Створка петли со штырем	2	
				Детали		
А4		3	55.01.01.001	Ушко	1	
А4		4	55.01.01.002	Крышка	1	
А4		5	55.01.01.003	Боковина	1	
Б4		6	55.01.01.004	Боковина		
				Лист 2 ГОСТ 19903-74 Вст3сп3 ГОСТ 16523-70		
				603±0,875×1550±1,55 мм	1	14,7 кг

Изм.	Лист	№ докум.	Подпись	Дата	55.01.01.000			
Разраб.		Чукитченко			Камера	Лит.	Лист	Листов 1
Пров.		Зипалвис				ЛАТГИПРОПРОМ		
Н.контр.		Колмец						
Утв.								

Копировал Формат А4

Инв. № подл. | Подпись и дата | Взам. инв. № | Инв. № дубл. | Подпись и дата

Типовой проект 903-1-229.86 Альбом 8 /

55.01.01.001

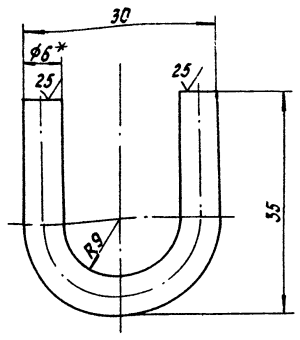

1. *Размеры для справок.
2. ± IT16/2.

Изм.	Лист	№ докум.	Подпись	Дата	55.01.01.001			
Разраб.		Чукитченко			Ушко	Лит.	Масса	Масштаб
Пров.		Зипалвис					0,02	2:1
Н.контр.		Колмец			Круг 2 Б-В-ГОСТ 2590-71 / 20 ГОСТ 1050-74	Лист	Листов 1	
Утв.						ЛАТГИПРОПРОМ		

Копировал Формат А4

Инв. № подл. | Подпись и дата | Взам. инв. № | Инв. № дубл. | Подпись и дата

Типовой проект 903-1-229.86 Альбом 8 /

55.01.01.000 СБ

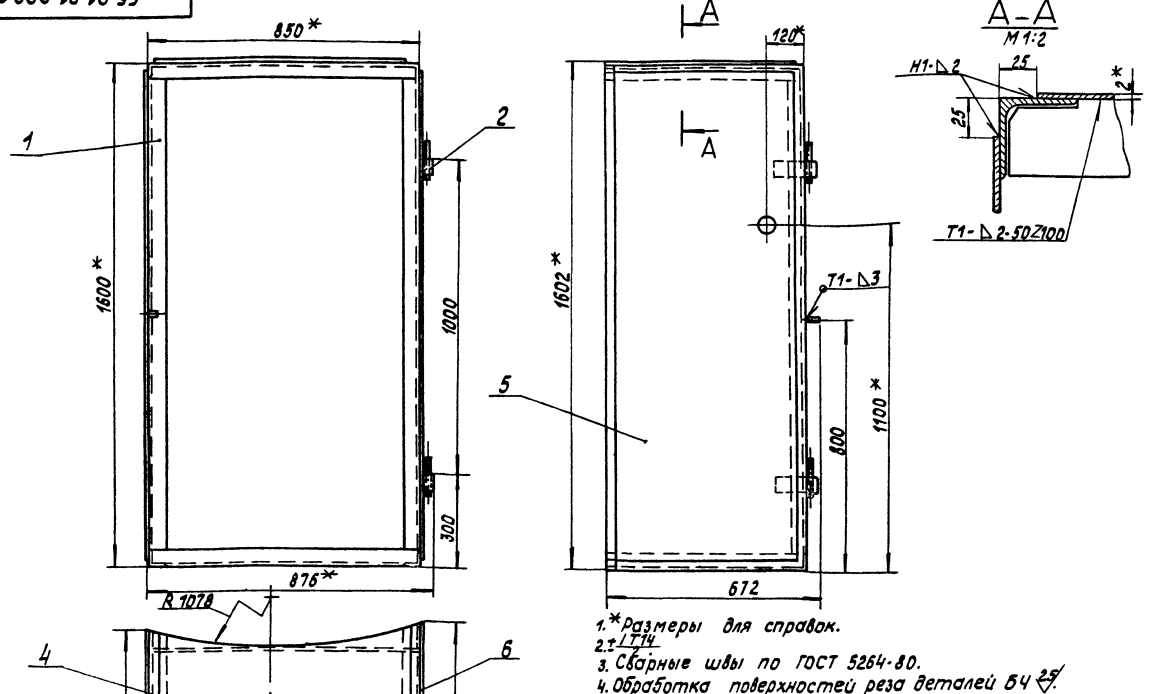

1. *Размеры для справок.
2. ± IT14/2.
3. Сварные швы по ГОСТ 5264-80.
4. Обработка поверхностей реза деталей Б4 25.

Изм.	Лист	№ докум.	Подпись	Дата	55.01.01.000 СБ			
Разраб.		Зипалвис			Камера	Лит.	Масса	Масштаб
Пров.		Колмец					72,6	1:10
Н.контр.		Колмец				Лист	Листов 1	
Утв.						ЛАТГИПРОПРОМ		

Копировал Формат А3

21715 22

55.01.01.002

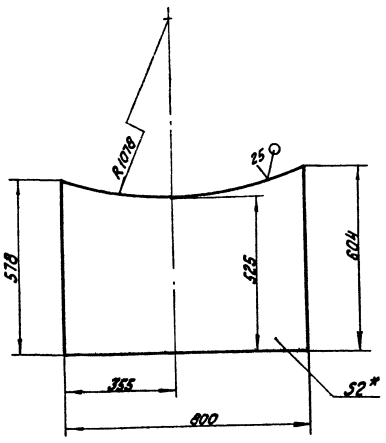

1. * Размеры для справок.
2. ± IT16/2.

Изм.	Лист	№ докум.	Подп.	Дата	55.01.01.002		
Разраб.		Никитченко			Крыша	Лит.	Масса / Масштаб
Пров.		Зингаевич					7 / 1:10
Н.контр.		Колмец				Лист	Листов 1
Утв.					Лист 2 ГОСТ 19903-74 Вст3сп3 ГОСТ 16523-70*	ЛАТГИПРОПРОМ	

Копировал — Формат А4

55.01.01.003

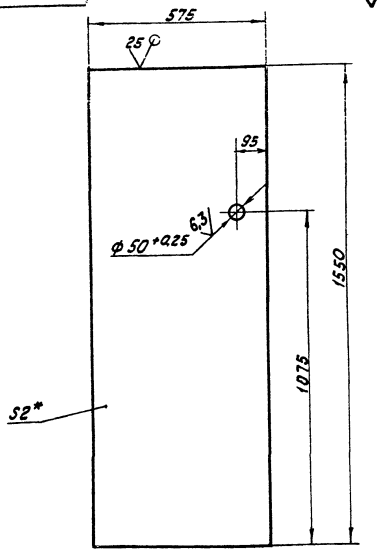

1. * Размеры для справок.
2. ± IT16/2.

Изм.	Лист	№ докум.	Подп.	Дата	55.01.01.003		
Разраб.		Никитченко			Боковина	Лит.	Масса / Масштаб
Пров.		Зингаевич					14 / 1:10
Н.контр.		Колмец				Лист	Листов 1
Утв.					Лист 2 ГОСТ 19903-74 Вст3сп3 ГОСТ 16523-70*	ЛАТГИПРОПРОМ	

Копировал — Формат А4

Типовой проект 903-1-229.86 Альбом I

Форм.	Зона	Поз.	Обозначение	Наименование	Кол.	Примечание
				Документация		
			55.01.01.100 СБ	Сборочный чертеж		
				Детали		
А4		1	55.01.01.101	Ребро	1	
		2	55.01.01.101-01	Ребро	1	
А4		3	55.01.01.102	Ребро	1	
		4	55.01.01.102-01	Ребро	1	
А4		5	55.01.01.103	Ребро	2	
А4		6	55.01.01.104	Усилитель	2	
Б4		7	55.01.01.105	Стойка		
				Уголок 50×50×5-Б ГОСТ 8509-72 Вст3сп3 ГОСТ 535-79	2	5,66 кг
Б4		8	55.01.01.106	Усилитель		
				Полоса 5×50 ГОСТ 103-76 Вст3сп3 ГОСТ 535-79	2	2,94 кг

Изм.	Лист	№ докум.	Подп.	Дата	55.01.01.100		
Разраб.		Никитченко			Каркас	Лит.	Лист / Листов
Пров.		Зингаевич					1
Н.контр.		Колмец				ЛАТГИПРОПРОМ	
Утв.							

Копировал — Формат А4

55.01.01.101

55.01.01.101

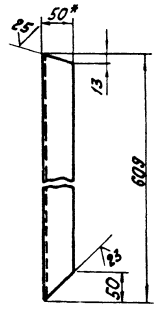

55.01.01.101-01 - зеркальное отражение
Остальное - см. 55.01.01.101



1. * Размеры для справок.
2. ± IT14/2.

Изм.	Лист	№ докум.	Подп.	Дата	55.01.01.101		
Разраб.		Никитченко			Ребро	Лит.	Масса / Масштаб
Пров.		Зингаевич					2.2 / 1:5
Н.контр.		Колмец				Лист	Листов 1
Утв.					Уголок 50×50×5-Б ГОСТ 8509-72 Вст3сп3 ГОСТ 535-79	ЛАТГИПРОПРОМ	

Копировал — Формат А4

55.01.01.100 СБ

Типовой проект 903-1-229.86 Альбом 8.1

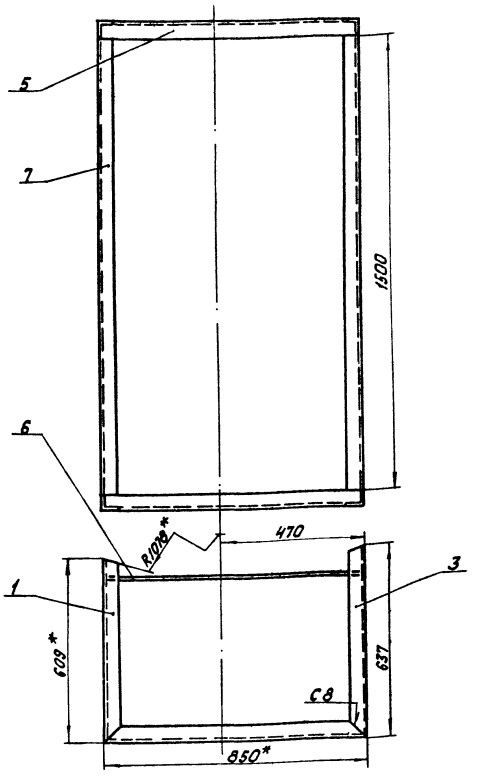

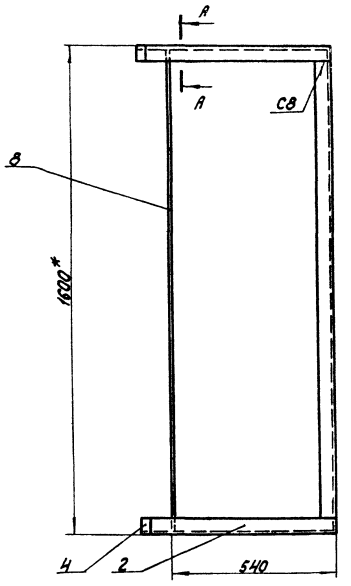

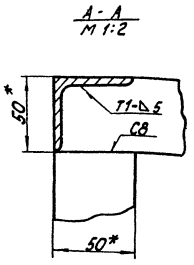

1. * Размеры для справок.
2. $\pm \frac{IT14}{2}$.
3. Сварные швы по ГОСТ 5264-80.
4. Обработка поверхностей реза деталей Б4 $^{25}\sqrt{}$.

					55.01.01.100 СБ			
Изм.	Лист	№ докум.	Подп.	Дата	Каркас	Лит.	Масса	Масштаб
Разраб.		Зилгалвис					35,9	1:10
Пров.		Колмец				Лист	Листов 1	
Н. контр.		Колмец				ЛАТГИПРОПРОМ		
Утв.								

Копировал Кир. Формат А3

55.01.01.102

55.01.01.102

Типовой проект 903-1-229.86 Альбом 8.1

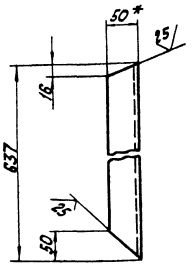

55.01.01.102-01 - зеркальное отражение.
Остальное - см. 55.01.01.102.



1. * Размеры для справок.
2. $\pm \frac{IT14}{2}$.

					55.01.01.102			
Изм.	Лист	№ докум.	Подпись	Дата	Ребро	Лит.	Масса	Масштаб
Разраб.		Никитченко					2,3	1:5
Пров.		Зилгалвис				Лист	Листов 1	
Н. контр.		Колмец			Уголок 50×50×5-6-ГОСТ 8509-72 / ВСт3сп3 ГОСТ 535-79	ЛАТГИПРОПРОМ		

Копировал Кир. Формат А4

55.01.01.103

Типовой проект 903-1-229.86 Альбом 8.1

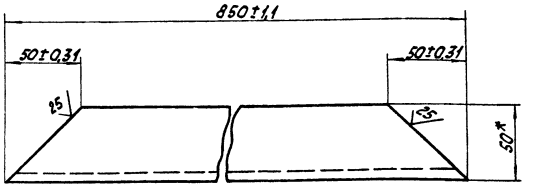

* Размеры для справок.

					55.01.01.103			
Изм.	Лист	№ докум.	Подпись	Дата	Ребро	Лит.	Масса	Масштаб
Разраб.		Никитченко					3,2	1:2
Пров.		Зилгалвис				Лист	Листов 1	
Н. контр.		Колмец			Уголок 50×50×5-6-ГОСТ 8509-72 / ВСт3сп3 ГОСТ 535-79	ЛАТГИПРОПРОМ		
Утв.								

Копировал Кир. Формат А4

21716-22

55.01.01.104

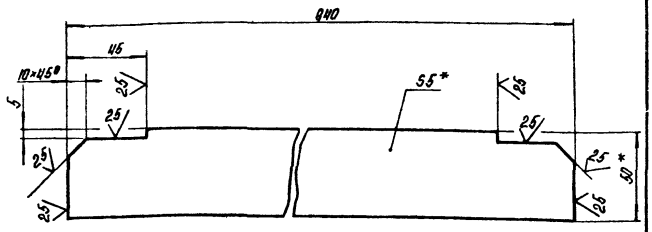

1.* Размеры для справок.

2. $\pm\frac{IT14}{2}$.

Изм.	Лист	№ докум.	Подп.	Дата
Разраб.		Никитченко		
Пров.		Зигалевич		
Н. контр.		Колпец		
Утв.				

55.01.01.104

Усилитель

Лит	Масса	Масштаб
	1,64	1:2
Лист	Листов 1	

Полоса $\frac{5\times50\text{-ГОСТ 103-76}}{\text{ВСт3сп3 ГОСТ 535-79}}$

ЛАТГИПРОПРОМ

Копировал

Формат А4

Типовой проект 903-1-229.86 Альбом 81

Формат	Зона	Поз.	Обозначение	Наименование	Кол.	Приме-чание
				Документация		
А4			55.01.200 СБ	Сборочный чертеж		
				Детали		
А4		1	55.01.01.201	Створка петли	1	
А4		2	55.01.01.202	Штырь	1	

Изм.	Лист	№ докум.	Подп.	Дата
Разраб.		Никитченко		
Пров.		Зигалевич		
Н. контр.		Колпец		
Утв.				

55.01.01.200

Створка петли со штырем

Лит	Лист	Листов
		1

ЛАТГИПРОПРОМ

Копировал

Формат А4

55.01.01.200 СБ

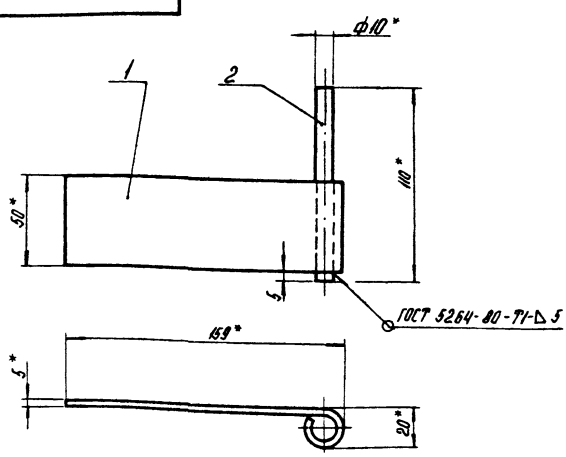

1.* Размеры для справок.

2. $\pm\frac{IT14}{2}$.

Изм.	Лист	№ докум.	Подп.	Дата
Разраб.		Никитченко		
Пров.		Зигалевич		
Н. контр.		Колпец		
Утв.				

55.01.01.200 СБ

Створка петли со штырем

Лит	Масса	Масштаб
	0,45	1:2
Лист	Листов 1	

ЛАТГИПРОПРОМ

Копировал

Формат А4

55.01.01.201

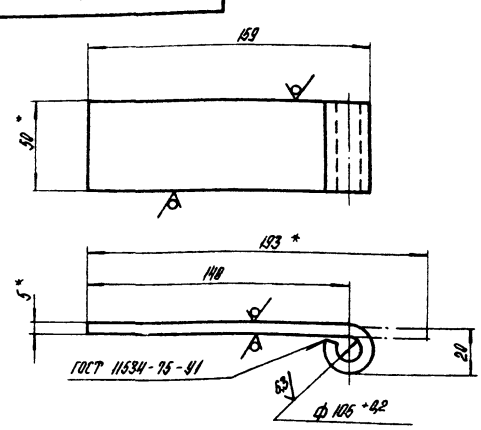

1.* Размеры для справок.

2. $\pm\frac{IT14}{2}$.

Изм.	Лист	№ докум.	Подп.	Дата
Разраб.		Никитченко		
Пров.		Зигалевич		
Н. контр.		Колпец		
Утв.				

55.01.01.201

Створка петли

Лит	Масса	Масштаб
	0,38	1:2
Лист	Листов 1	

Полоса $\frac{5\times50\text{-ГОСТ 103-76}}{\text{ВСт3сп3 ГОСТ 535-79}}$

ЛАТГИПРОПРОМ

Копировал

Формат А4

Типовой проект 903-1-229.86 Альбом 81

Инв. № подл. | Подпись и дата | Взам. инв. № | Инв. № дубл. | Подпись и дата

55.01.01.202

25

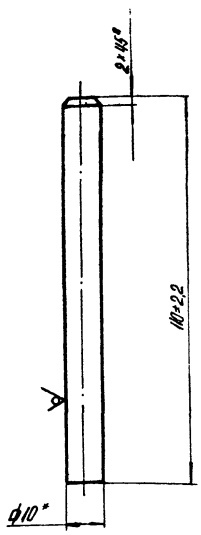

*Размер для справок.

Изм.	Лист	№ докум.	Подпись	Дата
Разраб.		Никитченко		
Пров.		Зигголвис		
Н. контр.		Колпец		
Утв.				

55.01.01.202

Штырь

Лит.	Масса	Масшт.
	0,07	1:1
Лист	Листов 1	

Круг 10-В-1 ГОСТ 2590-71 / 20 ГОСТ 1050-74

ЛАТГИПРОПРОМ

Копировал

Формат А4

Типовой проект 903-1-229.86 Альбом VI

Инв. № подл. | Подпись и дата | Взам. инв. № | Инв. № дубл. | Подпись и дата

Формат	Зона	Поз.	Обозначение	Наименование	Кол.	Примечание
				Документация		
А4			55.01.02.000 СБ	Сборочный чертеж		
				Сборочные единицы		
А4		1	55.01.02.100	Рама	1	
				Детали		
А4		2	55.01.01.201	Ст.Варка петли	2	
А4		3	55.01.01.001	Ушко	1	
А4		4	55.01.02.001	Накладка	1	
Б4		5	55.01.02.002	Лист дверной		
				Лист 2 ГОСТ 19903-74 / Вст3 ГОСТ 16523-70*	1	18,74 кг

Изм.	Лист	№ докум.	Подпись	Дата
Разраб.		Зигголвис		
Пров.		Колпец		
Н. контр.		Колпец		
Утв.				

55.01.02.000

Дверь

Лит.	Лист	Листов
		1

ЛАТГИПРОПРОМ

Копировал

Формат А4

Типовой проект 903-1-229.86 Альбом VI

Инв. № подл. | Подпись и дата | Взам. инв. № | Инв. № дубл. | Подпись и дата

55.01.02.000 СБ

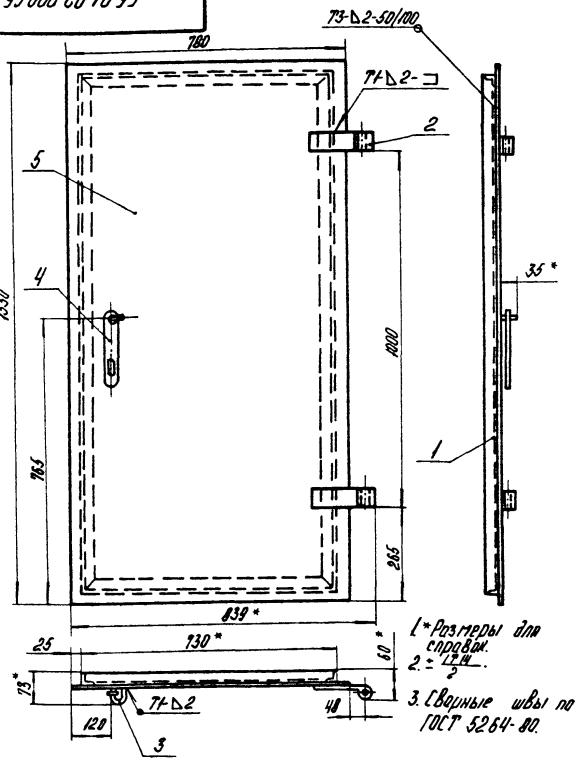

1.* Размеры для справок.

2. ± IT14/2

3. Сварные швы по ГОСТ 5264-80.

Изм.	Лист	№ докум.	Подп.	Дата
Разраб.		Зигголвис		
Пров.		Колпец		
Н. контр.		Колпец		
Утв.				

55.01.02.000 СБ

Дверь

Лит.	Масса	Масшт.
	29,2	1:10
Лист	Листов 1	

ЛАТГИПРОПРОМ

Копировал

Формат А4

Типовой проект 903-1-229.86 Альбом VI

Инв. № подл. | Подпись и дата | Взам. инв. № | Инв. № дубл. | Подпись и дата

55.01.02.001

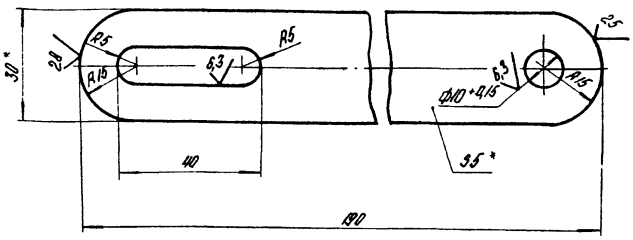

1.* Размеры для справок.

2. ± IT14/2

Изм.	Лист	№ докум.	Подпись	Дата
Разраб.		Никитченко		
Пров.		Зигголвис		
Н. контр.		Колпец		
Утв.				

55.01.02.001

Накладка

Лит.	Масса	Масшт.
	0,2	1:1
Лист	Листов 1	

Полоса 5×30 ГОСТ 103-76 / Вст3 сп3 ГОСТ 535-79

ЛАТГИПРОПРОМ

Копировал

Формат А4

Формат	Зона	Поз.	Обозначение	Наименование	Кол.	Примечание
				Документация		
А4			55.01.02.100 СБ	Сборочный чертеж		
				Детали		
А4		1	55.01.02.101	Полка	2	
А4		2	55.01.02.101-01	Полка	2	

Изм.	Лист	№ докум.	Подп.	Дата
Разраб.		Никитченко		
Пров.		Зилгалвис		1.VII.86
Н.контр.		Колмец		1.VII.86
Утв.				

55.01.02.100

Рама

Лит.	Лист	Листов
		1

ЛАТГИПРОПРОМ

Копировал: [signature] Формат А4

Альбом 8.1

Типовой проект 903-1-229.86

55.01.02.100 СБ

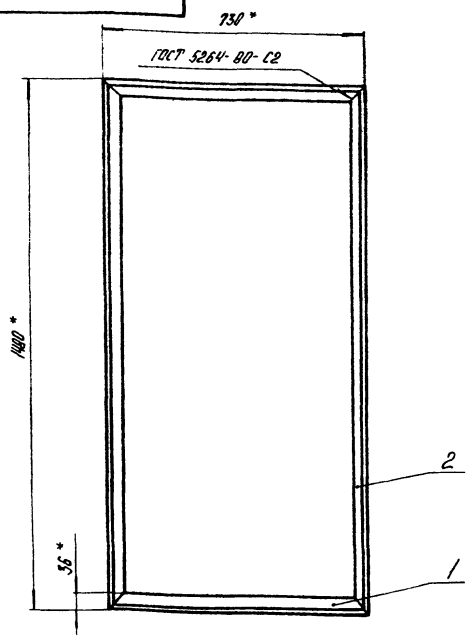

1.* Размеры для справок.
2. $\pm\frac{IT14}{2}$.

Изм.	Лист	№ докум.	Подпись	Дата
Разраб.		Никитченко		
Пров.		Зилгалвис		1.VII.86
Н.контр.		Колмец		1.VII.86
Утв.				

55.01.02.100 СБ

Рама

Лит.	Масса	Масштаб
	9,4	1:10

Лист | Листов 1

ЛАТГИПРОПРОМ

Копировал [signature] Формат А4

Альбом 8.1

Типовой проект 903-1-229.86

55.01.02.101

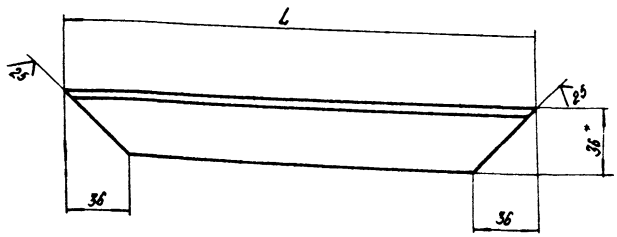

Обозначение	L	Пред. откл.	Масса
55.01.02.101	730	±5,0	1,5
-01	1480	±6,5	3,2

* Размер для справок.

Изм.	Лист	№ докум.	Подп.	Дата
Разраб.		Никитченко		
Пров.		Зилгалвис		1.VII.86
Н.контр.		Колмец		1.VII.86
Утв.				

55.01.02.101

Полка

Лит.	Масса	Масштаб
	см. табл.	1:2

Лист | Листов 1

Уголок $\frac{36\times36\times4\text{-Б-ГОСТ 8509-72}}{\text{ВСт3сп3 ГОСТ 535-79}}$

ЛАТГИПРОПРОМ

Копировал: [signature] Формат А4

Альбом 8.1

Типовой проект 903-1-229.86

50.07.60.001

50.07.60.001 - изображено,
50.07.60.001-01 - зеркальное отражение

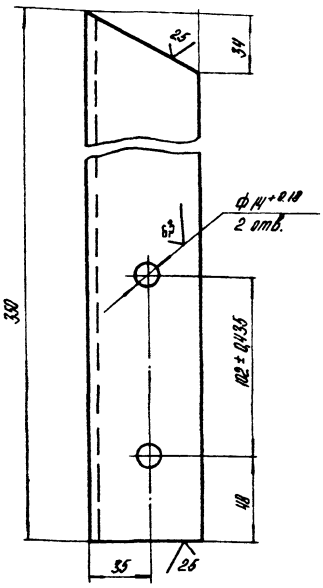

1.* Размеры для справок.
2. $\pm\frac{IT14}{2}$.

Изм.	Лист	№ докум.	Подпись	Дата
Разраб.		Никитченко		
Пров.		Зилгалвис		1.VII.86
Н.контр.		Колмец		1.VII.86
Утв.				

50.07.60.001

Опора №2

Лит.	Масса	Масштаб
	2	1:2

Лист | Листов 1

Уголок $\frac{63\times63\times6\text{-Б-ГОСТ 8509-72}}{\text{ВСт3сп3 ГОСТ 535-79}}$

ЛАТГИПРОПРОМ

Копировал: [signature] Формат А4

21716-22

Типовой проект 903-1-229.86 Альбом 8.1

Формат	Зона	Поз.	Обозначение	Наименование	Кол	Примечание
				Документация		
А4			50.17.00.000 СБ	Сборочный чертеж		
				Детали		
А4		1	50.17.00.001	Кронштейн	1	
А4		2	50.17.00.002	Кронштейн	1	
А4		3	50.07.50.002	Планка	1	

Изм.	Лист	№ докум.	Подп.	Дата	50.17.00.000			
Разраб.		Никитченко			Опора	Лит.	Лист	Листов 1
Пров.		Зилгалвис				ЛАТГИПРОПРОМ		
Н.контр.		Колмец						
Утв.								

Копировал А4 Формат А4

Подпись и дата | Инв. № подл. | Взам. инв. № | Инв. № дубл. | Подпись и дата

50.17.00.000 СБ

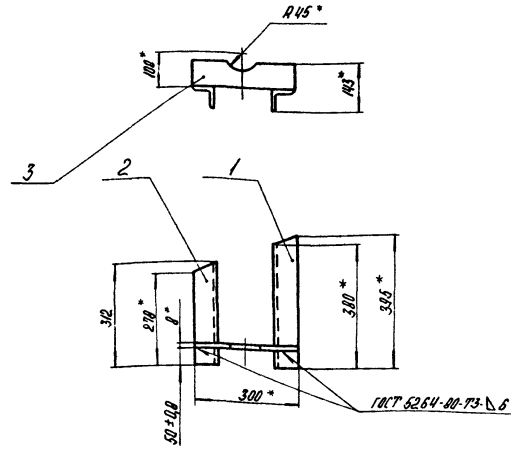

* Размеры для справок.

Изм.	Лист	№ докум.	Подп.	Дата	50.17.00.000 СБ			
Разраб.		Никитченко			Опора	Лит.	Масса 5,5	Масштаб 1:10
Пров.		Зилгалвис				Лист	Листов 1	
У.контр.		Колмец				ЛАТГИПРОПРОМ		
Утв.								

Копировал А4 Формат А4

Типовой проект 903-1-229.86 Альбом 8.1

50.17.00.001

50.17.00.001

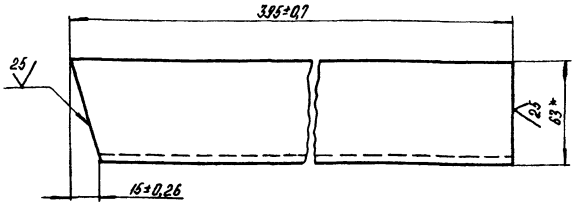

50.17.00.001-01 - Зеркальное отражение.
Остальное - см. 50.17.00.001.

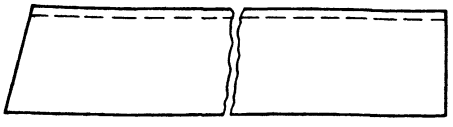

* Размеры для справок.

Изм.	Лист	№ докум.	Подп.	Дата	50.17.00.001			
Разраб.		Никитченко			Кронштейн	Лит.	Масса 2,3	Масштаб 1:2
Пров.		Зилгалвис				Лист	Листов 1	
Н.контр.		Колмец			Уголок 63×63×6-Б-ГОСТ 8509-72 / ВСт3сп3 ГОСТ 535-79	ЛАТГИПРОПРОМ		
Утв.								

Копировал А4 Формат А4

Подпись и дата | Инв. № подл. | Взам. инв. № | Инв. № дубл. | Подпись и дата

50.17.00.002

50.17.00.002

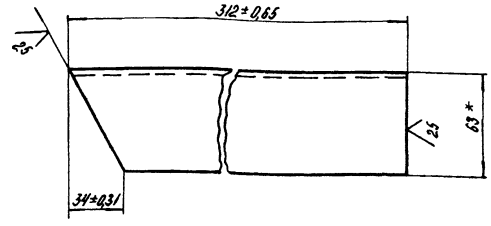

50.17.00.002-01 - Зеркальное отражение
Остальное - см. 50.17.00.002

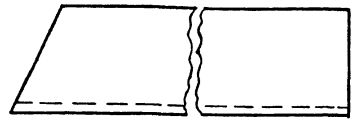

* Размеры для справок.

Изм.	Лист	№ докум.	Подп.	Дата	50.17.00.002			
Разраб.		Никитченко			Кронштейн	Лит.	Масса 1,8	Масштаб 1:2
Пров.		Зилгалвис				Лист	Листов 1	
Н.контр.		Колмец			Уголок 63×63×6-Б-ГОСТ 8509-72 / ВСт3сп3 ГОСТ 535-79	ЛАТГИПРОПРОМ		
Утв.								

Копировал А4 Формат А4

21715-90

Позиция	Зона	Поз.	Обозначение	Наименование	Кол.	Примечание
				Документация		
А4			50.18.00.000СБ	Сборочный чертеж		
				Детали		
А4		1	50.17.00.001-01	Кронштейн	1	
А4		2	50.17.00.002-02	Кронштейн	1	
А4		3	50.07.50.002	Планка	1	

Изм.	Лист	№ докум.	Подп.	Дата
Разраб.		Никитченко		
Пров.		Зигалевич		
Н. контр.		Колпец		
Утв.				

50.18.00.000

Опора

Лит.	Лист	Листов
		1

ЛАТГИПРОПРОМ

Копировал

Формат А4

Типовой проект 903-1-229.86 Альбом 8.1

Инв. № подл. | Подпись и дата | Взам. инв. № | Инв. № дубл. | Подпись и дата

93 000 00 81 05

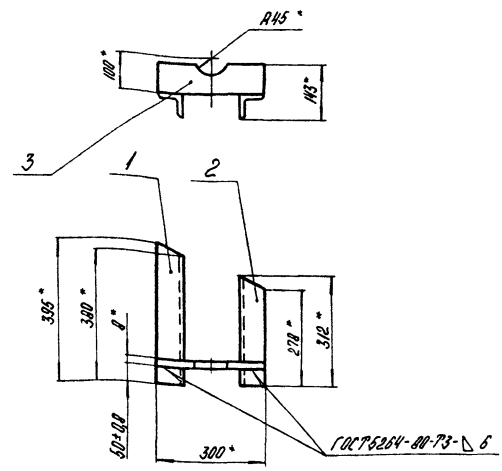

* Размеры для справок.

Изм.	Лист	№ докум.	Подп.	Дата
Разраб.		Никитченко		
Пров.		Зигалевич		
Н. контр.		Колпец		
Утв.				

50.18.00.000 СБ

Опора

Лит.	Масса	Масштаб
	5,5	1:10
Лист	Листов 1	

ЛАТГИПРОПРОМ

Копировал

Формат А4

50.07.50.002

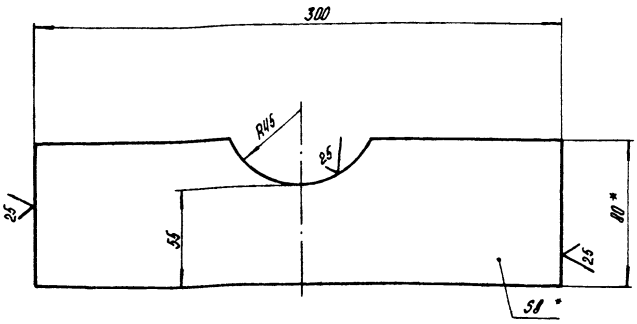

1. * Размеры для справок.
2. $\pm \frac{IT14}{2}$.

Изм.	Лист	№ докум.	Подп.	Дата
Разраб.		Никитченко		
Пров.		Зигалевич		
Н. контр.		Колпец		
Утв.				

50.07.50.002

Планка

Лит.	Масса	Масштаб
	1,41	1:2
Лист	Листов 1	

Полоса $\frac{8*80-ГОСТ\ 103-76}{ВСт3сп3\ ГОСТ\ 535-79}$

ЛАТГИПРОПРОМ

Копировал

Формат А4

Типовой проект 903-1-229.86 Альбом 8.1

Инв. № подл. | Подпись и дата | Взам. инв. № | Инв. № дубл. | Подпись и дата

63.01.00.001

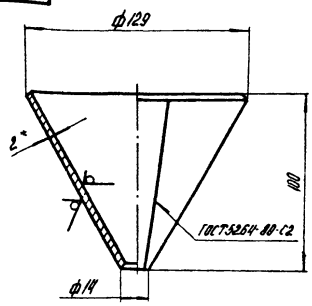

Развертка

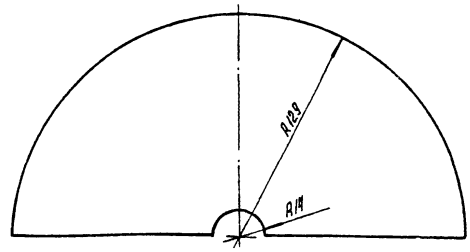

1. * Размеры для справок.
2. $\pm \frac{IT14}{2}$.

Изм.	Лист	№ докум.	Подп.	Дата
Разраб.		Никитченко		
Пров.		Зигалевич		
Н. контр.		Колпец		
Утв.				

63.01.00.001

Воронка

Лит.	Масса	Масштаб
	0,4	1:2
Лист	Листов 1	

Лист 2 ГОСТ 19903-74 / ВСт3сп3 ГОСТ 16523-70 *

ЛАТГИПРОПРОМ

Копировал

Формат А4

2.7415-22

Альбом 61

Формат	Зона	Поз.	Обозначение	Наименование	Кол.	Примечание
				Документация		
А2			58.01.00.000СБ	Сборочный чертеж		
				Детали		
А2		1	58.01.00.001	Корпус	1	
А3		2	58.01.00.002	Дверка	1	
А4		3	58.01.00.003	Ось	1	
				Стандартные изделия		
		4		Гайка М16.35 ГОСТ 3032-76	1	
		5		Болт 7002-0586 ГОСТ 14724-69	1	
		6		Болт М10×65.36 ГОСТ 7798-70	1	
		7		Гайка М10.5 ГОСТ 5915-70	1	
		8		Шплинт 6×30 ГОСТ 397-79	1	
				Материалы		
		9		Шнур асбестовый ШАОН 10 ГОСТ 1779-83	18	м

Типовой проект 903-1-229.86 Альбом 1

Изм.	Лист	№ докум.	Подп.	Дата	58.01.00.000			
Разраб.		Кузьмин			Лаз боровой	Лит.	Лист	Листов 1
Пров.		Зингалиус						
Т.контр.						ЛАТГИПРОПРОМ		
Н.контр.		Колмец						
Утв.								

Копировал: Ф45 Формат А4

Инв.№ подл. | Подп. и дата | Взам.инв.№ | Инв.№ дубл. | Подп. и дата

58.01.00.003

20 (√)

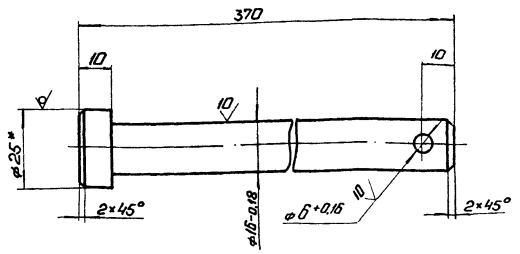

1* Размер для справок.
2. $\pm\frac{IT14}{2}$.

Изм.	Лист	№ докум.	Подп.	Дата	58.01.00.003			
Разраб.		Кузьмин			Ось	Лит.	Масса	Масштаб
Пров.		Зингалиус					0.57	1:1
Т.контр.						Лист	Листов 1	
Н.контр.		Колмец			Круг В25 ГОСТ 2590-71 / Вст3сп3 ГОСТ 535-79	ЛАТГИПРОПРОМ		
Утв.								

Копировал: Ф45 Формат А4

Альбом 1

58.01.00.002

(√)

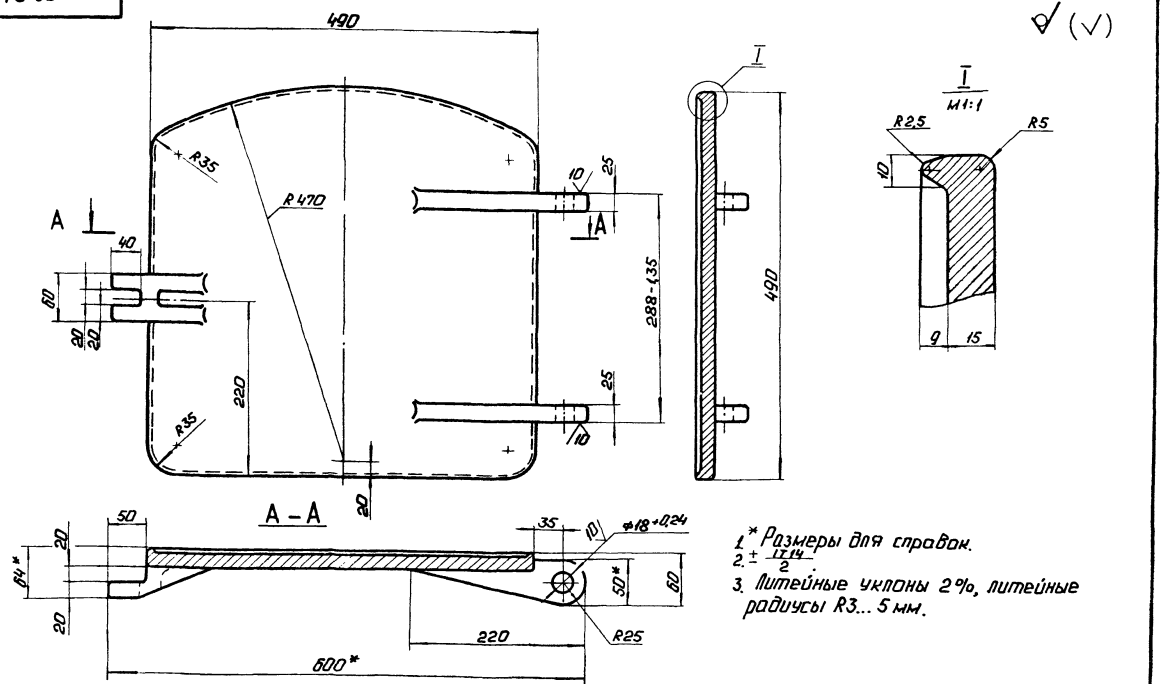

1* Размеры для справок.
2. $\pm\frac{IT14}{2}$.
3. Литейные уклоны 2%, литейные радиусы R3... 5 мм.

Изм.	Лист	№ докум.	Подп.	Дата	58.01.00.002			
Разраб.		Кузьмин			Дверка	Лит.	Масса	Масштаб
Пров.		Зингалиус					29.5	1:4
						Лист	Листов 1	
Н.контр.		Колмец			СЧ 15-32 ГОСТ 1412-70	ЛАТГИПРОПРОМ		
Утв.								

Копировал: Ф45 Формат А3

21316-02

58.01.00.000 СБ

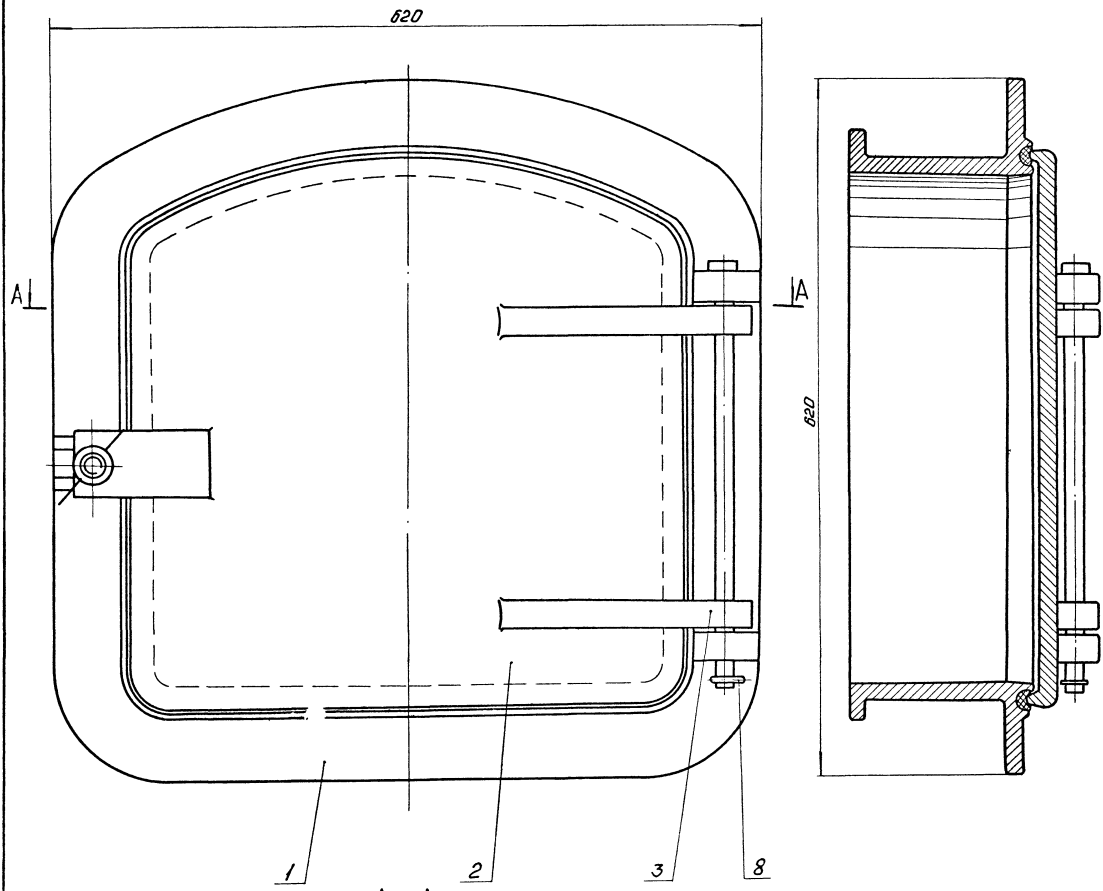

А – А

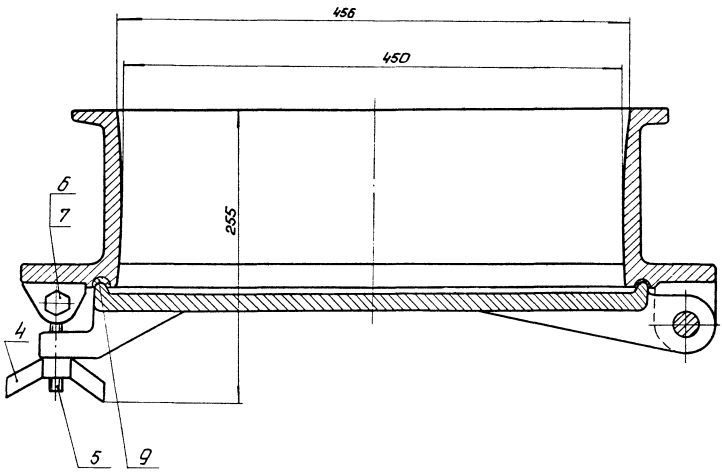

Размеры для справок.

				58.01.00.000 СБ			
Изм.	Лист	№ докум.	Подп.	Дата	Лаз борова Сборочный чертеж.	Лит.	Масса 82,2	Масштаб 1:2,5
Разраб.		Колмеш					
Пров.		Зилгалвис				Лист	Листов 1
Н. контр.		Колмеш				ЛАТГИПРОПРОМ	
Утв.							

Копировал: [illegible]

Формат А2

21716-22

58.01.00.001

Альбом 81

Типовой проект 903-1-229.86

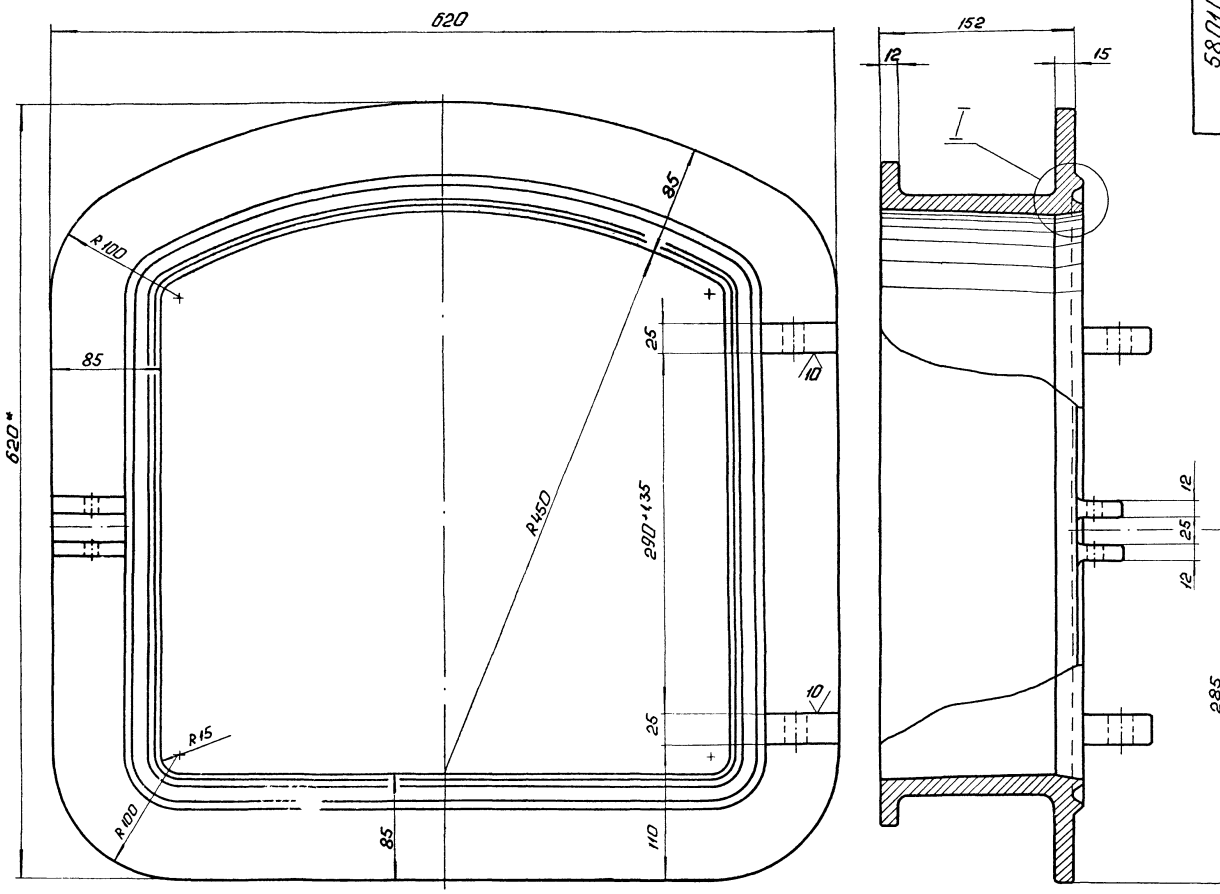

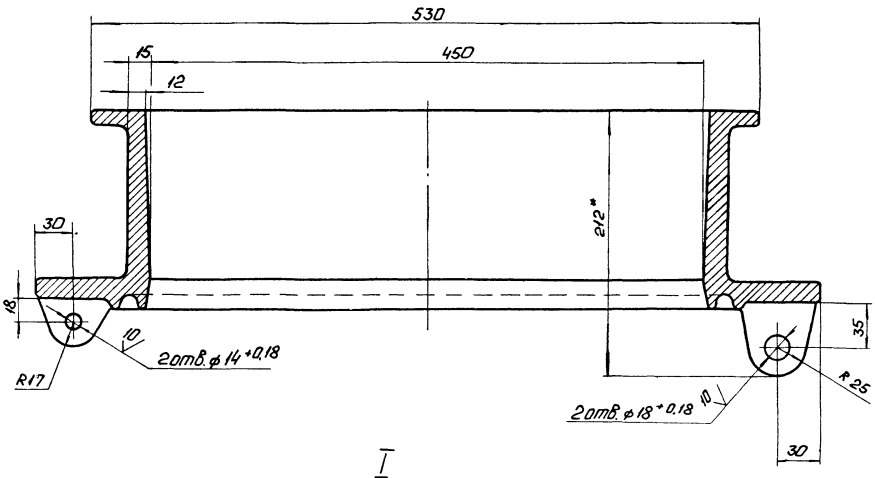

1.* Размеры для справок.
2. $\pm \frac{IT14}{2}$
3. Литейные уклоны 2%.
4. Литейные радиусы 3...5мм.

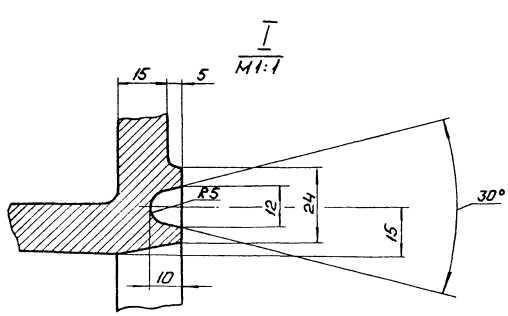

					58.01.00.001			
Изм	Лист	№ докум.	Подп	Дата	Корпус	Лит	Масса	Масштаб
Разраб		Колмеи					51,5	1:2,5
Пров		Зилгалвис				Лист	Листов 1	
Н.контр		Колмеи			СЧ15-32 ГОСТ1412-70	ЛАТГИПРОПРОМ		
Утв								

Инв.№подл | Подп.и дата | Взамен инв.№ | Инв.№дубл | Подп.и дата

Копировал: Ф.Д.Б. Формат А2

ЦЕНТРАЛЬНЫЙ ИНСТИТУТ
ТИПОВОГО ПРОЕКТИРОВАНИЯ ГОССТРОЯ СССР
МИНСКИЙ ФИЛИАЛ
220600, г.Минск, ул.К.Маркса, 32
Сдано в печать 25.07 1988 г.
Заказ № 12 Тираж 150 экз.
Инв.№ 21716/22

gost.e-ecolog.ru