ТИПОВОЙ ПРОЕКТ
903-1-22986

КОТЕЛЬНАЯ С ТРЕМЯ КОТЛАМИ КВ-ГМ-11,63-150. ОТКРЫТАЯ СИСТЕМА ТЕПЛОСНАБЖЕНИЯ. ТОПЛИВО-ГАЗ И МАЗУТ.

АЛЬБОМ 5.4

ВОДОПОДГОТОВИТЕЛЬНАЯ УСТАНОВКА.
ЭЛЕКТРОТЕХНИЧЕСКАЯ ЧАСТЬ.
ЗАДАНИЕ ЗАВОДУ-ИЗГОТОВИТЕЛЮ НА НИЗКОВОЛЬТНЫЕ КОМПЛЕКТНЫЕ УСТРОЙСТВА.

21716-18
1-22

gost.e-ecolog.ru

			ПРИВЯЗАН	

ТИПОВОЙ ПРОЕКТ 903-1-229.86
КОТЕЛЬНАЯ С ТРЕМЯ КОТЛАМИ КВ-ГМ-11,63-150
ОТКРЫТАЯ СИСТЕМА ТЕПЛОСНАБЖЕНИЯ
ТОПЛИВО – ГАЗ И МАЗУТ
АЛЬБОМ 5.4
СОСТАВ ПРОЕКТА

АЛЬБОМ 0	Пояснительная записка.
АЛЬБОМ 1.1	Котельная. Части: тепломеханическая, газоснабжение.
АЛЬБОМ 1.2	Водоподготовительная установка. Установка сбора конденсата. Тепломеханическая часть. Автоматизация.
АЛЬБОМ 1.3	Котельная. Блоки тепломеханического оборудования.
АЛЬБОМ 1.4	Водоподготовительная установка. Блоки тепломеханического оборудования.
АЛЬБОМ 2.1	Строительно-технологическая блок-секция котлоагрегата КВ-ГМ-11,63-150. Части: тепломеханическая, конструкции железобетонные, автоматизация.
АЛЬБОМ 2.2	Строительно-технологическая блок-секция котлоагрегата КВ-ГМ-11,63-150-металлоконструкции газовоздухопроводов.
АЛЬБОМ 3.1	Котельная. Архитектурно-строительные решения.
АЛЬБОМ 3.2	Котельная. Строительные изделия.
АЛЬБОМ 3.3	Водоподготовительная установка. Архитектурно-строительные решения.
АЛЬБОМ 3.4	Водоподготовительная установка. Строительные изделия.
АЛЬБОМ 4.1	Котельная. Автоматизация.
АЛЬБОМ 4.2	Котельная. Задание заводу-изготовителю на щиты автоматики и КИП.
АЛЬБОМ 4.3	Водоподготовительная установка. Задание заводу-изготовителю на щиты автоматики и КИП.
АЛЬБОМ 5.1	Котельная. Электротехническая часть, связь и сигнализация, чертежи монтажной зоны.
АЛЬБОМ 5.2	Котельная. Электротехническая часть. Задание заводу-изготовителю на низковольтные комплектные устройства.
АЛЬБОМ 5.3	Водоподготовительная установка. Электротехническая часть, связь и сигнализация, чертежи монтажной зоны.
АЛЬБОМ 5.4	Водоподготовительная установка. Электротехническая часть. Задание заводу-изготовителю на низковольтные комплектные устройства.
АЛЬБОМ 6.1	Котельная. Сантехнические устройства.
АЛЬБОМ 6.2	Водоподготовительная установка. Сантехнические устройства.
АЛЬБОМ 7.1	Генеральный план. Инженерные сети.
АЛЬБОМ 7.1	Металлоконструкции КТАНа-0,8УГ (из ТП 903-1-210.84).
АЛЬБОМ 8.1	Металлоконструкции вспомогательного оборудования.
АЛЬБОМ 9.1 кн.1,2,3	Сметы. Котельная.
АЛЬБОМ 9.2 кн.1,2	Сметы. Водоподготовительная установка.
АЛЬБОМ 9.3	Сметы. Генеральный план. Инженерные сети.
АЛЬБОМ 10.1 кн.1	Спецификации оборудования. Котельная.
АЛЬБОМ 10.1 кн.2	Спецификации оборудования. Котельная. Автоматизация.
АЛЬБОМ 10.1 кн.3	Спецификации оборудования. Строительно-технологическая блок-секция котлоагрегата КВ-ГМ-11,63-150. Части: тепломеханическая, автоматизация.
АЛЬБОМ 10.2	Спецификации оборудования. Водоподготовительная установка.
АЛЬБОМ 10.3	Спецификации оборудования. Инженерные сети.
АЛЬБОМ 11.1 кн.1	Ведомости потребности в материалах. Котельная. Прилагаемые материалы. Электротехническая часть, связь и сигнализация.
АЛЬБОМ 11.1 кн.2	Ведомость потребности в материалах. Строительно-технологическая блок-секция котлоагрегата КВ-ГМ-11,63-150. Части: тепломеханическая, архитектурно-строительная, автоматизация.
АЛЬБОМ 11.2	Ведомости потребности в материалах. Водоподготовительная установка. Прилагаемые материалы. Электротехническая часть, связь и сигнализация.
АЛЬБОМ 11.3	Ведомости потребности в материалах. Генеральный план. Инженерные сети.

ПРИМЕНЕННЫЕ ТИПОВЫЕ МАТЕРИАЛЫ

Типовой проект 907-2-251.83	Труба дымовая кирпичная H=60м, D_0 = 2,1м для котельных с котлами ДЕ-25-14ГМ с экономайзером контактного типа ЭК-06 (распространяет ЦИТП г. Москва).
Типовой проект 907-02-222 Ал.1.3	Световое ограждение высотных дымовых труб (распространяет ВНИПИ теплопроект г. Москва).
Типовой проект 903-2-25.86	Установка мазутоснабжения Q=3,25 и 6,5 м³/ч с железобетонными резервуарами 2×100; 2×250; 2×500 м³. Железнодорожный слив (распространяет Казахский филиал ЦИТП г. Алма-Ата).

Разработан проектным институтом „ЛАТГИПРОПРОМ"

Главный инженер института /В. Овчаров/

Главный инженер проекта /А. Думан/

Утвержден Госстроем СССР

Протокол от 22.07.86 № 14-45.

© МФ ЦИТП Госстроя СССР, 1988 г.

привязан

инв. №

Альбом 5.4

Типовой проект 903-1-229.86

Содержание альбома.

Лист	Наименование	Примеч.
ЭМЗ-5 л.1	Перечень комплектных устройств.	2
ЭМЗ 5-1 л. 1,2	Щит защищенный ШЩ Технические данные аппаратов	2
ЭМЗ 5-2 л. 1,2,3	Щит защищенный ШЩ Общий вид.	3,4
ЭМЗ 5-3 л. 1,2	Щит защищенный ШЩ. Перечень надписей.	4
ЭМЗ 5-4 л. 1,2	ШЩ Схема электрическая соединений.	5,6

Инв. № подл. | Подп. и дата | Взам. инв. №

Альбом 5.4

Наименование	Кол. ККУ	Кол-во приведенных панелей	Обозначение таблицы аппаратов	Примечан.
Щит защищенный ШЩ	1	4	ЭМЗ 5-1	

Типовой проект основного комплекта марки... выполнен в соответствии с действующими строительными нормами и правилами и предусматривает технические решения, обеспечивающие безопасность при соблюдении установленных правил безопасности эксплуатации здания.
Главный инженер проекта /Думан/

Инв. № подл. | Подп. и дата | Взам. инв. №

Привязан

Инв. №

ТП 903-1-229.86 ЭМЗ-5

Водоподготовительная установка

			Стадия	Масса	Масштаб
Нач.отд.	Терехов				
Н.контр.	Суриков				
Гл.элек.	Викманис		Лист 1	Листов	
Рук. гр.	Лойтерштейн				
Ст. инж.	Исаченкова				
Ст. техн.	Соколова				

Перечень комплектных устройств.

ЛАТГИПРОПРОМ

Копировал

формат А4

Альбом 5.4

Формат	Зона	Поз.	Обозначение	Наименование	Кол.	Примеч.
				Документация		
А3			ЭМЗ 5-2	Общий вид	03	
А2			ЭМЗ 5-4	Схема электрическая соединений.	02	
А4			ЭМЗ 5-3	Перечень надписей	02	
				Сборочные единицы		
1/2		01		БОУ 5130-2А74ГУХЛ4Б	03	
1		02		БОУ 5130-2974ГУХЛ4Б	02	
1/2		03		БОУ 5130-2074ГУХЛ4Б	02	
1		04		БОУ 5130-2674ГУХЛ4Б	01	
1		05		БОУ 5130-2874ГУХЛ4Б	01	
1/2		06		БОУ 5130-1874ГУХЛ4Б	02	
1/2		07		БОУ 5130-3674УХЛ4Б	04	
2		08		БОУ 5130-2274ГУХЛ4Б	01	
2		09		БОУ 5130-3274ГУХЛ4Б	02	

Инв. № подл. | Подп. и дата | Взам. инв. №

Привязан

Инв. №

ТП 903-1-229.86 ЭМЗ 5-1

Водоподготовительная установка

			Стадия	Масса	Масштаб
Нач.отд.	Терехов				
Н.контр.	Суриков				
Гл.элек.	Викманис		Лист 1	Листов	
Вед.инж.	Лойтерштейн				
Ст. инж.	Исаченкова				
Ст. техн.	Соколова				

Щит защищенный ШЩ. Технические данные аппаратов.

ЛАТГИПРОПРОМ

Копировал

формат А4

Альбом 5.4

Формат	Зона	Поз.	Обозначение	Наименование	Кол.	Примеч.
				Н1 01		
		10		Выключатель АЕ2046-10У3		
				Iр 32А п.п.	01	QF1
		11		Выключатель А63М		
				U~220В; J10А, отс 5	02	QF2, QF3
		12		Рубильник Р11-35320	01	QS1
				Н2 01		
		13		Выключатель АЕ2056-10У3		
				Iр 100А п.п.	01	QF4
		14		Выключатель АЕ2036-10У3		
				Iр 25А п.п.	01	QF5
		15		Выключатель А63М		
				U~220В, Jр 10А отс 5	01	QF6
		16		Рубильник Р11-35320	02	QS2, QS3
				Блок зажимов серии		
				Б324-4П25-8/ВУ3-5	02	Х8, Х28

Инв. № подл. | Подп. и дата | Взам. инв. №

Привязан

Инв. №

ТП 903-1-229.86 ЭМЗ 5-1

Лист 2

Копировал

формат А4

21716-18

Альбом 5.4

Вид спереди.
Двери не показаны.

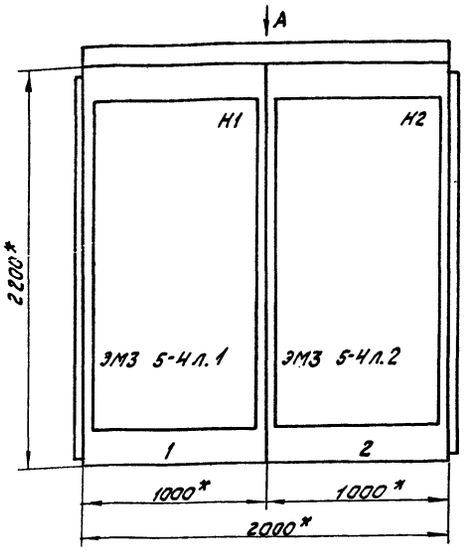

Вид А
М 1:50

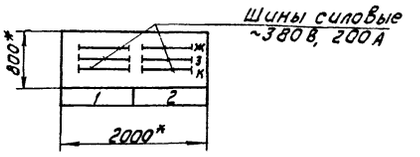

1. * Размеры для справок.
2. Неуказанные предельные отклонения размеров
3. В контуре табличек и аппаратов указаны номера надписей по перечню надписей.
4. Щит одностороннего обслуживания.

Подвод кабелей сверху

Секция	Масса

Привязан

Инв. №

Нач.отд.	Терехов	
Н.контр.	Суриков	
Гл.элек.	Викманис	
Рук.гр.	Лойтерштейн	
Ст.инж.	Исаченкова	
Ст.техн.	Соколова	

ТП 903-1-229.86 ЭМЗ-5-2

Водоподготовительная установка.

Стадия | Масса | Масштаб 1:20

Лист 1 | Листов

Щит защищенный ш.ш. Общий вид.

ЛАТГИПРОПРОМ

Копировал

Формат А3

Инв. № подл. | Подп. и дата | Взам. инв. №

Альбом 5.4

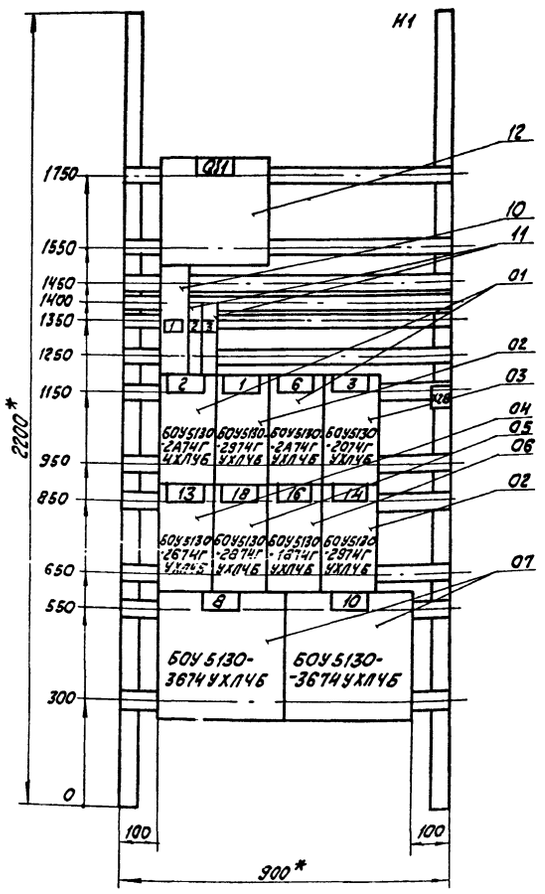

Панель 1 (Набор 1)

Привязан

Инв. №

Нач.отд.	Терехов	
Н.контр.	Суриков	
Гл.элек.	Викманис	
Рук.гр.	Лойтерштейн	
Ст.инж.	Исаченкова	
Ст.техн.	Соколова	

ТП 903-1-229.86 ЭМЗ 5-2

Водоподготовительная установка

Стадия | Масса | Масштаб 1:10

Лист 2 | Листов

Щит защищенный ш.ш. Общий вид.

ЛАТГИПРОПРОМ

Копировал

Формат А3

Инв. № подл. | Подп. и дата | Взам. инв. №

21716-18

Альбом 5.4

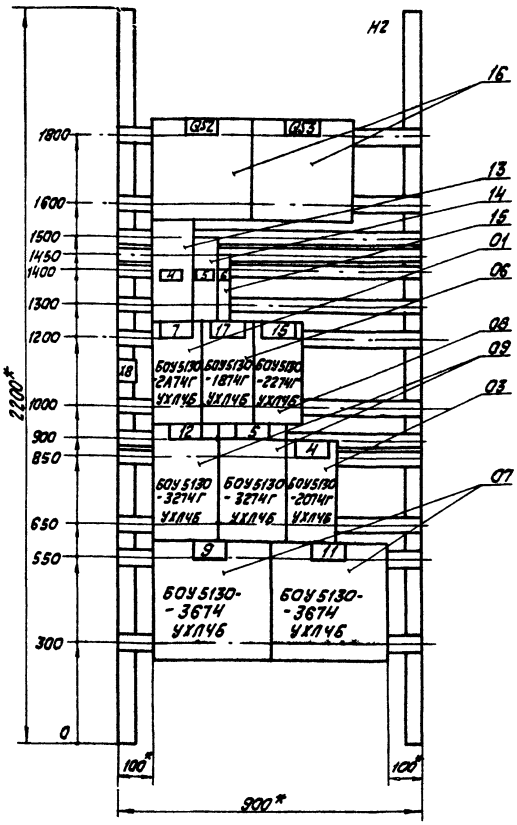

Панель 2 (Набор 2)

Привязан

Инв.№

ТП 903-1-229.86 ЭМ3 5-2

Нач.отд.	Терехов		Водоподготовительная установка
Н.контр.	Суриков		
Гл.элек.	Викманис		
Рук.гр.	Лейтерштейн		Щит защищенный Ш Щ. Общий вид
Ст.инж.	Исаченкова		
Ст.техн.	Соколова		

Стадия	Масса	Масштаб
		1:10
Лист 3	Листов	

ЛАТГИПРОПРОМ

Копировал Кф-

формат А3

Альбом 5.4

Панель	Сторона	Надпись	Поз. обозначение	Место надписей	Текст	Кол.	Вид шрифта	Заготовка
1			QS1	Табличка	QS1- Ввод N1	1		
			QF1	то же	QF1- Раб. освещ.	1		
			QF2	то же	QF2- Щит КИП	1		
			QF3	то же	QF3 - Прибор пожарн. сигнализ.	1		
				то же	2	1		
				то же	1	1		
				то же	6	1		
				то же	3	1		
				то же	13	1		
				то же	18	1		
				то же	16	1		
				то же	14	1		
				то же	8	1		
				то же	10	1		
2			QS2	то же	QS2- секциониров.	1		
			QS3	то же	QS3- Ввод N2	1		
			QF4	то же	QF4- сварочн. посты	1		
			QF5	то же	QF5- Авар. освещ.	1		
			QF6	то же	QF6- Щит КИП	1		
				то же	7	1		
				то же	17	1		

Привязан

Инв.№

ТП 903-1-229.86 ЭМ3 5-3

Нач.отд.	Терехов		Водоподготовительная установка.
Н.контр.	Суриков		
Гл.элек.	Викманис		
Рук.гр.	Лейтерштейн		Щит защищенный Ш Щ. Перечень надписей
Ст.инж.	Исаченкова		
Ст.техн.	Соколова		

Стадия	Масса	Масштаб
Лист 1	Листов	

ЛАТГИПРОПРОМ

Копировал Кф-

формат А4

Альбом 5.4

Панель	Сторона	Надпись	Поз. обозначение	Место надписи	Текст	Кол.	Вид шрифта	Заготовка
2				Табличка	15	1		
				то же	12	1		
				то же	5	1		
				то же	4	1		
				то же	9	1		
				то же	11	1		
			QS1	Табличка	QS1- Ввод N1	1		
				В верхней	2 - Н-с раствора щелочи	1		
				части двери	1 - Н-с раствора соли	1		
				то же	6 - Конденсатный н-с	1		
				то же	3 - Насос - дозатор	1		
				то же	13 - Насос Взрыхления	1		
				то же	18,16- Приточн. Вент. П1, П2	1		
				то же	14- Вытяжной Вент. В2	1		
				то же	8 - Н-с исходной воды	1		
				то же	10 - Н-с декарбонизированной воды	1		
			QS2 QS3	то же	QS2, QS3 - Секциониров. Ввод N2	1		
				то же	7- Конденсатный н-с	1		
				то же	17,15- Вытяжн. Вент. В1, В3	1		
				то же	12- Н-с Взрыхления	1		
				то же	5 - Вакуум- насос	1		
				то же	4- Насос- дозатор	1		
				то же	9- Насос исходной воды	1		
				то же	Н-н-с декарбонизированной воды	1		

Привязан

Инв.№

ТП 903-1-229.86 ЭМ3 5-3

Лист 2

Копировал Кф-

формат А4

21716-18

Альбом 5.4

Типовой проект 903-1-229.86

Двигатель 13 АВВГ 4×2,5 (поз. 123) (ст. Ал. 12)
Клеммник 1ВВ АВВГ 4×2,5
Двигатель 1 АВВГ 4×2,5
Кнопка управления 1СВ АВВГ 3×2,5
Кнопка управления 2СВ АВВГ 3×2,5
Двигатель 2 АВВГ 4×2,5
Рабочее освещение (ТМ 3011.2)
Трансформатор ТМ 160/6 (ст. Ал. 6 ТЭ.Ж.2)
Щит КИП ВПУ АВВГ 2×4
Прибор панорной сигнализации АВВГ 2×2,5
Шины силовые ~380В, 200 А
К панели 2
Щит КИП ВПУ АХВВГ 10×2,5
Щит КИП ВПУ АХВВГ 7×2,5
Клеммник 3ЖК АХВВГ 7×2,5
Двигатель АВВГ 4×2,5
Клеммник 6ЖК АВВГ 3×2,5
Клеммник N панели АВВГ 4×2,5
Кнопка управления 1КСВ АВВГ 3×2,5
Клеммник 6 панели АВВГ 4×2,5
Щит аппаратный (поз. 11-3) по (ст. Ал. 12)
Шина заземления

Вид спереди
Красная
Зеленая
Желтая
Панель 1
200А
32А
15А
45А
QS1
QF1
QF2
QF3
А2
А3
X2В
БОУ5130-2А74ГУХЛ4Б
БОУ5130-2874ГУХЛ4Б
БОУ5130-1874ГУХЛ4Б
БОУ5130-3674УХЛ4Б
КП
В

Выключатель аварийный ВЭАД АПВ 2×2
Двигатель 8 АПВ 3×10+6
Выключатель аварийный 106АД АПВ 2×2
Двигатель 10 АПВ 3×10+6

— Демонтировать
** — Дополнительные колодки зажимов

Привязан
Инв. №

Панель 1 (Набор 1)

Нач. отд.	Терехов	
Н. контр.	Серимов	
Гл. элек.	Винтянис	
Рук. гр.	Лейтерштейн	
Ст. инж.	Ногачникова	
Ст. техн.	Соколова	

ТП 903-1-229.86 ЭМЗ 5-4

Водоподготовительная установка

Стадия	Масса	Масштаб
Лист 1	Листов	

Схема ШЩ электрической соединений.

ЛАТГИПРОПРОМ

Копировал А4 Формат А2

Инв. № подл. | Подпись и дата | Взам. инв. №

21716-18

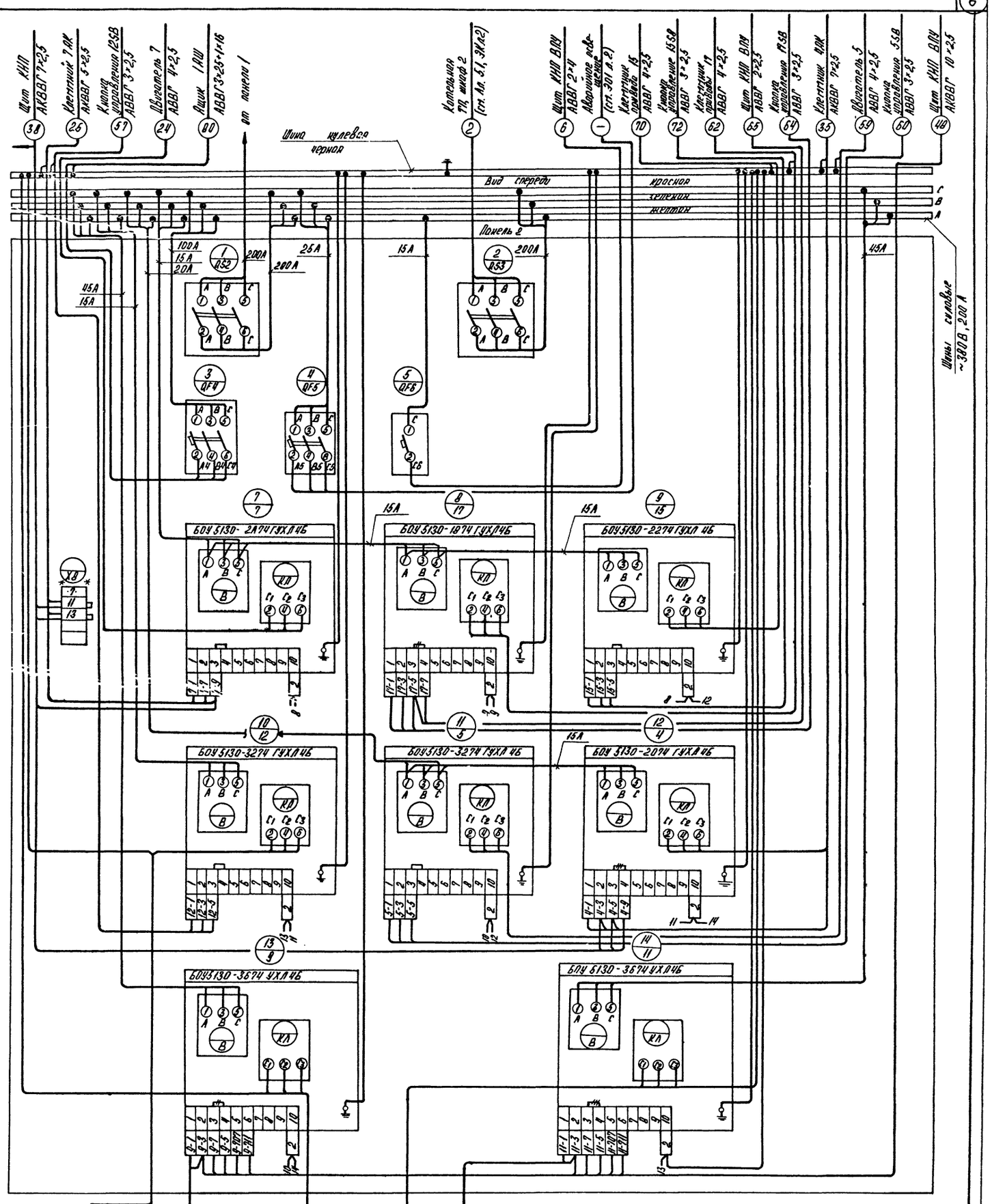

Привязан

Инв. №

ТПОЗ-1-229.86 ЭМЗ 5-4

Водоподготовительная установка

Стадия | Масса | Масштаб

Лист 2 | Листов

ШИ схема электрическая соединений

ЛАТГИПРОПРОМ

Нокотд. Терехов
Н.контр. Сирнков
Гл.спец. Аникушин
Рук. гр. Полетаутейн
Ст. инж. Ник. нова
Ст. техн. Гон. гова

Копировал

Формат А4

Инв. № подл. | Подпись и дата | Взам. инв. №

21716-18

ЦЕНТРАЛЬНЫЙ ИНСТИТУТ
ТИПОВОГО ПРОЕКТИРОВАНИЯ ГОССТРОЯ СССР
МИНСКИЙ ФИЛИАЛ

220600, г.Минск, ул.К.Маркса, 32

Сдано в печать 25.07. 1989 г.
Заказ № 252 Тираж 50 экз.
Инв.№ 21716/18

gost.e-ecolog.ru