ТИПОВОЙ ПРОЕКТ
903-1-229.86

КОТЕЛЬНАЯ С ТРЕМЯ КОТЛАМИ КВ-ГМ-11,63-150. ОТКРЫТАЯ СИСТЕМА ТЕПЛОСНАБЖЕНИЯ. ТОПЛИВО-ГАЗ И МАЗУТ.

АЛЬБОМ 5.2

КОТЕЛЬНАЯ. ЭЛЕКТРОТЕХНИЧЕСКАЯ ЧАСТЬ. ЗАДАНИЕ ЗАВОДУ-ИЗГОТОВИТЕЛЮ НА НИЗКОВОЛЬТНЫЕ КОМПЛЕКТНЫЕ УСТРОЙСТВА.

21716-16
2-90

gost.e-ecolog.ru

Привязан

Инв №

ТИПОВОЙ ПРОЕКТ 903-1-229.86
КОТЕЛЬНАЯ С ТРЕМЯ КОТЛАМИ КВ-ГМ-11,63-150
ОТКРЫТАЯ СИСТЕМА ТЕПЛОСНАБЖЕНИЯ
ТОПЛИВО – ГАЗ И МАЗУТ
АЛЬБОМ 5.2
СОСТАВ ПРОЕКТА

АЛЬБОМ 0	Пояснительная записка.
АЛЬБОМ 1.1	Котельная. Части: тепломеханическая, газоснабжение.
АЛЬБОМ 1.2	Водоподготовительная установка. Установка сбора конденсата. Тепломеханическая часть. Автоматизация.
АЛЬБОМ 1.3	Котельная. Блоки теплотехнического оборудования.
АЛЬБОМ 1.4	Водоподготовительная установка. Блоки теплотехнического оборудования.
АЛЬБОМ 2.1	Строительно-технологическая блок-секция котлоагрегата КВ-ГМ-11,63-150. Части: тепломеханическая, конструкции железобетонные, автоматизация.
АЛЬБОМ 2.2	Строительно-технологическая блок-секция котлоагрегата КВ-ГМ-11,63-150-металлоконструкции газовоздухопроводов.
АЛЬБОМ 3.1	Котельная. Архитектурно-строительные решения.
АЛЬБОМ 3.2	Котельная. Строительные изделия.
АЛЬБОМ 3.3	Водоподготовительная установка. Архитектурно-строительные решения.
АЛЬБОМ 3.4	Водоподготовительная установка. Строительные изделия.
АЛЬБОМ 4.1	Котельная. Автоматизация.
АЛЬБОМ 4.2	Котельная. Задание заводу-изготовителю на щиты автоматики и КИП.
АЛЬБОМ 4.3	Водоподготовительная установка. Задание заводу-изготовителю на щиты автоматики и КИП.
АЛЬБОМ 5.1	Котельная. Электротехническая часть, связь и сигнализация, чертежи монтажной зоны.
АЛЬБОМ 5.2	Котельная. Электротехническая часть. Задание заводу-изготовителю на низковольтные комплектные устройства.
АЛЬБОМ 5.3	Водоподготовительная установка. Электротехническая часть, связь и сигнализация, чертежи монтажной зоны.
АЛЬБОМ 5.4	Водоподготовительная установка. Электротехническая часть. Задание заводу-изготовителю на низковольтные комплектные устройства.
АЛЬБОМ 6.1	Котельная. Сантехнические устройства.
АЛЬБОМ 6.2	Водоподготовительная установка. Сантехнические устройства.
АЛЬБОМ 7.1	Генеральный план. Инженерные сети.
АЛЬБОМ 7.1	Металлоконструкции КТАНа-0,8УГ (из ТП 903-1-210.84).
АЛЬБОМ 8.1	Металлоконструкции вспомогательного оборудования.
АЛЬБОМ 9.1 кн.1,2,3	Сметы. Котельная.
АЛЬБОМ 9.2 кн.1,2	Сметы. Водоподготовительная установка.
АЛЬБОМ 9.3	Сметы. Генеральный план. Инженерные сети.
АЛЬБОМ 10.1 кн.1	Спецификации оборудования. Котельная.
АЛЬБОМ 10.1 кн.2	Спецификации оборудования. Котельная. Автоматизация.
АЛЬБОМ 10.1 кн.3	Спецификации оборудования. Строительно-технологическая блок-секция котлоагрегата КВ-ГМ-11,63-150. Части: тепломеханическая, автоматизация.
АЛЬБОМ 10.2	Спецификации оборудования. Водоподготовительная установка.
АЛЬБОМ 10.3	Спецификации оборудования. Инженерные сети.
АЛЬБОМ 11.1 кн.1	Ведомости потребности в материалах. Котельная. Прилагаемые материалы. Электротехническая часть, связь и сигнализация.
АЛЬБОМ 11.1 кн.2	Ведомость потребности в материалах. Строительно-технологическая блок-секция котлоагрегата КВ-ГМ-11,63-150. Части: тепломеханическая, архитектурно-строительная, автоматизация.
АЛЬБОМ 11.2	Ведомости потребности в материалах. Водоподготовительная установка. Прилагаемые материалы. Электротехническая часть, связь и сигнализация.
АЛЬБОМ 11.3	Ведомости потребности в материалах. Генеральный план. Инженерные сети.

ПРИМЕНЕННЫЕ ТИПОВЫЕ МАТЕРИАЛЫ

Типовой проект 907-2-251.83	Труба дымовая кирпичная H=60м, $D_в$ = 2,1м для котельных с котлами ДЕ-25-14ГМ с экономайзером контактного типа ЭП-ДБ (распространяет ЦИТП г. Москва).
Типовой проект 907-02-222 Ал.1.3	Световое ограждение высотных дымовых труб (распространяет ВНИПИ теплопроект г. Москва).
Типовой проект 903-2-25.86	Установка мазутоснабжения Q=3,25 и 6,5м³/ч с железобетонными резервуарами 2х100; 2х250; 2х500 м³. Железнодорожный слив (распространяет Казахский филиал ЦИТП г. Алма-Ата).

Разработан проектным институтом "ЛАТГИПРОПРОМ"

Главный инженер института /В. Овчаров/

Главный инженер проекта /А. Думан/

Утвержден Госстроем СССР

Протокол от 22.07.86 № АЧ-45.

© НФ ЦИТП Госстроя СССР, 1988г.

привязан

инв. №

Альбом 5.2

Содержание альбома

Лист	Наименование	Примечан. (стр.)
ЭМ3.1 лист 1	Перечень комплектных устройств.	2
ЭМ3.01 лист 1	Низковольтные комплектные устройства. Заданне заводу-изготовителю. Перечень чертежей.	2
ЭМ3 1-1 лист 1,2	Шит открытый 1Ш. Технические данные аппаратов.	3
ЭМ3 1-2 лист 1234	Шит открытый 1Ш. Общий вид.	3,4
ЭМ3 1-3 лист 1,2	Шит открытый 1Ш. Перечень надписей.	5
ЭМ3 1-4 лист 1,2	Шит открытый 1Ш. Схема электрическая соединений.	6,7
ЭМ3 2-1 лист 1,2	Шит открытый 2Ш (3Ш, 4Ш). Технические данные аппаратов.	8
ЭМ3 2-2 лист 1,2	Шит открытый 2Ш (3Ш, 4Ш). Общий вид.	8,9
ЭМ3 2-3 лист 1,2	Шит открытый 2Ш (3Ш, 4Ш). Перечень надписей.	9
ЭМ3 2-4 лист 1	Шит открытый 2Ш (3Ш, 4Ш) Схема электрическая соединений.	10
ЭМ3 3-1 лист 1,2	Шит открытый 5Ш. Технические данные аппаратов.	11
ЭМ3 3-2 лист 1234	Шит открытый 5Ш. Общий вид.	11,12,13
ЭМ3 3-3 лист 1,2	Шит открытый 5Ш. Перечень надписей.	13
ЭМ3 3-4 лист 123	Шит открытый 5Ш. Схема электрическая соединений.	14,15
ЭМ3 4-1 лист 123	Ящик 1Я. Технические данные аппаратов.	16
ЭМ3 4-3 лист 1	Ящик 1Я. Перечень надписей.	16
ЭМ3 4-2 лист 1	Ящик 1Я. Общий вид.	17
ЭМ3 4-4 лист 1	Ящик 1Я. Схема электрическая соединений.	17

Альбом 5.2

Наименование	Кол. НКУ	Кол. привезенных панелей	Обозначение таблицы аппаратов	Примечание
1. Шит 1Ш	1	4	ЭМ3 1-1	
2. Шит 2Ш (3Ш, 4Ш)	3	3	ЭМ3 2-1	
3. Шит 5Ш	1	4	ЭМ3 3-1	
4. Ящик 1Я4	1	1	ЭМ3 4-1	

Типовой проект основного комплекта марки ЭМ3 выполнен в соответствии с действующими строительными нормами и правилами и предусматривают технические решения, обеспечивающие безопасность при соблюдении установленных правил безопасности эксплуатации здания.

Главный инженер проекта: /А. Думан/

Инв. № подл. | Подп. и дата | Взам. инв. №

Привязан

Инв. №

ТП 903-1-229.86 ЭМ3.1

			Стадия	Масса	Масштаб
Нач. отд.	Терехов				
Н. контр.	Чуриков		Лист	Листов 1	
Гл. элек.	Викманис				
Рук. гр.	Борисова		Перечень комплектных устройств.	ЛАТГИПРОПРОМ	
Гл. техн.	Жукова				

Копировал: Ф. Формат А2

Альбом 5.2

Лист	Наименование	Примечание (стр.)
ЭМ3.1 лист 1	Перечень комплектных устройств.	2
ЭМ3 1-1 лист 1,2	Шит открытый 1Ш. Технические данные аппаратов.	3
ЭМ3 1-2 лист 1234	Шит открытый 1Ш. Общий вид.	3,4,5
ЭМ3 1-3 лист 1,2	Шит открытый 1Ш. Перечень надписей.	5
ЭМ3 1-4 лист 1,2	Шит открытый 1Ш. Схема электрическая соединений.	6,7
ЭМ3 2-1 лист 1,2	Шит открытый 2Ш (3Ш, 4Ш). Технические данные аппаратов.	8
ЭМ3 2-2 лист 1,2	Шит открытый 2Ш (3Ш, 4Ш). Общий вид.	8,9
ЭМ3 2-3 лист 1,2	Шит открытый 2Ш (3Ш, 4Ш). Перечень надписей.	9
ЭМ3 2-4 лист 1	Шит открытый 2Ш (3Ш, 4Ш) Схема электрическая соединений.	10
ЭМ3 3-1 лист 1,2	Шит открытый 5Ш. Технические данные аппаратов.	11
ЭМ3 3-2 лист 1234	Шит открытый 5Ш. Общий вид.	11,12,13
ЭМ3 3-3 лист 1,2	Шит открытый 5Ш. Перечень надписей.	13
ЭМ3 3-4 лист 123	Шит открытый 5Ш. Схема электрическая соединений.	14,15
ЭМ3 4-1 лист 123	Ящик 1Я. Технические данные аппаратов.	16
ЭМ3 4-2 лист 1	Ящик 1Я. Общий вид.	17
ЭМ3 4-3 лист 1	Ящик 1Я. Перечень надписей.	16
ЭМ3 4-4 лист 1	Ящик 1Я. Схема электрическая соединений.	17

1. При отправке альбома заводу-изготовителю в соответствии с ОСТ 160.800. 485-77. скомпоновать альбом согласно перечня надписей.

Инв. № подл. | Подп. и дата | Взам. инв. №

Привязан

Инв. №

ТП 903-1-229.86 ЭМ3.01

			Стадия	Масса	Масштаб
Нач. отд.	Терехов				
Н. контр.	Чуриков		Лист	Листов 1	
Гл. эл.	Викманис				
Рук. гр.	Борисова		Низковольтные комплектные устройства. Заданне заводу-изготовителю. Перечень чертежей.	ЛАТГИПРОПРОМ	
Гл. техн.	Жукова				

Копировал: Ф. Формат А2

Альбом 5.2

Формат	Зона	Поз.	Обозначение	Наименование	Кол.	Примеч.
				Документация		
А3			ЭМЗ 1-2	Общий вид	04	
А3 А2			ЭМЗ 1-4	Схема электрическая соединений	03	
А4			ЭМЗ 1-3	Перечень надписей	02	
				Сборочные единицы		
				Блоки:		
	1,2,3	01		БОУ5437-3074ГУХЛ4Б	03	
	1	02		БОУ5130-2А74ГУХЛ4Б	02	

Привязан

Инв. №

Взам. инв. №

Подп. и дата

Инв. № подл.

ТП 903-1-229.86 ЭМЗ 1-1

Стадия | Масса | Масштаб

Лист 1 | Листов 2

Нач. отд. Терехов

Н. контр. Гуриков

Гл. элек. Викманис

Рук. гр. Борисова

Гл. техн. Жукова

Щит открытый 1Щ. Технические данные аппаратов

ЛАТГИПРОПРОМ

Копировал: Ф.

Формат А4

Альбом 5.2

Формат	Зона	Поз.	Обозначение	Наименование	Кол.	Примеч.
	1	03		БОУ5130-2274ГУХЛ4Б	01	
	1	04		БОУ5130-1874ГУХЛ4Б	01	
	1	05		БОУ5130-3674УХЛ4Б	03	
	1	06		БОУ5130-3574УХЛ4Б	01	
	2,3	07		БОУ5130-4374УХЛ4	02	
	1			Н1 01		
		08		Выключатель АЕ2046-10У3	01	QF1
				И~380В Iр 40А		
		09		Выключатель АЕ2026-10У3	02	QF2, QF3
				И~380В Iр 10А		
		10		Выключатель АЕ2026-10У3	02	QF4, QF5
				И~380В Iр 16А		

Привязан

Инв. №

Взам. инв. №

Подп. и дата

Инв. № подл.

ТП 903-1-229.86 ЭМЗ 1-1

Лист 2

Копировал: Ф.

Формат А4

Альбом 5.2

Вид спереди

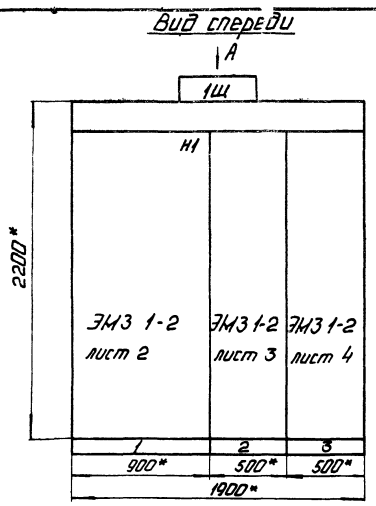

Вид А
М 1:50

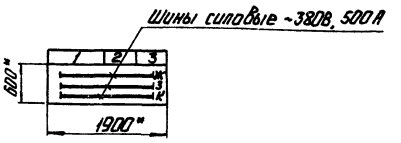

1.* Размеры для справок.
2. Неуказанные предельные отклонения размеров по ...

Строка	1	2	3
1	38 Задвижка у баков-аккумулят.	21 Задвижка	23 Задвижка
2	33 Приточный вентилятор	20 Сетевой насос	22 Сетевой насос
3	34,35 Вытяжные вентиляторы		
4	14,16,18,26,29 Насосы		
Панель	1	2	3

Секция	Масса

Подвод кабелей сверху

Привязан

Инв. №

ТП 903-1-229.86 ЭМЗ 1-2

Стадия | Масса | Масштаб 1:20

Лист 1 | Листов 4

Нач. отд. Терехов

Н. контр. Гуриков

Гл. элект. Викманис

Рук. гр. Борисова

Гл. техн. Жукова

Щит открытый 1Щ. Общий вид

ЛАТГИПРОПРОМ

Копировал: Ф.

Формат А3

21716-16

Альбом 5.2

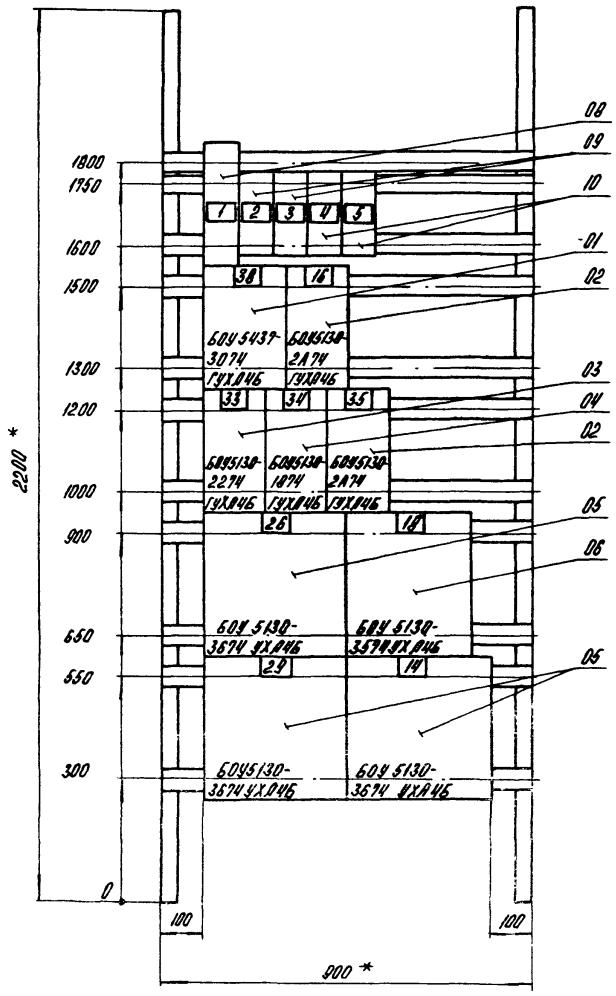

Панель 1 (набор 1)

Нач.отд.	Терехов		
Н.контр.	Суриков		
Гл.элек.	Викманис		
Рук.гр.	Борисова		
Ст.техн.	Жукова		

ТП 903-1-229.86 ЭМЗ 1-2

Щит открытый ЩО. Общий вид.

Стадия	Масса	Масштаб
		1:10
Лист 2	Листов	

ЛАТГИПРОПРОМ

Привязан:

Инв.№

Копировал

Формат А3

Альбом 5.2

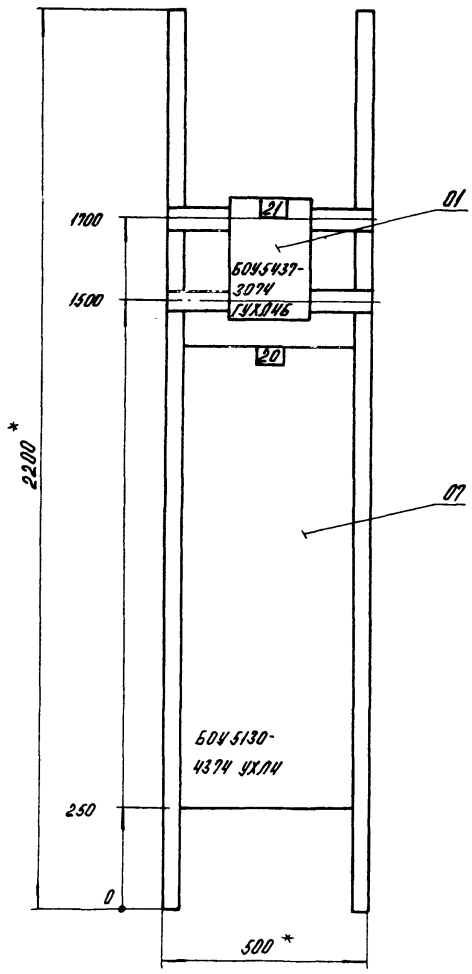

Панель 2

Нач.отд.	Терехов		
Н.контр.	Суриков		
Гл.элек.	Викманис		
Рук.гр.	Борисова		
Ст.техн.	Жукова		

ТП 903-1-229.86 ЭМЗ 1-2

Щит открытый ЩО. Общий вид.

Стадия	Масса	Масштаб
		1:10
Лист 3	Листов	

ЛАТГИПРОПРОМ

Привязан:

Инв.№подл. | Подпись и дата | Взам.инв.№

Копировал

Формат А3

Альбом 52

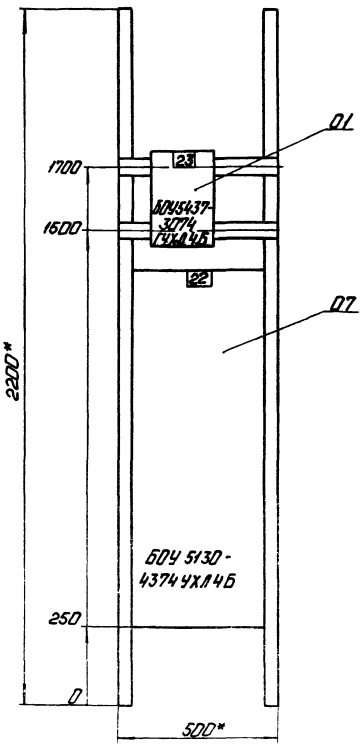

Инв.№ подл. | Подп. и дата | Взам.инв.№

Панель 3

Привязан

Инв.№

			ТП 903-1-229.86	ЭМ3 1-2	
				Стадия / Масса / Масштаб	
					1:10
Нач.отд.	Герехов				
Н.контр.	Сурнков			Лист 4 Листов	
Гл.элек.	Никонюк		Щит открытый 1Ш. Общий вид.	ЛАТГИПРОПРОМ	
Рук.гр.	Борисова				
Ст.техн.	Жукова				

Копировал: Ф.А4 — Формат А3

Альбом 52

Этажи	Стороны	Нумерация	Поз. обозн.	Место надписи	Текст	Кол.	Вид монтажа	Дополнительные сведения
1	1			Верхнее	38 Задвижка у баков аккумулят.	1		
	2			обрамление	33 Приточный вентилятор	1		
	3			То же	34,35 Вытяжные вентиляторы	1		
	4			То же	14, 16, 18, 26, 29 Насосы	1		
2	1			То же	21 Задвижка	1		
	2			То же	20 Сетевой	1		
	3			То же	насос	1		
3	1			То же	23 Задвижка	1		
	2			То же	22 Сетевой	1		
	3			То же	насос	1		
1		1	QF1	Табличка	1-1 Дымосос	1		
		2	QF2	То же	1-2 Дутьевой вентилятор	1		
		3	QF3	То же	13 Отопит. агрегат А1	1		
		4	QF4	То же	QF4 Щит КИП (питание)	1		
		5	QF5	То же	QF5 КГУМ-2П котла 1	1		

Привязан

Инв.№

			ТП 903-1-229.86	ЭМ3 1-3	
				Стадия / Масса / Масштаб	
Нач.отд.	Герехов				
Н.контр.	Сурнков			Лист 1 Листов 2	
Гл.элек.	Никонюк		Щит открытый 1Ш. Перечень надписей.	ЛАТГИПРОПРОМ	
Рук.гр.	Борисова				
Ст.техн.	Жукова				

Копировал: Ф.А4 — Формат А4

Альбом 52

Этажи	Стороны	Нумерация	Поз. обозн.	Место надписи	Текст	Кол.	Вид монтажа	Дополнительные сведения
1				Табличка	38	1		
				То же	16	1		
				То же	33	1		
				То же	34	1		
				То же	35	1		
				То же	26	1		
				То же	18	1		
				То же	29	1		
				То же	14	1		
2				То же	21	1		
				То же	20	1		
3				То же	23	1		
				То же	22	1		

Привязан

Инв.№

			ТП 903-1-229.86	ЭМ3 1-3	Лист 2

Копировал: Ф.А4 — Формат А4

2.17.16-16

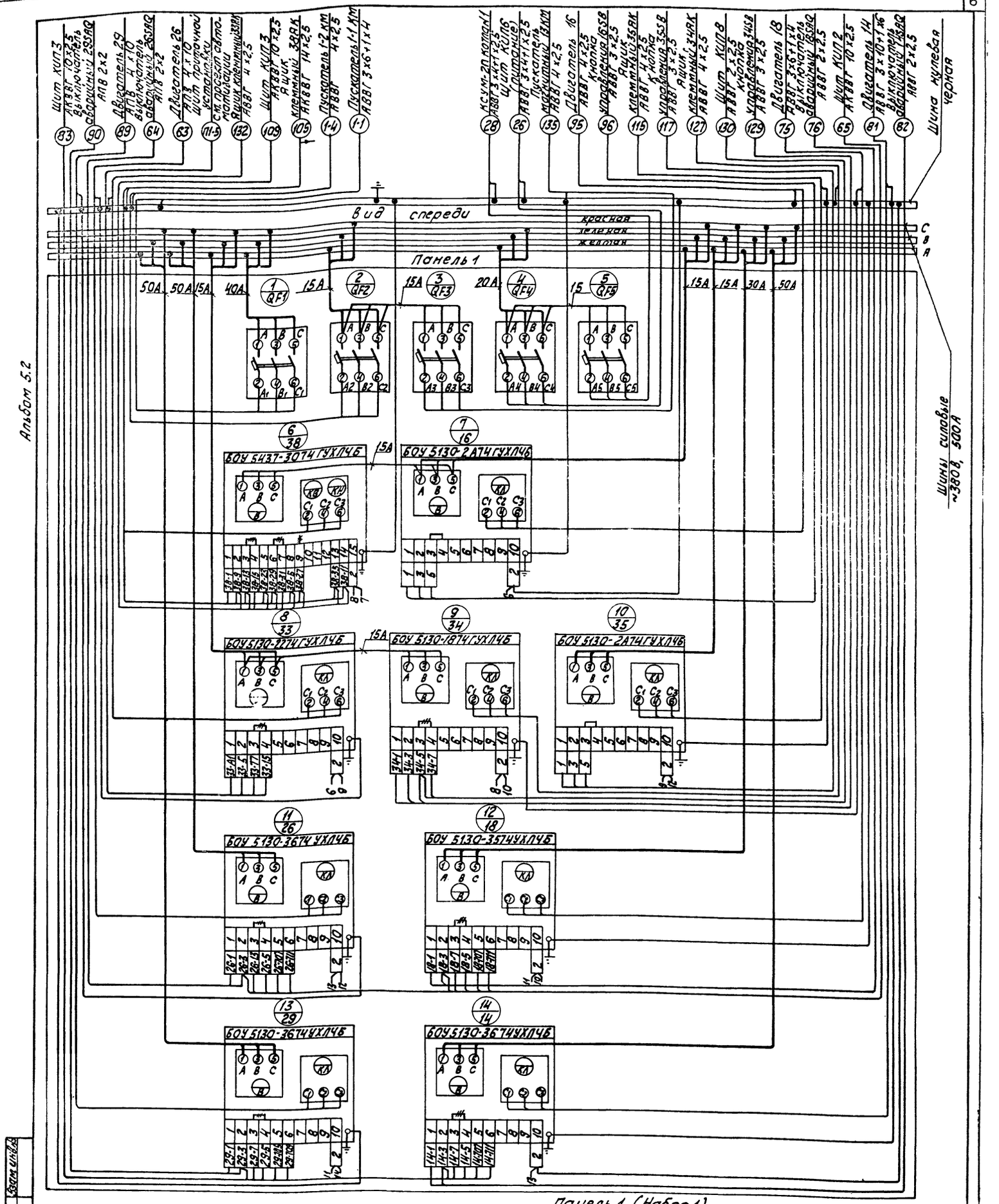

Панель 1 (Набор 1)

Демонтировать

Нач.отд.	Терехов		
Н.контр.	Суриков		
Гл.элек.	Викманис		
Рук.гр.	Борисова		
Ст.техн.	Жукова		

Привязан

Инв. №

ТП 903-1-229.86 ЭМ3 1-4

Стадия | Масса | Масштаб

Лист 1 | Листов 3

Щит открытый 1Щ. Схема электрическая соединений

ЛАТГИПРОПРОМ

Копировал

Формат А2

21716-16

Инв. № подл. | Подп. и дата | Взам. инв. №

Альбом 5.2

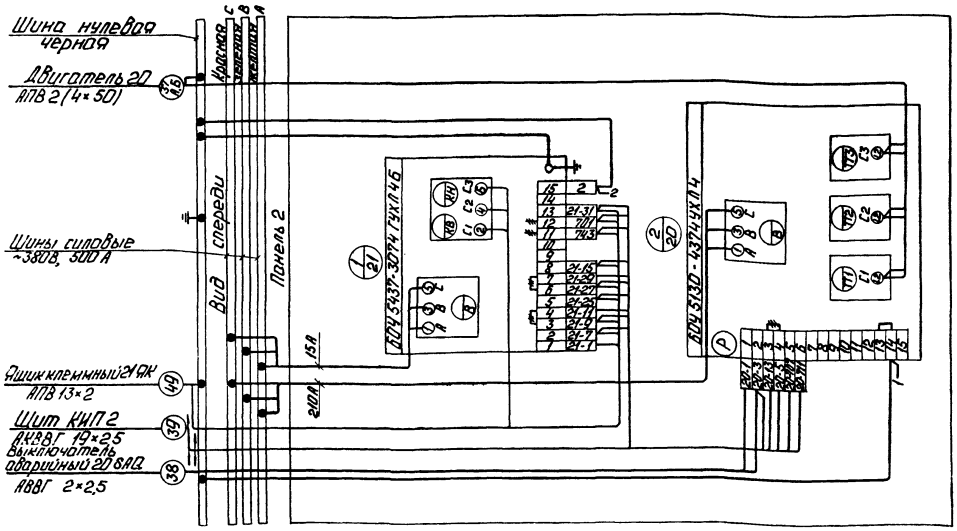

Демонтировать

Панель 2

Нач.отд.	Терехов		
Н.контр.	Суриков		
Гл.элек.	Викманис		
Рук.гр.	Борисова		
Ст.техн.	Жукова		

ТП 903-1-229.86 ЭМЗ 1-4

Стадия | Масса | Масштаб

Лист 2 | Листов

Щит открытый 1Щ. Схема электрическая соединений.

Копировал: Ф.

ЛАТГИПРОПРОМ

Формат А3

Привязан

Инв.№

Инв.№ подл. | Подп. и дата | Взам.инв.№

Альбом 5.2

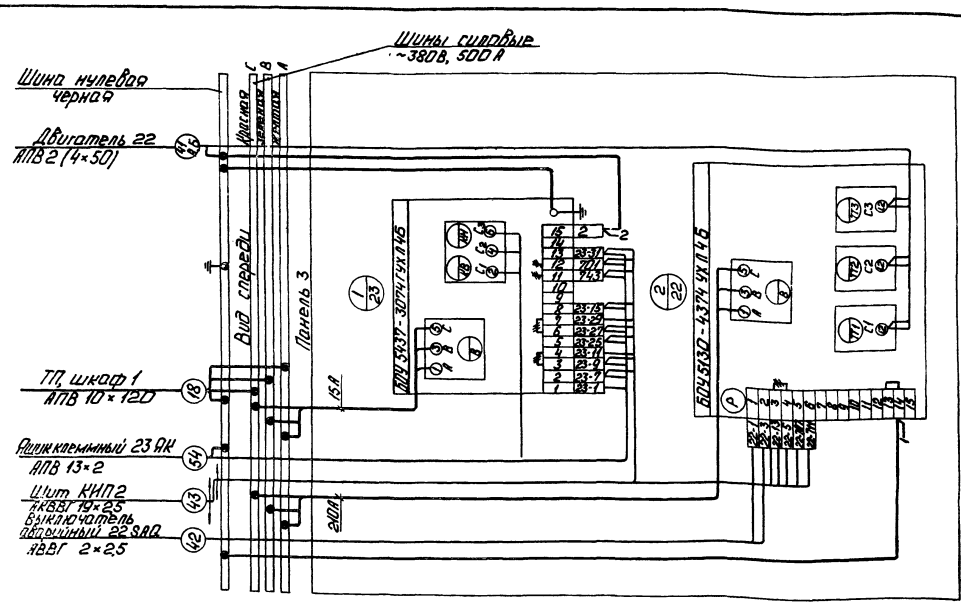

Демонтировать

Панель 3

Нач.отд.	Терехов		
Н.контр.	Суриков		
Гл.эл.	Викманис		
Рук.гр.	Борисова		
Ст.техн.	Жукова		

ТП 903-1-229.86 ЭМЗ 1-4

Стадия | Масса | Масштаб

Лист 3 | Листов

Щит открытый 1Щ. Схема электрическая соединений.

Копировал: Ф.

ЛАТГИПРОПРОМ

Формат А3

Привязан

Инв.№

Инв.№ подл. | Подп. и дата | Взам.инв.№

21716-16

Альбом 5.2

Формат	Зона	Поз.	Обозначение	Наименование	Кол.	Примеч.
				ДОКУМЕНТАЦИЯ		
А3			ЭМ3 2-2	ОБЩИЙ ВИД	02	
А2			ЭМ3 2-4	СХЕМА ЭЛЕКТРИЧЕСКАЯ СОЕДИНЕНИЙ	01	
А4			ЭМ3 2-2	ПЕРЕЧЕНЬ НАДПИСЕЙ	02	
				СБОРОЧНЫЕ ЕДИНИЦЫ		
				БЛОКИ:		
	1	01		БОУ 5130-2674 УХЛ4Б	01	
	1	02		БОУ 5437-3074 УХЛ4Б	04	

Привязан

Инв. N

Нач. отд.	Терехов		ТП 903-1-229.86 ЭМ3 2-1
Н. контр.	Сурников		Стадия / Масса / Масштаб
Гл. элек.	Анкманис		Лист 1 / Листов 2
Рук. гр.	Борисова		щит открытый 2щ(3щ, 4щ) технические данные аппаратов
Ст. техн.	Жукова		ЛАТГИПРОПРОМ

Копировал Формат А4

Альбом 5.2

Формат	Зона	Поз.	Обозначение	Наименование	Кол.	Примеч.
	1	03		БОУ 5130-3774 УХЛ4Б	01	
	1	04		БОУ 5130-3474 УХЛ4Б	01	
	1	05		БОУ 5130-3А74 ГУХЛ4Б	01	
	1			Н1 01		
		06		ПУСКАТЕЛЬ ПМЛ 110104		
				U~ 220В	02	7КМ, 8КМ
		07		ТРАНСФОРМАТОР ТК-20У3		
				I 100/5 А	01	1ТА
				БЛОК ЗАЖИМОВ		
				6324-4П25-8/8У3-10	03	Х6, Х8, Х10

Привязан

Инв. N

			ТП 903-1-229.86 ЭМ3 2-1
			Лист 2

Копировал Формат А4

Альбом 5.2

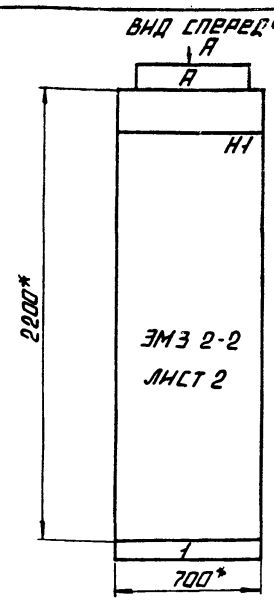

ВИД А
М1:50

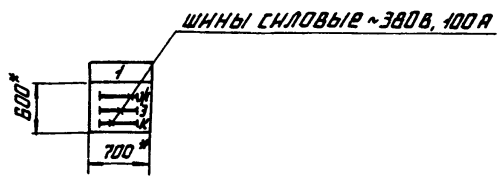

1.* РАЗМЕРЫ ДЛЯ СПРАВОК
2. НЕУКАЗАННЫЕ ПРЕДЕЛЬНЫЕ ОТКЛОНЕНИЯ РАЗМЕРОВ ПО...
3. ПО ДАННОМУ ЧЕРТЕЖУ ИЗГОТОВИТЬ ТРИ ЩИТА.
4. НА НКУ ПЕРЕД НОМЕРОМ ПРИВОДА, И ПЕРЕД ОБОЗНАЧЕНИЕМ АППАРАТОВ СТАВИТСЯ НОМЕР КОТЛА СОГЛАСНО ТАБЛИЦЕ.

Строка	1	4 РОТАЦ. ГОРЕЛКА
	2	7,8 ОТСЕЧНЫЕ КЛАПАНЫ
	3	5,6 ЗАДВИЖКА, 1 ДЫМОСОС
	4	2,3 ВЕНТИЛЯТОРЫ
Панель		1

Секция	Масса

Таблица

Обозначение НКУ А	N котла
2Щ	3
3Щ	4
4Щ	5

Подвод кабелей сверху

Привязан

Инв. N

Нач. отд.	Терехов		ТП 903-1-229.86 ЭМ3 2-2
Н. контр.	Гурников		Стадия / Масса / Масштаб
Гл. элек.	Анкманис		1:20
Рук. гр.	Борисова		Лист 1 / Листов 2
Ст. техн.	Жукова		щит открытый 2щ(3щ, 4щ) общий вид
			ЛАТГИПРОПРОМ

Копировал Формат А3

21716-16

Альбом 5.2

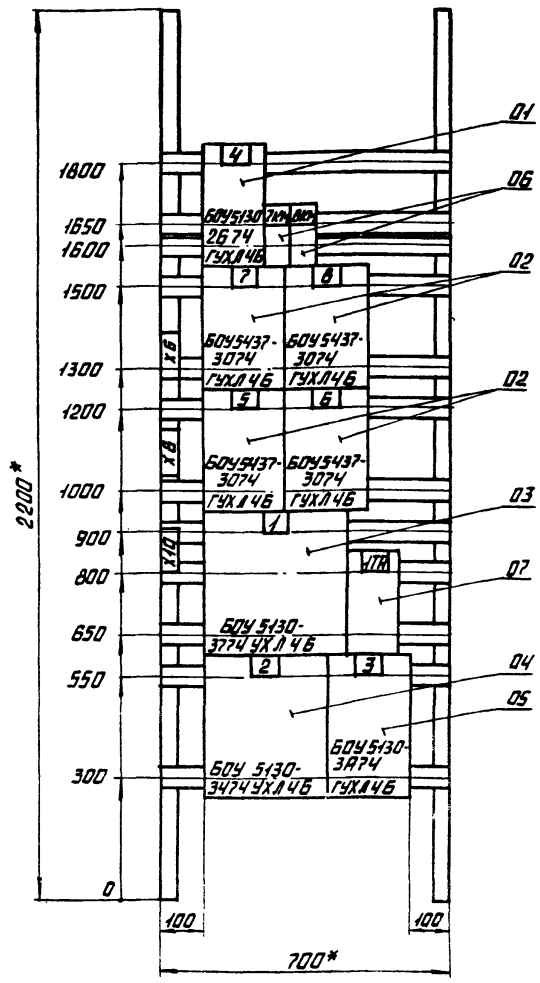

Панель 1 (набор 1)

ПРИВЯЗАН

Инв. N

ТП 903-1-229.86 ЭМЗ 2-2

Стадия	Масса	Масштаб
		1:10

Лист 2 Листов

Нач. отд.	Терехов	
Н. контр.	Сурнков	
Гл. элек.	Вихманнс	
Рук. гр.	Борисова	
Ст. техн.	Жукова	

Щит открытый 2 щ (3 щ, 4 щ) Общий вид

ЛАТГИПРОПРОМ

Копировал Формат А3

Альбом 5.2

Панель	Стойка	Надпись	Поз. обозн.	Место надписи	Текст	Кол.	Вид шрифта	Заготовка
1	1			Верхнее	4 ротоц. горелка	1		
	2			Обрамление	7,8 отсечные клапаны	1		
	3			То же	5,6 задвижка 1. дымосос	1		
	4			То же	2,3 вентиляторы	1		
1				Табличка	4	1		
				То же	7 км	1		
				То же	8 км	1		
				То же	7	1		
				То же	8	1		

Таблица

Обозначение НКУ А	N котла
2 Щ	3
3 Щ	4
4 Щ	5

На НКУ перед номером привода и перед обозначением аппаратов ставится номер котла согласно таблице.

ПРИВЯЗАН

Инв. N

ТП 903-1-229.86 ЭМЗ 2-3

Стадия	Масса	Масштаб

Лист 1 Листов 2

Нач. отд.	Терехов	
Н. контр.	Сурнков	
Гл. элек.	Вихманнс	
Рук. гр.	Борисова	
Ст. техн.	Жукова	

Щит открытый 2 щ (3 щ, 4 щ) Перечень надписей

ЛАТГИПРОПРОМ

Копировал Формат А4

Альбом 5.2

Панель	Стойка	Надпись	Поз. обозн.	Место надписи	Текст	Кол.	Вид шрифта	Заготовка
1				Табличка	5	1		
				То же	6	1		
				То же	1	1		
				То же	1ТА	1		
				То же	2	1		
				То же	3	1		

ПРИВЯЗАН

Инв. N

ТП 903-1-229.86 ЭМЗ 2-3

Лист 2

Копировал Формат А4

2.17.16-16

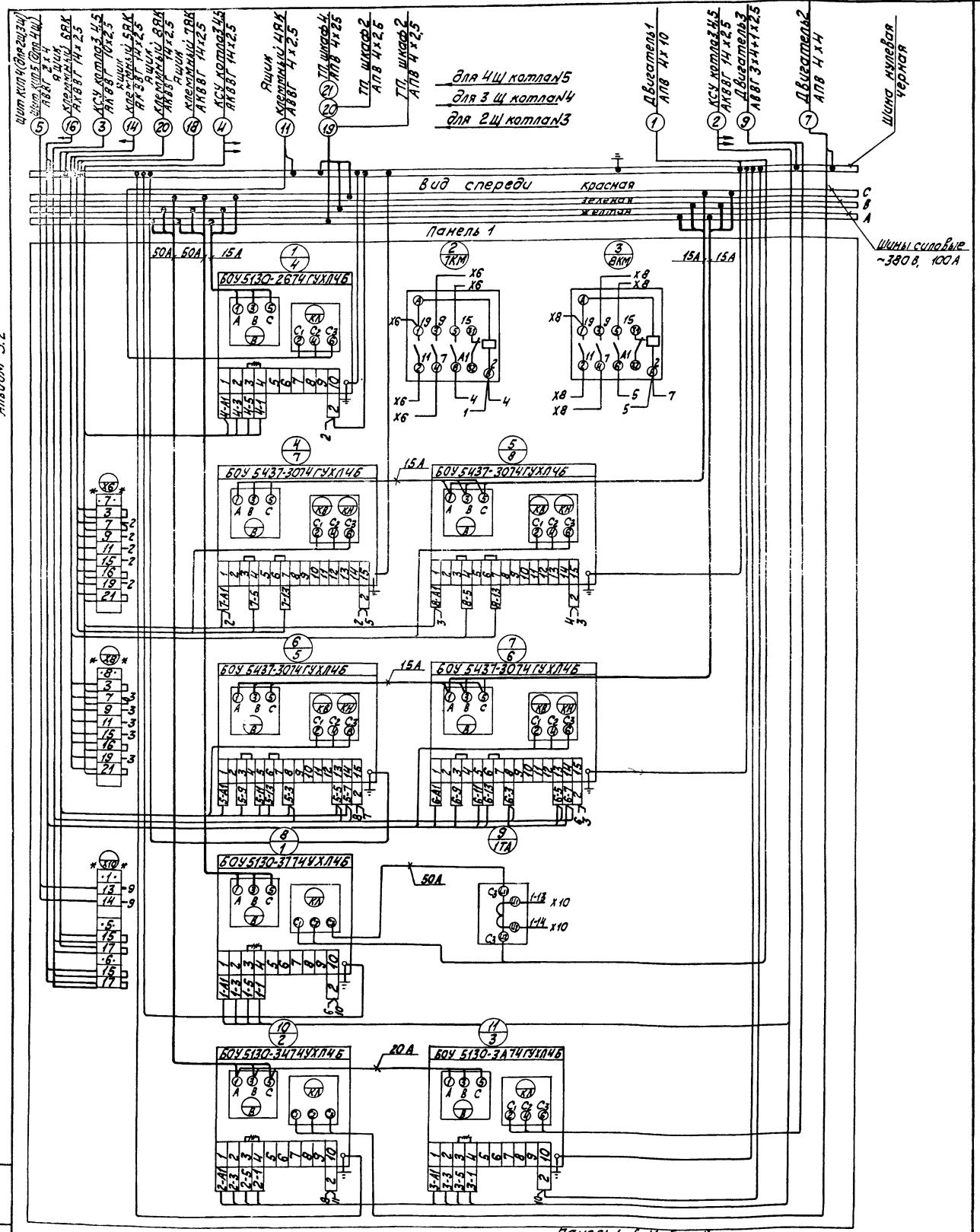

Таблица

Обозначен. НКУ А	N котла
2Щ	3
3Щ	4
4Щ	5

—||— Демонтировать
** Дополнительные колодки с зажимами.

На НКУ перед номером привода и перед обозначением аппаратов ставится номер котла согласно таблице.

Панель 1 (Набор 1)

Нач.отд.	Терехов	
Н.контр.	Суриков	
Гл.элек.	Викманис	
Рук.гр.	Борисова	
Ст.техн.	Жукова	

Привязан

Инв. №

ТП 903-1-229.86 ЭМЗ 2-4

Стадия	Масса	Масштаб

Лист 1 Листов 1

Щит открытый 2Щ (3Щ, 4Щ). Схема электрическая соединений.

ЛАТГИПРОПРОМ

Копировал

Формат А2

21716-16

Альбом 5.2

Формат	Зона	Поз.	Обозначение	Наименование	Кол.	Примеч.
				Документация		
А3			ЭМ3 3-2	Общий вид	04	
А3 (А4х3)			ЭМ3 3-4	Схема электрическая соединений	03	
А4			ЭМ3 3-3	Перечень надписей	02	
				Сборочные единицы		
				Блоки:		
	12	01		БПУ5437-3074ГУХЛ4Б	02	
	1	02		БПУ5130-4374УХЛ4	01	
	2	03		БПУ5130-4274УХЛ4	01	

Привязан

Инв.№

Инв.№ подл. | Подп. и дата | Взам. инв.№

Нач.отд.	Терехов	
Н.контр.	Сурикова	
Гл.спец.	Аникина	
Рук.гр.	Морозова	
Ст.техн.	Жукова	

ТП 903-1-229.86 ЭМ3 3-1

Стадия | Масса | Масштаб

Лист 1 | Листов 2

Щит открытый 5Ш. Технические данные аппаратов.

ЛАТГИПРОПРОМ

Копировал: Г 75- Формат А4

Альбом 5.2

Формат	Зона	Поз.	Обозначение	Наименование	Кол.	Примечан.
	3	04		БПУ5130-2А74ГУХЛ4Б	03	
	3	05		БПУ5130-3574УХЛ4Б	01	
	3	06		БПУ5130-3674УХЛ4Б	04	
	3			Н1 01		
		07		Выключатель АЕ2046-1043		
				И~380В Iр 40А	01	QF1
		08		Выключатель АЕ2026-1043		
				И~380В Iр 10А	02	QF2, QF3
		09		Выключатель АЕ2026-1043		
				И~380В Iр 16А	02	QF4, QF5

Привязан

Инв.№

Инв.№ подл. | Подп. и дата | Взам. инв.№

ТП 903-1-229.86 ЭМ3 3-1 Лист 2

Вид спереди

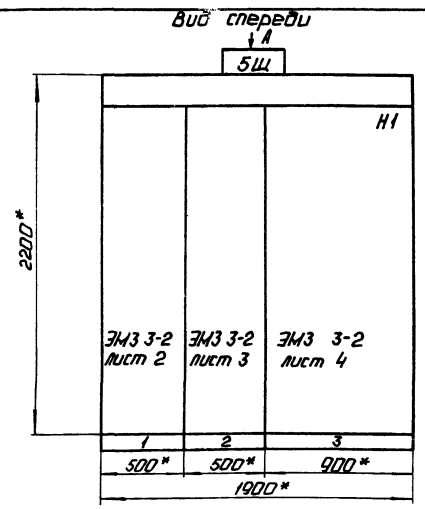

Вид А
М 1:50

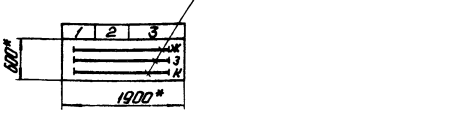

1. * Размеры для справок.
2. Неуказанные предельные отклонения размеров по...

Строка 1 2 3 4	25 Задвижка 24 Сетевой насос	39 Задвижка 32 Водокольц. машина	17 Н-с орошающей воды 15, 19, 27, 28, 30, 36, 37 насосы
Панель	1	2	3

Подвод кабелей сверху

Секция	Масса

Привязан

Инв.№

Нач.отд.	Терехов	
Н.контр.	Сурикова	
Гл.спец.	Аникина	
Рук.гр.	Морозова	
Ст.техн.	Жукова	

ТП 903-1-229.86 ЭМ3 3-2

Стадия | Масса | Масштаб 1:20

Лист 1 | Листов 4

Щит открытый 5Ш. Общий вид.

ЛАТГИПРОПРОМ

Копировал: Ф Формат А3

21716-16

Альбом 5.2

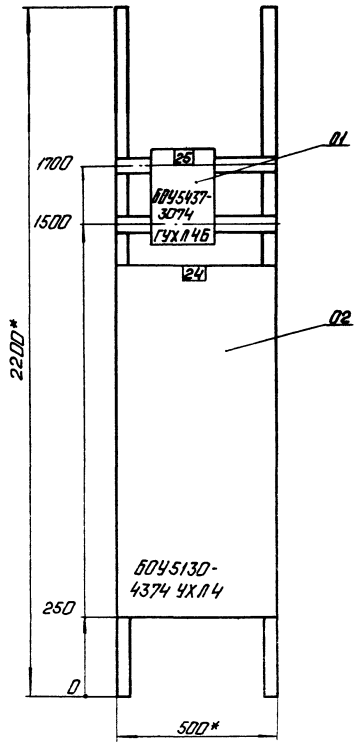

Панель 1

			ТП 903-1-229.86	ЭМ3 3-2
				Стадия / Масса / Масштаб: 1:10
Нач.отд	Терехов			Лист 2 / Листов
Н.контр.	Сурнов		Щит открытый 5Щ. Общий вид.	ЛАТГИПРОПРОМ
Гл.элек.	Викмани			
Рук.гр.	Борисова			
Ст.техн.	Жукова			

Копировал: Ф.4 Формат А3

Привязан

Инв.№

Инв.№ подл. | Подп. и дата | Взам.инв.№

Альбом 5.2

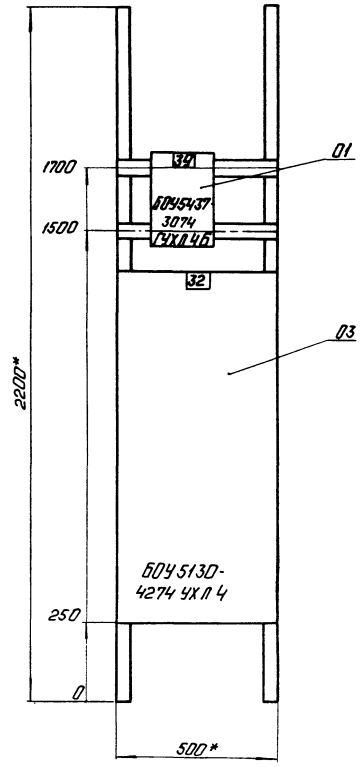

Панель 2

			ТП 903-1-229.86	ЭМ3 3-2
				Стадия / Масса / Масштаб: 1:10
Нач.отд	Терехов			Лист 3 / Листов
Н.контр.	Сурнов		Щит открытый 5Щ. Общий вид.	ЛАТГИПРОПРОМ
Гл.элек.	Викмани			
Рук.гр.	Борисова			
Ст.техн.	Жукова			

Копировал: Ф.4 Формат А3

Привязан

Инв.№

Инв.№ подл. | Подп. и дата | Взам.инв.№

Альбом 5.2

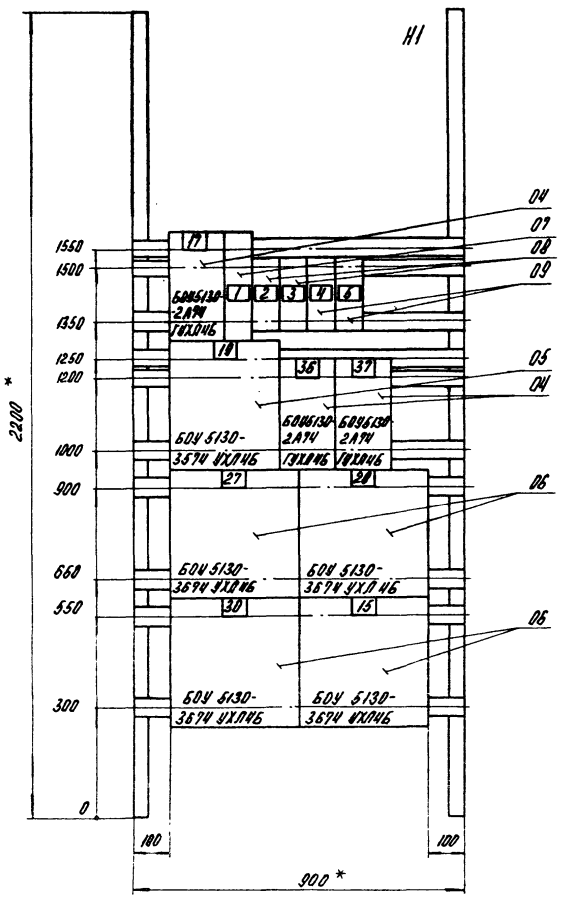

Панель 3 (Набор 1)

Привязан:

Инв. №

Нач.отд.	Терехов		
Н.контр.	Сириков		
Гл.элек.	Викманис		
Рук.гр.	Борисова		
Ст.техн.	Жукова		

ТП903-1-229.86 ЭМЗ 3-2

Стадия	Масса	Масштаб
		1:10

Лист 4 Листов

Щит открытый 5 Щ. Общий вид.

ЛАТГИПРОПРОМ

Копировал

формат А4

Инв. № подл. | Подпись и дата | Взам. инв. №

Альбом 5.2

Панель	Строка	Надпись	Поз. обозн.	Место надписи	Текст	Кол.	Вид шрифта	Заготовка
1	1			Верхнее	25 Задвижка	1		
	2			обрамление	24 Сетевой	1		
	3			То же	насос	1		
2	1			То же	39 Задвижка	1		
	2			То же	32 Водокольц.	1		
	3			То же	машина	1		
3	1			То же	17 Н-с орошающей воды	1		
	2			То же	15,19,27,28,30,36,37 Насосы	1		
1				Табличка	25	1		
				То же	24	1		
2				То же	39	1		
				То же	32	1		
3				То же	17	1		

Привязан:

Инв. №

Нач.отд.	Терехов		
Н.контр.	Сириков		
Гл.элек.	Викманис		
Рук.гр.	Борисова		
Ст.техн.	Жукова		

ТП903-1-229.86 ЭМЗ 3-3

Стадия	Масса	Масштаб

Лист 1 Листов 2

Щит открытый 5 Щ. Перечень надписей.

ЛАТГИПРОПРОМ

Копировал

формат А4

Альбом 5.2

Панель	Строка	Надпись	Поз. обозн.	Место надписи	Текст	Кол.	Вид шрифта	Заготовка
3		1	QF1	Табличка	QF1 Дымосос	1		
		2	QF2	То же	QF2 Дутьевой вентил.	1		
		3	QF3	То же	QF3 Отопит. агрегат.	1		
		4	QF4	То же	QF4 Щит КНП (питание)	1		
		5	QF5	То же	QF5 КСУМ-2П котла №2	1		
				То же	19	1		
				То же	36	1		
				То же	37	1		
				То же	27	1		
				То же	28	1		
				То же	30	1		
				То же	15	1		

Взам. инв. № | Подпись и дата | Инв. № подл.

Привязан:

Инв. №

ТП903-1-229.86 ЭМЗ 3-3 Лист 2

Копировал

формат А4

21716-16

Альбом 5.2

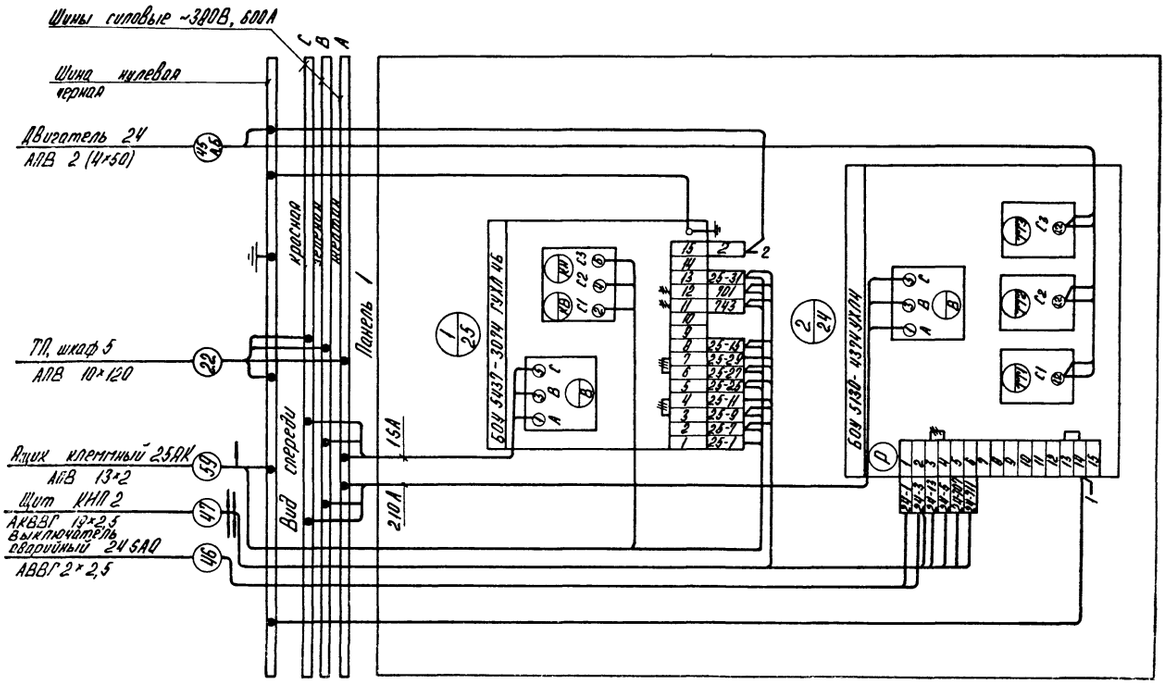

Панель 1

Привязан:

Инв. №

				ТП903-1-229.86	ЭМ3 3-4		
						Стадия	Масса	Масштаб
Нач.отд.	Терехов					Лист 1	Листов
Н.контр.	Сурикова			Щит открытый 5Щ. Схема электрическая соединений.		ЛАТГИПРОПРОМ	
Гл.элек.	Викланис						
Рук.гр.	Борисова						
Ст.техн.	Жукова						

Копировал

Формат А3

Альбом 5.2

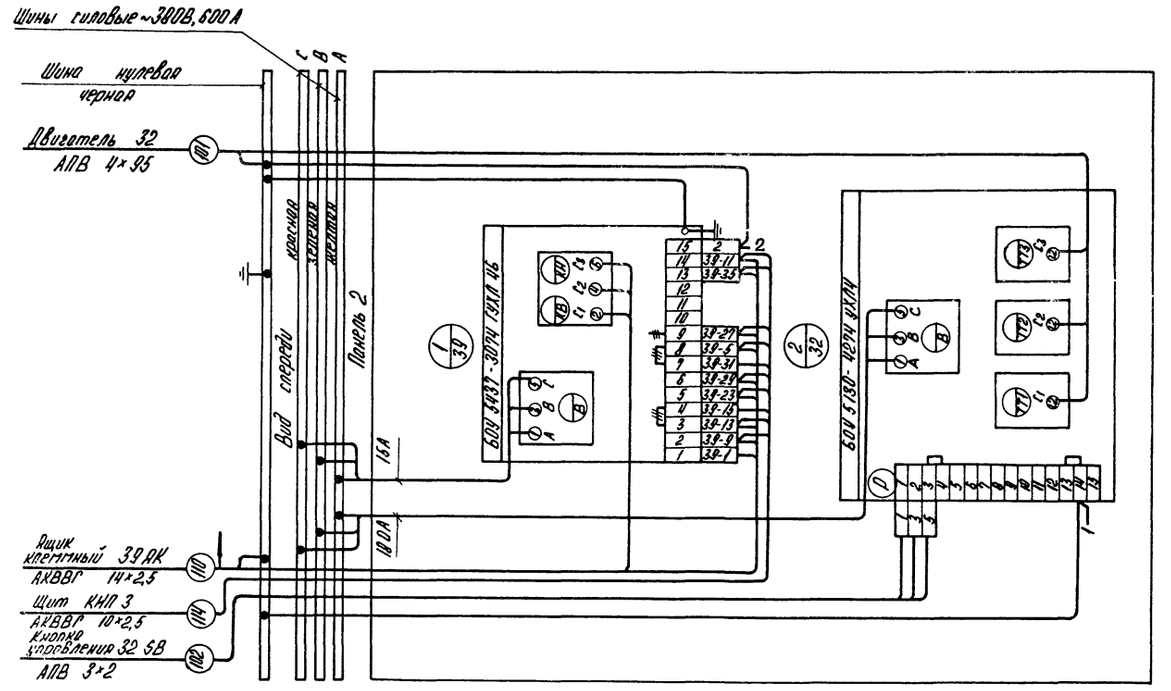

Панель 2

Привязан:

Инв. №

				ТП903-1-229.86	ЭМ3 3-4		
						Стадия	Масса	Масштаб
Нач.отд.	Терехов					Лист 2	Листов
Н.контр.	Сурикова			Щит открытый 5 Щ. Схема электрическая соединений.		ЛАТГИПРОПРОМ	
Гл.элек.	Викланис						
Рук.гр.	Борисова						
Ст.техн.	Жукова						

Копировал

Формат А3

Альбом 5.2

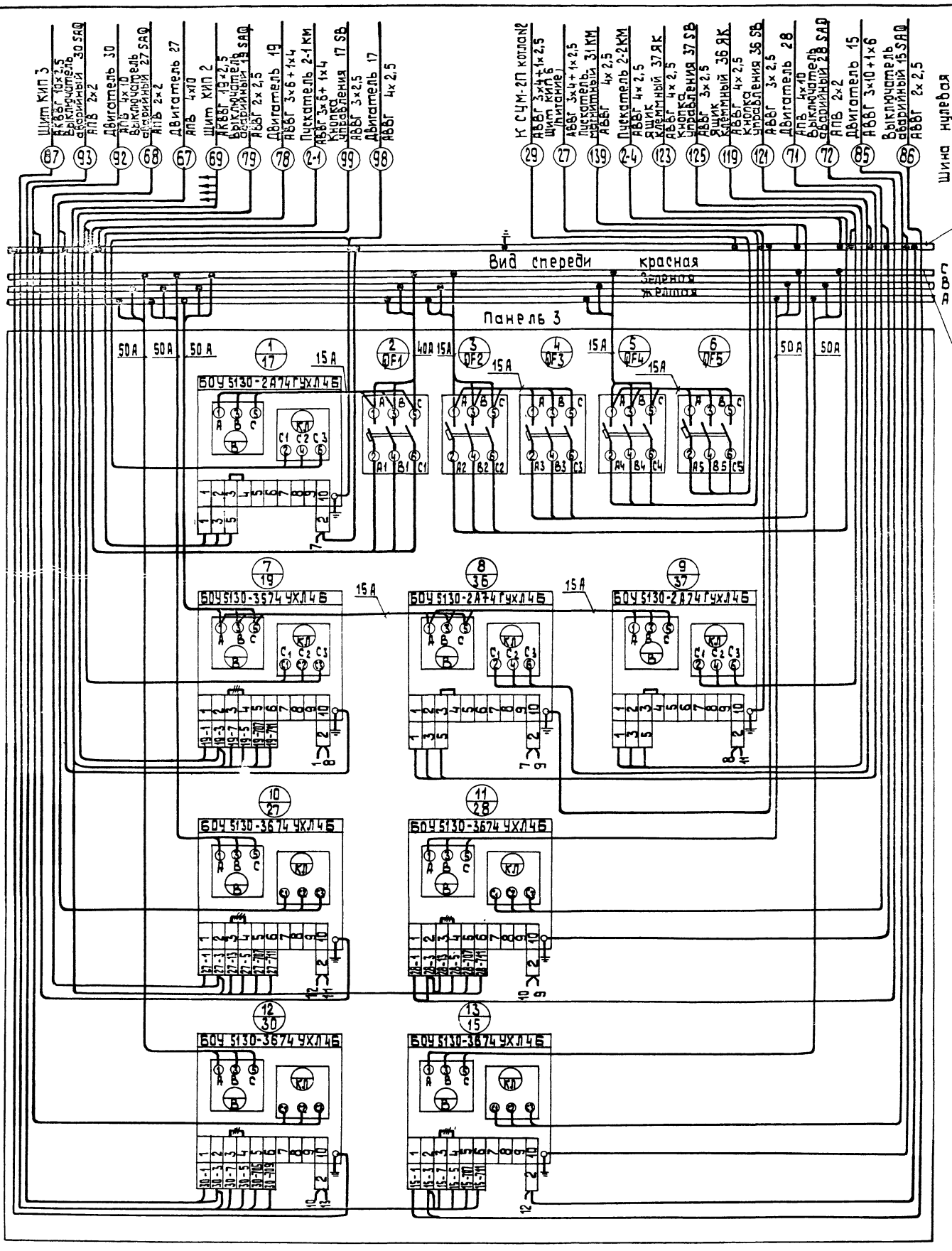

Демонтировать

Панель 3 (Набор 1).

Привязан

Инв. №

Нач. гр.	Терехов		
Н. контр.	Сучков		
Гл. элект.	Бикманис		
Рук. гр.	Борисова		
Ст. техн.	Жукова		

ТП 903-1-229.86 ЭМ3 3-4

Стадия | Масса | Масштаб

Лист 3 Листов

Щит открытый 5 Щ
Схема электрическая соединений

ЛАТГИПРОПРОМ

Копировал

Формат А2

Инв. № подл. | Подп. и дата | Взам. инв. №

21716-16

Альбом 5.2

Формат	Зона	Позиция	Обозначение	Наименование	Кол.	Примеч.
				Документация		
А3			ЭМ3 Ч-2	Общий вид	01	
А3			ЭМ3 Ч-4	Схема электрическая соединений	01	
А4			ЭМ3 Ч-3	Перечень надписей	01	
				Сборочные единицы		
				Н1 01		
		01		Выключатель		
				АП50Б-2МТУ3		
				Iр 6,3 А ОТС 10	01	QF3

Привязан

Инв. №

Подпись и дата

Взам. инв. №

Нач. отд.	Терехов		
Н. контр.	Гуриков		
Гл. элек.	Викманис		
Рук. гр.	Борисова		
Ст. техн.	Жукова		

ТП 903-1-229.86 ЭМ3 Ч-1

Стадия	Масса	Масштаб
Лист 1	Листов 3	

Ящик 1Я
Технические данные аппаратов

ЛАТГИПРОПРОМ

Копировал Формат А4

Альбом 5.2

Формат	Зона	Позиция	Обозначение	Наименование	Кол.	Примеч.
		02		Выключатель		
				АП50Б-2МТУ3		
				U-220В, Iр 40А ОТС 10 п.п.	01	QF2
		03		Контактор МК1-02У3		
				U-220В	01	КМ1
		04		Выключатель ПВ1-10Б		
				Исполн. 3	01	Q1
		05		Шунт 75 ШСТ 2 Iр 50 А	01	RS1
		06		Диод кремниевый		
				Д226Б 0,3 А 400 В	04	VD1.. VD4
				Н51 01		
		07		Переключатель		
				УП5312-С29У3	01	SA1

Привязан

Инв. №

Подпись и дата

Взам. инв. №

ТП 903-1-229.86 ЭМ3 Ч-1

Лист 2

Копировал Формат А4

Альбом 5.2

Формат	Зона	Позиция	Обозначение	Наименование	Кол.	Примеч.
		08		Переключатель		
				УП5312-А64У3	01	SAN1
		09		Амперметр М42100		
				кл. 1,5 предел. измер. 0-50А; 75ТВ	01	PA1
		10		Вольтметр М42100		
				кл. 1,5 предел. измер. 0-75В	01	PV1
				Блок зажимов		
				6324-4П25-8/8У3-5	01	Х4
				Зажимы наборные		
				ЗН24-16П63-8/8У3		
				На 2 зажима	01	Х2
				На 3 зажима	01	Х3

Привязан

Инв. №

Подпись и дата

Взам. инв. №

ТП 903-1-229.86 ЭМ3 Ч-1

Лист 3

Копировал Формат А4

Альбом 5.2

Панель	Строка	Надпись	Поз. обозначен.	Место надписи	Текст	Кол.	Вид шрифта	Заготовка
		1	QF3	Табличка	АПС-24В	1		
				То же	YD1... YD4	1		
		2	QF2	То же	Эвакуац. освещение-40В	1		
			КМ	То же	КМ1	1		
			Q1	То же	Q1	1		
			RS1	То же	RS1	1		
		3	PV1	То же	Контроль изоляции	1		
		4	PA1	То же	Нагрузка аккум. батареи	1		
		5	SAN1	То же	Контроль изоляции	1		
		6	SA1	То же	Выбор режима зарядки	1		
		7	SAN1	На ключе	1 3+ - 2 Ш - 3 3-	1		
		8	SA1	На ключе	40 1 В - откл. - 24 2 3 В	1		

Привязан

Инв. №

Подпись и дата

Взам. инв. №

Нач. отд.	Терехов	
Н. контр.	Гуриков	
Гл. элек.	Викманис	
Рук. гр.	Борисова	
Ст. техн.	Жукова	

ТП 903-1-229.86 ЭМ3 Ч-3

Стадия	Масса	Масштаб
Лист 1	Листов	

Ящик 1.9
Перечень надписей

ЛАТГИПРОПРОМ

Копировал Формат А4

21716-16

Альбом 5.2

Вид спереди
Дверь не показана

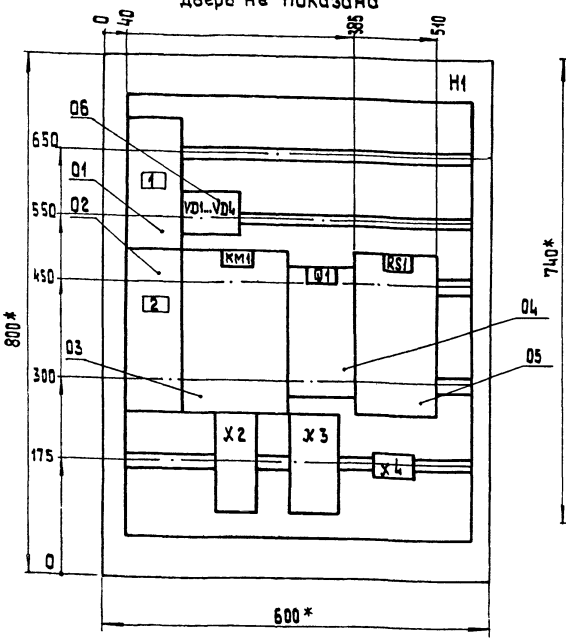

Дверь ящика
Вид спереди

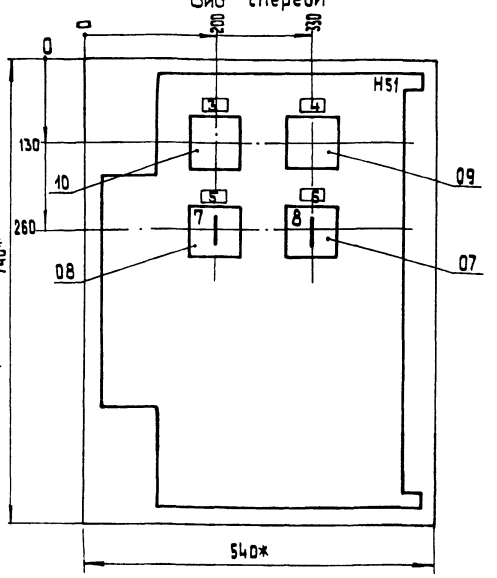

1* Размеры для справок
2. Неуказанные предельные отклонения размеров по...
3. В контуре табличек и аппаратов указаны номера надписей по перечню надписей.
4. Глубина ящика 350 мм.

Нач.отд.	Терехов		
Н.контр.	Суриков		
Гл.элек.	Викманис		
Рук.гр.	Борисова		
Ст.техн.	Жукова		

Привязан

Инв.№

ТП 903-1-229.86 ЭМЗ 4-2

Стадия	Масса	Масштаб
		1:50

Лист 1 Листов: 1

Ящик 1Я
Общий вид.

ЛАТГИПРОПРОМ

Копировал 38

формат А3

Инв.№подл. | Подп. и дата | Взам.инв.№

Альбом 5.2

Вид спереди

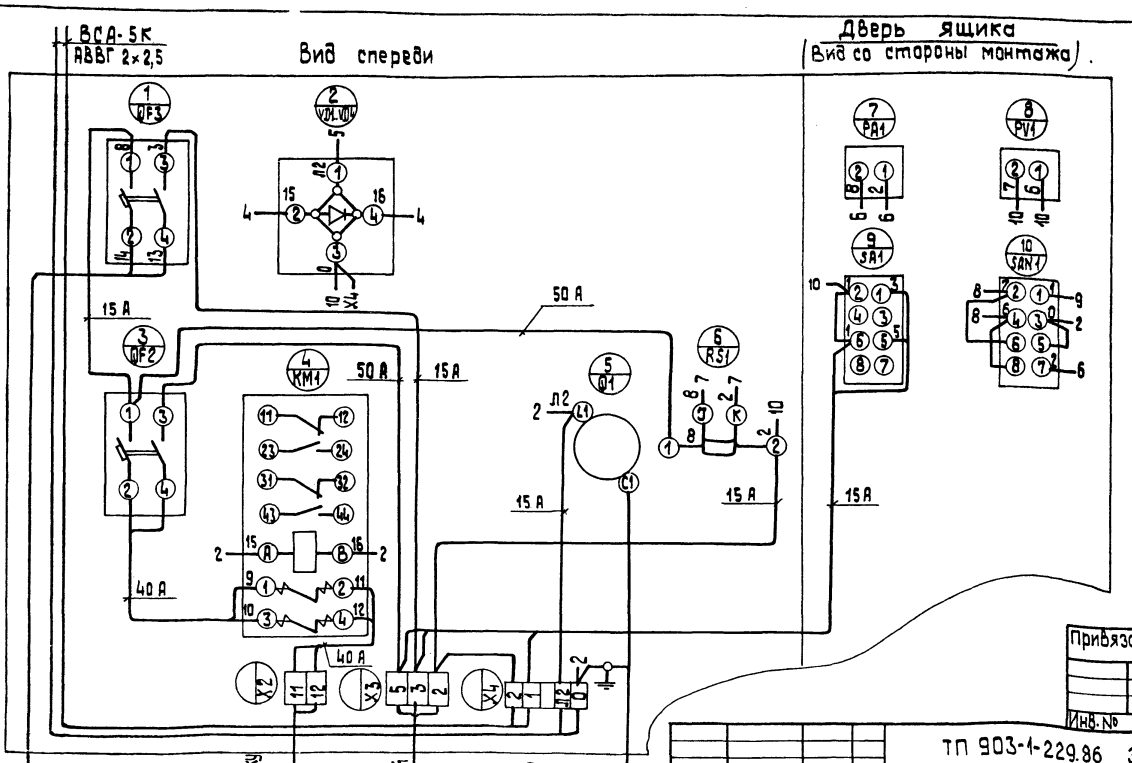

Дверь ящика
(Вид со стороны монтажа).

Станция пожарной сигнализации ППС-1 АВВГ 2×4

К групповому щитку эвакуационного освещения см. 301 л.4

Шкаф аккумуляторный АВВГ (3×10) см. 301 л.4

Питание ~220 В АВВГ (2×4) см. 301 л.4

Привязан

Инв.№

ТП 903-1-229.86 ЭМЗ 4-4

Стадия	Масса	Масштаб

Лист 1 Листов 1

Ящик 1Я
Схема электрическая соединений

ЛАТГИПРОПРОМ

Копировал 38

формат А3

Инв.№подл. | Подп. и дата | Взам.инв.№

21716-16

ЦЕНТРАЛЬНЫЙ ИНСТИТУТ
ТИПОВОГО ПРОЕКТИРОВАНИЯ ГОССТРОЯ СССР
МИНСКИЙ ФИЛИАЛ

220600, г.Минск, ул.К.Маркса, 32
Сдано в печать 10.02. 1989 г.
Заказ № 390 Тираж 50 экз.
Инв.№ 21716/.
/16

gost.e-ecolog.ru