ТИПОВОЙ ПРОЕКТ 903-1-229.86

КОТЕЛЬНАЯ С ТРЕМЯ КОТЛАМИ КВ-ГМ-11,63-150 ОТКРЫТАЯ СИСТЕМА ТЕПЛОСНАБЖЕНИЯ.

ТОПЛИВО-ГАЗ И МАЗУТ

АЛЬБОМ 3.4

ВОДОПОДГОТОВИТЕЛЬНАЯ УСТАНОВКА.
СТРОИТЕЛЬНЫЕ ИЗДЕЛИЯ.

gost.e-ecolog.ru

ТИПОВОЙ ПРОЕКТ 903-1-229.86

КОТЕЛЬНАЯ С ТРЕМЯ КОТЛАМИ КВ-ГМ-11,63-150

ОТКРЫТАЯ СИСТЕМА ТЕПЛОСНАБЖЕНИЯ. ТОПЛИВО-ГАЗ И МАЗУТ

АЛЬБОМ 3.4

Разработан проектным институтом
„ЛАТГИПРОПРОМ"

Главный инженер института /В. Овчаров/
Главный инженер проекта /А. Думан/

Утверждён Госстроем СССР
Протокол от 22.07.86 №-АЧ-45

Привязан

Инв. №

Содержание альбома

Обозначение		Наименование	Стр.
ТП 903-1-229.86 ал. 3.4	КЖ1.Н.01.200	Плита лицевая ПЛ3-4-1	3
ТП 903-1-229.86 ал. 3.4	КЖ1.Н.01.100	Плита фундаментная ПФ3-2-1	4
ТП 903-1-229.86 ал. 3.4	КЖ1Н.03.1.1	Колонна К60-10-1	5
ТП 903-1-229.86 ал. 3.4	КЖ1.Н.03.1.2	Колонна К60-10-2	6
ТП 903-1-229.86 ал. 3.4	КЖ1.Н.03.1.3	Колонна К60 10-3	7
ТП 903-1-229.86 ал. 3.4	КЖ1.Н.03.1.4	Колонна К60-10-4	8
ТП 903-1-229.86 ал. 3.4	КЖ1.Н.03.1.5	Колонна К60-10-5	9
ТП 903-1-229.86 ал. 3.4	КЖ1.Н.03.1.6	Колонна К60-10-6	10
ТП 903-1-229.86 ал. 3.4	КЖ1.Н.03.1.7	Колонна К60-10-7	11
ТП 903-1-229.86 ал. 3.4	КЖ1.Н.03.2.1	Колонна 1КФ61-1-1	12
ТП 903-1-229.86 ал. 3.4	КЖ1.Н.03.2.2	Колонна 1КФ61-1-2	13
ТП 903-1-229.86 ал. 3.4	КЖ1.Н.03.3.1	Колонна К30-3-1	14
ТП 903-1-229.86 ал. 3.4	КЖ1.Н.03.4.1	Колонна (К72-4-1; К72-4-2)	15
ТП 903-1-229.86 ал. 3.4	КЖ1.Н.03.100	Колонна НК61	16
ТП 903-1-229.86 ал. 3.4	КЖ1.Н.04.1	Балка 1БДР18-3АIVТ-1	17
ТП 903-1-229.86 ал. 3.4	КЖ1.Н.04.2	Балка 1БДР18-3АIVТ-2	18
ТП 903-1-229.86 ал. 3.4	КЖ1.Н.04.3	Балка 1БДР18-3АIVТ-3	19
ТП 903-1-229.86 ал. 3.4	КЖ1.Н.08.1	Стеновая панель (ПС 60.12.2.0-2.л-41-1 / ПС 60.12.2.0-2.л-42-1)	20
ТП 903-1-229.86 ал. 3.4	КЖ1.Н.08.2	Стеновая панель (ПС 60.18.2.0-1л-42-1 / ПС 60.18.2.0-1л-44-1 / ПС 62.5.12.2.0-2л-1-44-1)	21
ТП 903-1-229.86 ал. 3.4	КЖ1.Н.08.3	Стеновая панель (ПС 60.12.2.0-2.л-42-2 / ПС 60.12.2.0-2л-42-3)	22
ТП 903-1-229.86 ал 3.4	КЖ1.Н.08.4	Стеновая панель (ПС 62.5.12.2.0-2.л-1-43-1 / ПС 62.5.12.2.0-2л-1-41-1)	23
ТП 903-1-229.86 ал. 3.4	КЖ1.Н.08.5	Стеновая панель (ПС 62.5.12.2.0-2л-2-41-1 / ПС 62.5.12.2.0-1.л-2-43-1)	24

Обозначение		Наименование	Стр.
ТП 903-1-229.86 ал. 3.4	КЖ1.Н.10.1	Перегородка ПГ60.12-1-Т-А	25
ТП 903-1-229.86 ал. 3.4	КЖ1.Н.1.1	Столик МС1	
ТП 903-1-229.86 ал. 3.4	КЖ1.Н.1.2	Опорный столик МС2	26
ТП 903-1-229.86 ал. 3.4	КЖ1.Н.1.3	Столик МС3	27
ТП 903-1-229.86 ал. 3.4	КЖ1.Н.1.4	Закладное изделие МН1	28
ТП 903-1-229.86 ал. 3.4	КЖ1.Н.1.5	Закладное изделие МН2	
ТП 903-1-229.86 ал. 3.4	КЖ1.Н.1.6	Рама Р1	29
ТП 903-1-229.86 ал. 3.4	КЖ1.Н.1.7	Рама Р2	
ТП 903-1-229.86 ал. 3.4	КЖ1.Н.03.110	Каркас пространственный НКП1	30
ТП 903-1-229.86 ал. 3.4	КЖ1.Н.01.230	Каркас плоский (КР1; КР2)	31
ТП 903-1-229.86 ал. 3.4	КЖ1.Н.СПАм1.1	Каркас КР3	
ТП 903-1-229.86 ал. 3.4	КЖ1.Н.03.111	Каркас плоский КР4	32
ТП 903-1-229.86 ал. 3.4	КЖ1.Н.Ум5.1	Каркас КР5	
ТП 903-1-229.86 ал. 3.4	КЖ1.Н.Ум6.1	Каркас (КР6; КР7)	33
ТП 903-1-229.86 ал. 3.4	КЖ1.Н.Ум9.1	Каркас (КР8; КР9)	34
ТП 903-1-229.86 ал. 3.4	КЖ1.Н.Ум8.1	Каркас КР10; КР11	35
ТП 903-1-229.86 ал. 3.4	КЖ1.Н.01.110	Сетка С1	36
ТП 903-1-229.86 ал. 3.4	КЖ1.Н.01.120	Сетка (С2; С3)	
ТП 903-1-229.86 ал. 3.4	КЖ1.Н.01.130	Сетка С4	37
ТП 903-1-229.86 ал. 3.4	КЖ1.Н.01.210	Сетка С5	
ТП 903-1-229.86 ал. 3.4	КЖ1.Н.01.220	Сетка С6	38
ТП 903-1-229.86 ал. 3.4	КЖ1.Н.Ксп1.1	Сетка арматурная С7	
ТП 903-1-229.86 ал. 3.4	КЖ1.Н.Ум1.1	Сетка (С10; С11; С12; С13)	39
ТП 903-1-229.86 ал. 3.4	КЖ1.Н.Ксп12	Сетка арматурная (С8; С9)	40
ТП 903-1-229.86 ал. 3.4	КЖ1.Н.ТУ	Технические условия	
ТП 903-1-229.86 ал. 3.4	КЖ1.Н.1.8	Закладное изделие МН3	41

Инв.№подл. | Подпись и дата | Взам.инв.№

Альбом 3.4

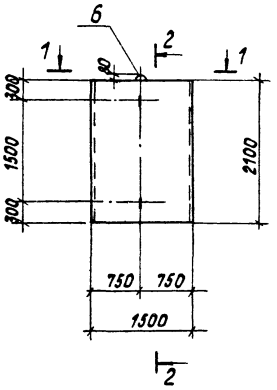

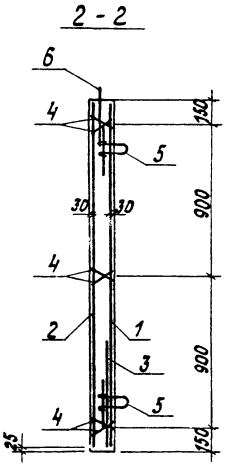

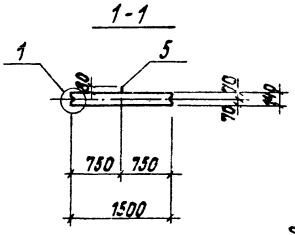

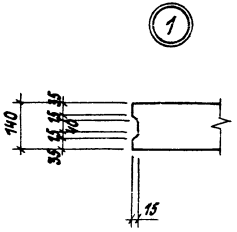

Формат	Зона	Поз.	Обозначение	Наименование	Кол.	Примечание
				Документация		
			3.002.1-1 в.1	Сборные железобетонные подпорные стены межотраслевого применения с высотой подпора грунта 1,2÷4,8 м		
				Сборочные единицы		
				Сетки арматурные		
А4		1	КЖ1.И.01.210	С5	1	
Б4		2	ГОСТ 23279-85	ЧС $\frac{6АТ-200}{6АТ-200}$ 145 × 205	1	
А4		3	ТП903-1-229.86 -КЖ1.И.01.220	С6	1	
А4		4	ТП903-1-229.86 -КЖ1.И.01.230	Каркас плоский КР1		
А4		5	3.002.1-1 в.2	Изделие закладное М2	2	
А4		6	3.002.1-1 в.2	Изделие закладное М5	1	
				Материалы		
		7		Бетон В25 ГОСТ 25192-82	0,45	$м^3$

Ведомость расхода стали на элемент, кг

Марка элемента	Изделия арматурные								Изделия закладные				Общий расход
	Арматура класса							Всего	Арматура класса			Всего	
	А I			А III					А I				
	ГОСТ 5781-82*			ГОСТ 5781-82*					ГОСТ 5781-82*				
	ф6		Итого	ф8	ф10	ф12	Итого		ф12		Итого		
ПЛ3-4-1	8,0		8,0	5,4	10,1	5,3	20,8	28,8	2,7		2,7	2,7	31,5

ГИП	Думан			ТП903-1-229.86	КЖ1 И. 01.200		
Нач.отд.	Новожилова			Плита лицевая ПЛ3-4-1	Стадия	Масса	Масштаб
Н.контр.	Сержинская				Р	1;1 т	
Гл.констр.	Андриевская				Лист	Листов 1	
Рук.гр.	Бобрук				ЛАТГИПРОПРОМ		
Ст.инж.	Лежакова						

Инв. № подл. | Подпись и дата | Взам. инв. №

Копировал

Формат А3

21716-11

Альбом 3.4

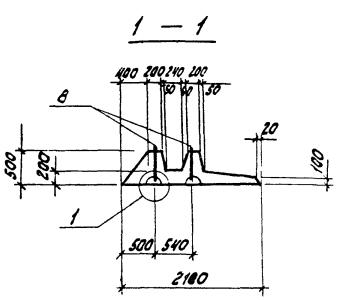

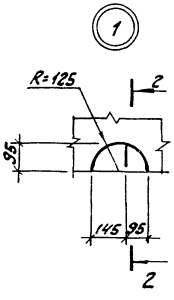

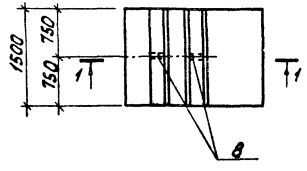

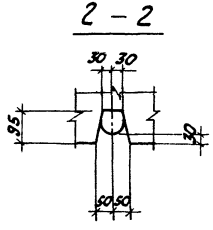

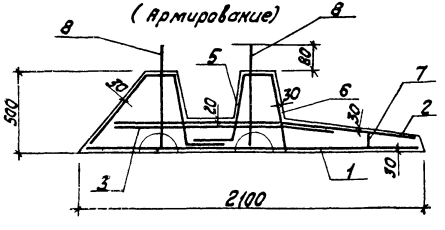

Формат	Зона	Поз.	Обозначение	Наименование	Кол.	Примечание
				Документация		
			3.002.1-1 В.1	Сборные железобетонные ребристые плиты покрытий одноэтажных производственных зданий с мягкой кровлей для предприятий с неагрессивной средой. Материалы для проектирования.		
				Сборочные единицы		
				Сетки арматурные		
БЧ		1	ГОСТ 23279-85 ТП 903-1-229.86 КЖ1.И.01.110	С1	1	
АЧ		2		С1	1	
БЧ		3	ГОСТ 23279-85 ТП 903-1-229.86 КЖ1.И.01.120	С2	1	
АЧ		4		С2	1	
АЧ		5	-01	С3	1	
АЧ		6	ТП 903-1-229.86 КЖ1.И.01.130	С4	1	
АЧ		7	КЖ1.И.01.230-01	Каркас плоский КР2	1	
АЧ		8	3.002.1-1.82	Изделие закладное М10	2	
				Материалы		
		9		Бетон В 25 ГОСТ 26192-82	0,81	м³

Ведомость расхода стали на элемент, кг.

Марка элемента	Изделия арматурные							Изделия закладные				Общий расход
	Арматура класса						Всего	Арматура класса			Всего	
	A-I ГОСТ 5781-82*			A-III ГОСТ 5781-82*				A-I ГОСТ 5781-82*				
	ф6		Итого	ф8	ф10	Итого		ф14		Итого		
ПФ3-2-1	9,6		9,6	4,6	39,0	43,6	53,2	4,3		4,3	4,3	57,5

ГИП	Думан		ТП 903-1-229.86 КЖ1.И.01.100
Нач.отд.	Новожилова		Плита фундаментная ПФ3-2-1
Н.контр.	Саржинская		Стадия: Р; Масса: 20т; Масштаб:
Гл.конструктор	Андреевская		Лист Листов 1
Рук.гр.	Бабаян		ЛАТГИПРОПРОМ
Ст.инж.	Лежакова		

Инв.№ подл. | Подпись и дата | Взам.инв.№

Копировал Ч/к

Формат А3

21716-11

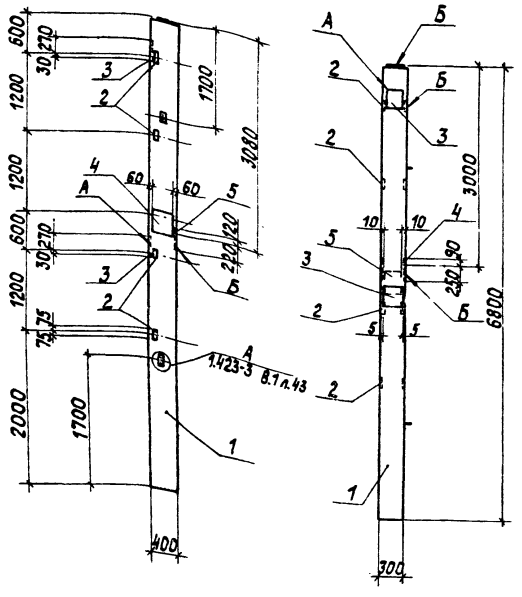

Формат	Зона	Поз.	Обозначение	Наименование	Кол.	Примечание
				Документация		
А4			ТП903-1-229.86 КЖ1.И.ТУ	Технические условия		
				Железобетонные колонны прямоугольного сечения		
				для одноэтажных производственных зданий без		
			1.423-3 в.0-1	мостовых кранов высотой до 9.6 м		
				Сборочные единицы		
А3		1	1.423-3 в.1	Колонна К60-10	1	
				Изделия закладные дополнительные		
А4		2	1.423-3 в.2	М1-13	4	
А4		3	1.423-3 в.2	НМ1-4	2	
А4		4	1.020-1/83.2-15 26-06	МН-36	1	
А4		5	1.400-15.в.1.170-08	МН 153-3	1	

Ведомость расхода стали на дополнительные закладные детали на элемент, в кг.

Марка элемента	Изделия закладные																Общий расход
	Арматура класса								Прокат марки								
	А I		А III						ВСт3кп2								
	ГОСТ 5781-82*								ГОСТ 19903-74*				ГОСТ 8509-72*				
	ф6	Итого	ф12	ф14	ф16	ф18	ф22	Итого	б=10	б=12		Итого	б3×5			Итого	
К60-10-1	0,4	0,4	1,31	5,6	5,3	3,48	2,8	18,49	13,6	29,21		42,81	5,85			5,85	67,55

Узлы установки закладных изделий см. 1.423-3 в.1 л.71 и 1.020-1/83.2-1 ООУ1 л.2.

ГИП	Думан		
Нач.отд.	Новожилова		
Н.контр.	Саржинская		
Гл.констр.	Андриевская		
Рук.гр.	Бобрук		
Ст.инж.	Лежикова		
Техник	Остапская		

ТП903-1-229.86 КЖ1.И.03.1.1

Колонна К60-10-1

Стадия	Масса	Масштаб
Р	2,0 т	

Лист | Листов 1

ЛАТГИПРОПРОМ

Копировал Б

Формат А3

21716-11

Инв.№ подл. | Подпись и дата | Взам.инв.№

Альбом 3.4

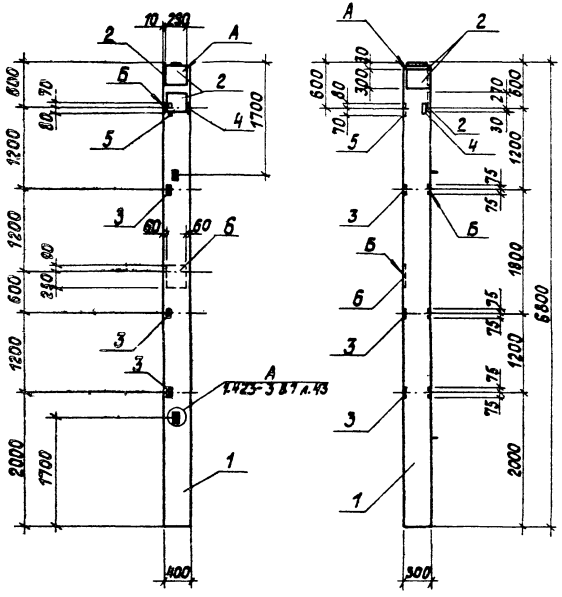

Формат	Зона	Поз.	Обозначение	Наименование	Кол.	Примечание
				Документация		
А4			ТП 903-1-229.86 КЖ1.и.ТУ	Технические условия		
			1.423-3 в.0-1	Железобетонные колонны прямоугольного сечения для одноэтажных производственных зданий без мостовых кранов высотой до 9,6 м.		
				Сборочные единицы		
А3		1	1.423-3 в.1	Колонна К60-10	1	
				Изделия закладные дополнительные		
А4		2	1.423-3 в.2	НМ1-1	3	
А4		3	1.423-3 в.2	М1-13	3	
А4		4	1.423-3 в.2	М1-14	1	
А4		5	1.020-1/83.2-15	МН-44	1	
А4		6	1.020-1/83.2-15.26	МН-27	1	

Ведомость расхода стали на дополнительные закладные детали на элемент, в кг

Марка элемента	Изделия закладные															Общий расход
	Арматура класса								Прокат марки							
	AI			AIII					Вст3кп2							
	ГОСТ 5781-82*								ГОСТ 19903-74*				ГОСТ 8509-72*			
	ф6	Итого	ф8	ф12	ф14	ф18	ф22	Итого	δ=6	δ=10	δ=12	Итого	63х5		Итого	
К60-10-2	0,6	0,6	0,16	1,27	6,0	3,84	4,2	15,47	0,42	20,4	8,97	29,79	5,79		5,79	51,65

Узлы установки закладных изделий см. 1.423-3 в.1 л.71 и 1.020-1/83.2-1 0091 л.2.

		ТП 903-1-229.86	КЖ1.и.03.1.2
ГИП	Дуган	Колонна К 60-10-2	Стадия: Р; Масса: 2,0т; Масштаб
Нач.отд.	Новожилова		
Н.контр.	Сартинская		
Гл.конст.	Андриевская		Лист; Листов 1
Рук.гр.	Бобрук		ЛАТГИПРОПРОМ
Ст.инж.	Лежакова		
Техник	Островская		

Копировал

Формат А3

21715-11

Инв. № подл. | Подпись и дата | Взам. инв. №

Альбом 3.4

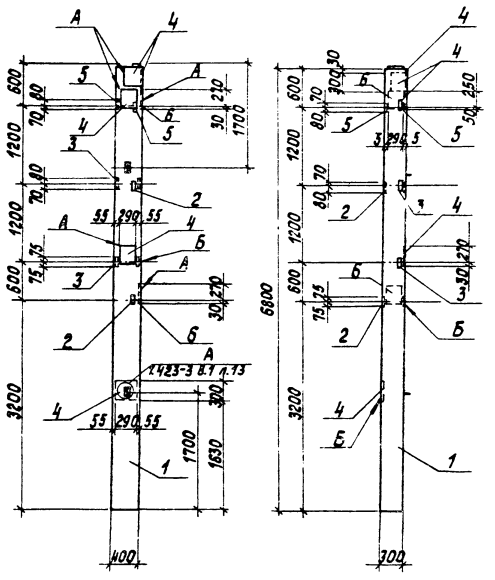

Узлы установки закладных изделий см. 1.423-3 в.1 л.71.

Формат	Зона	Поз.	Обозначение	Наименование	Кол.	Примечание
				Документация		
А4			ТП903-1-229.86 КЖ1.И.ТУ	Технические условия		
			1.423-3 в.0-1	Железобетонные колонны прямоугольного сечения для одноэтажных производственных зданий без мостовых кранов высотой до 9,6 м		
				Сборочные единицы		
А3		1	1.423-3 в.1	Колонна К60-10	1	
				Изделия закладные дополнительные		
А3		2	1.423-3 в.2	М1-13	2	
А3		3	1.423-3 в.2	М1-14	2	
А3		4	1.423-3 в.2	НМ1-1	5	
А3		5	1.020-1/83.2-15	МН44	2	
А3		6	1.423-3 в.2	НМ1-4	2	

Ведомость расхода стали на дополнительные закладные детали на элемент

Марка элемента	Изделия закладные													Общий расход
	Арматура класса							Прокат марки						
	А I		А III					ВСт3кп2						
	ГОСТ 5781-82*							ГОСТ 19903-74*			ГОСТ 8509-72*			
	ф6	Итого	ф8	ф12	ф14	ф22	Итого	δ=6	δ=10	Итого	δ=6,3-5		Итого	
К60-10-3	1,4	1,4	0,32	1,16	15,6	9,8	26,88	0,84	47,6	48,44	5,78		5,78	82,50

ГИП	Думан		ТП 903-1-229.86		КЖ1.И.03.1.3		
нач. отд.	Новожилова		Колонна К 60-10-3	Стадия	Масса	Масштаб	
Н.контр.	Саржинская			р	2,0т		
Гл.констр.	Андриевская			Лист	Листов 1		
Рук. гр.	Бобрик			ЛАТГИПРОПРОМ			
Ст. инж.	Лежакова						
Техник	Островская						

Копировал

Формат А3

Инв. № подл. | Подпись и дата | Взам. инв. №

Альбом 3.4

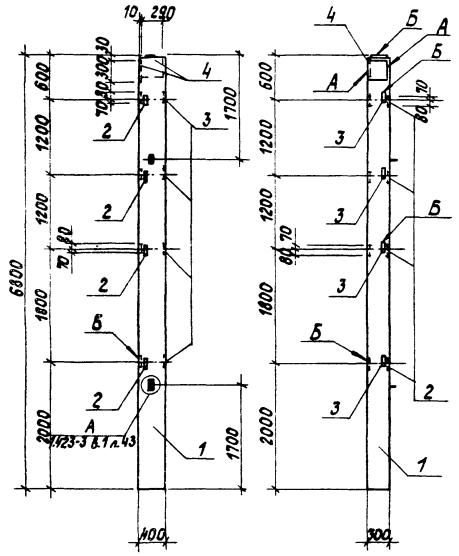

Узлы установки закладных изделий см. 1.423-3 в.1 л.71

Формат	Зона	Поз.	Обозначение	Наименование	Кол.	Примечание
				Документация		
А4			ТП 903-1-229.86 КЖ1.И.ТУ	Технические условия		
			1.423-3 в.0-1	Железобетонные колонны прямоугольного сечения		
				для одноэтажных производственных зданий без		
				мостовых кранов высотой до 9,6 м		
				Сборочные единицы		
А3		1	1.423-3 в.1	Колонна К60-10	1	
				Изделия закладные дополнительные		
А4		2	1.423-3 в.2	М1-13	4	
А4		3	1.423-3 в.2	М1-14	4	
А4		4	1.423-3 в.2	НМ1-1	2	

Ведомость расхода стали на дополнительные закладные изделия на элемент, в кг.

Марка элемента	Изделия закладные										Всего
	Арматура класса						Прокат марки				
	А I		А III				В Ст3 кп2				
	ГОСТ 5781-82*						ГОСТ 8509-72*		ГОСТ 19903-74*		
	ф6	Итого	ф12	ф14	ф22	Итого	63×5	Итого	S=10	Итого	
К60-10-4	0,4	0,4	2,4	4,0	2,8	9,2	11,6	11,6	13,6	13,6	34,8

ГИП	Думан		
Нач.отд.	Новожилова		
Н.контр.	Саржинская		
Гл.констр.	Андриевская		
Рук.гр.	Бобрук		
Ст.инж.	Лежакова		
Техник	Островская		

ТП 903-1-229.86 КЖ1.И.03.1.4

Колонна К60-10-4

Стадия	Масса	Масштаб
Р	2,0 т	
Лист	Листов 1	

ЛАТГИПРОПРОМ

Копировал

Формат А3

21716-11

Инв.№ подл. | Подпись и дата | Взам.инв.№

Типовой проект 903-1-229.86 Альбом 4

Инв.№ подл. | Подпись и дата | Взам.инв.№

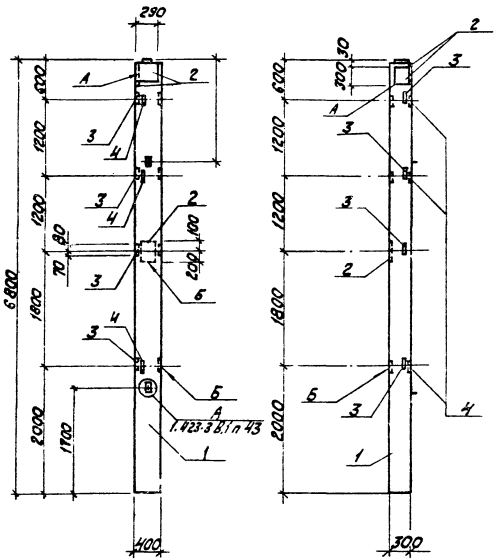

1. Узлы установки закладных изделий см. 1.423-3 в. 1 л. 71.

Формат	Зона	Поз.	Обозначение	Наименование	Кол.	Примечание
				Документация		
А4			ТП 903-1-229.86 КЖ1, И. ТУ	Технические условия		
			1. 423-3 в.0-1	Железобетонные колонны прямоугольного сечения для одноэтажных производственных зданий без мостовых кранов высотой до 18 м		
				Сборочные единицы		
А4		1	1. 423-3 в.1	Колонна К60-10	1	
				Изделия закладные		
А3		2	1. 423-3 в.2	НМ1-1	3	
А3		3	1. 423-3 в.2	М1-14	4	
А3		4	1. 423-3 в.2	М1-13	3	

Ведомость расхода стали на дополнительные закладные изделия на элемент, в кг.

Марка элемента	Изделия закладные										
	Арматура класса						Прокат марки				Всего
	AI			AIII			ВСт3кп2 ГОСТ 8509-72*		ВСт3пс5 ГОСТ 19903-74*		
	ГОСТ 5781-82*										
	ф6	Итого ф12	ф14	ф22	Итого	Итого	Итого	Итого	Итого	Итого	
К60-10-5	0,6	0,4	2,1	6,0	4,2	12,3	10,1	10,1	20,4	20,4	43,4

			ТП 903-1-229.86	КЖ1. И. 03.1.5	
ГИП	Думан		Колонна К60-10-5	Стадия	Масса	Масштаб
Нач.отд.	Новожилова			Р	20т	
Н.контр.	Сажинская			Лист	Листов 1
Гл.конс.	Антоневская			ЛАТГИПРОПРОМ	
Рук.гр.	Бобрик				
Ст.инж.	Джалова				
Техник	Исупова				

Копировал К.Ч. Формат А3

21416-11

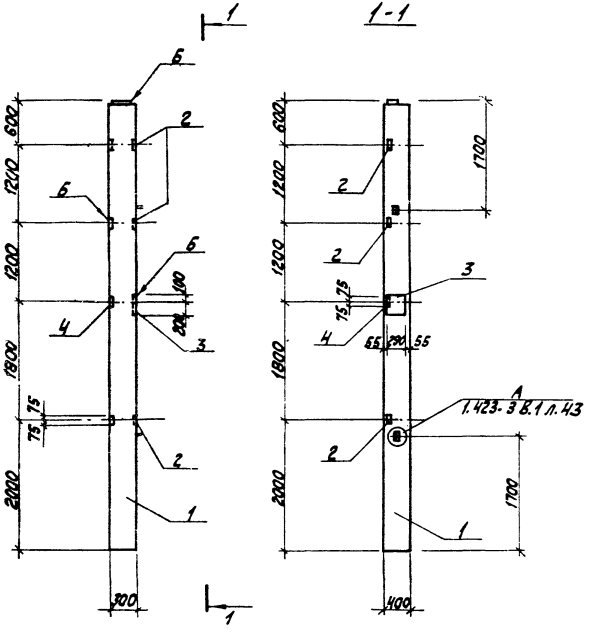

1. Узлы установки закладных изделий ст. 1.423-3 В.1 л.71.

Формат	Зона	Поз.	Обозначение	Наименование	Кол.	Примечание
				Документация		
А4			ТП 903-1-229.86 КЖ1. И. ТУ -	Технические условия		
			1. 423-3 В.0-1	Железобетонные колонны прямоугольного сечения для одноэтажных производственных зданий без мостовых кранов высотой до 9,6 м.		
				Сборочные единицы		
А3		1	1. 423-3 В.1	Колонна К60-10	1	
				Изделия закладные дополнительные		
А3		2	1. 423-3 В.2	М1-13	3	
А3		3	1. 423-3 В.2	НМ1-1	1	
А3		4	1. 020-1 /83.2-15	МН-44	1	

Ведомость расхода стали на дополнительные закладные изделия на элемент, в кг.

Марка элемента	Изделия закладные												Всего
	Арматура							Прокат марки					
	А I		А III					В Ст3 кп2					
	ГОСТ 5781-82*							ГОСТ 19903-74*			ГОСТ 8509-72*		
	Ф6	Итого	Ф8	Ф12	Ф14	Ф22	Итого	δ=6	δ=10	Итого	L63×5	Итого	
К 60-10-6	0,2	0,2	0,2	0,8	2,0	1,4	4,4	0,4	6,8	7,2	4,3	4,3	16,1

Гип	Думан		
Нач.отд.	Новожилова		
Н.контр.	Саржинская		
Гл.контр.	Андриевская		
Рук.гр.	Бобрук		
Ст.инж.	Лежакова		
Техник	Островская		

ТП 903-1-229.86 КЖ1. И. 03. 1.6

Колонна К 60-10-6

Стадия	Масса	Масштаб
Р	20т	

Лист | Листов 1

ЛАТГИПРОПРОМ

Копировал

Формат А3

21716-11

Альбом 3.4

Инв. № подл. | Подпись и дата | Взам. инв. №

Альбом 3.4

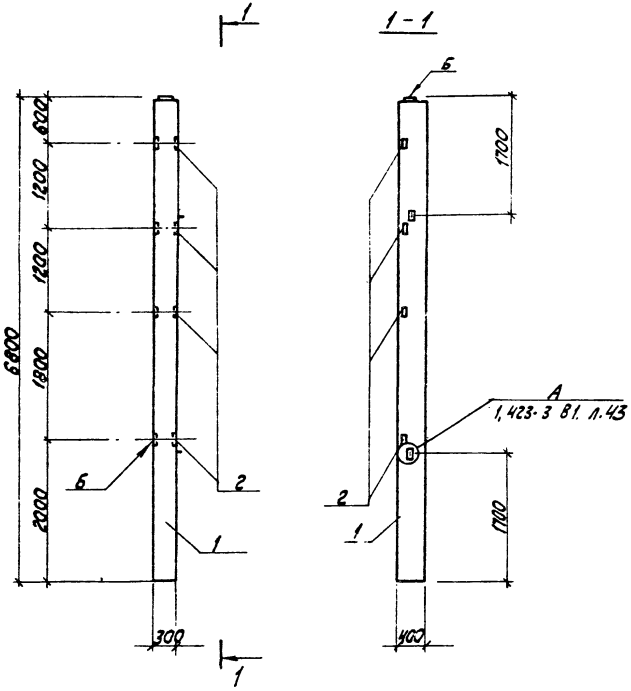

Формат	Зона	Поз.	Обозначение	Наименование	Кол.	Примечание
				Документация		
А4			ТП 903-1-229.86 КЖ1. И. ТУ	Технические условия		
			1.423-3 В. 0-1	Железобетонные колонны прямоугольного сечения для одноэтажных производственных зданий без мостовых кранов высотой до 9,6 м		
				Сборочные единицы		
А3		1	1.423-3 В.1	Колонна К 60-10	1	
				Изделия закладные дополнительные		
А3		2	1.423-3 В.2	М 1-13	4	

Ведомость расхода стали на дополнительные закладные изделия на элемент в кг.

Марка элемента	Изделия закладные						Всего
	Арматура класса			Прокат марки			
	А III			В Ст3 кп2			
	ГОСТ 5781-82*			ГОСТ 8509-72*			
	ф 12		Итого	L63x5		Итого	
К 60-10-7	1,0		1,0	5,8		5,8	6,8

1. Узлы установки закладных деталей см. 1.423-3. В.1 л. 71.

ГИП	Думан		
Нач.отд.	Новожилова		
Н.контр.	Саржинская		
Гл.констр.	Андриевская		
Рук.гр.	Бобрук		
Ст.инж.	Лежакова		
Техник	Островская		

ТП 903-1-229.86 КЖ1. И.03.1.7

Колонна К 60-10-7

Стадия	Масса	Масштаб
Р	2,0т	

Лист Листов 1

ЛАТГИПРОПРОМ

Копировал

Формат А3

21716-11

Инв. № подл. | Подпись и дата | Взам. инв. №

Альбом 3.4

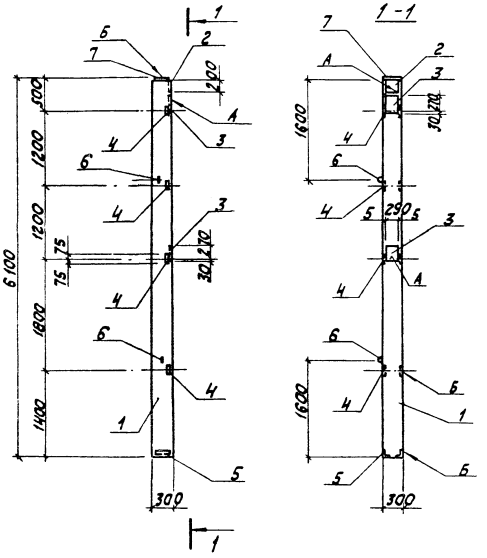

1. Узлы установки закладных изделий см. 1.427.1-3.1-0,01÷
÷ 1.427.1-3.1-0,10.

Формат	Зона	Поз.	Обозначение	Наименование	Кол.	Примечание
				Документация		
			ТП 903-1-229.86 КЖ1.И.ТУ	Технические условия		
				Сборочные единицы		
А3		1	1.427.1-3.1-1.00-022	Колонна 1 КФ61-1	1	
				Изделия закладные		
А4		2	1.427.1-3.2-0.19.0	МН 19	1	
А4		3	1.427.1-3.2-0.19.0-02	МН21	2	
А4		4	1.427.1-3.2-0.20.0	МН28	4	
А4		5	1.427.1-3.2-0.12.0	МН 7	1	
А4		6	1.427.1-3.2-0.21.0-01	МН33	2	
А4		7	1.427.1-3.2-0.07.0	МН2	1	

Ведомость расхода стали на закладные изделия на один элемент, в кг.

Марка элемента	Изделия закладные											Всего
	Арматура класса						Прокат марки					
	А I		А III				В Ст3 кп2					
	ГОСТ 5781-82*						ГОСТ 8509-72*			ГОСТ 19903-74*		
	ф12	Итого	ф10	ф12	ф14	Итого	L63×5	L90×6	Итого	δ=10	Итого	
1КФ61-1-1	1,6	1,6	1,1	2,9	8,9	13,9	5,6	4,2	9,8	17,4	17,4	41,7

ГИП	Думан		
Нач.отд.	Новожилова		
Н.контр.	Саржинская		
Гл.контр.	Андриевская		
Рук.гр.	Бобрук		
Ст.инж.	Лежакова		
Техник	Островская		

ТП 903-1-229.86 КЖ1.И.03.2.1

Колонна 1КФ 61-1-1

Стадия	Масса	Масштаб
Р	1,4т	

Лист | Листов 1

ЛАТГИПРОПРОМ

Копировал

Формат А3

2/716-11

Инв. № подл. | Подпись и дата | Взам. инв. №

Альбом 3.4

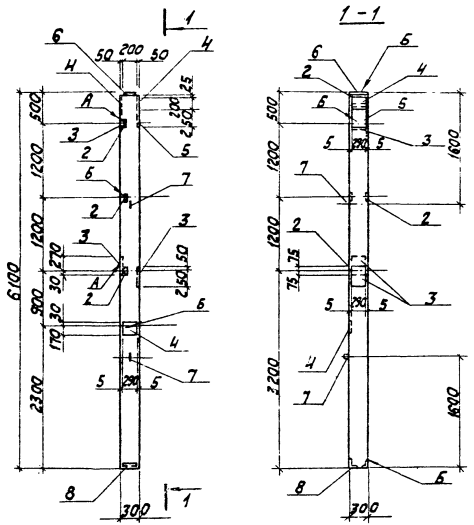

1. Узлы установки закладных изделий см. 1.427.1-3.1-0,01÷ ÷ 1.427.1-3.1-0,10.

Формат	Зона	Поз.	Обозначение	Наименование	Кол.	Примечание
				Документация		
			ТП 903-1-229.86 КЖ1.И.ТУ	Технические условия		
				Сборочные единицы		
А3		1	1.427.1-3.1-100-022	Колонна 1КФ61-1	1	
				Изделия закладные		
А4		2	1.427.1-3.2-0.20.0	МН28	3	
А4		3	1.427.1-3.2-0.19.0-02	МН21	3	
А4		4	1.427.1-3.2-0.19.0	МН19	3	
А4		5	1.427.1-3.2-0.19.0-01	МН20	1	
А4		6	1.427.1-3.2-0.07.0	МН2	1	
А4		7	1.427.1-3.2-0.21.0-01	МН33	2	
А4		8	1.427.1-3.2-0.12.0	МН7	1	

Ведомость расхода стали на закладные изделия на один элемент, в кг.

Марка элемента	Изделия закладные										Всего
	Арматура класса						Прокат марки				
	А I		А III				ВСт3кп2				
	ГОСТ 5781-82*						ГОСТ 19903-74*		ГОСТ 8509-72*		
	Ф12	Итого	Ф10	Ф12	Ф14	Итого	δ=10	Итого	L63×5	L90×6	
1КФ61-1-2	1,6	1,6	1,1	9,0	12,3	22,4	32,3	32,3	4,2	4,2	64,7

ГИП	Думан		
Начатд	Новожилова		
Н.контр	Саржинская		
Гл.констр	Андриевская		
Рук.гр.	Бобрук		
Ст.инж.	Лежакова		
Техник	Петровская		

ТП 903-1-229.86 КЖ1.И.03.2.2

Колонна 1КФ61-1-2

Стадия	Масса	Масштаб
Р	1,4т	

Лист | Листов 1

ЛАТГИПРОПРОМ

Копировал

Формат А3

Инв.№ подл. | Подпись и дата | Взам.инв.№

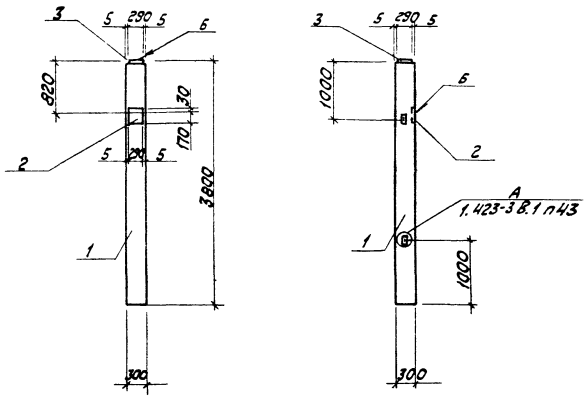

Формат	Зона	Поз.	Обозначение	Наименование	Кол.	Примечание
				Документация		
			1.423-3 В.0-1	Железобетонные колонны для одноэтажных производственных зданий без мостовых кранов высотой до 16,8м		
А4			ТП 903-1-229.86 КЖ1.И.ТУ	Технические условия		
				Сборочные единицы		
А3	1		1.423-3 В.1	Колонна К30-3	1	
				Изделия закладные		
А3	2		1.423-3 В.2	НМ1-3	1	
А3	3		1.423-3 В.2	М2-14	1	

Ведомость расхода стали на закладные изделия на один элемент, в кг.

Марка элемента	Изделия закладные							
	Арматура класса						Прокат марки	Всего
	AIII ГОСТ 5781-82*						ВСт3кп2 ГОСТ 19903-74*	
	ф6	ф12	ф16	ф22	Итого d²:10	Итого		
К30-3-1	0,2	1,5	2,5	1,4	5,6	11,2		16,8

1. Узлы установки закладных деталей см. 1.423-3 В.1 л. 71.

		ТП 903-1-229.86	КЖ1.И.03.31
ГИП	Думан	Колонна К30-3-1	Стадия: Р; Масса: 670; Масштаб:
Нач.отд	Новожилов		
Н.контр.	Стрижиская		
Гл.констр.	Андреевская		Лист; Листов 1
Рук.гр.	Бодрун		ЛАТГИПРОПРОМ
Ст.инж.	Пежакова		
Техник	Остравская		

Копировал

Формат А3

Альбом 3.4

Рис. 1

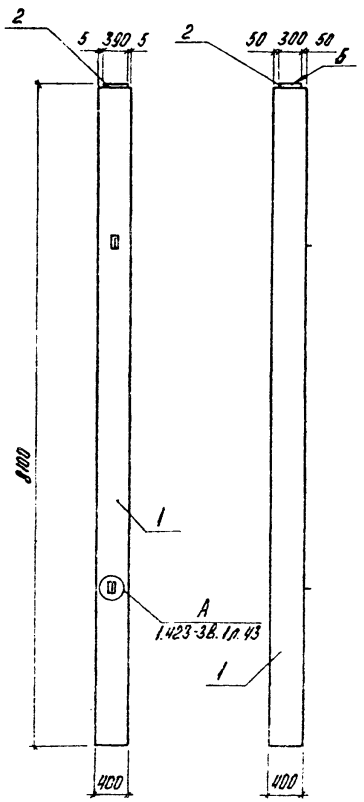

Рис. 2

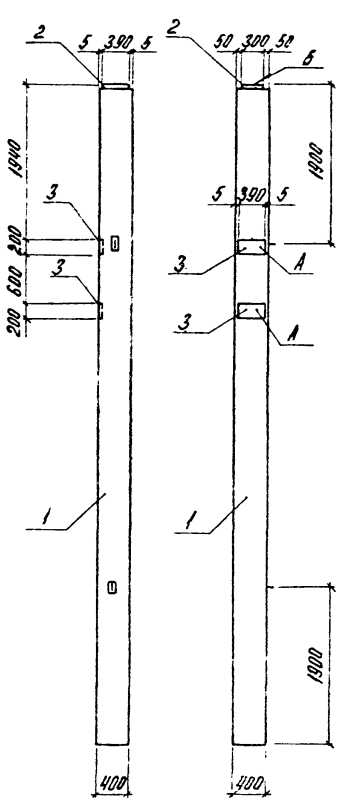

Обозначение	Марка	Рис.	Масса
ТП903-1-229.86 КЖ1.Н.03.41	К72-4-1	1	3300кг
-01	К72-4-2	2	3300кг

Формат	Зона	Поз.	Обозначение	Наименование	ТП903-1-КЖ1.Н.03.41 -	ТП903-1-КЖ1.Н.03.41 01	Примечание
				Документация			
А4			ТП903-1-229.86 КЖ1.Н.ТУ	Технические условия			
			1.423-3 В.0-1	Железобетонные колонны прямоугольного сечения для одноэтажных производственных зданий без мостовых кранов высотой до 9,6 м.			
				Сборочные единицы			
А3		1	1.423-3 В.1	Колонна К72-4	1	1	
				Изделия закладные			
А4		2	1.423-3 В.2 л.134	М2-15	1	1	
А4		3	1.423-3 В.2 л.138	НМ1-12		2	

Ведомость расхода стали на закладные детали на элемент, в кг

Марка элемента	Изделия закладные										Общий расход
	Арматура класса							Прокат марки			
	A III				AI		Всего	Вст3кп2 ГОСТ 14903-74*		Всего	
	ГОСТ 5781-82*										
	Ф12	Ф16	Ф22	Итого	Ф6	Итого		-б=10			
К72-4-1		2,5					2,5	9,2		9,2	11,7
К72-4-2	4,0	2,5	2,8	9,3	0,4	0,4	9,7	24,4		24,4	34,1

1. Выборку стали на закладные детали типовой колонны К72-4 считать аннулированной.
2. Закладное изделие по с. 1.423-3 В.2 М2-2 изъять.

ГИП	Бутов		
Начотд	Нефедьева		
Н.контр.	Годзишкор		
Гл.констр	Андриевская		
Рук.гр.	Бобрик		
Ст.инж.	Демидова		
Т.контр.	Остроухова		

ТП903-1-229.86 КЖ1.Н.03.41

Колонна (К72-4-1 / К72-4-2)

Стадия	Масса	Масштаб
Р	ст. табл.	
Лист	Листов 1	

ЛАТГИПРОПРОМ

Копировал АЧ

Формат А2

2174/6-11

Альбом 3.4

Формат	Зона	Поз.	Обозначение	Наименование	Кол.	Примечание
				Документация		
			1.030.9-2. В.5	Колонны фахверка железобетонные		
				Сборочные единицы		
А3		1	ТП 903-1-229.86 КЖ1 И.03.110	Каркас пространственный НК1	1	
				Изделия закладные		
А3		2	1.030.9-2.7-2-0.110-90	МН28	2	
А3		3	1.030.9-2.7-2-0.090	МН1	1	
А3		4	1.400-9 В.1	УП2-2	2	
				Материалы		
		5		Бетон В15 ГОСТ 25192-82	0,24	м³

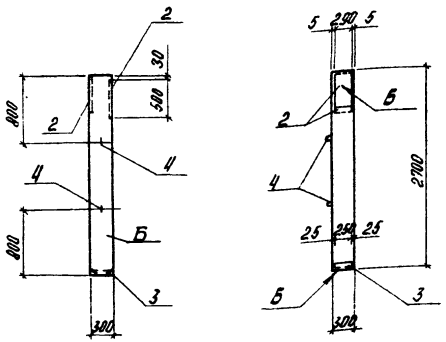

Ведомость расхода стали на один элемент, в кг

Марка элемента	Изделия арматурные				Изделия закладные										Всего	Общий расход
	Арматура класса			Всего	Арматура класса					Прокат марки						
	Вр I	А I	А III		А I		А III			ВСт 3 кп2						
	ГОСТ 5781-82*				ГОСТ 5781-82*					ГОСТ 8509-72*		ГОСТ 19903-74*				
	ф5	ф6	ф12		ф10	Итого	ф10	ф12	Итого	L 90×6	Итого	d=8	d=10	Итого		
НК6 1	2,5	2,4	9,6	14,5	1,2	1,2	1,2	4,4	5,6	4,2	4,2	1,6	22,8	24,4	35,4	49,9

1. Узлы установки закладных изделий см. 1.030.9-2.5-0.2
1.030.9-2.5-0.1
1.030.9-2.5-0.6

2. Покрытие поверхностей Б-грунт ГФ-020 ТУ6-10 К42-77
эмаль ПФ115 серая ГОСТ 6465-76* VIII 4/1
ГОСТ 9.032-74 толщ. 55 мкм.

ГИП	Думан		ТП 903-1-229.86 КЖ1.И.03.100
Нач. отд.	Новашилова		Колонна НК61
Н. контр.	Горчинская		Стадия: Р; Масса: 600 кг; Масштаб: 1:50
Гл. конст.	Алферьевская		Лист; Листов 1
Рук. гр.	Бебрюк		ЛАТГИПРОПРОМ
Ст. инж.	Пешкова		
Техник.	Островская		

Копировал

Формат А3

Инв. № подл. | Подпись и дата | Взам. инв. №

21716-11

Альбом 34

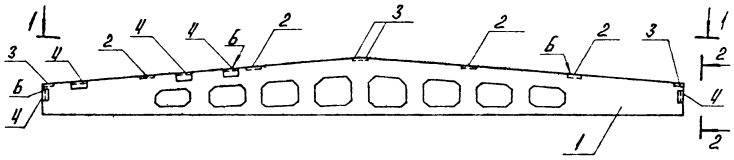

Формат	Зона	Поз.	Обозначение	Наименование	Кол.	Примечание
				Документация		
А4			ТП903-1-229.86 КЖ1.Н.ТУ	Технические условия		
				Сборочные единицы		
А3		1	1.462.1-3/80.1-2-12	1БДР18-3А IV Т	1	
				Изделия закладные		
А4		2	1.400-6/76	М4-3-3	4	
А4		3	1.400-6/76	М4-1-2	4	
А4		4	1.400-6/76	М4-22	5	

1-1

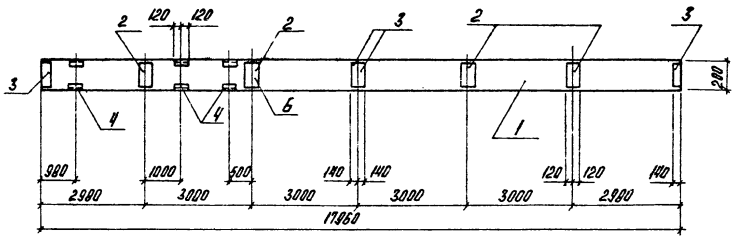

Ведомость расхода стали на закладные изделия, в кг

Марка элемента	Изделия закладные							Всего
	Арматура класса			Прокат марки				
	А3			ВСт3кп2				
	ГОСТ 5781-82*			ГОСТ 8510-72*		ГОСТ 19903-74*		
	ф8	ф10	Итого	L100×10×8	Итого	-б=6	Итого	
1БДР18-3А IVТ-1	3,2	1,0	4,2	26,0	26,0	14,0	14,0	44,2

2-2

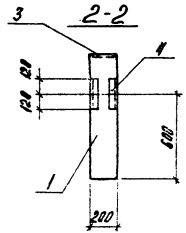

ГИП	Цуман		
Нач.отд.	Новожилова		
Н.контр.	Горжинская		
Гл.конст.	Андриевская		
Рук.гр.	Бобрик		
Ст.инж.	Лежакова		
Техник	Островская		

ТП903-1-229.86 КЖ1.Н.04.1

Балка 1БДР18-3А IV Т-1

Стадия	Масса	Масштаб
Р	8400	
Лист	Листов 1	

ЛАТГИПРОПРОМ

Копировал

Формат А3

21715-11

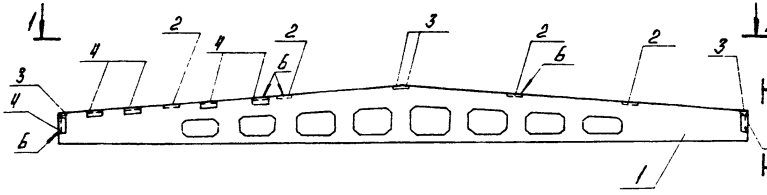

1-1

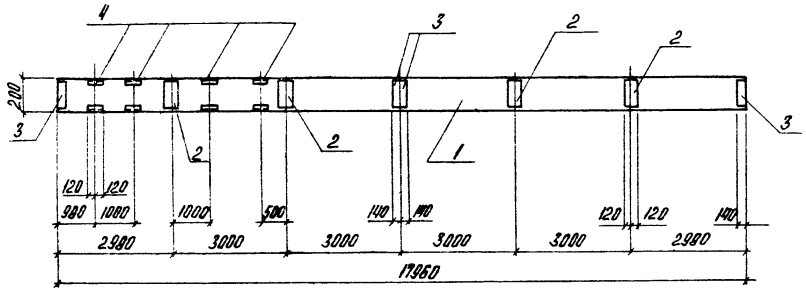

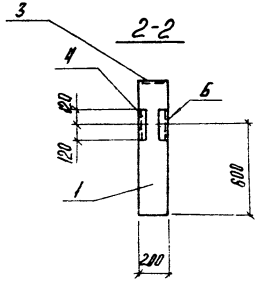

Формат	Зона	Поз.	Обозначение	Наименование	Кол.	Примечание
				Документация		
А4			ТП903-1-229.86 КЖ1.Н.ТУ	Технические условия		
				Сборочные единицы		
А3		1	1.462.1-3/80.1-2-12	1БДР18-3АIVТ	1	
				Изделия закладные		
А4		2	1.400-6/76	М4-3-3	4	
А4		3	1.400-6/76	М4-1-2	4	
А4		4	1.400-6/76	М4-22	6	

Ведомость расхода стали на закладные изделия, в кг

Марка элемента	Изделия закладные: Арматура класса A3 ГОСТ 5781-82*: ф8	ф10	Итого	Прокат марки Вст3кп2 ГОСТ 8510-72*: L 110×70×8	Итого	ГОСТ 19903-74*: Б-6	Итого	Всего
1БДР18-3АIVТ-2	3,6	1,2	4,8	31,2	31,2	14,0	14,0	50,0

ГИП	Дугин		ТП903-1-229.86 КЖ1.Н.042
Начотд	Новожилова		Балка 1БДР18-3АIVТ-2
Н.контр.	Сергиенкая		Стадия: Р; Масса: 8400; Масштаб:
Гл.конст.	Андриевская		Лист; Листов 81
Рук.гр.	Бобрук		ЛАТГИПРОПРОМ
Ст.инж.	Лежнякова		
Техник.	Островская		

Копировал А4 Формат А3

21716-11

Инв.№ подл. | Подпись и дата | Взам.инв.№

Альбом 3.4

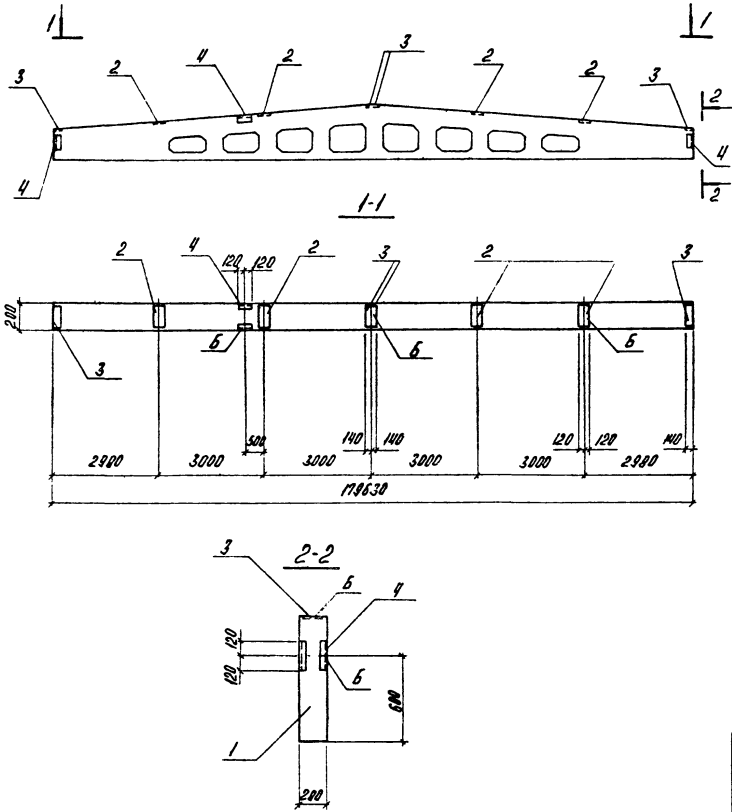

Формат	Зона	Поз.	Обозначение	Наименование	Кол.	Примечание
				Документация		
А4			ТП903-1-229.86 КЖ1.Н.ТУ	Технические условия		
				Сборочные единицы		
А3		1	1.462.1-3/80.1-2-12	1БДР18-3А IV Т		
				Изделия закладные		
А4		2	1.400-6/76	М4-3-3	4	
А4		3	1.400-6/76	М4-1-2	4	
А4		4	1.400-6/76	М4-22	3	

Ведомость расхода стали на закладные изделия, в кг

Марка элемента	Изделия закладные							Всего
	Арматура класса			Прокат марки				
	А III			ВСт3 кп2				
	ГОСТ 5781-82*			ГОСТ 8510-72*		ГОСТ 19903-74*		
	Ф8	Ф10	Итого	L110×70×8	Итого	б=6	Итого	
1БДР18-3А IV Т-3	2,4	0,6	3,0	15,6	15,6	14,0	14,0	32,6

ГИП	Думан		
Нач.отд.	Новожилова		
Н.контр.	Соржинская		
Гл.конст.	Андриевская		
Рук гр.	Бобрук		
Ст. инж.	Лежакова		
Техник	Островская		

ТП903-1-229.86 КЖ1.Н.04.3

Балка 1БДР18-3А IV Т-3

Стадия	Масса	Масштаб
Р	8400	
Лист	Листов 1	

ЛАТГИПРОПРОМ

Копировал

Формат А3

21716-11

Инв. № подл. | Подпись и дата | Взам. инв. №

Альбом 3.И

Рис. 1

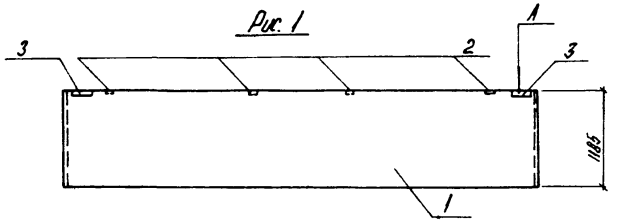

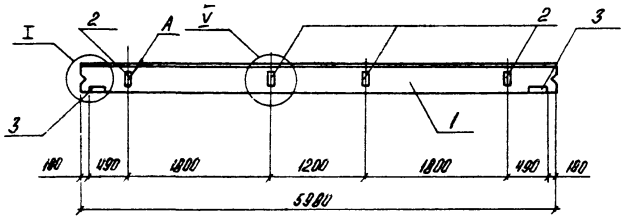

Рис. 2

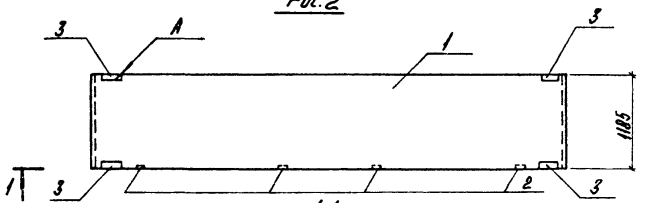

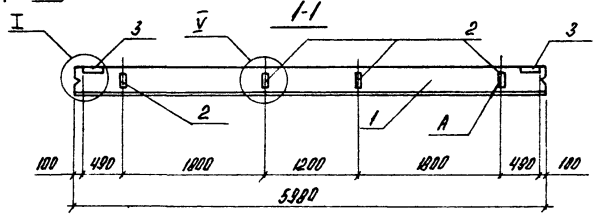

Формат	Зона	Поз.	Обозначение	Наименование	ТП 903-1-229.86 КЖ1.И.08.1 —	01	Примечание
				Сборочные единицы			
А3		1	1.030.1-1.1-105	ПС 60.12.2.0-2.л	1	1	
				Изделия закладные			
АIV		2	1.030.1-1.1-336	М9	4	4	
АIV		3	1.030.1-1.1-3 30-01	М12	2	4	

Ведомость расхода стали на закладные изделия, в кг

Марка элемента	Изделия закладные							Всего
	Арматура класса AIII ГОСТ 5781-82*		Прокат марки ВСт3кп2 ГОСТ 19903-74*			ГОСТ 8509-72*		
	ф10	Итого	δ=8	δ=6	Итого	∠63×6	Итого	
ПС 60.12.2.0-2л-41-1	1,92	1,92	4,0	1,14	5,14	2,74	2,74	9,8
ПС 60.12.2.0-2л-42-1	2,32	2,32	4,0	2,28	6,28	5,48	5,48	14,08

Обозначение	Марка	Рис.	Масса
ТП 903-1-229.86 КЖ1.И.08.1	ПС 60.12.2.0-2л-41-1	1	2020кг
-01	ПС 60.12.2.0-2л-42-1	2	2020кг

Покрытие поверхностей А-тех. Ц 160. Узлы установки закладных изделий стр. 1.030.1-1.0-3-0100

ГИП	Дуплин		
Нач.отд.	Новомилова		
Н.контр.	Гаршинская		
Гл.конст.	Амбриевская		
Рук.гр.	Бобрик		
Ст.инж.	Лещинова		
Техник.	Островская		

ТП 903-1-229.86 КЖ1.И.08.1

Стеновая панель (ПС 60.12.2.0-2.л-41-1 ПС 60.12.2.0-2.л-42-1)

Стадия	Масса	Масштаб
Р	стр. таблицы 4	1:50
Лист	Листов 1	

ЛАТГИПРОПРОМ

Копировал АЧ

Формат А3

21716-11

Инв.№подл. | Подпись и дата | Взам.инв.№

АЛЬБОМ 3.4

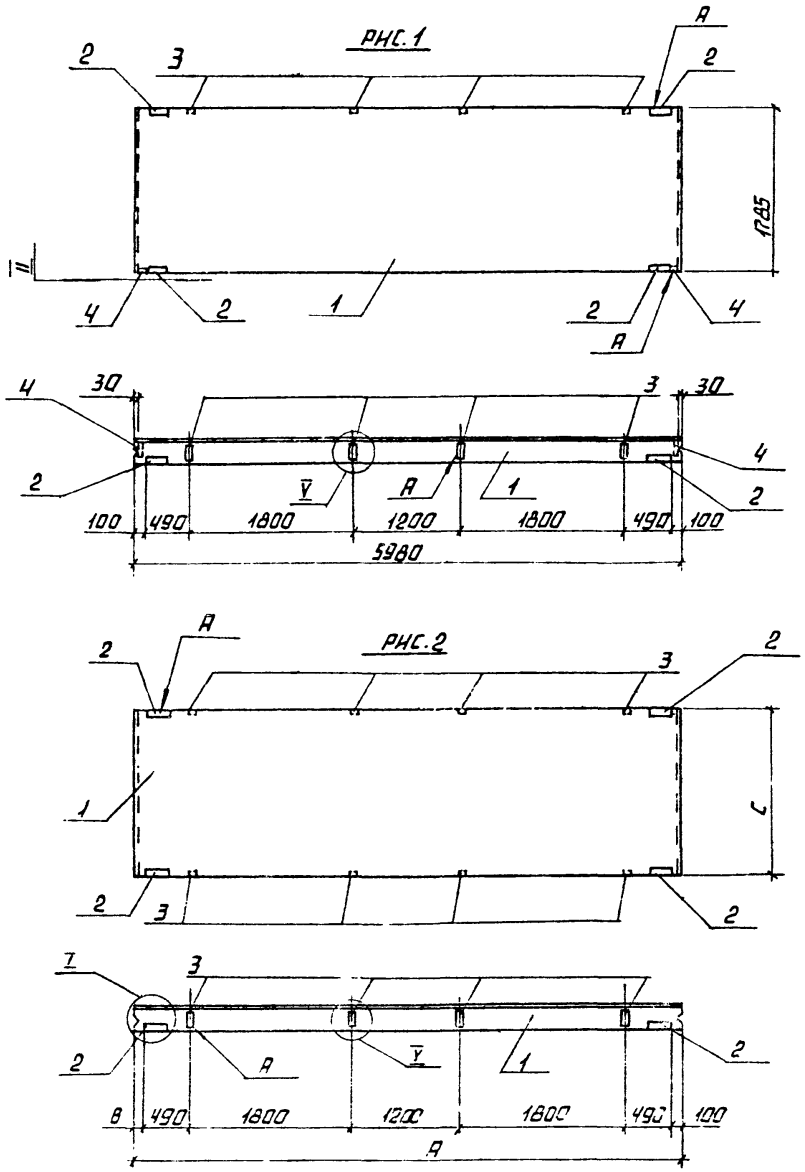

ФОРМАТ	ЗОНА	ПОЗ.	ОБОЗНАЧЕНИЕ	НАИМЕНОВАНИЕ	ТП 903-1-КЖ1.И.08.2 -	01	02	ПРИМЕЧАНИЕ
				СБОРОЧНЫЕ ЕДИНИЦЫ				
А3		1	1.030.1- 1.1-1 07	ПС 60.18.2.0-1Л	1	1		
А3		5	1.030.1 - 1.1-1 23-03	ПС 62.5.12.2.0-2.Л-1			1	
				ИЗДЕЛИЯ ЗАКЛАДНЫЕ				
А4		2	1.030. 1-1.1-3 30-01	М2	4	4	4	
А4		3	1.030.1-1.1 -3 36	М9	4	8	8	
А4		4	1.030.1-1.1-3 33	М6	2			

ВЕДОМОСТЬ РАСХОДА СТАЛИ НА ЗАКЛАДНЫЕ ИЗДЕЛИЯ, В КГ

МАРКА ЭЛЕМЕНТА	ИЗДЕЛИЯ ЗАКЛАДНЫЕ							ВСЕГО
	АРМАТУРА КЛАССА А III		ПРОКАТ МАРКИ В СТ3 КП2					
	ГОСТ 5781-82*		ГОСТ 19903-74*			ГОСТ 8509-72*		
	ϕ_1	ИТОГО	$\delta=8$	$\delta=6$	ИТОГО	L63×6	ИТОГО	
ПС 60.18.2.0-1Л-42-1	3.32	3.32	5,28	2,28	7,56	5,48	5,48	16,36
ПС 60.18.2.0-1Л-44-1	3,84	3,84	8,0	2,28	10,28	5,48	5,48	19,6
ПС 62.5.12.2.0-2Л-1-44-1	3,84	3,84	8,0	2,28	10,28	5,48	5,48	19,6

ОБОЗНАЧЕНИЕ	МАРКА	РИС.	А	Б	С	МАССА
ТП 903-1-229.86 КЖ1.И.08.2	ПС 60.18.2.0-1Л-42-1	1	—	—	—	3030
-01	ПС 60.18.2.0-1Л-44-1	2	5980	100	1785	3030
-02	ПС 62.5.12.2.0-2Л-1-44-1	2	6230	350	1185	2110

УЗЛЫ УСТАНОВКИ ЗАКЛАДНЫХ ИЗДЕЛИЙ СМ. 1.030.1-1.03-0100
ПОКРЫТИЕ ПОВЕРХНОСТЕЙ А - МЕТ. Ц160.

ГИП	ДУМАН	
НАЧ. ОТД.	НОВОЖИЛОВА	
Н. КОНТР.	САРЖИНСКАЯ	
ГЛ. КОНСТ.	АНДРИЕВСКАЯ	
РУК. ГР.	БОГ[illegible]	
СТ. ИНЖ.	[illegible]	
ГРУНИК	ОСТРОВСКАЯ	

ТП 903-1-229.86 КЖ1.И.08.2

СТЕНОВАЯ ПАНЕЛЬ (ПС 60.18.2.0-1Л-42-1, ПС 60.18.2.0-1Л-44-1, ПС 62.5.12.2.0-2Л-1-44-1)

СТАДИЯ	МАССА	МАСШТАБ
Р	СМ. ТАБЛИЦУ	1:50
ЛИСТ	ЛИСТОВ 1	

ЛАТГИПРОПРОМ

ИНВ. № ПОДЛ. | ПОДПИСЬ И ДАТА | ВЗАМ. ИНВ. №

КОПИРОВАЛ

ФОРМАТ А3

Альбом 3.

Рис. 1

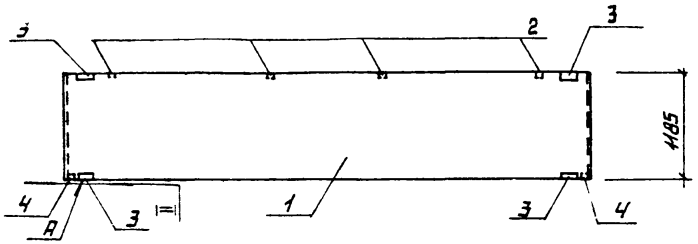

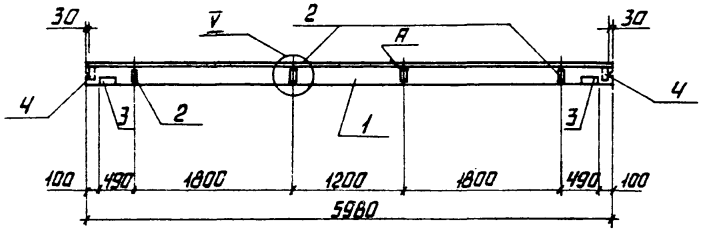

Рис. 2

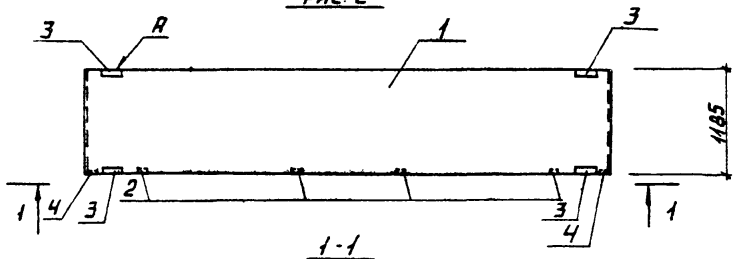

1-1

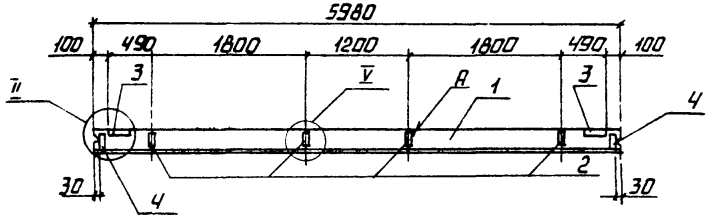

Узлы установки закладных изделий см. 1.030.1-1.03-0100

Формат	Зона	Поз.	Обозначение	Наименование	ТП 903-1-КЖ1.И.08.3 –	01		Примечание
				Сборочные единицы				
А3		1	1.030.1-1.1-1.05	ПС 60.12.2.0-2Л	1	1		
				Изделия закладные				
А4		2	1.030.1-1.1-3 36	М9	4	4		
А4		3	1.030.1-1.1-3 30-01	М2	4	4		
А4		4	1.030.1-1.1-3 33	М6	2	2		

Ведомость расхода стали на закладные изделия в кг

Марка элемента	Изделия закладные							Всего
	Арматура класса	Прокат марки						
	A III	Вст3кп2						
	ГОСТ 5781-82*	ГОСТ 19903-74*				ГОСТ 8509-72*		
	ф10	Итого	-5×8	-5×6	Итого	L63×6	Итого	
ПС 60.12.2.0-2Л-42-2	3,32	3,32	5,28	2,28	7,56	5,48	5,48	16,36
ПС 60.12.2.0-2Л-42-3	3,32	3,32	5,28	2,28	7,56	5,48	5,48	16,36

Обозначение	Марка	Рис.	Масса
ТП 903-1-229.86 КЖ1.И.08.3	ПС 60.12.2.0-2Л-42-2	2	2020кг
-01	ПС 60.12.2.0-2Л-42-3	1	2020кг

Покрытие поверхностей А - мет. Ц160

ГИП	Думан		
Нач.отд.	Новожилова		
Н.контр.	Саржинская		
Гл.конст.	Андреевская		
Рук.гр.	Бобрук		
Ст.инж.	Лежакова		
Техник	Устройская		

ТП 903-1-229.86 КЖ1.И.08.3

Стеновая панель (ПС 60.12.2.0-2Л-42-2) (ПС 60.12.2.0-2Л-42-3)

Стадия	Масса	Масштаб
Р	См. таблицу	1:50
Лист	Листов 1	

ЛАТГИПРОПРОМ

Копировал

Формат А3

21316-11

Инв.№ подл. | Подпись и дата | Взам.инв.№

Альбом 3.4

РИС. 1

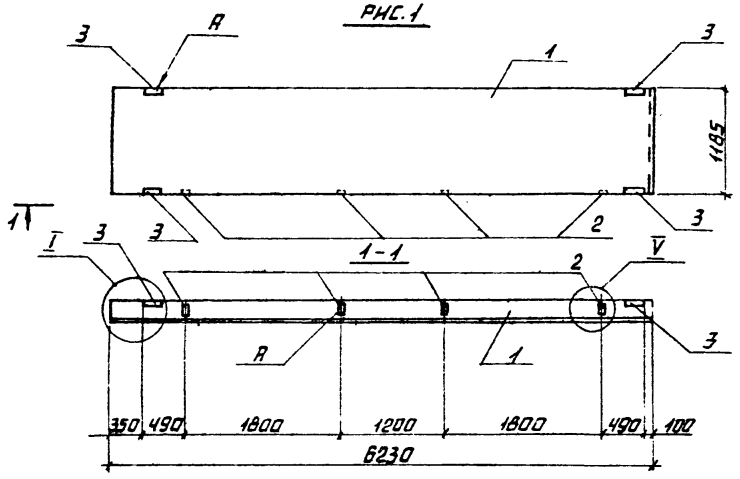

РИС. 2

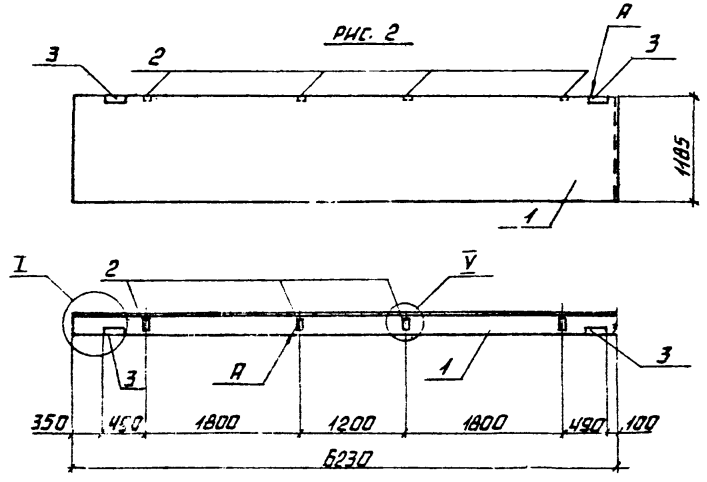

Узлы установки закладных изделий см. 1.030.1-1. 03-0100

Формат	Зона	Поз.	Обозначение	Наименование	ТП 903-1-КЖ1.И.08.4 -	01	Примечание
				Сборочные единицы			
А3		1	1.030.1-1.1-115-03	ПС 62.5.12.2.0-2.л-1	1	1	
				Изделия закладные			
А4		2	1.030.1-11-3 36	М9	4	4	
А4		3	1.030.1-1.1-3 30-01	М2	4	2	

Ведомость расхода стали на закладные изделия, в кг

Марка элемента	Изделия закладные							Всего
	Арматура класса		Прокат марки					
	А I		Вст3 кп2					
	ГОСТ 5781-82*		ГОСТ 19903-74*			ГОСТ 8509-72*		
	ф10	итого	-8×8	-8×6	итого	63×6	итого	
ПС 62.5.12.2.0-2л-1-43-1	2,32	2,32	4,0	2,28	6,28	5,48	5,48	14,08
ПС 62.5.12.2.0-2л-1-41-1	1,92	1,92	4,0	1,14	5,14	2,74	2,74	9,8

Обозначение	Марка	Рис.	Масса
ТП 903-1-229.86 КЖ1.И.08.4	ПС 62.5.12.2.0-2л-1-43-1	1	2110 кг
-01	ПС 62.5.12.2.0-2л-1-41-1	2	2110 кг

Покрытие поверхностей А- мет. Ц 160

ГИП	Думан	
Нач. пто.	Новожилова	
Н. контр.	Саржинская	
Гл. конст.	Андриевская	
Рук. гр.	Бобрук	
Ст. инж.	Лежнякова	
Техник	Острозская	

ТП 903-1-229.86 КЖ1.И.08.4

Стеновая панель (ПС 62.5.12.2.0-2.л-1-43-1) (ПС 62.5.12.2.0-2.л-1-41-1)

Стадия	Масса	Масштаб
Р	См. таблицу	1:50
Лист	Листов 1	

ЛАТГИПРОПРОМ

Копировал

Формат А3

Инв.№ подл. | Подпись и дата | Взам. инв.№

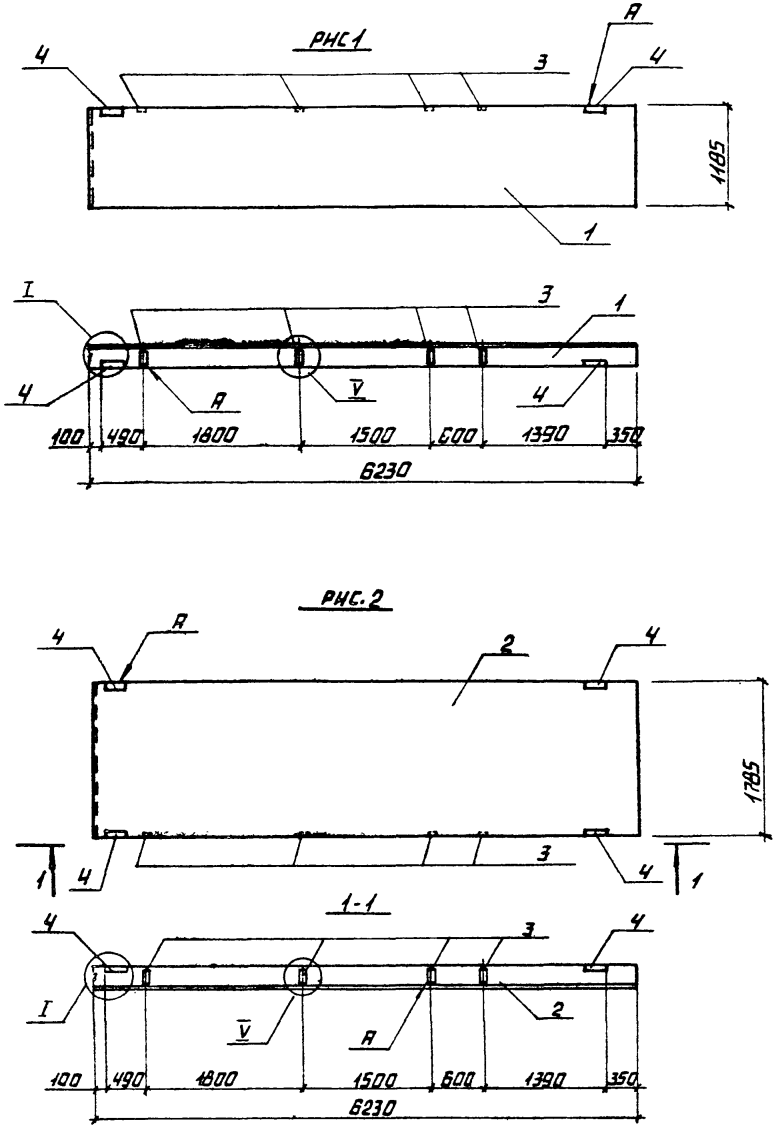

ФОРМАТ	ЗОНА	ПОЗ.	ОБОЗНАЧЕНИЕ	НАИМЕНОВАНИЕ	ТП 903-1-КЖ1.И.08.5 -	01	ПРИМЕЧАНИЕ
				СБОРОЧНЫЕ ЕДИНИЦЫ			
А3		1	1.030.1-1.1-1 23-03	ПС 62.5.12.2.0-2.Л-2	1		
А3		2	1.030.1-1.1-1 23-06	ПС 62.5.18.2.0-1.Л-2		1	
				ИЗДЕЛИЯ ЗАКЛАДНЫЕ			
А4		3	1.030.1-1.1-3 36	М9	4	4	
А4		4	1.030.1-1.1-3 30-01	М2	2	4	

ВЕДОМОСТЬ РАСХОДА СТАЛИ НА ЗАКЛАДНЫЕ ИЗДЕЛИЯ, В КГ.

МАРКА ЭЛЕМЕНТА	ИЗДЕЛИЯ ЗАКЛАДНЫЕ							ВСЕГО
	АРМАТУРА КЛАССА		ПРОКАТ МАРКИ					
	А III		ВСТ3 КП2					
	ГОСТ 5781-82*		ГОСТ 19903-74*			ГОСТ 8509-72*		
	Ф10	ИТОГО	δ=8	δ=6	ИТОГО	1,63×8	ИТОГО	
ПС 62.5.12.2.0-2Л-2-41-1	1,92		4,0	1,14	5,14	2,74	2,74	9,8
ПС 62.5.18.2.0-1Л-2-43-1	2,32		4,0	2,28	6,28	5,48	5,48	14,0[illegible]

ОБОЗНАЧЕНИЕ	МАРКА	РИС.	МАССА
ТП 903-1-229.86 КЖ1.И.08.5	ПС 62.5.12.2.0-2Л-2-41-1	1	2110 кг
-01	ПС 62.5.18.2.0-1Л-2-43-1	2	3160 кг

ПОКРЫТИЕ ПОВЕРХНОСТЕЙ А - МЕТ. Ц160

ГИП	ДУМАН	
НАЧ. ОТД.	НОВОЖИЛОВА	
Н. КОНТР.	САРЖИНСКАЯ	
ГЛ. КОНСТ	АНДРИЕВСКАЯ	
РУК. ГР.	БОБРУК	
СТ. ИНЖ.	ЛЕЖАКОВА	
ТЕХНИК	ОСТРОВСКАЯ	

ТП 903-1-229.86 КЖ1.И.08.5

СТЕНОВАЯ ПАНЕЛЬ (ПС 62.5.12.2.0-2Л-2-41-1) (ПС 62.5.18.2.0-1Л-2-43-1)

СТАДИЯ	МАССА	МАСШТАБ
Р	СМ. ТАБЛ.	1:50
ЛИСТ	ЛИСТОВ 1	

ЛАТГИПРОПРОМ

КОПИРОВАЛ

ФОРМАТ А3

21716-11

АЛЬБОМ 3

ИНВ. № ПОДЛ. | ПОДПИСЬ И ДАТА | ВЗАМ. ИНВ. №

Альбом 3.4

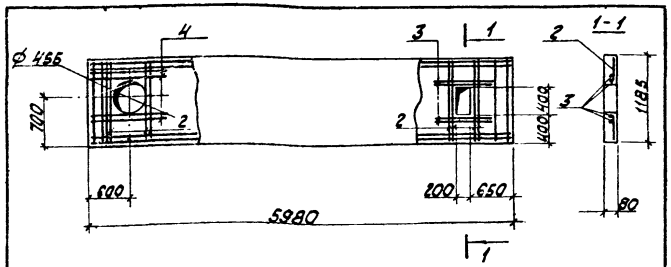

Ведомость дополнительного расхода стали на элемент. в кг.

Марка элемента	Изделия арматурные			
	Арматура класса			
	А III			
	ГОСТ 5781-82*			
	ф 12			Итого
ПГ 60.12-1-Т-А	15,24			15,24

Формат	Зона	Поз.	Обозначение	Наименование	Кол.	Примечание
				Сборочные единицы		
А3		1	1.030.9-2.1-05.0-108	ПГ 60.12-1-Т	1	
				Детали		
Б4		2	ТП 903-1-229.86 КЖ1.И.10.1.1	ф12А III ГОСТ 5781-82* l=1160	8	1,03 кг
Б4		3	-01	ф12А III ГОСТ 5781-82* l=850	4	0,76 кг
Б4		4	-02	ф12А III ГОСТ 5781-82* l=1100	4	0,99 кг

Инв. № подл. | Подпись и дата | Взам. инв. №

ГИП	Думан	
Начатд.	Новожилова	
Н.контр.	Саржинская	
Гл.констр.	Андриевская	
Рук.гр.	Бобрик	
Ст.инж.	Лежакова	
Техник	Петрова	

ТП 903-1-229.86 КЖ1.И.10.1

Перегородка ПГ 60.12-1-ТА

Стадия	Масса	Масштаб
Р	1,37т	1:50
Лист	Листов 1	

ЛАТГИПРОПРОМ

Копировал Формат А4

Альбом 3.4

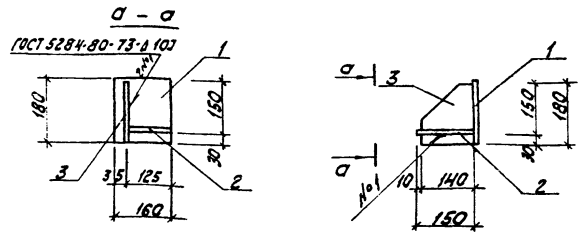

Формат	Зона	Поз.	Обозначение	Наименование	Кол.	Примечание
				Документация		
А4			ТП 903-1-229.86 КЖ1.И ТУ	Технические условия		
				Детали		
Б4		1	ТП 903-1-229.86 КЖ1.И.1.1.1	Лист Б-ПН-12 ГОСТ 19903-74* / В Ст3 ПС 6-1 ТУ 14-1-3023-80	1	2,71 кг
Б4		2	ТП 903-1-229.86 КЖ.1.И.1.1.2	Лист Б-ПМ-14 ГОСТ 19903-74* / В Ст3 ПС 6-1 ТУ 14-1-3023-80	1	2,10 кг
Б4		3	ТП 903-1-229.86 КЖ.1.И.1.1.3	Лист Б-ПН-10 ГОСТ 19903-74* / В Ст3 КП2 ГОСТ 14637-79	1	2,0 кг

Инв. № подл. | Подпись и дата | Взам. инв. №

ГИП	Думан	
Начатд.	Новожилова	
Н.контр.	Саржинская	
Гл.констр.	Андриевская	
Рук.гр.	Бобрик	
Ст.инж.	Лежакова	
Техник	Петрова	

ТП 903-1-229.86 КЖ1.И.1.1

Столик МС1

Стадия	Масса	Масштаб
Р	6,81	1:10
Лист	Листов 1	

ЛАТГИПРОПРОМ

Копировал Формат А4

21216-11

Альбом 31

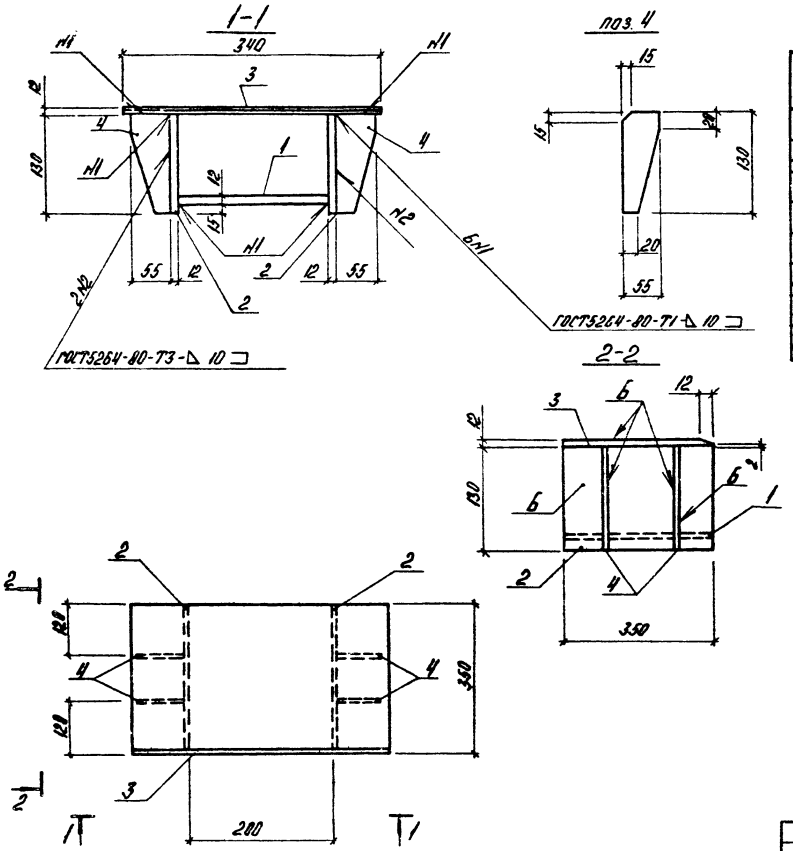

Формат	Зона	Поз.	Обозначение	Наименование	Кол.	Примечание
				Документация		
А4			ТП903-1-229.86 КЖ 1.И.ТУ	Технические условия		
				Сборочные единицы		
Б4		1	ТП903-1-229.85 КЖ1.И.1.2.1	Лист Б-ПН-12 ГОСТ 19903-74* / Вст3 пс Б-1 ТУ14-1-3023-80	1	7,53 кг
Б4		2	-01	Лист Б-ПН-12 ГОСТ 19903-74* / Вст3 пс Б-1 ТУ14-1-3023-80	2	4,9 кг
Б4		3	-02	Лист Б-ПН-12 ГОСТ 19903-74* / Вст3 пс Б-1 ТУ14-1-3023-80	1	12,61 кг
Б4		4	ТП 903-1-229.86 КЖ.1.И.1.2.2	Лист Б-ВН-10 ГОСТ 19903-74* / Вст3 кп2 ГОСТ 14637-79	4	0,56 кг

				ТП 903-1-229.86 КЖ 1.И.1.2			
ГИП	Думан			Опорный столик МС2	Стадия	Масса	Масштаб
Нач.отд.	Новожилова				Р	32,5	
Н.контр.	Сорокинская				Лист	Листов 1	
Гл.конст.	Андриевская				ЛАТГИПРОПРОМ		
Рук.гр.	Бобрук						
Ст.инж.	Лежакова						
Техник.	Островская						

Инв. № подл. | Подпись и дата | Взам. инв. №

Копировал

Формат А3

21716-11

Альбом 3.4

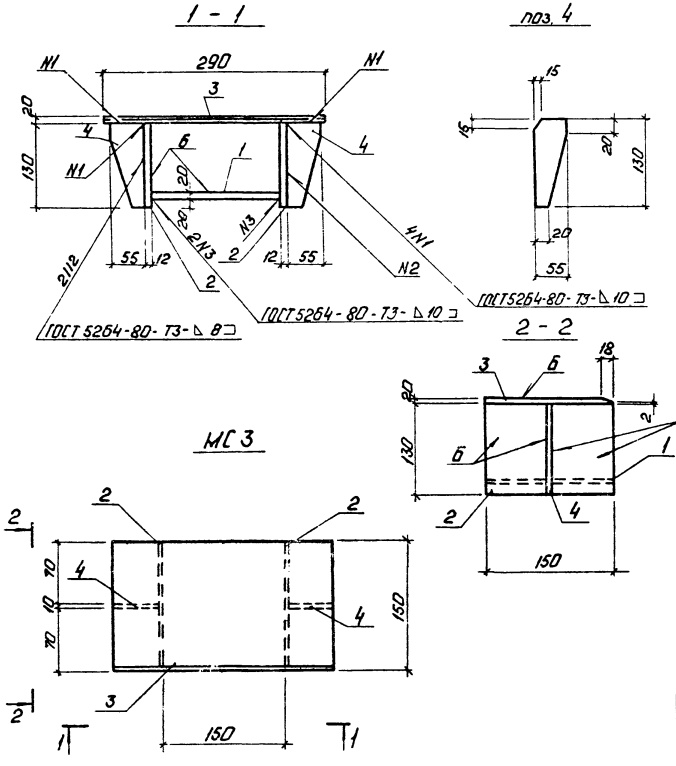

Формат	Зона	Поз.	Обозначение	Наименование	Кол.	Примечание
				Документация		
А4			ТП 903-1-229.86 КЖ1.И.ТУ	Технические условия		
				Сборочные единицы		
Б4		1	ТП903-1-229.86 КЖ1.И.1.3.1	Лист Б-ПМ-20 ГОСТ 19903-74* Вст3пс6-1 ТУ14-1-3023-80	1	
Б4		2	ТП903-1-229.86 КЖ1.И.1.3.2	Лист Б-ПМ-12 ГОСТ 19903-74* Вст3пс6-1 ТУ14-1-3029-80	2	
Б4		3	ТП903-1-229.86 КЖ1.И.1.3.1-01	Лист Б-ПМ-20 ГОСТ 19903-74* Вст3пс6-1 ТУ14-1-3023-80	1	
Б4		4	ТП903-1-229.86 КЖ1.И.1.3.3	Лист Б-ПМ-10 ГОСТ 19903-74* Вст3кп2 ГОСТ 14637-79	2	

ГИП	Думан		
Нач.отд.	Новожилова		
Н.контр.	Гаржинская		
Гл.контр.	Андриевская		
Рук.гр.	Бобрук		
Ст.инж.	Лепакова		

ТП 903-1-229.86 КЖ1.И.1.3

Столик МС3

Стадия	Масса	Масштаб
Р	15,8	

Лист | Листов 1

ЛАТГИПРОПРОМ

Копировал: Ф.

Формат А3

21715-11

Инв.№ подл. | Подп. и дата | Взам.инв.№

Альбом 3.4

Типовой проект 903-1-229.86

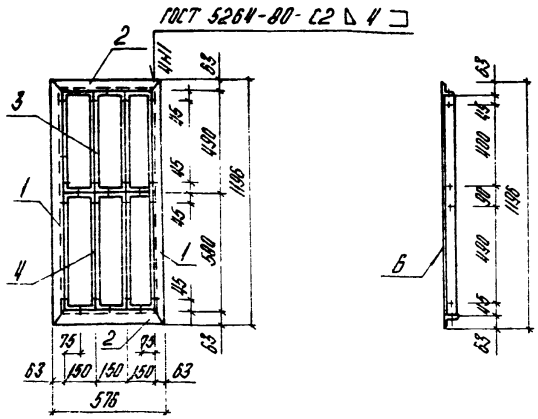

Формат	Зона	Поз.	Обозначение	Наименование	Кол.	Примечание
				Документация		
А4			ТП903-1-229.86 КЖ.1.Н.ТУ	Технические условия		
				Детали		
Б4		1	ТП903-1-229.86 КЖ1.Н.1.4.1	Уголок 63×63×5-Б-ГОСТ 8509-72* Р=1000 / ВСт3кп2-I-ГОСТ 535-79*	2	5,15 кг
Б4		2	-01	Уголок 63×63×5-Б-ГОСТ 8509-72* Р=576 / ВСт3кп2-I-ГОСТ 535-79*	2	2,77 кг
				Прочие изделия		
А3		3	ТУ-36-1517-84	СТД 301	3	
А3		4	ТУ-36-1517-84	СТД 302	3	

ГНП	Думан		
Нач.отд.	Новожилова		
Н.контр.	Сорожинская		
Гл.констр.	Андриевская		
Рук.гр.	Бобрик		
Ст.арх.	Зоде		

ТП 903-1-229.86 КЖ 1. Н. 1.4

Закладное изделие МН1

Стадия	Масса	Масштаб
Р	22,44 кг	

Лист | Листов 1

ЛАТГИПРОПРОМ

Копировал АУ

формат А4

Инв. № подл. | Подпись и дата | Взам. инв. №

Альбом 3.4

Типовой проект 903-1-229.86

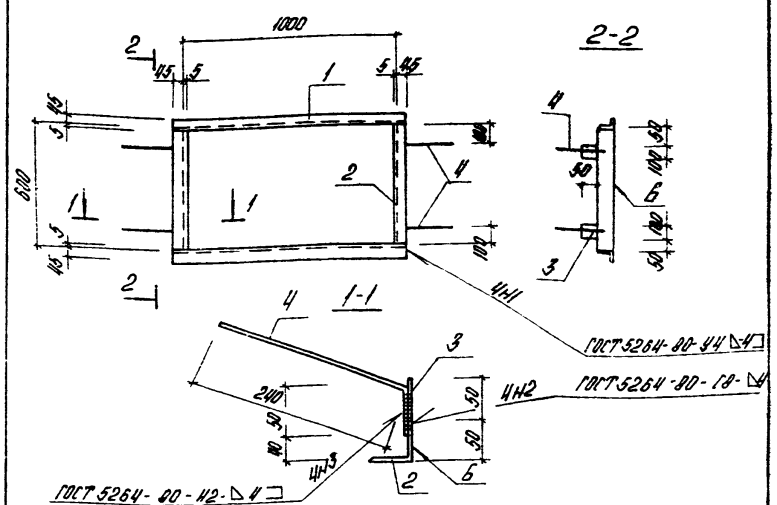

Формат	Зона	Поз.	Обозначение	Наименование	Кол.	Масса ед., кг	Примеч.
				Документация			
А4			ТП903-1-229.86 КЖ.1.Н.ТУ	Технические условия			
				Детали			
Б4		1	ТП903-1-229.86 -КЖ.1.Н.1.5.1	Уголок 50×50×5-Б ГОСТ 8509-72* Р=1000 / ВСт3кп2-I-ГОСТ 535-79*	2	4,1 кг	
Б4		2	-КЖ.1.Н.1.5.2	Уголок 50×50×5-Б ГОСТ 8509-72* Р=590 / ВСт3кп2-I-ГОСТ 535-79*	2	2,2 кг	
Б4		3	-КЖ.1.Н.1.5.3	Лист Б-ПН-4 ГОСТ 19903-74* / ВСт3кп2-ГОСТ 14637-79	4	0,16 кг	
Б4		4	-КЖ1.Н.1.5.4	ФВА III ГОСТ 5781-82* Р=290	4	0,14 кг	

ГНП	Думан		
Нач.отд.	Новожилова		
Н.контр.	Сорожинская		
Гл.констр.	Андриевская		
Рук.гр.	Бобрик		
Арх.	Слура		

ТП 903-1-229.86 КЖ 1. Н. 1.5

Закладное изделие МН2

Стадия	Масса	Масштаб
Р	13,8 кг	

Лист | Листов 1

ЛАТГИПРОПРОМ

Копировал АУ

формат А4

21716-11

Инв. № подл. | Подпись и дата | Взам. инв. №

Альбом 3.4

Типовой проект 903-1-

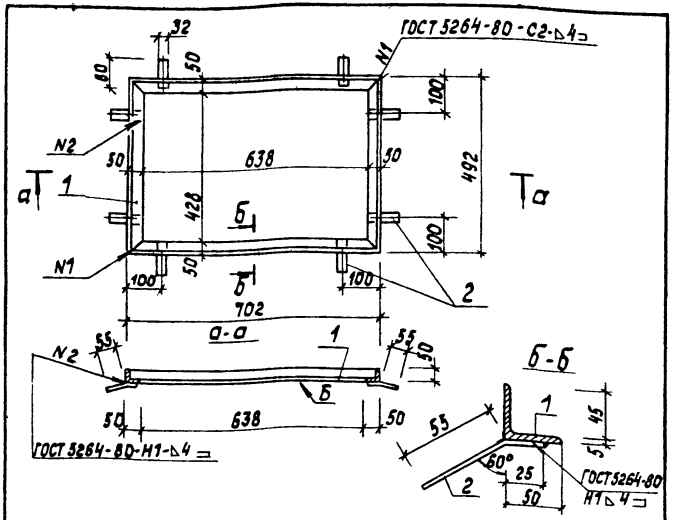

Формат	Зона	Поз.	Обозначение	Наименование	Кол.	Масса ед., кг	Примечание
				Документация			
А4			ТП 903-1-229.86 КЖ.1.И.ТУ	Технические условия			
				Детали			
Б4		1	ТП 903-1-229.86 -КЖ.1.И.1.6.1	Уголок 50×50×5-Б-ГОСТ 8509-72* Р=2389 ВСт3кп2-1-ГОСТ 535-79*	1	9,0	
Б4		2	-КЖ.1.И.1.6.2	Лист Б-ПН-4.0 ГОСТ 19903-74* ВСт3кп2-ГОСТ 14637-79	8	0,8	

ТП 903-1-229.86 КЖ 1.И.1.6

Рама Р1

Стадия	Масса	Масштаб
Р	15,4	

Лист | Листов 1

ЛАТГИПРОПРОМ

ГИП	Думан	
Нач.отд.	Новожилова	
Н.контр.	Саржинская	
Гл.констр.	Андриевская	
Рук.гр.	Бобрук	
Арх.	Спура	

Инв.№ подл. | Подпись и дата | Взам.инв.№

Копировал | Формат А4

Альбом 3.4

Типовой проект 903-1-

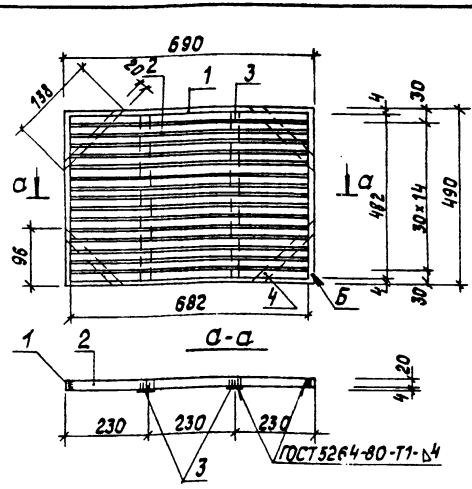

Формат	Зона	Поз.	Обозначение	Наименование	Кол.	Масса ед., кг	Примечание
				Документация			
А4			ТП 903-1-229.86 -КЖ.1.И.ТУ	Технические условия			
				Детали			
Б4		1	-КЖ.1.И.1.7.1	Лист Б-ПН4 ГОСТ 19903-74* ВСт3кп2 ГОСТ 14637-79	1	1,49	
Б4		2	-КЖ.1.И.1.7.2	Лист Б-ПН-4.0 ГОСТ 19903-74* ВСт3кп2 ГОСТ 14637-79	15	0,44	
Б4		3	-КЖ.1.И.1.7.3	Лист Б-ПН-4.0 ГОСТ 19903-74* ВСт3кп2 ГОСТ 14637-79	2	0,31	
Б4		4	-КЖ.1.И.1.7.4	Лист Б-ПН-4.0 ГОСТ 19903-74* ВСт3кп2 ГОСТ 14637-79	4	0,09	

ТП 903-1-229.86. КЖ1.И.1.7

Рама Р2

Стадия	Масса	Масштаб
Р	9,0	

Лист | Листов 1

ЛАТГИПРОПРОМ

ГИП	Думан	
Нач.отд.	Новожилова	
Н.контр.	Саржинская	
Гл.констр.	Андриевская	
Рук.гр.	Бобрук	
Арх.	Спура	

Инв.№ подл. | Подпись и дата | Взам.инв.№

Копировал | Формат А4

Альбом 3,4

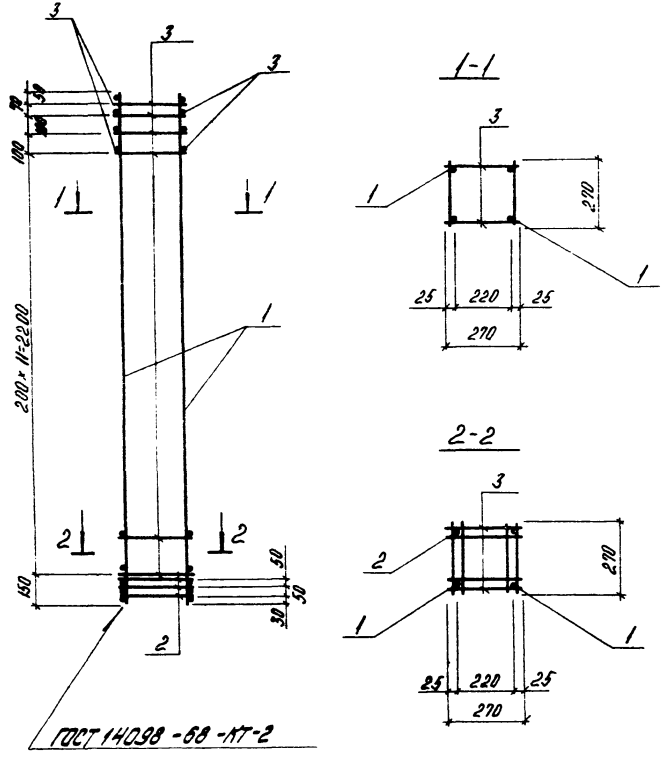

Формат	Зона	Поз.	Обозначение	Наименование	Кол.	Примечание
				Документация		
А4			ТП903-1-229.86 КЖ1.Н.ТУ	Технические условия		
				Сборочные единицы		
А4		1	ТП903-1-229.86 -КЖ1.Н.03.111	Каркас плоский Кр 4	2	
А4		2	1.030.9-2.7-2-0.08.0	Сетка С1	3	
				Детали		
Б4		3	ТП903-1-229.86 -КЖ1.Н.03.110.1	ф5Вр I; ГОСТ 6727-80*; ℓ=270	34	0,04 кг

				ТП903-1-229.86	КЖ1.Н.03.110		
ГИП	Думан			Каркас пространственный НКП1	Стадия	Масса	Масштаб
Нач.отд.	Новожилова				Р	14,5	
Н.контр.	Саржинская				Лист	Листов 1	
Гл.конст.	Андриевская				ЛАТГИПРОПРОМ		
Рук.гр.	Бобрик						
Ст.инж.	Лежанова						
Техник.	Островская						

Копировал А4

формат А3

21716-11

Инв.№ подл. | Подпись и дата | Взам.инв.№

Альбом 3.4

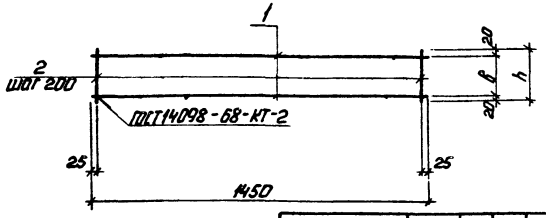

Обозначение	Марка	в	h	Масса
КЖ1.И.01.230	КР-1	70	110	0,84 кг
-01	КР-2	50	90	0,80 кг

Формат	Зона	Поз.	Обозначение	Наименование	Кол-во на КЖ1.И.01.230		Примечание
					–	01	
				Документация			
А4			ТП 903-1-229.86 КЖ1.И.ТУ	Технические условия			
				Детали			
				ф6 А I ГОСТ 5781-82*			
Б4		1	ТП 903-1-229.86 КЖ1.И.01.231	ℓ = 1450	2	2	0,64 кг
Б4		2	ТП 903-1-229.86 КЖ1.И.01.232*	ℓ = 110	8		0,2 кг
Б4			-01	ℓ = 90		8	0,16 кг

Взам. инв. №

Подп. и дата

Инв. № подл.

ГИП	Думан	
Нач. отд.	Новожилова	
Н. контр.	Спржинская	
Гл. конст.	Андреевская	
Рук. гр.	Бобрик	
Ст. инж.	Лежакова	

ТП 903-1-229.86 КЖ1.И.01.230

Каркас плоский (КР1; КР2)

Стадия	Масса	Масштаб
Р	См. табл.	

Лист | Листов 1

ЛАТГИПРОПРОМ

Копировал: Ф. Ф. Формат А4

Альбом 3.4

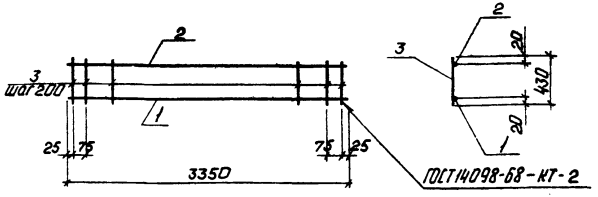

Формат	Зона	Поз.	Обозначение	Наименование	Кол.	Примечание
				Документация		
А4			ТП 903-1-229.86 КЖ1.И.ТУ	Технические условия		
				Детали		
				ф12 А III ГОСТ 5781-82*		
Б4		1	ТП 903-1-229.86 КЖ1.И.СПРм1.1.1	ℓ = 3350	1	3,0 кг
				ф8 А III ГОСТ 5781-82*		
Б4		2	ТП 903-1-229.86 КЖ1.И.СПРм1.1.2	ℓ = 3350	1	1,32 кг
				ф6 А III ГОСТ 5781-82*		
Б4		3	ТП 903-1-229.86 КЖ1.И.СПРм1.1.3	ℓ = 430	24	2,3 кг

Взам. инв. №

Подп. и дата

Инв. № подл.

ГИП	Думан	
Нач. отд.	Новожилова	
Н. контр.	Спржинская	
Гл. конст.	Андреевская	
Рук. гр.	Бобрик	
Ст. инж.	Лежакова	
Техник	Островская	

ТП 903-1-229.86 КЖ1.И.СПРм 1.1

Каркас КР3

Стадия	Масса	Масштаб
Р	6,62	

Лист | Листов 1

ЛАТГИПРОПРОМ

Копировал: Ф. Ф. Формат А4

21715-11

Альбом 3.4

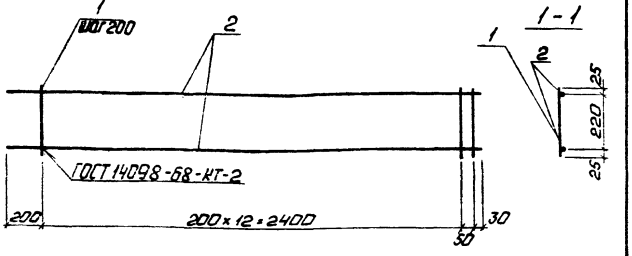

Формат	Зона	Поз.	Обозначение	Наименование	Кол.	Примечание
				Документация		
А4			ТП 903-1-229.86 КЖ1.И.ТУ	Технические условия		
				Детали		
				⌀5ВрI ГОСТ 6727-80*		
Б4		1	ТП 903-1-229.86 КЖ1.И.03.111.1	ℓ=270	14	0,04кг
				⌀12АIII; ГОСТ 5781-82*		
Б4		2	КЖ1.И.03.111.2	ℓ=2680	2	2,41 кг

Взам. инв. №

Подп. и дата

Инв. № подл.

ГИП	Думан	
Нач. отд.	Новожилова	
Н. контр.	Саржинская	
Гл. конст.	Андриевская	
Рук. гр.	Бобрук	
Ст. инж.	Лежакова	

ТП 903-1-229.86 КЖ1.И.03.111

Каркас плоский КР 4

Стадия	Масса	Масштаб
Р	5,38	

Лист | Листов 1

ЛАТГИПРОПРОМ

Копировал: Ф. Ф.

Формат А4

Альбом 3.4

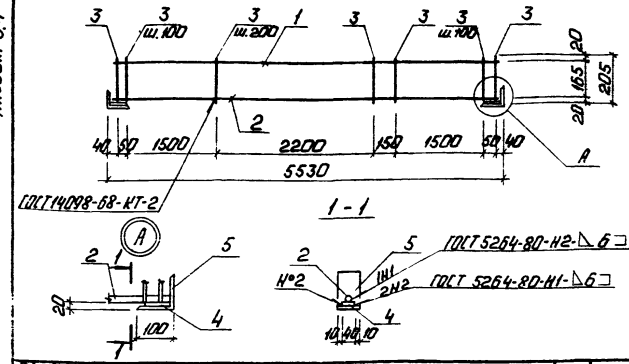

Формат	Зона	Поз.	Обозначение	Наименование	Кол.	Примечание
				Документация		
А4			ТП 903-1-229.86 КЖ1.И.ТУ	Технические условия		
				Детали		
				⌀12АIII ГОСТ 5781-82*		
Б4		1	ТП 903-1-229.86 КЖ1.И.УМ5.1.1	ℓ=5510	1	
				⌀16АIII ГОСТ 5781-82*		
Б4		2	КЖ1.И.УМ5.1.2	ℓ=5510	1	
				⌀5ВрI ГОСТ 6727-80*		
Б4		3	КЖ1.И.УМ5.1.3	ℓ=205	45	
Б4		4	КЖ1.И.УМ5.1.4	Лист $\frac{\text{б10 ГОСТ 19903-74* ℓ=75}}{\text{ВСТ3 СП3 ГОСТ 14637-79*}}$	2	
Б4		5	КЖ1.И.УМ5.1.5	Уголок $\frac{\text{б-100×100×8 ГОСТ 8509-72*}}{\text{ВСТ3 пс6-1 ТУ14-1-3023-80}}$	2	ℓ=60

Взам. инв. №

Подп. и дата

Инв. № подл.

ГИП	Думан	
Нач. отд.	Новожилова	
Н. контр.	Саржинская	
Гл. конст.	Андриевская	
Рук. гр.	Бобрук	
Ст. инж.	Лежакова	

ТП 903-1-229.86 КЖ1.И.УМ5.1

Каркас КР5.

Стадия	Масса	Масштаб
Р	17,0	

Лист | Листов 1

ЛАТГИПРОПРОМ

Копировал: Ф. Ф.

Формат А4

21716-11

Альбом 3.4

Рис. 1

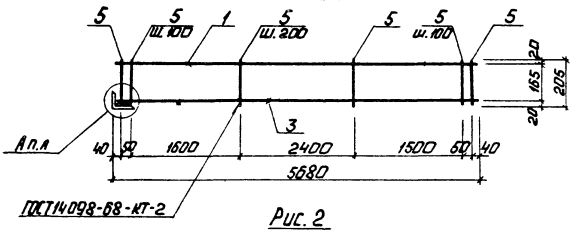

Рис. 2

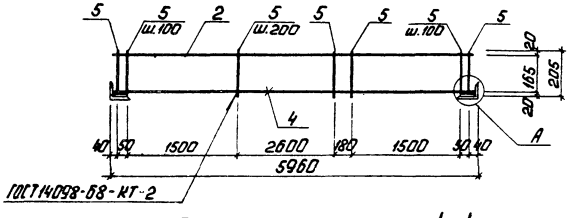

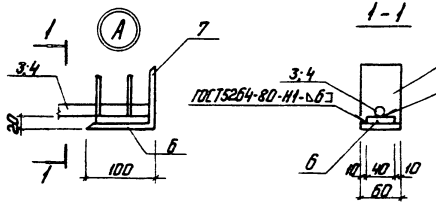

Обозначение	Марка	Рис.	Масса
ТП 903-1-229.86 КЖ1.И.Ум6.1	КР6	1	16,4
-01	КР7	2	18,1

Формат	Зона	Позиц.	Обозначение	Наименование	ТП 903-1-КЖ1.И.Ум6.1 —	01	Примеч.
				Документация			
А4			ТП 903-1-229.86 КЖ1.И. ТУ	Технические условия			
				Детали			
				⌀ 12 А III ГОСТ 5781-82*			
Б4		1	ТП 903-1-229.86 КЖ1.И.Ум6.1.1	Р = 5670	1		
Б4		2	-01	Р = 5940		1	
				⌀ 16 А III ГОСТ 5781-82*			
Б4		3	ТП 903-1-229.86 КЖ1.И.Ум6.1.2	Р = 5670	1		
Б4		4	-01	Р = 5940		1	
				⌀ 5 Вр I ГОСТ 6727-80*			
Б4		5	ТП 903-1-229.86 КЖ1.И.Ум6.1.3	Р = 205	46	47	
Б4		6	КЖ1.И.Ум6.1.4	Лист 6-Н1 ГОСТ 14903-76* Р = 25 Вст3кп3 ГОСТ 16523-97 = 2,7 кг; Лист 6-Н2 ГОСТ 14903-76* Р = 25 Вст3пс6-1 ГОСТ 16523-97 = 2,7 кг	1	2	
Б4		7	КЖ1.И.Ум6.1.5	Уголок 100×100×8 ГОСТ 8509-72* Вст3пс6-1 ГОСТ 19903-74* = 2,3 кг	1	2	Р = 60

ГИП	Думан		ТП 903-1-229.86 КЖ1.И.Ум 6.1
Нач. от О	Ибрашилова		Каркас (КР6, КР7).
Н. контр.	Горжинская		Стадия: Р; Масса: см. табл.; Масштаб:
Гл. конст.	Андриевская		Лист; Листов 1
Рук. гр.	Бобрик		ЛАТГИПРОПРОМ
Ст. инж.	Пережогова		

Копировал: Ф.д

Формат А3

Инв. № подл. | Подп. и дата | Взам. инв. №

Альбом 3.4

Рис. 1

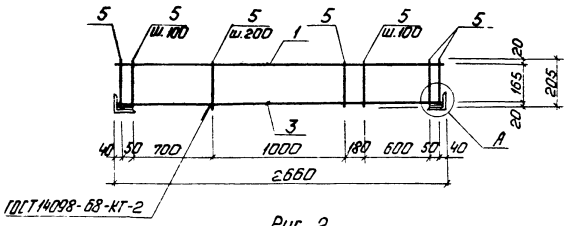

Рис. 2

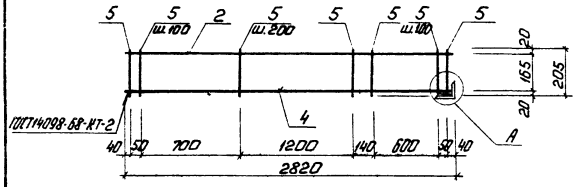

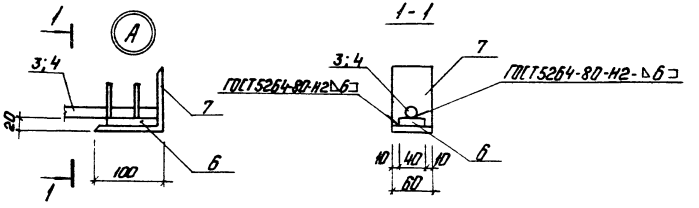

Формат	Зона	Позиц.	Обозначение	Наименование	ТП 903-1-КЖ1.И.Ум 7.1 —	01	Примечание
				Документация			
А4			ТП 903-1-229.86 КЖ1.И ТУ	Технические условия			
				Детали			
				ф 12 А III ГОСТ 5781-82*			
Б4		1	ТП 903-1-229.86 КЖ1.И.Ум 7.1.1	ℓ=2640	1		
Б4		2	-01	ℓ=2810		1	
				ф 16 А III ГОСТ 5781-82*			
Б4		3	КЖ1.И.Ум 7.1.2	ℓ=2640	1		
Б4		4	-01	ℓ=2810		1	
				ф 5 Вр I ГОСТ 6727-80*			
Б4		5	КЖ1.И.Ум 7.1.3	ℓ=205	22	23	
Б4		6	КЖ1.И.Ум 7.1.4	Лист Б10 ГОСТ 19903-74* ℓ=75 / Вст3сп3 ГОСТ 14637-79*	2	1	
Б4		7	КЖ1.И.Ум 7.1.5	Уголок Б-100×100×8 ГОСТ 8509-72* / Вст3пс6-1 ТУ14-1-3023-80	2	1	ℓ=60

Обозначение	Марка	Рис.	Масса
ТП 903-1-229.86 КЖ1.И.Ум 7.1	КР7	1	9,2
-01	КР8	2	8,6

ГИП	Думан		
Нач.отд.	Новожилов		
Н.контр.	Саржинская		
Гл.конст.	Андриевская		
Рук.гр.	Бобрук		
Ст.инж.	Лежакова		

ТП 903-1-229.86 КЖ1.И.Ум 7.1

Каркас (КР8, КР9).

Стадия	Масса	Масштаб
Р	См. табл.	

Лист | Листов 1

ЛАТГИПРОПРОМ

Копировал: Ф.

Формат А3

21716-11

Инв.№ подл. | Подп. и дата | Взам.инв.№

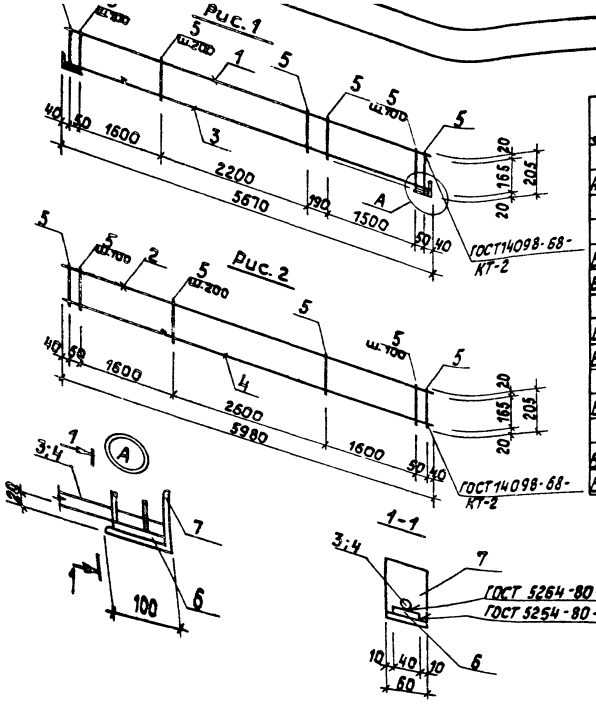

Формат	Зона	Поз.	Обозначение	Наименование	ТП903-1-КЖ1.И.УМ8.1 —	01	Примеч.
				Документация			
А4			ТП903-1-229.86 КЖ1.И. ТУ	Технические условия			
				Детали			
				ф12А III ГОСТ 5781-82*			
Б4		1	ТП903-1-229.86 КЖ1.И.УМ8.1.1	ℓ=5650	1		
Б4		2	-01	ℓ=5980		1	
				ф16А III ГОСТ 5781-82*			
Б4		3	ТП903-1-229.86 КЖ1.И.УМ8.1.2	ℓ=5650	1		
Б4		4	-01	ℓ=5980		1	
				ф5Вр I ГОСТ 6727-80*			
Б4		5	ТП903-1-229.86 КЖ1.И.УМ8.1.3	ℓ=205	46	48	
Б4		6	ТП903-1-229.86 КЖ1.И.УМ8.1.4	Лист Б10 ГОСТ 19903-74* ℓ=75 / ВСт3сп3 ГОСТ 14637-79*	2		
Б4		7	ТП903-1-229.86 КЖ1.И.УМ8.1.5	Уголок Б-100×100×8 ГОСТ 8509-72* / ВСт3пс6-1ТУ14-1-3023-80	2		ℓ=60

Обозначение	Марка	Рис.	Масса
ТП903-1-229.86 КЖ1.И.УМ8.1	КР10	1	17,3
ТП903-1-229.86 -01	КР11	2	16,3

ГИП	Думан		
Нач.отд.	Новожилова		
Н.контр.	Саржинская		
Гл.констр.	Андриевская		
Рук.гр.	Бобрук		
Ст.инж.	Лежакова		

ТП903-1-229.86 КЖ1.И.УМ8.1

Каркас (КР10, КР11)

Стадия	Масса	Масштаб
Р	см. табл.	
Лист	Листов 1	

ЛАТГИПРОПРОМ

Копировал

Формат А3

2146-11

Инв. № подл. | Подпись и дата | Взам. инв. №

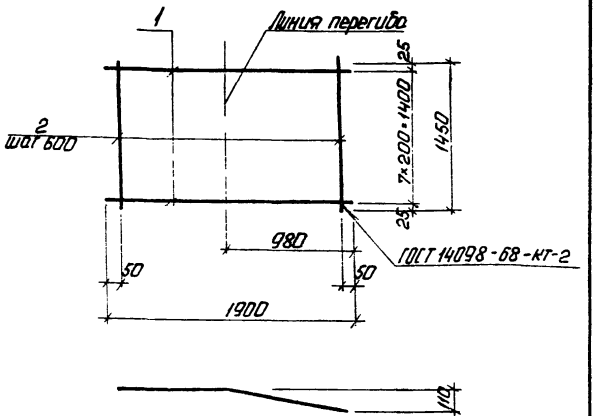

Формат	Зона	Поз.	Обозначение	Наименование	Кол.	Примечание
				Документация		
А4			ТП 903-1-229.86 КЖ1.И.ТУ	Технические условия		
				Детали		
Б4		1	ТП 903-1-229.86 КЖ1.И.01.111	10А-III ГОСТ 5781-82* ℓ=1900	8	9,38 кг
Б4		2	КЖ1.И.01.112	8А-III ГОСТ 5781-82* ℓ=1450	4	2,29 кг

			ТП 903-1-229.86 КЖ1.И.01.110		
ГИП	Думан			Стадия	Масса	Масштаб
Нач.отд	Новожилова		Сетка С1	Р	11,67	
Н.контр.	Горжинская			Лист	Листов 1
Гл.конст.	Андриевский			ЛАТГИПРОПРОМ	
Рук.гр.	Бобрук				
Ст.инж.	Лежакова				

Инв.№ подл. | Подп. и дата | Взам.инв.№

Копировал: Ф.4= Формат А4

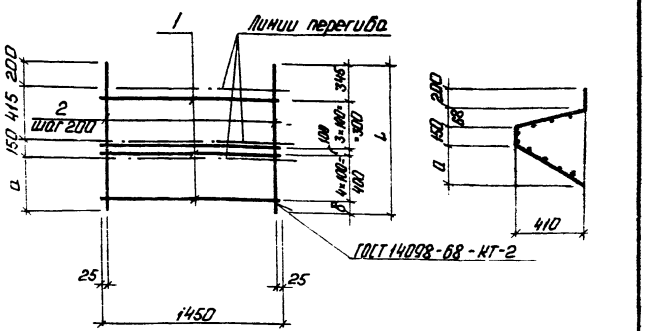

Обозначение	Марка	а	в	с	ℓ	Масса
-КЖ1.И.01.120	С2	525	145	328	1290	9,27 кг
-01	С3	415	135	68	1180	8,72 кг

Формат	Зона	Поз.	Обозначение	Наименование	КЖ1.И.01.120 -	КЖ1.И.01.120 -01	Примечание
				Документация			
А4			ТП 903-1-229.86 КЖ1.И.ТУ	Технические условия			
				Детали			
				ГОСТ 5781-82*			
Б4		1	ТП 903-1-229.86 КЖ1.И.01.121	ф6А-I ℓ=1460	9	9	2,9 кг
Б4		2	ТП 903-1-229.86 КЖ1.И.01.122	ф10А-III ℓ=1290	8		6,37 кг
Б4		2	КЖ1.И.01.122-01	ф10А-III ℓ=1180		8	5,82 кг

			ТП 903-1-229.86 КЖ1.И.01.120		
ГИП	Думан			Стадия	Масса	Масштаб
Нач.отд	Новожилова		Сетка (С2; С3).	Р		
Н.контр.	Горжинская			Лист	Листов 1
Гл.конст.	Андриевский			ЛАТГИПРОПРОМ	
Рук.гр.	Бобрук				
Ст.инж.	Лежакова				

Инв.№ подл. | Подп. и дата | Взам.инв.№

Копировал: Ф.4= Формат А4

Альбом 3.4

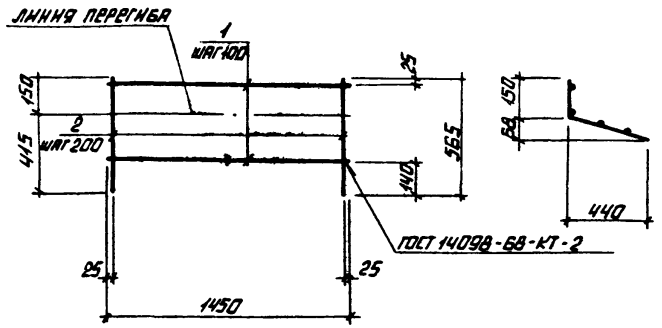

Формат	Зона	Поз.	Обозначение	Наименование	Кол.	Примечание
				Документация		
А4			ТП 903-1-229.86 КЖ1.И.ТУ	Технические условия		
				Детали		
Б4		1	ТП 903-1-229.86 КЖ1.И.01.131	ФБ AI ГОСТ 5781-82* ℓ=1450	4	1,29 кг
Б4		2	КЖ1.И.01.132	Ф10 AIII ГОСТ 5781-82* ℓ=565	8	2,79 кг

ТП 903-1-229.86 КЖ.И.01.130

Сетка С4

Стадия	Масса	Масштаб
Р	4,08	
Лист	Листов 1	

ЛАТГИПРОПРОМ

ГИП	Думан	
Нач. отд.	Новожилова	
Н. контр.	Сарыкинская	
Гл. конс.	Андреевская	
Рук. гр.	Бобрук	
Ст. инж.	Лежакова	

Копировал

Формат А4

Альбом 3.4

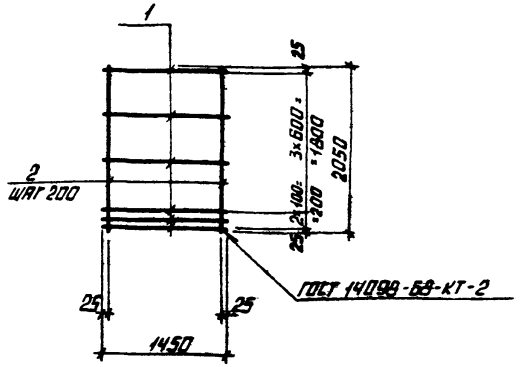

Формат	Зона	Поз.	Обозначение	Наименование	Кол.	Примечание
				Документация		
А4			ТП 903-1-229.86 КЖ1.Н.ТУ	Технические условия		
				Детали		
Б4		1	ТП 903-1-229.86 КЖ1.И.211	ФВ AIII ГОСТ 5781-82* ℓ=1450	6	3,44 кг
Б4		2	КЖ1.И.212	Ф10 AIII ГОСТ 5781-82* ℓ=2050	8	10,12

ТП 903-1-229.86 КЖ 1.И.01.210

Сетка С5

Стадия	Масса	Масштаб
Р		
Лист 1	Листов	

ЛАТГИПРОПРОМ

ГИП	Думан	
Нач. отд.	Новожилова	
Н. контр.	Сарыкинская	
Гл. конс.	Андреевская	
Рук. гр.	Бобрук	
Ст. инж.	Лежакова	

Копировал

Формат А4

21416-11

Альбом 3.4

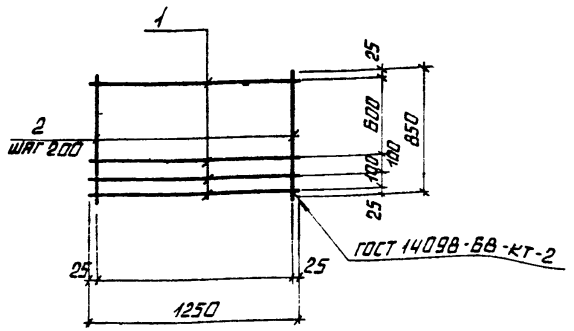

Формат	Зона	Поз.	Обозначение	Наименование	Кол.	Примечание
				Документация		
А4			ТП 903-1-229.86 КЖ1.И.ТУ	Технические условия		
				Деталн		
Б4		1	ТП 903-1-229.86 КЖ1.И.01.221.	ф8 А III ГОСТ 5781-82* ℓ=1250	4	1,98 кг
Б4		2	КЖ1.И.01.222	ф12 А III ГОСТ 5781-82* ℓ=850	7	5,28 кг

Инв. № подл. | Подпись и дата | Взам. инв. №

ГИП	Думан	ТП 903-1-229.86	КЖ1.И.01.220
Нач. отд.	Новожилова	Сетка С6	Стадия: Р; Масса: 7,26; Масштаб:
Н. контр.	Саржинская		Лист 1; Листов 1
Гл. конст.	Андреневская		ЛАТГИПРОПРОМ
Рук. гр.	Бобрук		
Ст. инж.	Лежакова		

Копировал | Формат А4

Альбом 3.4

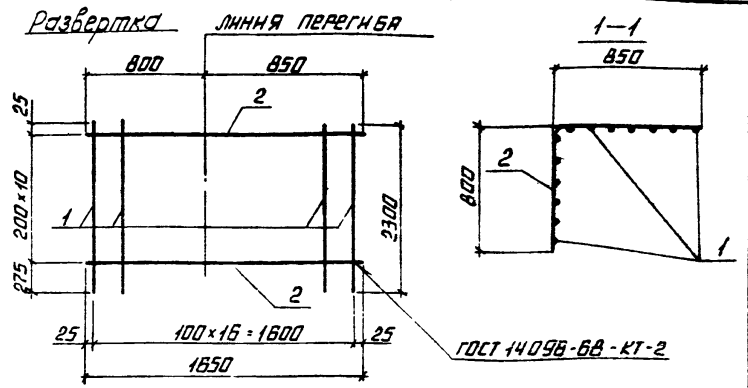

Формат	Зона	Поз.	Обозначение	Наименование	Кол.	Примечание
				Документация		
А4			ТП 903-1-229.86 КЖ1.И.ТУ	Технические условия		
				Деталн		
				ф10 III ГОСТ 5781-82*		
Б4		1	ТП 903-1-229.86 КЖ1.И.ПСм 1.1.1	ℓ=2300	17	1.4 кг
				ф8 А I ГОСТ 5781-82*		
Б4		2	ТП 903-1-229.86 КЖ1.И.ПСм 1.1.2	ℓ=1650	11	0,7 кг

Инв. № подл. | Подпись и дата | Взам. инв. №

ГИП	Думан	ТП 903-1-229.86	КЖ1.И.ПСм 1.1
Нач. отд.	Новожилова	Сетка арматурная С7	Стадия: Р; Масса: 31,5; Масштаб:
Н. контр.	Саржинская		Лист; Листов 1
Гл. конст.	Андреневская		ЛАТГИПРОПРОМ
Рук. гр.	Бобрук		
Ст. инж.	Лежакова		
Техник	Островская		

Копировал | Формат А4

Альбом 3.4

Рис. 1

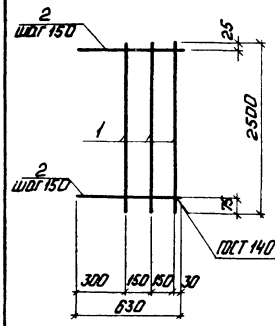

Рис. 2

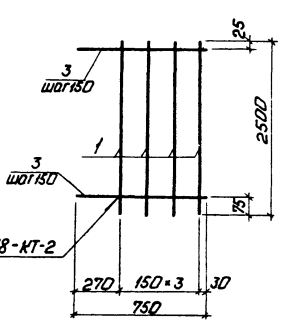

ГОСТ 14098-68-КТ-2

Рис. 3

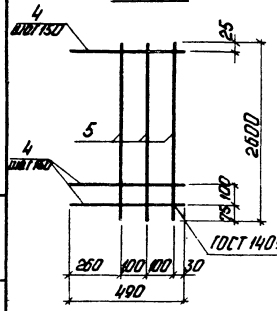

Рис. 4

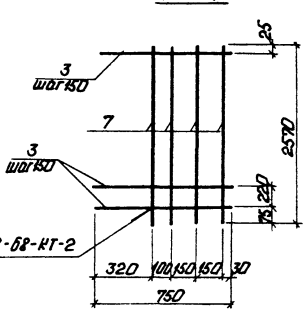

ГОСТ 14098-68-КТ-2

Формат	Зона	Поз.	Обозначение	Наименование	ТП 903-1-КЖ1.И.Ум1.1 —	01	02	03	Примечание
				Документация					
			ТП 903-1-229.86 КЖ1.И.ТУ	Технические условия					
				Детали					
				⌀ 6А III ГОСТ 5781-82*					
Б4		1	ТП 903-1-229.86 КЖ1.И.Ум1.1	ℓ = 2500	3	4			
Б4		2	-01	ℓ = 630	17				
Б4		3	-02	ℓ = 750		17		17	
Б4		4	-03	ℓ = 490			18		
Б4		5	-04	ℓ = 2600			3		
Б4		6	-05	ℓ = 2570				4	

Обозначение	Марка	Рис.	Масса
ТП 903-1-229.86 КЖ1.И.Ум1.1	С-10	1	4,0 кг
-01	С-11	2	5,1 кг
-02	С-12	3	3,7 кг
-03	С-13	4	5,1 кг

ГИП	Думан	
Нач. отд.	Новожилова	
Н. контр.	Горжинская	
Гл. конст.	Андриевская	
Рук. гр.	Бобрук	
Ст. инж.	Лежакова	
Техник	Петровская	

ТП 903-1-229.86 КЖ1.И.Ум1.1

Сетка (С10; С11; С12; С13).

Стадия	Масса	Масштаб
Р	см. табл.	

Лист | Листов 1

ЛАТГИПРОПРОМ

Копировал: [signature]

Формат А3

21416-11

Инв. № подл. | Подп. и дата | Взам. инв. №

Альбом 3.4

Рис. 1

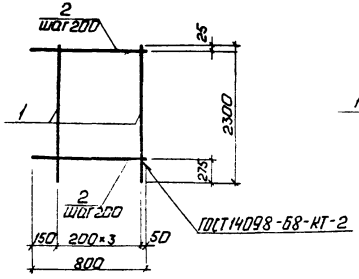

Рис. 2

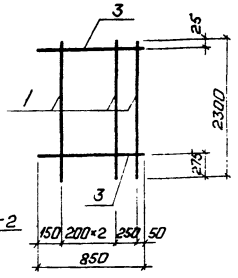

Обозначение	Марка	Рис.	Масса
ТП 903-1-229.86 КЖ1.И.ПСм1.2	С-8	1	4,2
-01	С-9	2	4,2

Формат	Зона	Поз.	Обозначение	Наименование	ТП 903-1-КЖ1.И.ПСм 1.2 —	01	Примечание
				Документация			
А4			ТП 903-1-229.86 КЖ1.И.ТУ	Технические условия			
				Детали			
				ФБАI ГОСТ 5781-82*			
Б4		1	ТП 903-1-229.86 КЖ1.И.ПСм 1.2.1	Р=2300	4	4	0,5 кг
Б4		2	-01	Р=800	11		0,2 кг
Б4		3	-02	Р=850		11	0,2 кг

Инв. № подл. | Подп. и дата | Взам. инв. №

ТП 903-1-229.86	КЖ1.И.ПСм 1.2		
Сетка арматурная (С8; С9)		Стадия: Р	Масса: см. табл.	Масштаб:
		Лист	Листов 1
ГИП Думан		ЛАТГИПРОПРОМ	
Нач.отд. Новожилова			
Н.контр. Саржинская			
Гл.конст. Андреевская			
Рук.гр. Бобрун			
Ст.инж. Пежакова			
Техник Островская			

Копировал: Ф.А3 Формат А4

Альбом 3.4

Технические условия

1. Плоские сетки и пространственные каркасы изготовлять с помощью контактной точечной сварки. Точечную сварку производить во всех местах пересечения стержней сеток и каркасов.
2. Сварку следует производить в соответствии с ГОСТ 19292-73 „Соединения сварные элементов закладных деталей сборных железобетонных конструкций. Контактная и автоматическая сварка плавлением. Основные типы и конструктивные элементы" и с „Инструкцией по сварке соединений арматуры и закладных деталей железобетонных конструкций СН 393-78.
3. Арматурные изделия должны отвечать требованиям ГОСТ 10922-75. „Арматурные изделия и закладные детали сварные для железобетонных конструкций. Технические требования и методы испытания."
4. Окраска поверхностей закладных деталей:
   А - мет. Ц 160 ГОСТ 9.073-77
   Б - грунт ГФ 020 ТУ 6-1.01642-77 эмаль ПФ 115 серая ГОСТ 6465-76* VII 4/1 ГОСТ 9.032-74, толщ. 55 мкм.

Инв. № подл. | Подп. и дата | Взам. инв. №

ТП 903-1-229.86	КЖ1.И.ТУ		
Технические условия		Стадия: Р	Масса: -	Масштаб:
		Лист	Листов 1
ГИП Думан		ЛАТГИПРОПРОМ	
Нач.отд. Новожилова			
Н.контр. Саржинская			
Гл.конст. Андреевская			
Рук.гр. Бобрун			
Ст.инж. Пежакова			

Копировал: Ф.А4 Формат А4

Альбом 3.4

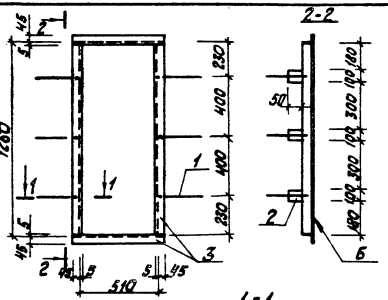

Формат	Зона	Поз.	Обозначение	Наименование	Кол.	Масса ед., кг	Примечание
				Документация			
			ТП 903-1-229.86 КЖ1.И.ТУ	Технические условия			
				Детали			
Б4		1	КЖ1.И1.8.1	ФВАIII ГОСТ 5781-82* l=300	12	0,105	
Б4		2	КЖ1.И1.8.2	Лист Б П-Н4,0 ГОСТ 19903-74* / В Ст3кп2 ГОСТ 14637-79	12	0,16	
Б4		3	КЖ1.И1.8.3	Уголок 50×50×5-Б-ГОСТ 8509-72 / l=3720 В Ст3кп2-1-ГОСТ 535-79	1	14,02	

ГИП	Думан	
Нач.отд.	Новожилова	
Н.контр.	Саржинская	
Гл.констр.	Андреевская	
Рук.гр.	Бобрук	
Арх.	Спура	

ТП 903-1-229.86 КЖ1.И. 1.8

Закладное изделие МН3

Стадия	Масса	Масштаб
Р	31,0	

Лист | Листов 1

ЛАТГИПРОПРОМ

Инв. № подл. | Подпись и дата | Взам. инв. №

Копировал [signature] формат А4

ЛАТГИПРОПРОМ

21716-11

ЦЕНТРАЛЬНЫЙ ИНСТИТУТ
ТИПОВОГО ПРОЕКТИРОВАНИЯ ГОССТРОЯ СССР
МИНСКИЙ ФИЛИАЛ

220600, г.Минск, ул.К.Маркса, 32
Сдано в печать 21.07 1987 г.
Заказ № 199 Тираж 500 экз.
Инв.№ 2176/11

gost.e-ecolog.ru