# ТИПОВОЙ ПРОЕКТ 903-1-229.86

# КОТЕЛЬНАЯ С ТРЕМЯ КОТЛАМИ КВ-ГМ-11,63-150 ОТКРЫТАЯ СИСТЕМА ТЕПЛОСНАБЖЕНИЯ. ТОПЛИВО-ГАЗ И МАЗУТ

## АЛЬБОМ 3.2

## КОТЕЛЬНАЯ.

## СТРОИТЕЛЬНЫЕ ИЗДЕЛИЯ.

21716-09
5-32

gost.e-ecolog.ru

# ТИПОВОЙ ПРОЕКТ 903-1-229.86

# КОТЕЛЬНАЯ С ТРЕМЯ КОТЛАМИ КВ-ГМ-11,63-150

## ОТКРЫТАЯ СИСТЕМА ТЕПЛОСНАБЖЕНИЯ. ТОПЛИВО-ГАЗ И МАЗУТ

## АЛЬБОМ 3.2


Разработан проектным институтом
„ЛАТГИПРОПРОМ"

Главный инженер института /В. Овчаров/
Главный инженер проекта /А. Думан/



Утверждён Госстроем СССР
Протокол от 22.07.86 №-АЧ-45


| | | | | |
|---|---|---|---|---|
| | | | | Привязан |
| | | | | |
| | | | | |
| | | | | |
| | | | | |
| Инв.№ | | | | |

# Содержание альбома (начало).


| Обозначение | Наименование | Стр. |
|---|---|---|
| КЖ.И.ТУ | Технические условия | 4 |
| КЖ.И.1.1 | Изделие закладное МН1 | |
| КЖ.И.1.2 | Изделие закладное МН2 | 5 |
| КЖ.И.1.3 | Изделие закладное МН3 | |
| КЖ.И.1.4 | Изделие закладное МН4 | 6 |
| КЖ.И.1.5 | Изделие закладное МН5 | |
| КЖ.И.2.1 | Каркас (КР1; КР2; КР3; КР4; КР5; КР6). | 7 |
| КЖ.И.2.2 | Каркас плоский КР7 | 8 |
| КЖ.И.2.3 | Каркас плоский КР8 | |
| КЖ.И.2.4 | Каркас плоский КР9 | 9 |
| КЖ.И.2.5 | Каркас плоский КР10 | |
| КЖ.И.03.1.1 | Колонна 3К81-3АIVМ3-а | 10 |
| КЖ.И.03.1.2 | Колонна 3К81-3АIVМ3-б | 11 |
| КЖ.И.03.1.3 | Колонна 3К81-3АIVМ3-в | 12 |
| КЖ.И.03.1.4 | Колонна 3К81-3АIVМ3-г | 13 |
| КЖ.И.03.1.5 | Колонна 3К81-3АIVМ3-д | 14 |
| КЖ.И.03.1.6 | Колонна 3К81-3АIVМ3-е | 15 |
| КЖ.И.03.1.7 | Колонна 3К81-3АIVМ3-ж | 16 |
| КЖ.И.03.1.8 | Колонна 3К81-3АIVМ3-и | 17 |
| КЖ.И.03.1.9 | Колонна 3К81-3АIVМ3-к | 18 |
| КЖ.И.03.1.10 | Колонна 3К81-3АIVМ3-л | 19 |
| КЖ.И.03.1.11 | Колонна 3К81-3АIVМ3-м | 20 |
| КЖ.И.03.2.1 | Колонна 6КФ85-1-а | 21 |
| КЖ.И.03.2.2 | Колонна 6КФ85-1-б | 22 |
| КЖ.И.03.2.3 | Колонна 6КФ85-1-в | 23 |
| КЖ.И.03.3.1 | Колонна 1К3.36-а<br>1К3.36-б<br>1К3.36-в | 24 |
| КЖ.И.03.3.2 | Колонна 1К3.36-г<br>1К3.36-д | 25 |
| КЖ.И.04.1.1 | Балка покрытия<br>1БДР18-1АIVТ-А<br>1БДР18-3АIVТ-А | 26 |
| КЖ.И.04.1.2 | Балка покрытия<br>1БДР18-5АIVТ<br>1БДР18-4АIVТ<br>1БДР18-2АIVТ | 27 |
| КЖ.И.05.1 | Плита<br>1ПГ-3АIVТ-80Я-400м-А<br>1ПГ-3АIVТ-80Я-400м-А | 28 |
| КЖ.И.08.1 | Стеновая панель (ПГ60.12.20-2Л-36-1; ПГ60.18.20-1Л-37-1; ПГ60.12.20-2Л-37-1; ПГ60.12.20-2Л-38-1) | 29 |
| КЖ.И.4.1 | Опорный столик (МС1; МС5) | 30 |
| КЖ.И.4.2 | Изделие соединительное МС2 | 31 |
| КЖ.И.4.6 | МС6 | |
| КЖ.И.4.3 | Изделие соединительное МС3 | 32 |
| КЖ.И.4.4 | Изделие соединительное МС4 | |
| КЖ.И.4.7 | Столик РК2-1 | 33 |
| КЖ.И.4.8 | Столик РК2-2 | |
| КЖ.И.4.9 | Изделие соединительное МС7 | 34 |
| КЖ.И.1.6 | Изделие закладное МН6 | |
| КЖ.И.1.7 | Изделие закладное МН7 | 35 |
| КЖ.И.1.8 | Изделие закладное МН8 | |
| КЖ.И.1.9 | Изделие закладное МН9 | 36 |
| КЖ.И.1.10 | Изделие закладное МН10 | |
| КЖ.И.1.11 | Изделие закладное МН11 | 37 |
| КЖ.И.1.12 | Изделие закладное МН12 | |

# Содержание альбома (окончание)


| Обозначение | | Наименование | Стр. |
|---|---|---|---|
| КЖ.И. 10.000 | лист 1 | Ворота распашные ВТУ1 | 38 |
| КЖ.И. 10.000 | лист 2 | | |
| КЖ.И. 10.000 | лист 3 | | 39 |
| КЖ.И. 10.000 СБ | лист 1 | Ворота распашные ВТУ1. Сборочный чертеж. | |
| КЖ.И. 10.000 СБ | лист 2 | | 40 |
| КЖ.И. 10.000 СБ | лист 3 | | 41 |
| КЖ.И. 10.000 СБ | лист 4 | | 42 |
| КЖ.И. 10.000 СБ | лист 5 | | 43 |
| КЖ.И. 10.001 | | Перемычка | 44 |
| КЖ.И. 10.002 | | Стойка | |
| КЖ.И. 10.003 | | Швеллер | 45 |
| КЖ.И. 10.004 | | Швеллер | |
| КЖ.И. 10.005 | | Уголок | 46 |
| КЖ.И. 10.006 | | Уголок | |
| КЖ.И. 10.007 | | Уголок | 47 |
| КЖ.И. 10.008 | | Лист | |
| КЖ.И. 10.009 | | Втулка | 48 |
| КЖ.И. 10.010 | | Втулка | |
| КЖ.И. 10.011 | | Ребро | 49 |
| КЖ.И. 10.012 | | Полоса | |
| КЖ.И. 10.013 | | Ось | 50 |
| КЖ.И. 10.014 | | Ось | |
| КЖ.И. 10.015 | | Ручка | 51 |
| КЖ.И. 10.016 | | Ручка | |
| КЖ.И. 10.017 | | Крюк | 52 |
| КЖ.И. 10.018 | | Обшивка | |
| КЖ.И. 10.019 | | Обшивка | 53 |
| КЖ.И. 10.020 | | Обшивка | |

| Обозначение | | Наименование | Стр. |
|---|---|---|---|
| КЖ.И. 10.100 СБ | | Рама полотна ворот. Сборочный чертеж. | 54 |
| КЖ.И. 10.100 | | Рама полотна ворот | 55 |
| КЖ.И. 10.101 | | Стойка | |
| КЖ.И. 10.102 | | Стойка | 56 |
| КЖ.И. 10.103 | | Стойка | |
| КЖ.И. 10.200 СБ | | Клапан. Сборочный чертеж. | 57 |
| КЖ.И. 10.200 | | Клапан | 58 |
| КЖ.И. 10.201 | | Деталь рамы | |
| КЖ.И. 10.300 СБ | | Шпингалет. Сборочный чертеж. | 59 |
| КЖ.И. 10.300 | | Шпингалет | |
| КЖ.И. 10.301 | | Ось | 60 |
| КЖ.И. 10.302 | | Втулка | |
| КЖ.И. 10.303 | | Кольцо | 61 |
| КЖ.И. 10.304 | | Стяжка | |
| КЖ.И. 11.000 СБ | лист 1 | Дверь ДВ1 Сборочный чертеж. | 62 |
| КЖ.И. 11.000 СБ | лист 2 | | |
| КЖ.И. 11.000 | лист 1 | Дверь ДВ1 | 63 |
| КЖ.И. 11.000 | лист 2 | | |
| КЖ.И. 11.001 | | Перемычка | 64 |
| КЖ.И. 11.002 | | Стойка | |
| КЖ.И. 11.100 СБ | | Полотно дверей. Сборочный чертеж. | 65 |
| КЖ.И. 11.100 | | Полотно дверей | |
| КЖ.И. 11.101 | | Перемычка | 66 |
| КЖ.И. 11.102 | | Стойка | |
| КЖ.И. 11.103 | | Стяжка | 67 |
| КЖ.И. 11.104 | | Полоса | |
| КЖ.И. 11.105 | | Обшивка | 68 |
| КЖ.И. 11.106 | | Обшивка | |

Альбом 3.2

# Технические условия.

1. Арматурные, закладные, соединительные изделия изготовить в соответствии с ГОСТ 19292-79 „Соединения сварные элементов закладных деталей сборных железобетонных конструкций. Контактная и ванная сварка. Основные типы и конструктивные элементы" СН 393-78 „Инструкция по сварке соединений арматуры и закладных деталей, железобетонных конструкций."
2. Объединение плоских каркасов в пространственный каркас выполнять при помощи электросварочных клещей.
3. Приварку анкеров к пластинам „в тавр" выполнить на сварочных автоматах под слоем флюса.
4. Сварку пластин и проката между собой выполнить дуговой ручной электросваркой электросваркой электродами типа Э42 по ГОСТ 9467-75.
5. Арматурные закладные изделия должны отвечать требованиям ГОСТ 10922-75* „Арматурные изделия и закладные детали сварные для железобетонных конструкций„ Технические требования и методы испытаний."
6. Окраска поверхностей закладных деталей:
   А - мет. Ц 160 ГОСТ 9.073-77
   Б - грунт ПФ020 ГОСТ 18186-79 эмаль ПФ 115 серая ГОСТ 6465-76*, VII 4/1 ГОСТ 9.032-74, толщ. 55мкм.
7. Условия привязки:
   - на листах сборных железобетонных элементов марки изделий по несущей способности даны для основного варианта - расчетной t наружного воздуха -30°С
   - скоростного напора ветра для I района по СНиП II-6-74
   - веса снегового покрова для III района.

   При привязке проекта марка изделий по несущей способности корректируется согласно спецификациям на маркировочных схемах.

| | | | |
|---|---|---|---|
| ГИП | Думан | | |
| Нач.отд. | Новожилова | | |
| Н.контр. | Саржинская | | |
| Гл.конст. | Андриевская | | |
| Рук.гр. | Бобрук | | |
| Техник | Петровская | | |

ТП 903-1-229.86 КЖ.И.ТУ

Технические условия

| Стадия | Лист | Листов |
|---|---|---|
| Р | | 1 |

ЛАТГИПРОПРОМ

Копировал: Формат А4

Инв.№ подл. | Подп. и дата | Взам.инв.№

Альбом 3.2

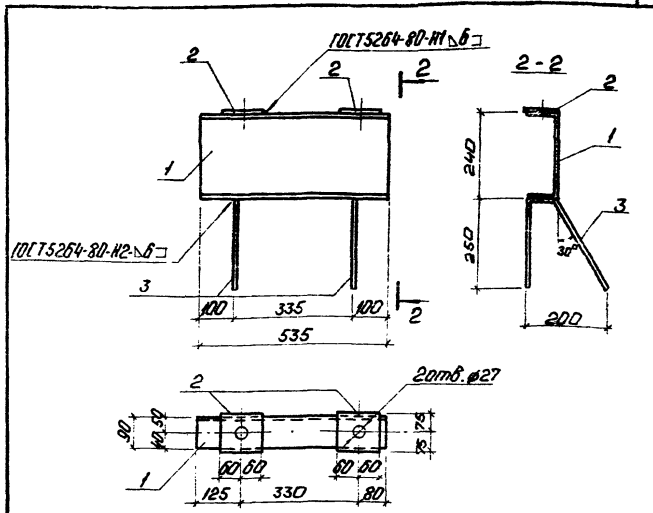


| Формат | Зона | Поз. | Обозначение | Наименование | Кол. | Примечание |
|---|---|---|---|---|---|---|
| | | | | Документация | | |
| А4 | | | ТП 903-1-229.86 КЖ.И.ТУ | Технические условия | | |
| | | | | Детали | | |
| Б4 | | 1 | ТП 903-1-229.86 КЖ.И.1.1.1 | Швеллер 24-В535 ГОСТ 8240-72* / Вст3пс6-1-ГОСТ 535-79* | 1 | 14,6 кг |
| Б4 | | 2 | ТП 903-1-229.86 КЖ.И.1.1.2 | Лист Б-ПА 60 ГОСТ 19903-74* / Вст3кп2-1-ГОСТ 14637-79 | 2 | 1,70 кг |
| Б4 | | 3 | ТП 903-1-229.86 КЖ.И.1.1.3 | ⌀14А III ГОСТ 5781-82* Р=610 | 2 | 1,48 кг |

| | | | |
|---|---|---|---|
| ГИП | Думан | | |
| Нач.СО1 | Новожилова | | |
| Н.контр. | Саржинская | | |
| Гл.конст. | Андриевская | | |
| Рук.гр. | Бобрук | | |
| Ст.инж. | Артамонова | | |

ТП 903-1-229.86 КЖ.И.1.1

Изделие закладное МН1

| Стадия | Масса | Масштаб |
|---|---|---|
| Р | 17,78 | 1:10 |

Лист | Листов 1

ЛАТГИПРОПРОМ

Копировал: Формат А4

21716-09

Альбом 3.2

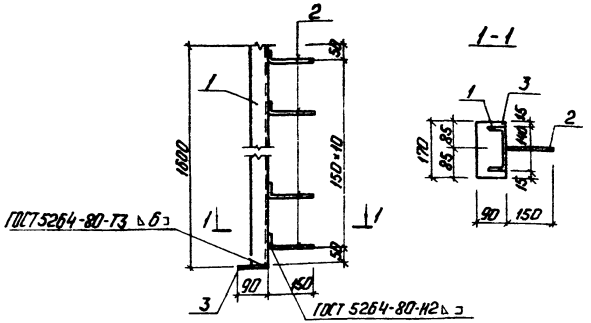


| Формат | Зона | Поз. | Обозначение | Наименование | Кол. | Примечание |
|---|---|---|---|---|---|---|
| | | | | Документация | | |
| А4 | | | ТП903-1-229.86 КЖ.И.ТУ | Технические условия | | |
| | | | | Детали | | |
| Б4 | | 1 | ТП903-1-229.86 КЖ.И.1.2.1 | Швеллер 14-ГОСТ 8240-72* / Вст3кп2-1-ГОСТ 535-79* ℓ=1600 | 1 | 19,7 кг |
| Б4 | | 2 | ТП903-1-229.86 КЖ.И.1.2.2 | ф8 А III ГОСТ 5781-82* ℓ=200 | 11 | 0,9 кг |
| Б4 | | 3 | ТП903-1-229.86 КЖ.И.1.2.3 | Лист 6-ОН-10×80×120 ГОСТ 19903-74* / Вст3кп2-1-ГОСТ 14637-79 | 1 | 1,2 кг |

ТП903-1-229.86 КЖ.И.1.2

Изделие закладное МН2

| | | | |
|---|---|---|---|
| ГИП | Думан | | |
| Нач. С-1 | Новожилова | | |
| Н. контр. | Сапожинская | | |
| Гл. констр. | Кидрьевская | | |
| Рук. гр. | Бобрик | | |
| Ст. инж. | Артамонова | | |
| Ст. инж. | Шарапова | | |

| Стадия | Масса | Масштаб |
|---|---|---|
| Р | 21,8 | |

Лист | Листов 1

ЛАТГИПРОПРОМ

Копировал: Ф. [illegible]

Формат А4

Альбом 3.2

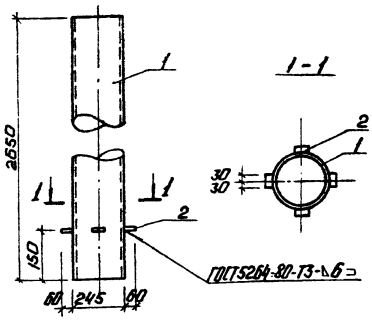


| Формат | Зона | Поз. | Обозначение | Наименование | Кол. | Примечание |
|---|---|---|---|---|---|---|
| | | | | Документация | | |
| А4 | | | ТП903-1-229.86 КЖ.И.ТУ | Технические условия | | |
| | | | | Детали | | |
| Б4 | | 1 | ТП903-1-229.86 КЖ.И.1.3.1 | Труба ф245×7,8×2650 ГОСТ 8732-78 / ГОСТ 8131-74 | 1 | 108,89 кг |
| Б4 | | 2 | ТП903-1-229.86 КЖ.И.1.3.2 | Лист 6-ОН-10×60×60 ГОСТ 19903-74* / Вст3кп2-1-ГОСТ 14637-79 | 4 | 1,13 кг |

ТП903-1-229.86 КЖ.И.1.3

Изделие закладное МН3

| | | | |
|---|---|---|---|
| ГИП | Думан | | |
| Нач. С-1 | Новожилова | | |
| Н. контр. | Сапожинская | | |
| Гл. констр. | Кидрьевская | | |
| Рук. гр. | Бобрик | | |
| Ст. инж. | Артамонова | | |
| Ст. инж. | Шарапова | | |

| Стадия | Масса | Масштаб |
|---|---|---|
| Р | 110 | |

Лист | Листов 1

ЛАТГИПРОПРОМ

Копировал: Ф. [illegible]

Формат А4

Взам. инв. №

Подп. и дата

Инв. № подл.

21716-09

Альбом 3.2

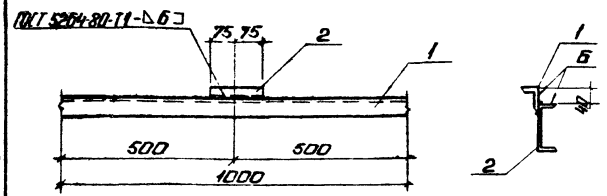


| Формат | Зона | Поз. | Обозначение | Наименование | Кол. | Примечание |
|---|---|---|---|---|---|---|
| | | | | Документация | | |
| А4 | | | ТП 903-1-229.86 КЖ.И.ТУ | Технические условия | | |
| | | | | Детали | | |
| Б4 | | 1 | ТП 903-1-229.86 КЖ.И.1.4.1 | Уголок 75-75-6-Б-ГОСТ 8509-72 / ВСт3кп2-1-ГОСТ 535-79* | 1 | 6,9 кг |
| Б4 | | 2 | ТП 903-1-229.86 КЖ.И.1.4.2 | Швеллер 14-ГОСТ 8240-72* / ВСт3кп2-1-ГОСТ 535-79* | 1 | 1,8 кг |

ТП 903-1-229.86 КЖ.И.1.4

Изделие закладное МН4

| Стадия | Масса | Масштаб |
|---|---|---|
| Р | 8,7 | 1:10 |

Лист | Листов 1

ЛАТГИПРОПРОМ

| | | |
|---|---|---|
| ГИП | Думан | |
| Нач.отд. | Новожилова | |
| Н.контр. | Саржинская | |
| Гл.конст. | Андриевская | |
| Рук.гр. | Бобрук | |
| Ст.инж. | Яковчик | |

Копировал: Ф. Ф. Формат А4

Альбом 3.2

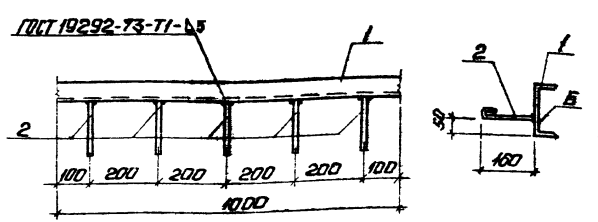


| Формат | Зона | Поз. | Обозначение | Наименование | Кол. | Примечание |
|---|---|---|---|---|---|---|
| | | | | Документация | | |
| А4 | | | ТП 903-1-229.86 КЖ.И.ТУ | Технические условия | | |
| | | | | Детали | | |
| Б4 | | 1 | ТП 903-1-229.86 КЖ.И.1.5.1 | Швеллер 18-ГОСТ 8240-72* / ВСт3пс6-1-ТУ14-1-3023-80 | 1 | 16,3 кг |
| Б4 | | 2 | ТП 903-1-229.86 КЖ.И.1.5.2 | ф8АI ГОСТ 5781-82* Р=210 | 5 | 0,4 кг |

ТП 903-1-229.86 КЖ.И.1.5

Изделие закладное МН5

| Стадия | Масса | Масштаб |
|---|---|---|
| Р | 16,7 | 1:10 |

Лист | Листов 1

ЛАТГИПРОПРОМ

| | | |
|---|---|---|
| ГИП | Думан | |
| Нач.отд. | Новожилова | |
| Н.контр. | Саржинская | |
| Гл.конст. | Андриевская | |
| Рук.гр. | Бобрук | |
| Ст.инж. | Яковчик | |

Инв.№ подл. | Подп. и дата | Взам.инв.№

Копировал: Ф. Ф. Формат А4

21716-09

Альбом 3.2

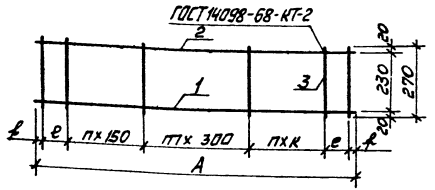


| Форм. | Зона | Поз. | Обозначение | Наименование | Кол. на исполнение ТП 903-1 — | 01 | 02 | 03 | 04 | 05 | Примеч. |
|---|---|---|---|---|---|---|---|---|---|---|---|
| | | | | Документация | | | | | | | |
| А4 | | | ТП 903-1-229.86 КЖ.И.ТУ | Технические условия | | | | | | | |
| | | | | Детали | | | | | | | |
| Б4 | | | ТП 903-1-229.86 КЖ.И.2.1.1 | ф16 А III ГОСТ 5781-82* ℓ=5570 | 1 | | | | | | |
| Б4 | | | -01 | ℓ=5420 | | | 1 | | | | |
| Б4 | | 1 | -02 | ф10 А III ГОСТ 5781-82* ℓ=5820 | | 1 | | | | | |
| Б4 | | | -03 | ℓ=5670 | | | | 1 | | | |
| Б4 | | | КЖ.И.2.1.2 | ф12 А III ГОСТ 5781-82* ℓ=5820 | | | | | 1 | | |
| Б4 | | | -01 | ℓ=5070 | | | | | | 1 | |
| Б4 | | | КЖ.И.2.1.3 | ф8 А I ГОСТ 5781-82* ℓ=5570 | 1 | | | | | | |
| Б4 | | | -01 | ℓ=5820 | | 1 | | | 1 | | |
| Б4 | | 2 | -02 | ℓ=5420 | | | 1 | | | | |
| Б4 | | | -03 | ℓ=5670 | | | | 1 | | | |
| Б4 | | | -04 | ℓ=5070 | | | | | | 1 | |
| Б4 | | 3 | КЖ.И.2.1.4 | ф6 А III ГОСТ 5781-82* ℓ=270 | 30 | 30 | 29 | 30 | 30 | 27 | |

| Обозначение | Марка | A | e | F | n | m | Масса кг |
|---|---|---|---|---|---|---|---|
| ТП 903-1-229.86 КЖ.И.2.1 | Кр1 | 5570 | 60 | 25 | 9 | 9 | 12,8 |
| -01 | Кр2 | 5820 | — | 60 | 10 | 9 | 7,7 |
| -02 | Кр3 | 5420 | 140 | 20 | 9 | 8 | 12,3 |
| -03 | Кр4 | 5670 | 110 | 25 | 9 | 9 | 7,5 |
| -04 | Кр5 | 5820 | — | 60 | 10 | 9 | 9,3 |
| -05 | Кр6 | 5070 | 110 | 25 | 8 | 8 | 8,1 |

| | | |
|---|---|---|
| ГИП | Пуман | |
| Нач. отд. | Аброжилова | |
| Н. контр. | Дзержинская | |
| Гл. конст. | Кашиевская | |
| Сп. гр. | Бобрук | |
| | Калетов | |

ТП 903-1-229.86 КЖ.И.2.1

Каркас (КР1; КР2; КР3; КР4; КР5; КР6)

| Стадия | Масса | Масшт. |
|---|---|---|
| Р | см. табл. | |

Лист | Листов 1

ЛАТГИПРОПРОМ

Копировал [signature] Формат А3

Инв. № подл. | Подп. и дата | Взам. инв. №

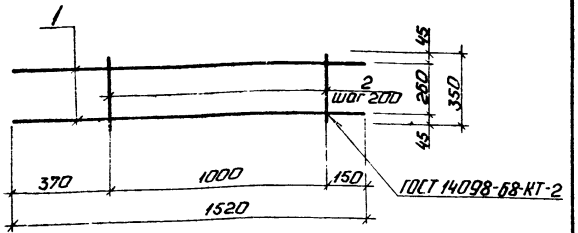


| Формат | Зона | Поз. | Обозначение | Наименование | Кол. | Примечание |
|---|---|---|---|---|---|---|
| | | | | Документация | | |
| А4 | | | ТП903-1-229.86 КЖИ.ТУ | Технические условия | | |
| | | | | Детали | | |
| Б4 | | 1 | ТП903-1-229.86 КЖ.И.2.2.1 | ф8АIII Р=1520 ГОСТ 5781-82* | 2 | 1,2 кг |
| Б4 | | 2 | ТП903-1-229.86 КЖИ.2.2.2 | ф6АI Р=350 ГОСТ 5781-82* | 6 | 0,48 кг |

| | | | |
|---|---|---|---|
| ГИП | Думан | | |
| Нач.отд. | Новожилова | | |
| Н.контр. | Саржинская | | |
| Гл.конст. | Андриевская | | |
| Рук.гр. | Бобрук | | |
| Ст.инж. | Артамонова | | |
| Техник | Островская | | |

ТП 903-1-229.86 КЖИ.2.2

Каркас плоский Кр7

| Стадия | Масса | Масштаб |
|---|---|---|
| Р | 1,7 | |

Лист | Листов 1

ЛАТГИПРОПРОМ

Копировал: Т.Ф. Формат А4

Инв. № подл. | Подп. и дата | Взам. инв. №

Альбом 3.2

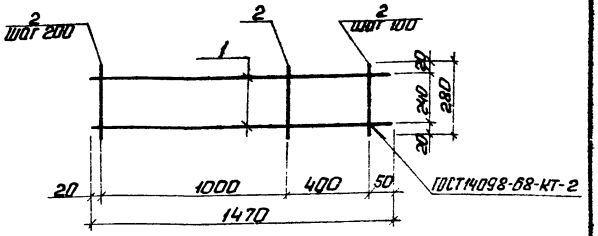


| Формат | Зона | Поз. | Обозначение | Наименование | Кол. | Примечание |
|---|---|---|---|---|---|---|
| | | | | Документация | | |
| А4 | | | ТП903-1-229.86 Ал. КЖИ.ТУ | Технические условия | | |
| | | | | Детали | | |
| Б4 | | 1 | ТП903-1-229.86 КЖИ.2.3.1 | ф12АIII Р=1470 ГОСТ5781-82 | 2 | 2,6 кг |
| Б4 | | 2 | ТП903-1-229.86 КЖИ.2.3.2 | ф6АI Р=270 ГОСТ 5781-82 | 10 | 0,6 кг |

| | | | |
|---|---|---|---|
| ГИП | Думан | | |
| Нач.отд. | Новожилова | | |
| Н.контр. | Саржинская | | |
| Гл.конст. | Андриевская | | |
| Рук.гр. | Бобрук | | |
| Ст.инж. | Артамонова | | |
| Техник | Островская | | |

ТП 903-1-229.86 КЖИ.2.3

Каркас плоский Кр8

| Стадия | Масса | Масштаб |
|---|---|---|
| Р | 3,2 | |

Лист | Листов 1

ЛАТГИПРОПРОМ

Копировал: Т.Ф. Формат А4

21716-09

Альбом 3.2

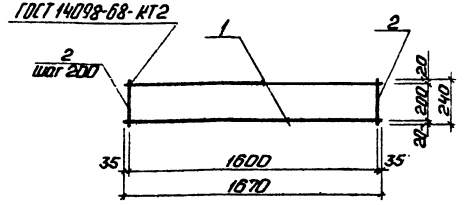


| Формат | Зона | Поз. | Обозначение | Наименование | Кол. | Примеч. |
|---|---|---|---|---|---|---|
| | | | | Документация | | |
| А4 | | | ТП903-1-229.86 КЖ.И.ТУ | Технические условия | | |
| | | | | Детали | | |
| Б4 | | 1 | ТП903-1-229.86 КЖ.И.2.4.1 | ф12А III ГОСТ 5781-82* ℓ=1670 | 2 | 3,0 кг |
| Б4 | | 2 | ТП903-1-229.86 КЖ.И.2.4.2 | ф6А I ГОСТ 5781-82* ℓ=240 | 17 | 0,9 кг |

| | | | |
|---|---|---|---|
| ГИП | Нидбальский | | |
| Нач.отд. | Новожилова | | |
| Н.контр. | Гаржинская | | |
| Гл.конст. | Андриевская | | |
| Рук.гр. | Бобрик | | |
| Ст.техн. | Белякова | | |

ТП 903-1-229.86 КЖ.И.2.4

Каркас плоский КР9

| Стадия | Масса | Масштаб |
|---|---|---|
| Р | 3,9 | |

Лист | Листов 1

ЛАТГИПРОПРОМ

Инв.№ подл. | Подп. и дата | Взам.инв.№

Копировал: Ф.

Формат А4

Альбом 3.2

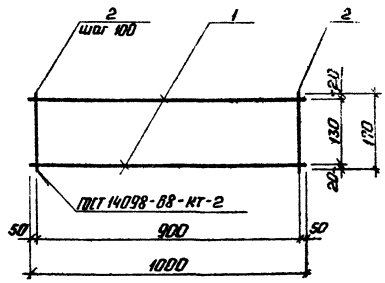


| Формат | Зона | Поз. | Обозначение | Наименование | Кол. | Примеч. |
|---|---|---|---|---|---|---|
| | | | | Документация | | |
| А4 | | | ТП903-1-229.86 КЖ.И.ТУ | Технические условия | | |
| | | | | Детали | | |
| Б4 | | 1 | ТП903-1-229.86 КЖ.И.2.5.1 | ф48р1 ГОСТ 6727-80 ℓ=1000 | 2 | 0,1 кг |
| Б4 | | 2 | -01 | ф48р1 ГОСТ 6727-80 ℓ=170 | 9 | 0,02 кг |

| | | | |
|---|---|---|---|
| ГИП | Нидбальский | | |
| Нач.отд. | Новожилова | | |
| Н.контр. | Гаржинская | | |
| Гл.конст. | Андриевская | | |
| Рук.гр. | Бобрик | | |
| Ст.арх. | Зоде | | |

ТП 903-1-229.86 КЖ.И.2.5

Каркас плоский КР10

| Стадия | Масса | Масштаб |
|---|---|---|
| Р | 0,38 | |

Лист | Листов 1

ЛАТГИПРОПРОМ

Инв.№ подл. | Подп. и дата | Взам.инв.№

Копировал: Ф.

Формат А4

21716-09

Альбом 3.2

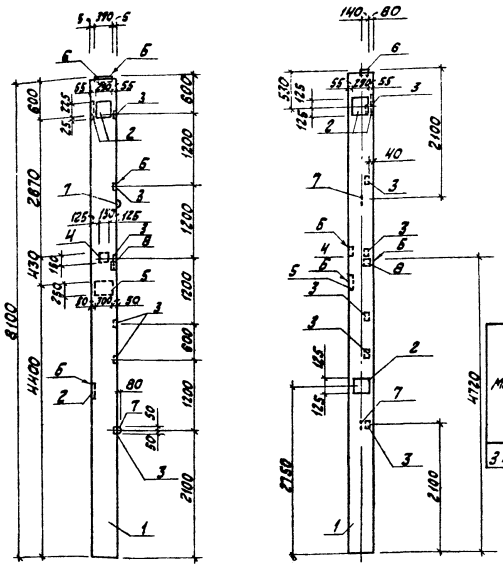


| Формат | Зона | Поз. | Обозначение | Наименование | Кол. | Примечание |
|---|---|---|---|---|---|---|
| | | | | Документация | | |
| А4 | | | ТП 903-1-229.86 КЖ.И.ТУ | Технические условия | | |
| | | | | Сборочные единицы | | |
| А3 | | 1 | 1.423.1-7.1-1.000-210 | 3К81-3АV М3 | 1 | |
| | | | | Изделия закладные | | |
| А3 | | 2 | 1.423.1-7.2-0.150-01 | МН-40 | 3 | |
| А3 | | 3 | 1.4231-7.2-0.160 | МН-42 | 6 | |
| А3 | | 4 | 1.400-15.81. 120-36 | МН 111-1 | 1 | |
| А4 | | 5 | 1.400-15.81 160-08 | МН 147-3 | 1 | |
| А4 | | 6 | 1.4231-7.2-0.030-01 | МН-2 | 1 | |
| А3 | | 7 | 3.400-7 вып.1 | М 16-200 | 2 | |
| А3 | | 8 | 1.020 1/83.2-15 27 | МН-35 | 1 | |

Ведомость расхода стали на дополнительные закладные изделия, кг

| Марка элемента | Изделия закладные | | | | | | | | | | | | | | | |
|---|---|---|---|---|---|---|---|---|---|---|---|---|---|---|---|---|
| | Арматура класса | | | | | | | | Прокат марки | | | | | | | Всего |
| | А I | | | А III | | | | | Вст3кп2 | | | | | | | |
| | ГОСТ 5781-82* | | | | | | | | ГОСТ 19903-74* | | | | | ГОСТ 8509-72* | | |
| | ф6 | ф16 | Итого | ф8 | ф10 | ф12 | ф14 | Итого | -δ=6 | -δ=8 | -δ=10 | -δ=14 | Итого | ∠100×7 | Итого | |
| 3К81-3АV М3-а | 0,3 | 2,8 | 3,1 | 1,0 | 1,8 | 7,2 | 2,6 | 12,6 | 1,1 | 16,2 | 5,9 | 6,0 | 29,2 | 1,3 | 1,3 | 46,2 |

Узлы установки закладных изделий в каркасе принимать по серии 1.423.1-7 вып. 1

| | | | |
|---|---|---|---|
| ГИП | Думан | | |
| Нач.отд. | Новожилова | | |
| Н.контр. | Саржинская | | |
| Гл.констр. | Андриевская | | |
| Рук.гр. | Бобрук | | |
| Инж. | Калетова | | |
| Техник | Залуте | | |

ТП 903-1-229.86 КЖ.И. 03.1.1

Колонна 3К81-3АV М3-а

| Стадия | Масса | Масштаб |
|---|---|---|
| Р | 3200 | |

Лист | Листов 1

ЛАТГИПРОПРОМ

Копировал

Формат А3

21716-09

Инв.№ подл. | Подпись и дата | Взам.инв.№

Альбом 3.2

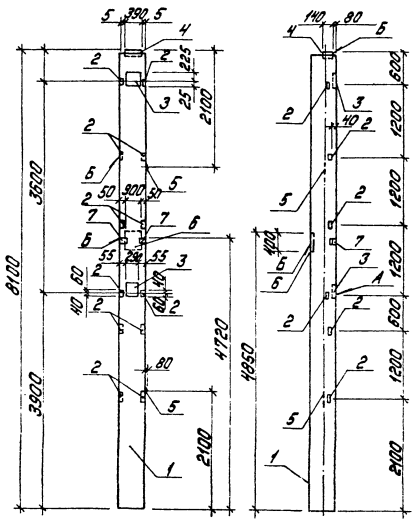


Узлы установки закладных изделий в каркасе принимать по серии 1.423.1-7 Вып.1.

| Формат | Зона | Поз. | Обозначение | Наименование | Кол. | Примечание |
|---|---|---|---|---|---|---|
| | | | | Документация | | |
| А4 | | | ТП903-1-229.86 КЖИ.ТУ | Технические условия | | |
| | | | | Сборные единицы | | |
| А3 | | 1 | 1.423.1-7.1-100.0-210 | ЗК81-3АV-М3 | 1 | |
| | | | | Изделия закладные | | |
| А3 | | 2 | 1.423.1-7.2-160 | МН42 | 12 | |
| А3 | | 3 | 1.423.1-7.2-0.150-01 | МН40 | 2 | |
| А3 | | 4 | 1.423.1-7.2-0.030-01 | МН2 | 1 | |
| А3 | | 5 | 1.423.1-7.2-0.150-01 | М16-200 | 2 | |
| А4 | | 6 | 1.400-15 в.1.170-08 | МН153-3 | 1 | |
| А3 | | 7 | 1.020-1/83.2-15 32 | МН45 | 1 | |

## Ведомость расхода стали на закладные изделия, кг

| Марка элемента | Изделия закладные | | | | | | | | | | | | | | | Всего |
|---|---|---|---|---|---|---|---|---|---|---|---|---|---|---|---|---|
| | Арматура класса | | | | | | | | | Прокат марки | | | | | | |
| | АI | | | АIII | | | | | | ВСт3кп2 | | | | | | |
| | ГОСТ 5781-82* | | | | | | | | | ГОСТ 19903-74* | | | | ГОСТ 9510-72* | | |
| | ф6 | ф16 | Итого | ф8 | ф10 | ф12 | ф16 | | Итого | б=8 | б=12 | б=14 | Итого | 140×80×10 | Итого | |
| ЗК81-3АV М3-б | 0,2 | 2,8 | 3,0 | 0,5 | 4,0 | 5,2 | 5,9 | | 15,6 | 14,0 | 11,3 | 6,0 | 31,3 | 5,3 | 5,3 | 55,2 |

| | | | |
|---|---|---|---|
| Гип | Думан | | |
| Нач. отд. | Новожилова | | |
| Н. контр. | Дорошинская | | |
| Гл. контр. | Андреевская | | |
| Рук. гр. | Бобрук | | |
| Инж. | Калетов | | |
| Техник | Золите | | |

ТП903-1-229.86 КЖИ.03.1.2

Колонна ЗК81-3АV М3-б

| Стадия | Масса | Масштаб |
|---|---|---|
| Р | 3200 кг | |
| Лист | Листов 1 | |

ЛАТГИПРОПРОМ

Копировал Дубкова

формат А3

21716-09

Инв. № подл. | Подпись и дата | Взам. инв. №

Альбом 3.2

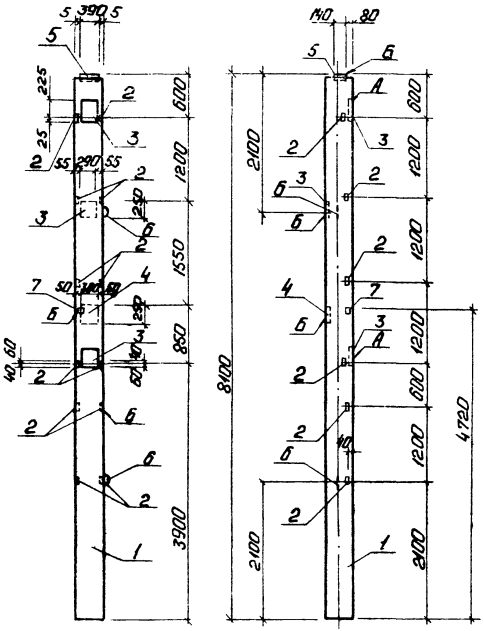


Узлы установки закладных изделий в каркасе принимать по серии 1.423.1-7 вып. 1

| Формат | Зона | Поз. | Обозначение | Наименование | Кол. | Примечание |
|---|---|---|---|---|---|---|
| | | | | Документация | | |
| А4 | | | ТП903-1-229.86 КЖ.И.ТУ | Технические условия | | |
| | | | | Сборочные единицы | | |
| А3 | | 1 | 1.423.1-7.1-1.00.0-210 | ЗК81-3АV М3 | 1 | |
| | | | | Изделия закладные | | |
| А3 | | 2 | 1.423.1-7.2-0.160 | МН42 | 12 | |
| А3 | | 3 | 1.423.1-7.2-0.150-01 | МН40 | 3 | |
| А3 | | 4 | 1.400-15.В1.160-08 | МН147-3 | 1 | |
| А3 | | 5 | 1.423.1-7.2-0.030-01 | МН-2 | 1 | |
| А3 | | 6 | 1.423.1-7.2-0.150-01 | М16-200 | 2 | |
| А3 | | 7 | 1.020.1/83.2-15-27 | МН35 | 1 | |

Ведомость расхода стали на закладные изделия, кг

| Марка элемента | Изделия закладные | | | | | | | | | | | | | | |
|---|---|---|---|---|---|---|---|---|---|---|---|---|---|---|---|
| | Арматура класса | | | | | | | | Прокат марки | | | | | | Всего |
| | А I | | | А III | | | | | В ст 3 кп 2 | | | | | | |
| | ГОСТ 5781-82* | | | | | | | | ГОСТ 19903-74* | | | | ГОСТ 8509-72 | | |
| | ф6 | ф16 | Итого | ф8 | ф10 | ф12 | ф14 | Итого | δ=8 | δ=10 | δ=14 | Итого | 100×7 | Итого | |
| ЗК81-3АV М3-6 | 0,3 | 2,8 | 3,1 | 0,5 | 3,6 | 7,2 | 0,4 | 11,7 | 18,6 | 5,9 | 6,0 | 30,5 | 1,3 | 1,3 | 46,6 |

| | | | |
|---|---|---|---|
| ГИП | Думан | | |
| Нач. отд. | Новожилова | | |
| Н. контр. | Саржинская | | |
| Гл. конст. | Андриевская | | |
| Рук. гр. | Бобрук | | |
| Инж. | Калетов | | |
| Техник | Залите | | |

ТП 903-1-229.86 КЖ.И.03.1.3

Колонна ЗК81-3АV М3-6

| Стадия | Масса | Масштаб |
|---|---|---|
| Р | 3200 | |

Лист | Листов 1

ЛАТГИПРОПРОМ

Копировал: Ф.Д.

Формат А3

21716-09

Инв. № подл. | Подп. и дата | Взам. инв. №

Альбом 3.2

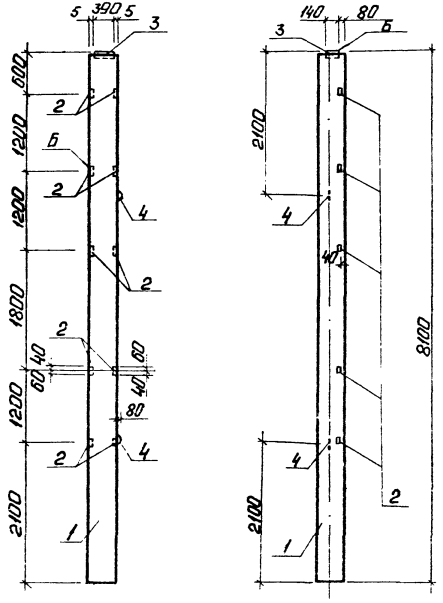


Узлы установки закладных изделий в каркасе принимать по серии 1.423.1-7 вып. 1

| Формат | Зона | Поз. | Обозначение | Наименование | Кол. | Примечание |
|---|---|---|---|---|---|---|
| | | | | Документация | | |
| А4 | | | ТП 903-1-229.86 КЖ.И.ТУ | Технические условия | | |
| | | | | Сборочные единицы | | |
| А3 | | 1 | 1.423.1-7.1-1.00.0-210 | 3К81-3А III М3 | 1 | |
| | | | | Изделия закладные | | |
| А3 | | 2 | 1.423.1-7.2-0.160 | МН 42 | 10 | |
| А3 | | 3 | 1.423.1-7.2-0.030-01 | МН 2 | 1 | |
| А3 | | 4 | 3.400-7 вып. 1 | М16-200 | 2 | |

Ведомость расхода стали на закладные изделия, кг

| Марка элемента | Изделия закладные | | | | | | | | Всего |
|---|---|---|---|---|---|---|---|---|---|
| | Арматура класса | | | | | Прокат марки | | | |
| | А-I | | А-III | | | Вст 3 кп 2 | | | |
| | ГОСТ 5781-82* | | | | | ГОСТ 19903-74* | | | |
| | ф16 | Итого | ф10 | ф12 | Итого | Б=8 | Б=14 | Итого | |
| 3К81-3А V М3-2 | 2,8 | 2,8 | 3,0 | 1,2 | 4,2 | 4,0 | 6,0 | 8,0 | 17,0 |

| | | | |
|---|---|---|---|
| ГИП | Думан | | |
| Нач. отд. | Новожилова | | |
| Н. контр. | Гарманская | | |
| Гл. инж. | Андреева | | |
| Гл. инж. | [illegible] | | |
| Гл. инж. | [illegible] | | |
| Гл. инж. | [illegible] | | |

ТП 903-1-229.86 КЖ.И.03.1.4

Колонна 3К81-3А V М3-2

| Стадия | Масса | Масштаб |
|---|---|---|
| Р | 3200 | |

Лист | Листов 1

ЛАТГИПРОПРОМ

Копировал: Р.Р.

Формат А3

Подп. и дата | Взам. инв. №

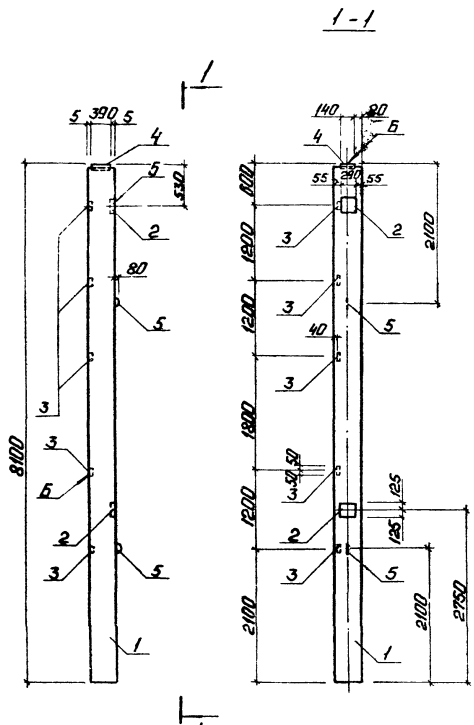


Узлы установки закладных изделий в каркасе принимать по серии 1.423.1-7 вып. 1

| Формат | Зона | Поз. | Обозначение | Наименование | Кол. | Примечание |
|---|---|---|---|---|---|---|
| | | | | Документация | | |
| А4 | | | ТП 903-1-229.86 КЖ.И.ТУ | Технические условия | | |
| | | | | Сборочные единицы | | |
| А3 | | 1 | 1.423.1-7.1-100.0-210 | 3К81-3А V М3 | 1 | |
| | | | | Изделия закладные | | |
| А3 | | 2 | 1.423.1-7.2-0150-01 | МН40 | 2 | |
| А3 | | 3 | 1.423.1-7.2-0.160 | МН42 | 5 | |
| А3 | | 4 | 1.423.1-7.2-0.030-01 | МН2 | 1 | |
| А3 | | 5 | 3.400-7 вып. 1 | М16-200 | 2 | |

Ведомость расхода стали на закладные изделия, кг

| Марка элемента | Изделия закладные | | | | | | | | | | | |
|---|---|---|---|---|---|---|---|---|---|---|---|---|
| | Арматура класса | | | | | | | | Прокат марки | | | |
| | А-I | | | А-III | | | | | Вст3 кп2 | | | |
| | ГОСТ 5781-82* | | | | | | | | ГОСТ 19903-74* | | | |
| | ф6 | ф16 | Итого | ф8 | ф10 | ф12 | ф14 | Итого | б=8 | б=14 | Итого | Всего |
| 3К81-3А V М3-д | 0,2 | 2,8 | 3,0 | – | 1,5 | 5,2 | – | 6,7 | 11,2 | 6,0 | 17,2 | 26,9 |

| | | | |
|---|---|---|---|
| ГИП | Думан | | |
| Нач.отд. | Поважилова | | |
| Н.контр. | Гаржинская | | |
| Гл.конст. | Андриевская | | |
| Рук.гр. | Бобрук | | |
| Инж. | Кочетов | | |
| Техник | Залите | | |

ТП 903-1-229.86 КЖ.И. 03.1.5

Колонна 3К81-3А V М3-д

| Стадия | Масса | Масштаб |
|---|---|---|
| Р | 3200 | |

Лист | Листов 1

ЛАТГИПРОПРОМ

Копировал: Ф.Ж.

Формат А3

21716-09

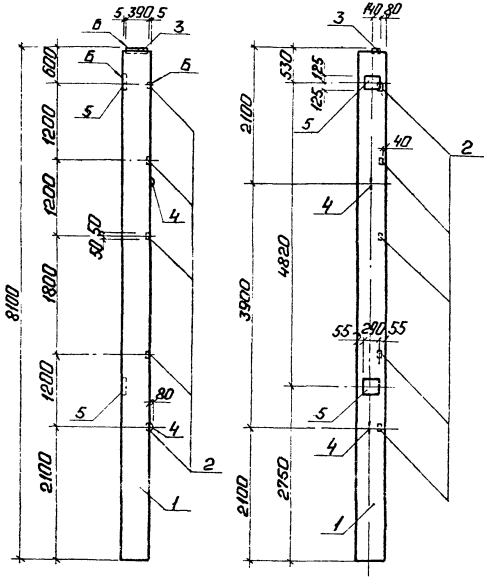


Узлы установки закладных изделий в каркасе принимать по серии 1.423.1-7 вып. 1

| Формат | Зона | Поз. | Обозначение | Наименование | Кол. | Примечание |
|---|---|---|---|---|---|---|
| | | | | Документация | | |
| А4 | | | ТП 903-1-229.86 КЖ.И.ТЧ | Технические условия | | |
| | | | | Сборочные единицы | | |
| А3 | | 1 | 1.423.1-7.1-1.00.0-210 | 3К81-3АIVМ3 | 1 | |
| | | | | Изделия закладные | | |
| | | 2 | 1.423.1-7.2-0.160 | МН42 | 5 | |
| | | 3 | 1.423.1-7.2-0.030-01 | МН2 | 1 | |
| | | 4 | 3.400-7 Вып.1 | М16-200 | 2 | |
| | | 5 | 1.423.1-7.2-0.150-01 | МН40 | 2 | |

Ведомость расхода стали на закладные изделия, кг

| Марка элемента | Изделия закладные | | | | | | | | | |
|---|---|---|---|---|---|---|---|---|---|---|
| | Арматура класса | | | | | | Прокат марки | | | Всего |
| | AI | | | AIII | | | Вст3кп2 | | | |
| | ГОСТ 5781-82* | | | | | | ГОСТ 19903-74* | | | |
| | ф6 | ф16 | Итого | ф10 | ф12 | Итого | δ=8 | δ=14 | Итого | |
| 3К81-3АIVМ3-е | 0,2 | 2,8 | 3,0 | 1,5 | 5,2 | 6,7 | 11,2 | 6,0 | 17,2 | 26,9 |

| | | | |
|---|---|---|---|
| ГИП | Лучкин | | |
| Нач.отд. | Ананьина | | |
| Н.контр. | Ефремкина | | |
| Гл.инж.пр. | Андрианова | | |
| Гл.гр. | Г.Сорин | | |
| Инж. | Уфимцев | | |
| Т. | Ушакова | | |

ТП 903-1-229.86 КЖ.И.03.1.6

Колонна 3К81-3АIVМ3-е

| Стадия | Масса | Масштаб |
|---|---|---|
| Р | 3200 | |
| Лист | Листов 1 | |

ЛАТГИПРОПРОМ

Копировал: Ф. 15

Формат А3

21716-09

Альбом 3.2

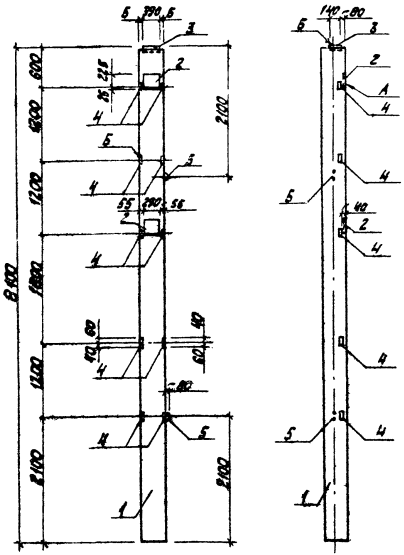


Узлы установки закладных изделий в каркасе принимать по серии 1.423.1-7 вып. 1.

| Формат | Зона | Поз. | Обозначение | Наименование | Кол. | Примечание |
|---|---|---|---|---|---|---|
| | | | | Документация | | |
| А.4 | | | ТП 903-1-229.86 КЖ.И.ТУ | Технические условия | | |
| | | | | Сборочные единицы | | |
| А3 | | 1 | 1.423.1-7.1-1.00.0-210 | 3К81-3А III м3 | 1 | |
| | | | | Изделия закладные | | |
| А3 | | 2 | 1.423.1-7.2-0.150-01 | МН 40 | 2 | |
| А3 | | 3 | 1.423.1-7.2-0.030-01 | МН 2 | 1 | |
| А3 | | 4 | 1.423.1-7.2-0.160 | МН 42 | 10 | |
| А3 | | 5 | 3.400-7 вып.1 | М 16-200 | 2 | |

Ведомость расхода стали на дополнительные закладные изделия, кг.

| Марка элемента | Изделия закладные | | | | | | | | | |
|---|---|---|---|---|---|---|---|---|---|---|
| | Арматура класса | | | | | | Прокат марки | | | Всего |
| | А I | | | А III | | | В ст3 кп2 | | | |
| | ГОСТ 5781-82* | | | | | | ГОСТ 19903-74* | | | |
| | ф6 | ф16 | Итого | ф10 | ф12 | Итого | б=8 | б=14 | Итого | |
| 3К81-3А V м3-ж | 0.2 | 2.8 | 3.0 | 3.0 | 5.2 | 8.2 | 13.2 | 6.0 | 19.2 | 30.4 |

| | | | |
|---|---|---|---|
| ГИП | Думан | | |
| Нач.отд. | Новожилова | | |
| Н.контр. | Саржинская | | |
| Гл.констр. | Андриевская | | |
| Рук.гр. | Бобрук | | |
| Инж. | Калетов | | |

ТП 903-1-229.86 КЖ.И.03.1.7

Колонна 3К81-3А V м3-ж

| Стадия | Масса | Масштаб |
|---|---|---|
| Р | 3200 | |

Лист | Листов 1

ЛАТГИПРОПРОМ

Копировал

формат А3

21716-09

Инв. № подл. | Подпись и дата | Взам. инв. №

АЛЬБОМ 3.2

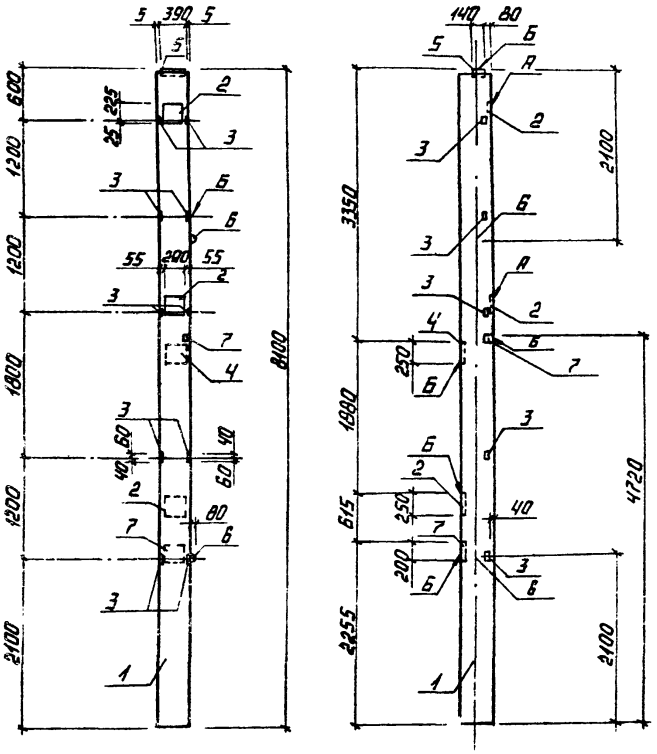


УЗЛЫ УСТАНОВКИ ЗАКЛАДНЫХ ИЗДЕЛИЙ
В КАРКАСЕ ПРИНИМАТЬ ПО СЕРИИ 1.423.1-7 ВЫП.1

| ФОРМАТ | ЗОНА | ПОЗ. | ОБОЗНАЧЕНИЕ | НАИМЕНОВАНИЕ | КОЛ. | ПРИМЕЧАНИЕ |
|---|---|---|---|---|---|---|
| | | | | ДОКУМЕНТАЦИЯ | | |
| А4 | | | ТП 903-1-229.86 КЖ.И.ТУ | ТЕХНИЧЕСКИЕ УСЛОВИЯ | | |
| | | | | СБОРОЧНЫЕ ЕДИНИЦЫ | | |
| А3 | | 1 | 1.423.1-7.1-1.000-210 | 3КВ1-3АV М3 | 1 | |
| | | | | ИЗДЕЛИЯ ЗАКЛАДНЫЕ | | |
| А3 | | 7 | 1.423.1-7.2-0.150 | МН 39 | 1 | |
| А3 | | 2 | 1.423.1-7.2-0.150-01 | МН 40 | 3 | |
| А3 | | 3 | 1.423.1-7.2-0.160 | МН 42 | 10 | |
| А4 | | 4 | 1.400-15.В1.160-08 | МН 147-3 | 1 | |
| А3 | | 5 | 1.423.1-7.2-0.030-01 | МН2 | 1 | |
| А3 | | 6 | 3.400-7 ВЫП.1 | М16-200 | 2 | |
| А3 | | 7 | 1.020.1/83.2-15 27 | МН-35 | 1 | |

ВЕДОМОСТЬ РАСХОДА СТАЛИ НА ЗАКЛАДНЫЕ ИЗДЕЛИЯ, КГ.

| МАРКА ЭЛЕМЕНТА | ИЗДЕЛИЯ ЗАКЛАДНЫЕ | | | | | | | | | | | | | | |
|---|---|---|---|---|---|---|---|---|---|---|---|---|---|---|---|
| | АРМАТУРА КЛАССА | | | | | | | | ПРОКАТ МАРКИ | | | | | | ВСЕГО |
| | А I | | | А III | | | | | В СТ 3 КП2 | | | | | | |
| | ГОСТ 5781-82* | | | | | | | | ГОСТ 8509-72* | | ГОСТ 19903-74* | | | | |
| | Ф6 | Ф16 | ИТОГО | Ф8 | Ф10 | Ф12 | Ф14 | ИТОГО | L100×7 | ИТОГО | -δ=8 | -δ=10 | -δ=14 | ИТОГО | |
| 3КВ1-3АV М3-И | 0,4 | 2,8 | 3,2 | 0,5 | 3,0 | 80 | 2,6 | 14,1 | 1,3 | 1,3 | 21,4 | 5,9 | 6,0 | 33,3 | 61,9 |

| | | |
|---|---|---|
| ГИП | ДУМАН | |
| НАЧ СО | НОВОЖИЛОВА | |
| Н КОНТР. | ЗАРЖИНСКАЯ | |
| ГЛ. КОНСТР. | АНДРИЕВСКАЯ | |
| РУК. ГР. | БОБРУК | |
| ИНЖ. | КАЛЕТОВ | |

ТП 903-1-229.86 КЖ И.03.1.8

КОЛОННА
3 КВ1-3АV М3-И

| СТАДИЯ | МАССА | МАСШТАБ |
|---|---|---|
| Р | 3200 | |
| ЛИСТ | ЛИСТОВ 1 | |

ЛАТГИПРОПРОМ

КОПИРОВАЛ

ФОРМАТ А3

21716-09

Альбом 3.2

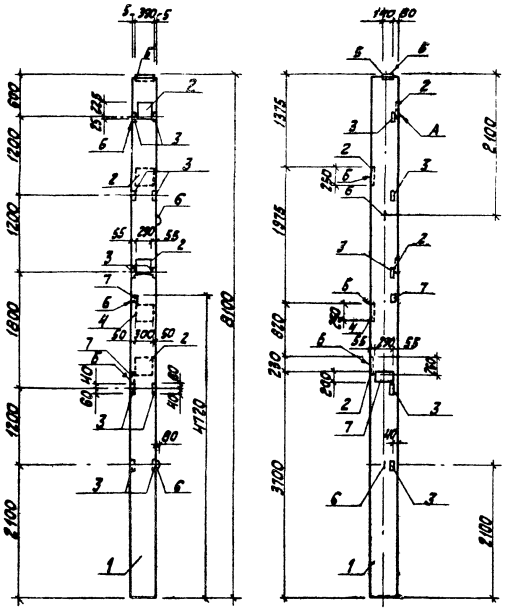


Узлы установки закладных изделий в каркасе принимать по серии 1.423.1-7 вып. 1

| Формат | Зона | Поз. | Обозначение | Наименование | Кол. | Примечание |
|---|---|---|---|---|---|---|
| | | | | Документация | | |
| А4 | | | ТП 903-1-229.86 кж. и. ТУ | Технические условия | | |
| | | | | Сборочные единицы | | |
| А3 | | 1 | 1.423.1-7.1-1.00.0-210 | 3К81-3АIV М3 | 1 | |
| | | | | Изделия закладные | | |
| А3 | | 7 | 1.423.1-7.2-0.150 | МН39 | 1 | |
| А3 | | 2 | 1.423.1-7.2-0.150-01 | МН40 | 4 | |
| А3 | | 3 | 1.423.1-7.2-0.160 | МН42 | 10 | |
| А4 | | 4 | 1.400-15.В.1.160-08 | МН147-3 | 1 | |
| А3 | | 5 | 1.423.1-7.2-0.030-01 | МН2 | 1 | |
| А3 | | 6 | 3.400-7 вып.1 | М16-200 | 2 | |
| А3 | | 7 | 1.020.1/83.2-15 27 | МН35 | 1 | |

Ведомость расхода стали на закладные изделия, кг.

| Марка элемента | Изделия закладные | | | | | | | | | | | | | | |
|---|---|---|---|---|---|---|---|---|---|---|---|---|---|---|---|
| | Арматура класса | | | | | | | | Прокат марки | | | | | | Всего |
| | AIV | | | AIII | | | | | В ст3 кп2 | | | | | | |
| | ГОСТ 5781-82* | | | | | | | | ГОСТ 8509-72 | ГОСТ 19903-74* | | | | | |
| | ф6 | ф16 | Итого | ф8 | ф10 | ф12 | ф14 | Итого | L100* кг | Итого | δ=8 | δ=10 | δ=14 | Итого | |
| 3К81-3АIV М3-К | 0,5 | 2,8 | 3,3 | 0,5 | 3,0 | 10,0 | 2,6 | 16,1 | 1,3 | 1,3 | 25,0 | 5,9 | 6,0 | 37,9 | 58,6 |

| | | | | | |
|---|---|---|---|---|---|
| | | | ТП 903-1-229.86 | | КЖ. И. 03. 1.9 |
| | | | Колонна 3К81-3АIV М3-К | Стадия | Масса | Масштаб |
| | | | | Р | 3100 кг | |
| | | | | Лист | Листов 1 |
| ГИП | Д.Туман | | | ЛАТГИПРОПРОМ | |
| Нач.СО | Новожилова | | | | |
| Н.контр. | Саржитхан | | | | |
| Гл.констр. | Андриевская | | | | |
| Рук.гр. | Бабрук | | | | |
| Инж. | Налетов | | | | |

Копировал

Формат А3

21716-09

Инв.№ подл. | Подпись и дата | Взам.инв.№

Альбом 3.2

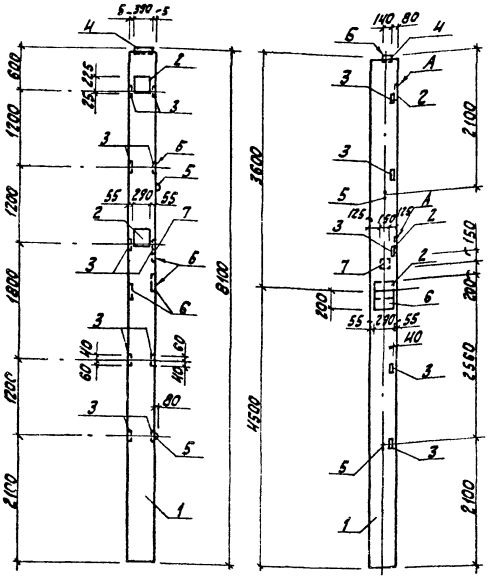


Узлы установки закладных изделий в каркасе принимать по серии 1.423.1-7 вып. 1

| Формат | Зона | Поз. | Обозначение | Наименование | Кол. | Примечание |
|---|---|---|---|---|---|---|
| | | | | Документация | | |
| А4 | | | ТП 903-1-229.86 КЖ.И.ТУ | Технические условия | | |
| | | | | Сборочные единицы | | |
| А3 | | 1 | 1.423.1-7.1-1.00.0-210 | ЗК 81-3А V М3 | 1 | |
| | | | | Изделия закладные | | |
| А3 | | 2 | 1.423.1-7.2-0.150-01 | МН 40 | 3 | |
| А3 | | 3 | 1.423.1-7.2-0.160 | МН42 | 10 | |
| А3 | | 4 | 1.423.1-7.2-0.030-01 | МН2 | 1 | |
| А3 | | 5 | 3.400-7 вып.1 | М16-200 | 2 | |
| А4 | | 6 | 1.423.1-7.2-0.150 | МН39 | 1 | |
| А4 | | 7 | 1.400-15.81.120-44 | МН 112-3 | 1 | |

Ведомость расхода стали на закладные изделия кг.

| Марка элемента | Изделия закладные | | | | | | | | | |
|---|---|---|---|---|---|---|---|---|---|---|
| | Арматура класса | | | | | | Прокат марки | | | Всего |
| | А I | | | А III | | | Вст3 кп2 | | | |
| | ГОСТ 5781-82* | | | | | | ГОСТ 19903-74* | | | |
| | ф 6 | ф 16 | Итого | ф 10 | ф 12 | Итого | -δ=8 | -δ=14 | Итого | |
| ЗК81-3А V М3-1 | 0,4 | 2,8 | 3,2 | 3,0 | 8,4 | 11,4 | 23,4 | 6,0 | 29,4 | 44,0 |

| | | | |
|---|---|---|---|
| ГИП | Думан | | |
| Нач. СО | Новожилова | | |
| Н.контр. | Сапжинская | | |
| Гл.констр. | Андриевская | | |
| Рук. гр. | Бобрук | | |
| Инж. | Калетов | | |

ТП 903-1-229.86 КЖ.И.03.1.10

Колонна ЗК81-3А V М3-1

| Стадия | Масса | Масштаб |
|---|---|---|
| Р | 3200 | |
| Лист | Листов 1 | |

ЛАТГИПРОПРОМ

Копировал

формат А3

21716-09

Альбом 5.2

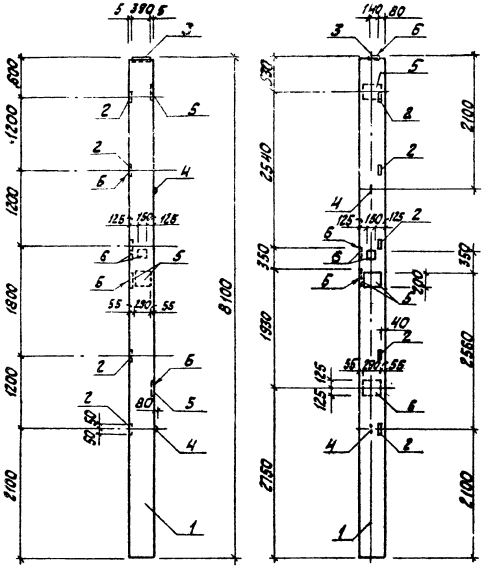


Узлы установки закладных изделий в каркасе принимать по серии 1.423.1-7 вып. 1

| Формат | Зона | Поз. | Обозначение | Наименование | Кол. | Примечание |
|---|---|---|---|---|---|---|
| | | | | Документация | | |
| А4 | | | ТП 903-1-229.86 КЖ.И.ТУ | Технические условия | | |
| | | | | Сборочные единицы | | |
| А3 | | 1 | 1.423.1-7.1-1.00.0-210 | 3К81-3АIV м3 | 1 | |
| | | | | Изделия закладные | | |
| А3 | | 2 | 1.423.1-7.2-0.160 | МН42 | 5 | |
| А3 | | 3 | 1.423.1-7.2-0.030-01 | МИ2 | 1 | |
| А3 | | 4 | 3.400-7 вып.1 | М16-200 | 2 | |
| А3 | | 5 | 1.423.1-7.2-0.150-01 | МН40 | 4 | |
| А4 | | 6 | 1.400-15,81 120-44 | МИ 112-3 | 2 | |

Ведомость расхода стали на закладные изделия, кг.

| Марка элемента | Изделия закладные | | | | | | | | | Всего |
|---|---|---|---|---|---|---|---|---|---|---|
| | Арматура класса | | | | | | Прокат марки | | | |
| | AI | | | AIII | | | Вст3кп2 | | | |
| | ГОСТ 5781-82* | | | ГОСТ 19903-74* | | | | | | |
| | ф6 | ф16 | Итого | ф10 | ф12 | Итого | δ=8 | δ=14 | Итого | |
| 3К81-3АIV м3-м | 0,4 | 2,8 | 3,2 | 1,5 | 8,8 | 14,3 | 24,4 | 6,0 | 30,4 | 47,9 |

| | | | | | |
|---|---|---|---|---|---|
| | | | | ТП 903-1-229.86 | КЖ.И.03.1.11 |
| | | | | Колонна 3К81-3АIV м3-м. | Стадия: Р; Масса: 3200; Масштаб: |
| ГИП | Думан | | | | Лист; Листов 1 |
| Нач.СО | Новожилова | | | | ЛАТГИПРОПРОМ |
| Н.контр. | Саржинская | | | | |
| Гл.конст. | Андреевская | | | | |
| Рук.гр. | Бафрук | | | | |
| Инж. | Колетов | | | | |

Копировал

Формат А3

Альбом 3.2

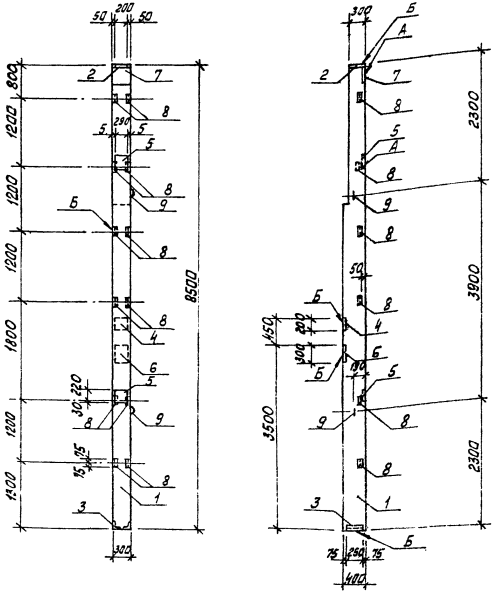


Узлы установки закладных изделий в каркасе принимать по серии 1.427.1-3 вып. 1.

| Формат | Зона | Поз. | Обозначение | Наименование | Кол. | Примечание |
|---|---|---|---|---|---|---|
| | | | | Документация | | |
| А4 | | | ТП 903-1-229.86 КЖ.И.ТУ | Технические условия | | |
| | | | | Сборочные единицы | | |
| А3 | | 1 | 1.427.1-3.1-2.00-026 | 6 КФ 85-1 | 1 | |
| | | | | Изделия закладные | | |
| А3 | | 2 | 1.427.1-3.2-0.08.0 | МН-3 | 1 | |
| А3 | | 3 | 1.427.1-3.2-0.12.0 | МН-7 | 1 | |
| А3 | | 4 | 1.427.1-3.2-0.18.0 | МН-18 | 1 | |
| А3 | | 5 | 1.427.1-3.2-0.19.0-04 | МН-23 | 2 | |
| А3 | | 6 | 1.427.1-3.2-0.19.0-05 | МН-24 | 1 | |
| А3 | | 7 | 1.427.1-3.2-0.06.0 | МН-1 | 1 | |
| А3 | | 8 | 1.427.1-3.2-0.20.0 | МН-28 | 6 | |
| А3 | | 9 | 1.427.1-3.2-0.21.0-02 | МН-34 | 2 | |

Ведомость расхода стали на закладные детали, кг

| Марка элемента | Изделия закладные | | | | | | | | | | | | Всего |
|---|---|---|---|---|---|---|---|---|---|---|---|---|---|
| | Арматура класса | | | | | | Прокат марки | | | | | | |
| | AI | | AIII | | | | Вст3кп2 | | | | | | |
| | ГОСТ 5781-82* | | | | | | ГОСТ 19903-74* | | ГОСТ 8509-72* | | | | |
| | ф14 | Итого | ф10 | ф12 | ф14 | Итого | δ=8 | δ=10 | Итого | 63х6 | 90х6 | Итого | |
| 6 КФ 85-1-а | 1,6 | 1,6 | 3,3 | 7,8 | 6,6 | 17,7 | 7,9 | 17,3 | 25,2 | 8,4 | 4,2 | 12,6 | 57,1 |

| | | | | | | | | |
|---|---|---|---|---|---|---|---|---|
| ГИП | Думан | | | | | ТП 903-1-229.86 | КЖ.И.03.2.1 | |
| Нач. ПО | Новожилов | | | | | Колонна 6 КФ 85-1-а | Стадия | Масса | Масшт. |
| Н. контр. | Родькина | | | | | | Р | 2400 кг | |
| Гл. инж. проекта | Арчаладзе | | | | | | Лист | Листов 1 | |
| Рук. гр. | Гуцуляк | | | | | | ЛАТГИПРОПРОМ | | |
| Инж. | Ратникова | | | | | | | | |

Копировал Иванс Формат А3

21/716-09

Инв. № подл. | Подп. и дата | Взам. инв. №

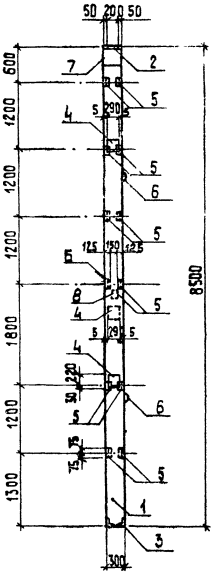


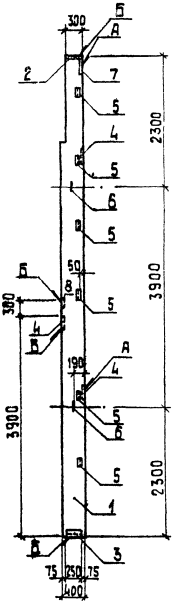


Узлы установки закладных изделий
в каркасе принимать по серии 1.427.1-3 вып. 1

| Формат | Зона | Поз. | Обозначение | Наименование | Кол | Примечание |
|---|---|---|---|---|---|---|
| | | | | Документация | | |
| А4 | | | ТП 903-1-229.86 кж.и.ТУ | Технические условия | | |
| | | | | Сборочные единицы | | |
| А3 | | 1 | 1.4271-3.1-200-026 | 6КФ 85-1 | 1 | |
| | | | | Изделия закладные | | |
| А3 | | 2 | 1.427.1-3.2-0.08.0 | МН-3 | 1 | |
| А3 | | 3 | 1.427.1-3.2-0.12.0 | МН-7 | 1 | |
| А3 | | 4 | 1.427.1-3.2-0.19.0-04 | МН-23 | 3 | |
| А3 | | 5 | 1.427.1-3.2-0.20.0 | МН-28 | 6 | |
| А3 | | 6 | 1.427.1-3.2-0.21.0-02 | МН-34 | 2 | |
| А3 | | 7 | 1.427.1-3.2-0.06.0 | МН-1 | 1 | |
| А3 | | 8 | 1.400-15. В.1 120-44 | МН 112-3 | 1 | |

Ведомость расхода стали на закладные детали, кг

| Марка элемента | Изделия закладные | | | | | | | | | | | | Всего |
|---|---|---|---|---|---|---|---|---|---|---|---|---|---|
| | Арматура класса | | | | | | Прокат марки | | | | | | |
| | А I | | А III | | | | В ст 3 кп 2 | | | | | | |
| | ГОСТ 5781-82* | | | | | | ГОСТ 19903-74* | | | ГОСТ 8509-72* | | | |
| | ф14 | Итого | ф10 | ф12 | ф14 | Итого | δ=8 | δ=10 | Итого | L-63×5 | L 90×6 | Итого | |
| 6КФ 85-1-б | 1,6 | 1,6 | 3,3 | 9,4 | 3,0 | 15,7 | 7,7 | 16,4 | 24,1 | 8,4 | 4,2 | 12,6 | 54,0 |

| | | |
|---|---|---|
| ГИП | Думан | |
| Нач.СО | Новожилов | |
| Н.контр. | Саржинская | |
| Гл.конст. | Андриевская | |
| Рук.гр. | Бобрук | |
| Инж. | Калетов | |

ТП 903-1-229.86 КЖ.И.03.2.2

Колонна 6КФ 85-1-б

| Стадия | Масса | Масштаб |
|---|---|---|
| Р | 2400 кг | |

Лист 1 Листов 1

ЛАТГИПРОПРОМ

Копировал 39

формат А3

21716-09

Альбом 3.2

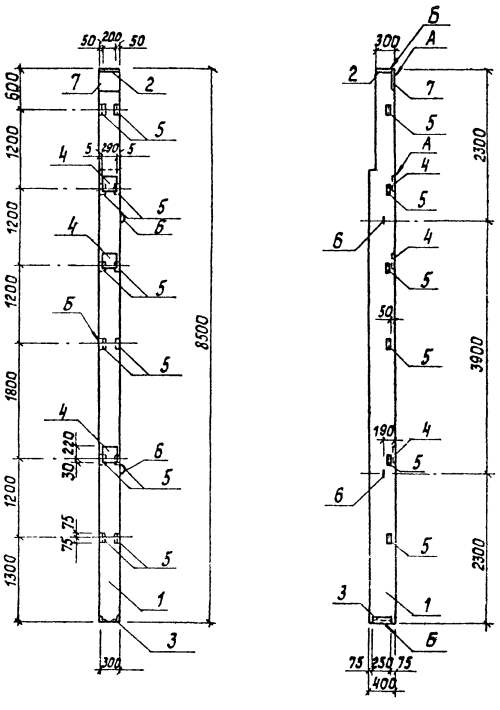


Узлы установки закладных изделий в каркасе принимать по серии 1.427.1-3 вып. 1.

| Формат | Зона | Поз. | Обозначение | Наименование | Кол. | Примечание |
|---|---|---|---|---|---|---|
| | | | | Документация | | |
| А4 | | | ТП 903-1-229.86 КЖ.И.ТЧ | Технические условия | | |
| | | | | Сборочные единицы | | |
| А3 | | 1 | 1.427.1-3.1-2.00-026 | 6КФ85-1 | 1 | |
| | | | | Изделия закладные | | |
| А3 | | 2 | 1.427.1-3.2-0.08.0 | МН-3 | 1 | |
| А3 | | 3 | 1.427.1-3.2-0.12.0 | МН-7 | 1 | |
| А3 | | 4 | 1.427.1-3.2-0.19.0-04 | МН-23 | 3 | |
| А3 | | 5 | 1.427.1-3.2-0.20.0 | МН-28 | 6 | |
| А3 | | 6 | 1.427.1-3.2-0.21.0-02 | МН-34 | 2 | |
| А3 | | 7 | 1.427.1-3.2-0.06.0 | МН-1 | 1 | |

Ведомость расхода стали на закладные детали, кг

| Марка элемента | Изделия закладные | | | | | | | | | | | | Всего |
|---|---|---|---|---|---|---|---|---|---|---|---|---|---|
| | Арматура класса | | | | | | Прокат марки | | | | | | |
| | AI | | AIII | | | | Ст3кп2 | | | | | | |
| | ГОСТ 5781-82* | | | | | | ГОСТ 19903-74* | | | ГОСТ 8509-72* | | | |
| | ф14 | Итого | ф10 | ф12 | ф14 | Итого | δ=8 | δ=10 | Итого | L63×5 | L90×6 | Итого | |
| 6КФ85-1-8 | 1.6 | 1.6 | 3.3 | 8.9 | 3.0 | 15.2 | 5.7 | 16.4 | 22.1 | 8.4 | 4.2 | 12.6 | 51.5 |

| | | | |
|---|---|---|---|
| ГИП | Луман | | ТП 903-1-229.86 КЖ.И.03.2.3 |
| Нач. СО | Новожилова | | |
| Н.контр. | Слонимская | | Колонна 6КФ85-1-8 |
| Гл. конс. | Андреевская | | Стадия: Р; Масса: 2400 кг; Масштаб: |
| Рук. гр. | Бобрик | | Лист; Листов 1 |
| Инж. | Калетов | | ЛАТГИПРОПРОМ |

Копировал

Формат А3

21716-09

Инв.№подл. | Подпись и дата | Взам.инв.№

Альбом 3.2

Рис. 1

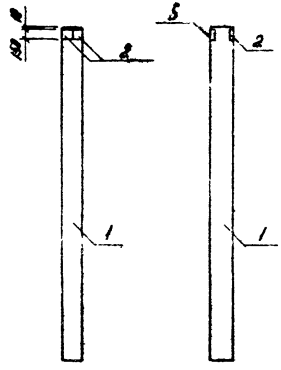


Рис. 2

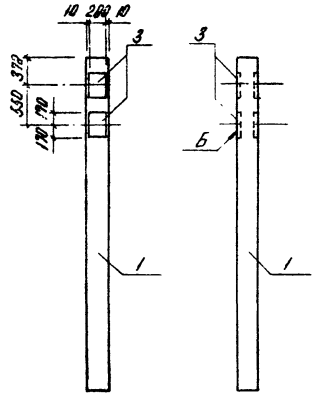


Рис. 3

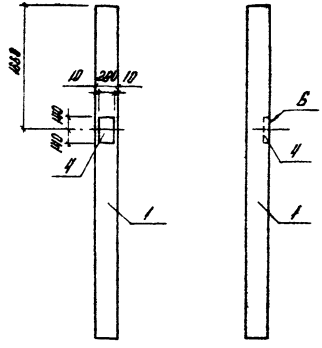


1. Узлы установки закладных изделий см. серию 1.020-1/83 вып. 2-1.

| Формат | Зона | Поз. | Обозначение | Наименование | Кол. на исполн. ТП 903-1-КЖ.Н.03.3.31 — | 01 | 02 | Примечание |
|---|---|---|---|---|---|---|---|---|
| | | | | Документация | | | | |
| А4 | | | ТП 903-1-229.86 КЖ.Н.ТУ | Технические условия | | | | |
| | | | | Сборочные единицы | | | | |
| А3 | | 1 | 1.020-1/83.2-1 04-02 | 1К3.36 | 1 | 1 | 1 | |
| | | | | Изделия закладные дополнительные | | | | |
| А3 | | 2 | 1.020-1/83.2-15 24-09 | МН-41 | 2 | | | |
| А3 | | 3 | 1.020-1/83.2-15 26-06 | МН-36 | | 2 | | |
| А3 | | 4 | 1.020-1/83.2-15 26-05 | МН-32 | | | 1 | |

| Обозначение | Марка | Рис. | Масса |
|---|---|---|---|
| ТП 903-1-229.86 КЖ.Н.03.3.1 | 1К3.36-а | 1 | 1001кг |
| -01 | 1К3.36-б | 2 | 1001кг |
| -02 | 1К3.36-в | 3 | 1001кг |

Ведомость расхода стали на дополнительные закладные изделия, кг

| Марка элемента | Изделия закладные | | | | | | | |
|---|---|---|---|---|---|---|---|---|
| | Арматура класса А-III ГОСТ 5781-82* | | | | Прокат марки ВСт3 кп2 ГОСТ 19903-74* | | | Всего |
| | ф12 | ф14 | ф18 | Итого | -б=8 | -б=12 | Итого | |
| 1К3.36-а | 2,1 | | | 2,1 | 5,6 | | 5,6 | 7,7 |
| 1К3.36-б | 0,7 | | 7,0 | 7,7 | | 18,0 | 18,0 | 25,7 |
| 1К3.36-в | 0,2 | 2,9 | | 3,1 | | 6,2 | 6,2 | 3,3 |

| | | | |
|---|---|---|---|
| ГИП | Луман | | |
| Нач. СО | Новожилова | | |
| Н.контр. | Саржинская | | |
| Гл.констр. | Андриевская | | |
| Рук. гр. | Бобрук | | |
| Инж. | Калетов | | |

ТП 903-1-229.86 КЖ.Н.03.3.1

Колонна (1К3.36-а, 1К3.36-б, 1К3.36-в)

| Стадия | Масса | Масштаб |
|---|---|---|
| Р | см. табл. | |

Лист | Листов 1

ЛАТГИПРОПРОМ

Нив. № подл. | Подпись и дата | Взам. инв. №

Копировал

формат А3

21716-09

Альбом 3.2

Рис. 1

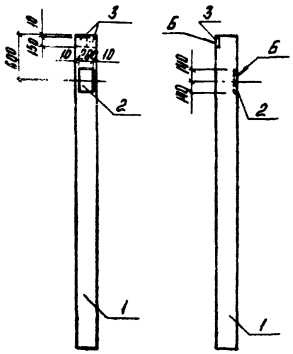


Рис. 2

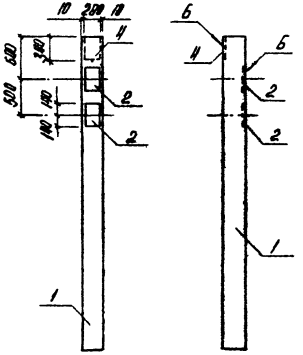


| Формат | Зона | Поз. | Обозначение | Наименование | Кол. на исп. ТП 903-1-229.86 КЖ.Н.03.3.2 — | 01 | Примечание |
|---|---|---|---|---|---|---|---|
| | | | | Документация | | | |
| А4 | | | ТП 903-1-229.86 КЖ.Н.ТУ | Технические условия | | | |
| | | | | Сборочные единицы | | | |
| А3 | | 1 | 1.020-1/83.2-1.04-02 | 1К3.36 | 1 | 1 | |
| | | | | Изделия закладные дополнительные | | | |
| А3 | | 2 | 1.020-1/83.2-15.26-05 | МН-32 | 1 | 2 | |
| А3 | | 3 | 1.020-1/83.2-15.24-08 | МН-40 | 2 | | |
| А3 | | 4 | 1.020-1/83.2-15.26 | МН-27 | | 1 | |

Ведомость расхода стали на дополнительные закладные изделия, кг

| Марка элемента | Изделия закладные | | | | | | | | |
|---|---|---|---|---|---|---|---|---|---|
| | Арматура класса | | | | Прокат марки | | | | Всего |
| | А-III | | | | ВСт3 кп2 | | | | |
| | ГОСТ 5781-82* | | | | ГОСТ 19903-74* | | | | |
| | ф12 | ф14 | ф18 | Итого | -δ=8 | -δ=10 | -δ=12 | Итого | |
| 1К3.36-2 | 2,4 | 2,9 | | 5,3 | 2,8 | 6,2 | | 9,0 | 14,3 |
| 1К3.36-д | 8,6 | 5,8 | 3,8 | 10,2 | | 12,3 | 8,0 | 21,3 | 31,5 |

Узлы установки закладных изделий см. серию 1.020-1/83 вып. 2-1

| Обозначение | Марка | Рис. | Масса |
|---|---|---|---|
| ТП 903-1-229.86 КЖ.Н.03.3.2 | 1К3.36-2 | 1 | 100 кг |
| -01 | 1К3.36-д | 2 | 1001 кг |

| | | |
|---|---|---|
| ГИП | Думан | |
| Нач. СО | Новожилова | |
| Н. контр. | Горжинская | |
| Гл. контр. | Андриевская | |
| Рук. гр. | Бобрик | |
| Инж. | Колетов | |

ТП 903-1-229.86 КЖ.Н.03.3.2

Колонна (1К3.36-2, 1К3.36-д)

| Стадия | Масса | Масштаб |
|---|---|---|
| Р | см. табл. | |

Лист | Листов 1

ЛАТГИПРОПРОМ

Копировал

Формат А3

21716-09

Альбом 32

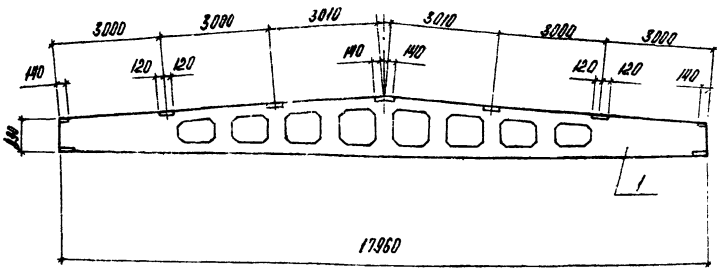


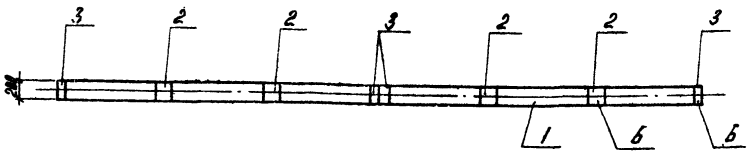


Узлы установки закладных изделий см. серию 1.462.1-3/80 вып. 0

| Обозначение | Марка | Масса |
|---|---|---|
| ТП903-1-229.86 КЖ.Н.04.1.1 | 1БДР18-1АVт-А | 8400кг |
| -01 | 1БДР18-3АVт-А | 8400кг |

| Формат | Зона | Поз. | Обозначение | Наименование | Лист на исп. ТП903-1-КЖ.Н.04.1.1 — | 01 | Примеч |
|---|---|---|---|---|---|---|---|
| | | | | Документация | | | |
| А3 | | | 1.462.1-3/80 Вып. 0 | Железобетонные решетчатые балки для покрытий одноэтажных зданий | | | |
| А4 | | | ТП903-1-229.86 -КЖ.Н.ТУ | Технические условия | | | |
| | | | | Сборочные единицы | | | |
| | | | | Балка покрытия | | | |
| А3 | | 1 | 1.462.1-3/80 Вып. 1 | 1БДР18-1АVт | 1 | | |
| А3 | | 1 | 1.462.1-3/80 Вып. 1 | 1БДР18-3АVт | | 1 | |
| | | | | Изделия закладные дополнительные | | | |
| А4 | | 2 | 1.400-6/76 Вып. 1 1.85 | М4-3-3 | 4 | 4 | |
| А4 | | 3 | 1.400-6/76 Вып. 1 1.84 | М4-1-2 | 4 | 4 | |

Ведомость расхода стали на дополнительные закладные детали, кг

| Марка элемента | Закладные изделия: Арматура класса А III, ГОСТ 5781-82* ф8 | Итого | Прокат марки ВСт3кп2, ГОСТ 19903-74* -б=6 | Итого | Всего | Общий расход |
|---|---|---|---|---|---|---|
| 1БДР18-1АVт-А | 1,2 | 1,2 | 14,0 | 14,0 | 15,2 | 15,2 |
| 1БДР18-3АVт-А | 1,2 | 1,2 | 14,0 | 14,0 | 15,2 | 15,2 |

| | | | |
|---|---|---|---|
| ГИП | Думан | | |
| Нач. СО | Новожилова | | |
| Н.контр | Сорокинская | | |
| Гл.констр | Андриевская | | |
| Рук. гр. | Бобрук | | |
| Инж. | Калетов | | |

ТП 903-1-229.86 КЖ.Н.04.1.1

Балка покрытия (1БДР18-1АVт-А, 1БДР18-3АVт-А)

| Стадия | Масса | Масштаб |
|---|---|---|
| Р | см. табл. | |
| Лист | Листов 1 | |

ЛАТГИПРОПРОМ

Копировал

Формат А3

21716-09

Инв. № подл. | Подпись и дата | Взам. инв. №

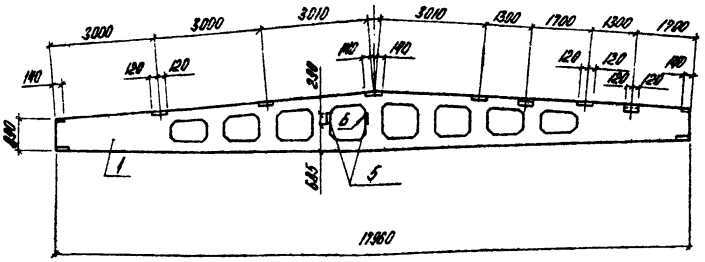


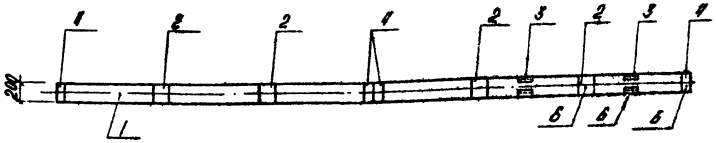


Узлы установки закладных изделий
см. серию 1.462.1-3/80 Вып. 0

| Обозначение | | Марка | Масса |
|---|---|---|---|
| ТП 903-1-229.86 | КЖ.Н.04.12 | 1БДР18-5АIVт | 8400кг |
| | -01 | 1БДР18-4АIVт | 8400кг |
| | -02 | 1БДР18-2АIVт | 8400кг |

| Спецификация | Зона | Поз. | Обозначение | Наименование | Кол. на изд. по ТП 903-1-КЖ.Н.04.12 — | 01 | 02 | Прим. |
|---|---|---|---|---|---|---|---|---|
| | | | | Документация | | | | |
| АЗ | | | 1.462.1-3/80 Вып.0 | Железобетонные ригельные балки для неотапливаемых зданий | | | | |
| АIV | | | ТП 903-1-229.86 КЖ.Н.ТЧ | Технические условия | | | | |
| | | | | Сборочные единицы | | | | |
| | | | | Балки покрытия | | | | |
| АЗ | | 1 | 1.462.1-3/80 Вып.1 | 1БДР18-5АIVт | 1 | | | |
| АЗ | | 1 | 1.462.1-3/80 Вып.1 | 1БДР18-4АIVт | | 1 | | |
| АЗ | | 1 | 1.462.1-3/80 Вып.1 | 1БДР18-2АIVт | | | 1 | |
| | | | | Изделия закладные дополнительные | | | | |
| АIV | | 2 | 1.400-6/76 Вып.1 л.85 | МН-3-3 | 4 | 4 | 4 | |
| АIV | | 3 | 1.400-6/76 Вып.1 л.88 | МН-22 | 4 | 4 | 4 | |
| АIV | | 4 | 1.400-6/76 Вып.1 л.84 | МН-1-2 | 2 | 2 | 2 | |
| АIV | | 5 | 1.400-6/76 Вып.1 л.54 | МН-12 | 2 | 2 | 2 | |

Ведомость расхода стали
на дополнительные закладные детали, кг

| Марка элемента | Изделия закладные | | | | | | | | Всего | Общий расход |
|---|---|---|---|---|---|---|---|---|---|---|
| | Арматура класса AIII, ГОСТ 5781-82* | | | | Прокат марки ВСт3кп2, ГОСТ 19903-74* / ГОСТ 8510-72* | | | | | |
| | ф8 | ф10 | ф12 | Итого | -6²-6 | -8²-10 | Итого | L 100×100×8 Итого | | |
| 1БДР18-5АIVт-Б | 2,0 | 0,4 | 1,4 | 3,8 | 14,0 | 4,5 | 18,5 | 10,4 | 10,4 | 32,8 | 32,8 |
| 1БДР18-4АIVт-Б | 2,0 | 0,4 | 1,4 | 3,8 | 14,0 | 4,5 | 18,5 | 10,4 | 10,4 | 32,8 | 32,8 |
| 1БДР18-2АIVт-Б | 2,0 | 0,4 | 1,4 | 3,8 | 14,0 | 4,5 | 18,5 | 10,4 | 10,4 | 32,8 | 32,8 |

| | | | |
|---|---|---|---|
| ТП 903-1-229.86 | | КЖ.Н.04.12 | |
| Балка покрытия (1БДР18-5АIVт, 1БДР18-4АIVт, 1БДР18-2АIVт) | | Стадия: Р | Масса: 8400 |
| | | Лист | Листов 1 |
| ГИП Ильин | | ЛАТГИПРОПРОМ | |
| Нач. ГО Новожилова | | | |
| Н. контр. Гармыгинская | | | |
| Гл. констр. Андреевская | | | |
| Рук. гр. Бабрик | | | |
| Инж. Кирпонов | | | |

Гл. спец. Ж.К. | Формат А3

21716-09

Альбом 3.2

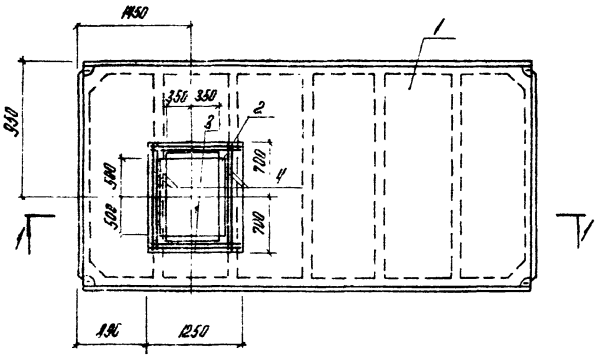


1-1

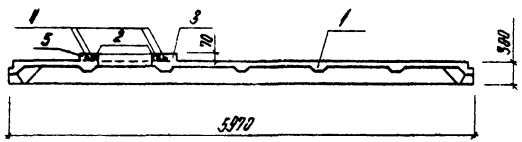


| Формат | Зона | Поз. | Обозначение | Наименование | Кол. на осн. ТП 903-1-КЖ.Н.05.1 — | 01 | Примечание |
|---|---|---|---|---|---|---|---|
| | | | | Документация | | | |
| | | | | Плиты железобетонные ребристые предварительно на- | | | |
| | | | ГОСТ 22701.1-77 | пряженные размерами 6×3 м для покрытий производ- | | | |
| | | | ГОСТ 22701.0-77 прил. 3 | ственных зданий. | | | |
| | | | 1.465.1-10/82 Вып.0 | Комплексные железобетонные плиты покрытий | | | |
| | | | | одноэтажных производственных зданий. | | | |
| | | | | Сборочные единицы | | | |
| А4 | | 1 | ГОСТ 22701.1-77, 1.465.1-10/82 В.1 | Плита 1ПГ-3АVт-80а-400м | 1 | | |
| А4 | | 1 | ГОСТ 22701.1-77 1.465.1-10/82 В.1 / ГОСТ 22701.0-77 прил.3 | Плита 1ПГ-3АVт$^{б}$-80а-400м | | 1 | |
| | | | | Изделия закладные | | | |
| А4 | | 2 | 1.400-15. В 1.540 | М548 | 3,4 | 3,4 | |
| | | | | Детали | | | |
| Б4 | | 3 | ТП903-1-229.86 КЖ.Н.05.1 | ф12 А III ГОСТ 5781-82 *Р=1200 | 4 | 4 | 1,1 кг |
| Б4 | | 4 | -01 | ф12 А III ГОСТ 5781-82 *Р=1350 | 4 | 4 | 1,2 кг |
| | | | | Материал | | | |
| | | 5 | | Бетон В 12,5 ГОСТ 25192-82 | 0,05 | 0,05 | м$^3$ |

Ведомость расхода стали на дополнительные арматурные и закладные изделия, кг

| Марка элемента | Изделия арматурные: Арматура класса А III ГОСТ 5781-82* ф12 | Итого | Всего | Изделия закладные: Арматура класса А III ГОСТ 5781-82* ф8 | Итого | Прокат марки ВСт3 кп2 ГОСТ 8509-72* L50×5 | Итого | Всего | Общий расход |
|---|---|---|---|---|---|---|---|---|---|
| 1ПГ-3АVт-А | 9,2 | 9,2 | 9,2 | 1,1 | 1,1 | 13,2 | 13,2 | 14,3 | 23,5 |
| 1ПГ-3АVт$^{б}$-А | 9,2 | 9,2 | 9,2 | 1,1 | 1,1 | 13,2 | 13,2 | 14,3 | 23,5 |

| Обозначение | Марка | Масса |
|---|---|---|
| ТП903-1-229.86 КЖ.Н.05.1 | 1ПГ-3АVТ-А | 3770 кг |
| -01 | 1ПГ-3АVт$^{б}$-А | 3770 кг |

Утеплитель условно не показан.

| | | |
|---|---|---|
| ГИП | Думан | |
| Нач. СО | Новожилова | |
| Н.контр. | Сарнинская | |
| Гл.констр. | Андриевская | |
| Рук.гр. | Бобрик | |
| Инж. | Каретов | |

ТП 903-1-229.86 КЖ.Н.05.1

Плита (1ПГ-3АVт-80а-400м-А / 1ПГ-3АVт$^{б}$-80а-400м-А)

| Стадия | Масса | Масштаб |
|---|---|---|
| Р | см. табл. | |
| Лист | Листов 1 | |

ЛАТГИПРОПРОМ

Копировал

Формат А3

21716-09

Инв. № подл. | Подпись и дата | Взам. инв. №

Рис. 1

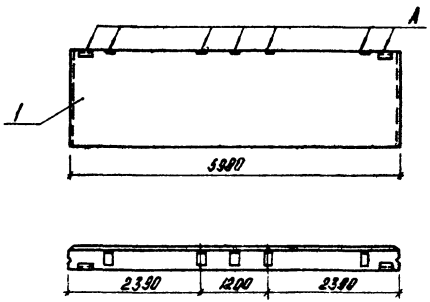


Рис. 2

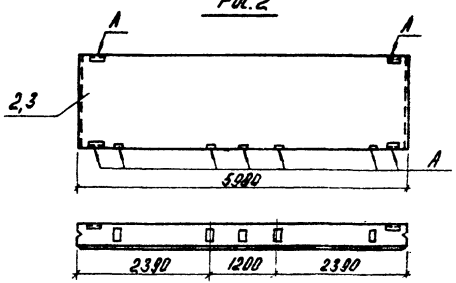


Рис. 3

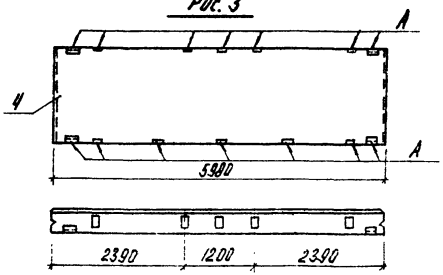


| Поз. | Обозначение | Наименование | Рис. | Примечание |
|---|---|---|---|---|
| 1 | 1.030.1-1.1-1-05 | ПС60.12.2,0-2Л-36-1 | 1 | |
| 2 | -07 | ПС60.18.2,0-1Л-36-1 | 2 | |
| 3 | -05 | ПС60.12.2,0-2Л-37-1 | 2 | |
| 4 | -05 | ПС60.12.2,0-2Л-38-1 | 3 | |

1. Покрытие поверхностей: А-мет. Ц 160 ГОСТ 9073-74.
2. Панели изготовить по серии 1.030.1-1 вып.1 с привязкой закладных изделий по данному чертежу.

| | | | | | |
|---|---|---|---|---|---|
| ГИП | Думан | | ТП 903-1-229.86 | КЖ.Н.08.1 | |
| Нач.отд | Новожилова | | Стеновая панель (ПС60.12.2,0-2Л-36-1, ПС60.18.2,0-1Л-37-1, ПС60.12.2,0-2Л-37-1, ПС60.12.2,0-2Л-38-1) | Стадия | Масса | Масштаб |
| Н.контр | Саржинская | | | Р | | |
| Гл.констр | А. Гриевская | | | Лист | Листов 1 | |
| Рук.гр. | Бобрук | | | ЛАТГИПРОПРОМ | | |
| Ст.инж. | Шкарапова | | | | | |

Копировал

Формат А3

21716-09

Альбом 32

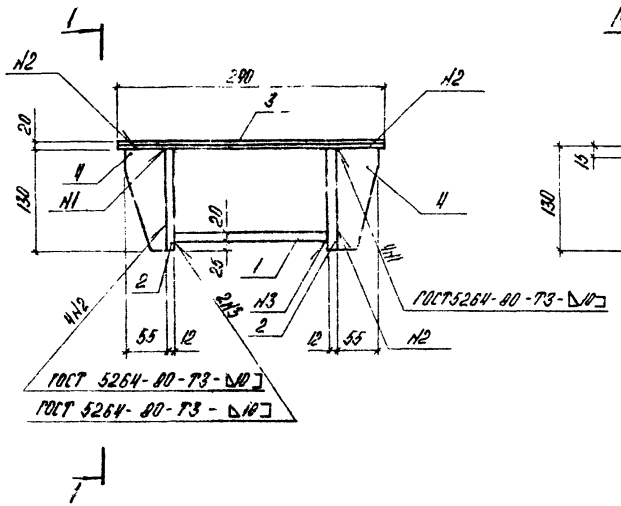


Поз. 4

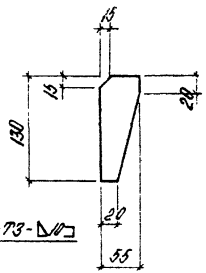


| Формат | Зона | Поз. | Обозначение | Наименование | ТП903-1-КЖ.Н.4.1 — | ТП903-1-КЖ.Н.4.1 01 | Примечание |
|---|---|---|---|---|---|---|---|
| | | | | Документация | | | |
| | | | ТП903-1-229.86 КЖ.Н.ТУ | Технические условия | | | |
| | | | | | | | |
| | | | | Сборочные единицы | | | |
| Б4 | | 1 | ТП903-1-229.86 КЖ.Н.4.1.1 | Лист Б-ПН-20-ГОСТ 19903-74* / ВСт3пс6-1ТУ14-1-3023-80 | 1 | | 4,7 |
| Б4 | | 1 | -01 | Лист Б-ПН-20-ГОСТ 19903-74* / ВСт3пс6-1ТУ14-1-3023-80 | | 1 | 3,5 |
| Б4 | | 2 | ТП903-229.86 КЖ.Н.4.1.2 | Лист Б-ПН-12-ГОСТ 19903-74* / ВСт3пс6-1ТУ14-1-3023-80 | 2 | | 2,4кг |
| Б4 | | 2 | -01 | Лист Б-ПН-12-ГОСТ 19903-74* / ВСт3пс6-1ТУ14-1-3023-80 | | 2 | 1,8кг |
| Б4 | | 3 | ТП903-1-229.86 КЖ.Н.4.1.1-02 | Лист Б-ПН-20-ГОСТ 19903-74* / ВСт3пс6-1ТУ14-1-3023-80 | | 1 | 0,1 |
| Б4 | | 3 | -03 | Лист Б-ПН-20-ГОСТ 19903-74* / ВСт3пс6-1ТУ14-1-3023-80 | | 1 | 6,8кг |
| Б4 | | 4 | ТП903-1-229.86 КЖ.Н.4.1.3 | Лист Б-ПН-18-ГОСТ 19903-74* / ВСт3кп2 ГОСТ 14637-79 | 2 | 2 | 0,56кг |

| Обозначение | Марка | а | б | Масса |
|---|---|---|---|---|
| ТП903-1-229.86 КЖ.Н.4.1 | МС1 | 200 | 95 | 16,8 |
| -01 | МС5 | 150 | 70 | 12,7 |

1-1

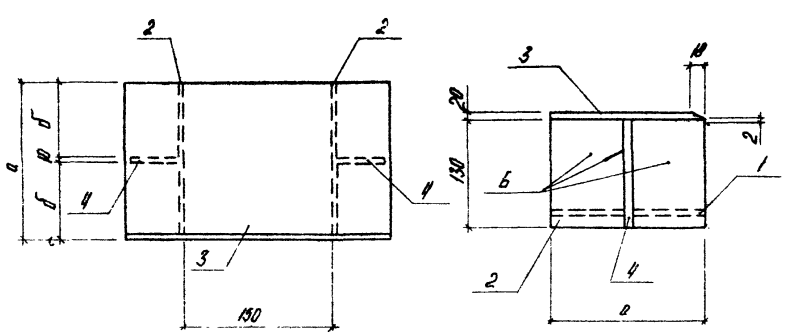


| | | | |
|---|---|---|---|
| ГИП | Думан | | |
| Нач.отд. | Новожилова | | |
| Н.контр. | Горжинская | | |
| Гл.констр. | Андриевская | | |
| Рук. гр. | Бобрук | | |
| Инж. | Калетов | | |
| Техник. | Островская | | |

ТП903-1-229.86 КЖ.Н.4.1

Опорный столик (МС1; МС5)

| Стадия | Масса | Масштаб |
|---|---|---|
| Р | см. табл. | 1:5 |

Лист | Листов 1

ЛАТГИПРОПРОМ

Копировал

Формат А3

21716-09

Инв. № подл. | Подпись и дата | Взам. инв. №

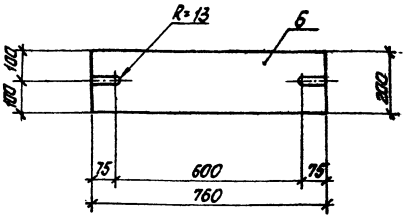


| | | | |
|---|---|---|---|
| ТП 903-1-229.86 | | КЖИ.4.2 | |
| Изделие соединительное МСБ | Стадия | Масса | Масшт. |
| | Р | 23,6кг | 1:10 |
| Лист Б-ПК-1 ГОСТ 19281-73* Вст3кп2-1 ГОСТ 5520-79* | Лист | Листов 1 | |
| | ЦАТТИПРОПРОМ | | |

ГИП Думан; Нач. отд. Абдимулов; Н. контр. Ларионова; Рук. гр. Сабуи; Инж. Семенов; Техн. Автомонова

Копировал Сидоренко Формат А4





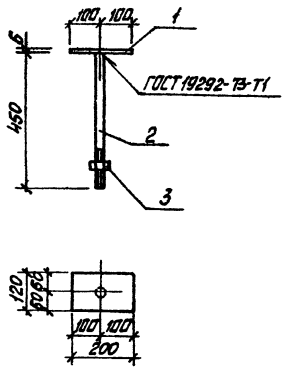


| Форм. | Зона | Поз. | Обозначение | Наименование | Кол. | Примечание |
|---|---|---|---|---|---|---|
| | | | | Документация | | |
| А4 | | | ТП 903-1-229.86 КЖ.И.ТЧ | Технические условия | | |
| | | | | Детали | | |
| Б4 | | 1 | ТП 903-1-229.86 КЖ.И.Ч.6.1 | Лист Б-ПК-6-ГОСТ 19281-73* Вст3кп2-1 ГОСТ 14637-79 | 1 | 1,1 |
| Б4 | | 2 | ТП 903-1-229.86 КЖ.И.Ч.6.2 | Круг 18-ГОСТ 2590-71* Вст3кп2-1 ГОСТ 535-79* | 1 | 0,9 |
| | | | | Стандартные изделия | | |
| | | 3 | | Гайка М18 ГОСТ 5915-70 | 1 | |

| | | | |
|---|---|---|---|
| ТП 903-1-229.86 | | КЖ.И.4.6 | |
| МСБ | Стадия | Масса | Масшт. |
| | Р | 2,12кг | 1:10 |
| | Лист | Листов 1 | |
| | ЦАТТИПРОПРОМ | | |

ГИП Думан; Нач. отд. Абдимулов; Н. контр. Ларионова; Рук. гр. Сабуи; Инж. Семенов; Техн. Автомонова

Копировал Шаиф Формат А4

Альбом 3.2

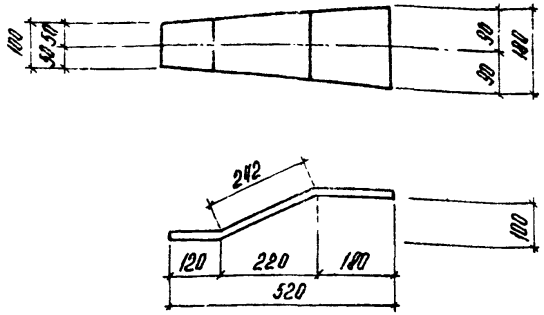


| | | | | | | |
|---|---|---|---|---|---|---|
| ГИП | Думан | | ТП 903-1-229.86 | КЖ. Н. 4.3 | | |
| Нач.отд. | Новожилова | | Изделие соединительное МС3 | Стадия | Масса | Масштаб |
| Н.контр. | Саржинская | | | Р | 6,1 | 1:10 |
| Гл.контр. | Андриевская | | | Лист | Листов 1 | |
| Рук.гр. | Бобрук | | Лист Б ПН-8,0 ГОСТ 19903-74* / ВСт3кп2 ГОСТ 14637-79 | ЛАТГИПРОПРОМ | | |
| Ст.инж. | Яковчик | | | | | |

Инв. № подл. | Подпись и дата | Взам. инв. №

Копировал

Формат А4

Альбом 3.2

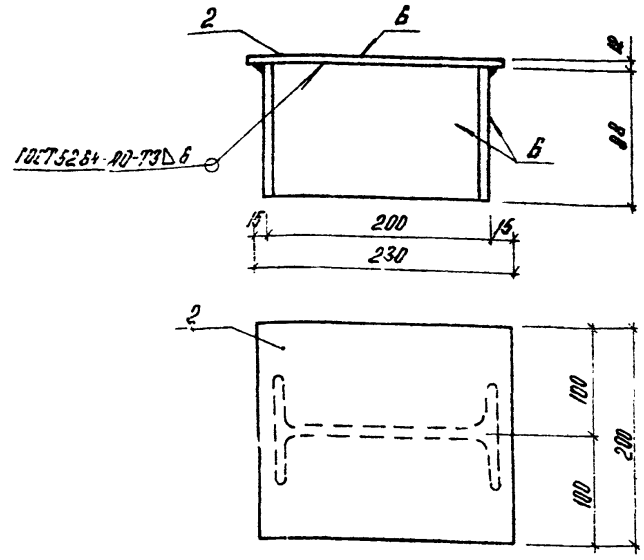


| | | | Обозначение | Наименование | Кол. | Примечание |
|---|---|---|---|---|---|---|
| | | | | Документация | | |
| А4 | | | ТП 903-1-229.86 КЖ.Н.ТУ | Технические условия | | |
| | | | | Детали | | |
| Б4 | | 1 | ТП903-1-229.86 КЖ.Н.4.4.1 | Двутавр 20Б2-ГОСТ 26020-83 / ВСт3пс6-1 ГОСТ 535-79 | 1 | 2,4 кг |
| Б4 | | 2 | ТП903-1-229.86 КЖ.Н.4.4.2 | Лист Б-ПН-12 ГОСТ 19903-74* / ВСт3пс6-1-ТУ14-1-3023-80 | 1 | 4,3 кг |

| | | | | | | |
|---|---|---|---|---|---|---|
| ГИП | Думан | | ТП 903-1-229.86 | КЖ. Н. 4.4 | | |
| Нач.отд. | Новожилова | | Изделие соединительное МС4 | Стадия | Масса | Масштаб |
| Н.контр. | Саржинская | | | Р | 5,7 | 1:4 |
| Гл.контр. | Андриевская | | | Лист | Листов 1 | |
| Рук.гр. | Бобрук | | | ЛАТГИПРОПРОМ | | |
| Ст.инж. | Ноголитова | | | | | |

Инв. № подл. | Подпись и дата | Взам. инв. №

Копировал

Формат А4

21716-09

Альбом 3.2

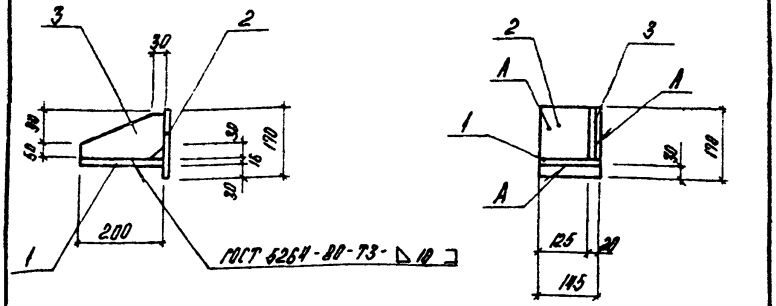


| Формат | Зона | Поз | Обозначение | Наименование | Кол. | Примечание |
|---|---|---|---|---|---|---|
| | | | | Документация | | |
| А3 | | | ТП903-1-229.86 КЖ.Н.ТУ | Технические условия | | |
| | | | | Детали | | |
| Б4 | | 1 | ТП903-1-229.86 КЖ.Н.4.7.1 | Лист 16×200×145-ГОСТ 19903-74* / ВСт3пс6-I-ТУ14-1-3023-80 | 1 | 3,6 кг |
| Б4 | | 2 | ТП903-1-229.86 КЖ.Н.4.7.2 | Лист 12×170×145-ГОСТ 19903-74* / ВСт3пс6-I-ТУ14-1-3023-80 | 1 | 2,3 кг |
| Б4 | | 3 | ТП903-1-229.86 КЖ.Н.4.7.3 | Лист 10×120×145-ГОСТ 19903-74* / ВСт3пс6-I-ТУ14-1-3023-80 | 1 | 1,9 кг |

ТП 903-1-229.86 КЖ.Н.4.7

Столик РК 2-1

| Стадия | Масса | Масштаб |
|---|---|---|
| Р | 7,8 | 1:10 |
| Лист | Листов | |

ЛАТГИПРОПРОМ

| | | |
|---|---|---|
| ГИП | Диман | |
| Нач отд | Новожилова | |
| Н.контр. | Горжинская | |
| Гл.констр. | Андриевская | |
| Рук гр. | Бобрик | |
| Ст. инж. | Шарапова | |

Копировал АЧ

Формат А4

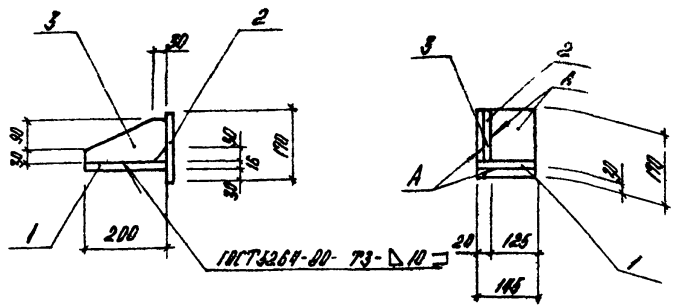


| Формат | Зона | Поз. | Обозначение | Наименование | Кол. | Примечание |
|---|---|---|---|---|---|---|
| | | | | Документация | | |
| А3 | | | ТП903-1-229.86 КЖ.Н.ТУ | Технические условия | | |
| | | | | Детали | | |
| Б4 | | 1 | ТП903-1-229.86 КЖ.Н.4.8.1 | Лист 16×200×145-ГОСТ 19903-74* / ВСт3пс6-I-ТУ14-1-3023-80 | 1 | 3,6 кг |
| Б4 | | 2 | ТП903-1-229.86 КЖ.Н.4.8.2 | Лист 12×170×145-ГОСТ 19903-74* / ВСт3пс6-I-ТУ14-1-3023-80 | 1 | 2,3 кг |
| Б4 | | 3 | ТП903-1-229.86 КЖ.Н.4.8.3 | Лист 10×120×200-ГОСТ 19903-74* / ВСт3пс6-I-ТУ14-1-3023-80 | 1 | 1,9 кг |

Взам.инв.№ | Подпись и дата | Инв.№ подл.

ТП 903-1-229.86 КЖ.Н.4.8

Столик РК 2-2

| Стадия | Масса | Масштаб |
|---|---|---|
| Р | 7,8 | 1:10 |
| Лист | Листов | |

ЛАТГИПРОПРОМ

| | | |
|---|---|---|
| ГИП | Диман | |
| Нач отд | Новожилова | |
| Н.контр. | Горжинская | |
| Гл.констр. | Андриевская | |
| Рук гр. | Бобрик | |
| Ст. инж. | Шарапова | |

Копировал АЧ

Формат А4

21716-09

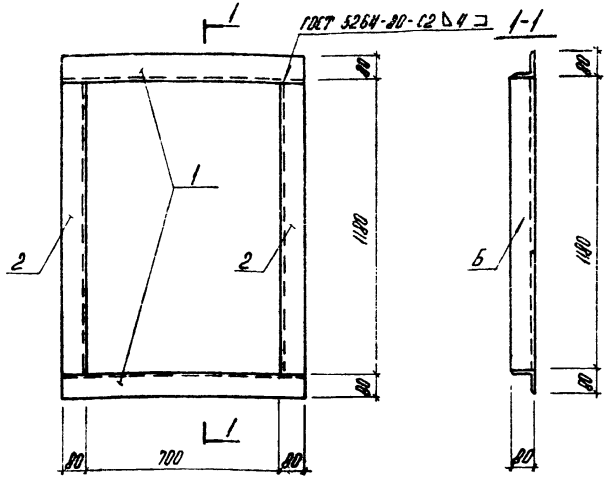


| Формат | Зона | Поз. | Обозначение | Наименование | Кол. | Прим. |
|---|---|---|---|---|---|---|
| | | | | Документация | | |
| А3 | | | ТП903-1-229.86 КЖ.Н.ТУ | Технические условия | | |
| | | | | Детали | | |
| Б4 | | 1 | ТП903-1-229.86 КЖ.Н.1.9.1 | Уголок 80×80×6-Б-ГОСТ 8509-72* ℓ=860 / ВСт3кп2-1-ГОСТ 535-79* | 2 | 6,3кг |
| Б4 | | 2 | -01 | Уголок 80×80×6-Б-ГОСТ 8509-72* ℓ=1180 / ВСт3кп2-1-ГОСТ 535-79* | 2 | 9,8кг |

ТП 903-1-229.86 КЖ.Н.1.9

Изделие соединительное МС7

| Стадия | Масса | Масштаб |
|---|---|---|
| Р | 32,2 | |

Лист | Листов 1

ЛАТГИПРОПРОМ

| | | |
|---|---|---|
| ГИП | Думан | |
| Нач.отд | Новожилова | |
| Н.контр. | Саржинская | |
| Гл.кон. | Андриевская | |
| Рук.гр. | Бобрук | |
| Архит. | Луцова | |

Копировал

Формат А4

Альбом 32

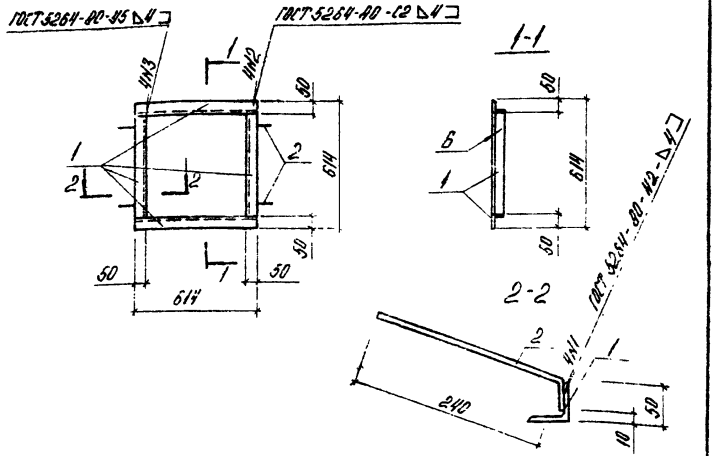


| Формат | Зона | Поз. | Обозначение | Наименование | Кол. | Примечание |
|---|---|---|---|---|---|---|
| | | | | Документация | | |
| А4 | | | ТП903-1-229.86 КЖ.Н.ТУ | Технические условия | | |
| | | | | Детали | | |
| Б4 | | 1 | ТП903-1-229.86 КЖ.Н.1.6.1 | Уголок 50×50×5-Б-ГОСТ 8509-72* ℓ=614 / ВСт3кп2-1-ГОСТ 535-79* | 4 | 1,9кг |
| Б4 | | 2 | ТП903-1-229.86 КЖ.Н.1.6.2 | ФВА III ГОСТ 5781-82* ℓ=280 | 4 | 0,1кг |

ТП903-1-229.86 КЖ.Н.1.6

Изделие закладное МН6

| Стадия | Масса | Масштаб |
|---|---|---|
| Р | 8,0 | 1:20 |

Лист | Листов 1

ЛАТГИПРОПРОМ

| | | |
|---|---|---|
| ГИП | Думан | |
| Нач.отд. | Новожилова | |
| Н.контр. | Саржинская | |
| Гл.констр. | Андриевская | |
| Рук.гр. | Бобрук | |
| Ст.арх. | Зоде | |

Инв.№ подл. | Подпись и дата | Взам.инв.№

Копировал

Формат А4

21716-09

Альбом 3.2

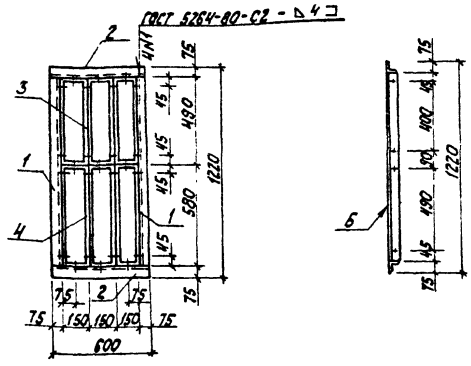


| Формат | Зона | Поз. | Обозначение | Наименование | Кол. | Примечание |
|---|---|---|---|---|---|---|
| | | | | Документация | | |
| А4 | | | ТП 903-1-229.86 КЖ.И.ТУ | Технические условия | | |
| | | | | Детали | | |
| Б4 | | 1 | ТП 903-1-229.86 КЖ.И.1.7.1 | Уголок 75×75×6-6-ГОСТ 8509-72*, ℓ=1220 В Ст3кп2-1-ГОСТ 535-79* | 2 | 8,4 кг |
| Б4 | | 2 | -01 | Уголок 75×75×6-6-ГОСТ 8509-72*, ℓ=600 В Ст3кп2-1-ГОСТ 535-79* | 2 | 4,1 кг |
| | | | | Прочие изделия | | |
| А3 | | 3 | ТУ 36-1517-84 | СТД-301 | 3 | |
| А3 | | 4 | ТУ 36-1517-84 | СТД-302 | 3 | |

| | | | |
|---|---|---|---|
| ГИП | Думан | | |
| Нач.отд. | Новожилова | | |
| Н.контр. | Стожинская | | |
| Гл.контр. | Андриевская | | |
| Рук.гр. | Бобрук | | |
| Ст.арх. | Зоре | | |

ТП 903-1-229.86 КЖ.И.1.7

Изделие закладное МН7

| Стадия | Масса | Масштаб |
|---|---|---|
| Р | 31,3 | |

Лист | Листов 1

ЛАТГИПРОПРОМ

Копировал | Формат А4

Альбом 3.2

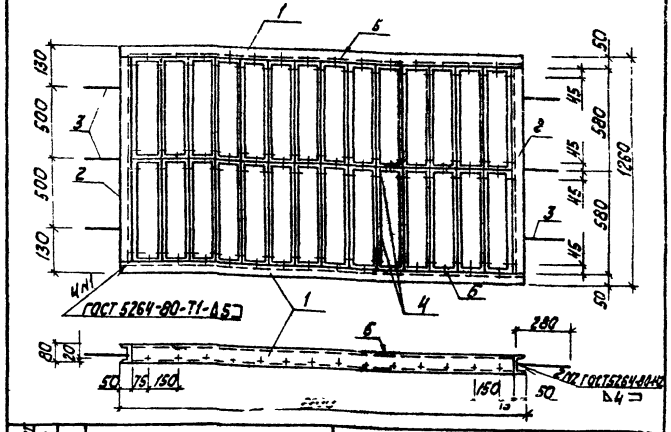


| Формат | Зона | Поз. | Обозначение | Наименование | Кол. | Примеч. |
|---|---|---|---|---|---|---|
| | | | | Документация | | |
| А4 | | | ТП 903-1-229.86 КЖ.И.ТУ | Технические условия | | |
| | | | | Детали | | |
| Б4 | | 1 | ТП 903-1-229.86 КЖ.И.1.8.1 | П/Веллер 80×50×5 ГОСТ 8278-83* ℓ=2200 равнопол. В Ст3кп2 ГОСТ 535-79* | 2 | 12,2 кг |
| Б4 | | 2 | -01 | П/Веллер 80×50×5-ГОСТ 8278-83* ℓ=1160 равнопол. В Ст3кп2-ГОСТ 535-79* | 2 | 6,3 кг |
| Б4 | | 3 | ТП 903-1-229.86 КЖ.И.1.8.2 | Кр.а.А III ГОСТ 5781-82, ℓ=350 | 12 | 0,1 кг |
| | | | | Прочие изделия | | |
| А3 | | 4 | ТУ 36-1517-84 | СТД-302 | 28 | |

| | | | |
|---|---|---|---|
| ГИП | Думан | | |
| Нач.отд. | Новожилова | | |
| Н.контр. | Стожинская | | |
| Гл.контр. | Андриевская | | |
| Рук.гр. | Бобрук | | |
| Ст.арх. | Зоре | | |

ТП 903-1-229.86 КЖ.И.1.8

Изделие закладное МН8

| Стадия | Масса | Масштаб |
|---|---|---|
| Р | 71,8 | |

Лист | Листов 1

ЛАТГИПРОПРОМ

Копировал | Формат А4

21715-09

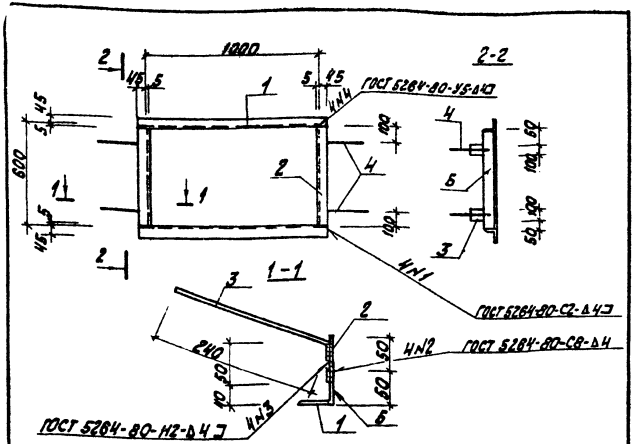


| Формат | Зона | Поз. | Обозначение | Наименование | Кол. | Примечание |
|---|---|---|---|---|---|---|
| | | | | Документация | | |
| А4 | | | ТП 903-1-229.86 КЖ.И.ТУ | Технические условия | | |
| | | | | Детали | | |
| Б4 | | 1 | ТП 903-1-229.86 КЖ.И.1.9.1 | Уголок 50×50×5-Б-ГОСТ 8509-72* ℓ=1090 / В ст3 кп2-1-ГОСТ 535-79* | 2 | 3,4 кг |
| Б4 | | 2 | -01 | Уголок 50×50×5-Б-ГОСТ 8509-72* ℓ=590 / В ст3 кп2-1-ГОСТ 535-79* | 2 | 1,9 кг |
| Б4 | | 3 | ТП 903-1-229.86 КЖ.И.1.9.2 | Лист 6-ПН4×50×100 ГОСТ 19903-74* / В ст3 кп2-ГОСТ 14637-79 | 4 | 0,16 кг |
| Б4 | | 4 | ТП 903-1-229.86 КЖ.И.1.9.3 | ФВА III ГОСТ 5781-82* ℓ=290 | 4 | 0,14 кг |

ТП 903-1-229.86 КЖ.И.1.9

| | | | |
|---|---|---|---|
| ГИП | Думан | | |
| Нач.отд. | Новожилова | | |
| Н.контр. | Саржинская | | |
| Гл.констр. | Андреевская | | |
| Рук.гр. | Бобрук | | |
| Арх. | Спура | | |

Изделие закладное МН9

| Стадия | Масса | Масштаб |
|---|---|---|
| Р | 11,8 | |

Лист | Листов 1

ЛАТГИПРОПРОМ

Копировал Ж.Ж. — формат А4

Альбом 3.2

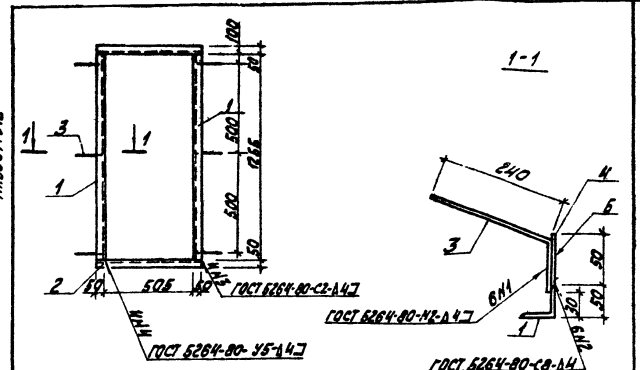


| Формат | Зона | Поз. | Обозначение | Наименование | Кол. | Примечание |
|---|---|---|---|---|---|---|
| | | | | Документация | | |
| А4 | | | ТП 903-1-229.86 КЖ.И.ТУ | Технические условия | | |
| | | | | Детали | | |
| Б4 | | 1 | ТП 903-1-229.86 КЖ.И.1.10.1 | Уголок 50×50×5-Б-ГОСТ 8509-72* ℓ=1255 / В ст3 кп2-1-ГОСТ 535-79* | 2 | 4,0 кг |
| Б4 | | 2 | -01 | Уголок 50×50×5-Б-ГОСТ 8509-72* ℓ=605 / В ст3 кп2-1-ГОСТ 535-79* | 2 | 2,0 кг |
| Б4 | | 3 | ТП 903-1-229.86 КЖ.И.1.10.2 | ФВА III ГОСТ 5781-82* ℓ=320 | 6 | 0,14 кг |
| Б4 | | 4 | ТП 903-1-229.86 КЖ.И.1.10.3 | Лист 6-ПН4×50×100 ГОСТ 19903-74* / В ст3 кп2-ГОСТ 14637-79 | 6 | 0,16 кг |

ТП 903-1-229.86 КЖ.И.1.10

| | | | |
|---|---|---|---|
| ГИП | Думан | | |
| Нач.отд. | Новожилова | | |
| Н.контр. | Саржинская | | |
| Гл.констр. | Андреевская | | |
| Рук.гр. | Бобрук | | |
| Ст.арх. | Зоде | | |
| Архит. | Ауцава | | |

Закладное изделие МН10

| Стадия | Масса | Масштаб |
|---|---|---|
| Р | 13,8 | |

Лист | Листов 1

ЛАТГИПРОПРОМ

Инв. № подл. | Подпись и дата | Взам. инв. №

Копировал Ж.Ж. — формат А4

21716-09

Альбом 3.2

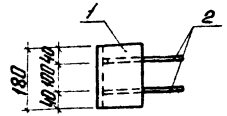


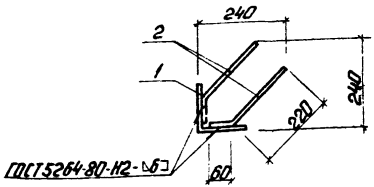


| Формат | Зона | Поз. | Обозначение | Наименование | Кол. | Примечание |
|---|---|---|---|---|---|---|
| | | | | Документация | | |
| А4 | | | ТП 903-1-229.86 КЖ.И.ТУ | Технические условия | | |
| | | | | Детали | | |
| Б4 | | 1 | ТП 903-1-229.86 КЖ.И.1.11.1 | Уголок 125×125×8-Б-ГОСТ 8510-72* Ст3кп2-1-ГОСТ 535-79* | 1 | 2,79 |
| Б4 | | 2 | ТП 903-1-229.86 КЖ.И.1.11.2 | ф10А I ГОСТ 5781-82* ℓ=280 | 4 | 0,17 |

| | | | | | |
|---|---|---|---|---|---|
| ГИП | Дмитр | | ТП 903-1-229.86 КЖ.И.1.11 | | |
| Н.контр | Пономарева | | Изделие закладное МН11 | Стадия | Масса | Масштаб |
| Гл.конст | Барышник | | | Р | 3,47 | 1:10 |
| Рук.гр | Ольчук | | | Лист | Листов |
| Гл.спец | Шапиро | | | ЛАТГИПРОПРОМ | |

Копировал: Ф

Формат А4

Альбом 3.2

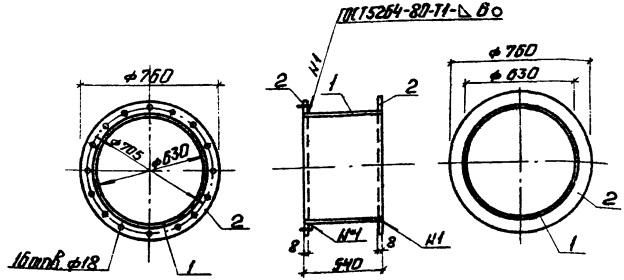


| Формат | Зона | Поз. | Обозначение | Наименование | Кол. | Примечание |
|---|---|---|---|---|---|---|
| | | | | Документация | | |
| А4 | | | ТП 903-1-229.86 КЖ.И.ТУ | Технические условия | | |
| | | | | Детали | | |
| Б4 | | 1 | ТП 903-1-229.86 КЖ.И.1.12.1 | Труба 630×7-ГОСТ 10704-76* В 6Г-3сп ГОСТ 10705-80 | 1 | 52,8 |
| Б4 | | 2 | ТП 903-1-229.86 КЖ.И.1.12.2 | Лист В-ПН-В-О-ГОСТ 19903-74* Ст3пк6-1-1414-1-3023-80 | 2 | 9,9 |

| | | | | | |
|---|---|---|---|---|---|
| ГИП | Дмитр | | ТП 903-1-229.86 КЖ.И.1.12 | | |
| Н.отд | Пономарева | | Изделие закладное МН12 | Стадия | Масса | Масштаб |
| Гл.конст | Барышник | | | Р | 67,7 | 1:20 |
| Рук.гр | Ольчук | | | Лист | Листов |
| Гл.спец | Шапиро | | | ЛАТГИПРОПРОМ | |

Копировал: Ф

Формат А4

| Формат | Зона | Поз. | Обозначение | Наименование | Кол. | Примечание |
|---|---|---|---|---|---|---|
| | | | | Документация | | |
| А3 | | | ТП 903-1-229.86 КЖ.И.10.000СБ | Сборочный чертеж | | |
| | | | | Сборочные единицы | | |
| А3 | | 1 | ТП 903-1-229.86 КЖ.И.10.100 | Рама полотна ворот | 2 | |
| А3 | | 2 | ТП 903-1-229.86 КЖ.И.10.200 | Клапан | 2 | |
| А3 | | 3 | ТП 903-1-229.86 КЖ.И.10.300 | Шпингалет | 1 | |
| | | | | Детали | | |
| А4 | | 4 | ТП 903-1-229.86 КЖ.И.10.001 | Перемычка | 1 | |
| А4 | | 5 | ТП 903-1-229.86 КЖ.И.10.002 | Стойка | 1 | |
| А4 | | 6 | -01 | Стойка | 1 | |
| А4 | | 7 | ТП 903-1-229.86 КЖ.И. 10.003 | Швеллер | 1 | |
| А4 | | 8 | ТП 903-1-229.86 КЖ.И. 10.004 | Швеллер | 1 | |
| БЧ | | 9 | ТП 903-1-229.86 КЖ.И. 000.01 | Лист $\frac{5\text{-ПН-4-ГОСТ 19903-74*}}{\text{Ст3кп2-1-ГОСТ 14637-79}}$ | 2 | 0,11 кг |
| А4 | | 10 | ТП 903-1-229.86 КЖ.И. 10.005 | Уголок | 1 | |
| А4 | | 11 | ТП 903-1-229.86 КЖ.И. 10.006 | Уголок | 2 | |
| А4 | | 12 | -01 | Уголок | 1 | |
| А4 | | 13 | ТП 903-1-229.86 КЖ.И.10.007 | Уголок | 4 | |
| БЧ | | 14 | ТП 903-1-229.86 КЖ.И.10.000-02 | Лист $\frac{5\text{-ПН-3-ГОСТ 19903-74*}}{09Г2С-III\text{-ГОСТ 17066-80}}$ | 6 | 0,23кг |
| БЧ | | 15 | ТП 903-1-229.86 КЖ.И.10.000.03 | Уголок $\frac{63\times63\times5\text{-Б-ГОСТ 8509-72*}}{\text{Ст3кп2-1-ГОСТ 535-79}}$ | 2 | 0,4 кг |
| А4 | | 16 | ТП 903-1-229.86 КЖ.И.10.008 | Лист | 1 | |
| А4 | | 17 | -01 | Лист | 1 | |

| Формат | Зона | Поз. | Обозначение | Наименование | Кол. | Примечание |
|---|---|---|---|---|---|---|
| А4 | | 18 | ТП 903-1-229.86 КЖ.И.10.008-02 | Лист | 2 | |
| А4 | | 19 | -03 | Лист | 2 | |
| А4 | | 20 | -04 | Лист | 1 | |
| А4 | | 21 | ТП 903-1-229.86 КЖ.И.10.009 | Втулка | 2 | |
| А4 | | 22 | ТП 903-1-229.86 КЖ.И.10.010 | Втулка | 2 | |
| А4 | | 23 | ТП 903-1-229.86 КЖ.И.10.011 | Ребро | 8 | |
| А4 | | 24 | ТП 903-1-229.86 КЖ.И.10.012 | Полоса | 4 | |
| А4 | | 25 | ТП 903-1-229.86 КЖ.И.10.013 | Ось | 2 | |
| А4 | | 26 | ТП 903-1-229.86 КЖ.И.10.014 | Ось | 1 | |
| А4 | | 27 | ТП 903-1-229.86 КЖ.И.10.015 | Ручка | 1 | |
| А4 | | 28 | ТП 903-1-229.86 КЖ.И.10.016 | Ручка | 1 | |
| БЧ | | 29 | ТП 903-1-229.86 КЖ.И.10.000-04 | Лист $\frac{5\text{-ПН-6}\times30\times1140\text{-ГОСТ 19903-74}}{\text{Ст3кп2-1-ГОСТ 14637-79}}$ | 1 | 0,22кг |
| А4 | | 30 | ТП 903-1-229.86 КЖ.И.10.017 | Крюк | 1 | |
| БЧ | | 31 | ТП 903-1-229.86 КЖ.И.10.000-05 | Уголок $\frac{50\times50\times5\text{-Б-ГОСТ 8509-72*}}{\text{Ст3кп2-1-ГОСТ 535-79*}}$ | 2 | 9,38 кг |
| А4 | | 32 | ТП 903-1-229.86 КЖ.И.10.018 | Обшивка | 1 | |
| А4 | | 33 | ТП 903-1-229.86 КЖ.И.10.019 | Обшивка | 2 | |
| А4 | | 34 | ТП 903-1-229.86 КЖ.И.10.020 | Обшивка | 1 | |
| А4 | | 35 | ТП 903-1-229.86 КЖ.И.10.000.06 | Стержень | 1 | |
| | | | | Стандартные изделия | | |
| БЧ | | 37 | | Винт 3х6.01 ГОСТ 10621-80 | | 0,3 кг |
| БЧ | | 38 | | Труба $\frac{\Phi25\times1,6\times80\text{-ГОСТ 10704-76*}}{\text{Ст3кп2-5-ГОСТ 10705-63}}$ | 1 | 0,08 кг |

Инв. № подл. | Подп. и дата | Взам. инв. №

| | | | |
|---|---|---|---|
| ГИП | Н.Гудзевский | ТП 903-1-229.86 КЖ.И.10.000 | |
| Нач.отд | Новожилов | | |
| Н.контр. | Горкинская | Ворота распашные ВТУ | Стадия: Р; Лист: 1; Листов: 3 |
| А. констр | Лабриевская | | ЛАТГИПРОПРОМ |
| Рук.гр. | Бобрик | | |
| Ст.инж. | Шерстобоева | | |

Копировал | формат А4

ТП 903-1-229.86 КЖ.4.10.000 Лист 2

Копировал | формат А4

21716-09

Альбом 3.2

| Формат | Зона | Поз. | Обозначение | Наименование | Кол. | Примечание |
|---|---|---|---|---|---|---|
| | | | | *Стандартные изделия* | | |
| | | 39 | | Затвор | 1 | |
| | | 40 | | Пружина | 1 | |
| | | 41 | | Болт М16х140 ГОСТ 7798-70* | 2 | |
| | | 42 | | Болт М10х20 ГОСТ 7798-70* | 2 | |
| | | 43 | | Гайка М16 ГОСТ 5915-70* | 2 | |
| | | 44 | | Контргайка М16 ГОСТ 8961-75 | 2 | |
| | | 45 | | Гайка М12 ГОСТ 5915-70* | 2 | |
| | | 46 | | Шайба М12 ГОСТ 11371-78* | 2 | |
| | | 47 | | Шайба М10 ГОСТ 11371-78* | 2 | |
| | | 48 | | Шарик 6-28 ГОСТ 3722-81 | 2 | |
| | | | | *Прочие изделия* | | |
| А3 | | 36 | ТУ 36-1517-84 | СТД 301 | 20 | |
| | | | | *Материалы* | | |
| | | 49 | | Плиты теплоизоляционные | | |
| | | | | П-75 ГОСТ 9573-82 | | 0,26 м³ |



Альбом 3.2

Рис. 1

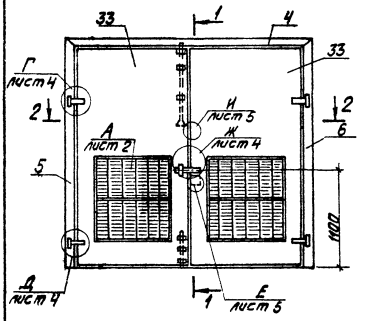


1 – 1

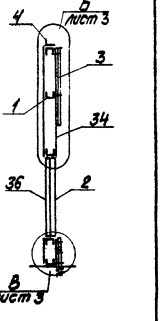


2 – 2

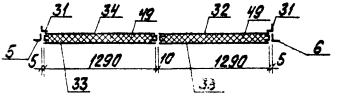


Альбом типовых и экспериментальных изделий

| | | | |
|---|---|---|---|
| ГИП | Ходин | | |
| Нач. отд. | Шилко | | |
| Н. контр. | Трунтаев | | |
| Гл. инж. | Трунтаев | | |
| Т. к. гр. | Бобрук | | |
| Т. инж. | Шарапов | | |

ТП 903-1-229.86 КЖ.И.10.000СБ

Ворота распашные ВТ41. Сборочный чертеж

| Стадия | Масса | Масштаб |
|---|---|---|
| Р | 433 кг | |
| Лист 1 | Листов 5 | |

ЛАТГИПРОПРОМ

Копировал Р.Рыбу

Формат А4

9136-09

Рис. 2

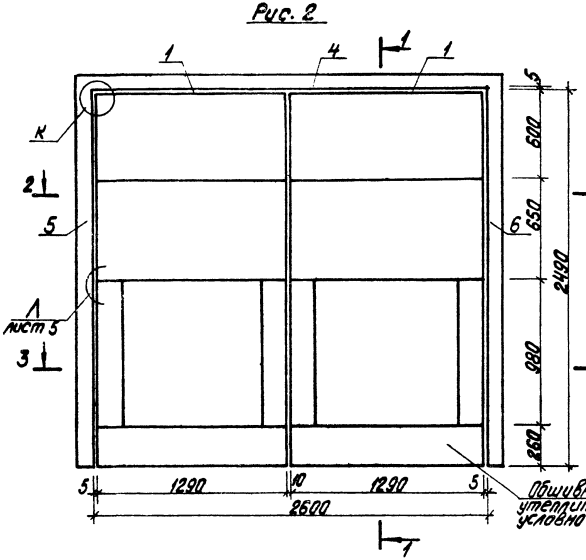


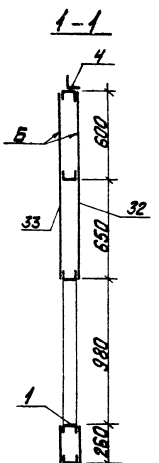


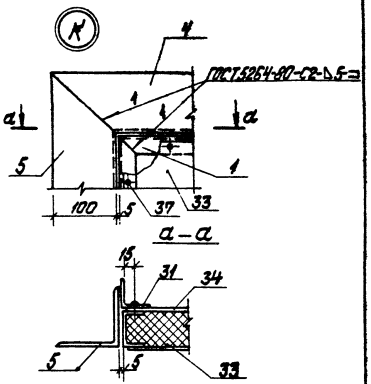


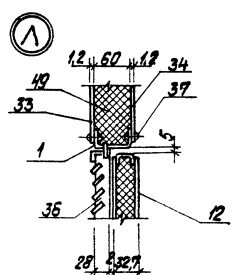


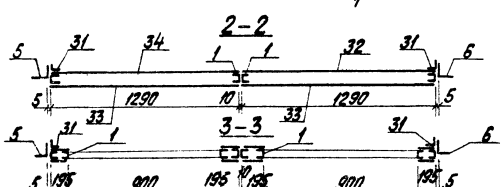


Покрытие поверхностей Б- грунт ГФ-020 ТУ6-10-1642-77, эмаль ПФ-115 ГОСТ 6465-76* VII 4/1 ГОСТ 9032-74 общей толщиной 80 мкм.

Альбом 3.2

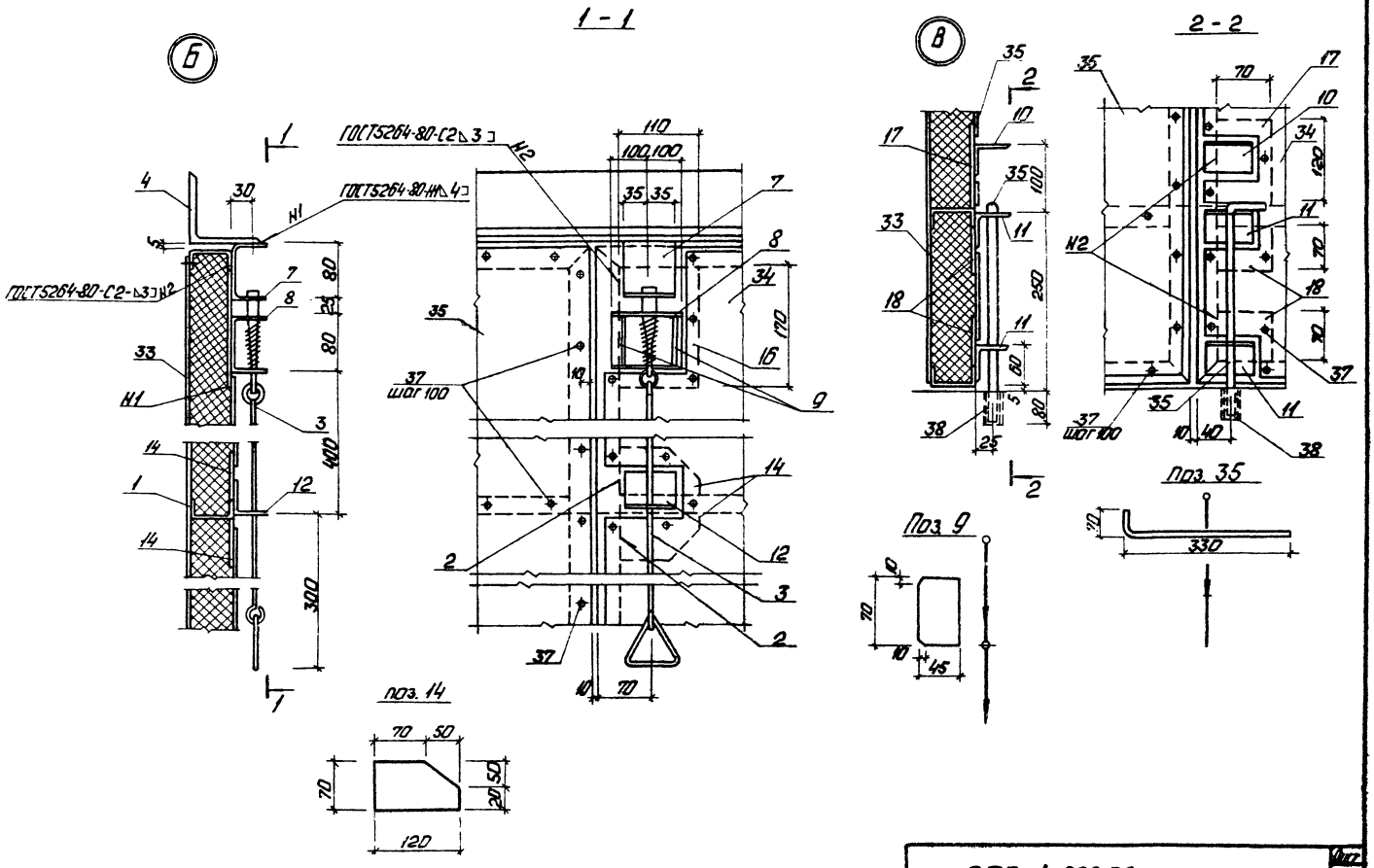


ТП 903-1-229.86 НЖ.Н.10.0006 Отд. 3

Альбом 3.2

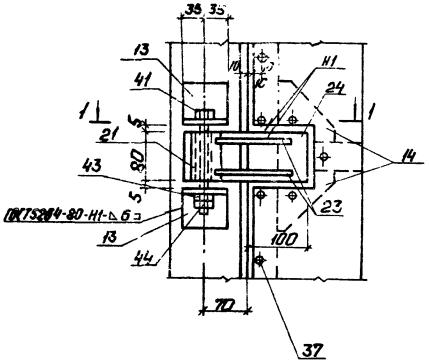


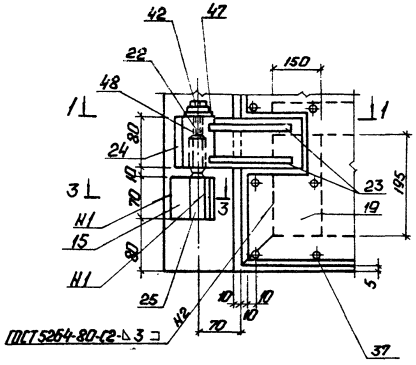


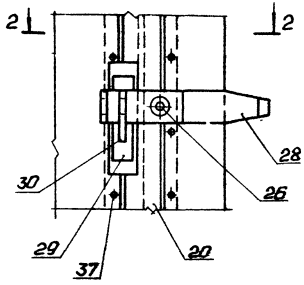


1 - 1

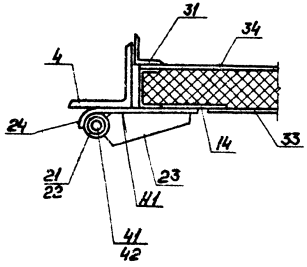


3 - 3

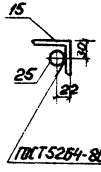


2 - 2

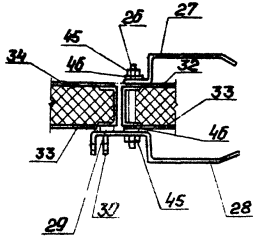

Альбом 32

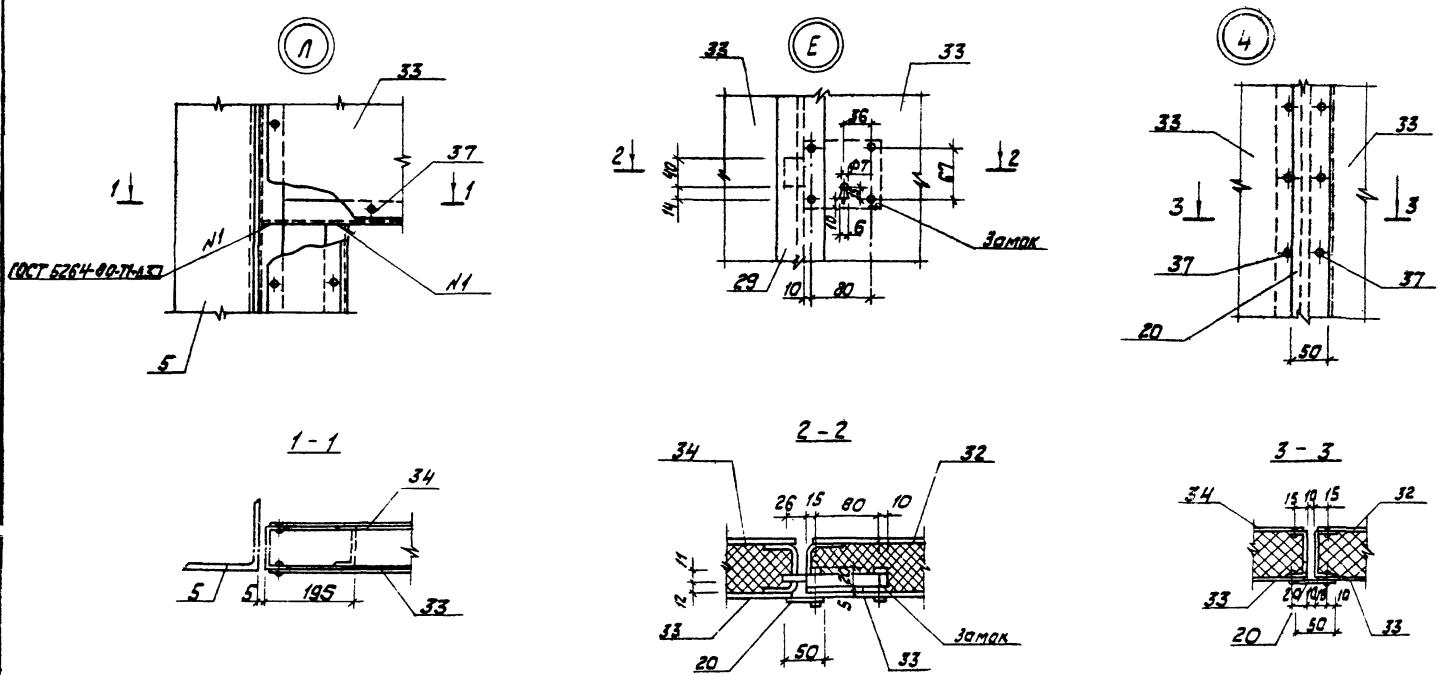


| | | |
|---|---|---|
| ТП 303-1-229.86 | КЖ. И. 10.000СБ | Лист 5 |

Копировал

формат А3

21716-09

Альбом 3.2

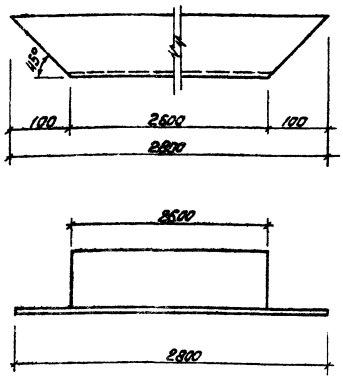


| | | | |
|---|---|---|---|
| ГИП | Думан | | |
| Нач.отд. | Новожилова | | |
| Н.контр. | Саржинская | | |
| Гл.констр. | Андриевская | | |
| Рук.гр. | Бобрук | | |
| Ст.инж. | Шарапова | | |

ТП 903-1-229.86 КЖ.И.10.001

Перемычка

| Стадия | Масса | Масштаб |
|---|---|---|
| Р | 20,5 | |

Лист | Листов 1

Уголок 100×100×7-ГОСТ 8509-72* / Вст3пс6-1-ТУ14-1-3023-80

ЛАТГИПРОПРОМ

Копировал

Формат А4

Инв.№ подл. | Подпись и дата | Взам.инв.№

Альбом 3.2

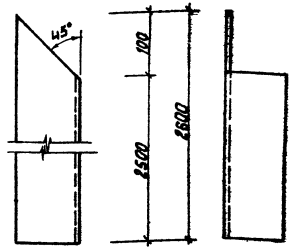


| Обозначение | Изображение | Масса кг |
|---|---|---|
| ТП 903-1-229.86 КЖ.И.10.002 | изображено | 28.1 |
| -01 | зеркальное отражение | 28.1 |

| | | | |
|---|---|---|---|
| ГИП | Думан | | |
| Нач.отд. | Новожилова | | |
| Н.контр. | Саржинская | | |
| Гл.констр. | Андриевская | | |
| Рук.гр. | Бобрук | | |
| Ст.инж. | Шарапова | | |

ТП 903-1-229.86 КЖ.И.10.002

Стойка

| Стадия | Масса | Масштаб |
|---|---|---|
| Р | см. табл. | |

Лист | Листов 1

Уголок 100×100×7-ГОСТ 8509-72* / Вст3пс6-1-ТУ14-1-3023-80

ЛАТГИПРОПРОМ

Копировал

Формат А4

Инв.№ подл. | Подпись и дата | Взам.инв.№

21716-09

Альбом 3.2

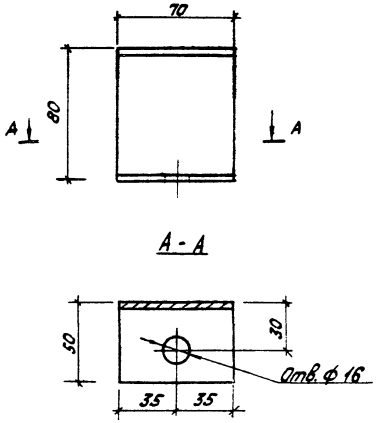


| | | | | | | | |
|---|---|---|---|---|---|---|---|
| | | | | ТП 903-1-229.86 | | | К.Ж.И. 10.003 |
| ГИП | Думан | | | Швеллер | Стадия | Масса | Масштаб |
| Нач.отд. | Новожилова | | | | Р | 0,36 | 1:5 |
| Н.контр. | Сорожинская | | | | Лист | Листов 1 | |
| Гл.констр. | Андреевская | | | Швеллер 80×50×4 - ГОСТ 8278-83 | ЛАТГИПРОПРОМ | | |
| Рук.гр. | Бобрук | | | Вст3кп2 - ГОСТ 11474-76 | | | |
| Ст.инж. | Шарапова | | | | | | |

Альбом 3.2

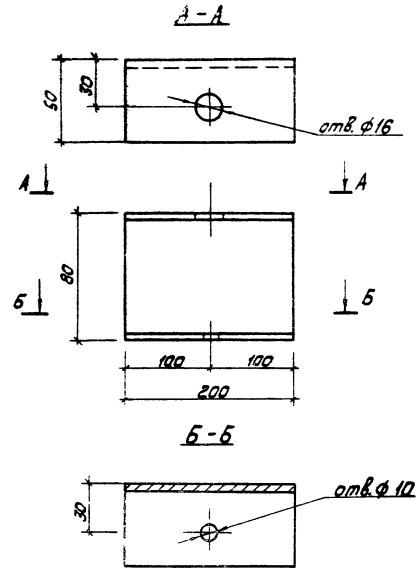


| | | | | | | | |
|---|---|---|---|---|---|---|---|
| | | | | ТП 903-1-229.86 | | | К.Ж.И. 10.004 |
| ГИП | Думан | | | Швеллер | Стадия | Масса | Масштаб |
| Нач.отд. | Новожилова | | | | Р | 1,04 | |
| Н.контр. | Сорожинская | | | | Лист | Листов 1 | |
| Гл.констр. | Андреевская | | | Швеллер 80×50×4 - ГОСТ 8278-83 | ЛАТГИПРОПРОМ | | |
| Рук.гр. | Бобрук | | | Вст3кп2 - ГОСТ 11474-76 | | | |
| Ст.инж. | Шарапова | | | | | | |

Инв. № подл. | Подпись и дата | Взам. инв. №

Формат А4

Альбом 3.2

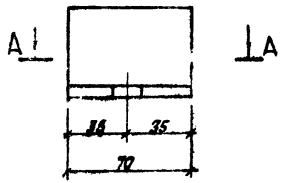


А-А

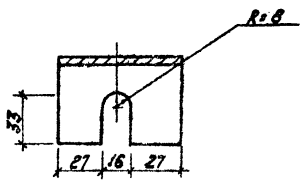


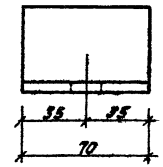


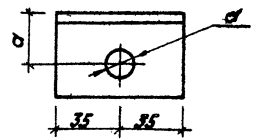


| Обозначение | a | d | Масса кг |
|---|---|---|---|
| ТП 903-1-229.86 КЖ.И.10.006 | 25 | 14 | 0,16 |
| -01 | 30 | 10 | 0,16 |

| | | | |
|---|---|---|---|
| ГИП | Думан | | |
| Нач.отд. | Новожилова | | |
| Н.контр. | Саржинская | | |
| Гл.констр. | Андриевская | | |
| Рук.гр. | Бобрук | | |
| Ст.инж. | Шарапова | | |

ТП 903-1-229.86 КЖ.И.10.006

Уголок

| Стадия | Масса | Масштаб |
|---|---|---|
| Р | 0,16 | |

Лист | Листов 1

Уголок 50х50х5-6-ГОСТ 8509-72* / Вст3кп2-1-ГОСТ 535-79*

ЛАТГИПРОПРОМ

Копировал Кф. Формат А4

Инв.№ подл. | Подпись и дата | Взам.инв.№

| | | | |
|---|---|---|---|
| ГИП | Думан | | |
| Нач.отд. | Новожилова | | |
| Н.контр. | Саржинская | | |
| Гл.констр. | Андриевская | | |
| Рук.гр. | Бобрук | | |
| Ст.инж. | Шарапова | | |

ТП 903-1-229.86 КЖ.И.10.006

Уголок

| Стадия | Масса | Масштаб |
|---|---|---|
| Р | см. табл. | 1:2 |

Лист 1 | Листов 1

Уголок 50х50х5-6-ГОСТ 8509-72* / Вст3кп2-1-ГОСТ 535-79*

ЛАТГИПРОПРОМ

Копировал Кф. Формат А4

21716-09

Альбом 3.2

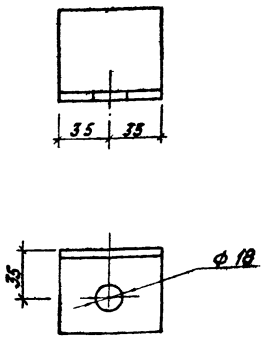


| | | | |
|---|---|---|---|
| ГИП | Думан | | |
| Нач.отд. | Новожилова | | |
| Н.контр. | Саржинская | | |
| Гл.контр. | Андриевская | | |
| Рук.гр. | Бобрук | | |
| Ст.инж. | Шарапова | | |

ТП 903-1-229.86 КЖ.И. 10. 001

Уголок

| Стадия | Масса | Масштаб |
|---|---|---|
| Р | 0,50 | |

Лист | Листов 1

Уголок $\frac{63\times63\times6\text{-}Б\text{-}ГОСТ\ 8509\text{-}72^{*}}{Вст3кп2\text{-}1\text{-}ГОСТ\ 535\text{-}79^{*}}$

ЛАТГИПРОПРОМ

Копировал Ю.Ф.

Формат А4

Альбом 3.2

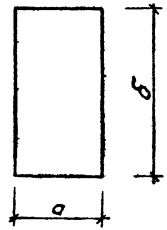


| Обозначение | а | б | Масса К2 |
|---|---|---|---|
| ТП 903-1-229.86 КЖ.И. 10.008 | 110 | 170 | 0,44 |
| -01 | 70 | 120 | 0,19 |
| -02 | 70 | 70 | 0,12 |
| -03 | 150 | 195 | 0,69 |
| -04 | 50 | 2480 | 2.92 |

Инв.№ подл. | Подпись и дата | Взам.инв.№

| | | | |
|---|---|---|---|
| ГИП | Думан | | |
| Нач.отд. | Новожилова | | |
| Н.контр. | Саржинская | | |
| Гл.контр. | Андриевская | | |
| Рук.гр. | Бобрук | | |
| Ст.инж. | Шарапова | | |

ТП 903-1-229.86 КЖ.И. 10.008

Лист

| Стадия | Масса | Масштаб |
|---|---|---|
| Р | см. табл. | |

Лист | Листов 1

Лист $\frac{Б\text{-}ПН\text{-}30\text{-}ГОСТ\ 19903\text{-}74^{*}}{09Г2\text{-}2\text{-}III\ ГОСТ\ 17066\text{-}80}$

ЛАТГИПРОПРОМ

Копировал Ю.Ф.

Формат А4

21716-00

Альбом 3.2

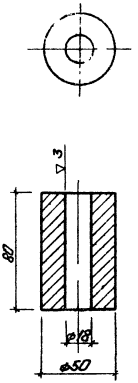


| | | | | | |
|---|---|---|---|---|---|
| ТП 903-1-229.86 | | | КЖ.И.10.009 | | |
| Втулка | | | Стадия | Масса | Масштаб |
| | | | Р | 1,23 | |
| | | | Лист | Листов 1 | |
| Бст 5 пс ГОСТ 2590-71* | | | ЛАТГИПРОПРОМ | | |
| ГИП | Думан | | | | |
| Нач.отд. | Новожилова | | | | |
| Н.контр. | Гаврилевская | | | | |
| Н.контр. | Гаржинская | | | | |
| Рук.гр. | Добрук | | | | |
| Ст.инж. | Шарапова | | | | |

Инв.№ подл. | Подп. и дата | Взам.инв.№

Копировал: Ф. А4 Формат А4

Альбом 3.2

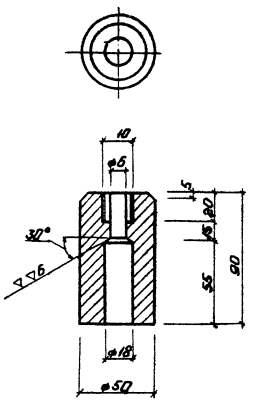


| | | | | | |
|---|---|---|---|---|---|
| ТП 903-1-229.86 | | | КЖ.И.10.010 | | |
| Втулка | | | Стадия | Масса | Масштаб |
| | | | Р | 1,75 | 1:2 |
| | | | Лист | Листов 1 | |
| Бст 5 пс ГОСТ 2590-71* | | | ЛАТГИПРОПРОМ | | |
| ГИП | Думан | | | | |
| Нач.отд. | Новожилова | | | | |
| Н.контр. | Гаржинская | | | | |
| Н.контр. | Гаврилевская | | | | |
| Рук.гр. | Добрук | | | | |
| Ст.инж. | Шарапова | | | | |

Инв.№ подл. | Подп. и дата | Взам.инв.№

Копировал: Ф. А4 Формат А4

Альбом 3.2

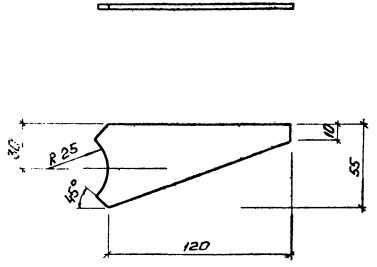


| | | | | | | |
|---|---|---|---|---|---|---|
| ГИП | Думан | | ТП 903-1-229.86 | | КЖ.И. 10.011 | |
| Нач.отд. | Новожилова | | Ребро | Стадия | Масса | Масштаб |
| Н.контр. | Гаржинская | | | Р | 0,31 | 1:2 |
| Гл.конст. | Андреева | | | Лист | Листов 1 | |
| Рук.гр. | Бабрук | | Лист Б-ПН-6.01ОСТ 19903-74* Вст3кп2-1-ГОСТ14637-79 | ЛАТГИПРОПРОМ | | |
| Ст.инж. | Шарапова | | | | | |

Копировал: Ф.

Формат А4

Инв.№ подл. | Подп. и дата | Взам.инв.№

Альбом 3.2

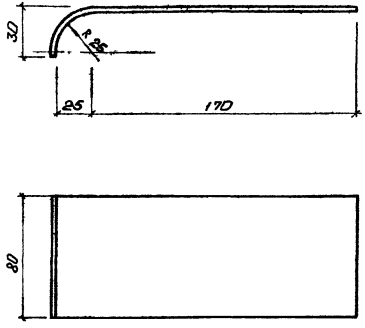


| | | | | | | |
|---|---|---|---|---|---|---|
| ГИП | Думан | | ТП 903-1-229.86 | | КЖ.И. 10.012 | |
| Нач.отд. | Новожилова | | Полоса | Стадия | Масса | Масштаб |
| Н.контр. | Гаржинская | | | Р | 0,76 | 1:2 |
| Гл.конст. | Андреева | | | Лист | Листов 1 | |
| Рук.гр. | Бабрук | | Лист Б-ПН-6.01ОСТ 19903-74 Вст3кп2-1-ГОСТ14637-79 | ЛАТГИПРОПРОМ | | |
| Ст.инж. | Шарапова | | | | | |

Копировал: Ф.

Формат А4

27416-09

Инв.№ подл. | Подп. и дата | Взам.инв.№

Альбом 3.2

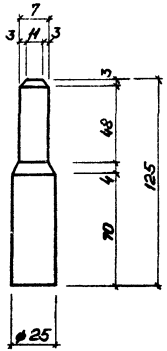


| | | | | | |
|---|---|---|---|---|---|
| ТП 903-1-229.86 | | | КЖ.И. 10.013 | | |
| Ось | | | Стадия | Масса | Масштаб |
| | | | Р | 0,48 | |
| | | | Лист | Листов 1 | |
| Круг В 28 ГОСТ 2590-71 / Бст 5пс ГОСТ 535-79 | | | ЛАТГИПРОПРОМ | | |
| ГИП | Думан | | | | |
| Нач.отд. | Новожилова | | | | |
| Н.контр. | Гаржинская | | | | |
| Гл.констр. | Андриевская | | | | |
| Рук.гр. | Бобрик | | | | |
| Ст.инж. | Шарапова | | | | |

Копировал: Ф. Ф.

Формат А4

Альбом 3.2

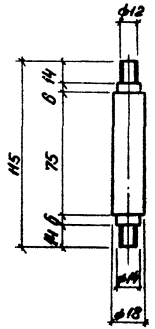


| | | | | | |
|---|---|---|---|---|---|
| ТП 903-1-229.86 | | | КЖ.И. 10.014 | | |
| Ось | | | Стадия | Масса | Масштаб |
| | | | Р | 0,23 | 1:2 |
| | | | Лист | Листов 1 | |
| Круг В 20 ГОСТ 2590-71 / Ст 5пс ГОСТ 535-79 | | | ЛАТГИПРОПРОМ | | |
| ГИП | Думан | | | | |
| Нач.отд. | Новожилова | | | | |
| Н.контр. | Гаржинская | | | | |
| Гл.констр. | Андриевская | | | | |
| Рук.гр. | Бобрик | | | | |
| Ст.инж. | Шарапова | | | | |

Инв. № подл. | Подп. и дата | Взам. инв. №

Копировал: Ф. Ф.

Формат А4

21716-09

Альбом 3.2

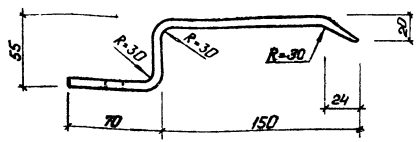


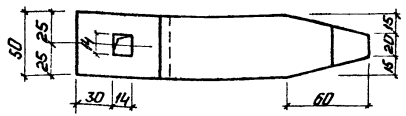


| | | | |
|---|---|---|---|
| ТП 903-1-229.86 | | КЖ.И.10.015 | |
| Ручка | | Стадия | Масса | Масштаб |
| | | Р | 0,70 | |
| | | Лист | Листов 1 |
| Лист Б-ПН-60-ГОСТ19903-74* Вст3кп2-1-ГОСТ14637-79 | | ЛАТГИПРОПРОМ | |
| Копировал: Ф. | | Формат А4 | |

| | | |
|---|---|---|
| ГИП | Думан | |
| Нач.отд. | Новожилова | |
| Н.контр. | Гаржинская | |
| Гл.контр. | Андриевская | |
| Рук.гр. | Бобрук | |
| Гл.инж. | Шарапова | |

Инв.№ подл. | Подп. и дата | Взам.инв.№

Альбом 3.2

А–А

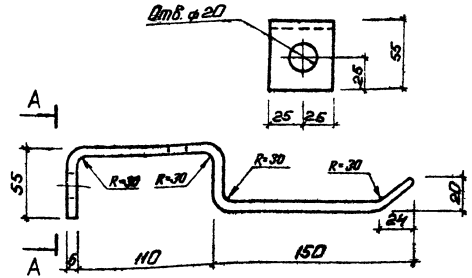


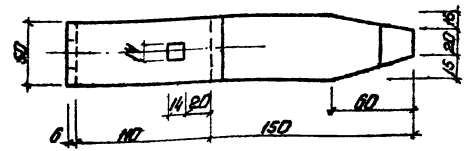


| | | | |
|---|---|---|---|
| ТП 903-1-229.86 | | КЖ.И.10.016 | |
| Ручка | | Стадия | Масса | Масштаб |
| | | Р | 0,93 | |
| | | Лист | Листов 1 |
| Лист Б-ПН-60-ГОСТ19903-74* Вст3кп2-1-ГОСТ14637-79 | | ЛАТГИПРОПРОМ | |
| Копировал: Ф. | | Формат А4 | |

| | | |
|---|---|---|
| ГИП | Думан | |
| Нач.отд. | Новожилова | |
| Н.контр. | Гаржинская | |
| Гл.контр. | Андриевская | |
| Рук.гр. | Бобрук | |
| Гл.инж. | Шарапова | |

Инв.№ подл. | Подп. и дата | Взам.инв.№

21716-09

Альбом 3.2

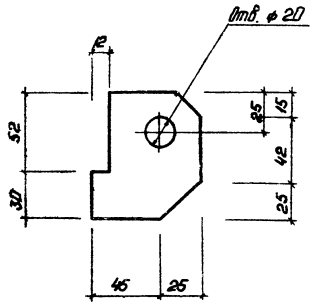


| | | | | | |
|---|---|---|---|---|---|
| ГИП | Думан | | ТП 903-1-229.86 | | КЖ.И. 10.017 |
| Нач.отд. | Новожилова | | Крюк | Стадия | Масса | Масштаб |
| Н.контр. | Гаржинская | | | Р | 0,40 | |
| Гл.констр. | Андриевская | | | Лист | Листов 1 |
| Рук.гр. | Бобрук | | Лист Б-ПН-6.0-ГОСТ 19903-74* ВСт3кп2-1-ГОСТ 14637-79 | ЛАТГИПРОПРОМ | |
| Ст.инж. | Шарапова | | | | |

Копировал: Ф.Д. Формат А4

Альбом 3.2

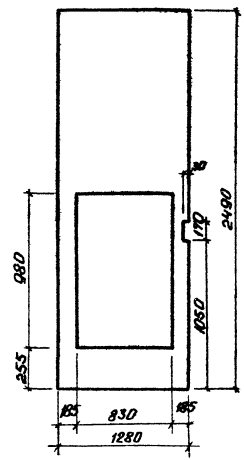


| | | | | | |
|---|---|---|---|---|---|
| ГИП | Думан | | ТП 903-1-229.86 | | КЖ.И. 10.018 |
| Нач.отд. | Новожилова | | Обшивка | Стадия | Масса | Масштаб |
| Н.контр. | Гаржинская | | | Р | 13,65 | |
| Гл.констр. | Андриевская | | | Лист | Листов 1 |
| Рук.гр. | Бобрук | | Лист Б-ПН-1.2-ГОСТ 19903-74* 09Г2-2-III ГОСТ 17066-80 | ЛАТГИПРОПРОМ | |
| Ст.инж. | Шарапова | | | | |

Инв.№ подл. | Подп. и дата | Взам.инв.

Копировал: Ф.Д. Формат А4

21716-09

Альбом 3.2

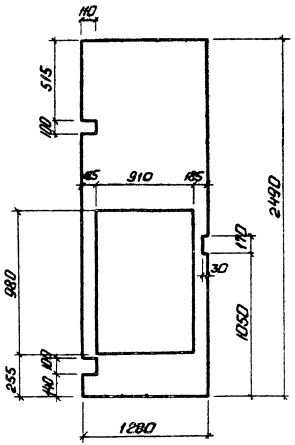


| | | | |
|---|---|---|---|
| ГИП | Думан | | |
| Нач отд | Новожилова | | |
| Н контр | Гаржинская | | |
| Гл конст | Андрикевич | | |
| Рук гр | Бобрук | | |
| Ст инж | Шарапова | | |

ТП 903-1-229.86 КЖ.И.10.019

Обшивка

| Стадия | Масса | Масштаб |
|---|---|---|
| Р | 13,65 | |

Лист | Листов 1

Лист Б-ПН-12-ГОСТ 19903-74* 09Г2-2-III ГОСТ 17066-80

ЛАТГИПРОПРОМ

Копировал: Ф. Ж

Формат А4

Инв. № подл. | Подп. и дата | Взам. инв. №

Альбом 3.2

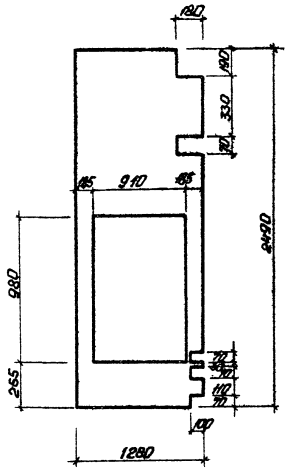


| | | | |
|---|---|---|---|
| ГИП | Думан | | |
| Нач отд | Новожилова | | |
| Н контр | Гаржинская | | |
| Гл конст | Андрикевич | | |
| Рук гр | Бобрук | | |
| Ст инж | Шарапова | | |

ТП 903-1-229.86 КЖ.И.10.020

Обшивка

| Стадия | Масса | Масштаб |
|---|---|---|
| Р | 13,85 | |

Лист | Листов 1

Лист Б-ПН 12-ГОСТ 19903-74* 09Г2-2-III ГОСТ 17066-80

ЛАТГИПРОПРОМ

Копировал: Ф. Ж

Формат А4

21716-09

Инв. № подл. | Подп. и дата | Взам. инв. №

Альбом 3.2

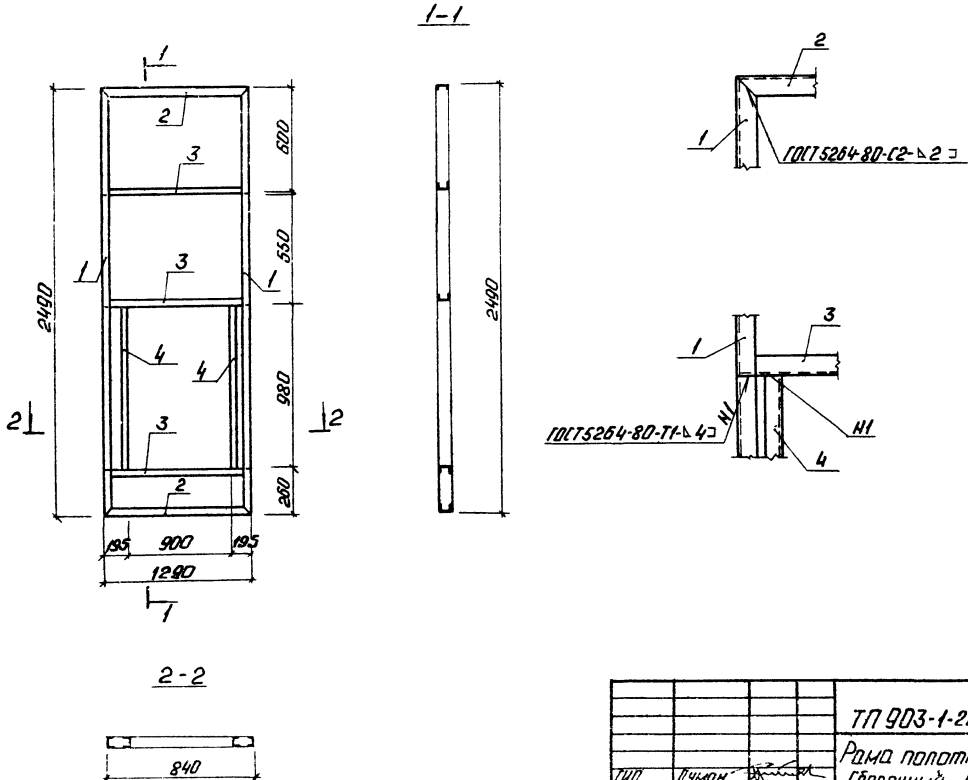


| | | | | | | |
|---|---|---|---|---|---|---|
| ГИП | Думан | | | ТП 903-1-229.86 | КЖИ.10.100СБ | |
| Нач.отд. | Новожилова | | | Рама полотна ворот. Сборочный чертеж. | Стадия | Масса | Масштаб |
| Н.контр. | Горжинская | | | | Р | | |
| Гл.конст. | Андриевская | | | | Лист | Листов 1 | |
| Рук.гр. | Бобрук | | | | ЛАТГИПРОПРОМ | | |
| Ст.инж. | Шарапова | | | | | | |

Копировал: Формат А3

21716-09

Альбом 3.2

| Формат | Зона | Поз. | Обозначение | Наименование | Кол. | Примечание |
|---|---|---|---|---|---|---|
| | | | | Документация | | |
| А3 | | | ТП 903-1-229.86 КЖ.И.10.100СБ | Рама полотна ворот | 1 | |
| | | | | Детали | | |
| А4 | 1 | | ТП 903-1-229.86 КЖ.И.10.101 | Стойка | 2 | |
| А4 | 2 | | -01 | Стойка | 2 | |
| А4 | 3 | | ТП 903-1-229.86 КЖ.И.10.102 | Стойка | 3 | |
| А4 | 4 | | ТП 903-1-229.86 КЖ.И.10.103 | Стойка | 2 | |

| ТП | Думан | | |
|---|---|---|---|
| Нач. отд. | Колтакова | | |
| Н. контр. | Ержигитова | | |
| Гл. спец. | Джакупов | | |
| Рук. гр. | Бобрык | | |
| Ст. инж. | Шапорова | | |

ТП 903-1-229.86 КЖ.И.10.100

Рама полотна ворот

| Стадия | Масса | Масштаб |
|---|---|---|
| Р | | |
| Лист | Листов 1 | |

ЛАТГИПРОПРОМ

Копировал: Ф. 4

Формат А4

Альбом 3.1

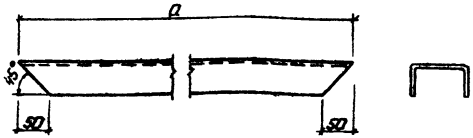


| Обозначение | a | Масса кг |
|---|---|---|
| ТП 903-1-229.86 КЖ.И.10.101 | 2490 | 12,94 |
| -01 | 1280 | 4,37 |

Инв.№ подл. | Подп. и дата | Взам. инв.№

| ТП | Думан | | |
|---|---|---|---|
| Нач. отд. | Колтакова | | |
| Н. контр. | Ержигитова | | |
| Гл. спец. | Джакупов | | |
| Рук. гр. | Бобрык | | |
| Ст. инж. | Шапорова | | |

ТП 903-1-229.86 КЖ.И.10.101

Стойка

| Стадия | Масса | Масштаб |
|---|---|---|
| Р | см. тобл. | -- |
| Лист | Листов 1 | |

Швеллер 80×50×4-10ГОСТ 8278-83* / расстояние в см 3 кп2-10ГОСТ 14174-78*

ЛАТГИПРОПРОМ

Копировал: Ф. 4

Формат А4

217/5-09

Альбом 3.2

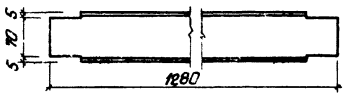


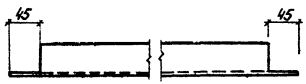


| | | | | | | | |
|---|---|---|---|---|---|---|---|
| | | | | ТП 903-1-229.86 | | КЖ.И. 10.102 | |
| ГИП | Думан | | | Стойка | Стадия | Масса | Масштаб |
| Нач.отд. | Новожилова | | | | Р | 4,31 | |
| Н.контр. | Гаржинская | | | | Лист | Листов 1 | |
| Гл.конст. | Андриевская | | | Швеллер 80×50×4-ГОСТ8278-83* | | ЛАТГИПРОПРОМ | |
| Рук.гр. | Бобрук | | | равнополоч. Вст3кп2-ГОСТ11474-76* | | | |
| Ст.инж. | Шарапова | | | | | | |

Копировал: Ф.Д.

Формат А4

Взам.инв.№ | Подп. и дата | Инв.№ подл.

Альбом 3.2

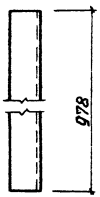




| | | | | | | | |
|---|---|---|---|---|---|---|---|
| | | | | ТП 903-1-229.86 | | КЖ.И. 10.103 | |
| ГИП | Думан | | | Стойка | Стадия | Масса | Масштаб |
| Нач.отд. | Новожилова | | | | Р | 5,20 | |
| Н.контр. | Гаржинская | | | | Лист | Листов 1 | |
| Гл.конст. | Андриевская | | | Швеллер 80×50×4-ГОСТ8278-83* | | ЛАТГИПРОПРОМ | |
| Рук.гр. | Бобрук | | | равнополоч. Вст3кп2-ГОСТ11474-76* | | | |
| Ст.инж. | Шарапова | | | | | | |

Копировал: Ф.Д.

Формат А4

21716-09

Взам.инв.№ | Подп. и дата | Инв.№ подл.

Альбом 3.2

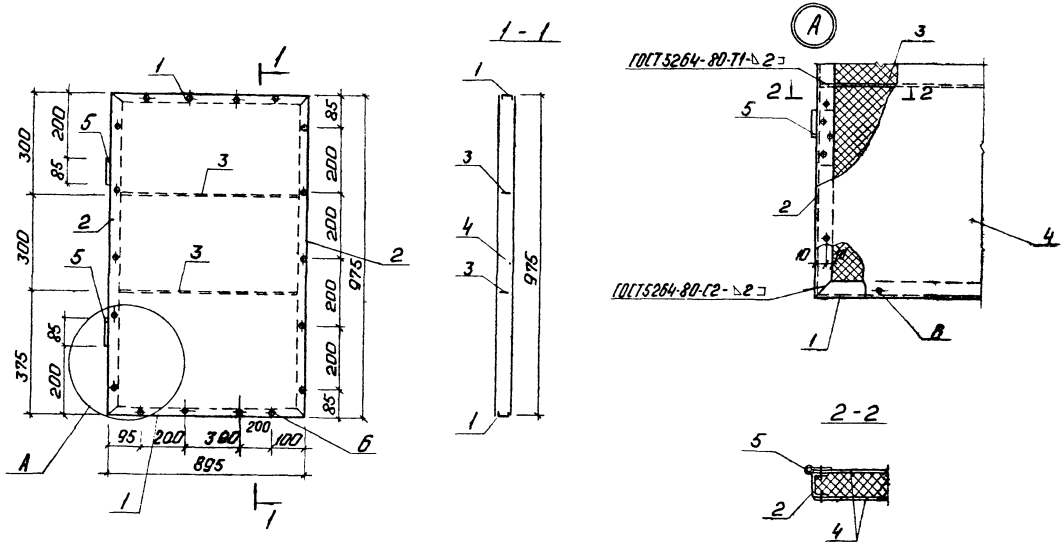


| | | | | | | | |
|---|---|---|---|---|---|---|---|
| | | | | ТП 903-1-229.86 | | КЖ.И. 10.200 СБ | |
| | | | | Клапан Сборочный чертеж. | Стадия | Масса | Масштаб |
| | | | | | Р | | 1:10 |
| ГИП | Думан | | | | Лист | Листов 1 | |
| Нач.тд | Неджилова | | | | ЛАТГИПРОПРОМ | | |
| Н.контр | Гаржинская | | | | | | |
| Гл.контр | Андреевская | | | | | | |
| Рук.гр. | Бобрин | | | | | | |
| Ст.инж. | Чаплова | | | | | | |

Копировал: Ф.

Формат А3

Инв. № подл. | Подп. и дата | Взам. инв. №

Альбом 3.2

| Формат | Зона | Поз. | Обозначение | Наименование | Кол. | Примечание |
|---|---|---|---|---|---|---|
| | | | | Документация | | |
| | | | ТП 903-1-229.86 КЖ.И.10.200 | Сборочный чертеж | | |
| | | | | Детали | | |
| А4 | | 1 | ТП 903-1-229.86 КЖ.И.10.201 | Деталь рамы | 2 | |
| А4 | | 2 | -01 | Деталь рамы | 2 | |
| Б4 | | 3 | ТП 903-1-229.86 КЖ.И.10.200-01 | | | |
| | | | | Лист Б-ПН-3×25×590-ГОСТ 19903-74* / 09Г2-2-III-ГОСТ 17066-80 | 2 | 0,34 кг |
| Б4 | | 4 | ТП 903-1-229.86 КЖ.И.10.200-02 | | | |
| | | | | Лист Б-ПН-12×590-970-ГОСТ 19903-74* / 09Г2-2-III-ГОСТ 17066-80 | 2 | 539 кг |
| | | | | Стандартные изделия | | |
| Б4 | | 5 | | Петля ПН1-85 ГОСТ 5088-78 | 2 | 0,18 кг |
| Б4 | | 6 | | Винт М3×6,01 ГОСТ 10621-80 | 32 | |
| | | | | Материалы | | |
| | | | | Минвата ГОСТ 4640-84 обернутая полиэтиленом в=30 мм | 0,18 | м³ |

| | | | |
|---|---|---|---|
| ГИП | Думан | | |
| Нач.отд. | Новожилова | | |
| Н.контр. | Гаржинская | | |
| Гл.констр. | Андриевская | | |
| Рук.гр. | Бобрук | | |
| Ст.инж. | Шарапова | | |

ТП 903-1-229.86 КЖ.И.10.200

Клапан

| Стадия | Масса | Масштаб |
|---|---|---|
| Р | | |

Лист | Листов 1

ЛАТГИПРОПРОМ

Копировал: Ф.Д. Формат А4

Инв.№ подл. | Подп. и дата | Взам.инв.№

Альбом 3.2

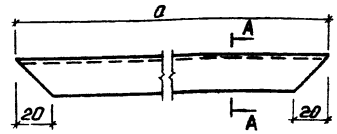


А – А

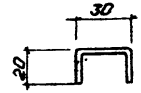


| Обозначение | a | Масса, кг |
|---|---|---|
| ТП 903-1-229.86 КЖ.И.10.201 | 890 | 0,97 |
| -01 | 970 | 1,59 |

| | | | |
|---|---|---|---|
| ГИП | Думан | | |
| Нач.отд. | Новожилова | | |
| Н.контр. | Гаржинская | | |
| Гл.констр. | Андриевская | | |
| Рук.гр. | Бобрук | | |
| Ст.инж. | Шарапова | | |

ТП 903-1-229.86 КЖ.И.10.201

Деталь рамы

| Стадия | Масса | Масштаб |
|---|---|---|
| Р | См. табл. | |

Лист | Листов 1

Лист Б-ПН-30-ГОСТ 19903-74* / 09Г2-2-III ГОСТ 17066-80

ЛАТГИПРОПРОМ

Копировал: Ф.Д. Формат А4

21716-09

Альбом 3.2

| Формат | Зона | Поз. | Обозначение | Наименование | Кол. | Примечание |
|---|---|---|---|---|---|---|
| | | | | Документация | | |
| А4 | | | ТП903-1-229.86 КЖ.И.10.300СБ | Шпингалет | | |
| | | | | | | |
| | | | | Детали | | |
| А4 | | 1 | ТП903-1-229.86 КЖ.И.10.301 | Ось | 1 | |
| А4 | | 2 | ТП903-1-229.86 КЖ.И.10.302 | Втулка | 1 | |
| А4 | | 3 | ТП903-1-229.86 КЖ.И.10.303 | Кольцо | 2 | |
| А4 | | 4 | -01 | Кольцо | 1 | |
| А4 | | 5 | ТП903-1-229.86 КЖ.И.10.304 | Стяжка | 1 | |
| Б.4 | | 6 | | Пружина | 1 | |

Взам. инв. №

Подп. и дата

Инв. № подл.

| | | | |
|---|---|---|---|
| ГИП | Думан | | |
| Нач. отд. | Новожилов | | |
| Н. контр. | Гаржинская | | |
| Гл. конст. | Андреевская | | |
| Рук. гр. | Бобрук | | |
| Гл. инж. | Щиропова | | |

ТП 903-1-229.86 КЖ.И.10.300

Шпингалет

| Стадия | Масса | Масштаб |
|---|---|---|
| Р | | |

Лист | Листов 1

ЛАТГИПРОПРОМ

Копировал: Ф.Г.

Формат А4

Альбом 3.2

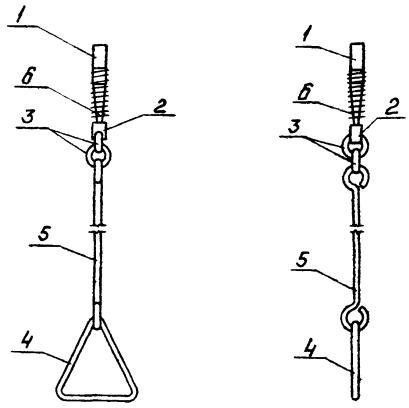


Взам. инв. №

Подп. и дата

Инв. № подл.

| | | | |
|---|---|---|---|
| ГИП | Думан | | |
| Нач. отд. | Новожилов | | |
| Н. контр. | Гаржинская | | |
| Гл. конст. | Андреевская | | |
| Рук. гр. | Бобрук | | |
| Гл. инж. | Щиропова | | |

ТП 903-1-229.86 КЖ.И.10.300СБ

Шпингалет
Сборочный чертеж.

| Стадия | Масса | Масштаб |
|---|---|---|
| Р | 1,66 | |

Лист | Листов 1

ЛАТГИПРОПРОМ

Копировал: Ф.Г.

Формат А4

Альбом 3.2

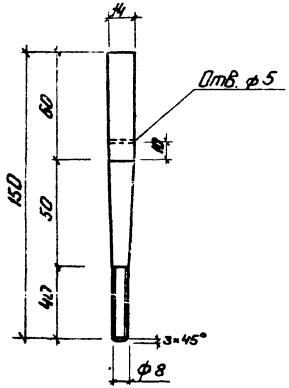


| | | | | | | |
|---|---|---|---|---|---|---|
| ГИП | Думан | | ТП 903-1-229.86 | | КЖ.И.10.301 | |
| Нач.отд. | Новожилова | | Ось | Стадия | Масса | Масштаб |
| Н.контр. | Гаржинская | | | Р | 0,19 | |
| Гл.конст. | Андриевская | | | Лист | Листов 1 | |
| Рук.гр. | Бобрук | | Круг В14 ГОСТ 2590-71 / Б ст5пс ГОСТ 535-79 | ЛАТГИПРОПРОМ | | |
| Ст.инж. | Шарапова | | | | | |

Копировал: Ф. Формат А4

Инв.№ подл. | Подп. и дата | Взам.инв.№

Альбом 3.2

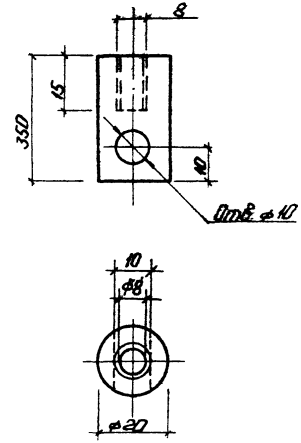


| | | | | | | |
|---|---|---|---|---|---|---|
| ГИП | Думан | | ТП 903-1-229.86 | | КЖ.И.10.302 | |
| Нач.отд. | Новожилова | | Втулка | Стадия | Масса | Масштаб |
| Н.контр. | Гаржинская | | | Р | 0,86 | |
| Гл.конст. | Андриевская | | | Лист | Листов 1 | |
| Рук.гр. | Бобрук | | Круг В20 ГОСТ 2590-71 / Ст5пс ГОСТ 535-79 | ЛАТГИПРОПРОМ | | |
| Ст.инж. | Шарапова | | | | | |

Копировал: Ф. Формат А4

21716-09

Альбом 3.2

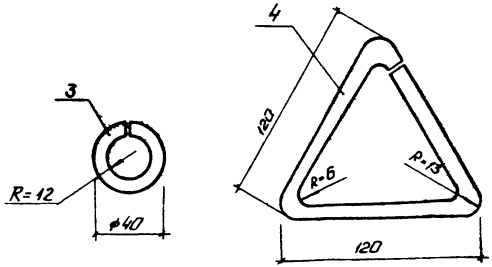


| Поз | Обозначение | ℓ | Масса, кг |
|---|---|---|---|
| 3 | ТП 903-1-229.86 КЖ И 10.303 | 125 | 0,05 |
| 4 | -01 | 360 | 0,14 |

| | | | |
|---|---|---|---|
| ГИП | Думан | | |
| Нач отд | Новожилова | | |
| Н контр | Гражинская | | |
| Гл конст | Андриевская | | |
| Рук гр | Бабрук | | |
| Ст инж | Шарапова | | |

ТП 903-1-229.86 КЖ.И.10.303

Кольцо

| Стадия | Масса | Масштаб |
|---|---|---|
| Р | СМ табл. | |

Лист | Листов 1

ф 8АI ГОСТ 5781-82*

ЛАТГИПРОПРОМ

Копировал: Ф.Л.

Формат А4

Взам. инв. № | Подп. и дата | Инв. № подл.

Альбом 3.2

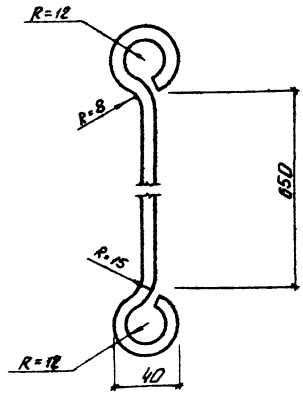


| | | | |
|---|---|---|---|
| ГИП | Думан | | |
| Нач отд | Новожилова | | |
| Н контр | Гражинская | | |
| Гл конст | Андриевская | | |
| Рук гр | Бабрук | | |
| Ст инж | Шарапова | | |

ТП 903-1-229.86 КЖ.И.10.304

Стяжка

| Стадия | Масса | Масштаб |
|---|---|---|
| Р | 0,37 | |

Лист | Листов 1

ф 8АI ГОСТ 5781-82*

ЛАТГИПРОПРОМ

Копировал Ф.Л.

Формат А4

Взам. инв. № | Подп. и дата | Инв. № подл.

Альбом 3.2

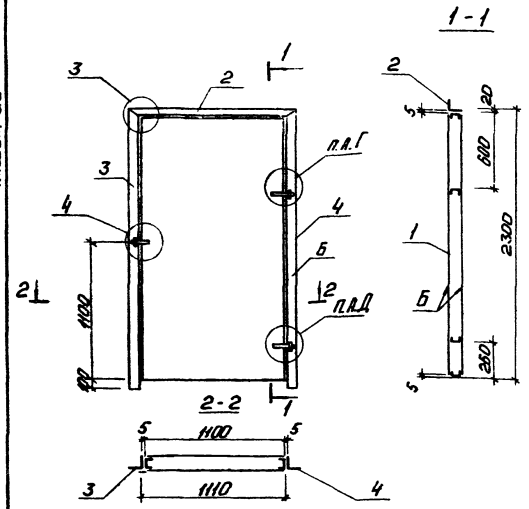


| | | | |
|---|---|---|---|
| ГИП | Думан | | |
| Нач. отд. | Ильяшенко | | |
| Н. контр. | Гержинская | | |
| Гл. контр. | Андреевская | | |
| Рук. гр. | Бобрик | | |
| Ст. инж. | Шаропова | | |

ТП 903-1-229.86 КЖ.И.11.000СБ

Дверь ДВ1
Сборочный чертеж.

| Стадия | Масса | Масштаб |
|---|---|---|
| Р | См. табл. | |

Лист 1 Листов 2

ЛАТГИПРОПРОМ

Копировал: Р. Формат А4

Инв. № подл. | Подп. и дата | Взам. инв. №

Альбом 3.2

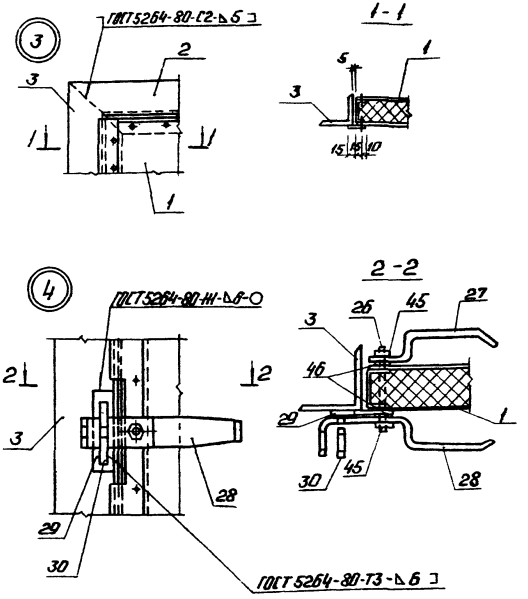


Покрытие поверхностей Б
Грунт ПФ020 ГОСТ 18186-79 эмаль ПФ115
ГОСТ 6465-76* VII 4/1 ГОСТ 9032-74.
Общей толщиной 80 мкм.

ТП 903-1-229.86 КЖ.И.11.000СБ Лист 2

Копировал: Ф. Формат А4

21716-09

Альбом 3.2

| Формат | Зона | Поз. | Обозначение | Наименование | Кол. на исп. | Примечание |
|---|---|---|---|---|---|---|
| | | | | Документация | | |
| А4 | | | ТП903-1-229.86 КЖ.И.11.000СБ | Двери ДВ1 | 1 | |
| | | | | | | |
| | | | | Сборочные единицы | | |
| А4 | | 1 | ТП903-1-229.86 КЖ.И.11.100 | Полотно дверей | 1 | |
| | | | | | | |
| | | | | Детали | | |
| А4 | | 2 | ТП903-1-229.86 КЖ.И.11.001 | Перемычка | 1 | |
| А4 | | 3 | ТП903-1- КЖ.И.11.002 | Стойка | 1 | |
| А4 | | 4 | -01 | Стойка | 1 | |
| | | | | | | |
| | | | | | | |
| А4 | | 13 | ТП903-1-229.86 КЖ.И.10.007 | Уголок | 2 | |
| Б4 | | 15 | ТП903-1-229.86 КЖ.И.10.000-03 | Уголок Б3-Б3×6-6 ГОСТ 8509-72* / Вст3кп2-1 ГОСТ 535-79* | 1 | |
| | | | | | | |
| А4 | | 21 | ТП903-1-229.86 КЖ.И.10.009 | Втулка | 1 | |
| А4 | | 22 | ТП903-1-229.86 КЖ.И.10.010 | Втулка | 1 | |
| А4 | | 23 | ТП903-1-229.86 КЖ.И.10.011 | Ребро | 4 | |
| А4 | | 24 | ТП903-1-229.86 КЖ.И.10.012 | Полоса | 2 | |
| А4 | | 25 | ТП903-1-229.86 КЖ.И.10.013 | Ось | 1 | |
| А4 | | 26 | ТП903-1-229.86 КЖ.И.10.014 | Ось | 1 | |
| А4 | | 27 | ТП903-1-229.86 КЖ.И.10.015 | Ручка | 1 | |
| А4 | | 28 | ТП903-1-229.86 КЖ.И.10.016 | Ручка | 1 | |

| | | |
|---|---|---|
| ГИП | Думан | |
| Нач. отд. | Новожилова | |
| Н. контр. | Горжинская | |
| Гл. контр. | Андрусевская | |
| Рук. гр. | Бибрик | |
| Ст. инж. | Шарапова | |

ТП903-1-229.86 КЖ.И.11.000

Дверь ДВ1

| Стадия | Масса | Масштаб |
|---|---|---|
| Р | | |

Лист 1 Листов 2

ЛАТГИПРОПРОМ

Копировал: Ф. Формат А4

Инв. № подл. | Подп. и дата | Взам. инв. №

Альбом 3.2

| Формат | Зона | Поз. | Обозначение | Наименование | Кол. | Примечание |
|---|---|---|---|---|---|---|
| Б4 | | 29 | ТП903-1- КЖ.И.10.000-04 | Лист Б-ШН-6×30×140 ГОСТ 19903-74* / Вст3кп2-1 ГОСТ 14637-79 | 1 | |
| А4 | | 30 | ТП903-1- КЖ.И.10.017 | Крюк | | |
| | | | | Стандартные изделия | | |
| | | 41 | | Болт М16×140 ГОСТ 7798-70* | 1 | |
| | | 42 | | Болт М10×20 ГОСТ 7798-70* | 1 | |
| | | 43 | | Гайка М16 ГОСТ 5915-70* | 1 | |
| | | 44 | | Контргайка М16 ГОСТ 8961-75* | 1 | |
| | | 45 | | Гайка М12 ГОСТ 5915-70* | 1 | |
| | | 46 | | Шайба М12 ГОСТ 11371-78* | 1 | |
| | | 47 | | Шайба М10 ГОСТ 11371-78* | 1 | |
| | | 48 | | Шарик Б-28 ГОСТ 3728-81 | 1 | |

ТП903-1-229.86 КЖ.И.11.000 Лист 2

Копировал: Ф. Формат А4

21716-09

Альбом 3.2

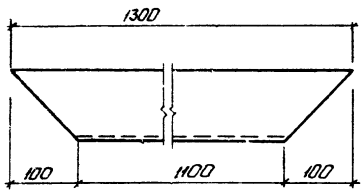


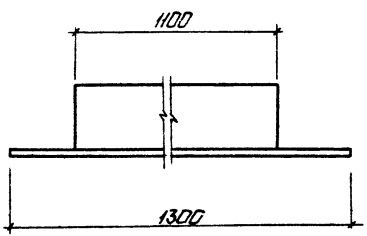


| | | | |
|---|---|---|---|
| ГИП | Думан | | |
| Нач. отд. | Новожилова | | |
| Н. контр. | Саржинская | | |
| Гл. констр. | Андриевская | | |
| Рук. гр. | Бобрук | | |
| Ст. инж. | Шарапова | | |

ТП 903-1-229.86 КЖ.И.11.001

Перемычка

| Стадия | Масса | Масштаб |
|---|---|---|
| Р | 14.04 | |

Лист | Листов 1

Уголок 100×100×7-ГОСТ 8509-72* Вст3пс6-1-ТУ14-1-3023-80

ЛАТГИПРОПРОМ

Копировал: Ф.

Формат А4

Инв. № подл. | Подп. и дата | Взам. инв. №

Альбом 3.2

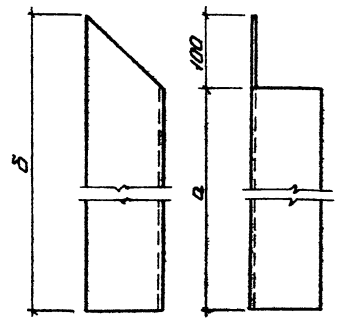


| Обозначение | а | б | Масса, кг |
|---|---|---|---|
| ТП903-1-229.86 КЖ.И.11.002 | 2380 | 2380 | 24.84 |
| -01 | 2380 | 2380 | 24.84 |

| | | | |
|---|---|---|---|
| ГИП | Думан | | |
| Нач. отд. | Новожилова | | |
| Н. контр. | Саржинская | | |
| Гл. констр. | Андриевская | | |
| Рук. гр. | Бобрук | | |
| Ст. инж. | Шарапова | | |

ТП 903-1-229.86 КЖ.И.11.002

Стойка

| Стадия | Масса | Масштаб |
|---|---|---|
| Р | См. табл. | |

Лист | Листов 1

Уголок 100×100×7-ГОСТ 8509-72* Вст3пс6-1-ТУ14-1-3023-80

ЛАТГИПРОПРОМ

Копировал: Ф.

Формат А4

21716-09

Инв. № подл. | Подп. и дата | Взам. инв. №

Альбом 3.2

| Формат | Зона | Поз. | Обозначение | Наименование | Кол. | Примечание |
|---|---|---|---|---|---|---|
| | | | | Документация | | |
| А4 | | | ТП903-1-229.86 КЖ.И.11.100СБ | Сборочный чертеж | 1 | |
| | | | | Детали | | |
| А4 | | 1 | ТП903-1-229.86 КЖ.И.11.101 | Перемычка | 2 | |
| А4 | | 2 | ТП903-1-229.86 КЖ.И.11.102 | Стойка | 2 | |
| А4 | | 3 | ТП903-1-229.86 КЖ.И.11.103 | Стяжка | 2 | |
| А4 | | 4 | ТП903-1-229.86 КЖ.И.11.104 | Полоса | 1 | |
| А4 | | 5 | ТП903-1-229.86 КЖ.И.11.105 | Обшивка | 1 | |
| А4 | | 6 | ТП903-1-229.86 КЖ.И.11.106 | Обшивка | 1 | |
| Б4 | | 14 | ТП903-1-229.86 КЖ.И.10.000-02 | Лист Б-ПН-ГОСТ 19903-74* / 09Г2-2-III-ГОСТ 17066-80 | 2 | |
| А4 | | 19 | ТП903-1-229.86 КЖ.И.10.008-03 | Лист | 1 | |
| | | | | Стандартные изделия | | |
| | | 20 | | Винт 3×6.01-ГОСТ 10621-80 | 120 | |

| | | | |
|---|---|---|---|
| ГИП | Думан | | |
| Нач отд | Новожилова | | |
| Н контр | Гаржинская | | |
| Гл. конст | Андриевская | | |
| Рук гр | Бобрик | | |
| Ст. инж | Чарапова | | |

ТП 903-1-229.86 КЖ.И.11.100

Полотно дверей

| Стадия | Масса | Масштаб |
|---|---|---|
| Р | | |

Лист | Листов 1

ЛАТГИПРОПРОМ

Копировал: Ф. Формат А4

Подп. и дата | Взам. инв. №

Альбом 3.2

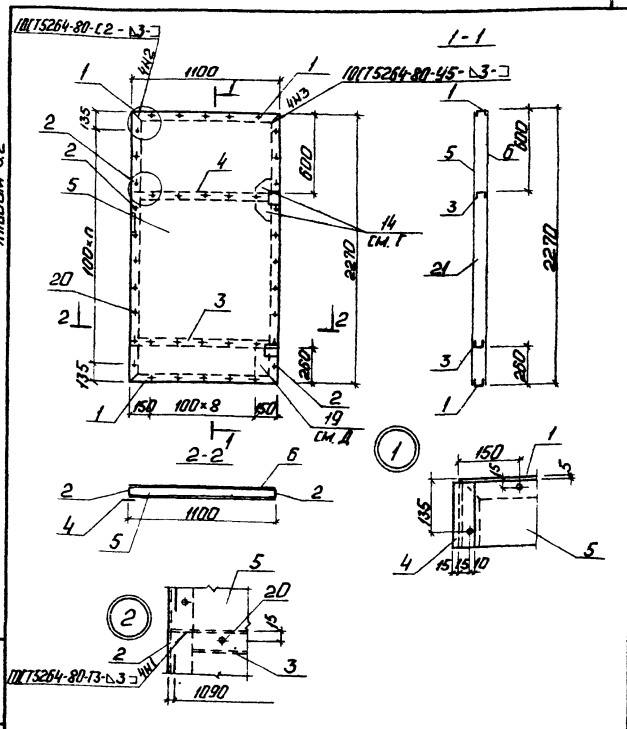


| | | | |
|---|---|---|---|
| ГИП | Думан | | |
| Нач отд | Новожилова | | |
| Н контр | Гаржинская | | |
| Гл. конст | Андриевская | | |
| Рук гр | Бобрик | | |
| Ст. инж | Чарапова | | |

ТП 903-1-229.86 КЖ.И.11.100СБ

Полотно дверей. Сборочный чертеж.

| Стадия | Масса | Масштаб |
|---|---|---|
| Р | | |

Лист | Листов 1

ЛАТГИПРОПРОМ

Копировал: Ф. Формат А4

Подп. и дата | Взам. инв. №

Альбом 3.2

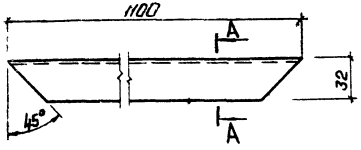


A-A

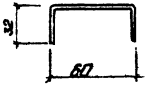


| | | | | | | |
|---|---|---|---|---|---|---|
| | | | | ТП 903-1-229.86 | | КЖ.И.11.101 |
| | | | | Перемычка | Стадия | Масса | Масштаб |
| | | | | | Р | 2,94 | |
| ГИП | Думан | | | | Лист | Листов 1 |
| Нач.отд. | Новожилова | | | | | |
| Н.контр. | Горжинская | | | | | |
| Гл.констр. | Андриевская | | | Швеллер 60×32×3-ГОСТ 8278-83* Вст3кп2-ГОСТ 11474-76* | ЛАТГИПРОПРОМ | |
| Рук.гр. | Бобрык | | | | | |
| Ст.инж. | Шарапова | | | | | |

Копировал: Ф. Ж. Формат А4

Альбом 3.2

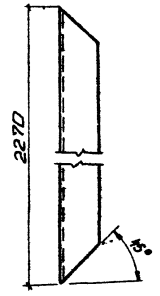


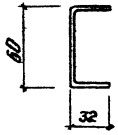


| | | | | | | |
|---|---|---|---|---|---|---|
| | | | | ТП 903-1-229.86 | | КЖ.И.11.102 |
| | | | | Стойка | Стадия | Масса | Масштаб |
| | | | | | Р | 6,06 | |
| ГИП | Думан | | | | Лист | Листов 1 |
| Нач.отд. | Новожилова | | | | | |
| Н.контр. | Горжинская | | | | | |
| Гл.констр. | Андриевская | | | Швеллер 60×32×3-ГОСТ 8278-83* Вст3кп2-ГОСТ 11474-74* | ЛАТГИПРОПРОМ | |
| Рук.гр. | Бобрык | | | | | |
| Ст.инж. | Шарапова | | | | | |

Копировал: Ф. Ж. Формат А4

21716-09

Альбом 3.2

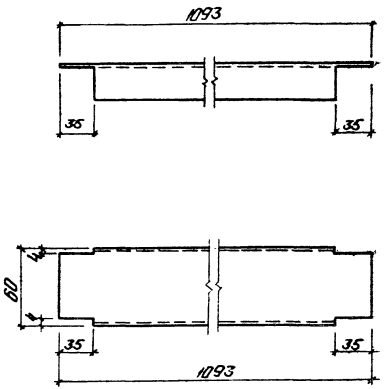


| | | | |
|---|---|---|---|
| ГИП | Думан | | |
| Нач.отд. | Новожилова | | |
| Н.контр. | Горжинская | | |
| Гл.конст. | Андриевская | | |
| Рук.гр. | Бобрук | | |
| Ст.инж. | Шарапова | | |

ТП 903-1-229.86 КЖ.И. 11.103

Стяжка

| Стадия | Масса | Масштаб |
|---|---|---|
| Р | 2,92 | |

Лист | Листов 1

Швеллер 60-32-3-ГОСТ 8278-83* Вст3кп2-ГОСТ 11474-76*

ЛАТГИПРОПРОМ

Копировал: Ф. Д.

Формат А4

Взам. инв. № | Подп. и дата | Инв. № подл.

Альбом 3.2

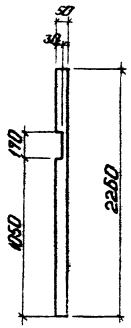


| | | | |
|---|---|---|---|
| ГИП | Думан | | |
| Нач.отд. | Новожилова | | |
| Н.контр. | Горжинская | | |
| Гл.конст. | Андриевская | | |
| Рук.гр. | Бобрук | | |
| Ст.инж. | Шарапова | | |

ТП 903-1-229.86 КЖ.И. 11.104

Полоса

| Стадия | Масса | Масштаб |
|---|---|---|
| Р | 2,66 | |

Лист | Листов 1

Лист 6-ПН-30-ГОСТ 19903-74* 0912-2-III-ГОСТ 17066-80

ЛАТГИПРОПРОМ

Копировал: Ф. Д.

Формат А4

Взам. инв. № | Подп. и дата | Инв. № подл.

Альбом 3.2

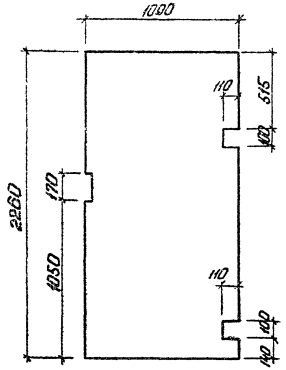


| | | | | | | | |
|---|---|---|---|---|---|---|---|
| | | | | ТП 903-1-229.86 | | КЖ.И. 11.105 | |
| | | | | Обшивка | Стадия | Масса | Масштаб |
| | | | | | Р | 23,2 кг | |
| | | | | | Лист | Листов 1 | |
| ГИП | Думан | | | Лист Б-ПН-12-ГОСТ19903-74* 0972-2-III-ГОСТ17066-80 | ЛАТГИПРОПРОМ | | |
| Нач.отд. | Наважилова | | | | | | |
| Н.контр. | Гаржинская | | | | | | |
| Гл.констр. | Андриевская | | | | | | |
| Рук.гр. | Бобрук | | | | | | |
| Ст.инж. | Шарапова | | | | | | |

Копировал: Ф.

Формат А4

Альбом 3.2

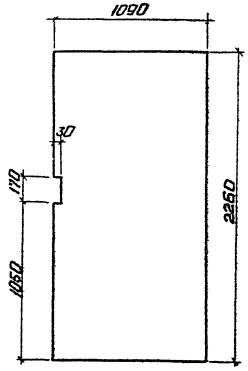


| | | | | | | | |
|---|---|---|---|---|---|---|---|
| | | | | ТП 903-1-229.86 | | КЖ.И. 11.106 | |
| | | | | Обшивка | Стадия | Масса | Масштаб |
| | | | | | Р | 23,2 кг | |
| | | | | | Лист | Листов 1 | |
| ГИП | Думан | | | Лист Б-ПН-12-ГОСТ19903-74* 0972-2-III-ГОСТ17066-80 | ЛАТГИПРОПРОМ | | |
| Нач.отд. | Наважилова | | | | | | |
| Н.контр. | Гаржинская | | | | | | |
| Гл.констр. | Андриевская | | | | | | |
| Рук.гр. | Бобрук | | | | | | |
| Ст.инж. | Шарапова | | | | | | |

Копировал: Ф.

Формат А4

21716-09

ЦЕНТРАЛЬНЫЙ ИНСТИТУТ
ТИПОВОГО ПРОЕКТИРОВАНИЯ ГОССТРОЯ СССР
МИНСКИЙ ФИЛИАЛ

220600, г.Минск, ул.К.Маркса, 32

Сдано в печать 30.01 1989 г.
Заказ № 39ф Тираж 40 экз.
Инв.№ 21716/9

gost.e-ecolog.ru