ТИПОВОЙ ПРОЕКТ
903-1-229.86

КОТЕЛЬНАЯ С ТРЕМЯ КОТЛАМИ КВ-ГМ-11,63-150. ОТКРЫТАЯ СИСТЕМА ТЕПЛОСНАБЖЕНИЯ. ТОПЛИВО-ГАЗ И МАЗУТ.

АЛЬБОМ 2.2

СТРОИТЕЛЬНО-ТЕХНОЛОГИЧЕСКАЯ БЛОК - СЕКЦИЯ КОТЛОАГРЕГАТА КВ-ГМ-11,63-150 - МЕТАЛЛОКОНСТРУКЦИИ ГАЗОВОЗДУХОПРОВОДОВ.

21716-07
Н-10

gost.e-ecolog.ru

ТИПОВОЙ ПРОЕКТ 903-1-229.86
КОТЕЛЬНАЯ С ТРЕМЯ КОТЛАМИ КВ-ГМ-11,63-150
ОТКРЫТАЯ СИСТЕМА ТЕПЛОСНАБЖЕНИЯ
ТОПЛИВО – ГАЗ И МАЗУТ
АЛЬБОМ 2.2
СОСТАВ ПРОЕКТА

АЛЬБОМ 0	Пояснительная записка.
АЛЬБОМ 1.1	Котельная. Части: тепломеханическая, газоснабжение.
АЛЬБОМ 1.2	Водоподготовительная установка. Установка сбора конденсата. Тепломеханическая часть. Автоматизация.
АЛЬБОМ 1.3	Котельная. Блоки теплотехнического оборудования.
АЛЬБОМ 1.4	Водоподготовительная установка. Блоки теплотехнического оборудования.
АЛЬБОМ 2.1	Строительно-технологическая блок-секция котлоагрегата КВ-ГМ-11,63-150. Части: тепломеханическая, конструкции железобетонные, автоматизация.
АЛЬБОМ 2.2	Строительно-технологическая блок-секция котлоагрегата КВ-ГМ-11,63-150-металлоконструкции газовоздухопроводов.
АЛЬБОМ 3.1	Котельная. Архитектурно-строительные решения.
АЛЬБОМ 3.2	Котельная. Строительные изделия.
АЛЬБОМ 3.3	Водоподготовительная установка. Архитектурно-строительные решения.
АЛЬБОМ 3.4	Водоподготовительная установка. Строительные изделия.
АЛЬБОМ 4.1	Котельная. Автоматизация.
АЛЬБОМ 4.2	Котельная. Задание заводу-изготовителю на щиты автоматики и КИП.
АЛЬБОМ 4.3	Водоподготовительная установка. Задание заводу-изготовителю на щиты автоматики и КИП.
АЛЬБОМ 5.1	Котельная. Электротехническая часть, связь и сигнализация, чертежи монтажной зоны.
АЛЬБОМ 5.2	Котельная. Электротехническая часть. Задание заводу-изготовителю на низковольтные комплектные устройства.
АЛЬБОМ 5.3	Водоподготовительная установка. Электротехническая часть, связь и сигнализация, чертежи монтажной зоны.
АЛЬБОМ 5.4	Водоподготовительная установка. Электротехническая часть. Задание заводу-изготовителю на низковольтные комплектные устройства.
АЛЬБОМ 6.1	Котельная. Сантехнические устройства.
АЛЬБОМ 6.2	Водоподготовительная установка. Сантехнические устройства.
АЛЬБОМ 7.1	Генеральный план. Инженерные сети.
АЛЬБОМ 7.1	Металлоконструкции КТАМа -0,8УГ (из ТП 903-1-210.84).
АЛЬБОМ 8.1	Металлоконструкции вспомогательного оборудования.
АЛЬБОМ 9.1 кн.1,2,3	Сметы. Котельная.
АЛЬБОМ 9.2 кн.1,2	Сметы. Водоподготовительная установка.
АЛЬБОМ 9.3	Сметы. Генеральный план. Инженерные сети.
АЛЬБОМ 10.1 кн.1	Спецификации оборудования. Котельная.
АЛЬБОМ 10.1 кн.2	Спецификации оборудования. Котельная. Автоматизация.
АЛЬБОМ 10.1 кн.3	Спецификации оборудования. Строительно-технологическая блок-секция котлоагрегата КВ-ГМ-11,63-150. Части: тепломеханическая, автоматизация.
АЛЬБОМ 10.2	Спецификации оборудования. Водоподготовительная установка.
АЛЬБОМ 10.3	Спецификации оборудования. Инженерные сети.
АЛЬБОМ 11.1 кн.1	Ведомости потребности в материалах. Котельная. Прилагаемые материалы. Электротехническая часть, связь и сигнализация.
АЛЬБОМ 11.1 кн.2	Ведомость потребности в материалах. Строительно-технологическая блок-секция котлоагрегата КВ-ГМ-11,63-150. Части: тепломеханическая, архитектурно-строительная, автоматизация.
АЛЬБОМ 11.2	Ведомости потребности в материалах. Водоподготовительная установка. Прилагаемые материалы. Электротехническая часть, связь и сигнализация.
АЛЬБОМ 11.3	Ведомости потребности в материалах. Генеральный план. Инженерные сети.

ПРИМЕНЕННЫЕ ТИПОВЫЕ МАТЕРИАЛЫ

Типовой проект 907-2-251.83	Труба дымовая кирпичная H=60м, $Д_в$ = 2,1м для котельных с котлами ДЕ-25-14ГМ с экономайзером контактного типа Аэ-06 (распространяет ЦИТП г. Москва).
Типовой проект 907-02-222 Ал.1.3	Световое ограждение высотных дымовых труб (распространяет ВНИПИ теплопроект г. Москва).
Типовой проект 903-2-25.86	Установка мазутоснабжения Q=3,25 и 6,5м³/ч с железобетонными резервуарами 2х100; 2х250; 2х500 м³. Железнодорожный слив (распространяет Казахский филиал ЦИТП г. Алма-Ата).

Разработан проектным институтом "ЛАТГИПРОПРОМ"

Главный инженер института /В. Овчаров/

Главный инженер проекта /А. Думан/

Утвержден Госстроем СССР

Протокол от 22.07.86 № АЧ-45.

© МФ ЦИТП Госстроя СССР, 1988г.

Типовой проект 903-1-229.86 Альбом 2.2

Содержание альбома

Обозначение	Наименование	№ страницы
	Воздуховоды котла КВ-ГМ-11,63-150	
64.90.01.000	Воздуховод всасывающий	3
64.90.01.000СБ	Воздуховод всасывающий	4
64.21.05.000	Воздухозаборник	5
64.21.05.100	Короб	5
64.21.05.000СБ	Воздухозаборник	5
64.21.05.100СБ	Короб	6
64.21.01.101	Стенка	6
64.21.01.102	Боковина	7
64.21.01.103	Стенка	7
64.21.05.200	Фланец	8
64.21.05.200СБ	Фланец	8
64.90.01.100	Колено	8
64.90.01.200	Короб	8
64.90.01.100СБ	Колено	9
64.90.01.101	Стенка	9
64.90.01.200СБ	Короб	9
64.22.05.000	Короб с заслонкой	10
64.22.01.002	Шайба	10
64.22.05.000СБ	Короб с заслонкой	10
64.22.01.001	Вал	11
64.22.05.100	Короб	11
64.22.01.103	Стенка	11
64.22.05.100СБ	Короб	12
64.22.01.101	Боковина	12
64.22.01.102	Планка	13
64.22.01.104	Стенка	13
64.22.01.105	Усилитель	13
64.22.01.106	Бобышка	14
64.22.05.200	Заслонка	14
64.22.05.200СБ	Заслонка	14
64.22.01.201	Втулка	14
64.22.05.203	Ребро	15
64.22.05.202	Створка	15
64.90.01.300	Короб	15
64.90.01.300СБ	Короб	16
64.90.01.401	Стенка	16
64.90.01.400	Колено	16
64.90.01.400СБ	Колено	17
64.90.01.500	Короб	17
64.90.01.500СБ	Короб	17
64.90.01.600	Переход	17
64.90.01.600СБ	Переход	18
64.90.01.700	Козырек	18
64.90.01.700СБ	Козырек	19
64.30.02.000	Карман	19
64.30.02.000СБ	Карман	19
64.30.02.001	Стенка	20
64.30.02.002	Стенка	20
64.30.02.003	Полуконус	21
64.30.02.005	Боковина	21
64.30.02.004	Фланец	22
64.30.02.006	Конус	22
64.30.02.007	Удлинитель	22
64.90.02.000	Воздуховод напорный	22
64.90.02.000СБ	Воздуховод напорный	23
64.90.02.100СБ	Переход	24
64.90.02.200СБ	Колено	24
64.90.02.100	Переход	25
64.90.02.200	Колено	25
64.90.02.201	Стенка	25
64.90.02.300СБ	Короб	25
64.90.02.300	Короб	26
64.90.02.400	Колено	26
64.90.02.500	Короб	26
64.90.02.600	Короб	26
64.90.02.400СБ	Колено	27
64.90.02.401	Стенка	27
64.90.02.500СБ	Короб	27
64.90.02.600СБ	Короб	28
64.90.02.701	Стенка	28
64.90.02.700СБ	Колено	28
64.90.02.700	Колено	29
64.90.02.800	Переход	29
64.90.02.800СБ	Переход	29
64.90.03.000	Опора кармана	30
64.90.04.000	Опора	30
64.90.05.000	Опора	30
64.90.05.001	Косынка	30
64.90.03.000СБ	Опора кармана	31
64.90.04.000СБ	Опора	31
64.90.05.000СБ	Опора	31
64.90.06.000	Опора	32
64.90.07.000	Опора	32
64.90.06.000СБ	Опора	32
64.90.07.000СБ	Опора	32
64.90.08.000СБ	Переход	33
64.90.08.001	Переход	33
64.90.08.000	Переход	34
64.90.09.000	Заглушка	34
64.90.09.000СБ	Заглушка	34
	Газоходы котла КВ-ГМ-11,63-150	
65.123.01.000	Короб	34
65.123.01.000СБ	Короб	35
65.123.01.100СБ	Переход	35
65.123.01.100	Переход	36
65.123.01.200	Колено	36
65.123.01.101	Стенка	36
65.123.01.201	Стенка	36
65.123.01.200СБ	Колено	37
65.123.01.300	Переход	37
65.123.02.000	Короб	37
65.123.01.300СБ	Переход	38
65.123.02.000СБ	Короб	38
65.123.02.001	Стенка	39
65.123.02.002	Боковина	39
65.123.03.000	Переход	39
65.123.04.000	Короб	39
65.123.03.000СБ	Переход	40
65.123.03.001	Стенка	40
65.123.03.002	Боковина	40
65.123.04.000СБ	Короб	41
65.123.04.100	Короб	41
65.123.04.200	Переход	41
65.123.04.100СБ	Короб	42
65.123.04.300СБ	Фланец	42
65.123.04.200СБ	Переход	42
65.123.04.300	Фланец	43
65.123.05.000	Короб	43
65.123.05.000СБ	Короб	43
65.123.05.100	Переход	44
65.123.05.200	Карман	44
65.123.05.100СБ	Переход	44
65.123.05.200СБ	Карман	45
65.123.05.201	Боковина	46
65.123.05.203	Стенка	46
65.123.05.202	Стенка	47
65.29.03.005	Конус	47
65.29.03.006	Полуконус	47
65.29.03.007	Удлинитель	47
65.02.00.000СБ	Люк лаза	48
52.02.00.000	Люк лаза	48
55.02.00.001	Прокладка	48

Типовой проект 903-1-229.86 Альбом 2.2

Содержание альбома

Продолжение

Обозначение	Наименование	№ страницы	Обозначение	Наименование	№ страницы
58.02.02.000СБ	Крышка	49	65.123.11.003	Тяга	58
58.02.02.001	Ручка	49	65.125.01.000	Короб	59
58.02.01.000СБ	Фланец	49	65.125.01.100	Переход	59
58.02.01.000	Фланец	50	65.123.01.000СБ	Короб	59
58.02.02.000	Крышка	50	65.123.01.100СБ	Переход	60
65.123.05.300	Переход	50	65.125.01.200	Короб	60
65.123.06.000	Переход	50	65.125.01.200СБ	Короб	60
65.123.05.300СБ	Переход	51	65.125.01.300	Короб	61
65.123.06.000СБ	Переход	51	65.125.01.400	Колено	61
65.123.07.000	Переход	52	65.125.01.300СБ	Короб	61
65.123.08.000	Короб	52	65.125.01.400СБ	Колено	62
65.123.07.000	Переход	52	65.125.01.401	Стенка	62
65.123.08.000СБ	Короб	53	65.125.01.500	Короб	62
65.123.08.100СБ	Переход	53	65.123.01.500СБ	Короб	63
65.123.08.100	Переход	54	65.125.02.000	Переход	63
65.123.08.200	Колено	54	65.125.02.000СБ	Переход	63
65.123.08.200СБ	Колено	54	65.125.03.000СБ	Короб	64
65.123.08.201	Стенка	55	65.125.03.001	Переход	64
65.123.08.300	Короб	55	65.125.03.000	Короб	65
65.123.08.300СБ	Короб	55	65.125.03.100	Колено	65
65.123.09.000	Опора	56	65.125.03.100СБ	Колено	65
65.123.09.000СБ	Опора	56	65.125.03.101	Стенка	66
65.123.10.000	Подвеска	56	65.125.03.200	Короб	66
65.123.11.000	Подвеска	56	65.125.03.200СБ	Короб	66
65.123.10.000СБ	Подвеска	57	65.125.03.300	Короб	66
65.123.10.001	Ушко	57	65.125.03.300СБ	Короб	67
65.123.10.002	Ушко	57	65.125.04.000	Короб всасывающий	67
65.123.10.003	Петля	57	65.29.01.000	Карман	67
65.123.11.000СБ	Подвеска	58	65.125.04.000СБ	Короб всасывающий	68
65.123.11.001	Плита	58	65.29.01.000СБ	Карман	68
65.123.11.002	Косынка	58	65.29.01.001	Боковина	69

Типовой проект 903-1-229.86 Альбом 2.2

Содержание альбома

Продолжение

Обозначение	Наименование	№ страницы
65.29.01.003	Стенка	69
65.29.01.002	Стенка	70
65.29.01.005	Конус	70
65.29.01.004	Полуконус	70
65.29.01.006	Удлинитель	71
65.29.01.007	Фланец	71
65.125.04.100	Переход	71
65.125.04.101	Стенка	71
65.125.04.100СБ	Переход	72
65.125.04.102	Боковина	72
65.125.05.000	Опора кармана	72
65.125.05.000СБ	Опора кармана	73
65.125.06.000	Опора	73
65.125.06.000СБ	Опора	73
64.97.00.001	Фланец	73

Типовой проект 903-1-229.86 Альбом 2.2

Формат	Зона	Поз.	Обозначение	Наименование	Кол.	Примечание
				Документация		
А2			64.90.01.000СБ	Сборочный чертеж		
				Сборочные единицы		
А4		1	64.21.05.000	Воздухозаборник	2	
А4		2	64.90.01.100	Колено	1	
А4		3	64.90.01.200	Короб	1	
А4		4	64.22.05.000	Короб с заслонкой	1	
А4		5	64.90.01.300	Короб	1	
А4		6	64.90.01.400	Колено	1	
А4		7	64.90.01.500	Короб	1	
А4		8	64.90.01.600	Переход	1	
А4		9	64.30.02.000	Карман	1	
А4		10	64.90.01.700	Козырек	1	

Подпись и дата | Инв. № дубл. | Взам. инв. № | Инв. № подл.

Изм.	Лист	№ докум.	Подпись	Дата
Разраб.		Никитченко		
Пров.		Зилгалвис		
Н. контр.		Колмец		
Утв.				

64.90.01.000

Воздуховод всасывающий

Лит.	Лист	Листов
		1

ЛАТГИПРОПРОМ

Копировал: Дубкова

Формат А4

64.90.01.000СБ

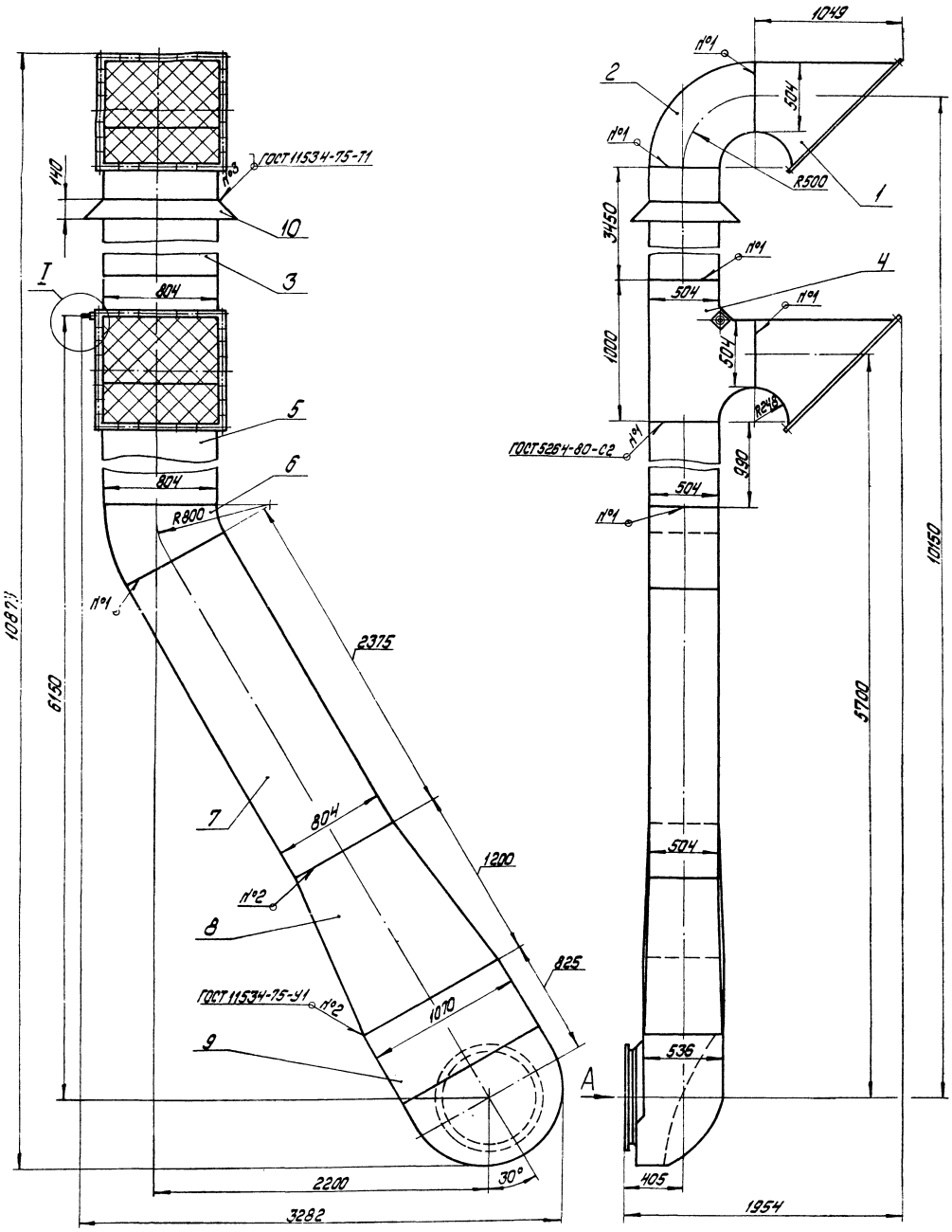

Вид А
М1:10

I
М1:5

Размеры для справок

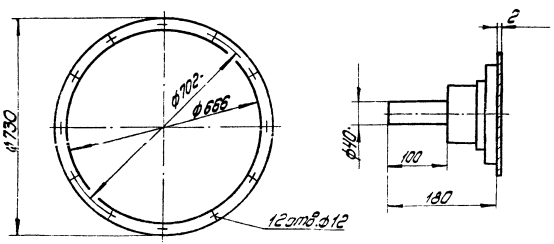

				64.90.01.000СБ			
Изм.	Лист	№ докум.	Подпись	Дата	Воздуховод всасывающий	Лит.	Масса 84,7	Масшт. 1:20
Разраб.		Никитченко						
Пров.		Зилгалвис				Лист	Листов: 1	
Т.контр.						ЛАТГИПРОПРОМ		
Н.контр.		Колмец						
Утв.								

Типовой проект 903-1-229.83 Альбом 2.2

Инв. № подл. | Подпись и дата | Взам. инв. № | Инв. № дубл. | Подпись и дата

Копировал: Дубкова

Формат А2

Типовой проект 903-1-229.86 Альбом 2.2

Формат	Зона	Поз.	Обозначение	Наименование	Кол.	Примечание
				Документация		
А3			64.21.05.000 СБ	Сборочный чертеж		
				Сборочные единицы		
А4		1	64.21.05.100	Короб	1	
А2		2	64.21.05.200	фланец	1	
				Детали		
Б2		3	64.21.05.001	Сетка		
				Сетка 2,0-0		
				ГОСТ 5336-80		
				904±28×1164±3.3	1	2,8 кг
				Стандартные изделия		
		4		Болт М 12×35.46		
				ГОСТ 7798-70*	28	
		5		Гайка М 12.5		
				ГОСТ 5915-70*	28	

Инв.№ подл. | Подп. и дата | Взам. инв.№ | Инв.№ дубл. | Подп. и дата

Изм.	Лист	№ докум.	Подп.	Дата
Разраб.		Никитченко		
Пров.		Зилгалвис		
Н.контр.		Колмец		
Утв.				

64.21.05.000

Воздухозаборник

Лит. | Лист | Листов 1

ЛАТГИПРОПРОМ

Копировал | Формат А4

Типовой проект 903-1-229.86 Альбом 2.2

Формат	Зона	Поз.	Обозначение	Наименование	Кол.	Примечание
				Документация		
А3			64.21.05.100 СБ	Сборочный чертеж		
				Сборочные единицы		
А4		1	64.21.05.200	фланец	1	
				Детали		
А3		2	64.21.01.101-04	Стенка	1	
А3		3	64.21.01.102-04	Боковина	2	
А3		4	64.21.01.103-04	Стенка	1	
				Материалы		
		5		Полоса 5×50-ГОСТ 103-76 Ст3пс2 ГОСТ 535-79	2,43	м

Инв.№ подл. | Подп. и дата | Взам. инв.№ | Инв.№ дубл. | Подп. и дата

Изм.	Лист	№ докум.	Подп.	Дата
Разраб.		Никитченко		
Пров.		Зилгалвис		
Н.контр.		Колмец		
Утв.				

64.21.05.100

Короб

Лит. | Лист | Листов

ЛАТГИПРОПРОМ

Копировал | Формат А4

Типовой проект 903-1-229.86 Альбом 2.2

Вид А повернуто

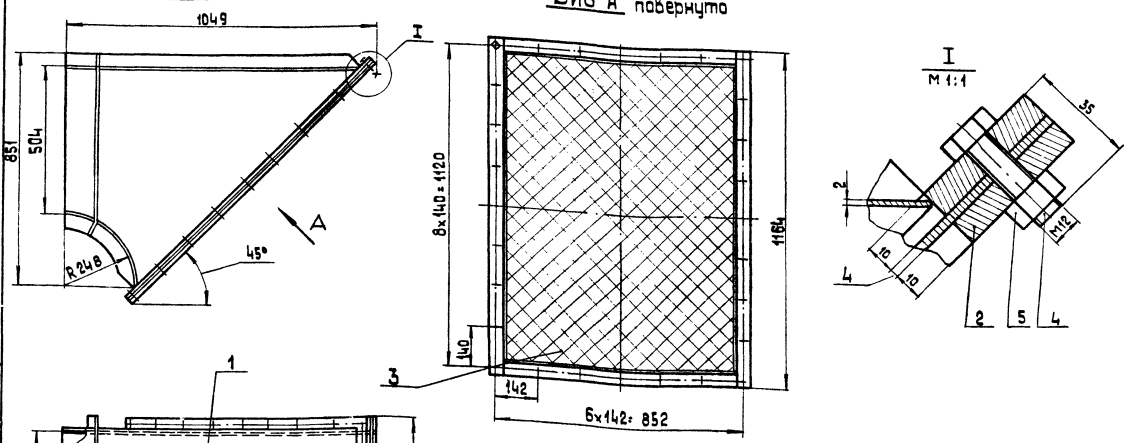

Размеры для справок

Инв.№ подл. | Подп. и дата | Взам. инв.№ | Инв.№ дубл. | Подп. и дата

Изм.	Лист	№ докум.	Подп.	Дата
Разраб.		Никитченко		
Пров.		Зилгалвис		
Т.контр.				
Н.контр.		Колмец		
Утв.				

64.21.05.000 СБ

Воздухозаборник

Лит.	Масса	Масшт.
	69.8	1:10

Лист | Листов 1

ЛАТГИПРОПРОМ

Копировал | Формат А3

ВЧ.21.05.100СБ

Альбом 2.2

Типовой проект 903-1-229.86

Инв. № подл. | Подпись и дата | Взам. инв. № | Инв. № дубл. | Подпись и дата

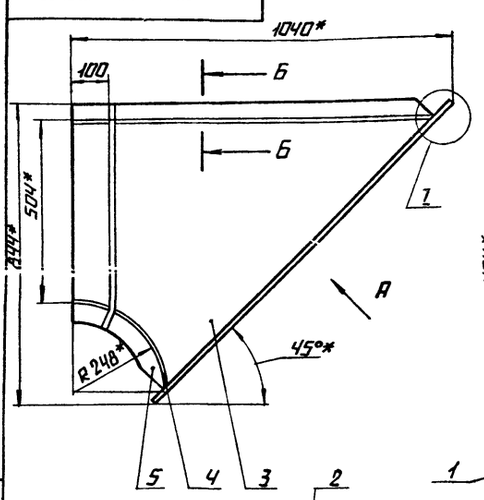

Вид А повернуто

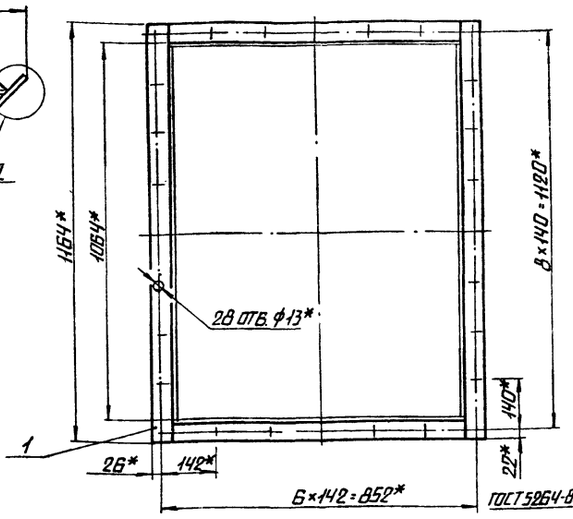

Т
М1:1

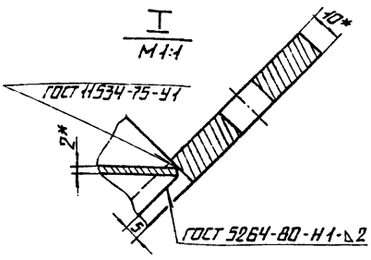

Б-Б
М1:2

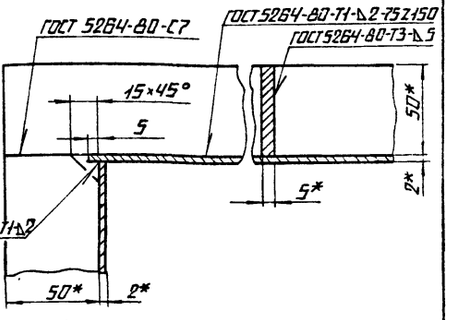

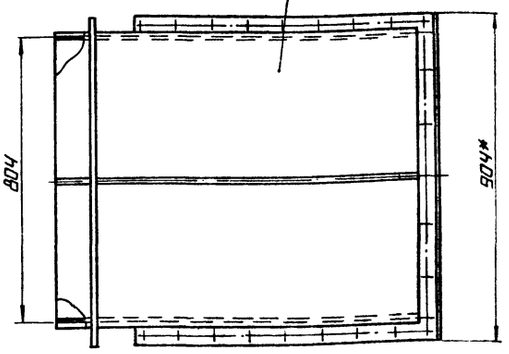

1.* Размеры для справок.

2. $\pm \frac{IT14}{2}$.

Изм.	Лист	№ докум.	Подп.	Дата	ВЧ.21.05.100 СБ			
Разраб.		Никитченко			Короб	Лит.	Масса	Масштаб
Пров.		Зингаевис					50,71	1:10
Т.контр.						Лист	Листов 1	
Н.контр.		Колмец				ЛАТГИПРОПРОМ		
Утв.								

Копировал

Формат А3

ВЧ.21.01.104

Альбом 2.2

Типовой проект 903-1-229.86

Инв. № подл. | Подпись и дата | Взам. инв. № | Инв. № дубл. | Подпись и дата

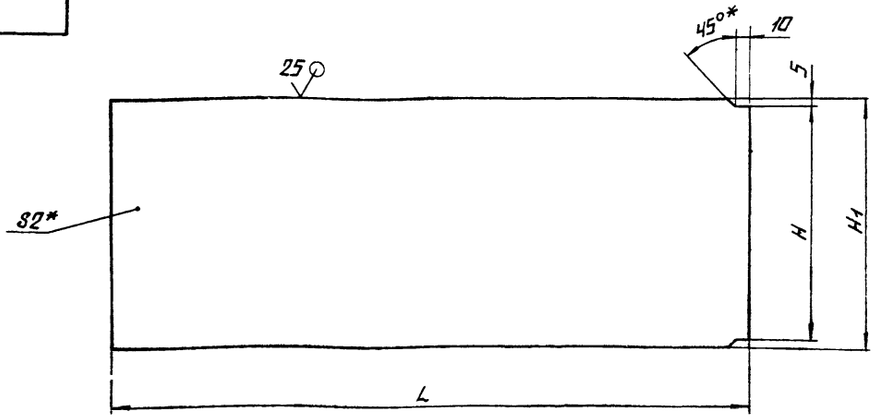

Обозначение	Размеры, мм			Масса, кг
	L	H	H1	
ВЧ.21.01.104	600	304-1,3	314	2,96
-01	700	424-1,55	434	4,77
-02	800	534-1,75	544	6,84
-03	1060	654-2,0	664	11,05
-04	1000	804-2,3	814	12,78
-05	1200	904-2,3	914	17,22
-06	1400	904-2,3	914	20,09
-07	1600	1004-2,6	1014	25,48
-08	1800	1204-2,6	1214	30,50
-09	2000	1604-3,7	1614	50,68
10	2400	1604-3,7	1614	60,82
-11	3000	2004-4,4	2014	94,86

1.* Размеры для справок.

2. $\pm \frac{IT14}{2}$.

Изм.	Лист	№ докум.	Подп.	Дата	ВЧ.21.01.104			
Разраб.		Никитченко			Стенка	Лит.	Масса	Масштаб
Пров.		Зингаевис					См. табл.	—
Т.контр.						Лист	Листов 1	
Н.контр.		Колмец			Лист 2 ГОСТ 19903-74 Вст3пс2 ГОСТ 16523-70*	ЛАТГИПРОПРОМ		
Утв.								

Копировал

Формат А3

64.21.01.102

Альбом 2.2

Типовой проект 903-1-229.86

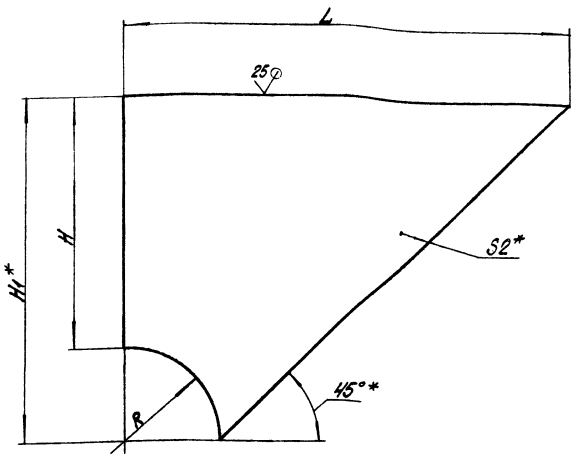

Обозначение	Размеры, мм				Масса кг
	L	R	H	H1*	
64.21.01.102	600	150	300	450	2,38
-01	700	175	350	525	3,23
-02	800	200	400	600	4,22
-03	1060	265	530	795	7,41
-04	1000	250	500	750	6,59
-05	1200	300	600	900	9,49
-06	1400	350	700	1050	12,92
-07	1600	400	800	1200	16,87
-08	2000	500	1000	1450	25,40
-09	2400	600	1200	1800	37,96
-10	3000	750	1500	2250	59,30

1. * Размеры для справок.
2. $\pm\frac{IT14}{2}$.

Изм.	Лист	№ докум.	Подпись	Дата	64.21.01.102			
Разраб.		Никитченко			Боковина	Лит	Масса	Масштаб
Пров.		Зингалвис					ст. табл.	—
Т.контр.						Лист	Листов 1	
Н.контр.		Колмец			Лист 2 ГОСТ 19903-74 / ВСт3пс2 ГОСТ 16523-70*	ЛАТГИПРОПРОМ		
Утв.								

Копировал

Формат А3

64.21.01.103

Альбом 2.2

Типовой проект 903-1-229.86

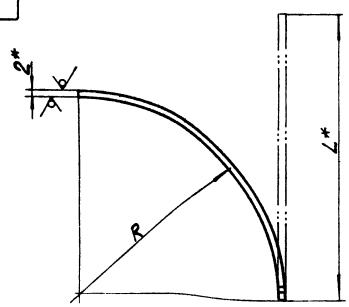

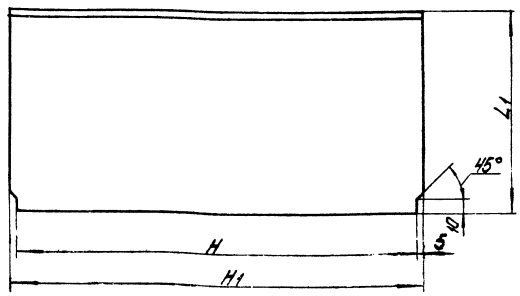

Обозначение	Размеры, мм					Масса, кг
	R	H	H1	L1	L*	
64.21.01.103	148	304-1,3	314	150	234	1,16
-01	173	424-1,55	434	175	273	1,87
-02	198	534-1,75	544	200	313	2,67
-03	263	654-2,0	664	265	415	4,33
-04	248	804-2,3	814	250	391	4,50
-05	298	904-2,3	914	300	470	6,74
-06	348	904-2,3	914	350	548	7,87
-07	398	1004-2,6	1014	400	627	9,98
-08	398	1204-2,6	1214	400	627	11,95
-09	498	1604-3,7	1614	500	784	19,87
-10	598	1604-3,7	1614	600	941	23,85
-11	748	2004-4,4	2014	750	1177	37,21

1. * Размеры для справок.
2. $\pm\frac{IT14}{2}$.

Изм.	Лист	№ докум.	Подпись	Дата	64.21.01.103			
Разраб.		Никитченко			Стенка	Лит	Масса	Масштаб
Пров.		Зингалвис					ст. табл.	—
Н.контр.		Колмец			Лист 2 ГОСТ 19903-74 / ВСт3пс2 ГОСТ 16523-70*	Лист	Листов 1	
Утв.						ЛАТГИПРОПРОМ		

Копировал

Формат А3

Альбом 2.2

Типовой проект 903-1-229.86

Формат	Зона	Поз.	Обозначение	Наименование	Кол.	Приме-чание
				Документация		
А4			64.21.05.200СБ	Сборочный чертеж		
				Детали		
Б4		1	64.21.05.201	Полка		
				Полоса 10х50-ГОСТ 103-76 Ст3сп3 ГОСТ 535-79	2	3,16 кг
Б4		2	64.21.05.202	Полка		
				Полоса 10х50-ГОСТ 103-76 Ст3сп3 ГОСТ 535-79	2	4,58 кг

64.21.05.200

Изм.	Лист	№ докум.	Подпись	Дата
Разраб.		Никитченко		
Пров.		Зуйкевич		
Н.контр.				
Утв.				

Фланец

Лит. | Масса | Масштаб

Лист | Листов 1

ЛАТГИПРОПРОМ

Копировал

Формат А4

Альбом 2.2

Типовой проект 903-1-229.86

64.21.05.200СБ

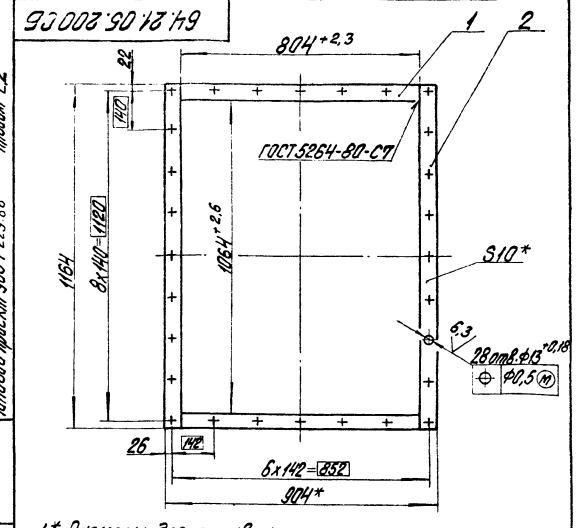

1.* Размеры для справок.

2. $\pm \frac{IT14}{2}$.

3. Обработка поверхностей реза деталей Б4 $\overset{25}{\vee}$.

64.21.05.200СБ

Изм.	Лист	№ докум.	Подпись	Дата
Разраб.		Никитченко		
Пров.		Зуйкевич		
Н.контр.		Коптец		
Утв.				

Фланец

Лит. | Масса | Масштаб

15,48 | 1:10

Лист | Листов 1

ЛАТГИПРОПРОМ

Копировал

Формат А4

Альбом 2.2

Типовой проект 903-1-229.86

Формат	Зона	Поз.	Обозначение	Наименование	Кол.	Приме-чание
				Документация		
А3			64.90.01.100СБ	Сборочный чертеж		
				Детали		
А4		1	64.90.01.101	Стенка	1	
		2	-01	Стенка	1	
Б4		3	64.90.01.102	Боковина		
				Лист 2 ГОСТ 19903-74 Ст3сп3 ГОСТ 16523-70	2	6,1 кг
				Материалы		
		4		Полоса 5х50-ГОСТ 103-76 Ст3сп3 ГОСТ 535-79	5,7	м

64.90.01.100

Изм.	Лист	№ докум.	Подпись	Дата
Разраб.		Никитченко		
Пров.		Зуйкевич		
Н.контр.		Коптец		
Утв.				

Колено

Лит. | Лист | Листов

1

ЛАТГИПРОПРОМ

Копировал

Формат А4

Альбом 2.2

Типовой проект 903-1-229.86

Формат	Зона	Поз.	Обозначение	Наименование	Кол.	Приме-чание
				Документация		
А4			64.90.01.200СБ	Сборочный чертеж		
				Детали		
Б4		1	64.90.01.201	Боковина		
				Лист 2 ГОСТ 19903-74 Ст3сп3 ГОСТ 16523-70		
				3450±3,3х500±0,775 мм	2	27,1 кг
Б4		2	64.90.01.202	Стенка		
				Лист 3 ГОСТ 19903-74 Ст3сп3 ГОСТ 16523-70		
				3450±3,3х814±1,15 мм	2	44,1 кг
				Материалы		
		3		Полоса 5х50-ГОСТ 103-76 Ст3сп3 ГОСТ 535-79	11,5	м

64.90.01.200

Изм.	Лист	№ докум.	Подпись	Дата
Разраб.		Никитченко		
Пров.		Зуйкевич		
Н.контр.		Коптец		
Утв.				

Короб

Лит. | Лист | Листов

1

ЛАТГИПРОПРОМ

Копировал

Формат А4

64.90.01.100 СБ

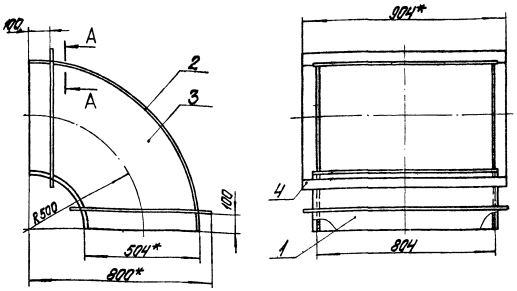

Поз. 3

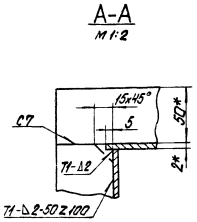

1.* Размеры для справок.
2. $\pm\frac{IT14}{2}$.
3. Сварные швы по ГОСТ 5264-80.

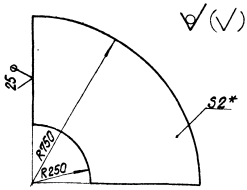

Изм.	Лист	№ докум.	Подпись	Дата	Колено	Лит.	Масса	Масштаб
Разраб.		Никитченко					43,5	1:10
Пров.		Зилеалвис				Лист	Листов 1	
Т. контр.						ЛАТГИПРОПРОМ		
Н. контр.		Колмец						
Утв.								

Копировал

Формат А3

Типовой проект 903-1-229.86 Альбом 2.2

64.90.01.101

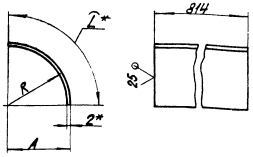

Обозначение	R, мм	A, мм	Г*, мм	Масса, кг
64.90.01.101	248	250	391	5
-01	750	752	1180	15,1

1.* Размеры для справок.
2. $\pm\frac{IT14}{2}$.

Изм.	Лист	№ докум.	Подпись	Дата	Стенка	Лит.	Масса	Масштаб
Разраб.		Никитченко					см. табл.	—
Пров.		Зилеалвис				Лист	Листов 1	
Т. контр.						ЛАТГИПРОПРОМ		
Н. контр.		Колмец						
Утв.								

Лист 2 ГОСТ 19903-74 / 8 ст 3 ст 3 ГОСТ 16523-70

Копировал

Формат А4

Типовой проект 903-1-229.86 Альбом 2.2

64.90.01.200 СБ

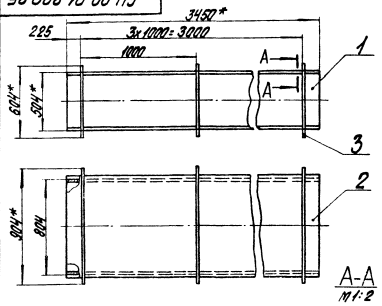

1.* Размеры для справок.
2. $\pm\frac{IT14}{2}$.
3. Обработка поверхностей реза деталей Б4 $\overset{25}{\vee}$.
4. Сварные швы по ГОСТ 5264-80.

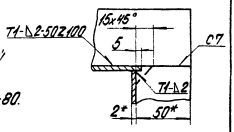

Изм.	Лист	№ докум.	Подпись	Дата	Короб	Лит.	Масса	Масштаб
Разраб.		Никитченко					165	1:20
Пров.		Зилеалвис				Лист	Листов 1	
Т. контр.						ЛАТГИПРОПРОМ		
Н. контр.		Колмец						
Утв.								

Копировал

Формат А4

Инв. № подл. | Подпись и дата | Взам. инв. № | Инв. № дубл. | Подпись и дата

Альбом 2.2

Типовой проект 903-1-229.86

Формат	Зона	Поз.	Обозначение	Наименование	Кол.	Примечание
				Документация		
А3			64.22.05.000 СБ	Сборочный чертеж		
				Сборочные единицы		
А4		1	64.22.05.100	Короб		
А4		2	64.22.05.200	Заслонка		
				Детали		
А3		3	64.22.01.001-04	Вал	1	
А4		4	64.22.01.002	Шайба	2	
				Стандартные изделия		
		5		Болт М10х65.46 ГОСТ 7798-70*	6	
		6		Гайка М10.5 ГОСТ 5915-70*	6	

Изм.	Лист	№ докум.	Подпись	Дата
Разраб.		Зилгалвис		
Пров.		Колмец		
Т.контр.				
Н.контр.		Колмец		
Утв.				

64.22.05.000

Короб с заслонкой

Лит.	Лист	Листов
		1

ЛАТГИПРОПРОМ

Копировал

Формат А4

Инв. № подл. | Подпись и дата | Взам. инв. № | Инв. № дубл. | Подпись и дата

64.22.01.002

Альбом 2.2

Типовой проект 903-1-229.86

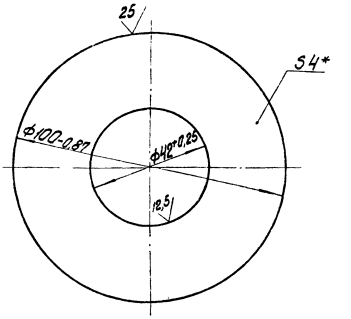

* Размер для справок.

Изм.	Лист	№ докум.	Подпись	Дата
Разраб.		Никитченко		
Пров.		Зилгалвис		
Т.контр.				
Н.контр.		Колмец		
Утв.				

64.22.01.002

Шайба

Лит.	Масса	Масштаб
Н	0,2	1:1

Лист 4 ГОСТ 19903-74 / ВСт3сп3 ГОСТ 14637-79

Лист | Листов 1

ЛАТГИПРОПРОМ

Копировал

Формат А4

Инв. № подл. | Подпись и дата | Взам. инв. № | Инв. № дубл. | Подпись и дата

64.22.05.000 СБ

Альбом 2.2

Типовой проект 903-1-229.86

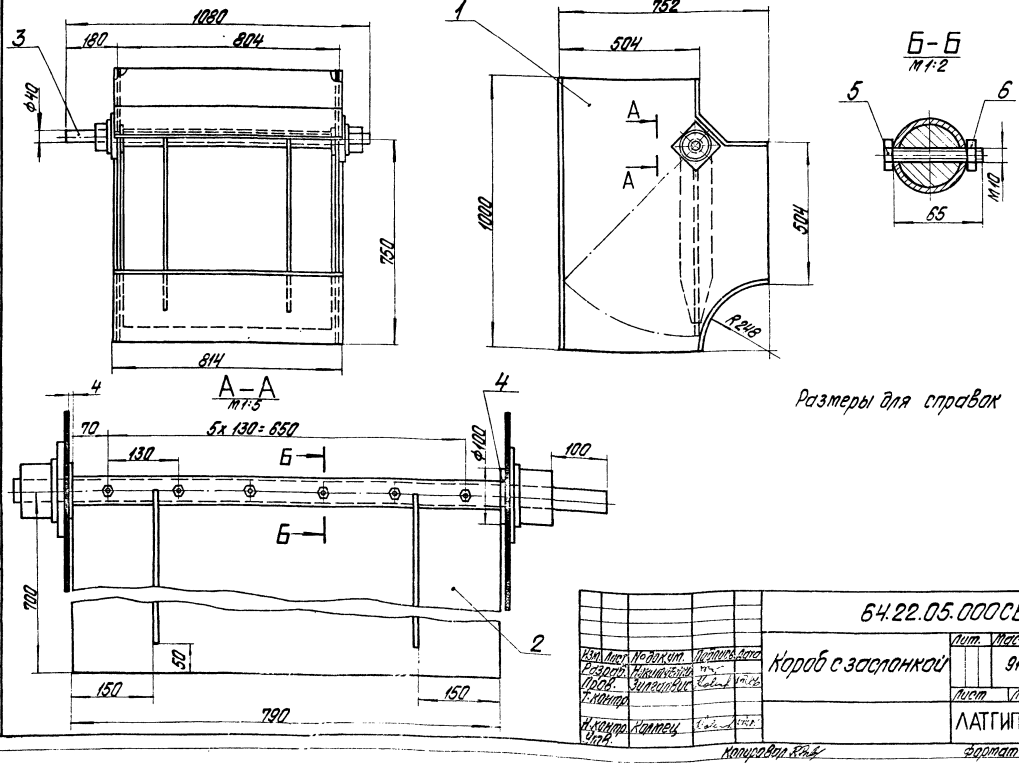

Размеры для справок

Изм.	Лист	№ докум.	Подпись	Дата
Разраб.		Никитченко		
Пров.		Зилгалвис		
Т.контр.				
Н.контр.		Колмец		
Утв.				

64.22.05.000 СБ

Короб с заслонкой

Лит.	Масса	Масштаб
	91	1:10

Лист | Листов 1

ЛАТГИПРОПРОМ

Копировал

Формат А3

64.22.01.001

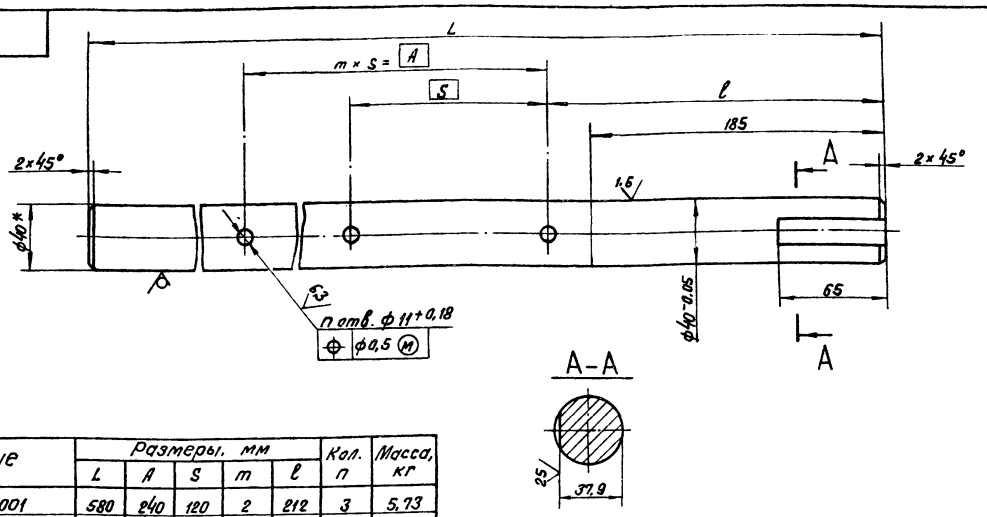

Обозначение	Размеры, мм					Кол. n	Масса, кг
	L	A	S	m	l		
64.22.01.001	580	240	120	2	212	3	5,73
- 01	700	300	150	2	242	3	6,91
- 02	810	390	130	3	252	4	8,00
- 03	930	840	135	4	237	5	9,18
- 04	1080	650	130	5	257	6	10,66
- 05	1180	750	150	5	257	6	11,65
- 06	1280	840	140	6	262	7	12,64
- 07	1480	1050	150	7	257	8	14,61
- 08	1874	1430	130	11	267	12	18,50
- 09	2270	1800	150	12	282	13	22,41

1. *Размер для справок.
2. $\pm \frac{IT14}{2}$.

64.22.01.001

Изм.	Лист	№ докум.	Подп.	Дата
Разраб.		Никитченко		
Пров.		Зилеальвис		
Т.контр.				
Н.контр.		Колмец		
Утв.				

Вал

Круг В-40 гост 2590-71 / Вст3сп3 гост 535-79

Лит. | Масса см. табл. | Масштаб —

Лист | Листов 1

ЛАТГИПРОПРОМ

Копировал | Формат А3

Альбом 2.2

Типовой проект 903-1-229.86

Инв.№ подл. | Подп. и дата | Взам. инв.№ | Инв.№ дубл. | Подп. и дата

Формат	Зона	Поз.	Обозначение	Наименование	Кол.	Примечание
				Документация		
А3			64.22.05.100СБ	Сборочный чертеж		
				Детали		
А4	1		64.22.01.101-04	Боковина	2	
А4	2		64.22.01.102-04	Стенка	1	
А4	3		64.22.01.103-04	Стенка	1	
А4	4		64.22.01.104-04	Стенка	1	
А4	5		64.22.01.105	Усилитель	2	
А4	6		64.22.01.106	Бабышка	2	

64.22.05.100

Изм.	Лист	№ докум.	Подп.	Дата
Разраб.		Зилеальвис		
Пров.		Колмец		
Н.контр.		Колмец		
Утв.				

Короб

Лит | Лист | Листов 1

ЛАТГИПРОПРОМ

Копировал | Формат А4

64.22.01.103

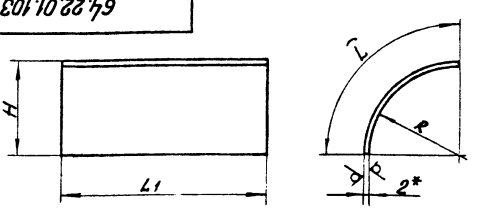

Обозначение	Размеры, мм				Масса, кг
	L	L1	R	H	
64.22.01.103	234	314	148	150	1,16
- 01	273	434	173	175	1,87
- 02	313	544	198	200	2,68
- 03	415	664	263	265	4,33
- 04	391	814	248	250	5,00
- 05	470	914	298	300	6,75
- 06	548	914	348	350	7,87
- 07	627	1014	398	400	9,99
- 08	627	1214	398	400	11,96
- 09	784	1614	498	500	19,87
- 10	941	1614	598	600	23,85
- 11	1177	2014	748	750	37,22

1. *Размер для справок.
2. $\pm \frac{IT14}{2}$.

64.22.01.103

Изм.	Лист	№ докум.	Подп.	Дата
Разраб.		Никитченко		
Пров.		Зилеальвис		
Т.контр.				
Н.контр.		Колмец		
Утв.				

Стенка

Лит | Масса см. табл. | Масштаб —

Лист | Листов 1

Лист 2 гост 19903-74 / Вст3пс2 гост 16523-70

ЛАТГИПРОПРОМ

Копировал | Формат А4

64.22.05.100 СБ

Типовой проект 903-1-229.86 Альбом 22

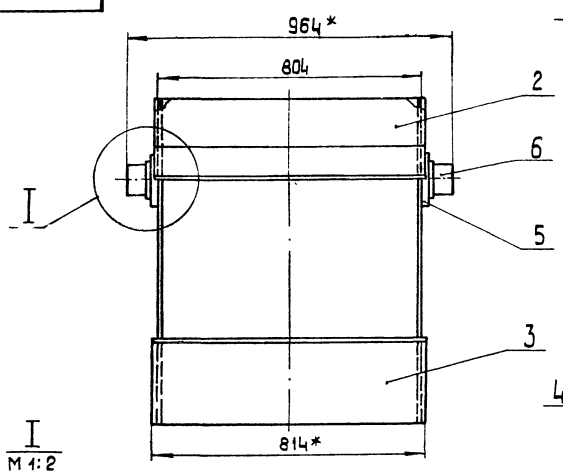

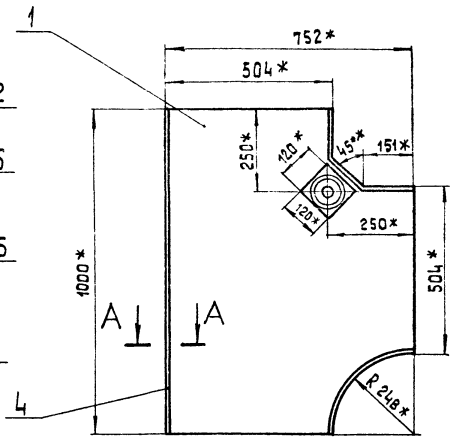

1.* Размеры для справок.

2. $\pm \frac{IT14}{2}$.

3. Сварные швы по ГОСТ 5264-80 .

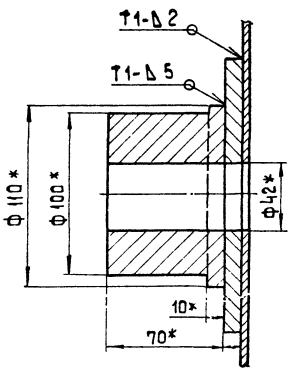

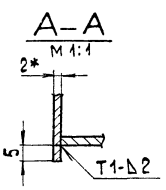

Изм.	Лист	№ докум.	Подп.	Дата	64.22.05.100 СБ			
Разраб.		Зилгальвис			Короб сборочный чертеж	Лит.	Масса	Масшт.
Пров.		Колмец					51	1:10
Т.контр.						Лист	Листов 1	
Н.контр.		Колмец				ЛАТГИПРОПРОМ		
Утв.								

Копировал

Формат А3

64.22.01.101

Типовой проект 903-1-229.86 Альбом 22

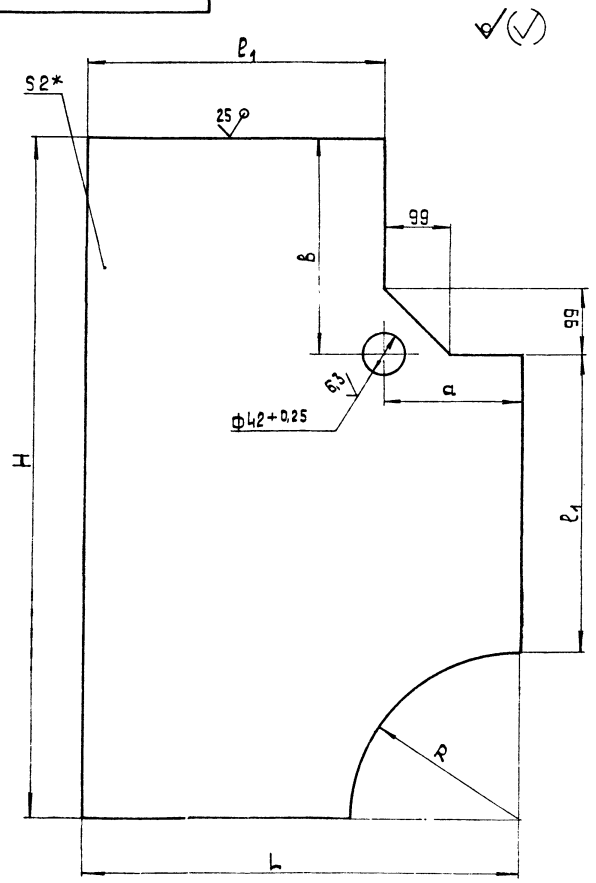

Обозначение	Размеры, мм						Масса кг
	L	H	R	ℓ_1	a	b	
64.22.01.101	450	600	150	300	150	150	3,67
- 01	525	700	175	350	175	175	4,97
- 02	600	800	200	400	200	200	6,47
- 03	795	1000	265	530	265	205	10,82
- 04	750	1000	250	500	250	250	10,08
- 05	900	1100	300	600	300	200	13,55
- 06	1050	1300	350	700	350	250	18,61
- 07	1200	1400	400	800	400	200	23,21
- 08	1500	1700	500	1000	500	200	35,44
- 09	1800	2000	600	1200	600	200	50,26
- 10	2250	2500	750	1500	750	250	78,49

1.* Размер для справок.

2. $\pm \frac{IT14}{2}$.

Изм.	Лист	№ докум.	Подп.	Дата	64.22.01.101			
Разраб.		Никитченко			Боковина	Лит.	Масса	Масшт.
Пров.		Зилгальвис					См. табл.	
Т.контр.						Лист	Листов 1	
Н.контр.		Колмец			Лист 2 ГОСТ 19903-74 Ст3ПС2 ГОСТ 16523-70*	ЛАТГИПРОПРОМ		
Утв.								

Копировал

Формат А3

64.22.01.102

Альбом 2.2

Типовой проект 903-1-229.86

Инв. № подл. | Подп. и дата | Взам. инв. № | Инв. № дубл. | Подп. и дата

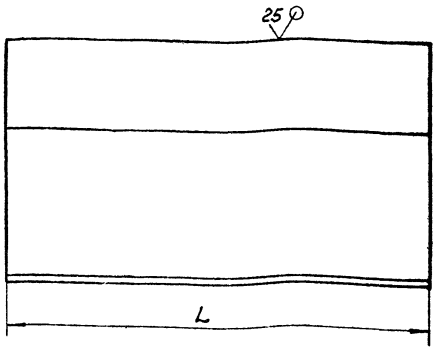

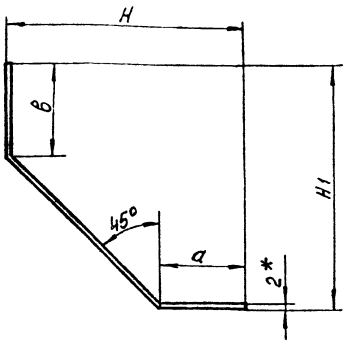

Обозначение	Размеры, мм					Масса, кг
	L	H	H1	a	B	
64.22.01.102	314	150	150	51	51	1,2
-01	434	175	175	76	76	1,99
-02	544	200	200	101	101	2,93
-03	664	265	205	166	106	4,30
-04	814	250	250	151	151	5,65
-05	914	300	200	201	101	6,35
-06	914	350	250	251	151	7,78
-07	1014	400	200	301	101	8,63
-08	1214	400	200	301	101	10,34
-09	1614	500	200	401	101	16,27
-10	1614	600	200	501	101	18,81
-11	2014	750	250	651	151	29,79

1. * Размер для справок.
2. $\pm\frac{IT14}{2}$.

Изм.	Лист	№ докум.	Подп.	Дата	64.22.01.102			
Разраб.		Никитченко			Стенка	Лит	Масса	Масштаб
Пров.		Зилгалвис					см. табл.	—
Н. контр.		Колмец				Лист	Листов 1	
Утв.					Лист 2 ГОСТ 19903-74 В Ст3пс2 ГОСТ 16523-70*	ЛАТГИПРОПРОМ		

Копировал

Формат А3

64.22.01.104

Альбом 2.2

Типовой проект 903-1-229.86

Инв. № подл. | Подп. и дата | Взам. инв. № | Инв. № дубл. | Подп. и дата

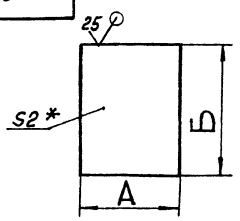

Обозначение	Размеры, мм		Масса, кг
	А	Б	
64.22.01.104	600±0,875	314±0,65	2,96
-01	700±1,0	434±0,775	4,77
-02	800±1,0	544±0,875	6,84
-03	1000±1,15	664±0,1	10,43
-04	1000±1,15	814±1,15	12,78
-05	1100±1,3	914±1,15	15,79
-06	1300±1,55	914±1,15	18,66
-07	1400±1,55	1014±1,3	22,29
-08	1400±1,55	1214±1,3	26,69
-09	1700±1,85	1614±1,85	43,08
-10	2000±1,85	1615±1,85	50,68
-11	2500±2,2	2014±2,2	79,05

* Размер для справок.

Изм.	Лист	№ докум.	Подп.	Дата	64.22.01.104			
Разраб.		Никитченко			Стенка	Лит	Масса	Масштаб
Пров.		Зилгалвис					см. табл.	—
Т. контр.						Лист	Листов 1	
Н. контр.		Колмец			Лист 2 ГОСТ 19903-74 В Ст3пс2 ГОСТ 16523-70*	ЛАТГИПРОПРОМ		
Утв.								

Копировал

Формат А4

64.22.01.105

Альбом 2.2

Типовой проект 903-1-229.86

Инв. № подл. | Подп. и дата | Взам. инв. № | Инв. № дубл. | Подп. и дата

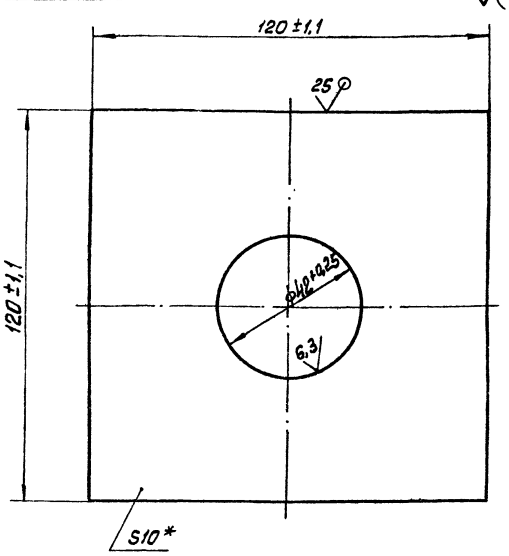

* Размер для справок.

Изм.	Лист	№ докум.	Подп.	Дата	64.22.01.105			
Разраб.		Никитченко			Усилитель	Лит	Масса	Масштаб
Пров.		Зилгалвис					1,03	1:1
Н. контр.		Колмец				Лист	Листов 1	
Утв.					Лист 10 ГОСТ 19903-74 В Ст3сп3 ГОСТ 14637-79	ЛАТГИПРОПРОМ		

Копировал

Формат А4

64.22.01.106

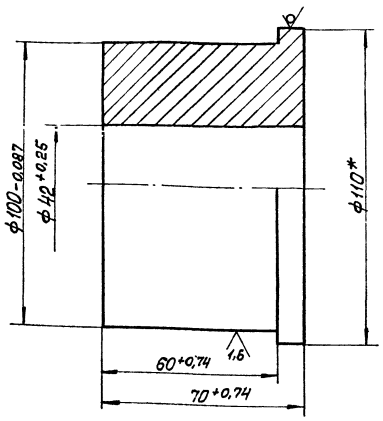

* Размер для справок.

Изм	Лист	№ докум.	Подп.	Дата	Бобышка	Лит	Масса	Масштаб
Разраб		Никитченко					3,69	1:1
Пров		Зилгалвис				Лист	Листов 1	
Н.контр		Колмец			Круг 110-В-ГОСТ 2590-71 / Вст3сп3ГОСТ 535-79	ЛАТГИПРОПРОМ		
Утв.								

Копировал Мак Формат А4

Альбом 2.2 Типовой проект 903-1-229.86 Инв. № подл. Подп. и дата Взам. инв. № Инв. № дубл. Подп. и дата

Форм.	Зона	Поз.	Обозначение	Наименование	Кол.	Примечание
				Документация		
А4			64.22.05.200 СБ	Сборочный чертёж		
				Детали		
А4		1	64.22.01.201-04	Втулка	1	
А4		2	64.22.01.202-04	Створка	1	
А3		3	64.22.04.203	Ребро	4	

64.22.05.200

Изм	Лист	№ докум.	Подп.	Дата	Заслонка	Лит	Лист	Листов
Разраб		Зилгалвис						1
Пров.		Колмец				ЛАТГИПРОПРОМ		
Н.контр		Колмец						
Утв.								

Копировал Мак Формат А4

64.22.05.200СБ

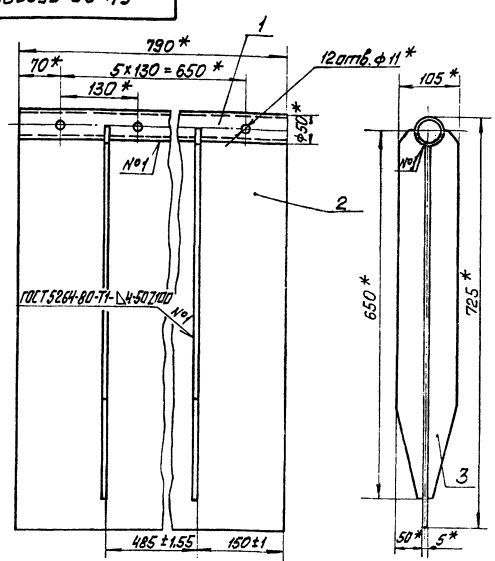

* Размеры для справок.

Изм	Лист	№ докум.	Подп.	Дата	Заслонка	Лит	Масса	Масштаб
Разраб		Зилгалвис					29	1:5
Пров.		Колмец				Лист	Листов 1	
Н.контр		Колмец				ЛАТГИПРОПРОМ		
Утв.								

Копировал Мак Формат А4

64.22.01.201

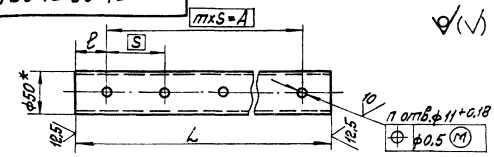

Обозначение	Размеры, мм					Кол.	Масса, кг
	L	A	S	m	ℓ	n	
64.22.01.201	290-1,3	240	120	2	25±0,26	6	1,32
-01	410-1,5	300	150	2	55±0,37	6	1,87
-02	520-1,75	390	130	3	65±0,37	8	2,37
-03	640-2,0	540	135	4	50±0,37	10	2,91
-04	790-2,0	650	130	5	70±0,37	12	3,59
-05	890-2,3	750	150	5	70±0,37	12	4,05
-06	990-2,3	840	140	6	75±0,37	14	4,50
-07	1190-2,6	1050	150	7	70±0,37	16	5,41
-08	1590-3,1	1430	130	11	80±0,37	24	7,22
-09	1990-3,7	1800	150	12	95±0,435	26	9,04

* Размер для справок.

64.22.01.201

Изм	Лист	№ докум.	Подп.	Дата	Втулка	Лит	Масса	Масштаб
Разраб		Никитченко					см. табл	—
Пров.		Зилгалвис				Лист	Листов 1	
Т.контр					Труба 50х4 ГОСТ 8732-78 / В20 ГОСТ 8731-74*	ЛАТГИПРОПРОМ		
Н.контр		Колмец						
Утв.								

Копировал Мак Формат А4

64.22.04.203

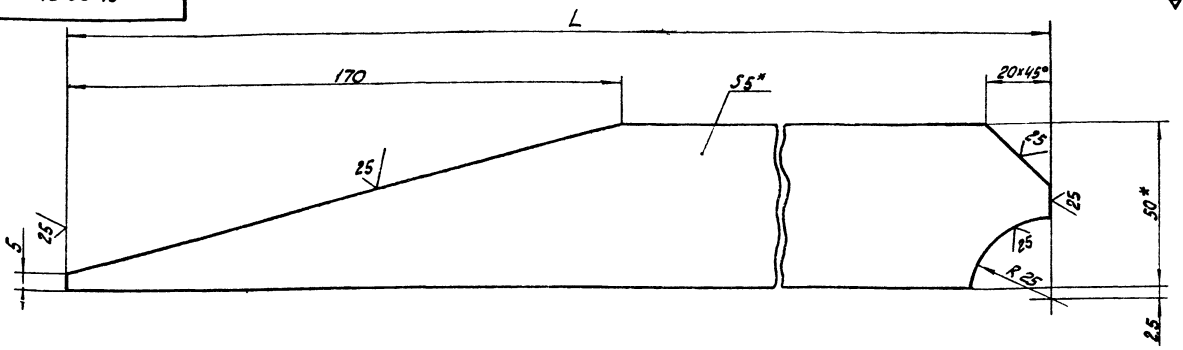

Обозначение	L, мм	Масса, кг
64.22.04.203	650	1,1
-01	750	1,3
-02	900	1,6
-03	1050	1,89
-04	1025	1,84
-05	1350	2,48
-06	1650	3,07
-07	1900	3,56

1. * Размеры для справок.
2. $\pm \frac{IT14}{2}$.

64.22.04.203

Изм.	Лист	№ докум.	Подп.	Дата	Ребро	Лит.	Масса	Масштаб
Разраб.		Никитченко					см. табл.	—
Пров.		Зилгалвис				Лист	Листов 1	
Т. контр.								
Н. контр.		Колмец			Полоса 5×50-ГОСТ 103-76 / ВСт3сп3 ГОСТ 535-79	ЛАТГИПРОПРОМ		
Утв.								

Копировал Кіф. Формат А3

Типовой проект 903-1-229.86 Альбом 2.2

Инв. № подл. | Подп. и дата | Взам. инв. № | Инв. № дубл. | Подп. и дата

64.22.01.202

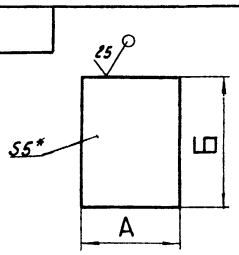

Обозначение	Размеры, мм А	Размеры, мм Б	Масса, кг
64.22.01.202	290-1,3	385±0,7	4,39
-01	410-1,55	455±0,775	7,33
-02	520-1,75	525±0,875	10,72
-03	640-2,0	715±1,0	17,97
-04	790-2,0	675±1,0	20,94
-05	890-2,3	815±1,15	28,47
-06	890-2,3	965±1,15	33,71
-07	990-2,3	1105±1,3	42,94
-08	1190-2,6	1075±1,3	50,22
-09	1590-3,1	1375±1,55	85,82
-10	1590-3,1	1725±1,85	107,66
-11	1990-3,7	1975±1,85	154,27

* Размер для справок.

64.22.01.202

Изм.	Лист	№ докум.	Подп.	Дата	Створка	Лит.	Масса	Масштаб
Разраб.		Никитченко					см. табл.	—
Пров.		Зилгалвис				Лист	Листов 1	
Т. контр.								
Н. контр.		Колмец			Лист 5 ГОСТ 19903-74 / ВСт3сп3 ГОСТ 14637-79	ЛАТГИПРОПРОМ		
Утв.								

Копировал Кіф. Формат А4

Типовой проект 903-1-229.86 Альбом 2.2

Инв. № подл. | Подп. и дата | Взам. инв. № | Инв. № дубл. | Подп. и дата

Формат	Зона	Поз.	Обозначение	Наименование	Кол.	Примечание
				Документация		
А4			64.90.01.300СБ	Сборочный чертеж		
				Детали		
Б4		1	64.90.01.301	Боковина		
				Лист 2 ГОСТ 19903-74 / ВСт3сп3 ГОСТ 16523-70		
				990±1,15×500±0,775 мм	2	7,84 кг
Б4		2	64.90.01.302	Стенка		
				Лист 3 ГОСТ 19903-74 / ВСт3сп3 ГОСТ 16523-70		
				990±1,15×814±1,15 мм	2	12,7 кг
				Материалы		
		3		Полоса 5×50-ГОСТ 103-76 / ВСт3сп3 ГОСТ 535-79	5,7	м

64.90.01.300

Изм.	Лист	№ докум.	Подпись	Дата	Короб	Лит.	Лист	Листов
Разраб.		Никитченко						1
Пров.		Зилгалвис				ЛАТГИПРОПРОМ		
Н. контр.		Колмец						
Утв.								

Копировал Кіф. Формат А4.

64.90.01.300СБ

Типовой проект 903-1-229.86 Альбом 2.2

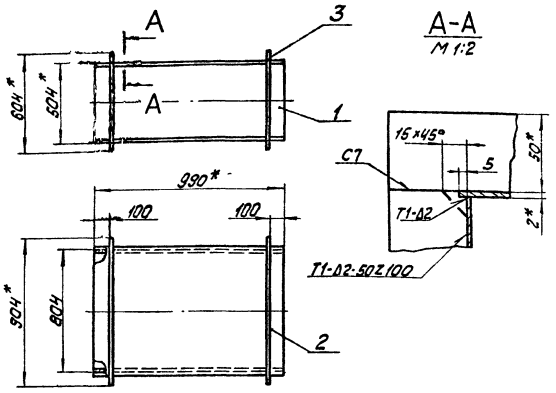

1. * Размеры для справок.
2. ± $\frac{IT14}{2}$.
3. Обработка поверхностей реза деталей БЧ 25.
4. Сварные швы по ГОСТ 5264-80.

Изм.	Лист	№ докум.	Подпись	Дата	64.90.01.300 СБ			
Разраб.		Никитченко			Короб	Лит.	Масса	Масштаб
Пров.		Зилгалвис		1.VIII.86			52	1:20
Т.контр.						Лист	Листов 1	
Н.контр.		Колмец		1.VIII.86		ЛАТГИПРОПРОМ		
Утв.								

Копировал Формат А4

64.90.01.401

Типовой проект 903-1-229.86 Альбом 2.2

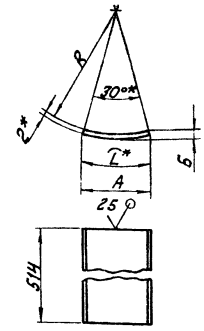

Обозначение	R, мм	A, мм	Б, мм	L*, мм	Масса, кг
64.90.01.401	398	208	17	209	1,69
-01	1199	622	44	629	5,07

1. * Размеры для справок.
2. ± $\frac{IT14}{2}$.

Изм.	Лист	№ докум.	Подпись	Дата	64.90.01.401			
Разраб.		Никитченко			Стенка	Лит.	Масса	Масштаб
Пров.		Зилгалвис		1.VIII.86			см. табл.	—
Т.контр.						Лист	Листов 1	
Н.контр.		Колмец		1.VIII.86	Лист 2 ГОСТ 19903-74 ВСт3сп3 ГОСТ 16523-70	ЛАТГИПРОПРОМ		
Утв.								

Копировал Формат А4

64.90.01.400СБ

Типовой проект 903-1-229.86 Альбом 2.2

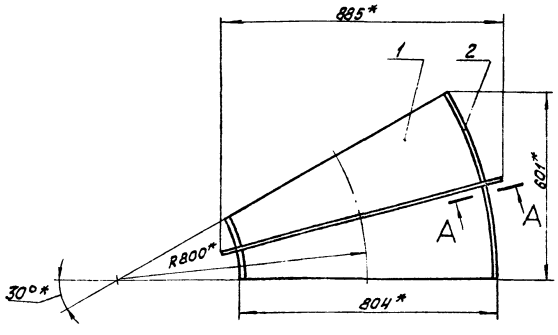

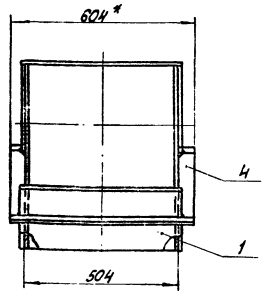

A-A повернуто
M 1:2

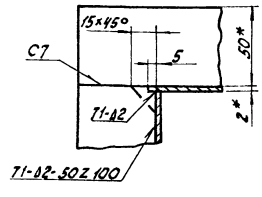

Поз.3

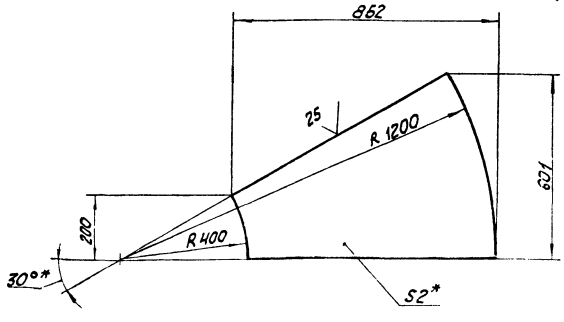

1. * Размеры для справок.
2. ± $\frac{IT14}{2}$.
3. Сварные швы по ГОСТ 5264-80.

Изм.	Лист	№ докум.	Подпись	Дата	64.90.01.400 СБ			
Разраб.		Никитченко			Колено	Лит.	Масса	Масштаб
Пров.		Зилгалвис		1.VIII.86			22	1:10
Т.контр.						Лист	Листов 1	
Н.контр.		Колмец		1.VIII.86		ЛАТГИПРОПРОМ		
Утв.								

Копировал Формат А3

Альбом 2.2

Типовой проект 903-1-229.86

Формат	Зона	Поз.	Обозначение	Наименование	Кол.	Примечание
				Документация		
А3			64.90.01.400 СБ	Сборочный чертеж		
				Детали		
А4		1	64.90.01.401	Стенка	1	
		2	-01	Стенка	1	
Б4		3	64.90.01.402	Боковина		
				Лист 3 ГОСТ 19903-74 / ВСТ3СП3ГОСТ16523-70	2	4,85 кг
				Материалы		
		4		Полоса 5×50-ГОСТ 103-76 / ВСТ3СП3ГОСТ535-79	2,8	м

Инв. № подл. | Подпись и дата | Взам. инв. № | Инв. № дубл. | Подпись и дата

Изм.	Лист	№ докум.	Подп.	Дата
Разраб.		Никитченко		
Пров.		Зилгалвис		
Н. контр.		Колмец		
Утв.				

64.90.01.400

Колено

Лит.	Лист	Листов
		1

ЛАТГИПРОПРОМ

Копировал — Формат А4

Альбом 2.2

Типовой проект 903-1-229.86

Формат	Зона	Поз.	Обозначение	Наименование	Кол.	Примечание
				Документация		
А4			64.90.01.500 СБ	Сборочный чертеж		
				Детали		
Б4		1	64.90.01.501	Стенка		
				Лист 2 ГОСТ 19903-74 / ВСТ3СП3ГОСТ16523-70		
				514±0,875×2375±2,2 мм	2	19,2 кг
Б4		2	64.90.01.502	Боковина		
				Лист 2 ГОСТ 19903-74 / ВСТ3СП3ГОСТ16523-70		
				800±1,0×2375±2,2 мм	2	29,8 кг
				Материалы		
		3		Полоса 5×50-ГОСТ 103-76 / ВСТ3СП3ГОСТ535-79	8	м

Инв. № подл. | Подпись и дата | Взам. инв. № | Инв. № дубл. | Подпись и дата

Изм.	Лист	№ докум.	Подп.	Дата
Разраб.		Никитченко		
Пров.		Зилгалвис		
Н. контр.		Колмец		
Утв.				

64.90.01.500

Короб

Лит.	Лист	Листов
		1

ЛАТГИПРОПРОМ

Копировал — Формат А4

Альбом 2.2

Типовой проект 903-1-229.86

64.90.01.500 СБ

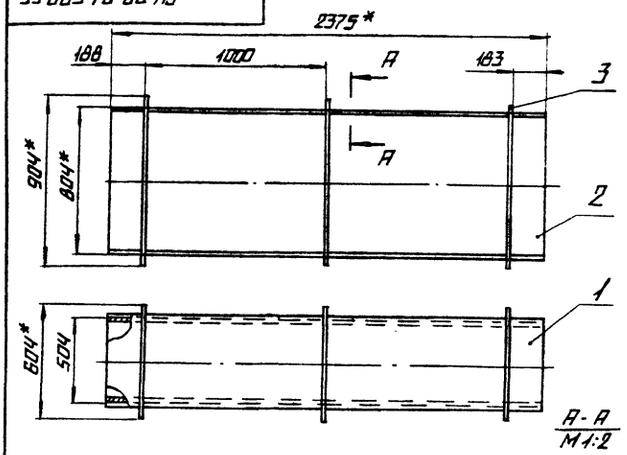

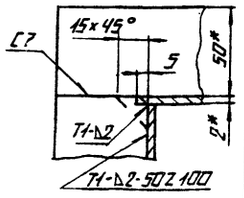

1.* Размеры для справок.
2. ± IT14/2.
3. Обработка поверхностей реза деталей Б4 25/.
4. Сварные швы по ГОСТ 5264-80.

Инв. № подл. | Подпись и дата | Взам. инв. № | Инв. № дубл. | Подпись и дата

Изм.	Лист	№ докум.	Подп.	Дата
Разраб.		Никитченко		
Пров.		Зилгалвис		
Т. контр.				
Н. контр.		Колмец		
Утв.				

64.90.01.500 СБ

Короб

Лит.	Масса	Масштаб
	114	1:20

Лист	Листов
	1

ЛАТГИПРОПРОМ

Копировал — Формат А4

Альбом 2.2

Типовой проект 903-1-229.86

Формат	Зона	Поз.	Обозначение	Наименование	Кол.	Примечание
				Документация		
А3			64.90.01.600 СБ	Сборочный чертеж		
				Детали		
Б4		1	64.90.01.601	Боковина		
				Лист 2 ГОСТ 19903-74 / ВСТ3СП3ГОСТ16523-70	2	9,8 кг
Б4		2	64.90.01.602	Стенка		
				Лист 2 ГОСТ 19903-74 / ВСТ3СП3ГОСТ16523-70	2	17,9 кг
				Материалы		
		3		Полоса 5×50-ГОСТ 103-76 / ВСТ3СП3ГОСТ535-79	8,5	м

Инв. № подл. | Подпись и дата | Взам. инв. № | Инв. № дубл. | Подпись и дата

Изм.	Лист	№ докум.	Подп.	Дата
Разраб.		Никитченко		
Пров.		Зилгалвис		
Н. контр.		Колмец		
Утв.				

64.90.01.600

Переход

Лит.	Лист	Листов
		1

ЛАТГИПРОПРОМ

Копировал — Формат А4

64.90.01.600 СБ

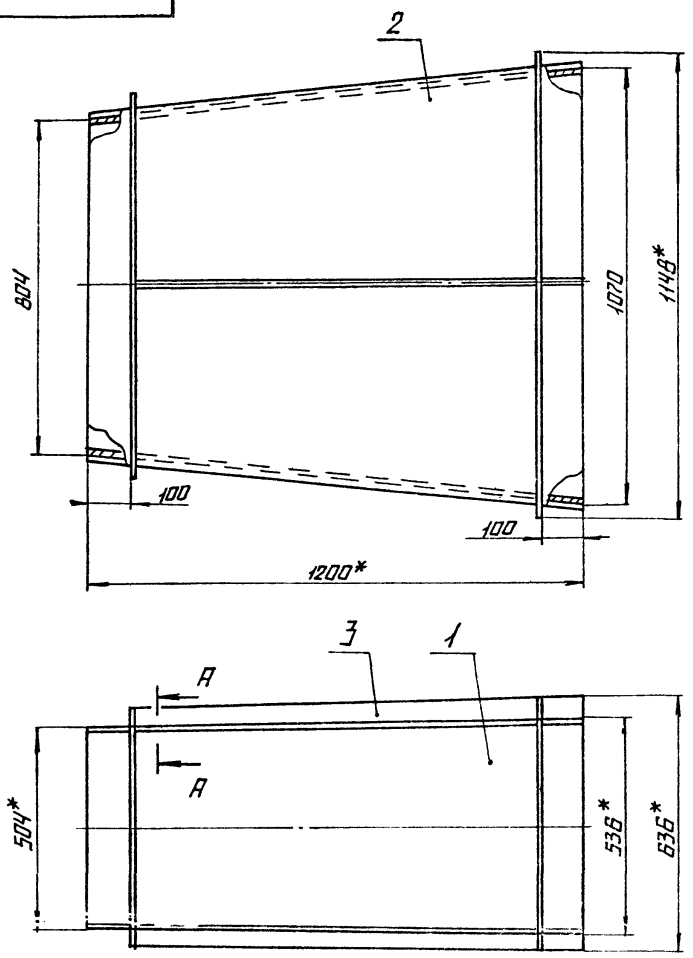

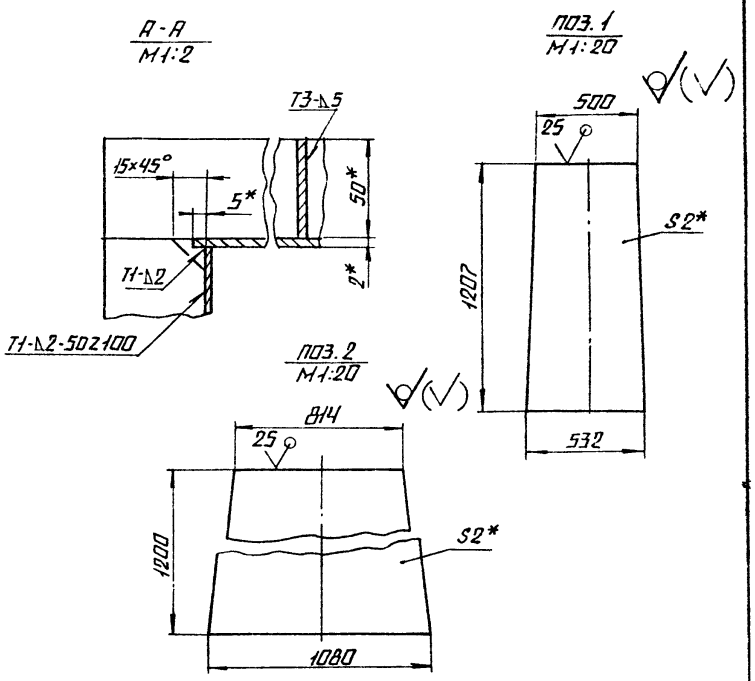

1.* РАЗМЕРЫ ДЛЯ СПРАВОК.
2. ± $\frac{IT14}{2}$.
3. СВАРНЫЕ ШВЫ ПО ГОСТ 5264-80.

					64.90.01.600 СБ		
ИЗМ.	ЛИСТ	№ ДОКУМ.	ПОДП.	ДАТА	ПЕРЕХОД	ЛИТ.	МАССА 72	МАСШТАБ 1:10
РАЗРАБ.		НИКИТЧЕНКО				ЛИСТ	ЛИСТОВ 1
ПРОВ.		ЗИЛГАЛВИС					
Т.КОНТР.							
Н.КОНТР.		КОЛМЕЦ				ЛАТГИПРОПРОМ	
УТВ.							

КОПИРОВАЛ ФОРМАТ А3

ТИПОВОЙ ПРОЕКТ 903-1-229.86 АЛЬБОМ 2.2

64.90.01.700 СБ

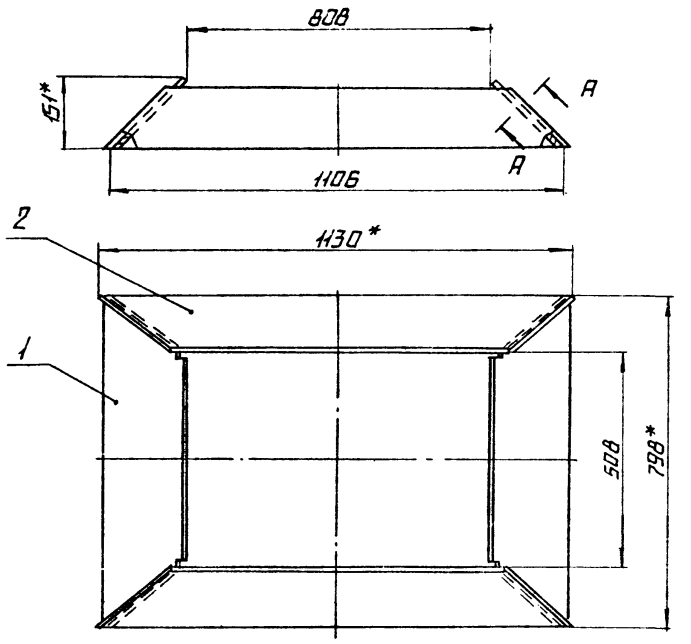

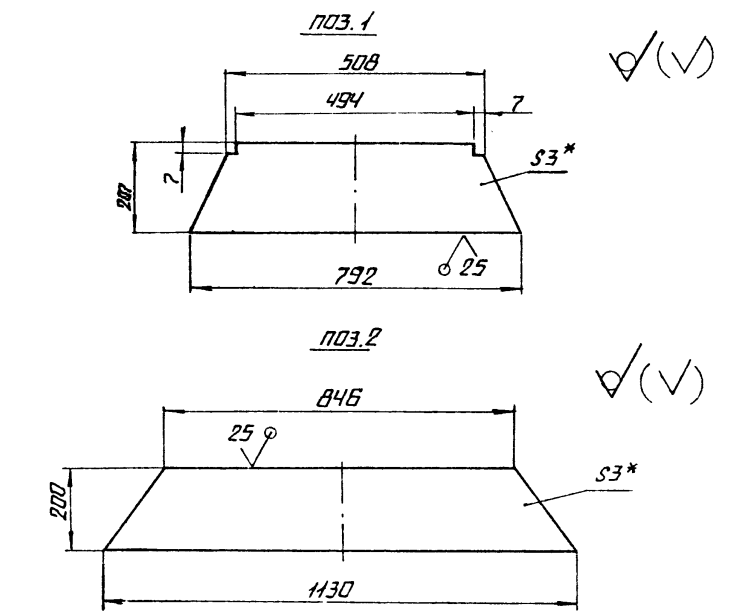

1.* РАЗМЕРЫ ДЛЯ СПРАВОК.
2. ± $\frac{IT14}{2}$.

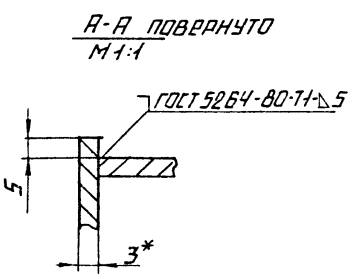

					64.90.01.700 СБ		
ИЗМ.	ЛИСТ	№ ДОКУМ.	ПОДП.	ДАТА	КОЗЫРЕК	ЛИТ.	МАССА 17	МАСШТАБ 1:10
РАЗРАБ.		НИКИТЧЕНКО				ЛИСТ	ЛИСТОВ 1
ПРОВ.		ЗИЛГАЛВИС					
Т.КОНТР.							
Н.КОНТР.		КОЛМЕЦ				ЛАТГИПРОПРОМ	
УТВ.							

КОПИРОВАЛ ФОРМАТ А3

ТИПОВОЙ ПРОЕКТ 903-1-229.86 АЛЬБОМ 2.2

Альбом 2.2 Типовой проект 903-1-229.86

Формат	Зона	Поз.	Обозначение	Наименование	Кол.	Примечание
				Документация		
А3			64.90.01.700 СБ	Сборочный чертеж		
				Детали		
Б4		1	64.90.01.701	Боковина		
				Лист 3 ГОСТ 19903-74 ВСт3сп3 ГОСТ 16523-70	2	3,49 кг
Б4		2	64.90.01.702	Стенка		
				Лист 3 ГОСТ 19903-74 ВСт3сп3 ГОСТ 16523-70	2	5,18 кг

Инв.№ подл. | Подпись и дата | Взам.инв.№ | Инв.№ дубл. | Подпись и дата

Изм.	Лист	№ докум.	Подпись	Дата
Разраб.		Колтец		
Пров.		Зильгавис		
Н.контр.		Колтец		
Утв.				

64.90.01.700

Козырек

Лит. | Лист | Листов 1

ЛАТГИПРОПРОМ

Копировал | Формат А4

Альбом 2.2 Типовой проект 903-1-229.86

Формат	Зона	Поз.	Обозначение	Наименование	Кол.	Примечание
				Документация		
А3			64.30.02.000 СБ	Сборочный чертеж		
				Сборочные единицы		
А4		1	58.02.00.000	Люк лаза	1	
				Детали		
А3		2	64.30.02.001	Стенка	1	
А3		3	64.30.02.002	Стенка	1	
А3		4	64.30.02.003	Полуконус	1	
А4		5	64.30.02.004	Фланец	1	
А3		6	64.30.02.005	Боковина	1	
А4		7	64.30.02.006	Конус	1	
А4		8	64.30.02.007	Удлинитель	1	
				Материалы		
		9		Полоса 5×50-ГОСТ 103-76 ВСт3пс2 ГОСТ 535-79	4,5	м

Инв.№ подл. | Подпись и дата | Взам.инв.№ | Инв.№ дубл. | Подпись и дата

Изм.	Лист	№ докум.	Подпись	Дата
Разраб.		Никитченка		
Пров.		Зильгавис		
Н.контр.		Колтец		
Утв.				

64.30.02.000

Карман

Лит. | Лист | Листов 1

ЛАТГИПРОПРОМ

Копировал | Формат А4

64.30.02.000 СБ

Альбом 2.2 Типовой проект 903-1-229.86

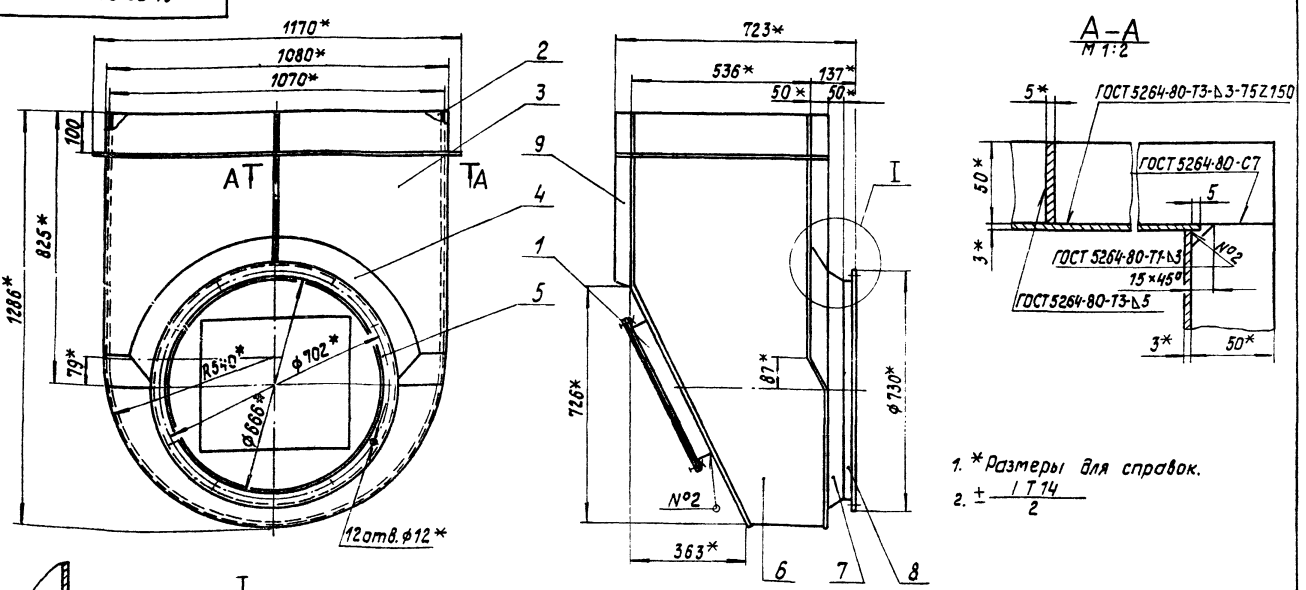

1. * Размеры для справок.
2. $\pm \frac{IT14}{2}$

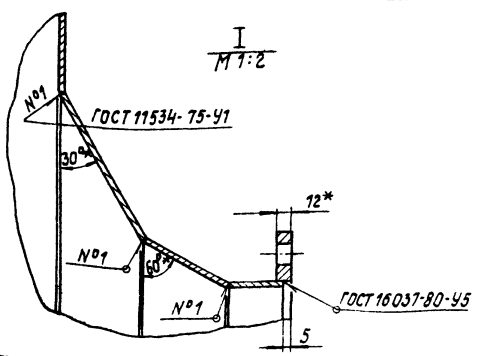

Изм.	Лист	№ докум.	Подпись	Дата
Разраб.		Никитченка		
Пров.		Зильгавис		
Т.контр.				
Н.контр.		Колтец		
Утв.				

64.30.02.000 СБ

Карман. Сборочный чертеж

Лит.	Масса	Масштаб
	126	1:10
Лист	Листов 1	

ЛАТГИПРОПРОМ

Копировал | Формат А3

64.30.02.001

25/ (√)

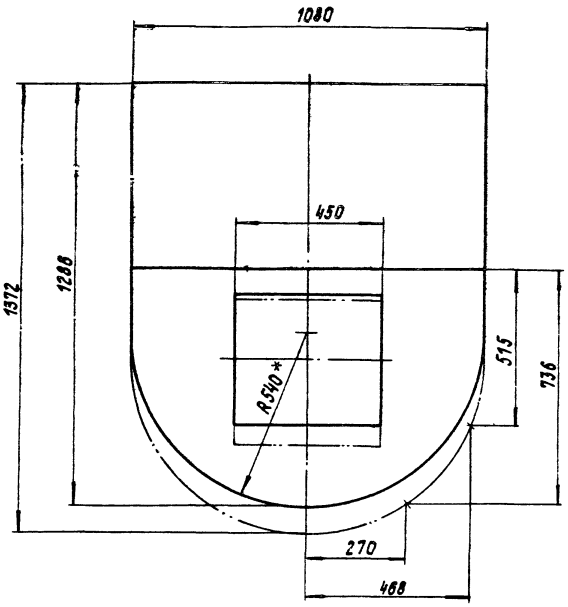

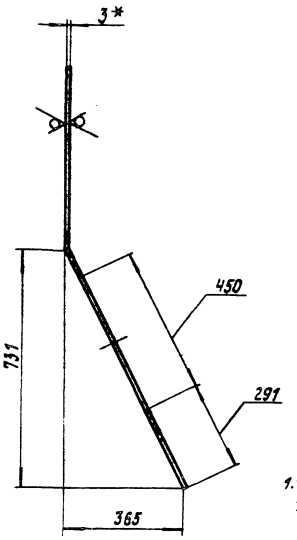

1.*Размеры для справок.
$\pm \frac{IT14}{2}$.

					64.30.02.001		
Изм.	Лист	№ докум.	Подпись	Дата		Лит.	Масса	Масштаб
Разраб.		Никитченко			Стенка		25,5	1:10
Пров.		Зинталвис				Лист	Листов 1
Т.контр.							
Н.контр.		Колпец			Лист 3 ГОСТ 19903-74 ВСт3сп3 ГОСТ 16523-70*	ЛАТГИПРОПРОМ	
Утв.							

Копировал

Формат А3

Инв.№ подл. | Подпись и дата | Взам.инв.№ | Инв.№ дубл. | Подпись и дата | Типовой проект 903-1-229.86 Альбом 2.2

64.30.02.002

25/ (√)

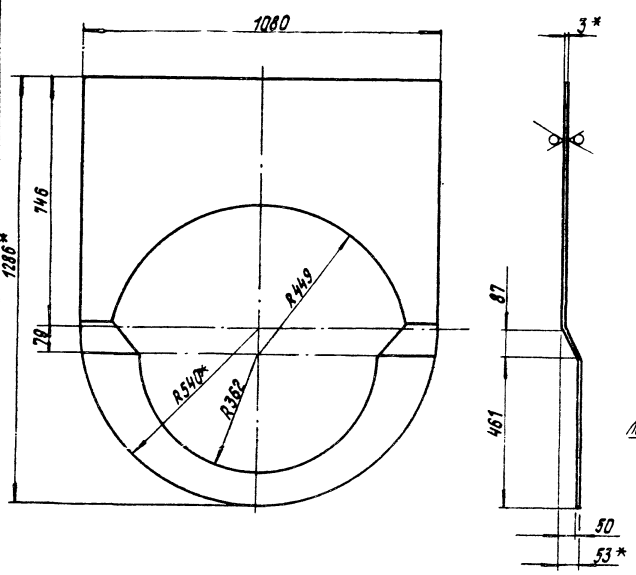

Развертка

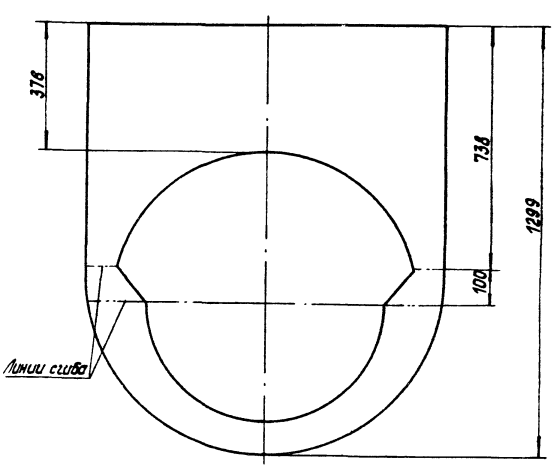

1.*Размеры для справок.
2. $\pm \frac{IT14}{2}$.

					64.30.02.002		
Изм.	Лист	№ докум.	Подпись	Дата		Лит.	Масса	Масштаб
Разраб.		Никитченко			Стенка		17,7	1:10
Пров.		Зинталвис				Лист	Листов 1
Т.контр.							
Н.контр.		Колпец			Лист 3 ГОСТ 19903-74 ВСт3сп3 ГОСТ 16523-70*	ЛАТГИПРОПРОМ	
Утв.							

Копировал

Формат А3

Инв.№ подл. | Подпись и дата | Взам.инв.№ | Инв.№ дубл. | Подпись и дата | Типовой проект 903-1-229.86 Альбом 2.2

64.30.02.003

Альбом 2.2

Типовой проект 903-1-229.86

Инв. № подл. | Подпись и дата | Взам. инв. № | Инв. № дубл. | Подпись и дата

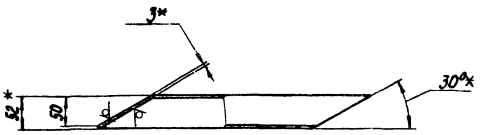

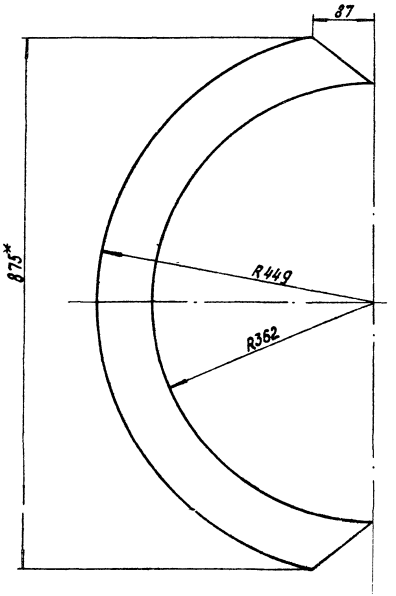

Развертка

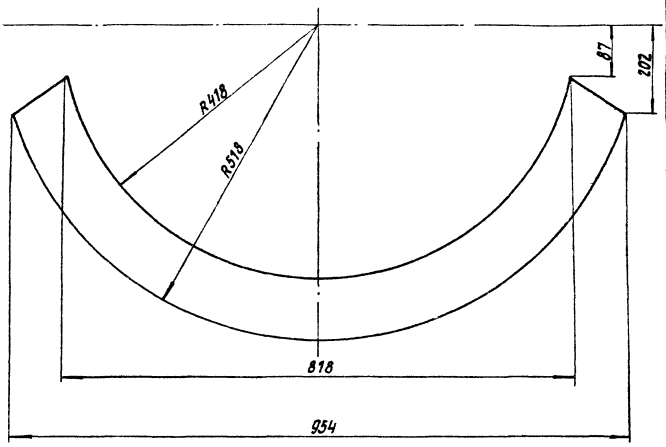

1. * Размеры для справок.
2. $\pm \frac{1774}{2}$.

Изм.	Лист	№ докум.	Подпись	Дата	64.30.02.003			
Разраб.		Никитченко			Полуконус	Лит.	Масса	Масштаб
Пров.		Зилгалвис					3	1:5
Т.контр.						Лист	Листов 1	
Н.контр.		Колпец			Лист 3 ГОСТ 19903-74 / ВСт3сп3 ГОСТ 16523-70*	ЛАТГИПРОПРОМ		
Утв.								

Копировал

Формат А3

64.30.02.005

Альбом 2.2

Типовой проект 903-1-229.86

Инв. № подл. | Подпись и дата | Взам. инв. № | Инв. № дубл. | Подпись и дата

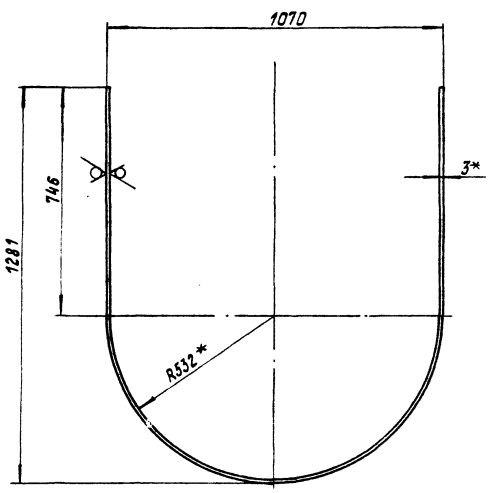

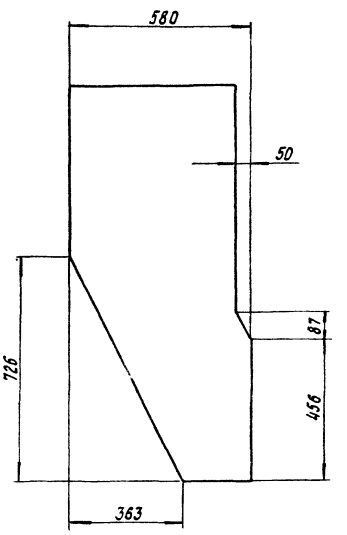

1. * Размеры для справок.
$\pm \frac{1774}{2}$.

Развертка

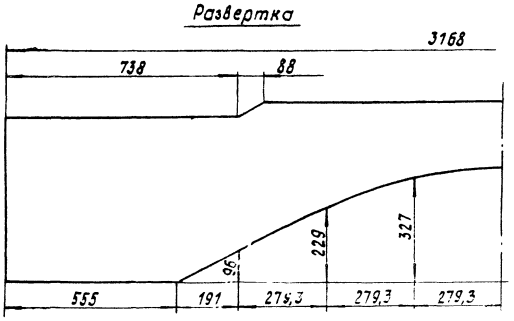

Изм.	Лист	№ докум.	Подпись	Дата	64.30.02.005			
Разраб.		Никитченко			Боковина	Лит.	Масса	Масштаб
Пров.		Зилгалвис					32,6	1:10
Т.контр.						Лист	Листов 1	
Н.контр.		Колпец			Лист 3 ГОСТ 19903-74 / ВСт3сп3 ГОСТ 16523-70*	ЛАТГИПРОПРОМ		
Утв.								

Копировал

Формат А3

64.30.02.004

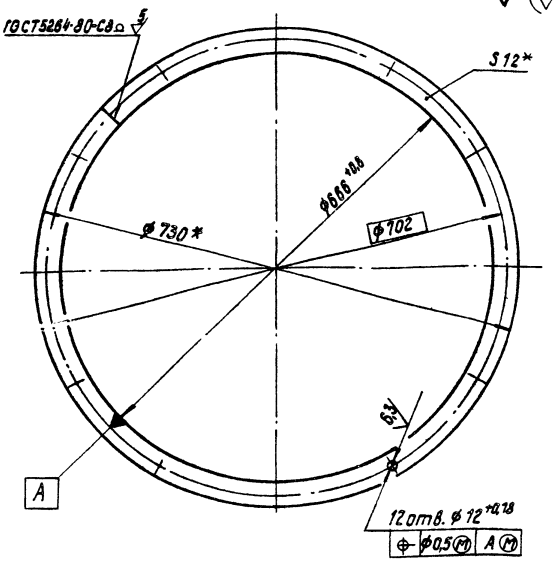

*Размеры для справок.

Изм.	Лист	№ докум.	Подпись	Дата	64.30.02.004	
Разраб.		Никитченко			Фланец	Лит. / Масса 6,6 / Масштаб 1:5
Пров.		Зингалвис				Лист / Листов 1
Т.контр.						
Н.контр.		Колмец			Полоса 12×32-ГОСТ 103-76 / ВСт3пс2 ГОСТ 535-79	ЛАТГИПРОПРОМ
Утв.						

Копировал

Формат А4

Типовой проект 903-1-229.86 Альбом 2.2

Инв. № подл. | Подпись и дата | Взам. инв. № | Инв. № дубл. | Подпись и дата

64.30.02.006

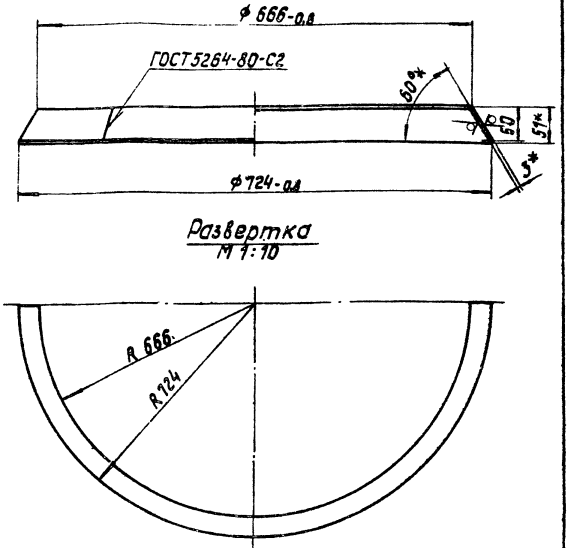

Развертка
М 1:10

1.* Размеры для справок.
2± IT14/2.

Изм.	Лист	№ докум.	Подпись	Дата	64.30.02.006	
Разраб.		Никитченко			Конус	Лит. / Масса 3 / Масштаб 1:5
Пров.		Зингалвис				Лист / Листов 1
Т.контр.						
Н.контр.		Колмец			Лист 3 ГОСТ 19903-74 / ВСт3сп3 ГОСТ 16523-70*	ЛАТГИПРОПРОМ
Утв.						

Копировал

Формат А4

Типовой проект 903-1-229.86 Альбом 2.2

Инв. № подл. | Подпись и дата | Взам. инв. № | Инв. № дубл. | Подпись и дата

64.30.02.007

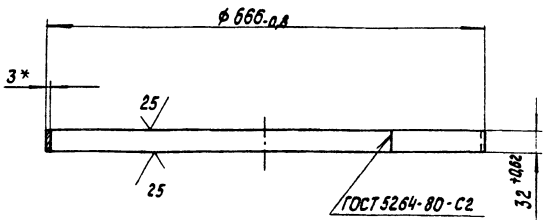

*Размер для справок.

Изм.	Лист	№ докум.	Подпись	Дата	64.30.02.007	
Разраб.		Никитченко			Удлинитель	Лит. / Масса 1,3 / Масштаб 1:5
Пров.		Зингалвис				Лист / Листов 1
Т.контр.						
Н.контр.		Колмец			Лист 3 ГОСТ 19903-74 / ВСт3сп3 ГОСТ 16523-70*	ЛАТГИПРОПРОМ
Утв.						

Копировал

Формат А4

Типовой проект 903-1-229.86 Альбом 2.2

Инв. № подл. | Подпись и дата | Взам. инв. № | Инв. № дубл. | Подпись и дата

Формат	Зона	Поз.	Обозначение	Наименование	Кол.	Примечание
				Документация		
А2			64.90.02.000 СБ	Сборочный чертеж		
				Сборочные единицы		
А4		1	64.90.02.100	Переход	1	
А4		2	64.90.02.200	Колено	1	
А4		3	64.90.02.300	Короб	1	
А4		4	64.90.02.400	Колено	2	
А4		5	64.90.02.500	Короб	1	
А4		6	64.90.02.600	Короб	2	
А4		7	64.90.02.700	Колено	1	
А4		8	64.90.02.800	Короб	1	

Изм.	Лист	№ докум.	Подпись	Дата	64.90.02.000	
Разраб.		Никитченко			Воздуховод напорный	Лит. / Лист / Листов 1
Пров.		Зингалвис				
Т.контр.						
Н.контр.		Колмец				ЛАТГИПРОПРОМ
Утв.						

Копировал

Формат А4

64.90.02.000СБ

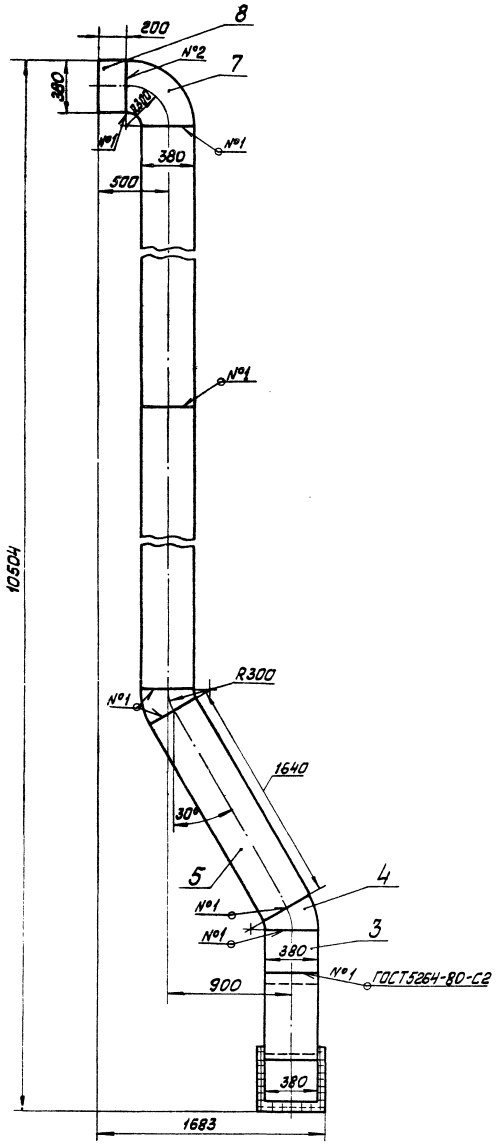

Вид А повёрнуто
М1:10

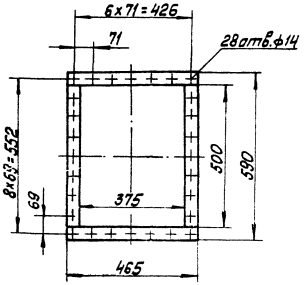

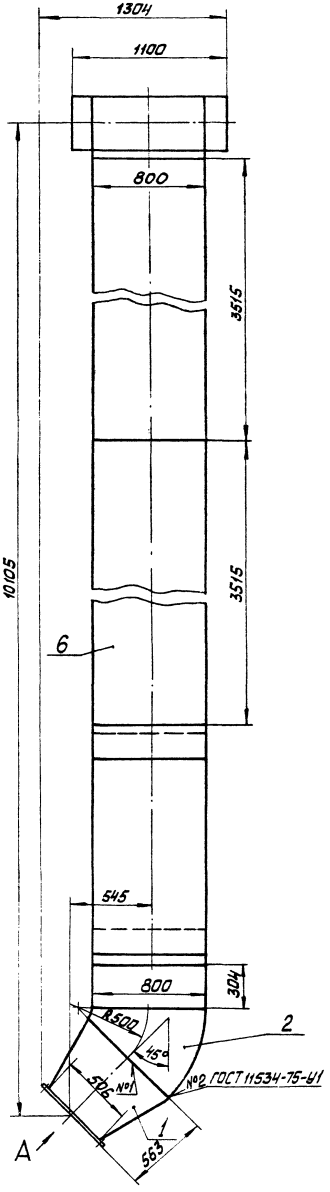

Размеры для справок.

				64.90.02.000 СБ			
Изм.	Лист	№ докум.	Подп.	Дата	Воздуховод напорный	Лит	Масса	Масштаб
Разраб.		Никитченко					690	1:20
Пров.		Вилгалвис				Лист	Листов 1	
Т. контр.						ЛАТГИПРОПРОМ		
Н. контр.		Ярмец						
Утв.								

Копировал [signature] Формат А 2

Типовой проект 903-1-229.86 Альбом 2.2

Инв. № подл. | Подп. и дата | Взам. инв. № | Инв. № дубл. | Подп. и дата

64.90.02.100СБ

Типовой проект 903-1-229.86 Альбом 2.2

Инв. № подл. | Подпись и дата | Взам. инв. № | Инв. № дубл. | Подпись и дата

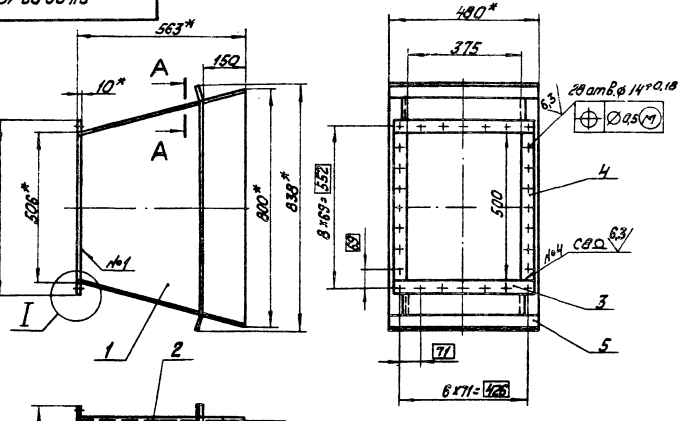

Поз. 1

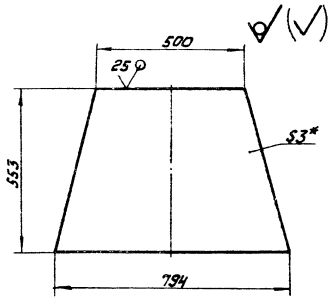

1. * Размеры для справок.
2. $\pm\frac{IT14}{2}$.
3. Обработка поверхностей реза деталей Б4 25/.
4. Сварные швы №1-4 по ГОСТ 5264-80.

A-A
М 1:2

I
М 1:2

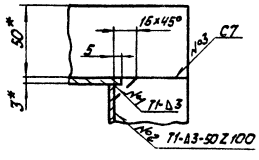

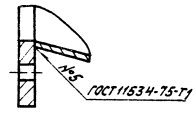

Изм.	Лист	№ докум.	Подпись	Дата	64.90.02.100СБ	
Разраб.		Никитченко			Переход	Лит. / Масса 39 / Масштаб 1:10
Пров.		Зингалевич				Лист / Листов 1
Т.контр.						
Н.контр.		Колпец				ЛАТГИПРОПРОМ
Утв.						

Копировал

Формат А3

64.90.02.200СБ

Типовой проект 903-1-229.86 Альбом 2.2

Инв. № подл. | Подпись и дата | Взам. инв. № | Инв. № дубл. | Подпись и дата

A-A повернуто
М 1:2

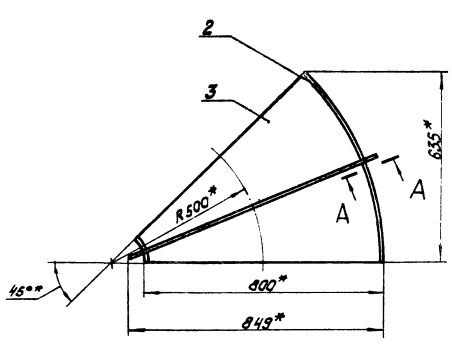

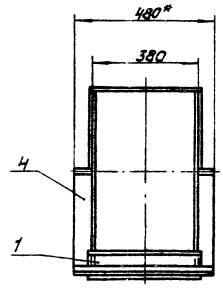

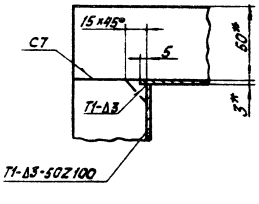

1. * Размеры для справок.
2. $\pm\frac{IT14}{2}$.
3. Сварные швы по ГОСТ 5264-80.

Поз. 3

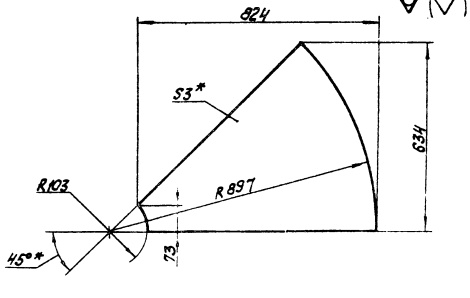

Изм.	Лист	№ докум.	Подпись	Дата	64.90.02.200СБ	
Разраб.		Никитченко			Колено	Лит. / Масса 27 / Масштаб 1:10
Пров.		Зингалевич				Лист / Листов 1
Т.контр.						
Н.контр.		Колпец				ЛАТГИПРОПРОМ
Утв.						

Копировал

Формат А3

Формат	Зона	Поз.	Обозначение	Наименование	Кол.	Примечание
				Документация		
А3			64.90.02.100 СБ	Сборочный чертеж		
				Детали		
Б4		1	64.90.02.101	Боковина		
				Лист 3 ГОСТ 19903-74 / Вст3сп3 ГОСТ 16523-70	2	8,4 кг
Б4		2	64.90.02.102	Стенка		
				Лист 3 ГОСТ 19903-74 / Вст3сп3 ГОСТ 16523-70		
				390±0,1 × 572±0,875 мм	2	5,3 кг
Б4		3	64.90.02.103	Полка		
				Полоса 10×45 - ГОСТ 103-76 / Вст3сп3 ГОСТ 535-79		
				L = 465 ± 0,775 мм	2	1,64 кг
Б4		4	64.90.02.104	Полка		
				Полоса 10×45 - ГОСТ 103-76 / Вст3сп3 ГОСТ 535-79		
				L = 500 ± 0,775 мм	2	1,77 кг
				Материалы		
		5		Полоса 5×50 - ГОСТ 103-76 / Вст3сп3 ГОСТ 535-79	2,6	м

Инв.№ подл. | Подпись и дата | Взам.инв.№ | Инв.№ дубл. | Подпись и дата

Типовой проект 903-1-229.86 Альбом 2.2

64.90.02.100

Изм.	Лист	№ докум.	Подпись	Дата
Разраб.		Никитченко		
Пров.		Зингалевич		
Н. контр.		Колпец		
Утв.				

Переход

Лит. | Лист | Листов 1

ЛАТ ГИПРОПРОМ

Копировал | Формат А4

Формат	Зона	Поз.	Обозначение	Наименование	Кол.	Примечание
				Документация		
А3			64.90.04.200 СБ	Сборочный чертеж		
				Детали		
А4		1	64.90.04.201	Стенка	1	
		2	-01	Стенка	1	
Б4		3	64.90.04.202	Боковина		
				Лист 3 ГОСТ 19903-74 / Вст3сп3 ГОСТ 16523-70	2	7,33 кг
				Материалы		
		4		Полоса 5×50 - ГОСТ 103-76 / Вст3сп3 ГОСТ 535-79	2,6	м

Типовой проект 903-1-229.86 Альбом 2.2

64.90.02.200

Изм.	Лист	№ докум.	Подпись	Дата
Разраб.		Никитченко		
Пров.		Зингалевич		
Н. контр.		Колпец		
Утв.				

Колено

Лит. | Лист | Листов 1

ЛАТ ГИПРОПРОМ

Копировал | Формат А4

64.90.02.201

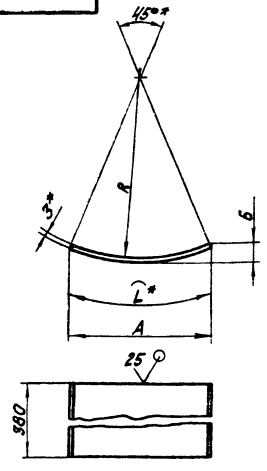

Обозначение	R, мм	A, мм	Б, мм	L, мм	Масса, кг
64.90.02.201	100	73	11	80	0,74
-01	897	689	71	706	6,5

1. * Размеры для справок.
2. $\pm \frac{IT14}{2}$.

Типовой проект 903-1-229.86 Альбом 2.2

64.90.02.201

Изм.	Лист	№ докум.	Подпись	Дата
Разраб.		Никитченко		
Пров.		Зингалевич		
Т. контр.				
Н. контр.		Колпец		
Утв.				

Стенка

Лит. | Масса | Масштаб
— | см. табл. | —

Лист | Листов 1

Лист 3 ГОСТ 19903-74 / Вст3сп3 ГОСТ 16523-70

ЛАТ ГИПРОПРОМ

Копировал | Формат А4

64.90.02.300 СБ

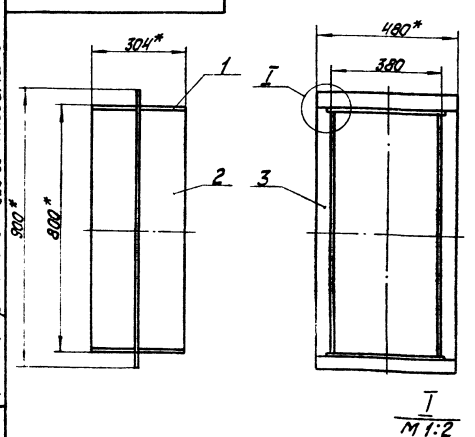

I
М 1:2

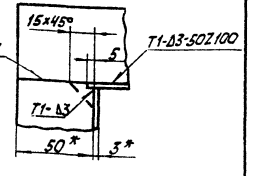

1. * Размеры для справок.
2. $\pm \frac{IT14}{2}$.
3. Обработка поверхностей реза деталей Б4 25/
4. Сварные швы по ГОСТ 5264-80.

Типовой проект 903-1-229.86 Альбом 2.2

64.90.02.300 СБ

Изм.	Лист	№ докум.	Подпись	Дата
Разраб.		Никитченко		
Пров.		Зингалевич		
Т. контр.				
Н. контр.		Колпец		
Утв.				

Короб

Лит. | Масса | Масштаб
— | 22 | 1:10

Лист | Листов 1

ЛАТ ГИПРОПРОМ

Копировал | Формат А4

Альбом 2.2
Типовой проект 903-1-229.86

Форм.	Зона	Поз.	Обозначение	Наименование	Кол.	Примечание
				Документация		
А4			64.90.02.300СБ	Сборочный чертёж		
				Детали		
Б4		1	64.90.02.301	Стенка		
				Лист 3 ГОСТ 19903-74 / Вст3сп3 ГОСТ 16523-70		
				304±0,65×390±0,7мм	2	2,8кг
Б4		2	64.90.02.302	Боковина		
				Лист 3 ГОСТ 19903-74 / Вст3сп3 ГОСТ 16523-70		
				304±0,65×794±1,0мм	2	6,7кг
				Материалы		
		3		Полоса 5×50-ГОСТ 103-76 / Вст3сп3 ГОСТ 535-79	2,6	м

Инв.№ подл. | Подп. и дата | Взам. инв.№ | Инв.№ дубл. | Подп. и дата

Изм.	Лист	№ докум.	Подп.	Дата
Разраб.		Никитченко		
Пров.		Зилгавис		
Н.контр.		Колмец		
Утв.				

64.90.02.300

Короб

Лит. | Лист | Листов 1

ЛАТГИПРОПРОМ

Копировал | Формат А4

Альбом 2.2
Типовой проект 903-1-229.86

Форм.	Зона	Поз.	Обозначение	Наименование	Кол.	Примечание
				Документация		
А3			64.90.02.400СБ	Сборочный чертёж		
				Детали		
А4		1	64.90.02.401	Стенка	1	
		2	-01	Стенка	1	
Б4		3	64.90.02.402	Боковина		
				Лист 3 ГОСТ 19903-74 / Вст3сп3 ГОСТ 16523-70	2	1,4кг

Инв.№ подл. | Подп. и дата | Взам. инв.№ | Инв.№ дубл. | Подп. и дата

Изм.	Лист	№ докум.	Подп.	Дата
Разраб.		Никитченко		
Пров.		Зилгавис		
Н.контр.		Колмец		
Утв.				

64.90.02.400

Колено

Лит. | Лист | Листов 1

ЛАТГИПРОПРОМ

Копировал | Формат А4

Альбом 2.2
Типовой проект 903-1-229.86

Форм.	Зона	Поз.	Обозначение	Наименование	Кол.	Примечание
				Документация		
А4			64.90.02.500СБ	Сборочный чертёж		
				Детали		
Б4		1	64.90.02.501	Стенка		
				Лист 3 ГОСТ 19903-74 / Вст3сп3 ГОСТ 16523-70		
				1640±1,85×390±0,7мм	2	15,1кг
Б4		2	64.90.02.502	Боковина		
				Лист 3 ГОСТ 19903-74 / Вст3сп3 ГОСТ 16523-70		
				1640±1,85×794±1,0мм	2	30,7кг
				Материалы		
				Полоса 5×50-ГОСТ 103-76 / Вст3сп3 ГОСТ 535-79	5,2	м

Инв.№ подл. | Подп. и дата | Взам. инв.№ | Инв.№ дубл. | Подп. и дата

Изм.	Лист	№ докум.	Подп.	Дата
Разраб.		Никитченко		
Пров.		Зилгавис		
Н.контр.		Колмец		
Утв.				

64.90.02.500

Короб

Лит. | Лист | Листов 1

ЛАТГИПРОПРОМ

Копировал | Формат А4

Альбом 2.2
Типовой проект 903-1-229.86

Форм.	Зона	Поз.	Обозначение	Наименование	Кол.	Примечание
				Документация		
А4			64.90.02.600СБ	Сборочный чертёж		
				Детали		
Б4		1	64.90.02.601	Стенка		
				Лист 3 ГОСТ 19903-74 / Вст3сп3 ГОСТ 16523-70		
				3515±3,3×390±0,7мм	2	32,3кг
Б4		2	64.90.02.602	Боковина		
				Лист 3 ГОСТ 19903-74 / Вст3сп3 ГОСТ 16523-70		
				3515±3,3×794±1,0мм	2	65,7кг
				Материалы		
		3		Полоса 5×50-ГОСТ 103-76 / Вст3сп3 ГОСТ 535-79	10,3	м

Инв.№ подл. | Подп. и дата | Взам. инв.№ | Инв.№ дубл. | Подп. и дата

Изм.	Лист	№ докум.	Подп.	Дата
Разраб.		Никитченко		
Пров.		Зилгавис		
Н.контр.		Колмец		
Утв.				

64.90.02.600

Короб

Лит. | Лист | Листов 1

ЛАТГИПРОПРОМ

Копировал | Формат А4

64.90.02.400СБ

Типовой проект 903-1-229.86 Альбом 2.2

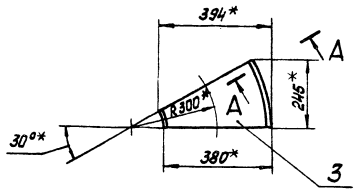

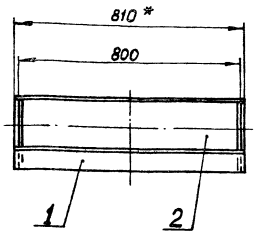

А—А повёрнуто
м1:1

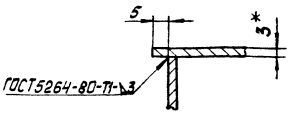

Поз.3
м1:5

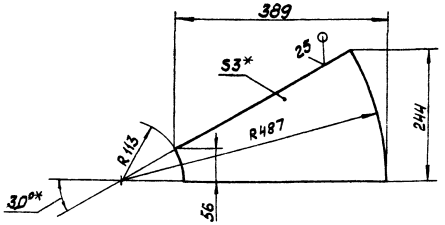

1. * Размеры для справок.
2. $\pm \frac{IT14}{2}$
3. Сварные швы по ГОСТ5264-80.

Изм.	Лист	№ докум.	Подп.	Дата	64.90.02.400СБ		
Разраб.		Никитченко			Колено	Лит.	Масса 9	Масштаб 1:10
Пров.		Зингалевич				Лист	Листов 1	
Т.контр.						ЛАТГИПРОПРОМ		
Н.контр.		Колмец						
Утв.								

Копировал

Формат А3

64.90.02.401

Типовой проект 903-1-229.86 Альбом 2.2

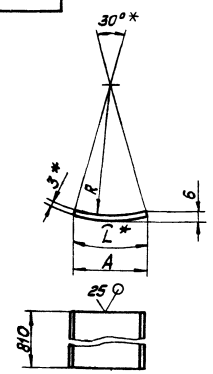

Обозначение	R, мм	A, мм	Б, мм	L*, мм	Масса, кг
64.90.02.401	110	58	7	59	1,12
-01	487	254	20	256	4,88

1 * Размеры для справок.
2 $\pm \frac{IT14}{2}$

Изм.	Лист	№ докум.	Подп.	Дата	64.90.02.401		
Разраб.		Никитченко			Стенка	Лит.	Масса См. табл.	Масштаб —
Пров.		Зингалевич				Лист	Листов 1	
Т.контр.						ЛАТГИПРОПРОМ		
Н.контр.		Колмец			Лист 3 ГОСТ 19903-74 Вст3сп3 ГОСТ 16523-70			
Утв.								

Копировал

Формат А4

64.90.02.500СБ

Типовой проект 903-1-229.86 Альбом 2.2

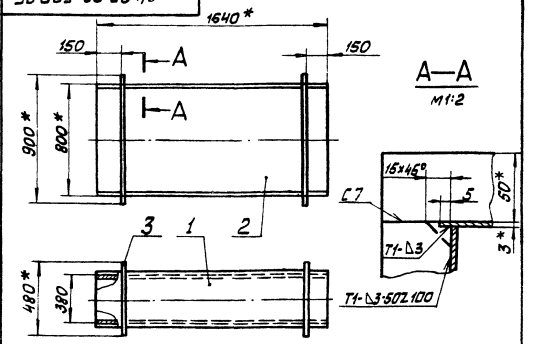

А—А
м1:2

1. *Размеры для справок.
2. $\pm \frac{IT14}{2}$
3. Обработка поверхностей реза деталей 64 $\frac{25}{}$.
4. Сварные швы по ГОСТ5264-80.

Изм.	Лист	№ докум.	Подп.	Дата	64.90.02.500СБ		
Разраб.		Никитченко			Короб	Лит.	Масса 102	Масштаб 1:20
Пров.		Зингалевич				Лист	Листов 1	
Т.контр.						ЛАТГИПРОПРОМ		
Н.контр.		Колмец						
Утв.								

Копировал

Формат А4

64.90.02.600СБ

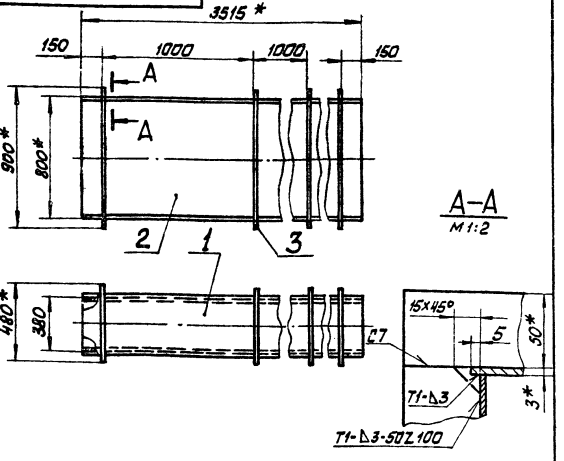

А–А
М 1:2

1 * Размеры для справок.
2. $\pm\frac{IT14}{2}$
3. Обработка поверхностей реза деталей Б4 25
4. Сварные швы по ГОСТ 5264-80.

					64.90.02.600 СБ			
Изм.	Лист	№ докум.	Подп.	Дата	Короб	Лит	Масса	Масштаб
Разраб.		Никитченко					216	1:20
Пров.		Зилгалвис				Лист	Листов 1	
Т. контр.						ЛАТГИПРОПРОМ		
Н. контр.		Колмец						
Утв.								

Копировал Формат А4

64.90.02.701

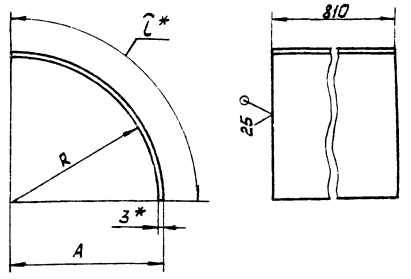

Обозначение	R, мм	A, мм	C *, мм	Масса, кг
64.90.02.701	110	113	175	3,3
-01	487	490	767	14,6

1. * Размеры для справок.
2 $\pm\frac{IT14}{2}$

					64.90.02.701			
Изм.	Лист	№ докум.	Подп.	Дата	Стенка	Лит.	Масса	Масштаб
Разраб.		Никитченко					См. табл	—
Пров.		Зилгалвис				Лист	Листов 1	
Т. контр.						ЛАТГИПРОПРОМ		
Н. контр.		Колмец			Лист 3ГОСТ 19903-74 / 8сп3сп3ГОСТ16523-70			
Утв.								

Копировал Формат А4

64.90.02.700СБ

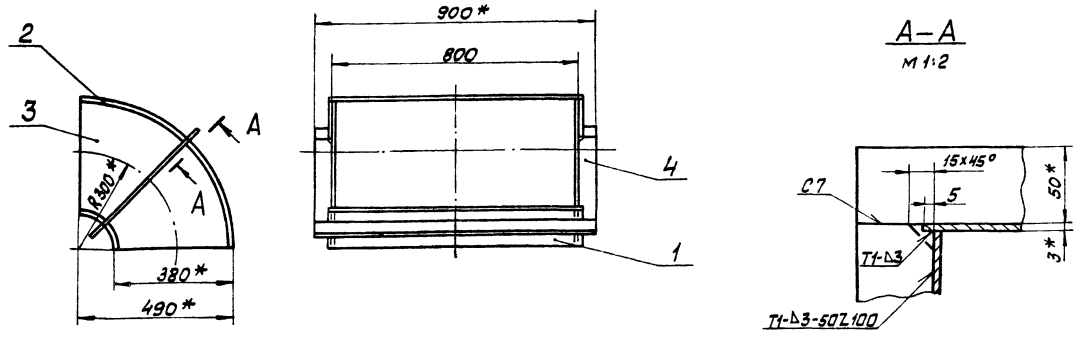

А–А
М 1:2

Поз. 3

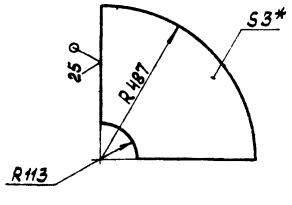

1. * Разме для справок
2. $\pm\frac{IT14}{2}$.
3. Сварные швы по ГОСТ 5264-80.

					64.90.02.700 СБ			
Изм.	Лист	№ докум.	Подп.	Дата	Колено	Лит.	Масса	Масштаб
Разраб.		Никитченко					31	1:10
Пров.		Зилгалвис				Лист	Листов 1	
Т. контр.						ЛАТГИПРОПРОМ		
Н. контр.		Колмец						
Утв.								

Копировал Формат А3

Типовой проект 903-1-229.86 Альбом 2.2

Инв. № подл. | Подп. и дата | Взам. инв. № | Инв. № дубл. | Подп. и дата

Типовой проект 903-1-229.86 Альбом 22

Формат	Зона	Поз.	Обозначение	Наименование	Кол.	Примечание
				Документация		
А3			64.90.02.700 СБ	Сборочный чертеж		
				Детали		
Б4		1	64.90.02.701	Стенка	1	
		2	-01	Стенка	1	
Б4		3	64.90.02.702	Боковина		
				Лист 3 ГОСТ 19903-74 Вст3сп3 ГОСТ 16523-70	2	4,15 кг
				Материалы		
		4		Полоса 5×50-ГОСТ 103-76 Вст3сп3 ГОСТ 535-79	2,6	м

Инв. № подл. | Подп. и дата | Взам. инв. № | Инв. № дубл. | Подп. и дата

Изм.	Лист	№ докум.	Подп.	Дата
Разраб.		Никитченко		
Пров.		Зинтайвис		
Н. контр.		Колмец		
Утв.				

64.90.02.700

Колено

Лит.	Лист	Листов
		1

ЛАТГИПРОПРОМ

Копировал: Ф.А4 Формат А4

Типовой проект 903-1-229.86 Альбом 22

Формат	Зона	Поз.	Обозначение	Наименование	Кол.	Примечание
				Документация		
А3			64.90.02.800 СБ	Сборочный чертеж		
				Детали		
Б4		1	64.90.02.801	Боковина		
				Лист 3 ГОСТ 19903-74 Вст3сп3 ГОСТ 16523-70	2	4,44 кг
Б4		2	64.90.02.802	Стенка		
				Лист 3 ГОСТ 19903-74 Вст3сп3 ГОСТ 16523-70		
				390±0,7 × 250±0,575 мм	2	2,3 кг
				Материалы		
		3		Полоса 5×50-ГОСТ 103-76 Вст3сп3 ГОСТ 535-79	2,9	м

Инв. № подл. | Подп. и дата | Взам. инв. № | Инв. № дубл. | Подп. и дата

Изм.	Лист	№ докум.	Подп.	Дата
Разраб.		Никитченко		
Пров.		Зинтайвис		
Н. контр.		Колмец		
Утв.				

64.90.02.800

Переход

Лит.	Лист	Листов
		1

ЛАТГИПРОПРОМ

Копировал: Ф.А4 Формат А4

64.90.02.800 СБ

Типовой проект 903-1-229.86 Альбом 22

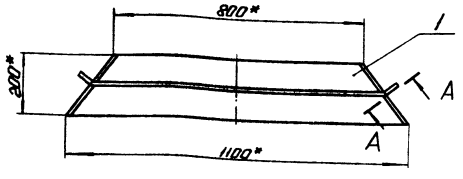

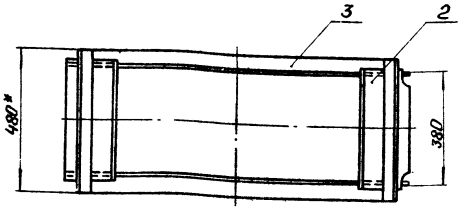

А–А

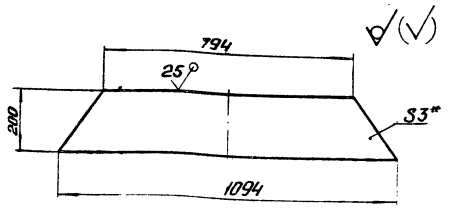

А–А
М 1:2

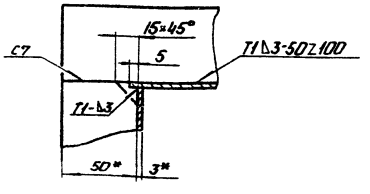

1. * Размеры для справок.
2. $\pm \frac{IT14}{2}$.
3. Обработка поверхностей реза деталей Б4 $\frac{25}{}$.
4. Сварные швы по ГОСТ 5264-80.

Изм.	Лист	№ докум.	Подп.	Дата
Разраб.		Никитченко		
Пров.		Зинтайвис		
Т. контр.				
Н. контр.		Колмец		
Утв.				

64.90.02.800 СБ

Переход

Лит.	Масса	Масштаб
	19	1:10
Лист	Листов 1	

ЛАТГИПРОПРОМ

Копировал: Ф.А4 Формат А3

Альбом 22 — Типовой проект 903-1-229.86

Формат	Зона	Поз.	Обозначение	Наименование	Кол.	Примечание
				Документация		
А3			64.90.03.000СБ	Сборочный чертеж		
				Детали		
Б4		1	64.90.03.001	Стойка		
				Лист 10 ГОСТ 19903-74 / Вст3сп3 ГОСТ 14637-79	1	26,4 кг
Б4		2	64.90.03.002	Ребро		
				Лист 10 ГОСТ 19903-74 / Вст3сп3 ГОСТ 14637-79		
				120±0,435×518±0,875 мм	2	4,9 кг
Б4		3	64.90.03.003	Плита		
				Лист 10 ГОСТ 19903-74 / Вст3сп3 ГОСТ 14637-79		
				600±0,875×300±0,65 мм	1	14,1 кг

Инв. № подл. | Подп. и дата | Взам. инв. № | Инв. № дубл. | Подп. и дата

Изм.	Лист	№ докум.	Подп.	Дата
Разраб.		Никитченко		
Пров.		Зилгалвис		1.VII.86
Н. контр.		Колмец		1.VII.86
Утв.				

64.90.03.000

Опора кармана

Лит.	Лист	Листов
		1

ЛАТГИПРОПРОМ

Копировал: Ф.Ф. — Формат А4

Альбом 22 — Типовой проект 903-1-229.86

Формат	Зона	Поз.	Обозначение	Наименование	Кол.	Примечание
				Документация		
А4			64.90.04.000 СБ	Сборочный чертеж		
				Детали		
Б4		1	64.90.04.001	Полка		
				Швеллер 12-ГОСТ 8240-72 / Вст3сп3 ГОСТ 535-79		
				L = 504±0,875 мм	2	5,24 кг
Б4		2	64.90.04.002	Полка		
				Швеллер 12-ГОСТ 8240-72 / Вст3сп3 ГОСТ 535-79		
				L = 919±1,15 мм	2	9,56 кг

Инв. № подл. | Подп. и дата | Взам. инв. № | Инв. № дубл. | Подп. и дата

Изм.	Лист	№ докум.	Подп.	Дата
Разраб.		Никитченко		
Пров.		Зилгалвис		1.VII.86
Н. контр.		Колмец		1.VII.86
Утв.				

64.90.04.000

Опора

Лит.	Лист	Листов
		1

ЛАТГИПРОПРОМ

Копировал: Ф.Ф. — Формат А4

Альбом 22 — Типовой проект 903-1-229.86

Формат	Зона	Поз.	Обозначение	Наименование	Кол.	Примечание
				Документация		
А4			64.90.05.000СБ	Сборочный чертеж		
				Детали		
А4		1	64.90.05.001	Косынка	1	
Б4		2	64.90.05.002	Балка		
				Швеллер 12-ГОСТ 8240-72 / Вст3сп3 ГОСТ 535-79		
				L = 500±0,775 мм	1	5,2 кг
Б4		3	64.90.05.003	Стойка		
				Швеллер 12-ГОСТ 8240-72 / Вст3сп3 ГОСТ 535-79		
				L = 1970±1,85 мм	1	20,5 кг
Б4		4	64.90.05.004	Плита		
				Лист 10 ГОСТ 19903-74 / Вст3сп3 ГОСТ 14637-79		
				150±0,5×250±0,575 мм	1	2,9 кг

Инв. № подл. | Подп. и дата | Взам. инв. № | Инв. № дубл. | Подп. и дата

Изм.	Лист	№ докум.	Подп.	Дата
Разраб.		Никитченко		
Пров.		Зилгалвис		1.VII.86
Н. контр.		Колмец		1.VII.86
Утв.				

64.90.05.000

Опора

Лит.	Лист	Листов
		1

ЛАТГИПРОПРОМ

Копировал: Ф.Ф. — Формат А4

64.90.05.001

Альбом 22 — Типовой проект 903-1-229.86

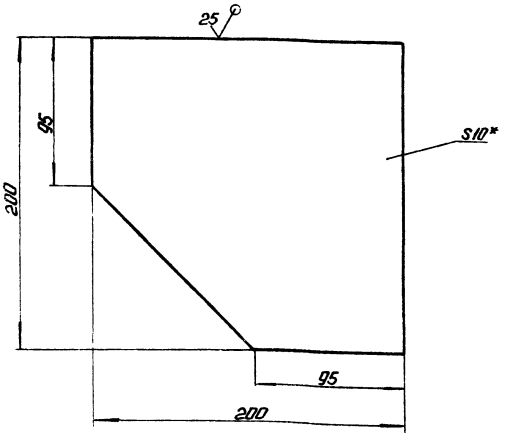

1.* Размер для справок.

2. $\pm \frac{IT14}{2}$.

Инв. № подл. | Подп. и дата | Взам. инв. № | Инв. № дубл. | Подп. и дата

Изм.	Лист	№ докум.	Подп.	Дата
Разраб.		Никитченко		
Пров.		Зилгалвис		1.VII.86
Т. контр.				
Н. контр.		Колмец		1.VII.86
Утв.				

64.90.05.001

Косынка

Лит.	Масса	Масштаб
	2,7	1:2

Лист 10 ГОСТ 19903-74 / Вст3сп3 ГОСТ 14637-79

Лист | Листов 1

ЛАТГИПРОПРОМ

Копировал: Ф.Ф. — Формат А4

64.90.03.000 СБ

Альбом 2.2

Типовой проект 903-1-229.86

Инв.№ подл. | Подпись и дата | Взам.инв.№ | Инв.№ дубл. | Подпись и дата

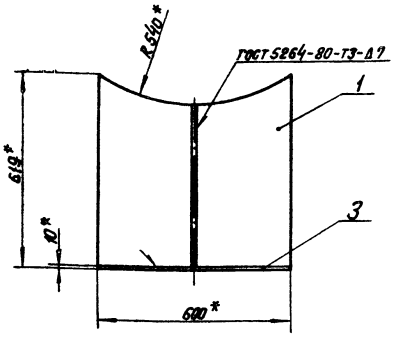

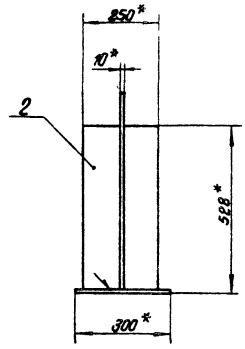

Поз.1

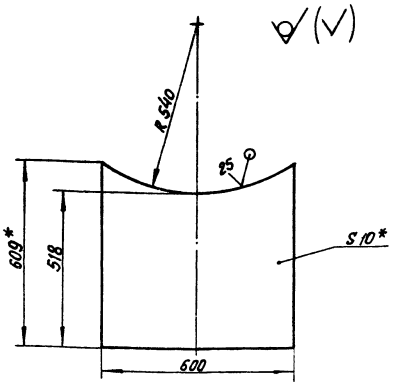

1. * Размеры для справок.
2. $\pm \frac{IT\,14}{2}$.
3. Обработка поверхностей реза деталей Б4 ^{25}/.

Изм.	Лист	№ докум.	Подп.	Дата	64.90.03.000 СБ			
Разраб.		Никитченко			Опора кармана	Лит.	Масса	Масштаб
Пров.		Зилеглевич					50	1:10
Т. контр.						Лист	Листов 1	
Н. контр.		Колмец				ЛАТГИПРОПРОМ		
Утв.								

Копировал В.Сун Формат А3

64.90.04.000 СБ

Альбом 2.2

Типовой проект 903-1-229.86

Инв.№ подл. | Подпись и дата | Взам.инв.№ | Инв.№ дубл. | Подпись и дата

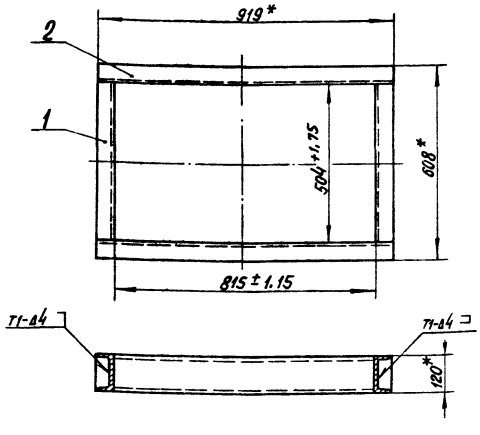

1. * Размеры для справок.
2. Обработка поверхностей реза деталей Б4 ^{25}/.
3. Сварные швы по гост 5264-80.

Изм.	Лист	№ докум.	Подпись	Дата	64.90.04.000 СБ			
Разраб.		Никитченко			Опора	Лит.	Масса	Масштаб
Пров.		Зилеглевич					30	1:10
Т. контр.						Лист	Листов 1	
Н. контр.		Колмец				ЛАТГИПРОПРОМ		
Утв.								

Копировал В.Сун Формат А4

64.90.05.000 СБ

Альбом 2.2

Типовой проект 903-1-229.86

Инв.№ подл. | Подпись и дата | Взам.инв.№ | Инв.№ дубл. | Подпись и дата

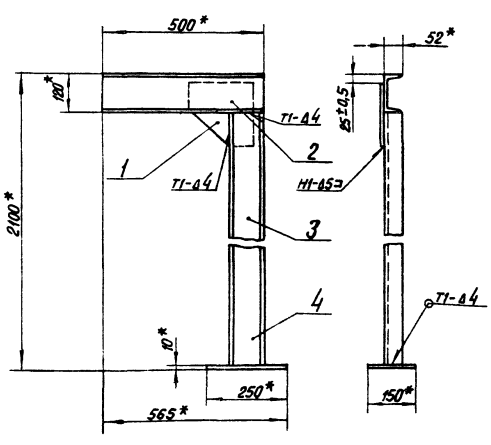

1. * Размеры для справок.
2. Обработка поверхностей реза деталей Б4 ^{25}/.
3. Сварные швы по гост 5264-80.

Изм.	Лист	№ докум.	Подп.	Дата	64.90.05.000 СБ			
Разраб.		Никитченко			Опора	Лит.	Масса	Масштаб
Пров.		Зилеглевич					31,5	1:10
Т. контр.						Лист	Листов 1	
Н. контр.		Колмец				ЛАТГИПРОПРОМ		
Утв.								

Копировал В.Сун Формат А4

Типовой проект 903-1-229.86 Альбом 2.2

Формат	Зона	Поз.	Обозначение	Наименование	Кол.	Примечание
				Документация		
А4			64.90.06.000 СБ	Сборочный чертеж		
				Детали		
Б4		1	64.90.06.001	Упор		
				Швеллер 12-ГОСТ 8240-72 Вст3сп3 ГОСТ 535-79	1	6,7 кг
Б4		2	64.90.06.002	Балка		
				Швеллер 12-ГОСТ 8240-72 Вст3сп3 ГОСТ 535-79		
				L=640±1,0 мм	1	6,7 кг

64.90.06.000

Изм.	Лист	№ докум.	Подпись	Дата
Разраб.		Никитченко		
Пров.		Зингалиев		
Н.контр.		Колпец		
Утв.				

Опора

Лит.	Лист	Листов
		1

ЛАТГИПРОПРОМ

Копировал Формат А4

Типовой проект 903-1-229.86 Альбом 2.2

Формат	Зона	Поз.	Обозначение	Наименование	Кол.	Примечание
				Документация		
А4			64.90.07.000 СБ	Сборочный чертеж		
				Детали		
Б4		1	64.90.07.001	Упор		
				Швеллер 12-ГОСТ 8240-72 Вст3сп3 ГОСТ 535-79	1	6,7 кг
Б4		2	64.90.07.002	Балка		
				Швеллер 12-ГОСТ 8240-72 Вст3сп3 ГОСТ 535-79		
				L=640±1,0 мм	1	6,7 кг

64.90.07.000

Изм.	Лист	№ докум.	Подпись	Дата
Разраб.		Никитченко		
Пров.		Зингалиев		
Н.контр.		Колпец		
Утв.				

Опора

Лит.	Лист	Листов
		1

ЛАТГИПРОПРОМ

Копировал Формат А4

Типовой проект 903-1-229.86 Альбом 2.2

93 000 90 06 Н9

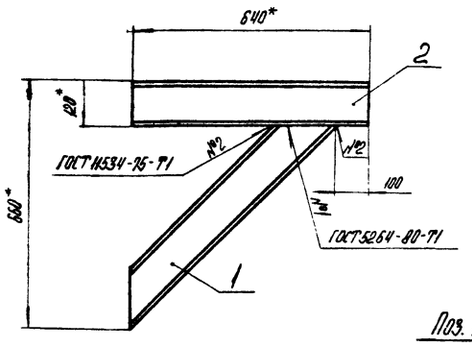

Поз. 1

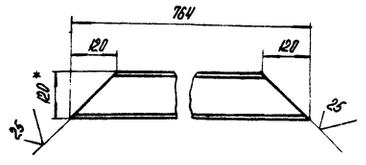

1.* Размеры для справок.
2. ± IT14/2.
3. Обработка поверхностей реза деталей Б4 25/

64.90.06.000 СБ

Изм.	Лист	№ докум.	Подпись	Дата
Разраб.		Никитченко		
Пров.		Зингалиев		
Т.контр.				
Н.контр.		Колпец		
Утв.				

Опора

Лит.	Масса	Масштаб
	13,5	1:10
Лист	Листов 1	

ЛАТГИПРОПРОМ

Копировал Формат А4

Типовой проект 903-1-229.86 Альбом 2.2

93 000 90 07 Н9

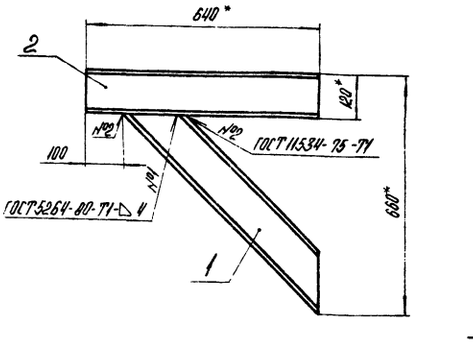

Поз. 1

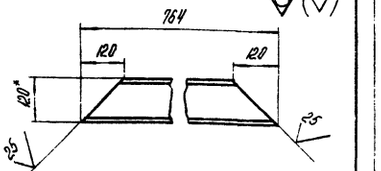

1.* Размеры для справок.
2. ± IT14/2.
3. Обработка поверхностей реза деталей Б4 25/

64.90.07.000 СБ

Изм.	Лист	№ докум.	Подпись	Дата
Разраб.		Никитченко		
Пров.		Зингалиев		
Т.контр.				
Н.контр.		Колпец		
Утв.				

Опора

Лит.	Масса	Масштаб
	13,5	1:10
Лист	Листов 1	

ЛАТГИПРОПРОМ

Копировал Формат А4

64.90.08.000 СБ

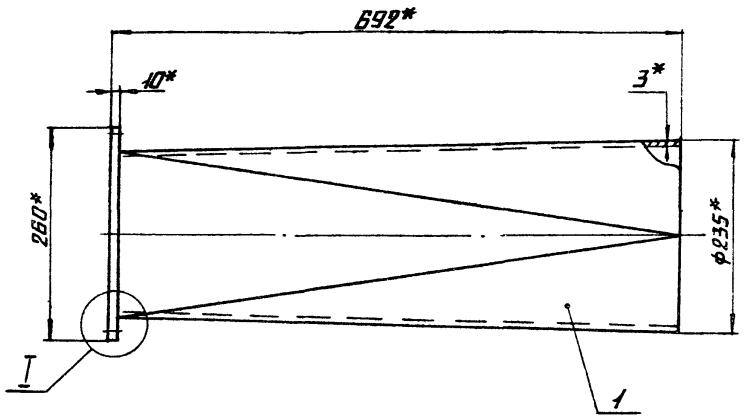

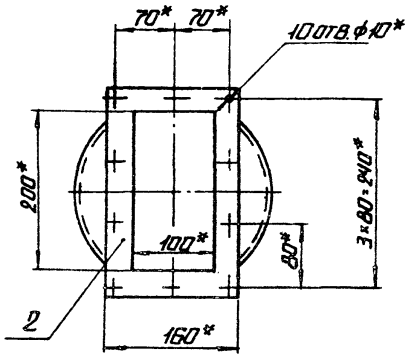

поз. 2

I
М1:1

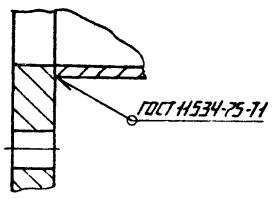

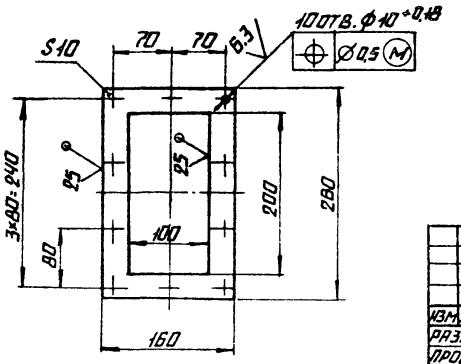

1.* РАЗМЕРЫ ДЛЯ СПРАВОК.
2. ± IT14/2.

				64.90.08.000 СБ	
Изм.	Лист	№ докум.	Подп.	Дата	
Разраб.		Никитченко			переход
Пров.		Зилгалвис			
Т. контр.					
Н. контр.		Колмец			
Утв.					

Лит. | Масса | Масштаб: 12,5 | 1:5
Лист | Листов 1
ЛАТГИПРОПРОМ

Копировал | Формат А3

Инв. № подл. | Подпись и дата | Взам. инв. № | Инв. № дубл. | Подпись и дата

Типовой проект 903-1-229.86 Альбом 22

64.90.08.004

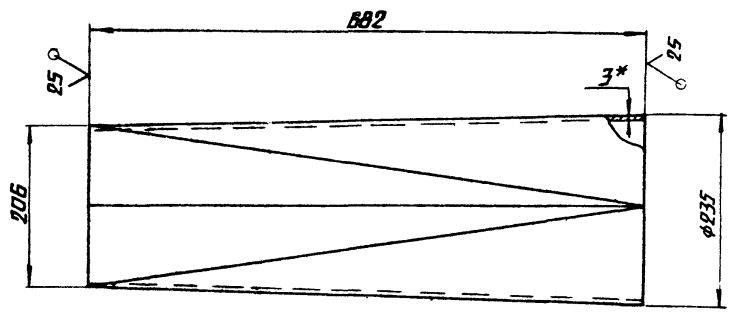

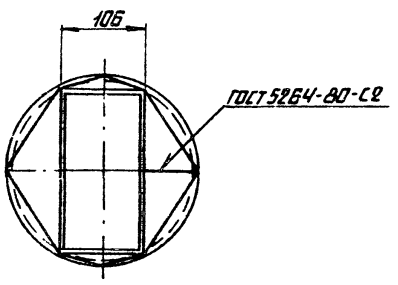

Развертка

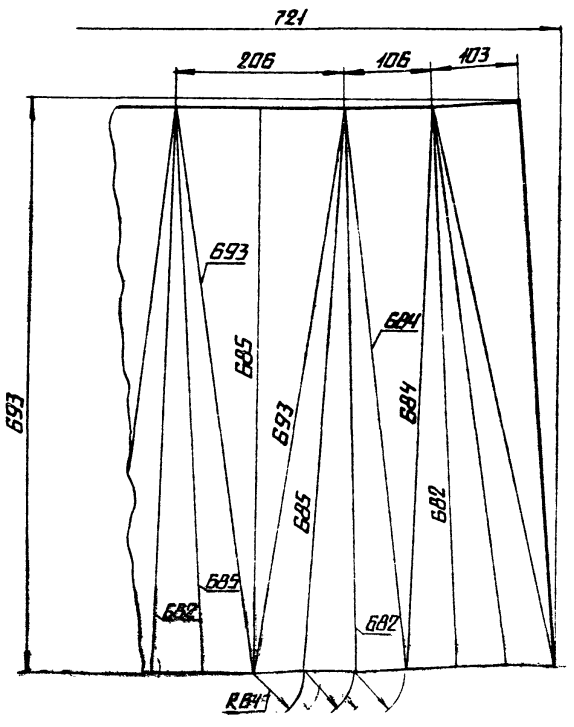

1.* РАЗМЕР ДЛЯ СПРАВОК.
2. ± IT14/2

				64.90.08.001	
Изм.	Лист	№ докум.	Подп.	Дата	
Разраб.		Никитченко			переход
Пров.		Зилгалвис			
Т. контр.					
Н. контр.		Колмец			
Утв.					

Лит. | Масса | Масштаб: 10,8 | 1:5
Лист | Листов 1
ЛАТГИПРОПРОМ

ЛИСТ: 3 ГОСТ 19903-74 / Вст 3 сп 3 ГОСТ 14637-79

Копировал | Формат А3

Формат	Зона	Поз.	Обозначение	Наименование	Кол.	Примечание
				Документация		
А3			64.90.08.000 СБ	Сборочный чертеж		
				Детали		
А3		1	64.90.08.001	Переход	1	
Б4		2	64.90.08.002	Фланец Лист 10 ГОСТ 19903-74 Вст3сп3 ГОСТ 14637-79	1	1,7 кг

64.90.08.000

Изм.	Лист	№ докум.	Подп.	Дата
Разраб.	Никитченко			
Пров.	Зилгалвис			
Н. контр.	Колмец			
Утв.				

Переход

Лит.	Лист	Листов
		1

ЛАТГИПРОПРОМ

Копировал — Формат А4

Типовой проект 903-1-229.86 Альбом 2.2

Инв. № подл. | Подпись и дата | Взам. инв. № | Инв. № дубл. | Подпись и дата

Формат	Зона	Поз.	Обозначение	Наименование	Кол.	Примечание
				Документация		
А4			64.90.09.000 СБ	Сборочный чертеж		
				Детали		
Б4		1	64.90.09.001	Пластина Лист 5 ГОСТ 19903-74 Вст3сп3 ГОСТ 14637-79	1	38,25 кг
Б4		2	64.90.09.002	Патрубок Труба 219×6 ГОСТ 10704-76 В-Б ст3сп ГОСТ 10705-80		
				L = 135 ± 0,5 мм	1	4,26 кг

64.90.09.000

Изм.	Лист	№ докум.	Подп.	Дата
Разраб.	Никитченко			
Пров.	Зилгалвис			
Н. контр.	Колмец			
Утв.				

Заглушка

Лит.	Лист	Листов
		1

ЛАТГИПРОПРОМ

Копировал — Формат А4

Типовой проект 903-1-229.86 Альбом 2.2

Инв. № подл. | Подпись и дата | Взам. инв. № | Инв. № дубл. | Подпись и дата

64.90.09.000 СБ

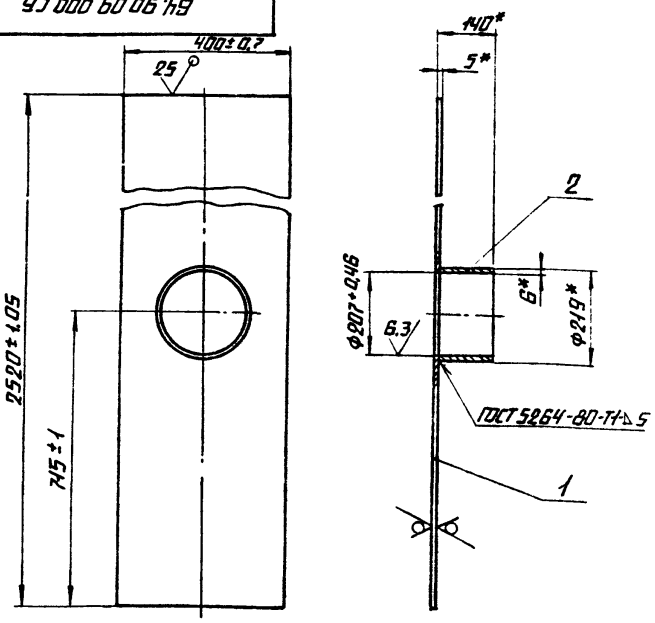

1. * Размеры для справок.
2. Обработка поверхностей реза деталей Б4 $\frac{25}{}$.

Изм.	Лист	№ докум.	Подп.	Дата
Разраб.	Никитченко			
Пров.	Зилгалвис			
Т. контр.				
Н. контр.	Колмец			
Утв.				

Заглушка

Лит.	Масса	Масштаб
	42,5	1:10
Лист	Листов 1	

ЛАТГИПРОПРОМ

Копировал — Формат А3

Типовой проект 903-1-229.86 Альбом 2.2

Инв. № подл. | Подпись и дата | Взам. инв. № | Инв. № дубл. | Подпись и дата

Формат	Зона	Поз.	Обозначение	Наименование	Кол.	Примечание
				Документация		
А			65.123.01.000 СБ	Сборочный чертеж		
				Сборочные единицы		
А4		1	65.123.01.100	Переход	1	
А4		2	65.123.01.200	Колено	1	
А4		3	65.123.01.300	Переход	1	

65.123.01.000

Изм.	Лист	№ докум.	Подп.	Дата
Разраб.	Никитченко			
Пров.	Зилгалвис			
Н. контр.	Колмец			
Утв.				

Короб

Лит.	Лист	Листов
Н		1

ЛАТГИПРОПРОМ

Копировал — Формат А4

Типовой проект 903-1-229.86 Альбом 2.2

Инв. № подл. | Подпись и дата | Взам. инв. № | Инв. № дубл. | Подпись и дата

Типовой проект 903-1-229.86 Альбом 2.2

Инв.№ подл. | Подп. и дата | Взам.инв.№ | Инв.№ дубл. | Подп. и дата

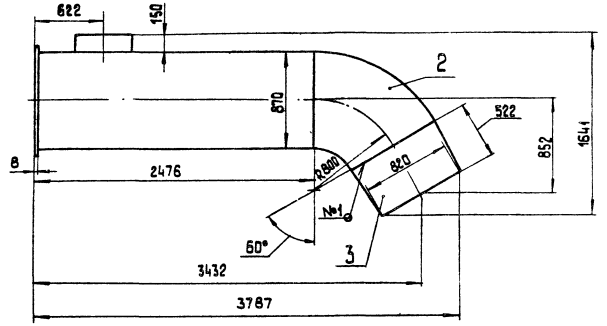

Вид А

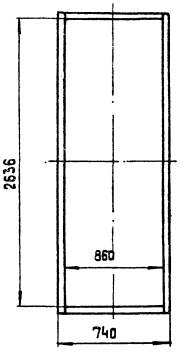

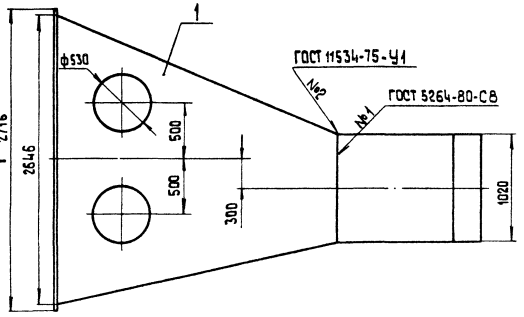

Размеры для справок

					65.123.01.000 СБ		
Изм.	Лист	№ докум.	Подп.	Дата			
Разраб.		Никитченко			Короб	Лит.	Масса	Масшт.
Пров.		Зилгалвис					779	1:25
Т.контр.						Лист	Листов 1	
Н.контр.		Колмец				ЛАТГИПРОПРОМ		
Утв.								

Копировал | формат А3

Типовой проект 903-1-229.86 Альбом 2.2

Инв.№ подл. | Подп. и дата | Взам.инв.№ | Инв.№ дубл. | Подп. и дата

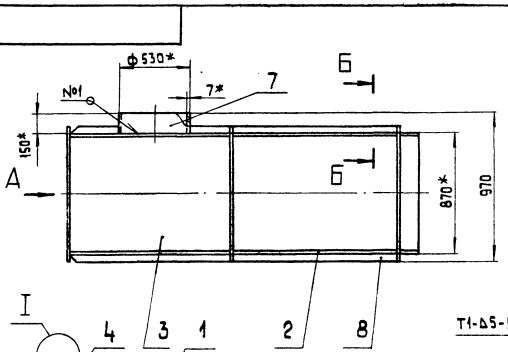

Вид А

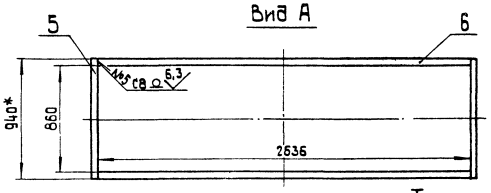

Б-Б
М 1:2

I
М 1:2

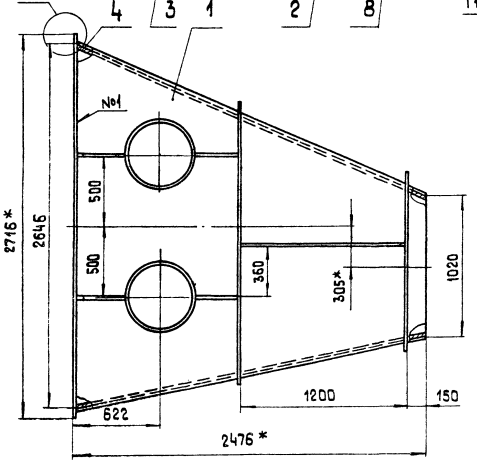

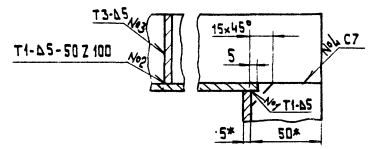

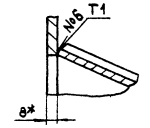

1.* Размеры для справок.
2. $\pm \frac{IT14}{2}$.
3. Обработка поверхностей реза деталей Б4 $\frac{25}{}$
4. Сварные швы № 1-5 по ГОСТ 5264-80,
№6 по ГОСТ 11534-75.

					65.123.01.100 СБ		
Изм.	Лист	№ докум.	Подп.	Дата			
Разраб.		Никитченко			Перехов	Лит.	Масса	Масшт.
Пров.		Зилгалвис					563	1:20
Т.контр.						Лист	Листов 1	
Н.контр.		Колмец				ЛАТГИПРОПРОМ		
Утв.								

Копировал | формат А3

Типовой проект 903-1-229.86 Альбом 2.2

Формат	Зона	Поз.	Обозначение	Наименование	Кол.	Примечание
				Документация		
А3			65.123.01.100 СБ	Сборочный чертеж		
				Детали		
А4		1	65.123.01.101	Стенка	1	
		2	-01	Стенка	1	
Б4		3	65.123.01.102	Боковина		
				Лист 5 ГОСТ 19903-74 / ВСт3сп3 ГОСТ 14637-79		
				860±1,15 × 2529±2,7 мм	1	85,4 кг
Б4		4	65.123.01.103	Боковина		
				Лист 5 ГОСТ 19903-74 / ВСт3сп3 ГОСТ 14637-79		
				860±1,15 × 2715±2,7 мм	1	91,6 кг
Б4		5	65.123.01.104	Полка		
				Полоса 8×140 ГОСТ 103-76 / ВСт3сп3 ГОСТ 535-79		
				L = 940±1,15 мм	2	2,4 кг
Б4		6	65.123.01.105	Полка		
				Полоса 8×140 ГОСТ 103-76 / ВСт3сп3 ГОСТ 535-79		
				L = 2636±2,7 мм	2	6,6 кг
Б4		7	65.123.01.106	Патрубок		
				Труба 530×7 ГОСТ 10704-76 / В-б ВСт3сп ГОСТ 10705-80		
				L = 150±0,5 мм	2	13,5 кг

65.123.01.100

Изм. Лист № докум. Подпись Дата
Разраб. Никитченко
Пров. Зингалевич
Н.контр. Колмец
Утв.

Переход

Лит. Лист Листов 6
ЛАТГИПРОПРОМ

Инв.№ подл. | Подпись и дата | Взам. инв.№ | Инв.№ дубл. | Подпись и дата

Копировал — Формат А4

Типовой проект 903-1-229.86 Альбом 2.2

Формат	Зона	Поз.	Обозначение	Наименование	Кол.	Примечание
				Документация		
А3			65.123.01.200 СБ	Сборочный чертеж		
				Детали		
А4		1	65.123.01.201	Стенка	1	
		2	-01	Стенка	1	
Б4		3	65.123.01.202	Боковина		
				Лист 5 ГОСТ 19903-74 / ВСт3сп3 ГОСТ 14637-79	2	28,3 кг
				Материалы		
		4		Полоса 5×50 ГОСТ 103-76 / ВСт3сп3 ГОСТ 535-79	4	м

65.123.01.200

Изм. Лист № докум. Подпись Дата
Разраб. Никитченко
Пров. Зингалевич
Н.контр. Колмец
Утв.

Колено

Лит. Лист Листов
ЛАТГИПРОПРОМ

Инв.№ подл. | Подпись и дата | Взам. инв.№ | Инв.№ дубл. | Подпись и дата

Копировал — Формат А4

Типовой проект 903-1-229.86 Альбом 2.2

65.123.01.101

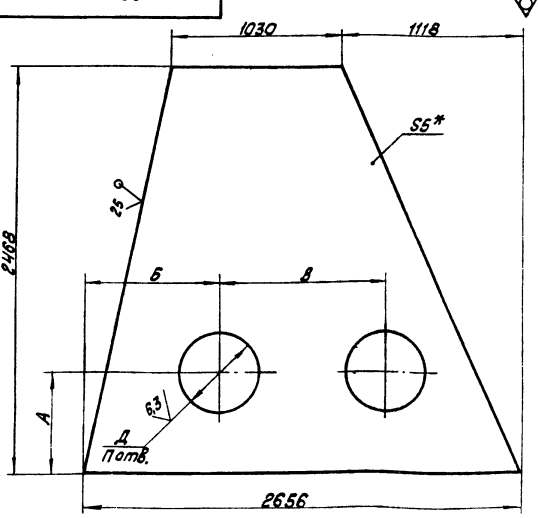

Обозначение	Д, мм	n	A, мм	Б, мм	В, мм	Масса, кг
65.123.01.101	516 +1,75	2	622	828	1000	162,1
-01	—	—	—	—	—	178,5

1. * Размер для справок.
2. ± IT14/2.

65.123.01.101

Изм. Лист № докум. Подпись Дата
Разраб. Никитченко
Пров. Зингалевич
Т.контр.
Н.контр. Колмец
Утв.

Стенка

Лит. Масса Масштаб
См. табл. 1:20
Лист Листов 1
ЛАТГИПРОПРОМ

Инв.№ подл. | Подпись и дата | Взам. инв.№ | Инв.№ дубл. | Подпись и дата

Копировал — Формат А4

Типовой проект 903-1-229.86 Альбом 2.2

65.123.01.201

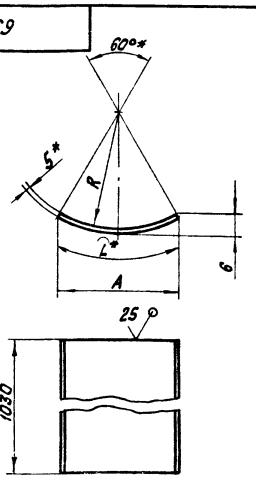

Обозначение	R, мм	L*, мм	A, мм	Б, мм	Масса, кг
65.123.01.201	365	385	370	54	15,6
-01	1230	1291	1235	168	52,2

1. * Размеры для справок.
2. ± IT14/2.

65.123.01.201

Изм. Лист № докум. Подпись Дата
Разраб. Никитченко
Пров. Зингалевич
Т.контр.
Н.контр. Колмец
Утв.

Стенка

Лит. Масса Масштаб
См. табл. —
Лист Листов 1
ЛАТГИПРОПРОМ

Лист 5 ГОСТ 19903-74 / ВСт3сп3 ГОСТ 14637-79

Инв.№ подл. | Подпись и дата | Взам. инв.№ | Инв.№ дубл. | Подпись и дата

Копировал — Формат А4

65.123.01.200 СБ

Типовой проект 903-1-229.86 Альбом 2.2

Инв.№ подл. | Подпись и дата | Взам.инв.№ | Инв.№ дубл. | Подпись и дата

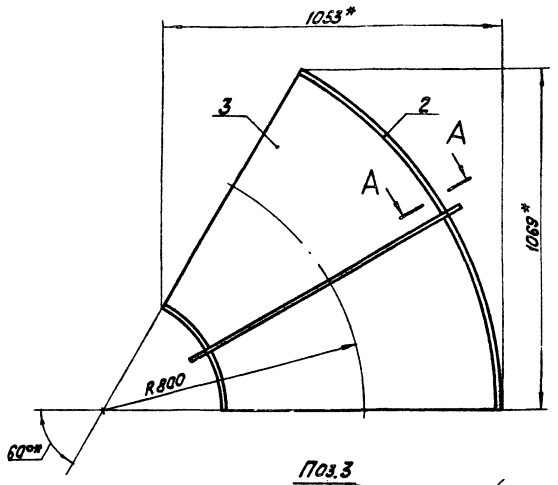

Поз.3
М 1:20

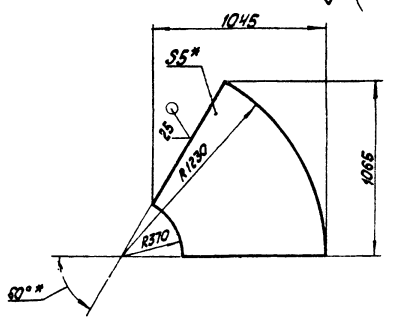

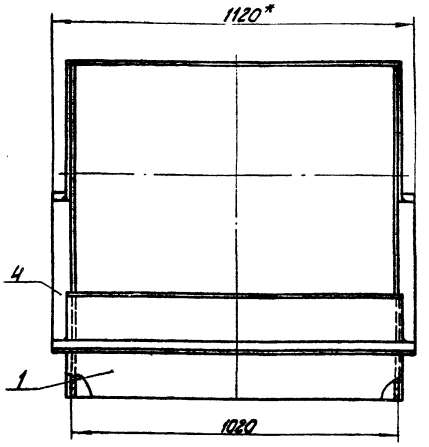

А-А повернуто
М 1:2

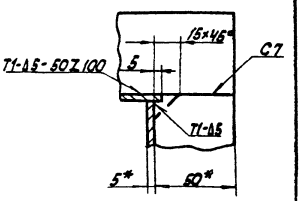

1. * Размеры для справок.
2. ± IT14/2
3. Обработка поверхностей реза деталей Б4 25/.
4. Сварные швы по ГОСТ 5264-80.

							65.123.01.200 СБ		
Изм.	Лист	№ докум.	Подпись	Дата				Лит.	Масса	Масштаб
Разраб.		Никитченко			Колено				132	1:10
Пров.		Зилгалвис						Лист	Листов 1	
Т.контр.								ЛАТГИПРОПРОМ		
Н.контр.		Колпец								
Утв.										

Копировал

Формат А3

Типовой проект 903-1-229.86 Альбом 2.2

Инв.№ подл. | Подпись и дата | Взам.инв.№ | Инв.№ дубл. | Подпись и дата

Формат	Зона	Поз.	Обозначение	Наименование	Кол.	Примечание
				Документация		
А3			65.123.01.300 СБ	Сборочный чертеж		
				Детали		
Б4		1	65.123.01.301	Боковина		
				лист 5 ГОСТ 19903-74 / Вст3сп3 ГОСТ 14637-79	2	17,1 кг
Б4		2	65.123.01.302	Стенка		
				лист 5 ГОСТ 19903-74 / Вст3сп3 ГОСТ 14637-79		
					2	21,2 кг
				Материалы		
		3		полоса 5×50-ГОСТ 103-76 / Вст3сп3 ГОСТ 535-79	4	м

							65.123.01.300			
Изм.	Лист	№ докум.	Подпись	Дата				Лит.	Масса	Масштаб
Разраб.		Никитченко			Переход					
Пров.		Зилгалвис						Лист	Листов 1	
Н.контр.		Колпец						ЛАТГИПРОПРОМ		
Утв.										

Копировал

Формат А4

Типовой проект 903-1-229.86 Альбом 2.2

Инв.№ подл. | Подпись и дата | Взам.инв.№ | Инв.№ дубл. | Подпись и дата

Формат	Зона	Поз.	Обозначение	Наименование	Кол.	Примечание
				Документация		
А3			65.123.02.000 СБ	Сборочный чертеж		
				Детали		
А4		1	65.123.02.001	Стенка	1	
А4		2	65.123.02.002	Боковина	2	
Б4		3	65.123.02.003	Стенка		
				лист 5 ГОСТ 19903-74 / Вст3сп3 ГОСТ 14637-79		
				1426±0,775×800±1,0 мм	1	13,1 кг
Б4		4	65.123.02.004	Стенка		
				лист 5 ГОСТ 19903-74 / Вст3сп3 ГОСТ 14637-79		
				1486±1,55×800±1,0 мм	1	46,7 кг
Б4		5	65.123.02.005	Боковина		
				лист 5 ГОСТ 19903-74 / Вст3сп3 ГОСТ 14637-79	2	63,6 кг
Б4		6	65.123.02.006	Стенка		
				лист 5 ГОСТ 19903-74 / Вст3сп3 ГОСТ 14637-79	1	80,9 кг
				Материалы		
		7		полоса 5×50-ГОСТ 103-76 / Вст3сп3 ГОСТ 535-79	12	м

							65.123.02.000			
Изм.	Лист	№ докум.	Подпись	Дата				Лит.	Масса	Масштаб
Разраб.		Никитченко			Короб					
Пров.		Зилгалвис						Лист	Листов 1	
Н.контр.		Колпец						ЛАТГИПРОПРОМ		
Утв.										

Копировал

Формат А4

65.123.01.300 СБ

Альбом 22

Типовой проект 903-1-229.86

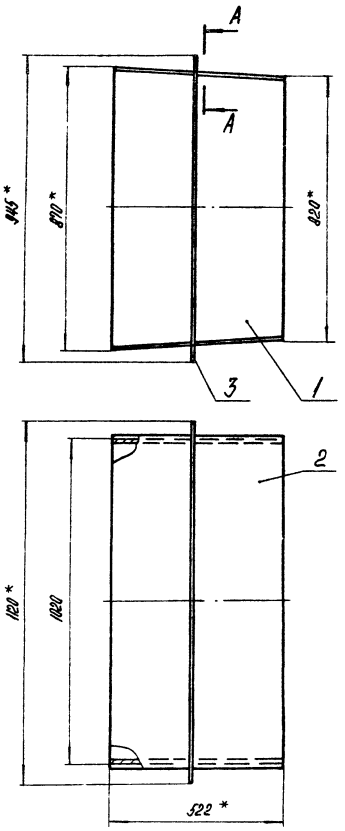

А-А
М1:2

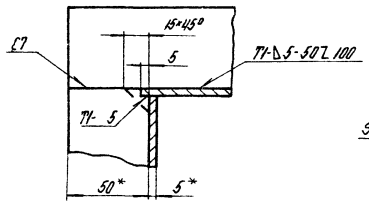

Поз. 1

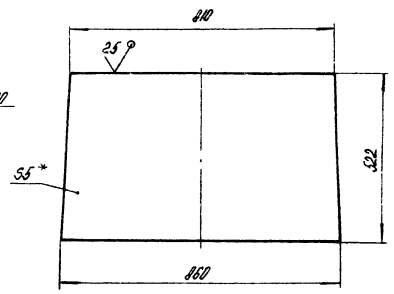

1. * Размеры для справок.
2. $\pm \frac{IT14}{2}$.
3. Обработка поверхностей реза деталей Б4 25/.
4. Сварные швы по ГОСТ 5264-80.

Изм.	Лист	№ докум.	Подпись	Дата	65.123.01.300 СБ			
Разраб.		Никитченко			Переход	Лит.	Масса	Масштаб
Пров.		Зингалвис		1.5.86			84	1:10
Т.контр.						Лист	Листов 1	
Н.контр.		Колмец		1.5.86		ЛАТГИПРОПРОМ		
Утв.								

Копировал

Формат А3

65.123.02.000 СБ

Альбом 22

Типовой проект 903-1-229.86

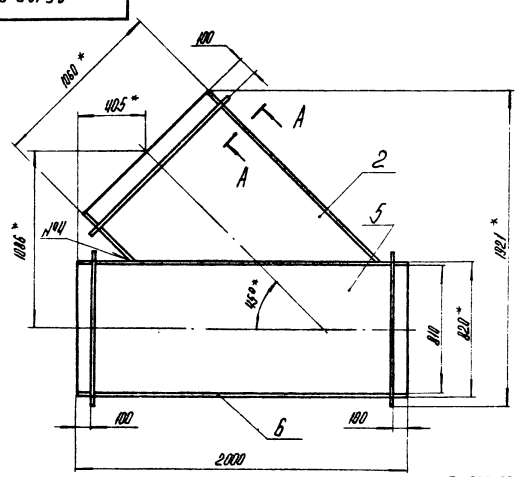

А-А повернуто
М1:2

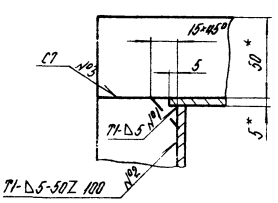

Б-Б повернуто
М1:1

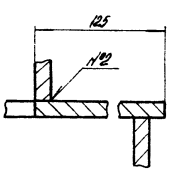

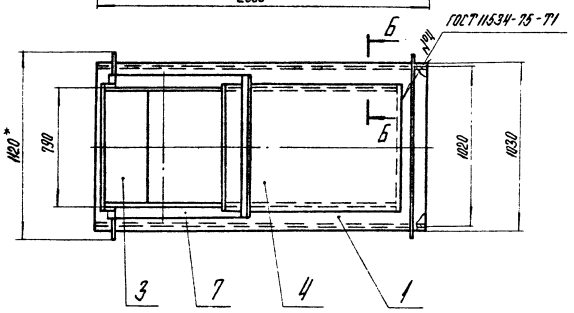

1. * Размеры для справок.
2. $\pm \frac{IT14}{2}$.
3. Обработка поверхностей реза деталей Б4 25/.
4. Сварные швы №1-3 по ГОСТ 5264-80.

Изм.	Лист	№ докум.	Подпись	Дата	65.123.02.000 СБ			
Разраб.		Никитченко			Короб	Лит.	Масса	Масштаб
Пров.		Зингалвис		1.5.86			405	1:20
Т.контр.						Лист	Листов 1	
Н.контр.		Колмец		1.5.86		ЛАТГИПРОПРОМ		
Утв.								

Копировал

Формат А3

Типовой проект 903-1-229.86 Альбом 22

65.123.02.001

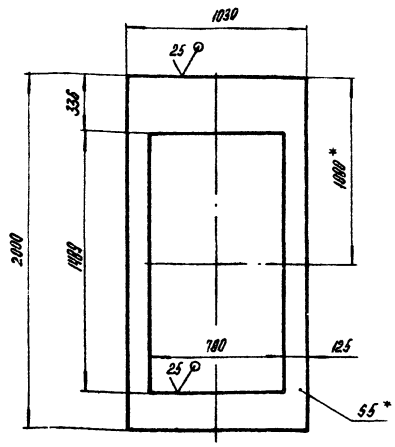

1. * Размеры для справок.
2. $\pm \frac{1714}{2}$.

Изм.	Лист	№ докум.	Подпись	Дата
Разраб.		Никитченко		
Пров.		Зилгалвис		
Т.контр.				
Н.контр.		Колпец		
Утв.				

65.123.02.001

Стенка

Лит.	Масса	Масштаб
	33,3	1:20
Лист	Листов 1	

Лист 5 ГОСТ 19903-74 / Вст3сп3 ГОСТ 14637-79

ЛАТГИПРОПРОМ

Копировал А4 Формат А4

Типовой проект 903-1-229.86 Альбом 22

65.123.02.002

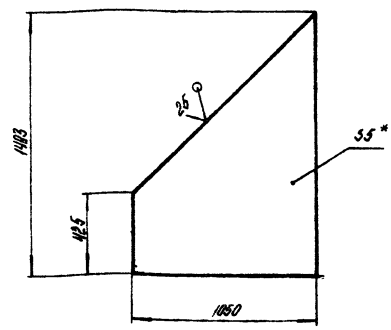

1. * Размер для справок.
2. $\pm \frac{1714}{2}$.

Изм.	Лист	№ докум.	Подпись	Дата
Разраб.		Никитченко		
Пров.		Зилгалвис		
Т.контр.				
Н.контр.		Колпец		
Утв.				

65.123.02.002

Боковина

Лит.	Масса	Масштаб
	39,3	1:20
Лист	Листов 1	

Лист 5 ГОСТ 19903-74 / Вст3сп3 ГОСТ 14637-79

ЛАТГИПРОПРОМ

Копировал А4 Формат А4

Типовой проект 903-1-229.86 Альбом 22

Формат	Зона	Поз.	Обозначение	Наименование	Кол.	Примечание
				Документация		
А3			65.123.03.000 СБ	Сборочный чертеж		
				Детали		
А4		1	65.123.03.001	Стенка	1	
		2	-01	Стенка	1	
А4		3	65.123.03.002	Боковина	2	
Б4		4	65.123.03.003	Боковина		
				Лист 5 ГОСТ 19903-74 / Вст3сп3 ГОСТ 14637-79	2	5,8 кг
Б4		5	65.123.03.004	Стенка		
				Лист 5 ГОСТ 19903-74 / Вст3сп3 ГОСТ 14637-79		
				800 ± 1,0 × 2844 ± 0,65 мм	1	8,9 кг
Б4		6	65.123.03.005	Полка		
				Полоса 5×50-ГОСТ 103-76 / Вст3сп3 ГОСТ 535-79		
				L = 760 ± 1,0 мм	2	3,88 кг
Б4		7	65.123.03.006	Полка		
				Полоса 5×50-ГОСТ 103-76 / Вст3сп3 ГОСТ 535		
				L = 1560 ± 1,56 мм	2	7,96 кг

Изм.	Лист	№ докум.	Подпись	Дата
Разраб.		Никитченко		
Пров.		Зилгалвис		
Н.контр.		Колпец		
Утв.				

65.123.03.000

Переход

Лит.	Лист	Листов
		1

ЛАТГИПРОПРОМ

Копировал А4 Формат А4

Типовой проект 903-1-229.86 Альбом 22

Формат	Зона	Поз.	Обозначение	Наименование	Кол.	Примечание
				Документация		
А3			65.123.04.000 СБ	Сборочный чертеж		
				Сборочные единицы		
А4		1	65.123.04.100	Короб	1	
А4		2	65.123.04.200	Переход	1	
А4		3	65.123.04.300	Фланец	1	

Изм.	Лист	№ докум.	Подпись	Дата
Разраб.		Никитченко		
Пров.		Зилгалвис		
Н.контр.		Колпец		
Утв.				

65.123.04.000

Короб

Лит.	Лист	Листов
		1

ЛАТГИПРОПРОМ

Копировал А4 Формат А4

65.123.03.000 СБ

Типовой проект 903-1-229.86 Альбом 2.2

Инв.№подл. | Подп. и дата | Взам.инв.№ | Инв.№дубл. | Подп. и дата

Вид А

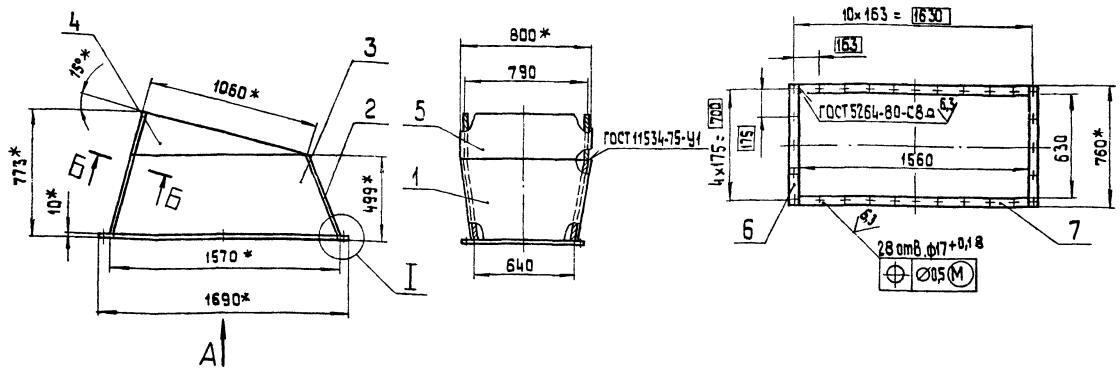

Б-Б повернуто
М 1:1

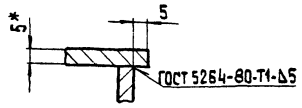

Поз. 4

I
М 1:2

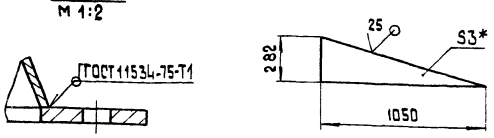

1.* Размеры для справок.
2. $\pm \frac{IT14}{2}$
3. Обработка поверхностей реза деталей БЧ $\frac{25}{}$.

Изм.	Лист	№ докум.	Подп.	Дата	65.123.03.000 СБ			
Разраб.		Никитченко			Переход	Лит.	Масса	Масшт.
Пров.		Зилгалвис					127	1:20
Т.контр.						Лист	Листов 1	
Н.контр.		Колмец			ЛАТГИПРОПРОМ			
Утв.								

Копировал | Формат А3

65.123.03.001

Типовой проект 903-1-229.86 Альбом 2.2

Инв.№подл. | Подп. и дата | Взам.инв.№ | Инв.№дубл. | Подп. и дата

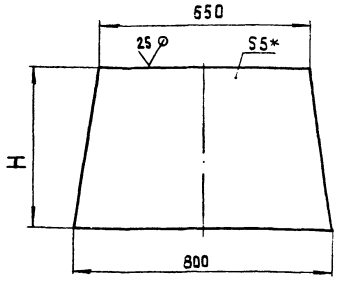

Обозначение	H, мм	Масса, кг
65.123.03.001	505	14,4
-01	592	16,8

1.* Размер для справок
2. $\pm \frac{IT14}{2}$.

Изм.	Лист	№ докум.	Подп.	Дата	65.123.03.001			
Разраб.		Никитченко			Стенка	Лит.	Масса	Масштаб
Пров.		Зилгалвис					См. табл.	-
Т.контр.						Лист	Листов 1	
Н.контр.		Колмец			ЛАТГИПРОПРОМ			
Утв.								

Лист 5 ГОСТ 19903-74 Ст3сп3 ГОСТ 14637-79

Копировал | Формат А3

65.123.03.002

Типовой проект 903-1-229.86 Альбом 2.2

Инв.№подл. | Подп. и дата | Взам.инв.№ | Инв.№дубл. | Подп. и дата

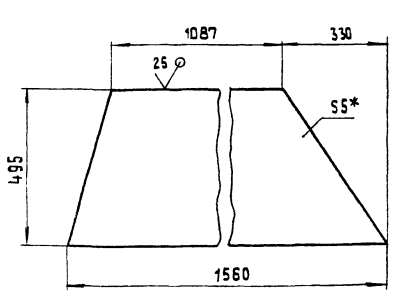

1.* Размер для справок
2. $\pm \frac{IT14}{2}$.

Изм.	Лист	№ докум.	Подп.	Дата	65.123.03.002			
Разраб.		Никитченко			Боковина	Лит.	Масса	Масштаб
Пров.		Зилгалвис					25,7	1:10
Т.контр.						Лист	Листов 1	
Н.контр.		Колмец			ЛАТГИПРОПРОМ			
Утв.								

Лист 5 ГОСТ 19903-74 Ст3сп3 ГОСТ 14637-79

Копировал | Формат А4

Альбом 22

Типовой проект 903-1-229.86

65.123.04.000 СБ

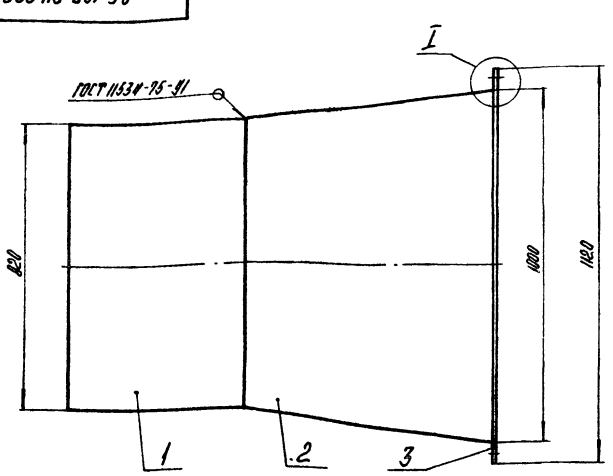

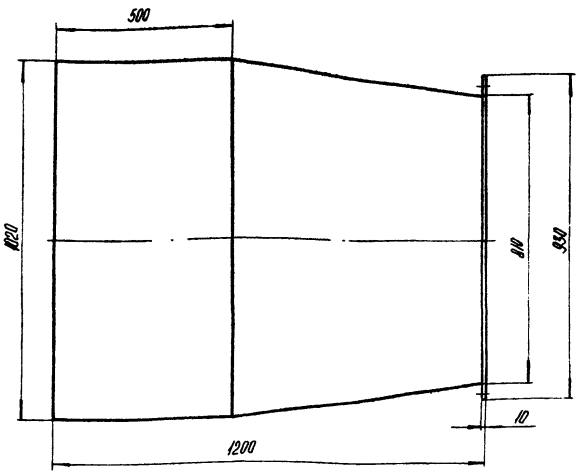

Вид А

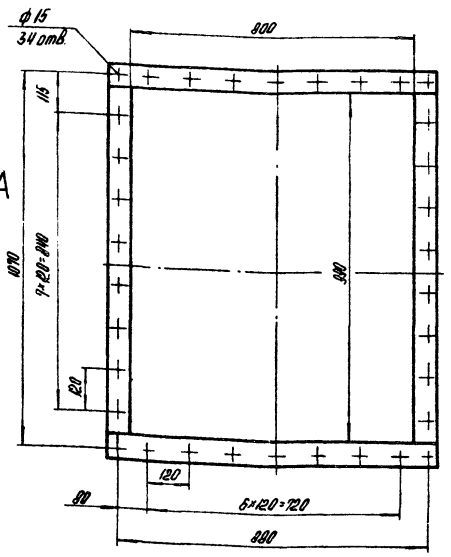

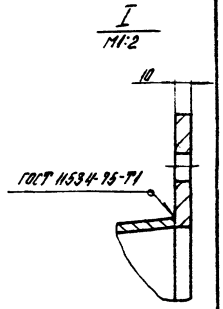

Размеры для справок.

Изм.	Лист	№ докум.	Подпись	Дата	65.123.04.000 СБ			
Разраб.		Никитченко			Короб	Лит.	Масса	Масштаб
Пров.		Зингалевич					210	1:10
Т.контр.						Лист	Листов 1	
Н.контр.		Колпец				ЛАТГИПРОПРОМ		
Утв.								

Копировал А4 Формат А3

Альбом 22

Типовой проект 903-1-229.86

Формат	Зона	Поз.	Обозначение	Наименование	Кол.	Примечание
				Документация		
А4			65.123.04.100 СБ	Сборочный чертеж		
				Детали		
Б4		1	65.123.04.101	Боковина		
				Лист 5 ГОСТ 19903-74 / Вст3сп3 ГОСТ 14637-79		
				500±0,775×810±1,15 мм	2	15,9 кг
Б4		2	65.123.04.102	Стенка		
				Лист 5 ГОСТ 19903-74 / Вст3сп3 ГОСТ 14637-79		
				500±0,775×1030±1,3 мм	2	20,2 кг
				Материалы		
		3		Полоса 5×50-ГОСТ 103-76 / Вст3сп3 ГОСТ 5535-79	4	м

Изм.	Лист	№ докум.	Подпись	Дата	65.123.04.100			
Разраб.		Никитченко			Короб	Лит.	Лист	Листов
Пров.		Зингалевич					1	
Н.контр.		Колпец				ЛАТГИПРОПРОМ		
Утв.								

Копировал А4 Формат А4

Альбом 22

Типовой проект 903-1-229.86

Формат	Зона	Поз.	Обозначение	Наименование	Кол.	Примечание
				Документация		
А3			65.123.04.200 СБ	Сборочный чертеж		
				Детали		
Б4		1	65.123.04.201	Стенка		
				Лист 5 ГОСТ 19903-74 / Вст3сп3 ГОСТ 14637-79	2	24,7 кг
Б4		2	65.123.04.202	Боковина		
				Лист 5 ГОСТ 19903-74 / Вст3сп3 ГОСТ 14637-79	2	26,8 кг
				Материалы		
		3		Полоса 5×50-ГОСТ 103-76 / Вст3сп3 ГОСТ 5535-79	4	м

Изм.	Лист	№ докум.	Подпись	Дата	65.123.04.200			
Разраб.		Никитченко			Переход	Лит.	Лист	Листов
Пров.		Зингалевич					1	
Н.контр.		Колпец				ЛАТГИПРОПРОМ		
Утв.								

Копировал А4 Формат А4

Типовой проект 903-1-229.86 Альбом 22

65.123.04.100СБ

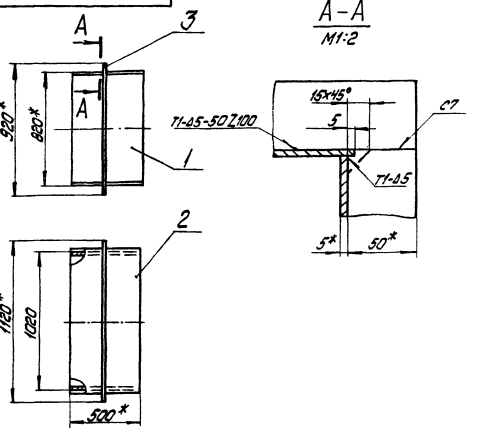

1. * Размеры для справок.
2. $\pm\frac{IT14}{2}$.
3. Обработка поверхностей реза деталей Б4 $\sqrt{25}$.
4. Сварные швы по ГОСТ 5264-80.

Изм.	Лист	№ докум.	Подпись	Дата	65.123.04.100СБ			
Разраб.		Никитченко			Короб	Лит.	Масса	Масштаб
Пров.		Зилеглис					80	1:20
Т.контр.						Лист	Листов 1	
Н.контр.		Коллец				ЛАТГИПРОПРОМ		
Утв.								

Копировал: Дубкова Формат А4

Типовой проект 903-1-229.86 Альбом 22

65.123.04.300СБ

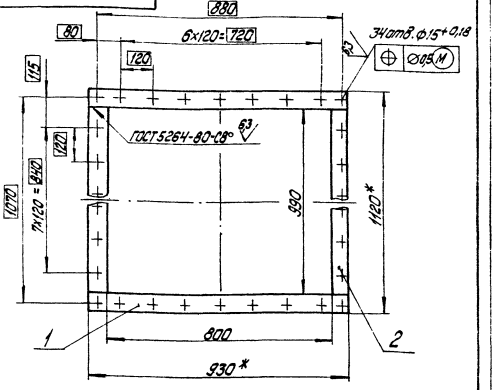

1. * Размеры для справок.
2. $\pm\frac{IT14}{2}$.
3. Обработка поверхностей реза деталей Б4 $\sqrt{25}$.

Изм.	Лист	№ докум.	Подпись	Дата	65.123.04.300СБ			
Разраб.		Никитченко			Фланец	Лит.	Масса	Масштаб
Пров.		Зилеглис					19,6	1:10
Т.контр.						Лист	Листов 1	
Н.контр.		Коллец				ЛАТГИПРОПРОМ		
Утв.								

Копировал: Дубкова Формат А4

Типовой проект 903-1-229.86 Альбом 22

65.123.04.200СБ

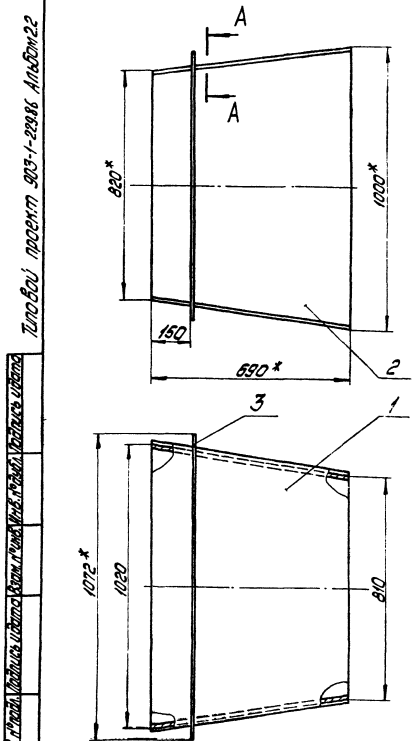

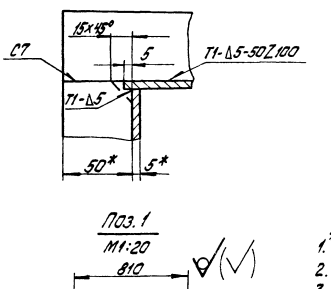

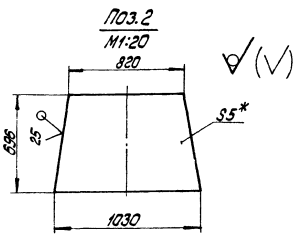

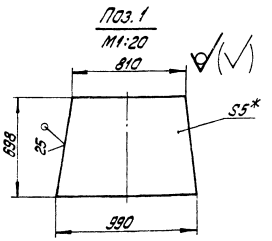

1. * Размеры для справок.
2. $\pm\frac{IT14}{2}$.
3. Сварные швы по ГОСТ 5264-80.

Изм.	Лист	№ докум.	Подпись	Дата	65.123.04.200СБ			
Разраб.		Никитченко			Переход	Лит.	Масса	Масштаб
Пров.		Зилеглис					110	1:10
Т.контр.						Лист	Листов 1	
Н.контр.		Коллец				ЛАТГИПРОПРОМ		
Утв.								

Копировал: Дубкова Формат А3

Типовой проект 903-1-229.86 Альбом 22

Формат	Зона	Поз.	Обозначение	Наименование	Кол.	Примечание
				Документация		
А4			65.123.04.300СБ	Сборочный чертеж		
				Детали		
Б4		1	65.123.04.301	Полка		
				Полоса 10х65-ГОСТ 103-76 Вст3Сп3 ГОСТ 535-79		
				L=930±1,15 мм	2	4,74 кг
Б4		2	65.123.04.302	Полка		
				Полоса 10х65-ГОСТ 103-76 Вст3Сп3 ГОСТ 535-79		
				L=990±1,15 мм	2	5,05 кг

Инв.№ подл. | Подпись и дата | Взам. инв.№ | Инв.№ дубл. | Подпись и дата

Изм. Лист	№ докум.	Подпись	Дата
Разраб.	Никитченко		
Пров.	Зингалевич		
Н. контр.	Колмец		
Утв.			

65.123.04.300

Фланец

Лит. | Лист | Листов 1

ЛАТГИПРОПРОМ

Копировал: Жубкова Формат А4

Типовой проект 903-1-229.86 Альбом 22

Формат	Зона	Поз.	Обозначение	Наименование	Кол.	Примечание
				Документация		
А3			65.123.05.000СБ	Сборочный чертеж		
				Сборочные единицы		
А4		1	65.123.04.300	Фланец	1	
А4		2	65.123.05.100	Переход	1	
А4		3	65.123.05.200	Карман	1	
А4		4	65.123.05.300	Переход	1	

Инв.№ подл. | Подпись и дата | Взам. инв.№ | Инв.№ дубл. | Подпись и дата

Изм. Лист	№ докум.	Подпись	Дата
Разраб.	Никитченко		
Пров.	Зингалевич		
Н. контр.	Колмец		
Утв.			

65.123.05.000

Короб

Лит. | Лист | Листов 1

ЛАТГИПРОПРОМ

Копировал: Жубкова Формат А4

Типовой проект 903-1-229.86 Альбом 22

65.123.05.000СБ

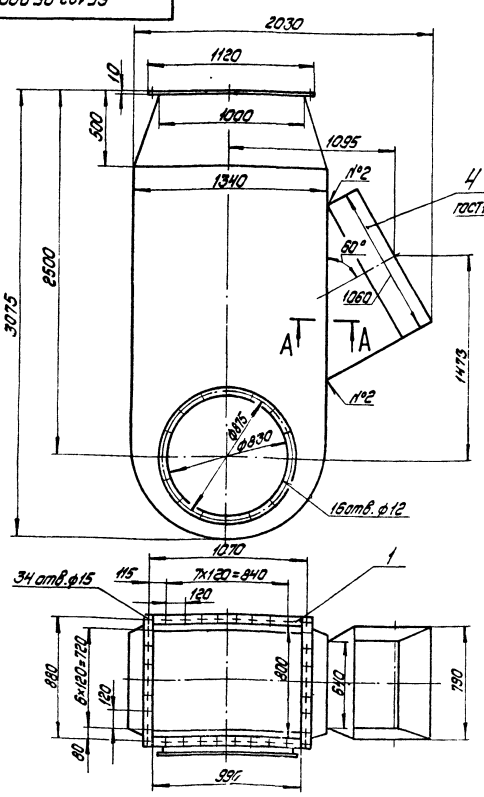

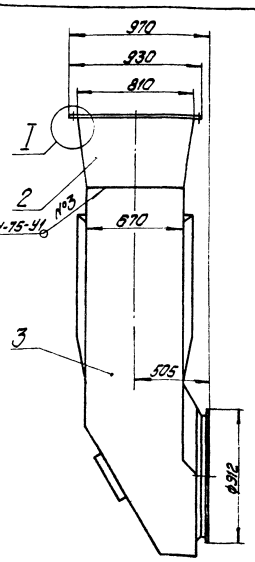

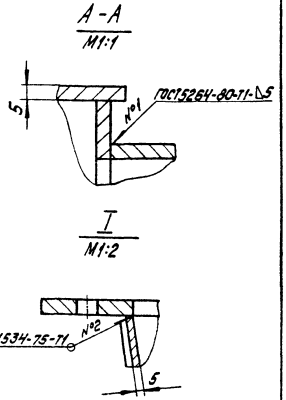

Размеры для справок

Изм. Лист	№ докум.	Подпись	Дата
Разраб.	Никитченко		
Пров.	Зингалевич		
Т. контр.			
Н. контр.	Колмец		
Утв.			

65.123.05.000СБ

Короб

Лит.	Масса	Масштаб
	579	1:20
Лист	Листов: 1	

ЛАТГИПРОПРОМ

Копировал: Жубкова Формат А3

Типовой проект 903-1-229.86 Альбом 2.2

Формат	Зона	Поз.	Обозначение	Наименование	Кол.	Примечание
				Документация		
А3			65.123.05.100СБ	Сборочный чертеж		
				Детали		
Б4		1	65.123.05.101	Боковина		
				Лист 5 ГОСТ 19903-74 / Вст3сп3 ГОСТ 14637-79	2	15,1 кг
Б4		2	65.123.05.102	Стенка		
				Лист 5 ГОСТ 19903-74 / Вст3сп3 ГОСТ 14637-79	2	23,4 кг
				Материалы		
		3		Полоса 5×50-ГОСТ 103-76 / Вст3сп3 ГОСТ 535-79	4	м

Инв.№ подл. | Подп. и дата | Взам.инв.№ | Инв.№ дубл. | Подп. и дата

Изм.	Лист	№ докум.	Подп.	Дата
Разраб.		Никитченко		
Пров.		Зингалиис		
Н.контр.		Колмец		
Утв.				

65.123.05.100

Переход

Лит.	Лист	Листов
		1

ЛАТГИПРОПРОМ

Копировал: Ф 4 Формат А4

Типовой проект 903-1-229.86 Альбом 2.2

Формат	Зона	Поз.	Обозначение	Наименование	Кол.	Примечание
				Документация		
А2			65.123.05.200СБ	Сборочный чертеж		
				Сборочные единицы		
А4		1	58.02.00.000	Люк лаза	1	
				Детали		
А3		2	65.123.05.201	Боковина	1	
А4		3	65.123.05.202	Стенка	1	
А3		4	65.123.05.203	Стенка	1	
А4		5	65.29.03.005	Конус	1	
А4		6	65.29.03.006	Полуконус	1	
А4		7	65.29.03.007	Удлинитель	1	
Б4		8	65.123.05.204	Фланец		
				Полоса 18×32-ГОСТ 103-76 / Вст3сп3 ГОСТ 535-79	1	10,4 кг
				Материалы		
		9		Полоса 5×50-ГОСТ 103-76 / Вст3сп3 ГОСТ 535-79	11	м

Инв.№ подл. | Подп. и дата | Взам.инв.№ | Инв.№ дубл. | Подп. и дата

Изм.	Лист	№ докум.	Подп.	Дата
Разраб.		Никитченко		
Пров.		Зингалиис		
Н.контр.		Колмец		
Утв.				

65.123.05.200

Карман

Лит.	Лист	Листов
		1

ЛАТГИПРОПРОМ

Копировал: Ф 4 Формат А4

Типовой проект 903-1-229.86 Альбом 2.2

65.123.05.100СБ

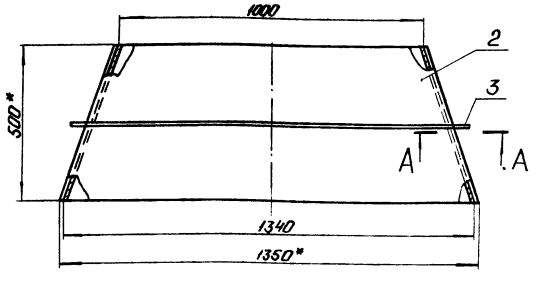

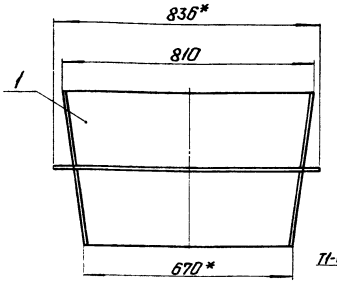

А–А
М1:2

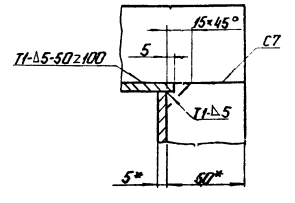

Поз.1
М1:20

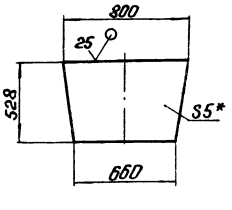

Поз.2
М1:20

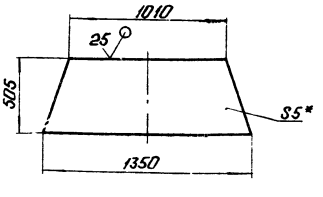

1. * Размеры для справок.
2. ± IT14/2.
3. Сварные швы по ГОСТ 5264-80.

Изм.	Лист	№ докум.	Подп.	Дата
Разраб.		Никитченко		
Пров.		Зингалиис		
Т.контр.				
Н.контр.		Колмец		
Утв.				

65.123.05.100СБ

Переход

Лит.	Масса	Масштаб
	85	1:10
Лист	Листов	1

ЛАТГИПРОПРОМ

Копировал: Ф 4 Формат А3

65.123.05.200СБ

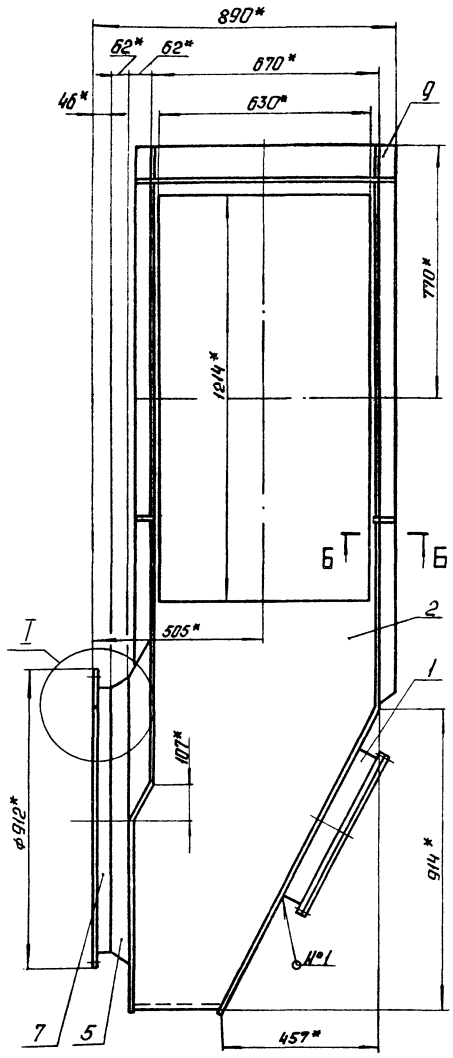

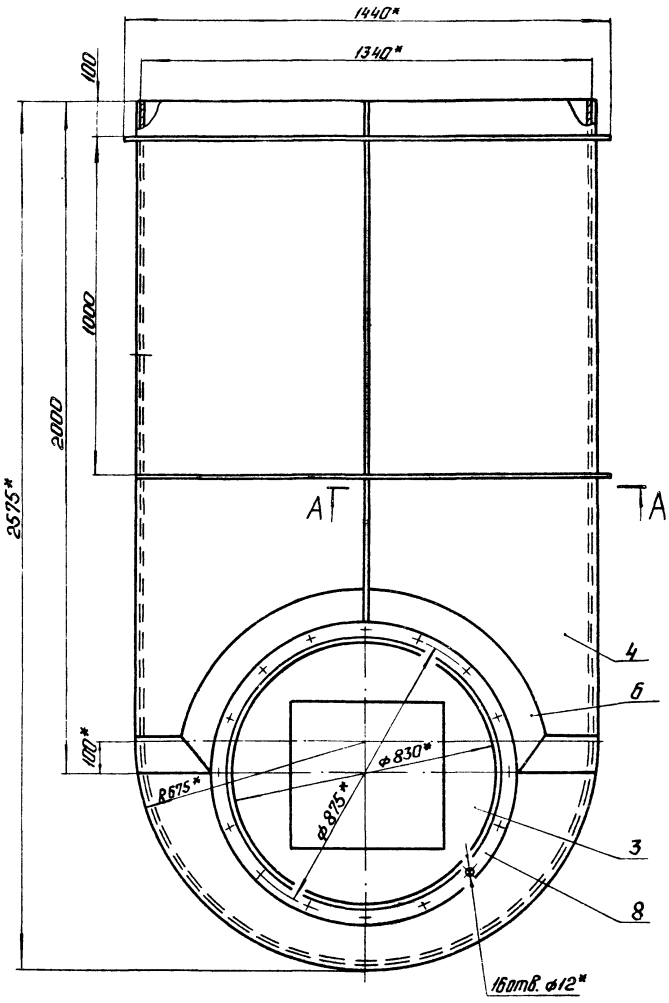

А-А
М1:2

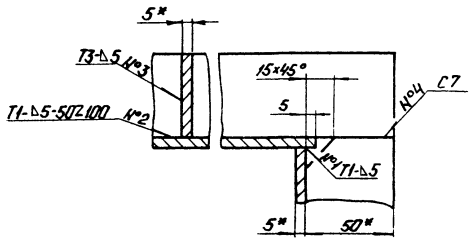

Б-Б
М1:2

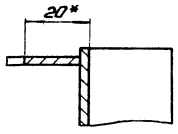

I
М1:5

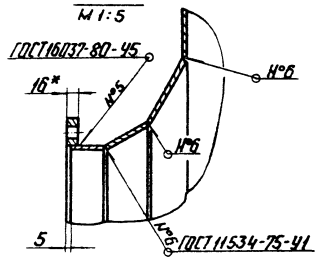

Поз. 8

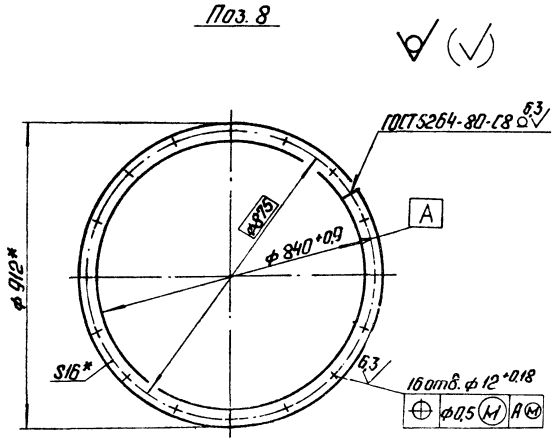

1. *Размеры для справок.
2. $\pm \frac{IT14}{2}$.
3. Сварные швы №1-4 по ГОСТ 5264-80.

Изм.	Лист	№ докум.	Подп.	Дата	65.123.05.200СБ
Разраб.		Никитченко			Карман
Пров.		Зингалевич			
Т.контр.					
Н.контр.		Кольмец			
Утв.					

Лит.	Масса	Масштаб
	400	1:10
Листов 1		

ЛАТГИПРОПРОМ

Альбом 2.2

Типовой проект 903-1-229.86

Инв.№ подл. | Подп. и дата | Взам.инв.№ | Инв.№ дубл. | Подп. и дата

Копировал: Ф. А-

Формат А2

65.123.05.201

Типовой проект 903-1-229.86 Альбом 2.2

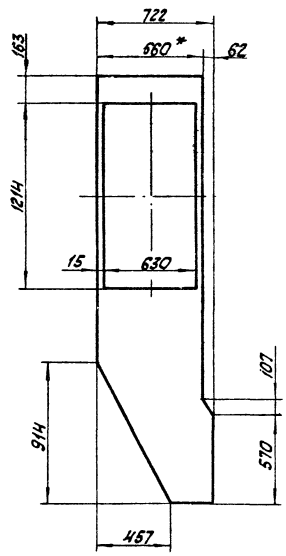

Развертка

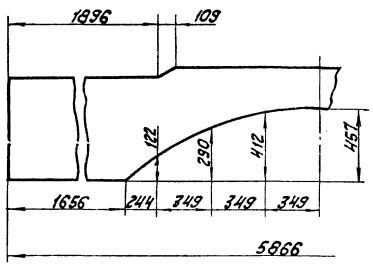

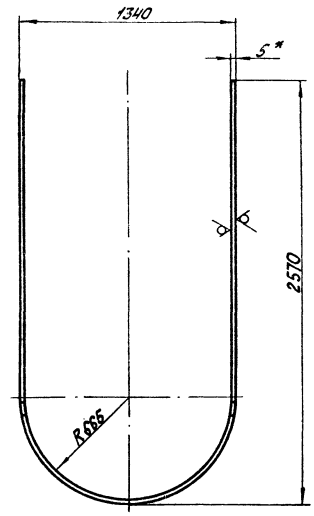

1. * Размеры для справок.
2. ± IT14/2.

					65.123.05.201		
Изм.	Лист	№ докум.	Подпись	Дата		Лит.	Масса	Масштаб
Разраб.		Никитченко			Боковина		104	1:20
Пров.		Зилгалвис				Лист	Листов 1
Т. контр.							
Н. контр.		Колпец			5 ГОСТ 19903-74 Лист ВСтЗсп3 ГОСТ 14637-79	ЛАТГИПРОПРОМ	
Утв.							

Копировал — Формат А3

Инв. № подл. | Подпись и дата | Взам. инв. № | Инв. № дубл. | Подпись и дата

65.123.05.203

Типовой проект 903-1-229.86 Альбом 2.2

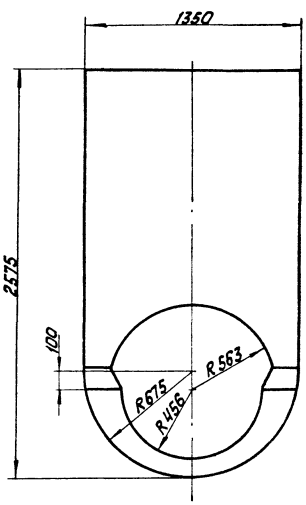

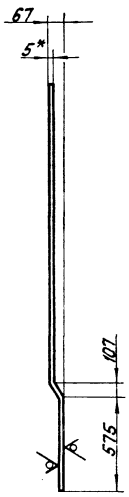

Развертка

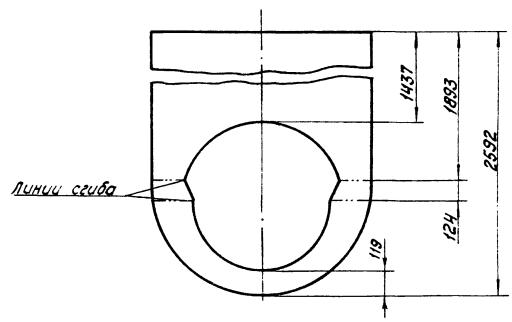

1. * Размеры для справок.
2. ± IT14/2.

					65.123.05.203		
Изм.	Лист	№ докум.	Подпись	Дата		Лит.	Масса	Масштаб
Разраб.		Никитченко			Стенка		90.3	1:20
Пров.		Зилгалвис				Лист	Листов 1
Т. контр.							
Н. контр.		Колпец			5 ГОСТ 19903-74 Лист ВСтЗсп ОСТ 14637-73	ЛАТГИПРОПРОМ	
Утв.							

Копировал — Формат А3

Типовой проект 903-1-229.86 Альбом 2.2

65.123.05.202

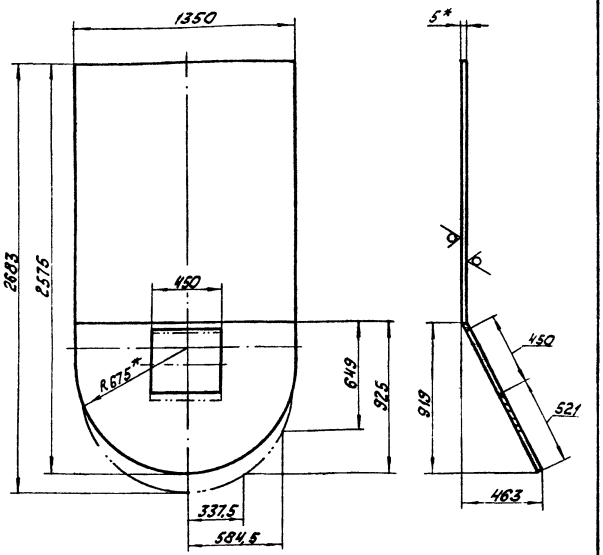

1. * Размеры для справок.
2. ± IT14/2.

Изм.	Лист	№ докум.	Подп.	Дата	65.123.05.202
Разраб.		Никитченко			Стенка
Пров.		Зилгалвис			Лит. / Масса 126,5 / Масштаб 1:20
Т.контр.					Лист / Листов 1
Н.контр.		Колмец			Лист 5 ГОСТ 19903-74 ВСт3сп3 ГОСТ 14637-79
Утв.					ЛАТГИПРОПРОМ

Копировал / Формат А4

Типовой проект 903-1-229.86 Альбом 2.2

65.29.03.005

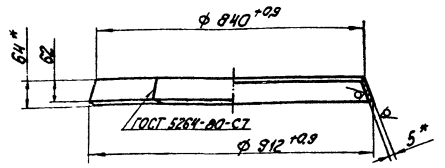

Развертка
м 1:20

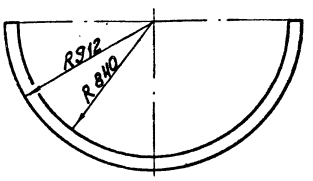

1. * Размеры для справок.
2. ± IT14/2.

Изм.	Лист	№ докум.	Подп.	Дата	65.29.03.005
Разраб.		Никитченко			Конус
Пров.		Зилгалвис			Лит. / Масса 8 / Масштаб 1:10
Т.контр.					Лист / Листов 1
Н.контр.		Колмец			Лист 5 ГОСТ 19903-74 ВСт3сп3 ГОСТ 14637-79
Утв.					ЛАТГИПРОПРОМ

Копировал / Формат А4

Типовой проект 903-1-229.86 Альбом 2.2

65.29.03.006

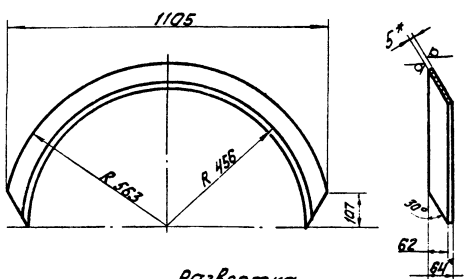

Развертка

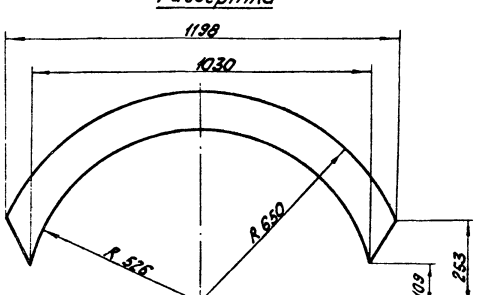

1. * Размеры для справок.
2. ± IT14/2.

Изм.	Лист	№ докум.	Подп.	Дата	65.29.03.006
Разраб.		Никитченко			Полуконус
Пров.		Зилгалвис			Лит. / Масса 7,5 / Масштаб 1:10
Т.контр.					Лист / Листов 1
Н.контр.		Колмец			Лист 5 ГОСТ 19903-74 ВСт3сп3 ГОСТ 14637-79
Утв.					ЛАТГИПРОПРОМ

Копировал / Формат А4

Типовой проект 903-1-229.86 Альбом 2.2

65.29.03.007

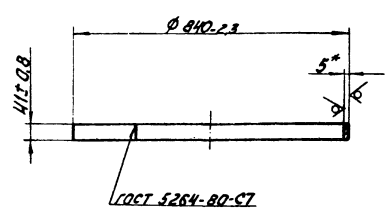

* Размер для справок.

Изм.	Лист	№ докум.	Подп.	Дата	65.29.03.007
Разраб.		Никитченко			Удлинитель
Пров.		Зилгалвис			Лит. / Масса 4,2 / Масштаб 1:10
Т.контр.					Лист / Листов 1
Н.контр.		Колмец			Лист 5 ГОСТ 19903-74 ВСт3сп3 ГОСТ 14637-79
Утв.					ЛАТГИПРОПРОМ

Копировал / Формат А4

58.02.00.000 СБ

Типовой проект 903-1-229.86 Альбом 2.2

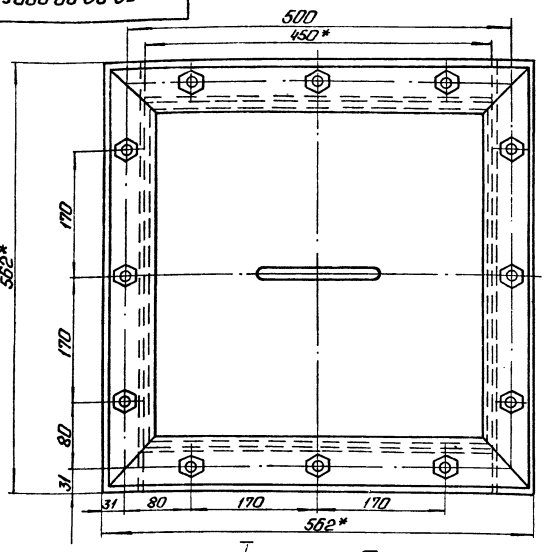

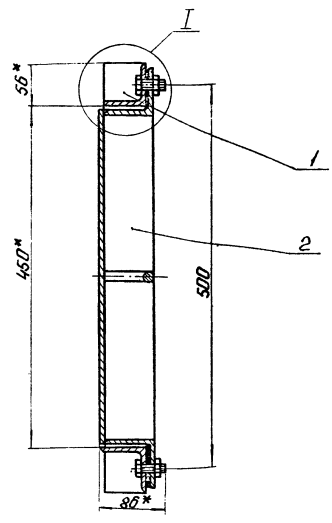

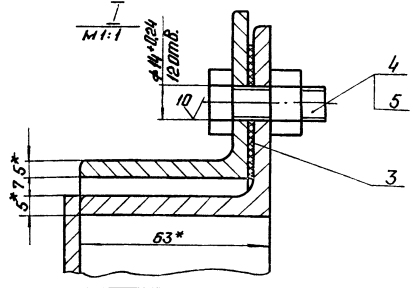

1* Размеры для справок.

2. $\pm\frac{IT16}{2}$.

					58.02.00.000 СБ			
Изм.	Лист	№ докум.	Подп.	Дата	Люк лаза.	Лит.	Масса	Масштаб
Разраб.		Никитченко					27	1:4
Пров.		Зилгалвис				Лист	Листов 1	
Т.контр.						ЛАТГИПРОПРОМ		
Н.контр.		Колмеи						
Утв.								

Копировал: Формат А3

Альбом 2.2

Типовой проект 903-1-229.86

Фор.	Зона	Поз.	Обозначение	Наименование	Кол.	Примечание
				Документация		
А3			58.02.00.000 СБ	Сборочный чертеж		
				Сборочные единицы		
А4		1	58.02.01.000	Фланец	1	
А4		2	58.02.02.000	Крышка	1	
				Детали		
А4		3	58.02.00.001	Прокладка	1	
				Стандартные изделия		
		4		Болт М12×30.36 ГОСТ 7798-70	12	
		5		Гайка М12.4 ГОСТ 5915-70*	12	

					58.02.00.000			
Изм.	Лист	№ докум.	Подп.	Дата	Люк лаза	Лит.	Лист	Листов
Разраб.		Никитченко						1
Пров.		Зилгалвис				ЛАТГИПРОПРОМ		
Н.контр.		Колмеи						
Утв.								

Копировал: Формат А4

58.02.00.001

Типовой проект 903-1-229.86 Альбом 2.2

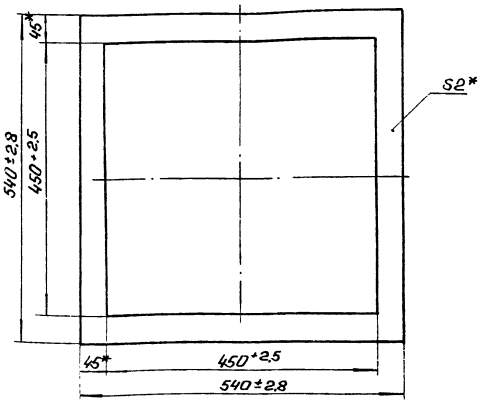

* Размеры для справок.

					58.02.00.001			
Изм.	Лист	№ докум.	Подп.	Дата	Прокладка	Лит.	Масса	Масштаб
Разраб.		Никитченко					0,23	1:5
Пров.		Зилгалвис				Лист	Листов 1	
Т.контр.						ЛАТГИПРОПРОМ		
Н.контр.		Колмеи			Картон асбестовый КАОН-2 ГОСТ 2850-75			
Утв.								

Копировал: Формат А4

58.02.02.000СБ

Типовой проект 903-1-229.86 Альбом 2.2

Инв.№ подл. | Подп. и дата | Взам. инв.№ | Инв.№ дубл. | Подп. и дата

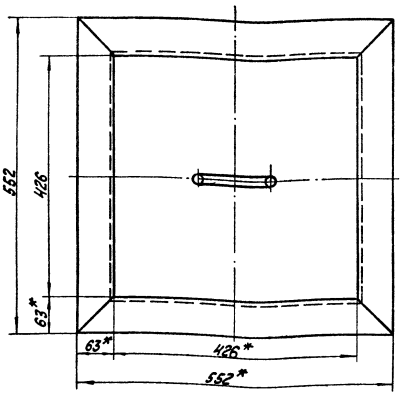

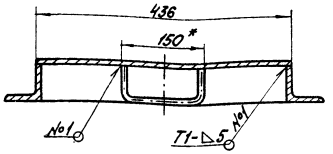

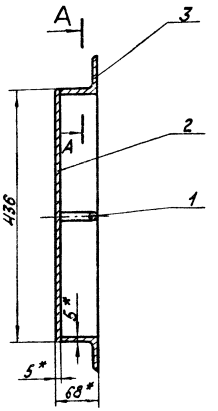

А – А
М1:1

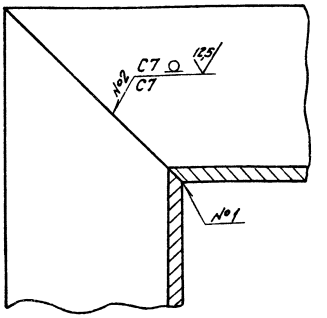

1. * Размеры для справок.
2. ± IT16/2.
3. Сварные швы №1, №2 по ГОСТ 5264-80.
4. Обработка поверхностей реза деталей Б 25.

					58.02.02.000СБ		
Изм.	Лист	№ докум.	Подп.	Дата			
Разраб.		Никитченко			Крышка	Лит.	Масса	Масштаб
Пров.		Зингалевич					17,3	1:5
Т.контр.						Лист	Листов 1	
Н.контр.		Колпец				ЛАТГИПРОПРОМ		
Утв.								

Копировал Кф- Формат А3

58.02.02.001

Типовой проект 903-1-229.86 альбом 2.2

Инв.№ подл. | Подп. и дата | Взам. инв.№ | Инв.№ дубл. | Подп. и дата

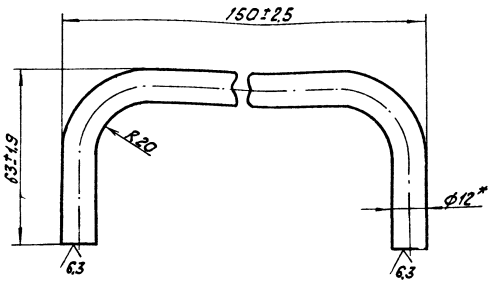

* Размер для справок.

					58.02.02.001		
Изм.	Лист	№ докум.	Подп.	Дата			
Разраб.		Никитченко			Ручка	Лит.	Масса	Масштаб
Пров.		Зингалевич					0,2	1:1
Т.контр.						Лист	Листов 1	
Н.контр.		Колпец			Круг 12-В-ГОСТ 2590-71 / 20 ГОСТ 1050-74	ЛАТГИПРОПРОМ		
Утв.								

Формат А4

58.02.01.000СБ

Типовой проект 903-1-229.86 альбом 2.2

Инв.№ подл. | Подп. и дата | Взам. инв.№ | Инв.№ дубл. | Подп. и дата

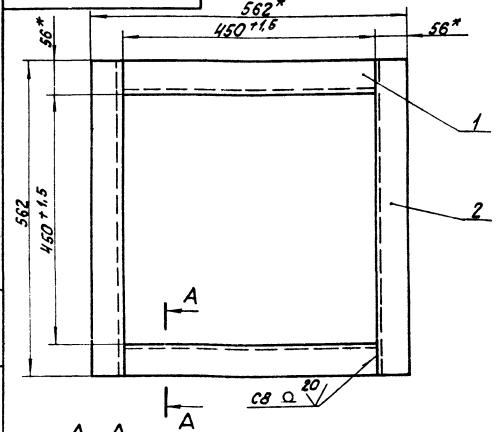

А – А



1. * Размеры для справок.
2. ± IT16/2.
3. Сварные швы по ГОСТ 5264-80.
4. Обработка поверхностей реза деталей Б 25.

					58.02.01.000СБ		
Изм.	Лист	№ докум.	Подп.	Дата			
Разраб.		Никитченко			Фланец	Лит.	Масса	Масштаб
Пров.		Зингалевич					8,6	1:5
Т.контр.						Лист	Листов 1	
Н.контр.		Колпец				ЛАТГИПРОПРОМ		
Утв.								

Копировал Кф- Формат А4

Альбом 2.2

Типовой проект 903-1-229.86

Формат	Зона	Поз.	Обозначение	Наименование	Кол.	Примечание
				Документация		
А4			58.02.01.000 СБ	Сборочный чертеж		
				Деталн		
Б4		1	58.02.01.001	Уголок		
				Уголок 56×56×5-Б-ГОСТ 8509-72 / Ст3сп3 ГОСТ 535-79	2	1,91 кг
Б4		2	58.02.01.002	Уголок		
				Уголок 56×56×5-Б-ГОСТ 8509-72 / Ст3сп3 ГОСТ 535-79	2	2,4 кг

58.02.01.000

Изм. Лист № докум. Подп. Дата

Разраб. Никитченко

Пров. Зингалевич

Н. контр. Колмец

Утв.

Фланец

Лит. Лист Листов 1

ЛАТГИПРОПРОМ

Копировал Формат А4

Инв. № подл. | Подпись и дата | Взам. инв. № | Инв. № дубл. | Подпись и дата

Альбом 2.2

Типовой проект 903-1-229.86

Формат	Зона	Поз.	Обозначение	Наименование	Кол.	Примечание
				Документация		
А3			58.02.02.000 СБ	Сборочный чертеж		
				Деталн		
А4		1	58.02.02.001	Ручка	1	
Б4		2	58.02.02.002	Дно		
				Лист 5 ГОСТ 19903-74 / Ст3сп3 ГОСТ 14637-79	1	7,46 кг
Б4		3	58.02.02.003	Уголок		
				Уголок 63×63×5-6-ГОСТ 8509-72 / Ст3сп3 ГОСТ 535-79	4	2,4 кг

58.02.02.000

Изм. Лист № докум. Подп. Дата

Разраб. Никитченко

Пров. Зингалевич

Н. контр. Колмец

Утв.

Крышка

Лит. Лист Листов 1

ЛАТГИПРОПРОМ

Копировал Формат А4

Инв. № подл. | Подпись и дата | Взам. инв. № | Инв. № дубл. | Подпись и дата

Альбом 2.2

Типовой проект 903-1-229.86

Формат	Зона	Поз.	Обозначение	Наименование	Кол.	Примечание
				Документация		
А3			Б5.123.05.300 СБ	Сборочный чертеж		
				Деталн		
Б4		1	Б5.123.05.301	Стенка		
				Лист 5 ГОСТ 19903-74 / Ст3сп3 ГОСТ 14637-79	2	5,1 кг
Б4		2	Б5.123.05.302	Боковина		
				Лист 5 ГОСТ 19903-74 / Ст3сп3 ГОСТ 14637-79	2	12,5 кг
Б4		3	Б5.123.05.303	Боковина		
				Лист 5 ГОСТ 19903-74 / Ст3сп3 ГОСТ 14637-79		
				1050±1,3×194±0,575 мм	2	8 кг
Б4		4	Б5.123.05.304	Стенка		
				Лист 5 ГОСТ 19903-74 / Ст3сп3 ГОСТ 14637-79		
				Б12±0,875×650±1,0 мм	1	15,6 кг
				Материалы		
		5		Полоса 5×50-ГОСТ 103-76 / Ст3сп3 ГОСТ 535-79	3,8	м

Б5.123.05.300

Изм. Лист № докум. Подп. Дата

Разраб. Никитченко

Пров. Зингалевич

Н. контр. Колмец

Утв.

Переход

Лит. Лист Листов 1

ЛАТГИПРОПРОМ

Копировал Формат А4

Инв. № подл. | Подпись и дата | Взам. инв. № | Инв. № дубл. | Подпись и дата

Альбом 2.2

Типовой проект 903-1-229.86

Формат	Зона	Поз.	Обозначение	Наименование	Кол.	Примечание
				Документация		
А3			Б5.123.06.000 СБ	Сборочный чертеж		
				Деталн		
Б4		1	Б5.123.06.001	Полка		
				Полоса 10×65-ГОСТ 103-76 / Ст3сп3 ГОСТ 535-79		
				L=810±1,15 мм	2	4,13 кг
Б4		2	Б5.123.06.002	Полка		
				Полоса 10×65-ГОСТ 103-76 / Ст3сп3 ГОСТ 535-79		
				L=936±1,15 мм	2	4,77 кг
Б4		3	Б5.123.06.003	Стенка		
				Лист 5 ГОСТ 19903-74 / Ст3сп3 ГОСТ 14637-79	2	10,2 кг
Б4		4	Б5.123.06.004	Стенка		
				Лист 5 ГОСТ 19903-74 / Ст3сп3 ГОСТ 14637-79	2	10,8 кг

Б5.123.06.000

Изм. Лист № докум. Подп. Дата

Разраб. Никитченко

Пров. Зингалевич

Н. контр. Колмец

Утв.

Переход

Лит. Лист Листов 1

ЛАТГИПРОПРОМ

Копировал Формат А4

Инв. № подл. | Подпись и дата | Взам. инв. № | Инв. № дубл. | Подпись и дата

65.123.05.300 СБ

Типовой проект 903-1-229.86 Альбом 2.2

Инв.№ подл. | Подп. и дата | Взам. инв.№ | Инв.№ дубл. | Подп. и дата

А-А
М 1:2

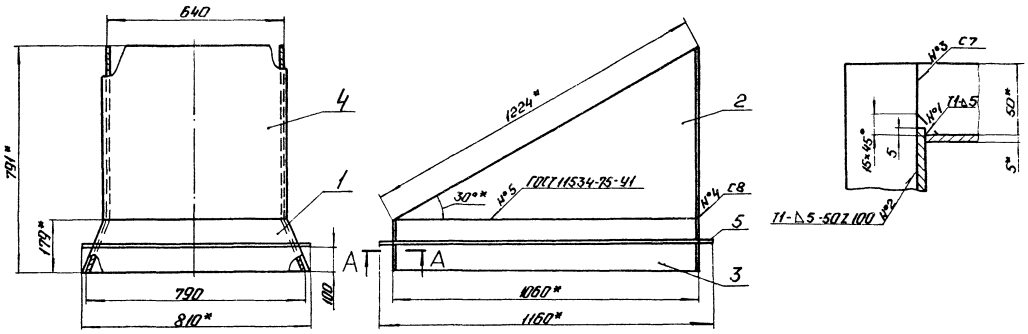

Поз. 1

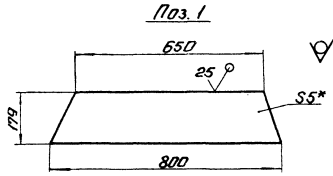

Поз. 2
М 1:20

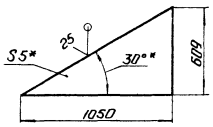

1. * Размеры для справок.
2. ± IT14/2.
3. Обработка поверхностей реза деталей Б4 25.
4. Сварные швы №1-4 по ГОСТ 5264-80.

Изм.	Лист	№ докум.	Подп.	Дата	65.123.05.300 СБ		
Разраб.		Никитченко			Переход	Лит.	Масса	Масштаб
Пров.		Зуйгайвис					74	1:10
Т.контр.						Лист	Листов 1
Н.контр.		Колмец				ЛАТГИПРОПРОМ	
Утв.							

Копировал Формат А3

65.123.06.000 СБ

Типовой проект 903-1-229.86 Альбом 2.2

Инв.№ подл. | Подп. и дата | Взам. инв.№ | Инв.№ дубл. | Подп. и дата

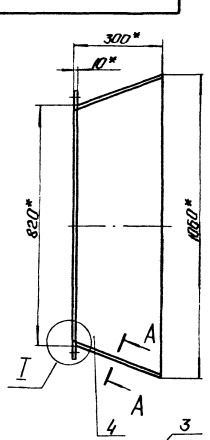

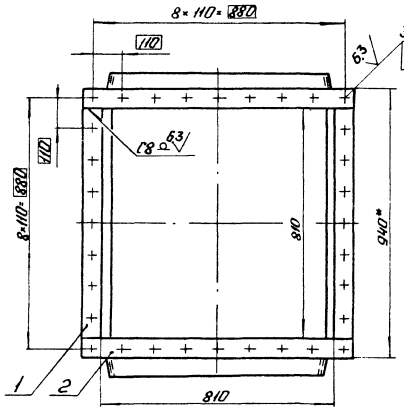

Т
М 1:2

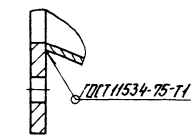

А-А повернуто
М 1:1

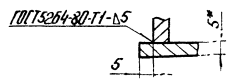

Поз. 3

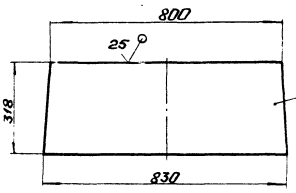

Поз. 4

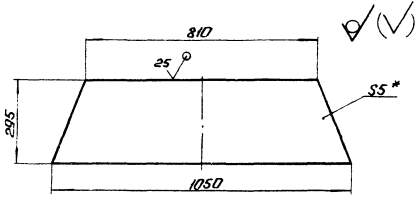

1. * Размеры для справок.
2. ± IT14/2.
3. Обработка поверхностей реза деталей Б4 25.

Изм.	Лист	№ докум.	Подп.	Дата	65.123.06.000 СБ		
Разраб.		Никитченко			Переход	Лит.	Масса	Масштаб
Пров.		Зуйгайвис					60	1:10
Т.контр.						Лист	Листов 1
Н.контр.		Колмец				ЛАТГИПРОПРОМ	
Утв.							

Копировал Формат А3

Типовой проект 903-1-229.86 Альбом 2.2

Формат	Зона	Поз.	Обозначение	Наименование	Кол.	Примечание
				Документация		
А3			65.123.07.000СБ	Сборочный чертеж		
				Детали		
Б4		1	65.123.07.001	Стенка		
				Лист 5ГОСТ 19903-74 / ВСт3сп3 ГОСТ 14637-79	2	6,2 кг
Б4		2	65.123.07.002	Боковина		
				Лист 5ГОСТ 19903-74 / ВСт3сп3 ГОСТ 14637-79	2	8,3 кг
Б4		3	65.123.07.003	Полка		
				Полоса 5×50-ГОСТ 103-76 / ВСт3сп3 ГОСТ 535-79		
				L = 570 ± 0,875 мм	2	1,1 кг
Б4		4	65.123.07.004	Полка		
				Полоса 5×50-ГОСТ 103-76 / ВСт3сп3 ГОСТ 535-79		
				L = 620 ± 0,875 мм	2	1,2 кг

Инв. № подл. | Подп. и дата | Взам. инв. № | Инв. № дубл. | Подп. и дата

Изм.	Лист	№ докум.	Подп.	Дата
Разраб.		Никитченко		
Пров.		Зилгалвис		
Н.контр.		Колмец		
Утв.				

65.123.07.000

Переход

Лит. | Лист | Листов 1

ЛАТГИПРОПРОМ

Копировал: Формат А4

Типовой проект 903-1-229.86 Альбом 2.2

Формат	Зона	Поз.	Обозначение	Наименование	Кол.	Примечание
				Документация		
А3			65.123.08.000СБ	Сборочный чертеж		
				Сборочные единицы		
А4		1	65.123.08.100	Переход	1	
А4		2	65.123.08.200	Переход	1	
А4		3	65.123.08.300	Короб	1	

Инв. № подл. | Подп. и дата | Взам. инв. № | Инв. № дубл. | Подп. и дата

Изм.	Лист	№ докум.	Подп.	Дата
Разраб.		Никитченко		
Пров.		Зилгалвис		
Н.контр.		Колмец		
Утв.				

65.123.08.000

Короб

Лит. | Лист | Листов 1

ЛАТГИПРОПРОМ

Копировал: Формат А4

Типовой проект 903-1-229.86 Альбом 2.2

65.123.07.000СБ

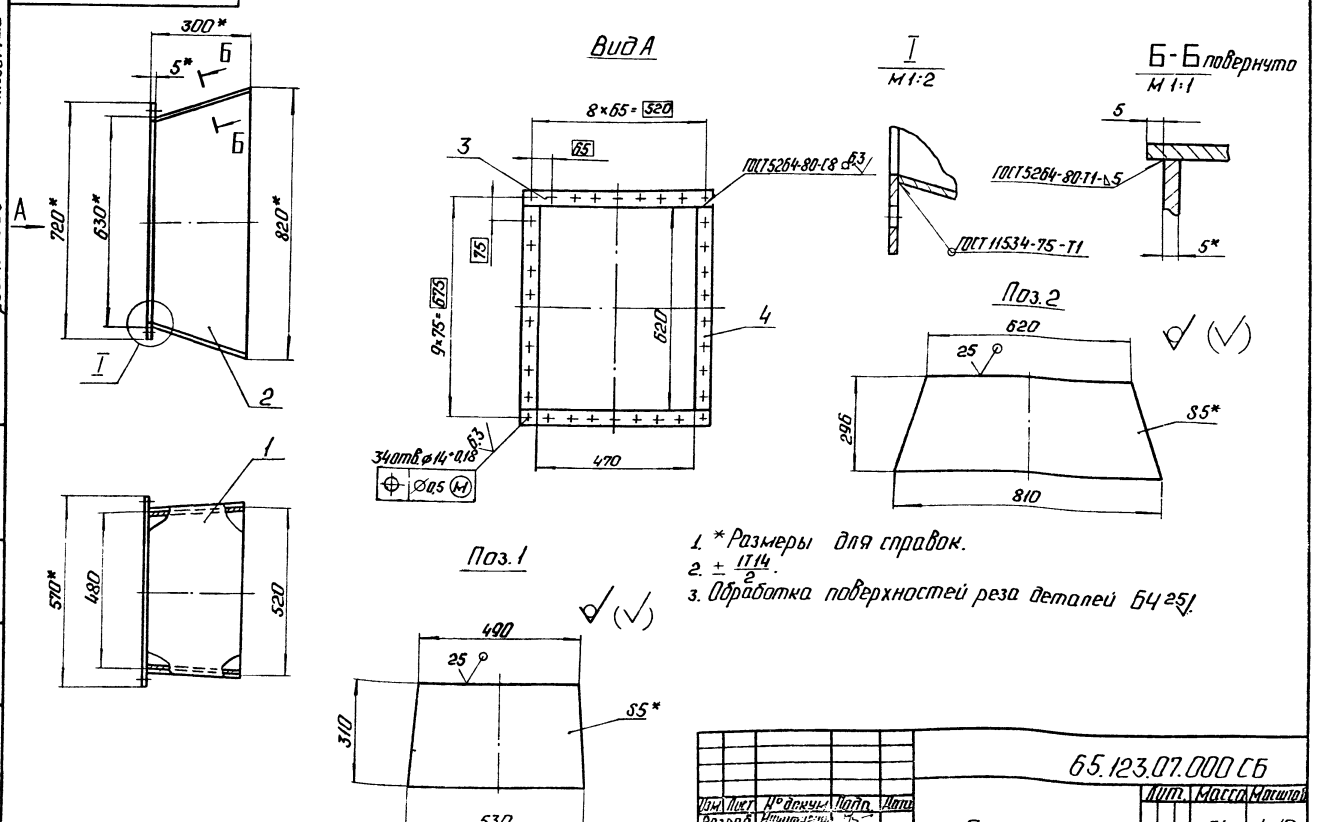

1. * Размеры для справок.
2. $\pm \frac{IT14}{2}$.
3. Обработка поверхностей реза деталей Б4 25/.

Инв. № подл. | Подп. и дата | Взам. инв. № | Инв. № дубл. | Подп. и дата

Изм.	Лист	№ докум.	Подп.	Дата
Разраб.		Никитченко		
Пров.		Зилгалвис		
Т.контр.				
Н.контр.		Колмец		
Утв.				

65.123.07.000 СБ

Переход

Лит. | Масса 34 | Масштаб 1:10

Лист | Листов 1

ЛАТГИПРОПРОМ

Копировал: Формат А3

65.123.08.000 СБ

Типовой проект 903-1-229.86 Альбом 22

Инв. № подл. | Подп. и дата | Взам. инв. № | Инв. № дубл. | Подп. и дата

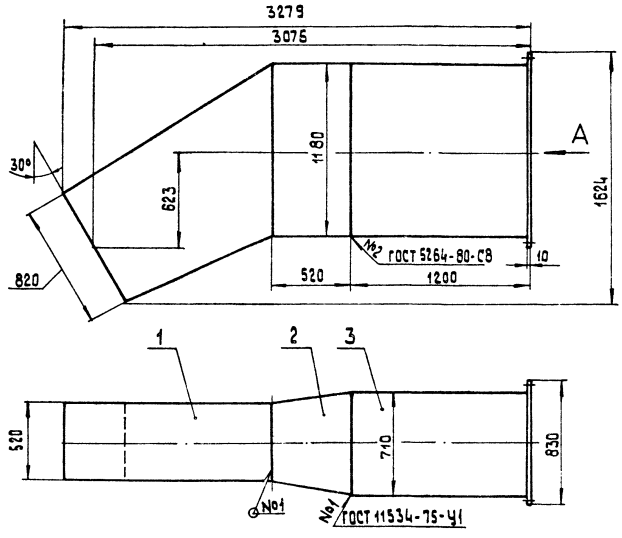

Вид А

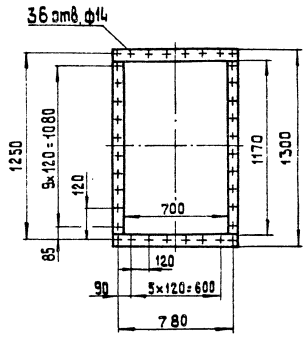

Размеры для справок

					65.123.08.000 СБ		
Изм.	Лист	№ докум.	Подп.	Дата			
Разраб.		Никитченко			Кораб	Лит.	Масса	Масштаб
Пров.		Зилгалвис				И	468	1:20
Н.контр.		Кодмец				Лист	Листов 1
Утв.						ЛАТГИПРОПРОМ	

Копировал | Формат А3

65.123.08.100 СБ

Типовой проект 903-1-229.86 Альбом 22

Инв. № подл. | Подп. и дата | Взам. инв. № | Инв. № дубл. | Подп. и дата

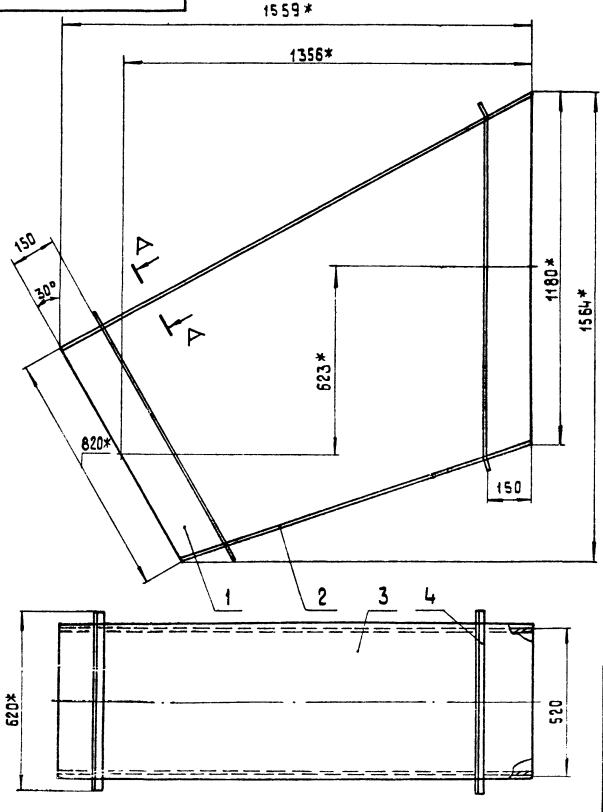

А–А повернуто
М 1:2

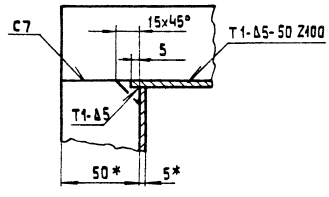

1* Размеры для справок.
2 $\pm\frac{IT14}{2}$.
3. Обработка поверхностей реза деталей Б4 $\sqrt{25}$.
4. Сварные швы по ГОСТ 5264-80.

					65.123.08.100 СБ		
Изм.	Лист	№ докум.	Подп.	Дата			
Разраб.		Никитченко			Переход	Лит.	Масса	Масштаб
Пров.		Зилгалвис					181	1:10
Н.контр.		Кодмец				Лист	Листов 1
Утв.						ЛАТГИПРОПРОМ	

Копировал | Формат А3

Типовой проект 903-1-229.86 Альбом 2.2

Формат	Зона	Поз.	Обозначение	Наименование	Кол.	Примечание
				Документация		
А3			65.123.08.100 СБ	Сборочный чертеж		
				Детали		
А4		1	65.123.08.101	Боковина	2	
БЧ		2	65.123.08.102	Стенка		
				Лист 5 ГОСТ 19903-74 / Вст3сп3 ГОСТ 14637-79		
				530±0,875×1215±1,3 мм	1	25,3 кг
БЧ		3	65.123.08.103	Стенка		
				Лист 5 ГОСТ 19903-74 / Вст3сп3 ГОСТ 14637-79		
				530±0,875×1623±1,85 мм	1	33,8кг
				Материалы		
		4		Полоса 5×50-ГОСТ 103-76 / Вст3сп3 ГОСТ 535-79	6,5	м

Инв.№ подл. | Подп. и дата | Взам. инв.№ | Инв.№ дубл. | Подп. и дата

Изм.	Лист	№ докум.	Подп.	Дата
Разраб.		Никитченко		
Пров.		Зилалбис		
Н.контр.		Колмец		
Утв.				

65.123.08.100

Переход

Лит. | Масса | Масштаб

Лист | Листов 1

ЛАТГИПРОПРОМ

Копировал | Формат А4

65.123.08.101

Типовой проект 903-1-229.86 Альбом 2.2

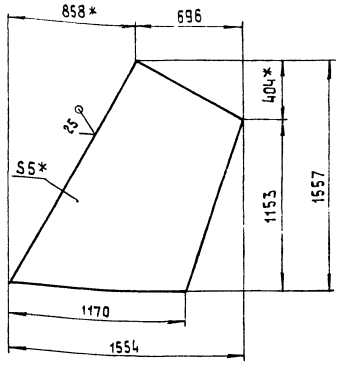

1.* Размеры для справок.

2. ± IT14/2.

Изм.	Лист	№ докум.	Подп.	Дата
Разраб.		Никитченко		
Пров.		Зилалбис		
Н.контр.		Колмец		
Утв.				

65.123.08.101

Боковина

Лит. | Масса | Масштаб

54,5 | 1:20

Лист | Листов 1

Лист 5 ГОСТ 19903-74 / Вст3сп3 ГОСТ 14637-79

ЛАТГИПРОПРОМ

Копировал | Формат А4

65.123.08.200 СБ

Типовой проект 903-1-229.86 Альбом 2.2

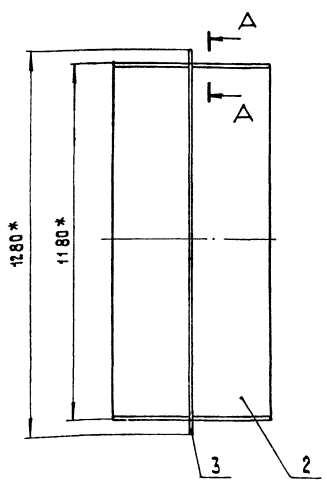

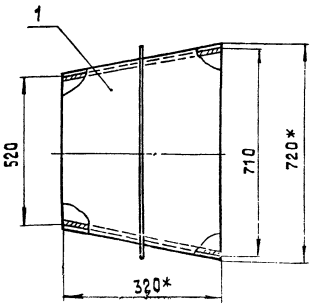

А-А
М 1:2

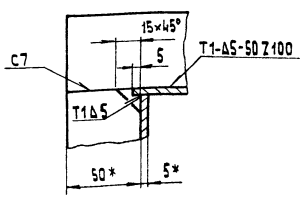

Поз. 1

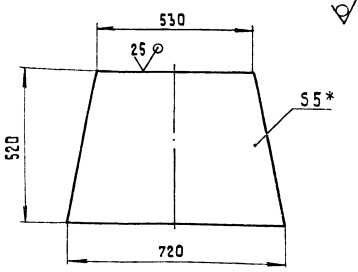

1.* Размеры для справок.

2. ± IT14/2.

3. Обработка поверхностей реза деталей БЧ 25

4. Сварные швы по ГОСТ 5264-80.

Изм.	Лист	№ докум.	Подп.	Дата
Разраб.		Никитченко		
Пров.		Зилалбис		
Н.контр.		Колмец		
Утв.				

65.123.08.200 СБ

Переход

Лит. | Масса | Масштаб

82 | 1:10

Лист | Листов 1

ЛАТГИПРОПРОМ

Копировал | Формат А3

Типовой проект 903-1-229.86 Альбом 2.2

Формат	Зона	Поз.	Обозначение	Наименование	Кол.	Примечание
				Документация		
А3			65.123.08.200 СБ	Сборочный чертеж		
				Детали		
А4		1	65.123.08.201	Стенка		
				Лист 5 ГОСТ 19903-74 / Вст3сп3 ГОСТ 14637-79	2	12,8 кг
		2	65.123.08.202	Боковина		
				Лист 5 ГОСТ 19903-74 / Вст3сп3 ГОСТ 14637-79		
				529±0,875×1170±1,3 мм	2	24,3 кг
				Материалы		
		3		Полоса 5×50 ГОСТ 103-76 / Вст3сп3 ГОСТ 535-79	4	м

Инв.№ подл. | Подп. и дата | Взам.инв.№ | Инв.№ дубл. | Подп. и дата

Изм.	Лист	№ докум.	Подп.	Дата
Разраб.		Никитченко		
Пров.		Зилгалвис		
Н.контр.		Колмец		
Утв.				

65.123.08.200

Переход

Лит. | Лист | Листов 1

ЛАТГИПРОПРОМ

Копировал | формат А4

Типовой проект 903-1-229.86 Альбом 2.2

Формат	Зона	Поз.	Обозначение	Наименование	Кол.	Примечание
				Документация		
А3			65.123.08.300 СБ	Сборочный чертеж		
				Детали		
БЧ		1	65.123.08.301	Полка		
				Полоса 10×65-ГОСТ 103-76 / Вст3сп3 ГОСТ 535-79		
				L = 830±1,15 мм	2	4,23 кг
БЧ		2	65.123.08.302	Полка		
				Полоса 10×65-ГОСТ 103-76 / Вст3сп3 ГОСТ 535-79		
				L = 1170±1,3 мм	2	5,97 кг
БЧ		3	65.123.08.303	Стенка		
				Лист 5 ГОСТ 19903-74 / Вст3сп3 ГОСТ 14637-79		
				1190±1,3×720±1,0 мм	2	33,6 кг
БЧ		4	65.123.08.304	Боковина		
				Лист 5 ГОСТ 19903-74 / Вст3сп3 ГОСТ 14637-79		
				1190±1,3×1170±1,3 мм	2	54,7 кг
				Материалы		
		5		Полоса 5×50-ГОСТ 103-76 / Вст3сп3 ГОСТ 535-79	4	м

Инв.№ подл. | Подп. и дата | Взам.инв.№ | Инв.№ дубл. | Подп. и дата

Изм.	Лист	№ докум.	Подп.	Дата
Разраб.		Никитченко		
Пров.		Зилгалвис		
Н.контр.		Колмец		
Утв.				

65.123.08.300

Короб

Лит. | Лист | Листов 1

ЛАТГИПРОПРОМ

Копировал | формат А4

65.123.08.300 СБ

Типовой проект 903-1-229.86 Альбом 2.2

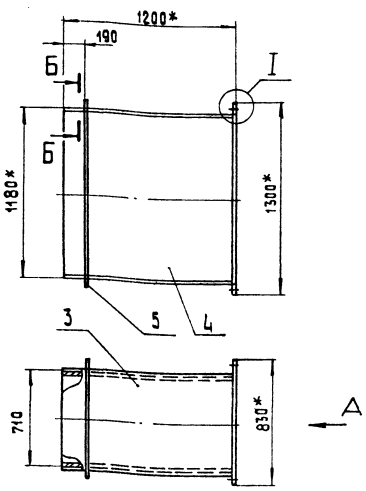

А-А
М 1:2

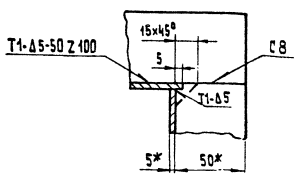

I
М 1:2

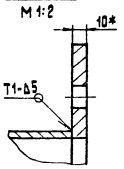

Вид А

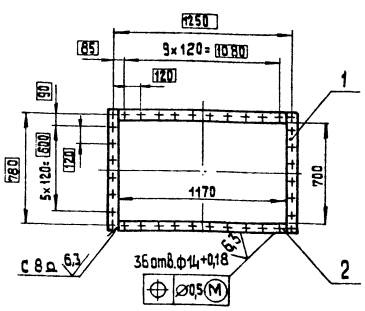

1. * Размеры для справок.
2. ± IT14/2.
3. Обработка поверхностей реза деталей БЧ 25.
4. Сварные швы по ГОСТ 5264-80.

Изм.	Лист	№ докум.	Подп.	Дата
Разраб.		Никитченко		
Пров.		Зилгалвис		
Т.контр.				
Н.контр.		Колмец		
Утв.				

65.123.08.300 СБ

Короб

Лит.	Масса	Масштаб
	205	1:20
Лист	Листов 1	

ЛАТГИПРОПРОМ

Копировал | формат А3

Альбом 2.2

Типовой проект 903-1-229.86

Формат	Зона	Поз.	Обозначение	Наименование	Кол.	Приме-чание
				Документация		
А4			65.123.09.000 СБ	Сборочный чертеж		
				Детали		
Б4		1	65.123.09.001	Стойка		
				Лист 10 ГОСТ 19903-74 / Вст3сп3 ГОСТ 14637-79	1	16,8 кг
Б4		2	65.123.09.002	Стойка		
				Лист 10 ГОСТ 19903-74 / Вст3сп3 ГОСТ 14637-79		
				135±0,5 × 408±0,775 мм	2	4,32 кг
Б4		3	65.123.09.003	Плита		
				Лист 10 ГОСТ 19903-74 / Вст3сп3 ГОСТ 14637-79		
				500±0,775 × 400±0,7 мм	1	15,7 кг

Инв. № подл. | Подпись и дата | Взам. инв. № | Инв. № дубл. | Подпись и дата

Изм.	Лист	№ докум.	Подп.	Дата	65.123.09.000			
Разраб.		Никитченко			Опора	Лит.	Лист	Листов 1
Пров.		Зилгалвис		VII.86				
Н. контр.		Колмец		VII.86		Латгипропром		
Утв.								

Копировал | Формат А4

Альбом 2.2

Типовой проект 903-1-229.86

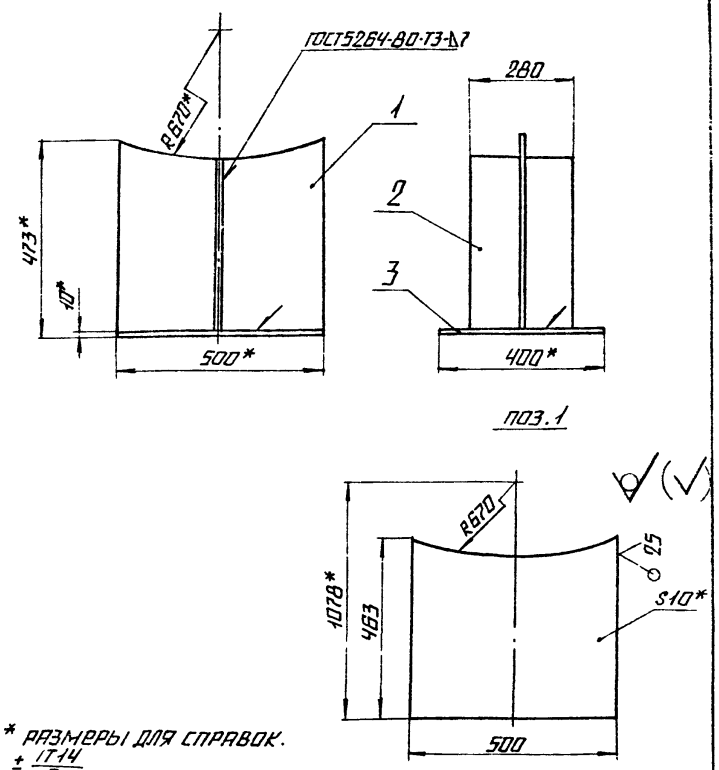

1.* Размеры для справок.
2. ± IT14/2.
3. Обработка поверхностей реза деталей Б4 25.

Изм.	Лист	№ докум.	Подп.	Дата	65.123.09.000 СБ			
Разраб.		Никитченко			Опора	Лит.	Масса	Масштаб
Пров.		Зилгалвис		VII.86			41	1:10
Т. контр.						Лист	Листов 1	
Н. контр.		Колмец		VII.86		Латгипропром		
Утв.								

Копировал | Формат А4

Альбом 2.2

Типовой проект 903-1-229.86

Формат	Зона	Поз.	Обозначение	Наименование	Кол.	Приме-чание
				Документация		
А4			65.123.10.000 СБ	Сборочный чертеж		
				Детали		
А4		1	65.123.10.001	Ушко	1	
А4		2	65.123.10.002	Ушко	1	
А4		3	65.123.10.003	Петля	2	
Б4		4	65.123.10.004	Пластина		
				Лист 10 ГОСТ 19903-74 / Вст3сп3 ГОСТ 14637-79		
				340±0,7 × 100±0,435 мм	1	2,7 кг
Б4		5	65.123.10.005	Тяга		
				Круг 20-В-ГОСТ 2590-71 / 20 ГОСТ 1050-74		
				L = 1560±1,55 мм	1	3,8 кг

Инв. № подл. | Подпись и дата | Взам. инв. № | Инв. № дубл. | Подпись и дата

Изм.	Лист	№ докум.	Подп.	Дата	65.123.10.000			
Разраб.		Никитченко			Подвеска	Лит.	Лист	Листов 1
Пров.		Зилгалвис		VII.86				
Н. контр.		Колмец		VII.86		Латгипропром		
Утв.								

Копировал | Формат А4

Альбом 2.2

Типовой проект 903-1-229.86

Формат	Зона	Поз.	Обозначение	Наименование	Кол.	Приме-чание
				Документация		
А4			65.123.11.000 СБ	Сборочный чертеж		
				Детали		
А4		1	65.123.11.001	Плита	1	
		2	-01	Плита	1	
А4		3	65.123.11.002	Косынка	2	
А4		4	65.123.11.003	Тяга	1	
Б4		5	65.123.11.004	Пластина		
				Лист 10 ГОСТ 19903-74 / Вст3сп3 ГОСТ 14637-79		
				300±0,65 × 300±0,65 мм	1	7,1 кг
				Стандартные изделия		
		6		Гайка М20.5		
				ГОСТ 5915-70	4	

Инв. № подл. | Подпись и дата | Взам. инв. № | Инв. № дубл. | Подпись и дата

Изм.	Лист	№ докум.	Подп.	Дата	65.123.11.000			
Разраб.		Никитченко			Подвеска	Лит.	Лист	Листов 1
Пров.		Зилгалвис		VII.86				
Н. контр.		Колмец		VII.86		Латгипропром		
Утв.								

Копировал | Формат А4

Типовой проект 903-1-229.86 Альбом 2.2

65.123.10.000СБ

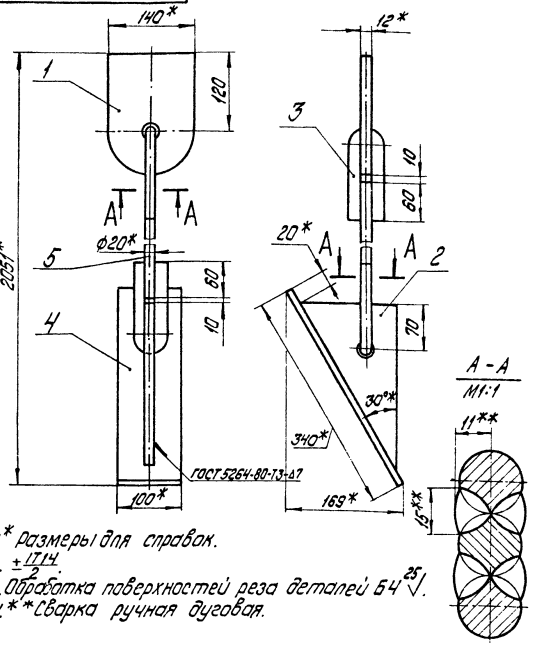

1.* Размеры для справок.
2. $\pm \frac{IT14}{2}$.
3. Обработка поверхностей реза деталей Б4 $\sqrt{25}$.
4.** Сварка ручная дуговая.

Изм.	Лист	№ докум.	Подпись	Дата	65.123.10.000СБ			
Разраб.		Бугаенко			Подвеска	Лит.	Масса	Масштаб
Пров.		Зилгалвис					13	1:5
Т.контр.						Лист	Листов: 1	
Н.контр.		Колпец				ЛАТГИПРОПРОМ		
Утв.								

Копировал: Дубкова Формат А4

Типовой проект 903-1-229.86 Альбом 2.2

65.123.10.001

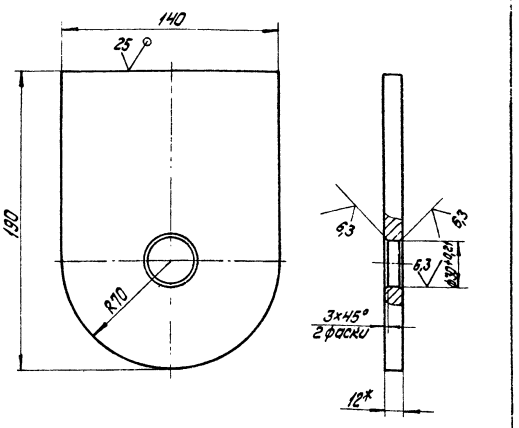

1.* Размер для справок.
2. $\pm \frac{IT14}{2}$.

Изм.	Лист	№ докум.	Подпись	Дата	65.123.10.001			
Разраб.		Бугаенко			Ушко	Лит.	Масса	Масштаб
Пров.		Зилгалвис					3	1:2
Т.контр.						Лист	Листов: 1	
Н.контр.		Колпец			Лист 12 ГОСТ 19903-74	ЛАГГИПРОПРОМ		
Утв.					Вст3сп3 ГОСТ 14637-79			

Копировал: Дубкова Формат А4

Типовой проект 903-1-229.86 Альбом 2.2

65.123.10.002

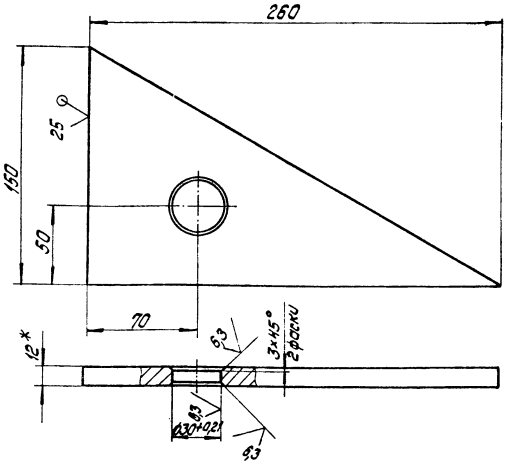

1.* Размер для справок.
2. $\pm \frac{IT14}{2}$.

Изм.	Лист	№ докум.	Подпись	Дата	65.123.10.002			
Разраб.		Бугаенко			Ушко	Лит.	Масса	Масштаб
Пров.		Зилгалвис					1,8	1:2
Т.контр.						Лист	Листов: 1	
Н.контр.		Колпец			Лист 12-ГОСТ 19903-74	ЛАТГИПРОПРОМ		
Утв.					Вст3сп3 ГОСТ 14637-79			

Копировал: Дубкова Формат А4

Типовой проект 903-1-229.86 Альбом 2.2

65.123.10.003

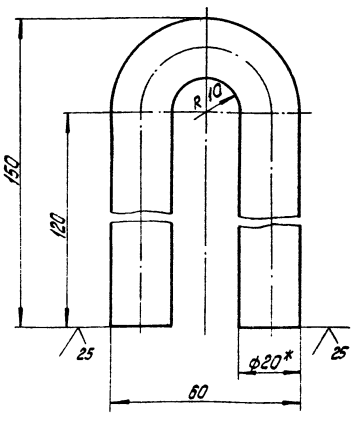

1.* Размер для справок.
2. $\pm \frac{IT14}{2}$.

Изм.	Лист	№ докум.	Подпись	Дата	65.123.10.003			
Разраб.		Бугаенко			Петля	Лит.	Масса	Масштаб
Пров.		Зилгалвис					0,75	1:1
Т.контр.						Лист	Листов: 1	
Н.контр.		Колпец			Круг 20-В-ГОСТ 2590-71	ЛАТГИПРОПРОМ		
Утв.					20 ГОСТ 1050-74			

Копировал: Дубкова Формат А4

Типовой проект 903-1-229.86 Альбом 2.2

65.123.11.000СБ

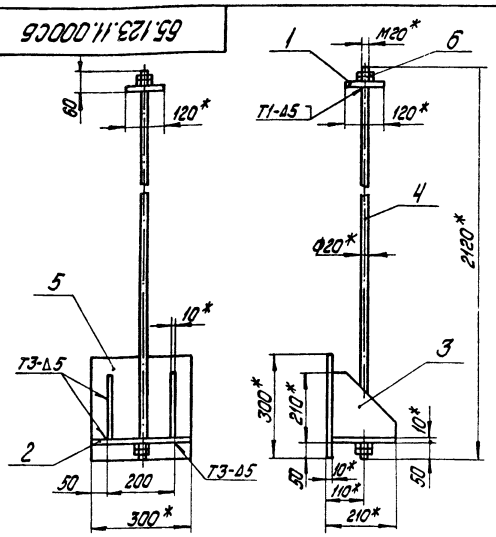

1.* Размеры для справок.
2. ± IT14/2.
3. Обработка поверхностей реза деталей Б4 ^{25}/.
4. Сварные швы по ГОСТ 5264-80.

Изм.	Лист	№ докум.	Подпись	Дата
Разраб.		Никитченко		
Пров.		Зилеалвис		
Т. контр.				
Н. контр.		Калмец		
Утв.				

65.123.11.000СБ

Подвеска

Лит.	Масса	Масштаб
	23	1:10

Лист | Листов 1

ЛАТГИПРОПРОМ

Копировал: Дубкова Формат А4

Типовой проект 903-1-229.86 Альбом 2.2

65.123.11.001

$\sqrt{(\sqrt{})}$

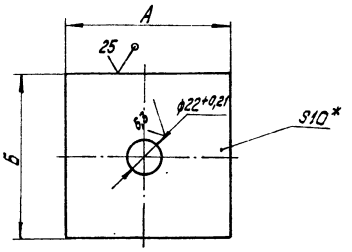

Обозначение	А, мм	Б, мм	Масса, кг
65.123.11.001	120	120	1,1
-01	200	300	4,7

1.* Размеры для справок.
2. ± IT14/2.

Изм.	Лист	№ докум.	Подпись	Дата
Разраб.		Никитченко		
Пров.		Зилеалвис		
Т. контр.				
Н. контр.		Калмец		
Утв.				

65.123.11.001

Плита

Лит.	Масса	Масштаб
	см. табл.	-

Лист | Листов 1

Лист 10-ГОСТ 19903-74 ВСт3сп3 ГОСТ 14637-79

ЛАТГИПРОПРОМ

Копировал: Дубкова Формат А4

Типовой проект 903-1-229.86 Альбом 2.2

65.123.11.002

$\sqrt{(\sqrt{})}$

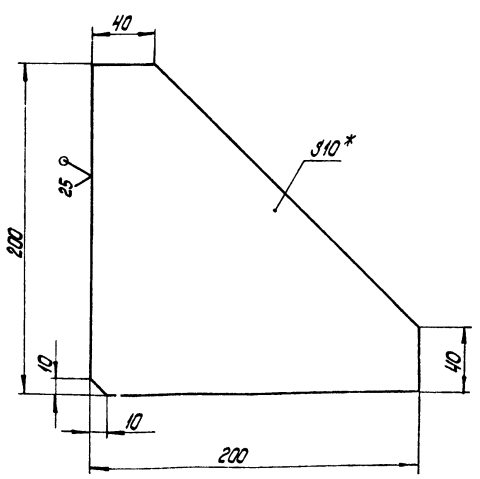

1.* Размер для справок.
2. ± IT14/2.

Изм.	Лист	№ докум.	Подпись	Дата
Разраб.		Никитченко		
Пров.		Зилеалвис		
Т. контр.				
Н. контр.		Калмец		
Утв.				

65.123.11.002

Косынка

Лит.	Масса	Масштаб
	2,2	1:2

Лист | Листов 1

Лист 10-ГОСТ 19903-74 ВСт3сп3 ГОСТ 14637-79

ЛАТГИПРОПРОМ

Типовой проект 903-1-229.86 Альбом 2.2

65.123.11.003

$\sqrt{(\sqrt{})}$

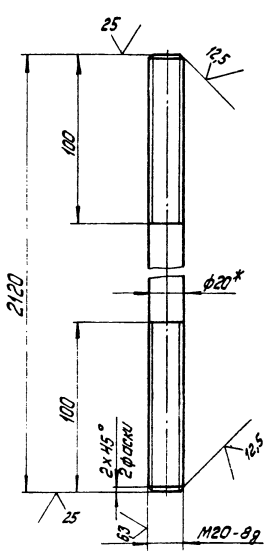

1.* Размер для справок.
2. ± IT14/2.

Изм.	Лист	№ докум.	Подпись	Дата
Разраб.		Никитченко		
Пров.		Зилеалвис		
Т. контр.				
Н. контр.		Калмец		
Утв.				

65.123.11.003

Тяга

Лит.	Масса	Масштаб
	5,2	1:2

Лист | Листов 1

Круг 20-В-ГОСТ 2590-71 / 20 ГОСТ 1050-74

ЛАТГИПРОПРОМ

Копировал: Дубкова Формат А4

Типовой проект 903-1-229.86 Альбом 2.2

Формат	Зона	Поз.	Обозначение	Наименование	Кол.	Примечание
				Документация		
А3			65.125.01.000СБ	Сборочный чертеж		
				Сборочные единицы		
А4		1	65.125.01.100	Переход	1	
А4		2	65.125.01.200	Короб	1	
А4		3	65.125.01.300	Короб	1	
А4		4	65.125.01.400	Колено	1	
А4		5	65.125.01.500	Короб	1	

Инв.№ подл. | Подп. и дата | Взам. инв.№ | Инв.№ дубл. | Подп. и дата

Изм.	Лист	№ докум.	Подп.	Дата	65.125.01.000		
Разраб.		Никитченко			Короб	Лит.	Масса	Масшт.
Пров.		Колмец						
Н.контр.		Колмец			ЛАТГИПРОПРОМ	Лист	Листов 1
Утв.							

Копировал | формат А4

Типовой проект 903-1-229.86 Альбом 2.2

Формат	Зона	Поз.	Обозначение	Наименование	Кол.	Примечание
				Документация		
А3			65.125.01.000СБ	Сборочный чертеж		
				Детали		
Б4		1	65.125.01.101	Стенка		
				Лист 5 ГОСТ 19903-74 / Вст3сп3 ГОСТ 14637-79	2	1,37 кг
Б4		2	65.125.01.102	Боковина		
				Лист 5 ГОСТ 19903-74 / Вст3сп3 ГОСТ 14637-79	2	1,7 кг
Б4		3	65.125.01.103	Полка		
				Полоса 10×45-ГОСТ 103-76 / Вст3сп3 ГОСТ 535-79		
				L = 428 ± 0,775 мм	2	1,51 кг
Б4		4	65.125.01.104	Полка		
				Полоса 10×45-ГОСТ 103-76 / Вст3сп3 ГОСТ 535-79		
				L = 450 ± 0,775 мм	2	1,59 кг

Инв.№ подл. | Подп. и дата | Взам. инв.№ | Инв.№ дубл. | Подп. и дата

Изм.	Лист	№ докум.	Подп.	Дата	65.125.01.100		
Разраб.		Никитченко			Переход	Лит.	Масса	Масшт.
Пров.		Колмец						
Н.контр.		Колмец			ЛАТГИПРОПРОМ	Лист	Листов 1
Утв.							

Копировал | формат А4

Типовой проект 903-1-229.86 Альбом 2.2

65.125.01.000 СБ

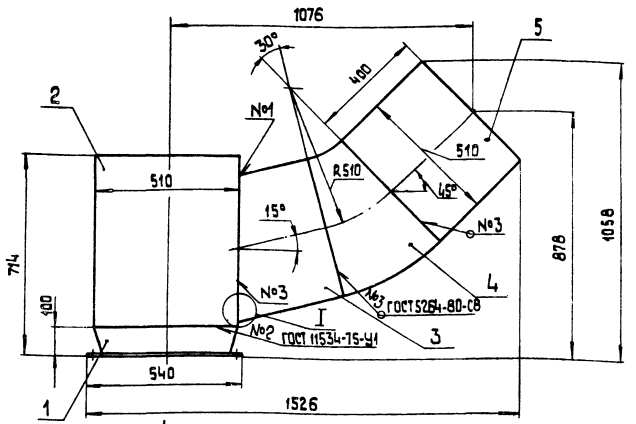

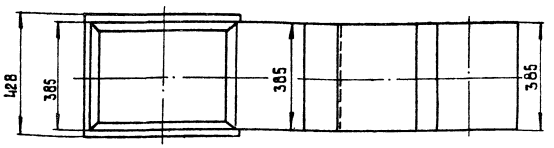

Вид А

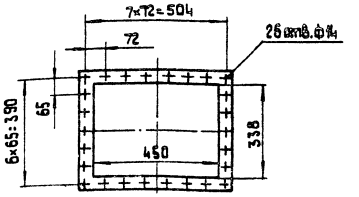

I
М 1:1

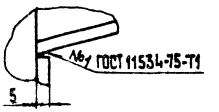

Размеры для справок.

Изм.	Лист	№ докум.	Подп.	Дата	65.125.01.000СБ			
Разраб.		Никитченко			Короб	Лит.	Масса	Масшт.
Пров.		Колмец					129	1:10
Т.контр.						Лист	Листов 1	
Н.контр.		Колмец			ЛАТГИПРОПРОМ			
Утв.								

Инв.№ подл. | Подп. и дата | Взам. инв.№ | Инв.№ дубл. | Подп. и дата

Копировал | формат А3

65.125.01.100 СБ

Типовой проект 903-1-229.86 Альбом 2.2

Инв. № подл. | Подп. и дата | Взам. инв. № | Инв. № дубл. | Подп. и дата

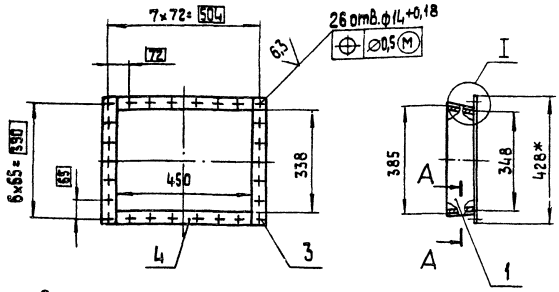

Поз. 1

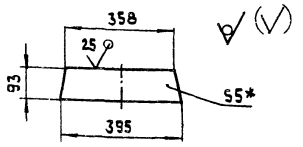

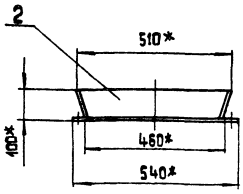

Поз. 2

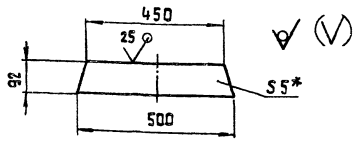

I
М 1:2

A–A
М 1:1

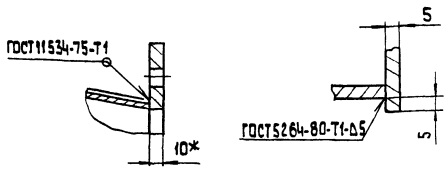

1.* Размеры для справок.
2. $\pm \frac{IT14}{2}$.
3. Обработка поверхностей реза деталей БЧ $\frac{25}{}$

Изм.	Лист	№ докум.	Подп.	Дата	65.125.01.100 СБ			
Разраб.		Никитченко			Переход	Лит.	Масса	Масштаб
Пров.		Колмец		14.06			12,5	1:10
Т.контр.						Лист	Листов 1	
Н.контр.		Колмец		14.06		ЛАТГИПРОПРОМ		
Утв.								

Копировал | Формат А3

65.125.01.200 СБ

Типовой проект 903-1-229.86 Альбом 2.2

Инв. № подл. | Подп. и дата | Взам. инв. № | Инв. № дубл. | Подп. и дата

Формат	Зона	Поз.	Обозначение	Наименование	Кол.	Примечание
				Документация		
А4			65.125.01.200 СБ	Сборочный чертеж		
				Детали		
БЧ		1	65.125.01.201	Стенка		
				Лист 5 ГОСТ 14637-79 / Вст3сп3 ГОСТ 14637-79		
				395±0,7×15±0,215 мм	1	0,23 кг
БЧ		2	65.125.01.202	Стенка		
				Лист 5 ГОСТ 19903-74 / Вст3сп3 ГОСТ 14637-79		
				395±0,7×69±0,37 мм	1	1,07 кг
БЧ		3	65.125.01.203	Стенка		
				Лист 5 ГОСТ 19903-74 / Вст3сп3 ГОСТ 14637-79		
				395±0,7×614±0,875 мм	1	9,52 кг
БЧ		4	65.125.01.204	Боковина		
				Лист 5 ГОСТ 19903-74 / Вст3сп3 ГОСТ 14637-79		
				500±0,775×614±0,875 мм	2	12,05 кг

Изм.	Лист	№ докум.	Подп.	Дата	65.125.01.200			
Разраб.		Никитченко			Короб	Лит.	Масса	Масштаб
Пров.		Колмец		14.06			35	1:10
Т.контр.						Лист	Листов 1	
Н.контр.		Колмец		14.06		ЛАТГИПРОПРОМ		
Утв.								

Копировал | Формат А4

65.125.01.200 СБ

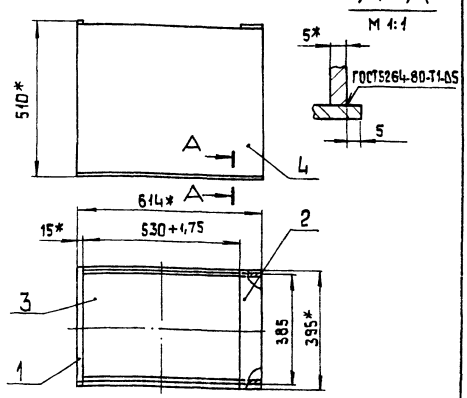

1.* Размеры для справок.
2. $\pm \frac{IT14}{2}$.
3. Обработка поверхностей реза деталей БЧ $\frac{25}{}$.

Изм.	Лист	№ докум.	Подп.	Дата	65.125.01.200 СБ			
Разраб.		Никитченко			Короб	Лит.	Масса	Масштаб
Пров.		Колмец		14.06			35	1:10
Т.контр.						Лист	Листов 1	
Н.контр.		Колмец		14.06		ЛАТГИПРОПРОМ		
Утв.								

Копировал | Формат А4

Типовой проект 903-1-229.86 Альбом 2.2

Формат	Зона	Поз.	Обозначение	Наименование	Кол.	Примечание
				Документация		
А3			65.125.01.300 СБ	Сборочный чертеж		
				Детали		
БЧ		1	65.125.01.301	Боковина		
				Лист 5 ГОСТ 19903-74 / ВСт3сп3 ГОСТ 14637-79	2	6,2 кг
БЧ		2	65.125.01.302	Стенка		
				Лист 5 ГОСТ 19903-74 / ВСт3сп3 ГОСТ 14637-79		
				395 ± 0,7 × 250 ± 0,575 мм	1	3,9 кг
БЧ		3	65.125.01.303	Стенка		
				Лист. 5 ГОСТ 19903-74 / ВСт3сп3 ГОСТ 14637-79		
				395 ± 0,7 × 387 ± 0,7 мм	1	6 кг
				Материалы		
		4		Полоса 5×50 ГОСТ 103-76 / ВСт3сп3 ГОСТ 535-79	2	м

Инв. № подл. | Подп. и дата | Взам. инв. № | Инв. № дубл. | Подп. и дата

Изм.	Лист	№ докум.	Подп.	Дата
Разраб.		Никитченко		
Пров.		Колмец		
Н. контр.		Колмец		
Утв.				

65.125.01.300

Короб

Лит. | Лист | Листов 1

ЛАТГИПРОПРОМ

Копировал | Формат А4

Типовой проект 903-1-229.86 Альбом 2.2

Формат	Зона	Поз.	Обозначение	Наименование	Кол.	Примечание
				Документация		
А3			65.125.01.400 СБ	Сборочный чертеж		
				Детали		
А4		1	65.125.01.401	Стенка	1	
		2	-01	Стенка	1	
БЧ		3	65.125.01.402	Боковина		
				Лист 5 ГОСТ 19903-74 / ВСт3сп3 ГОСТ 14637-79	2	5,24 кг
				Материалы		
		4		Полоса 5×50 ГОСТ 103-76 / ВСт3сп3 ГОСТ 535-79	2	м

Инв. № подл. | Подп. и дата | Взам. инв. № | Инв. № дубл. | Подп. и дата

Изм.	Лист	№ докум.	Подп.	Дата
Разраб.		Никитченко		
Пров.		Колмец		
Н. контр.		Колмец		
Утв.				

65.125.01.400

Колено

Лит. | Лист | Листов 1

ЛАТГИПРОПРОМ

Копировал | Формат А4

65.125.01.300 СБ

Типовой проект 903-1-229.86 Альбом 2.2

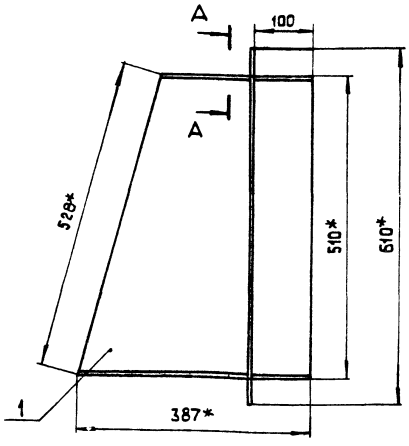

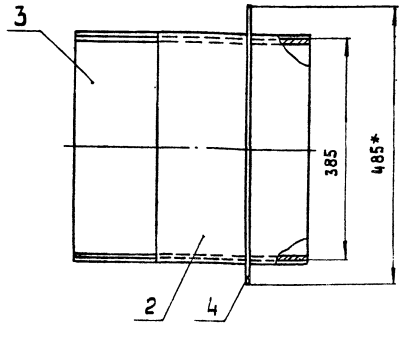

А–А
М 1:2

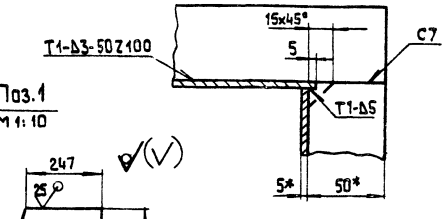

Поз. 1
М 1:10

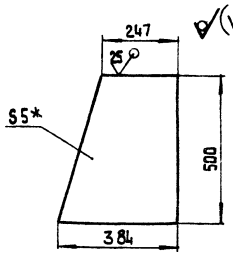

1.* Размеры для справок.
2. $\pm \frac{IT14}{2}$.
3. Обработка поверхностей реза деталей БЧ 25/
4. Сварные швы по ГОСТ 5264-80.

Инв. № подл. | Подп. и дата | Взам. инв. № | Инв. № дубл. | Подп. и дата

Изм.	Лист	№ докум.	Подп.	Дата
Разраб.		Никитченко		
Пров.		Колмец		
Т. контр.				
Н. контр.		Колмец		
Утв.				

65.125.01.300 СБ

Короб

Лит.	Масса	Масшт.
	26	1:5
Лист	Листов 1	

ЛАТГИПРОПРОМ

Копировал | Формат А3

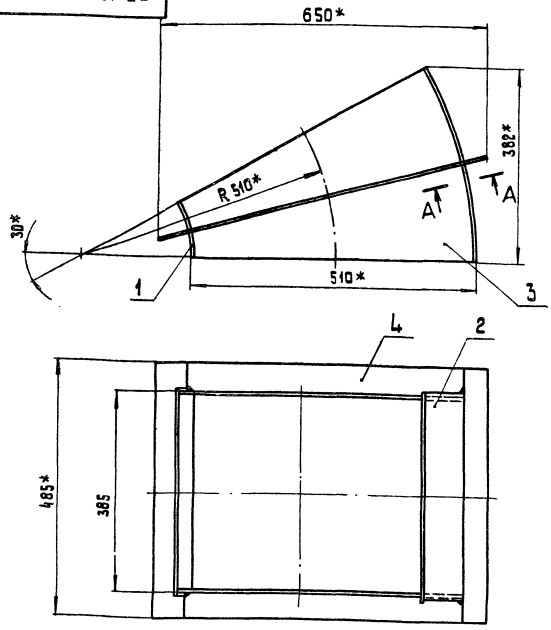

А-А повернуто
М 1:2

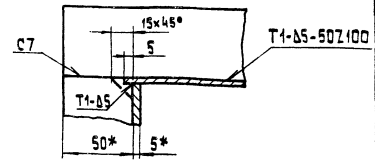

Поз. 3
М 1:10

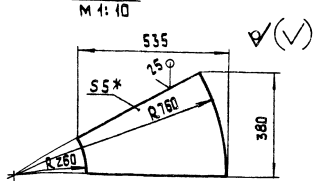

1* Размеры для справок.
2. $\pm\frac{IT14}{2}$.
3. Обработка поверхностей реза деталей БЧ 25.
4. Сварные швы по ГОСТ 5264-80.

Изм.	Лист	№ докум.	Подп.	Дата	65.125.01.400 СБ			
Разраб.		Никитченко			Колено	Лит.	Масса	Масшт.
Пров.		Колмец					23	1:5
Т.контр.						Лист	Листов 1	
Н.контр.		Колмец				ЛАТГИПРОПРОМ		
Утв.								

Копировал

Формат А3

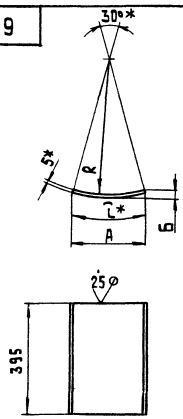

Обозначение	R, мм	Д, мм	Б, мм	L*, мм	Масса, кг
65.125.01.401	255	135	14	135	2,1
-01	760	396	31	400	6,2

1* Размеры для справок.
2. $\pm\frac{IT14}{2}$.

Изм.	Лист	№ докум.	Подп.	Дата	65.125.01.401			
Разраб.		Никитченко			Стенка	Лит.	Масса	Масшт.
Пров.		Колмец					См. табл.	—
Т.контр.						Лист	Листов 1	
Н.контр.		Колмец			Лист 5 ГОСТ 19903-74 ВСт3сп3 ГОСТ 14637-79	ЛАТГИПРОПРОМ		
Утв.								

Копировал

Формат А4

Формат	Зона	Поз.	Обозначение	Наименование	Кол.	Примечание
				Документация		
А4			65.125.01.500 СБ	Сборочный чертеж		
				Детали		
БЧ		1	65.125.01.501	Стенка		
				Лист 5 ГОСТ 19903-74 ВСт3сп3 ГОСТ 14637-79		
				400±0,7×395±0,7 мм	2	6,2 кг
БЧ		2	65.125.01.502	Боковина		
				Лист 5 ГОСТ 19903-74 ВСт3сп3 ГОСТ 14637-79		
				400±0,7×500±0,775 мм	2	7,85 кг
				Материалы		
		3		Полоса 5×50 ГОСТ 103-76 ВСт3сп3 ГОСТ 535-79	2	м

Изм.	Лист	№ докум.	Подп.	Дата	65.125.01.500			
Разраб.		Никитченко			Короб	Лит.	Лист	Листов 1
Пров.		Колмец				ЛАТГИПРОПРОМ		
Н.контр.		Колмец						
Утв.								

Копировал

Формат А4

65.125.01.500 СБ

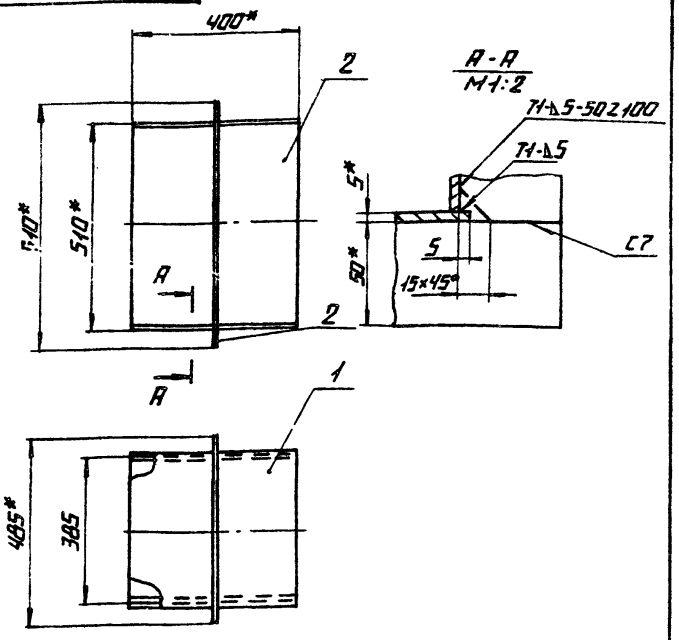

1.* РАЗМЕРЫ ДЛЯ СПРАВОК.
2. ± IT14/2.
3. ОБРАБОТКА ПОВЕРХНОСТЕЙ РЕЗА ДЕТАЛЕЙ Б4 25.
4. СВАРНЫЕ ШВЫ ПО ГОСТ 5264-80.

Изм.	Лист	№ докум.	Подп.	Дата
Разраб.		Никитченко		
Пров.		Колмец		1.96
Т.контр.				
Н.контр.		Колмец		1.96
Утв.				

65.125.01.500 СБ

Короб

Лит.	Масса	Масштаб
	32	1:10
Лист	Листов 1	

ЛАТГИПРОПРОМ

Копировал — Формат А4

Инв.№ подл. | Подпись и дата | Взам.инв.№ | Инв.№ дубл. | Подпись и дата

Типовой проект 903-1-229.86 Альбом 22

Формат	Зона	Поз.	Обозначение	Наименование	Кол.	Примечание
				Документация		
А3			65.125.02.000 СБ	Сборочный чертеж		
				Детали		
Б4		1	65.125.02.001	Боковина		
				Лист 5 ГОСТ 19903-74 / Ст3сп3 ГОСТ 14637-79	2	1,97 кг
Б4		2	65.125.02.002	Стенка		
				Лист 5 ГОСТ 19903-74 / Ст3сп3 ГОСТ 14637-79	2	2,31 кг
Б4		3	65.125.02.003	Полка		
				Полоса 10×60 ГОСТ 103-76 / Ст3сп3 ГОСТ 535-79		
				L = 503 ± 0,875 мм	2	2,37 кг
Б4		4	65.125.02.004	Полка		
				Полоса 10×60 ГОСТ 103-76 / Ст3сп3 ГОСТ 535-79		
				L = 650 ± 0,875 мм	2	3,06 кг

Изм.	Лист	№ докум.	Подп.	Дата
Разраб.		Никитченко		
Пров.		Колмец		1.96
Н.контр.		Колмец		1.96
Утв.				

65.125.02.000

Переход

Лит.	Лист	Листов
		1

ЛАТГИПРОПРОМ

Копировал — Формат А4

Инв.№ подл. | Подпись и дата | Взам.инв.№ | Инв.№ дубл. | Подпись и дата

Типовой проект 903-1-229.86 Альбом 22

65.125.02.000 СБ

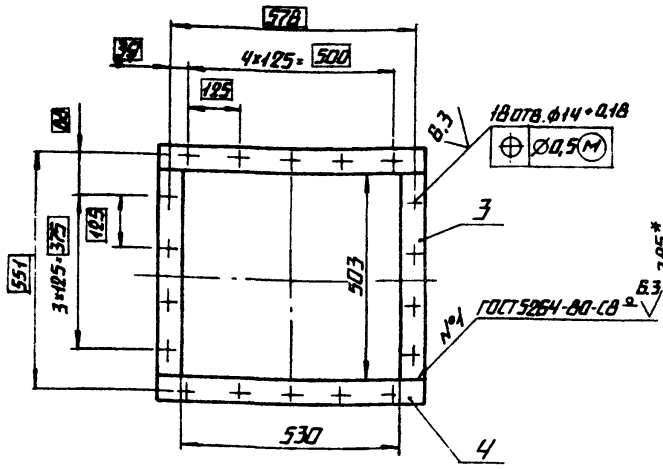

Поз.1

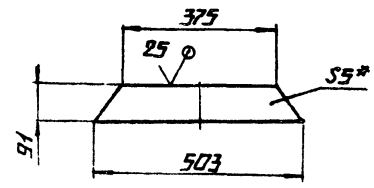

Поз.2

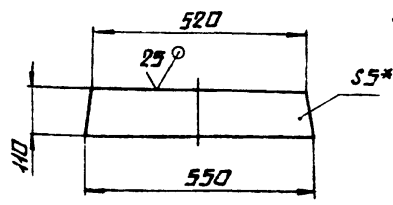

1.* РАЗМЕРЫ ДЛЯ СПРАВОК.
2. ± IT14/2.
3. ОБРАБОТКА ПОВЕРХНОСТЕЙ РЕЗА ДЕТАЛЕЙ Б4 25.

Изм.	Лист	№ докум.	Подп.	Дата
Разраб.		Никитченко		
Пров.		Колмец		1.96
Т.контр.				
Н.контр.		Колмец		1.96
Утв.				

65.125.02.000 СБ

Переход

Лит.	Масса	Масштаб
	18,8	1:10
Лист	Листов 1	

ЛАТГИПРОПРОМ

Копировал — Формат А3

Инв.№ подл. | Подпись и дата | Взам.инв.№ | Инв.№ дубл. | Подпись и дата

Типовой проект 903-1-229.86 Альбом 22

65.125.03.0000Б

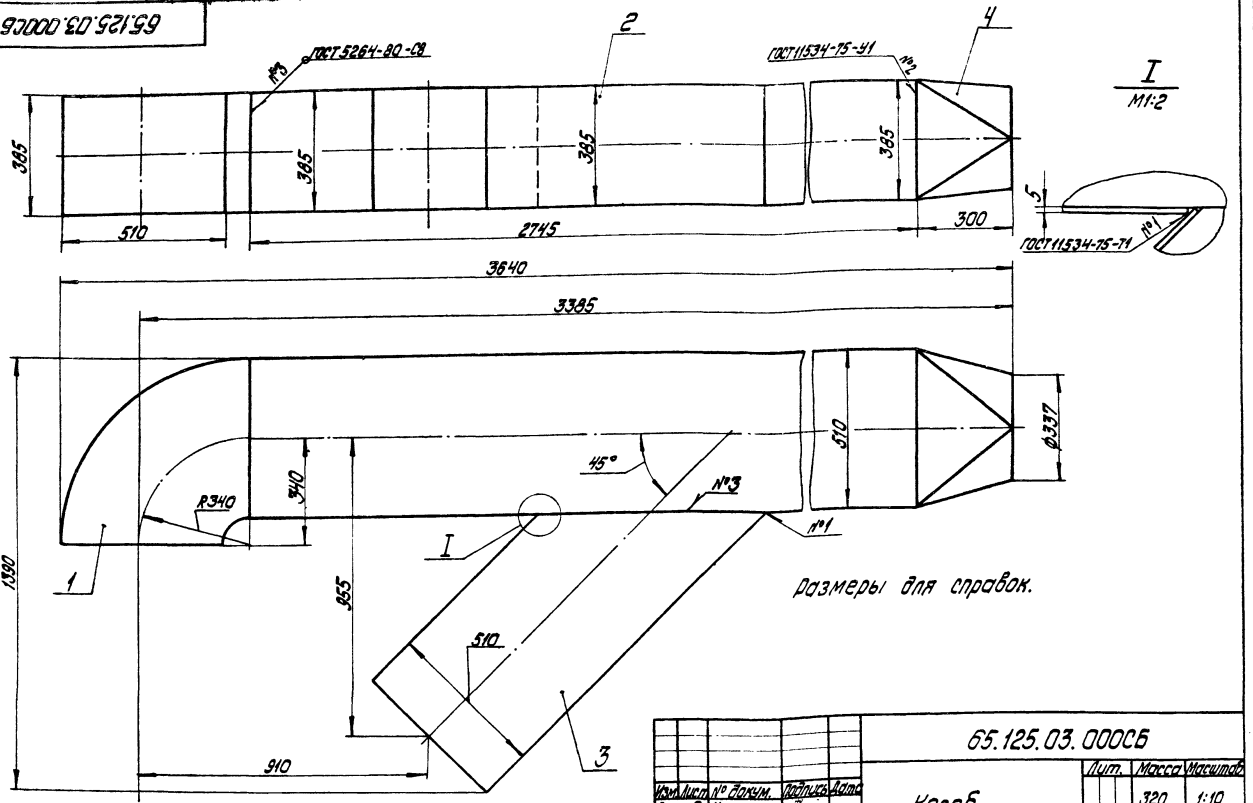

размеры для справок.

Изм. Лист	№ докум.	Подпись	Дата	65.125.03.0000Б		
Разраб.	Никитченко			Короб	Лит.	Масса	Масштаб
Пров.	Колмец					320	1:10
Т.контр.					Лист	Листов 1
Н.контр.	Колмец				ЛАТГИПРОПРОМ	
Утв.						

Копировал: Формат А3

Типовой проект 903-1-229.86 Альбом 2.2

Инв. № подл. | Подпись и дата | Взам. инв. № | Инв. № дубл. | Подпись и дата | Инв. № подл.

65.125.03.001

Развертка
М1:10

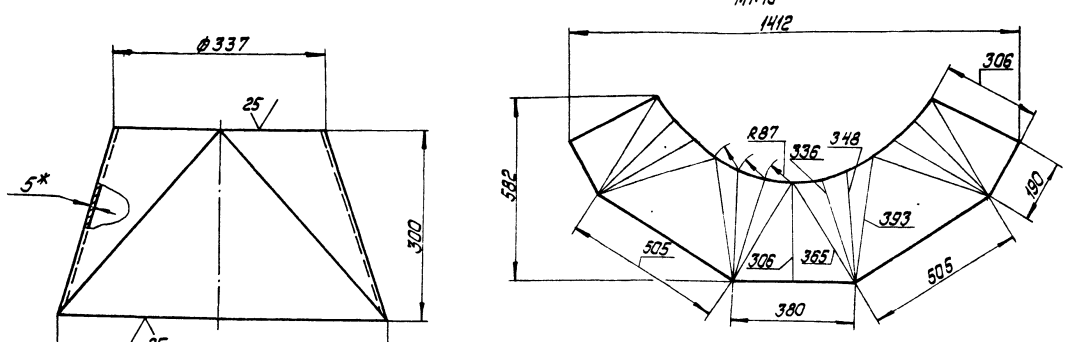

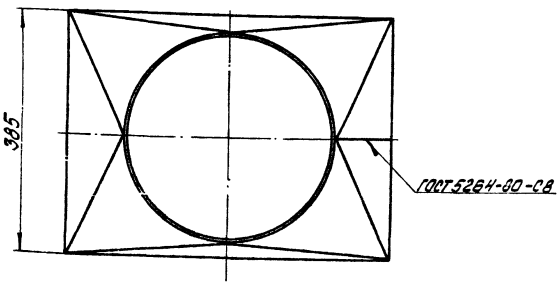

1.* Размер для справок.

2. $\pm \frac{IT14}{2}$.

Изм. Лист	№ докум.	Подпись	Дата	65.125.03.001		
Разраб.	Никитченко			Переход	Лит.	Масса	Масштаб
Пров.	Колмец					18,5	1:5
Т.контр.					Лист	Листов 1
Н.контр.	Колмец			5-ГОСТ 19903-74	ЛАТГИПРОПРОМ	
Утв.				Лист ВСт3сп3 ГОСТ 14637-79		

Копировал: Формат А3

Типовой проект 903-1-229.86 Альбом 2.2

Инв. № подл. | Подпись и дата | Взам. инв. № | Инв. № дубл. | Подпись и дата | Инв. № подл.

Альбом 2.2

Типовой проект 903-1-229.86

Формат	Зона	Поз.	Обозначение	Наименование	Кол.	Примечание
				Документация		
А3			65.125.03.000 СБ	Сборочный чертеж		
				Сборочные единицы		
А4		1	65.125.03.100	Колено	1	
А4		2	65.125.03.200	Короб	1	
А4		3	65.125.03.300	Короб	1	
				Детали		
А3		4	65.125.03.001	Переход	1	

Изм. Лист. № докум. Подпись Дата

Разраб. Никитченко

Пров. Коллец

Н.контр. Коллец

Утв.

65.125.03.000

Короб

Лит. | Лист | Листов 1

ЛАТГИПРОПРОМ

Копировал

Формат А4

Альбом 2.2

Типовой проект 903-1-229.86

Формат	Зона	Поз.	Обозначение	Наименование	Кол.	Примечание
				Документация		
А3			65.125.03.100 СБ	Сборочный чертеж		
				Детали		
А4		1	65.123.03.101	Стенка	1	
		2	-01	Стенка	1	
Б4		3	65.123.03.102	Боковина		
				лист 5 ГОСТ 19903-74 / Ст3сп3 ГОСТ 14637-79	2	10,48 кг

Изм. Лист. № докум. Подпись Дата

Разраб. Никитченко

Пров. Коллец

Н.контр. Коллец

Утв.

65.125.03.100

Колено

Лит. | Лист | Листов 1

ЛАТГИПРОПРОМ

Копировал

Формат А4

65.125.03.100 СБ

Альбом 2.2

Типовой проект 903-1-229.86

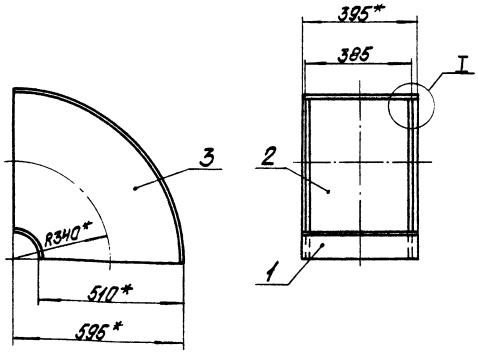

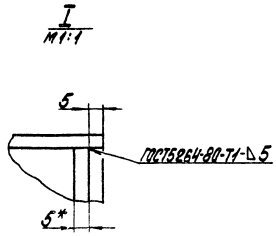

Поз. 3

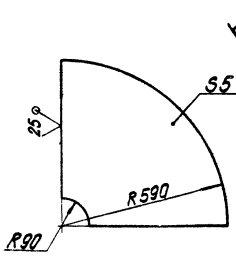

1. * Размеры для справок.
2. $\pm\frac{IT14}{2}$.

Изм. Лист. № докум. Подпись Дата

Разраб. Никитченко

Пров. Коллец

Т.контр.

Н.контр. Коллец

Утв.

65.125.03.100 СБ

Колено

Лит. | Масса 37,5 | Масштаб 1:10

Лист | Листов 1

ЛАТГИПРОПРОМ

Копировал

Формат А3

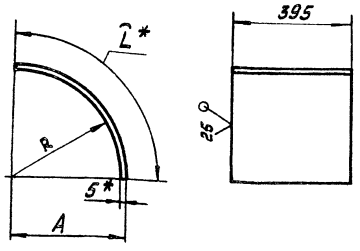

Обозначение	R, мм	A, мм	L*, мм	Масса, кг
65.125.03.101	85	90	137	2,12
-01	690	595	931	14,43

1. * Размеры для справок.
2. $\pm \frac{IT14}{2}$.

Изм.	Лист	№ докум.	Подп.	Дата
Разраб.		Никитченко		
Пров.		Колмец		
Т. контр.				
Н. контр.		Колмец		
Утв.				

65.125.03.101

Стенка

Лит	Масса	Масштаб
	См. табл	—
Лист	Листов 1	

Лист 5 ГОСТ 19903-74 / В Ст3сп3 ГОСТ 14637-79

ЛАТГИПРОПРОМ

Типовой проект 903-1-229.86 Альбом 2.2

Инв. № подл. | Подп. и дата | Взам. инв. № | Инв. № дубл. | Подп. и дата

Копировал Маас Формат А4

Формат	Зона	Поз.	Обозначение	Наименование	Кол.	Примечание
				Документация		
А4			65.125.03.200СБ	Сборочный чертёж		
				Детали		
Б4		1	65.125.03.201	Стенка		
				Лист 5 ГОСТ 19903-74 / В Ст3сп3 ГОСТ 14637-79		
				395±0,7×908±1,15мм	1	14,07кг
Б4		2	65.125.03.202	Стенка		
				Лист 5 ГОСТ 19903-74 / В Ст3сп3 ГОСТ 14637-79		
				395±0,7×1114±1,3мм	1	17,27кг
Б4		3	65.125.03.203	Стенка		
				Лист 5 ГОСТ 19903-74 / В Ст3сп3 ГОСТ 14637-79		
				395±0,7×2745±2,7мм	1	42,55кг
Б4		4	65.125.03.204	Боковина		
				Лист 5 ГОСТ 19903-74 / В Ст3сп3 ГОСТ 14637-79		
				500±0,775×2745±2,7мм	2	53,87кг
				Материалы		
		5		Полоса 8×50-ГОСТ 103-76 / В Ст3сп3 ГОСТ 535-79	4	м

Изм.	Лист	№ докум.	Подп.	Дата
Разраб.		Никитченко		
Пров.		Колмец		
Т. контр.				
Н. контр.		Колмец		
Утв.				

65.125.03.200

Короб

Лит	Лист	Листов
		1

ЛАТГИПРОПРОМ

Типовой проект 903-1-229.86 Альбом 2.2

Инв. № подл. | Подп. и дата | Взам. инв. № | Инв. № дубл. | Подп. и дата

Копировал Маас Формат А4

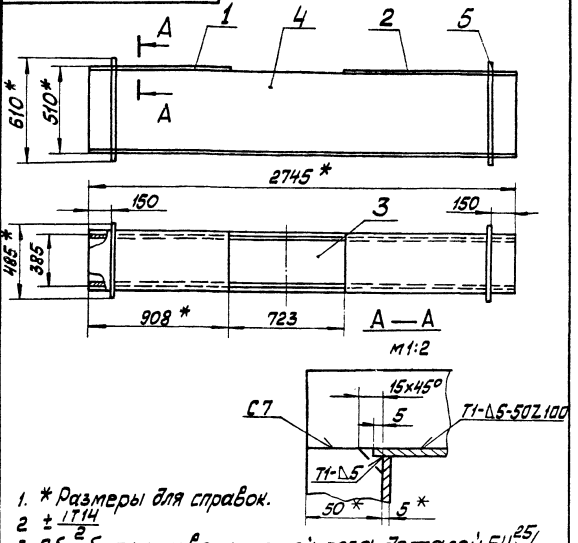

1. * Размеры для справок.
2. $\pm \frac{IT14}{2}$
3. Обработка поверхностей реза деталей Б4 $\sqrt{25}$.
4. Сварные швы по ГОСТ 5264-80.

Изм.	Лист	№ докум.	Подп.	Дата
Разраб.		Никитченко		
Пров.		Колмец		
Т. контр.				
Н. контр.		Колмец		
Утв.				

65.125.03.200 СБ

Короб

Лит	Масса	Масштаб
	190	1:20
Лист	Листов 1	

ЛАТГИПРОПРОМ

Типовой проект 903-1-229.86 Альбом 2.2

Инв. № подл. | Подп. и дата | Взам. инв. № | Инв. № дубл. | Подп. и дата

Копировал Маас Формат А3

Формат	Зона	Поз.	Обозначение	Наименование	Кол.	Примечание
				Документация		
А3			65.125.03.300СБ	Сборочный чертёж		
				Детали		
Б4		1	65.125.03.301	Боковина		
				Лист 5 ГОСТ 19903-74 / В Ст3сп3 ГОСТ 14637-79	2	19,5кг
Б4		2	65.125.03.302	Стенка		
				Лист 5 ГОСТ 19903-74 / В Ст3сп3 ГОСТ 14637-79		
				395±0,7×734±1,0мм	1	11,4кг
Б4		3	65.125.03.303	Стенка		
				Лист 5 ГОСТ 19903-74 / В Ст3сп3 ГОСТ 14637-79		
				395±0,7×1244±1,3мм	1	19,3кг
				Материалы		
		4		Полоса 5×50-ГОСТ 103-76 / В Ст3сп ГОСТ 535-79	2	м

Изм.	Лист	№ докум.	Подп.	Дата
Разраб.		Никитченко		
Пров.		Колмец		
Т. контр.				
Н. контр.		Колмец		
Утв.				

65.125.03.300

Короб

Лит	Лист	Листов
		1

ЛАТГИПРОПРОМ

Типовой проект 903-1-229.86 Альбом 2.2

Инв. № подл. | Подп. и дата | Взам. инв. № | Инв. № дубл. | Подп. и дата

Копировал Маас Формат А4

65.125.03.300СБ

Альбом 2.2

Типовой проект 903-1-229.86

Инв.№ подл. | Подпись и дата | Взам. инв.№ | Инв.№ дубл. | Подпись и дата

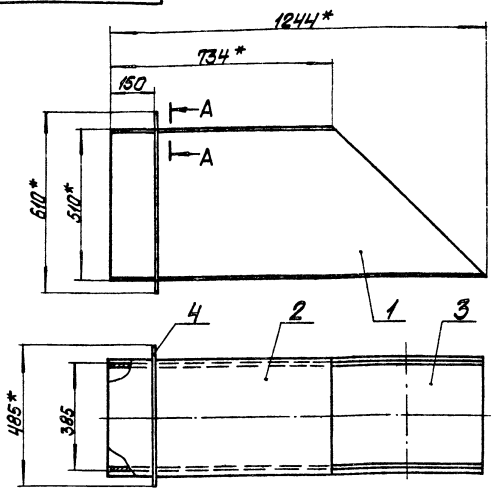

Поз. 1

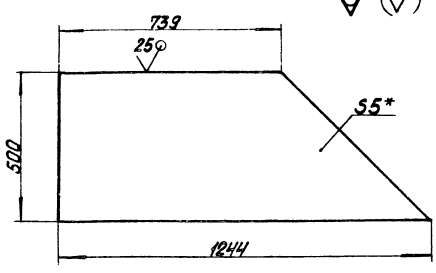

1. * Размеры для справок.
2. $\pm\frac{IT14}{2}$.
3. Обработка поверхностей реза деталей Б4 $\overset{25}{\vee}$.
4. Сварные швы по ГОСТ 5264-80.

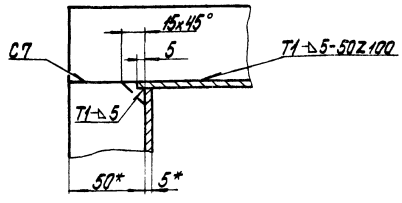

							65.125.03.300СБ		
Изм.	Лист	№ докум.	Подпись	Дата					
Разраб.		Никитенко			Короб		Лит.	Масса	Масштаб
Пров.		Коптец						74	1:10
Т.контр.							Лист	Листов 1	
Н.контр.		Коптец					ЛАТГИПРОПРОМ		
Утв.									

Копировал | Формат А3

Альбом 2.2

Типовой проект 903-1-229.86

Формат	Зона	Поз.	Обозначение	Наименование	Кол.	Примечание
				Документация		
А3			65.125.04.000СБ	Сборочный чертеж		
				Сборочные единицы		
А4		1	65.125.04.100	Переход	1	
А4		2	65.29.01.000	Карман	1	

Инв.№ подл. | Подпись и дата | Взам. инв.№ | Инв.№ дубл. | Подпись и дата

							65.125.04.000		
Изм.	Лист	№ докум.	Подпись	Дата					
Разраб.		Никитенко			Короб всасывающий		Лит.	Лист	Листов 1
Пров.		Коптец					ЛАТГИПРОПРОМ		
Н.контр.		Коптец							
Утв.									

Копировал | Формат А4

Альбом 2.2

Типовой проект 903-1-229.86

Формат	Зона	Поз.	Обозначение	Наименование	Кол.	Примечание
				Документация		
А3			65.29.01.000СБ	Сборочный чертеж		
				Сборочные единицы		
А4		1	58.02.00.000	Люк лаза	1	
				Детали		
А3		2	65.29.01.001	Боковина	1	
А4		3	65.29.01.002	Стенка	1	
А3		4	65.29.01.003	Стенка	1	
А3		5	65.29.01.004	Полуконус	1	
А4		6	65.29.01.005	Конус	1	
А4		7	65.29.01.006	Удлинитель	1	
А4		8	65.29.01.007	Фланец	1	
				Материалы		
		9		Полоса 5х50-ГОСТ 103-76 Ст3пс2 ГОСТ 535-79	2,8	м

Инв.№ подл. | Подпись и дата | Взам. инв.№ | Инв.№ дубл. | Подпись и дата

							65.29.01.000		
Изм.	Лист	№ докум.	Подпись	Дата					
Разраб.		Никитенко			Карман		Лит.	Лист	Листов 1
Пров.		Коптец					ЛАТГИПРОПРОМ		
Н.контр.		Коптец							
Утв.									

Копировал | Формат А4

65.125.04.000СБ

Типовой проект 903-1-229.86 Альбом 2.2

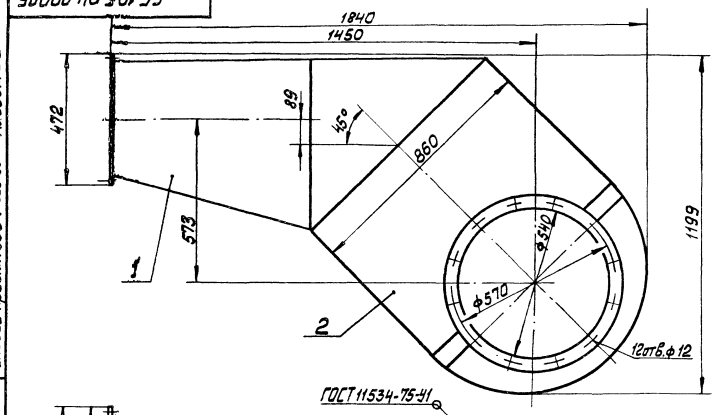

Вид А

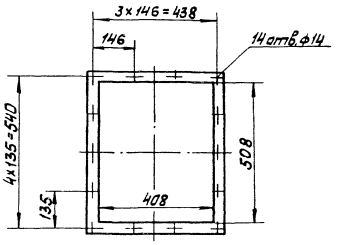

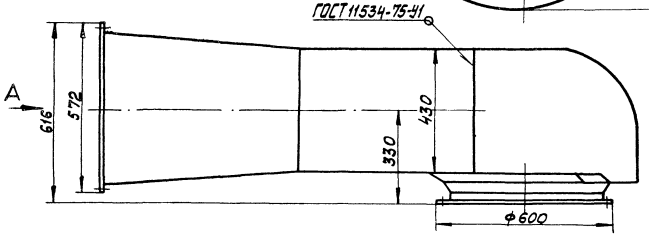

Размеры для справок.

Изм.	Лист	№ докум.	Подп.	Дата	65.125.04.000 СБ		
Разраб.		Никитченко			Короб всасывающий	Лит.	Масса	Масштаб
Пров.		Колмец					209	1:10
Т.контр.						Лист	Листов 1	
Н.контр.		Колмец				ЛАТГИПРОПРОМ		
Утв.								

Копировал Иванов Формат А3

65.29.01.000СБ

Типовой проект 903-1-229.86 Альбом 2.2

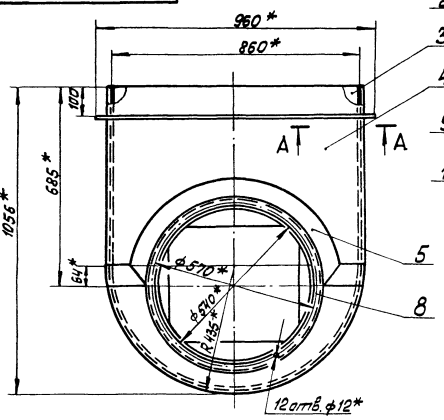

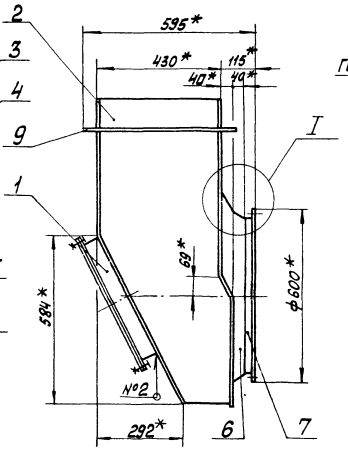

А—А
м1:2

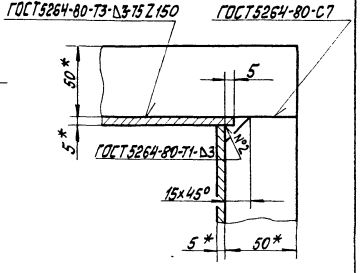

1. * Размеры для справок.
2. ± IT14/2.

I
м1:2

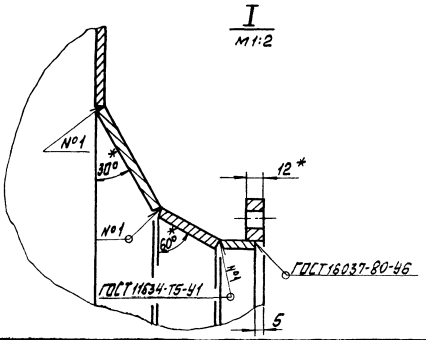

Изм.	Лист	№ докум.	Подп.	Дата	65.29.01.000 СБ		
Разраб.		Никитченко			Карман	Лит.	Масса	Масштаб
Пров.		Колмец					128,2	1:10
Т.контр.						Лист	Листов 1	
Н.контр.		Колмец				ЛАТГИПРОПРОМ		
Утв.								

Копировал Иванов Формат А3

65.29.01.001

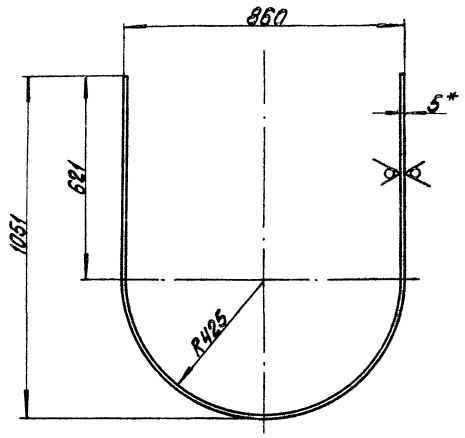

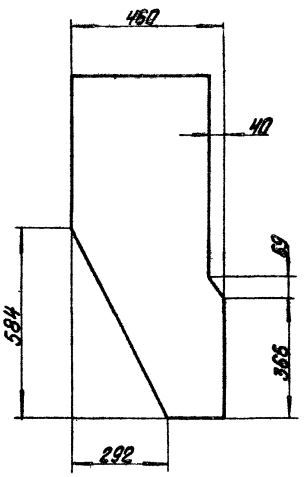

1. * Размер для справок.
2. $\pm\frac{IT14}{2}$.

Развертка

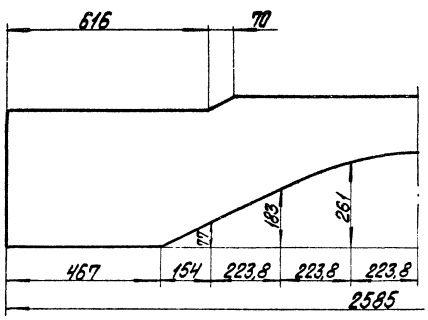

					65.29.01.001		
Изм.	Лист	№ докум.	Подпись	Дата	Боковина	Лит.	Масса / Масштаб
Разраб.		Никитченко					35,2 / 1:10
Пров.		Колпец				Лист	Листов 1
Т.контр.						ЛАТГИПРОПРОМ	
Н.контр.		Колпец			5 ГОСТ 19903-74 Лист В Ст3сп3 ГОСТ 14637-79		
Утв.							

Копировал

Формат А3

Типовой проект 903-1-229.86 Альбом 82

Инв. № подл. | Подпись и дата | Взам. инв. № | Инв. № дубл. | Подпись и дата

65.29.01.003

Развертка

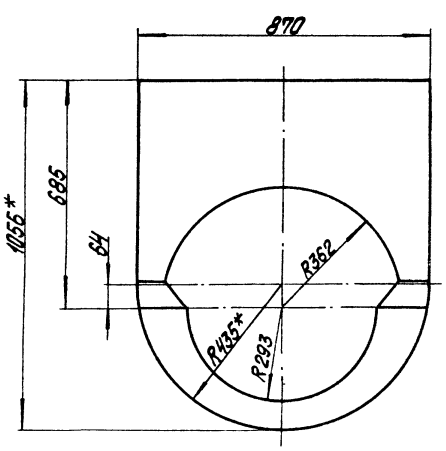

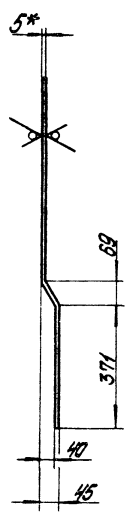

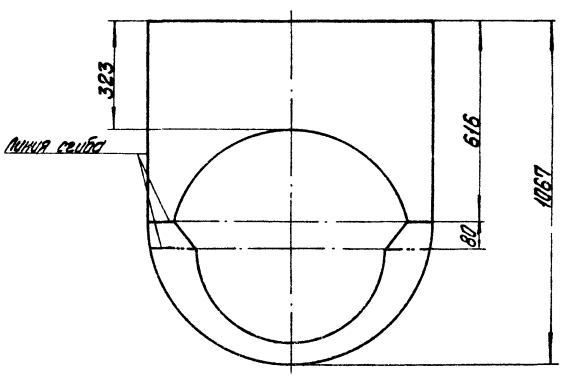

1. * Размеры для справок.
2. $\pm\frac{IT14}{2}$.

					65.29.01.003		
Изм.	Лист	№ докум.	Подпись	Дата	Стенка	Лит.	Масса / Масштаб
Разраб.		Никитченко					20,1 / 1:10
Пров.		Колпец				Лист	Листов 1
Т.контр.						ЛАТГИПРОПРОМ	
Н.контр.		Колпец			5 ГОСТ 19903-74 Лист В Ст3сп3 ГОСТ 14637-79		
Утв.							

Копировал

Формат А3

Типовой проект 903-1-229.86 Альбом 82

Инв. № подл. | Подпись и дата | Взам. инв. № | Инв. № дубл. | Подпись и дата

65.29.01.002

25 $\sqrt{(\sqrt{})}$

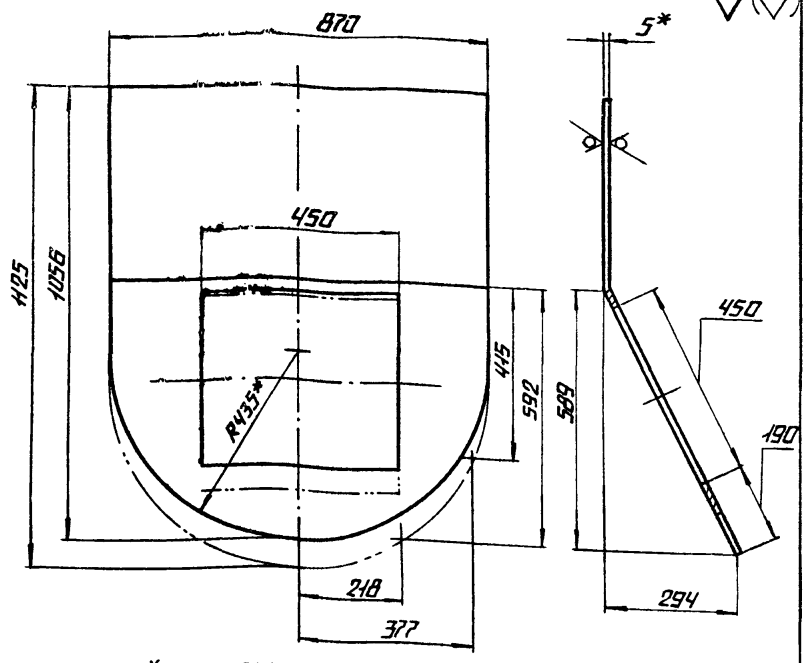

1* РАЗМЕРЫ ДЛЯ СПРАВОК

2. $\pm \frac{IT14}{2}$.

				65.29.01.002		
ИЗМ.	ЛИСТ	№ ДОКУМ.	ПОДП.	ДАТА		
РАЗРАБ.	НИКИТЧЕНКО				СТЕНКА	ЛИТ. / МАССА 27,3 / МАСШТАБ 1:10
ПРОВ.	КОЛМЕЦ			4.11.86		ЛИСТ / ЛИСТОВ 1
Т.КОНТР.					ЛИСТ 5 ГОСТ 19903-74 / ВСТ3СП3 ГОСТ 14637-79	ЛАТГИПРОПРОМ
Н.КОНТР.	КОЛМЕЦ			4.11.86		
УТВ.						

КОПИРОВАЛ А2 ФОРМАТ А4

ТИПОВОЙ ПРОЕКТ 903-1-229.86 АЛЬБОМ 2.2

ИНВ.№ ПОДЛ. | ПОДПИСЬ И ДАТА | ВЗАМ. ИНВ.№ | ИНВ.№ ДУБЛ. | ПОДПИСЬ И ДАТА

65.29.01.005

25 $\sqrt{(\sqrt{})}$

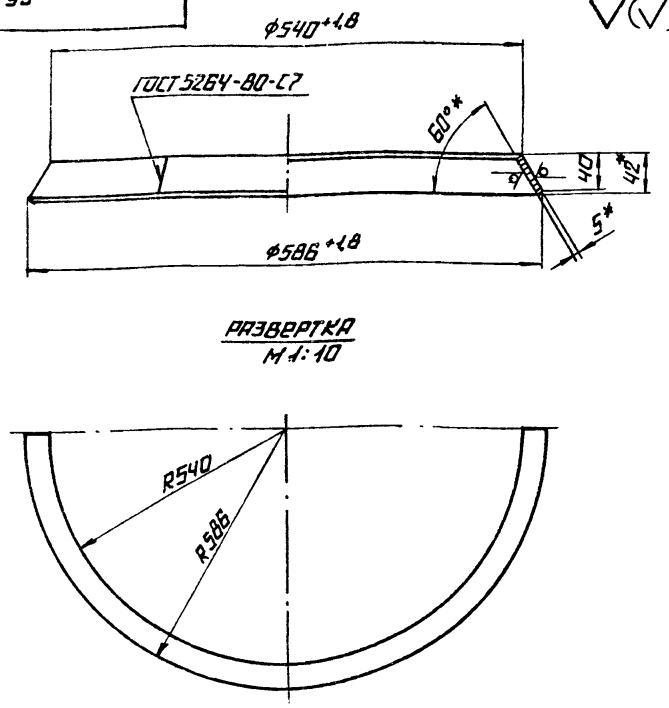

РАЗВЕРТКА
М 1:10

1* РАЗМЕРЫ ДЛЯ СПРАВОК.

2. $\pm \frac{IT14}{2}$.

				65.29.01.005		
ИЗМ.	ЛИСТ	№ ДОКУМ.	ПОДП.	ДАТА		
РАЗРАБ.	НИКИТЧЕНКО				КОНУС	ЛИТ. / МАССА 3,2 / МАСШТАБ 1:5
ПРОВ.	КОЛМЕЦ			4.11.86		ЛИСТ / ЛИСТОВ 1
Т.КОНТР.					ЛИСТ 5 ГОСТ 19903-74 / ВСТ3СП3 ГОСТ 14637-79	ЛАТГИПРОПРОМ
Н.КОНТР.	КОЛМЕЦ			4.11.86		
УТВ.						

КОПИРОВАЛ А2 ФОРМАТ А4

ТИПОВОЙ ПРОЕКТ 903-1-229.86 АЛЬБОМ 2.2

ИНВ.№ ПОДЛ. | ПОДПИСЬ И ДАТА | ВЗАМ. ИНВ.№ | ИНВ.№ ДУБЛ. | ПОДПИСЬ И ДАТА

65.29.01.004

25 $\sqrt{(\sqrt{})}$

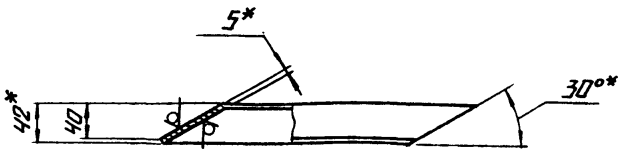

РАЗВЕРТКА

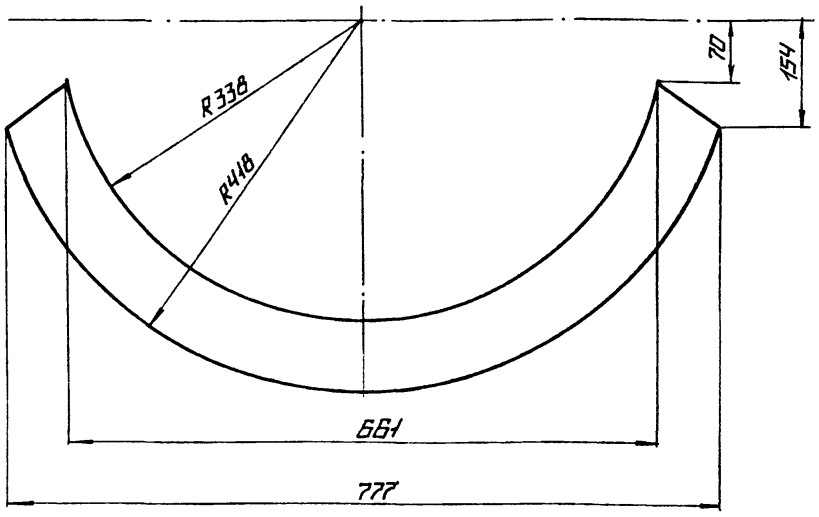

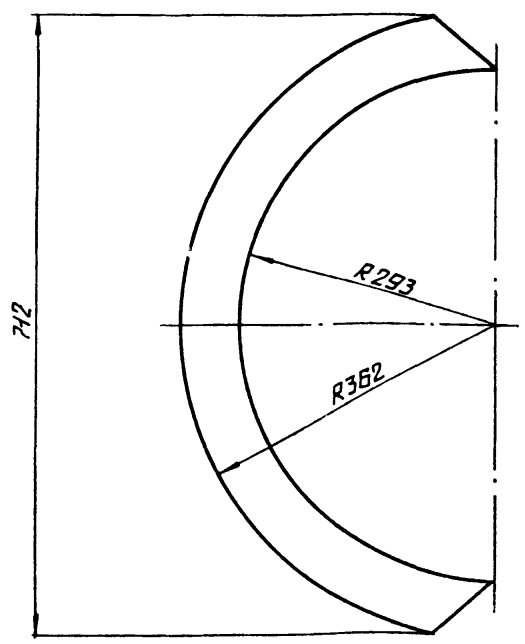

1.* РАЗМЕРЫ ДЛЯ СПРАВОК.

2. $\pm \frac{IT14}{2}$.

				65.29.01.004		
ИЗМ.	ЛИСТ	№ ДОКУМ.	ПОДПИСЬ	ДАТА		
РАЗРАБ.	НИКИТЧЕНКО				ПОЛУКОНУС	ЛИТ. / МАССА 2,9 / МАСШТАБ 1:5
ПРОВ.	КОЛМЕЦ			4.11.86		ЛИСТ / ЛИСТОВ 1
Т.КОНТР.					ЛИСТ 5 ГОСТ 19903-74 / ВСТ3СП3 ГОСТ 14637-79	ЛАТГИПРОПРОМ
Н.КОНТР.	КОЛМЕЦ			4.11.86		
УТВ.						

КОПИРОВАЛ А2 ФОРМАТ А3

Типовой проект 903-1-229.86 Альбом 2.2

65.29.01.006

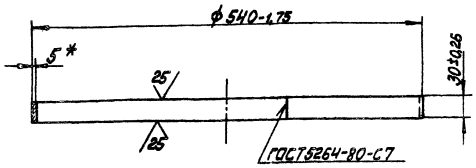

* Размер для справок.

Изм.	Лист	№ докум.	Подп.	Дата	Удлинитель	Лит	Масса	Масштаб
Разраб.		Никитченко					2	1:4
Пров.		Колмец				Лист	Листов 1	
Т.контр.								
Н.контр.		Колмец			Лист 5 ГОСТ 19903-74 / В Ст3сп3 ГОСТ 14637-79	ЛАТГИПРОПРОМ		
Утв.								

Копировал [signature] Формат А4

Типовой проект 903-1-229.86 Альбом 2.2

65.29.01.007

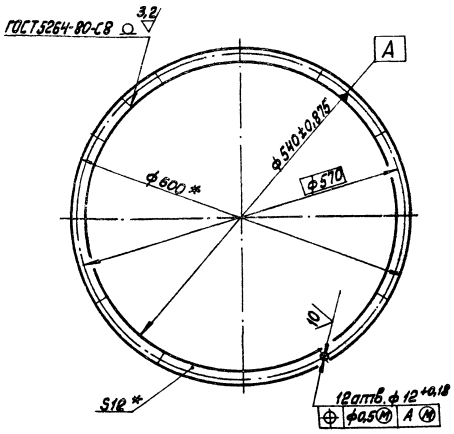

* Размеры для справок.

Изм.	Лист	№ докум.	Подп.	Дата	Фланец	Лит.	Масса	Масштаб
Разраб.		Никитченко					5,06	1:5
Пров.		Колмец				Лист	Листов 1	
Т.контр.								
Н.контр.		Колмец			Полоса 12×30 ГОСТ 103-76 / В Ст3сп3 ГОСТ 535-79	ЛАТГИПРОПРОМ		
Утв.								

Копировал [signature] Формат А4

Типовой проект 903-1-229.86 Альбом 2.2

Форм.	Зона	Поз.	Обозначение	Наименование	Кол.	Примечание
				Документация		
А3			65.125.04.100СБ	Сборочный чертёж		
				Детали		
А4		1	65.125.04.101	Стенка	1	
		2	-01	Стенка	1	
А4		3	65.125.04.002	Боковина	2	
Б4		4	65.125.04.003	Боковина		
				Лист 5 ГОСТ 19903-74 / В Ст3сп3 ГОСТ 14637-79	2	7,1кг
Б4		5	65.125.04.004	Стенка		
				Лист 5 ГОСТ 19903-74 / В Ст3сп3 ГОСТ 14637-79		
				440±0,775; 608±0,875мм	1	10,5кг
Б4		6	65.125.04.005	Полка		
				Полоса 10×32-ГОСТ 103-76 / В Ст3сп ГОСТ 535-79		
				L = 472 ±0,775кг	2	1,2кг
Б4		7	65.125.04.006	Полка		
				Полоса 10×32-ГОСТ 103-76 / В Ст3сп ГОСТ 535-79		
				L = 508±0,875мм	2	1,3кг

Изм.	Лист	№ докум.	Подп.	Дата	65.125.04.100	Лит.	Лист	Листов
Разраб.		Никитченко			Переход			1
Пров.		Колмец				ЛАТГИПРОПРОМ		
Н.контр.		Колмец						
Утв.								

Копировал [signature] Формат А4

Типовой проект 903-1-229.86 Альбом 2.2

65.125.04.101

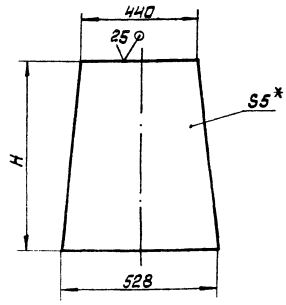

Обозначение	H, мм	Масса, кг
65.125.04.101	662	12,6
-01	687	13,1

1 * Размер для справок.

2 $\pm \frac{IT14}{2}$.

Изм.	Лист	№ докум.	Подп.	Дата	65.125.04.101	Лит	Масса	Масштаб
Разраб.		Никитченко			Стенка		См. табл.	—
Пров.		Колмец				Лист	Листов 1	
Т.контр.								
Н.контр.		Колмец			Лист 5 ГОСТ 19903-74 / В Ст3сп3 ГОСТ 14637-79	ЛАТГИПРОПРОМ		
Утв.								

Копировал [signature] Формат А4

65.125.04.100 СБ

Типовой проект 903-1-229.86 Альбом 2.2

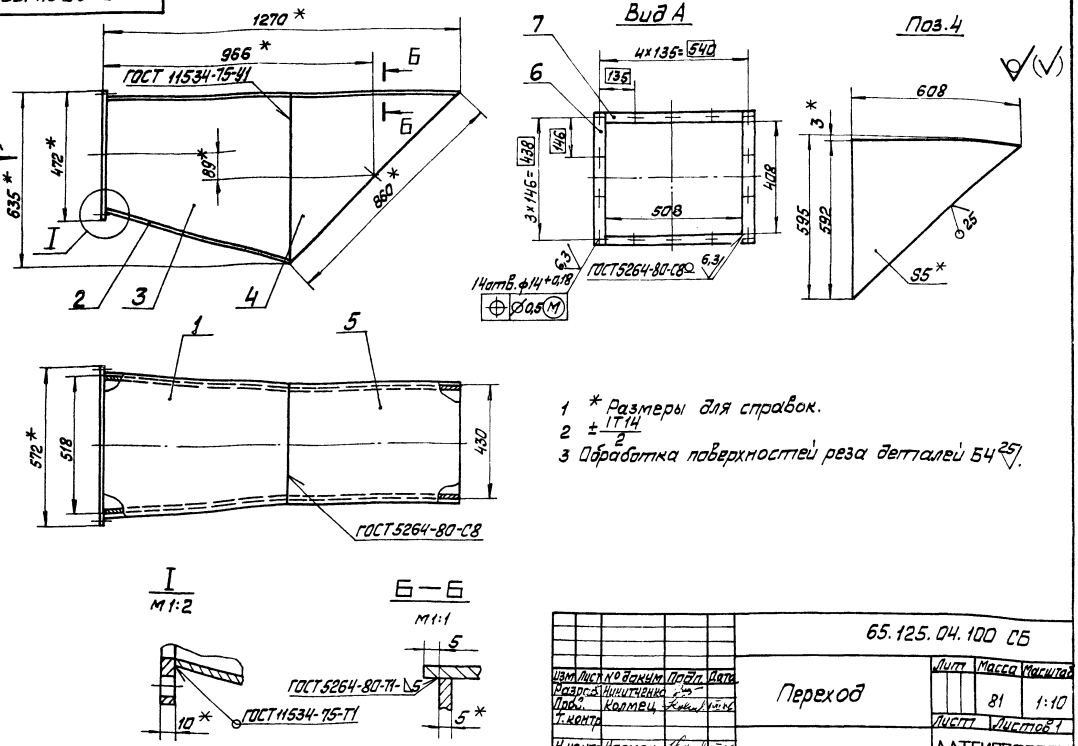

1 * Размеры для справок.
2 $\pm\frac{IT14}{2}$
3 Обработка поверхностей реза деталей Б4 25.

Изм	Лист	№ докум.	Подп.	Дата	65.125.04.100 СБ			
Разраб.		Никитченко			Переход	Лит	Масса	Масштаб
Пров.		Колмец					81	1:10
Т.контр.						Лист	Листов 1	
Н.контр.		Колмец				ЛАТГИПРОПРОМ		
Утв.								

Копировал Мак Формат А3

65.125.04.102

Типовой проект 903-1-229.86 Альбом 2.2

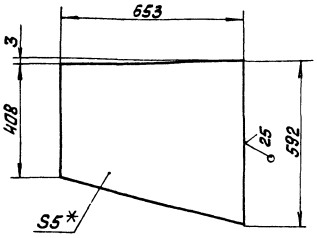

1. * Размер для справок.
2 $\pm\frac{IT14}{2}$.

Изм	Лист	№ докум.	Подп.	Дата	65.125.04.102			
Разраб.		Никитченко			Боковина	Лит	Масса	Масштаб
Пров.		Колмец					12,8	1:10
Т.контр.						Лист	Листов 1	
Н.контр.		Колмец			Лист 5 ГОСТ 19903-74 / В Ст3 сп3 ГОСТ 14637-79	ЛАТГИПРОПРОМ		
Утв.								

Копировал Мак Формат А4

Типовой проект 903-1-229.86 Альбом 2.2

Форм.	Зона	Поз.	Обозначение	Наименование	Кол.	Примечание
				Документация		
А4			65.125.05.000СБ	Сборочный чертёж		
				Детали		
Б4		1	65.125.05.001	Стойка		
				Лист 10 ГОСТ 19903-74 / В Ст3 сп3 ГОСТ 14637-79	1	20,8кг
Б4		2	65.125.05.002	Ребро		
				Лист 10 ГОСТ 19903-74 / В Ст3 сп3 ГОСТ 14637-79		
				95±0,435×501±0,875мм	2	3,74кг
Б4		3	65.125.05.003	Плита		
				Лист 10 ГОСТ 19903-74 / В Ст3 сп3 ГОСТ 14637-79		
				250±0,575×500±0,775мм	1	9,81кг

Изм	Лист	№ докум.	Подп.	Дата	65.125.05.000			
Разраб.		Никитченко			Опора кармана	Лит.	Лист	Листов
Пров.		Колмец						
Н.контр.		Колмец				ЛАТГИПРОПРОМ		
Утв.								

Копировал Мак Формат А4

Типовой проект 903-1-229.86 Альбом 2.2

65.125.05.000СБ

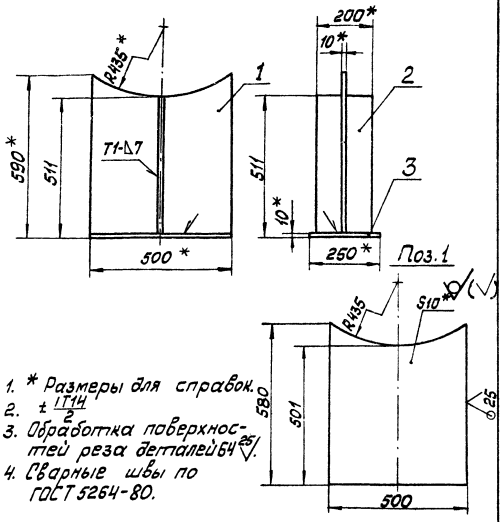

1. * Размеры для справок.
2. ± IT14/2.
3. Обработка поверхностей реза деталей Б4 25.
4. Сварные швы по ГОСТ 5264-80.

Изм.	Лист	№ докум.	Подп.	Дата	65.125.05.000СБ			
Разраб.		Никитченко			Опора кармана	Лит	Масса	Масштаб
Пров.		Колмец					38	1:10
Н.контр.		Колмец				Лист	Листов 1	
Утв.						ЛАТГИПРОПРОМ		

Копировал Майк Формат А4

Типовой проект 903-1-229.86 Альбом 2.2

Формат	Зона	Поз.	Обозначение	Наименование	Кол.	Примечание
				Документация		
А4			65.125.06.000СБ	Сборочный чертёж		
				Детали		
Б4		1	65.125.06.001	Пластина		
				Лист 10 ГОСТ 19903-74 / Вст3сп3 ГОСТ 14637-79		
				150±0,5×150±0,5 мм	2	1,77 кг
Б4		2	65.125.06.002	Плита		
				Лист 10 ГОСТ 19903-74 / Вст3сп3 ГОСТ 14637-79		
				250±0,575×450±0,775 мм	1	8,83 кг
Б4		3	65.125.06.003	Полка		
				Швеллер 10 ГОСТ 8240-72 / Вст3сп3 ГОСТ 535-79		
				L = 260±0,65 мм	1	2,23 кг
Б4		4	65.125.06.004	Стойка		
				Швеллер 10-ГОСТ 8240-72 / Вст3сп3 ГОСТ 535-79		
				L = 595 ± 0,875	2	5,11 кг

Изм.	Лист	№ докум.	Подп.	Дата	65.125.06.000			
Разраб.		Никитченко			Опора	Лит	Масса	Масштаб
Пров.		Колмец						
Н.контр.		Колмец				Лист	Листов 1	
Утв.						ЛАТГИПРОПРОМ		

Копировал Майк Формат А4

Типовой проект 903-1-229.86 Альбом 2.2

65.125.06.000СБ

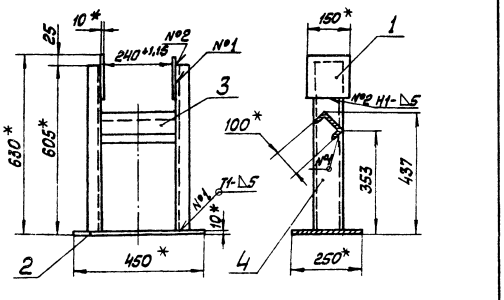

1. * Размеры для справок.
2. ± IT14/2.
3. Обработка поверхностей реза деталей Б4 25.
4. Сварные швы по ГОСТ 5264-80.

Изм.	Лист	№ докум.	Подп.	Дата	65.125.06.000СБ			
Разраб.		Никитченко			Опора	Лит	Масса	Масштаб
Пров.		Колмец					25	1:10
Н.контр.		Колмец				Лист	Листов 1	
Утв.						ЛАТГИПРОПРОМ		

Копировал Майк Формат А4

Типовой проект 903-1-229.86 Альбом 2.2

64.97.00.001

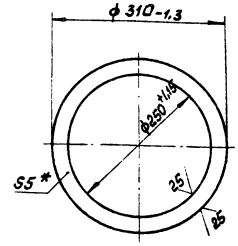

* Размер для справок.

Изм.	Лист	№ докум.	Подп.	Дата	64.97.00.001			
Разраб.		Никитченко			Фланец	Лит	Масса	Масштаб
Пров.		Колмец					1,03	1:5
Т.контр.						Лист	Листов 1	
Н.контр.		Колмец			Лист 5 ГОСТ 19903-74 / 8 Вст3сп3 ГОСТ 16523-70	ЛАТГИПРОПРОМ		

Копировал Майк Формат А4

ЦЕНТРАЛЬНЫЙ ИНСТИТУТ
ТИПОВОГО ПРОЕКТИРОВАНИЯ ГОССТРОЯ СССР
МИНСКИЙ ФИЛИАЛ

220600, г.Минск, ул.К.Маркса, 32

Сдано в печать 25.07.1989г.
Заказ № 250 Тираж 57 экз.
Инв.№ 21716/7

gost.e-ecolog.ru