ТИПОВОЙ ПРОЕКТ

902 - 9-30.85

ПУНКТ УПРАВЛЕНИЯ ГАЗОВОЙ СВЕЧОЙ

АЛЬБОМ 3

Нестандартизированное оборудование

gost.e-ecolog.ru

Привязан

ТИПОВОЙ ПРОЕКТ

902 – 9-30.85

ПУНКТ УПРАВЛЕНИЯ ГАЗОВОЙ СВЕЧОЙ

СОСТАВ ПРОЕКТА:

Альбом 1	Газоснабжение, архитектурно-строительные решения, отопление и вентиляция.
Альбом 2	Электротехнические решения, автоматизация и технологический контроль.
Альбом 3	Нестандартизированное оборудование.
Альбом 4	Спецификации оборудования.
Альбом 5	Ведомости потребности в материалах.
Альбом 6	Сметы.

АЛЬБОМ 3

Разработано институтами:

Союзводоканалпроект

Директор института Ю.Н. Андрианов

Главный инженер проекта А.М Клеопова

Мостазниипроект

Главный инженер института М.А.Маевский

Главный инженер проекта С.М.Жданов

Утверждено: Госстроем СССР
протоколом от 12.10.84 г.
№ ИИ-29

Введено в действие:
б/о „Союзводоканалпроект"
приказом № 119 от 7 мая 1985 г.

				Привязан	
Инв.№					

Взам. инв.№ | Подпись и дата | Инв.№ подл.

20478 03 2

Содержание

Обозначение	Наименование	Стр.
	Титульный лист	
	Содержание	2
УГМ 1.00	Свеча	3
УГМ 1.16	Косынка	3
УГМ.1.15	Пояс стяжной	3
УГМ1.00СБ	Свеча	4
УГМ1.00Д	Свеча	5
УГМ1.01.00	Секция нижняя	6
УГМ1.01.00	Конус	6
УГМ1.01.02	Конус	6
УГМ1.01.00СБ	Секция нижняя	7
УГМ1.01.03	Кольцо опорное	8
УГМ1.01.04	Обечайка	8
УГМ1.01.05	Кольцо	8
УГМ1.01.06	Ребро	8
УГМ.01.07	Паровввод	9
УГМ1.01.08	Фланец	9
УГМ1.01.09	Кольцо	9
УГМ1.01.10	Уголбник	9
УГМ1.01.11	Уголбник	10
УГМ1.01.12	Фланец	10
УГМ1.01.13	Косынка	10
УГМ1.01.14	Косынка	10
УГМ1.02.00	Секция средняя	11
УГМ1.02.01	Труба	11
УГМ1.02.02	Скоба	11
УГМ1.02.03	Ребро жесткости	11
УГМ1.02.00СБ	Секция средняя	12
УГМ1.03.00	Секция средняя	13
УГМ1.03.01	Труба	13
УГМ1.04.00	Секция средняя	13
УГМ1.04.01	Труба	13
УГМ1.03.00СБ	Секция средняя	14
УГМ1.04.00СБ	Секция средняя	15
УГМ1.05.00	Секция верхняя	16
УГМ1.05.01	Труба	16
УГМ1.05.02	Ребро жесткости	16
УГМ1.05.03	Кожух	16
УГМ1.05.00СБ	Секция верхняя	17
УГМ1.05.04	Конус	18
УГМ1.05.05	Скоба	18
УГМ1.05.06	Уголбник	18
УГМ1.05.07	Уголбник	18
УГМ1.06.00	Горелка бегущего огня	19
УГМ1.06.05	Кольцо	19
УГМ1.06.06	Планка	19
УГМ1.06.07	Планка	19
УГМ1.06.00СБ	Горелка бегущего огня	20
УГМ1.06.01	Труба	21
УГМ1.06.02	Труба	21
УГМ1.06.03	Труба	22
УГМ1.06.04	Труба	22
УГМ1.06.08	Плонка	23
УГМ1.06.09	Плонка	23
УГМ1.06.10	Планка	23
УГМ1.06.11	Планка	23
УГМ1.06.12	Планка	24
УГМ1.06.13	Планка	24
УГМ1.06.14	Заглушка	24
УГМ1.06.15	Заглушка	25
УГМ1.07.00	Газопровод	25
УГМ1.07.01	Труба	25
УГМ1.07.02	Труба	25
УГМ1.07.00СБ	Газопровод	26
УГМ1.08.00	Установка датчика	27
УГМ1.08.00СБ	Установка датчика	27
УГМ1.08.03	Крышка	27
УГМ1.08.01.00	Кронштейн	28
УГМ1.08.01.00СБ	Кронштейн	28
УГМ1.08.01.01	Кронштейн	28
УГМ1.08.01.02	Втулка	29

Обозначение	Наименование	Стр
УГМ1.08.04	Корпус	29
УГМ1.08.05	Прокладка	29
УГМ1.09.00	Горелка запальная	29
УГМ1.09.00СБ	Горелка запальная	30
УГМ1.09.01.00	Корпус горелки	31
УГМ1.09.01.01	Патрубок	31
УГМ1.09.01.02	Перемычка	31
УГМ1.09.01.03	Муфта	31
УГМ1.09.01.00СБ	Корпус горелки	32
УГМ1.09.01.04	Втулка	33
УГМ1.09.01.05	Кольцо	33
УГМ1.09.02.00	Запальник	33
УГМ1.09.02.00СБ	Запальник	33
УГМ1.09.02.01	Насадок	34
УГМ1.09.02.02	Муфта	34
УГМ1.09.02.03	Заглушка	34
УГМ1.09.03	Форсунка	34
УГМ1.09.04	Регулятор воздуха	35
УГМ1.09.05	Насадок	35
УГМ1.09.06	Форсунка	35
УГМ1.10.00	Горелка запальная	36
УГМ1.10.01.00	Корпус горелки	36
УГМ1.10.01	Корпус горелки	36
УГМ1.10.01.01	Конфузор	36
УГМ1.10.00СБ	Горелка запальная	37
УГМ1.10.01.00СБ	Корпус горелки	38
УГМ1.10.01.02	Фланец	39
УГМ1.10.01.03	Конус	39
УГМ1.10.01.04	Фланец	39
УГМ1.10.01.05	Втулка	39
УГМ1.10.01.06	Ушко	44
УГМ1.10.01.07	Ребро	40
УГМ1.10.02.00	Регулятор воздуха	40
УГМ1.10.02.00СБ	Регулятор воздуха	40
УГМ1.10.02.01	Диск	41
УГМ1.10.02.02	Гайка	41
УГМ1.10.03.00	Кожух	41
УГМ1.10.03.01	Патрубок	41
УГМ1.10.03.00СБ	Кожух	42
УГМ1.10.03.02	Труба	42
УГМ1.10.04	Насадок	43
УГМ1.10.05	Колпачок	43
УГМ1.10.06	Изолятор	43
УГМ1.10.07	Форсунка	44
УГМ1.10.08	Штуцер	44
УГМ1.10.09	Прокладка	44
УГМ1.10.10	Гайка накидная	44
УГМ1.10.11	Ниппель	45
УГМ1.10.12	Винт	45
УГМ1.10.13	Шайба	45
УГМ1.10.14	Спираль	45
УГМ1.11.00	Огнепреградитель	46
УГМ1.11.01.00	Обечайка	46
УГМ1.11.01.00СБ	Обечайка	46
УГМ1.11.00СБ	Огнепреградитель	47
УГМ1.11.02.00	Переход	48
УГМ1.11.02.01	Планка	48
УГМ1.11.02.02	Конус	48
УГМ1.11.02.00СБ	Переход	49
УГМ1.12.00	Блок	50
УГМ1.12.00СБ	Блок	50
УГМ1.12.01	Ролик	50
УГМ1.12.02	Обечо	50
УГМ2.00	Насадка для свечи	51
УГМ2.01	Короб	51
УГМ2.00СБ	Насадка для свечи	51
УГМ2.02	Косынка	52
УГМ2.03	Рассекатель	52
УГМ3.00	Подставка под газопроводы	52
УГМ3.00СБ	Подставка под газопроводы	53
УГМ3.01	Уголок	53

Формат	Зона	Поз	Обозначение	Наименование	Кол.	Примечание
				Документация		
А2			УГМ 1.00СБ	Сборочный чертеж		
А4			УГМ 1.00Д	Технические требования		
				Сборочные единицы		
А4		1	УГМ 1.01.00	Секция нижняя	1	
А4		2	УГМ1.02.00	Секция средняя	1	
А4		3	УГМ1.03.00	Секция средняя	1	
А4		4	УГМ1.04.00	Секция средняя	1	
А4		5	УГМ1.05.00	Секция верхняя	1	
А4		6	УГМ 1.06.00	Горелка бегущего огня	1	
А4		7	УГМ 1.07.00	Газопровод	1	
А4		8	УГМ1.08.00	Установка датчика	1	
А4		9	УГМ1.09.00	Горелка запальная	1	
А4		10	УГМ1.10.00	Горелка запальная	1	
А4		11	УГМ1.11.00	Огнепреградитель	1	
А4		12	УГМ1.12.00	Блок	1	
				Детали		
Б4		14	УГМ1.14	Прокладка ф(465×425)		
				Паронит ПМБ-2,0 ГОСТ 481-80	1	0,1
А4		15	УГМ1.15	Пояс стяжной	6	
А4		16	УГМ1.16	Косынка	12	

Изм.	Лист	N докум.	Подп.	Дата	ТП 902-9-30.85-УГМ1.00
Разраб.		Гулина		10.82	
Пров.		Герасимова		10.82	Свеча
Н.контр.		Иосилевич		10.82	
Утв.		Иванов			

Лит | Лист 1 | Листов 2

Институт Мосгазниипроект

Копировал: Формат А4

Формат	Зона	Поз	Обозначение	Наименование	Кол.	Примечание
				Стандартные изделия		
		21		Муфта короткая 25		
				ГОСТ 8954-75	1	
		22		Муфта 50×25 ГОСТ 8957-75	1	
		23		Контргайка 25 ГОСТ 8968-75	2	
		24		Сгон 25 ГОСТ 8969-75	1	
				Болты ГОСТ 7798-70		
		27		М6 × 80.58.096	2	
		28		М20 ×80.58.096	6	
		29		2М30 ×90.58.096	6	
				Гайки ГОСТ 5915-70		
		32		М6 5.096	2	
		33		М10 5.096	48	
		34		М12 5.096	50	
		35		М16 5.096	4	
		36		М20 5.096	16	
		37		Гайка М30 5.096		
				ГОСТ 5918-73	6	
		38		Шпинт 5×40.0.019 ГОСТ 397-79	6	
				Хомуты ГОСТ 24137-80		
		39		Хомут 60-В Ст3сп4	24	
		40		Хомут 110-В Ст3сп4	25	
		41		Хомут 160-В Ст3сп4	2	

Изм.	Лист	N докум.	Подп.	Дата	ТП 902-9-30.85-УГМ1.00

Лист 2

Копировал: Формат А4

УГМ 1.16

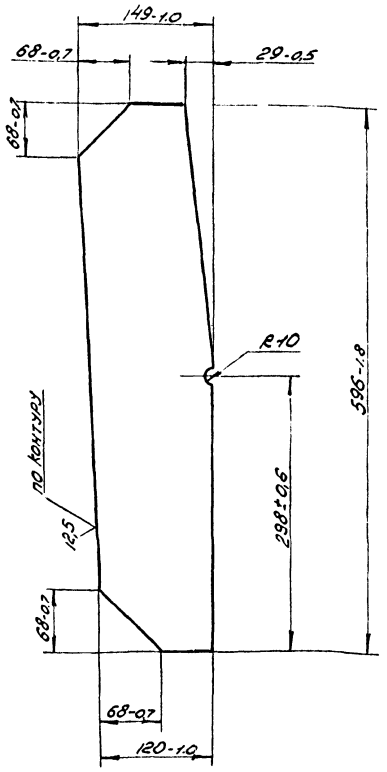

Изм.	Лист	N докум.	Подп.	Дата	ТП 902-9-30.85-УГМ1.16
Разраб.		Гулина		10.82	
Пров.		Герасимова		10.82	Косынка
Т.контр.					
Н.контр.		Иосилевич		10.82	Лист 6-ЛН-8 ГОСТ 19903-74
Утв.					1-IV-Ст3сп4 ГОСТ 16523-70

Лит | Масса 5,0 | Масштаб 1:4

Лист | Листов 1

Институт Мосгазниипроект

Копировал: Формат А4

УГМ 1.15

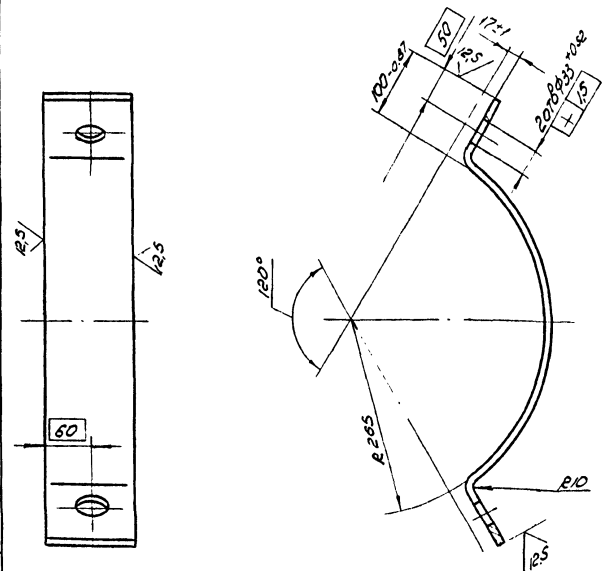

Изм.	Лист	N докум.	Подп.	Дата	ТП902-9-30.85-УГМ1.15
Разраб.		Гулина		10.82	
Пров.		Герасимова		10.82	Пояс стяжной
Т.контр.					
Н.контр.		Иосилевич		10.82	Лист 6-ЛН-10 ГОСТ 19903-74
Утв.					1-IV-Ст3сп4 ГОСТ 16523-70

Лит | Масса 7,1 | Масштаб 1:5

Лист | Листов 1

Институт Мосгазниипроект

Копировал 20478-03 Формат А4

УГМ1.00СБ

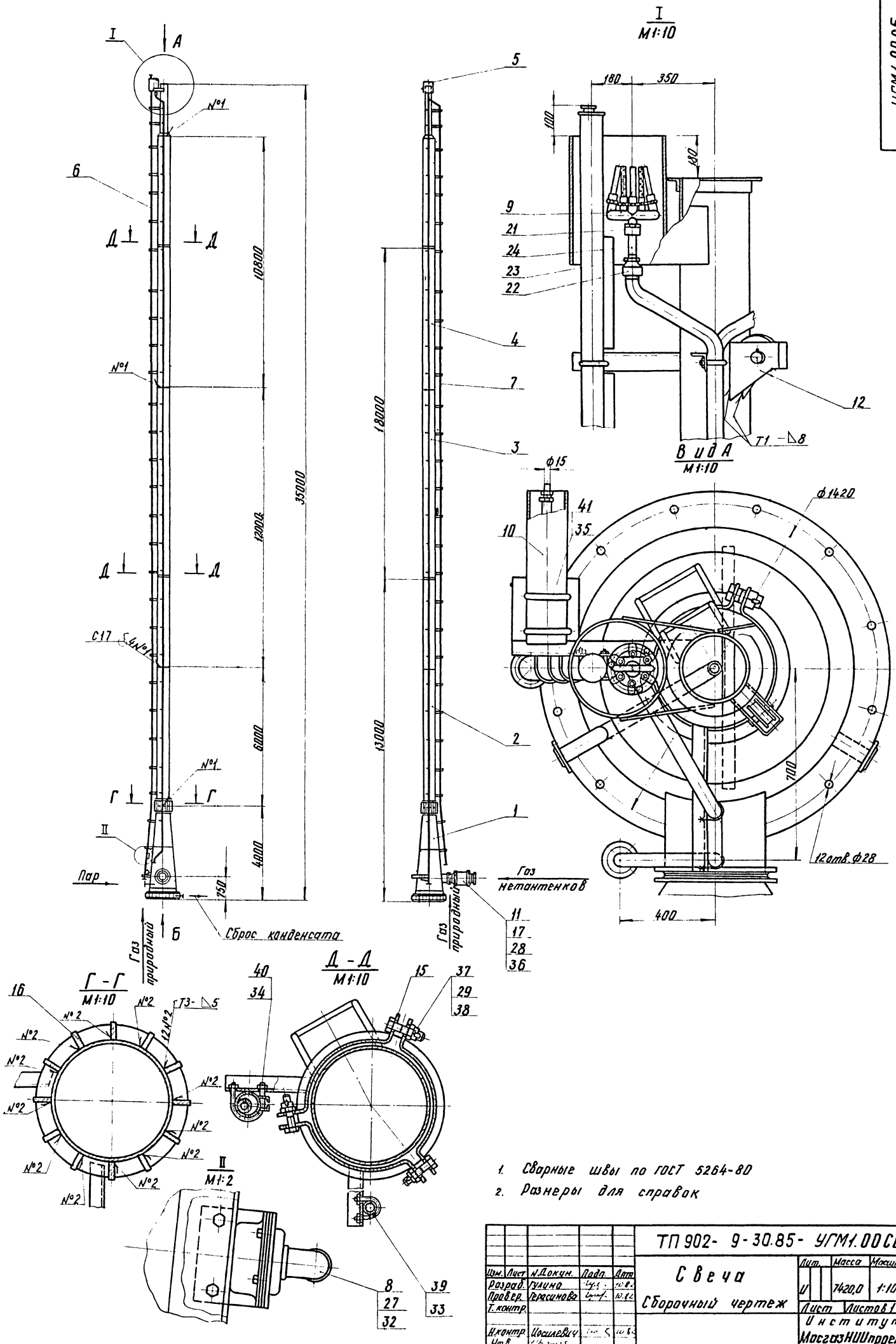

1. Сварные швы по ГОСТ 5264-80
2. Размеры для справок

					ТП 902- 9-30.85- УГМ1.00СБ			
Изм.	Лист	N Докум.	Подп.	Дата	Свеча	Лит.	Масса	Масштаб
Разраб.		Гулина		10.82	Сборочный чертеж	И	7420,0	1:100
Провер.		Герасимова		10.82		Лист	Листов 1	
Т.контр.						Институт		
Н.контр.		Носилевич		10.82		Мосгазнии проект		
Утв.								

Инв.№ подл. | Подпись и дата | Взам. инв.№ | Инв.№ дубл. | Подпись и дата

копировал формат 12

Настоящие технические требования распространяются на свечу, предназначенную для аварийного сброса и сжигания газа, поступающего из метантенков.

1. Основные параметры и размеры

1.1. Номинальный расход газа брожения метантенков на свече м³/ч — 3000

1.2. Номинальное давление газа брожения метантенков перед свечой кПа (кгс/см²) — 1(0,01)

1.3. Номинальный расход природного газа на газопроводе бегущего огня, м³/ч — 250

1.4. Время потребное для розжига свечи, мин. до 10

1.5. Номинальное давление природного газа, кПа(кгс/см²) — 1(0,01)

1.6. Номинальный расход природного газа на горелку запальную основного факела, м³/ч — 6

1.7. Габаритные размеры, мм

а) высота — 35000

б) диаметр свечи у основания — 1520

в) диаметр цилиндрической части свечи — 530

1.8. Масса, кг — 7290

Изм.	Лист	N Докум.	Подпись	Дата	ТП902-9-30.85-УГМ1.ООД			
Разраб.		Гулина		10.82	Свеча	Лит	Лист	Листов
Провер.		Герасимова		10.82		И	1	4
ГИП		Иосилевич		10.82	Технические требования	Институт МосгазНИИпроект		
Н.контр.		Иосилевич		10.82				
Утв.		Иванов						

Инв. N подл. | Подпись и дата | Взам. инв. N | Инв. N дубл. | Подпись и дата

формат А4

2. Характеристики

2.1. По химическому составу и механическим свойствам материалы, применяемые для изготовления свечи, должны удовлетворять требованиям государственных стандартов и технических условий, качество, характеристики материалов должны быть подтверждены заводом-поставщиком соответствующими сертификатами.

2.2. Материал, имеющий расслоения в целом сечении или в части его, плены, раковины, пережоги и трещины, обнаруженные при внешнем осмотре, в производство не допускаются.

2.3. Детали поступающие на сварку должны быть очищены от ржавчины и загрязнений.

2.3. В сварных соединениях не допускаются следующие наружные дефекты:

а) трещины всех видов и направлений;

б) свищи и пористость наружной поверхности шва;

в) подрезы, наплывы, прожоги и незаплавленные кратеры;

г) несоответствие формы и размеров швов требованиям стандартов.

2.4. Все элементы металлических конструкций должны быть подвергнуты правке перед их сборкой.

2.5. После вальцовки и гнутья детали не должны иметь трещин, надрывов и других дефектов.

Изм.	Лист	N Докум.	Подпись	Дата	ТП902-9-30.85-УГМ1.ООД	Лист 2

Инв. N подл. | Подпись и дата | Взам. инв. N | Инв. N дубл. | Подпись и дата

формат А4

2.6. Соприкасающиеся поверхности деталей, а также места сборки должны быть очищены от ржавчины, грязи, масла и окалины.

2.7. На резьбах рванины и выкрашивания не допускаются, если они на глубине выходят за пределы среднего диаметра резьбы при их общей протяженности по длине, превышающей половину нитки.

2.8. Сборка деталей должна производиться тщательно без повреждений их поверхностей.

2.9. Покрытие наружных поверхностей свечи после сдачи ОТК лак БТ-577 ГОСТ 5761-79 без грунта. Верхнюю часть свечи, выполненную из жаропрочной стали не красить.

3. Комплектность

В комплект свечи входит свеча в сборе и паспорт. Инструкция по эксплуатации составляется наладочной организацией после проведения испытаний.

4. Правила приемки

4.1. Свеча для сжигания газа брожения подетально, по узлам и в сборе должна быть принята ОТК завода-изготовителя.

5. Методы контроля

5.1. В процессе изготовления свечи должно проверяться:

а) соответствие состояния качества свариваемых деталей и сварочных материалов требованиям стандартов и технических условий;

б) соблюдение технологического процесса сварки, разработанного в соответствии с требованиями стандартов и чертежей.

5.2. Внешний осмотр и измерение сварных швов производится после того, как сварные швы и прилегающие к ним поверхности основного металла по обе стороны шва будут очищены от шлака, брызг и других загрязнений.

5.3. Внешнему осмотру и измерению подлежат все сварные соединения по методике ГОСТ 3242-79 для выявления наружных дефектов при помощи лупы ГОСТ 8309-75 и постукиванием молотком ГОСТ 2310-77.

5.4. Газопровод горелки запальной основного факела испытать на прочность и плотность давлением 0,1 мПа (1кгс/см²).

Продолжительность испытаний на плотность должна быть не менее 1 ч, при этом падение давления не должно превышать 60 мм. вод. ст.

5.5. Испытание газопроводов на прочность и плотность производить воздухом.

Изм.	Лист	N Докум.	Подпись	Дата	ТП902-9-30.85-УГМ1.ООД	Лист 3

Инв. N подл. | Подпись и дата | Взам. инв. N | Инв. N дубл. | Подпись и дата

формат А4

Изм.	Лист	N Докум.	Подпись	Дата	ТП902-9-30.85-УГМ1.ООД	Лист 4

Инв. N подл. | Подпись и дата | Взам. инв. N | Инв. N дубл. | Подпись и дата

формат А4

20478 03 6 копировал: [illegible]

Формат	Зона	Поз.	Обозначение	Наименование	Кол.	Примечание
				Документация		
А2			УГМ 1.01.00СБ	Сборочный чертеж		
				Детали		
А4		1	УГМ 1.01.01	Конус	1	
А4		2	УГМ 1.01.02	Конус	1	
А4		3	УГМ 1.01.03	Кольцо опорное	1	
А4		4	УГМ 1.01.04	Обечайка опорная	1	
А4		5	УГМ 1.01.05	Кольцо	1	
А4		6	УГМ 1.01.06	Ребро	24	
А4		7	УГМ 1.01.07	Пароввод	1	
А4		8	УГМ 1.01.08	Фланец	1	
А4		9	УГМ 1.01.09	Кольцо	1	
А4		10	УГМ 1.01.10	Угольник	3	
А4		11	УГМ 1.01.11	Угольник	2	
А4		12	УГМ 1.01.12	Фланец	2	
А4		13	УГМ 1.01.13	Косынка	1	
А4		14	УГМ 1.01.14	Косынка	2	
Б.Ч		15	УГМ 1.01.15	Патрубок		
				Труба 60×4,0 ГОСТ 10704-76 / В-В ст3 сп4 ГОСТ 10705-80		
				L = 200-1,15	1	1,1

Изм.	Лист	№ докум.	Подп.	Дата
Разраб.		Гулина		10.82
Пров.		Герасимова		10.82
Н. контр.		Иосилевич		10.82
Утв.				

ТП 902- 9-30.85- УГМ 1.01.00

Секция нижняя

Лит	Лист	Листов
И	1	2

Институт МосгазНИИпроект

Копировал: Родина Формат А4

Формат	Зона	Поз.	Обозначение	Наименование	Кол.	Примечание
Б.Ч		16	01.16	Патрубок		
				Труба 426×4,0 ГОСТ 10704-76 / В-В ст3 сп4 ГОСТ 10705-76		
				L = 400-1,4		24,86
Б.Ч		17	01.17	Угольник		
				Уголок Б-56×56×5 ГОСТ 8509-72 / ст3 ГОСТ 535-79		
				L = 1110-2,6	1	4,6

Изм.	Лист	№ докум.	Подп.	Дата

ТП 902- 9-30.85-УГМ 1.01.00 Лист 2

Копировал: Родина Формат А4

УГМ 1.01.01

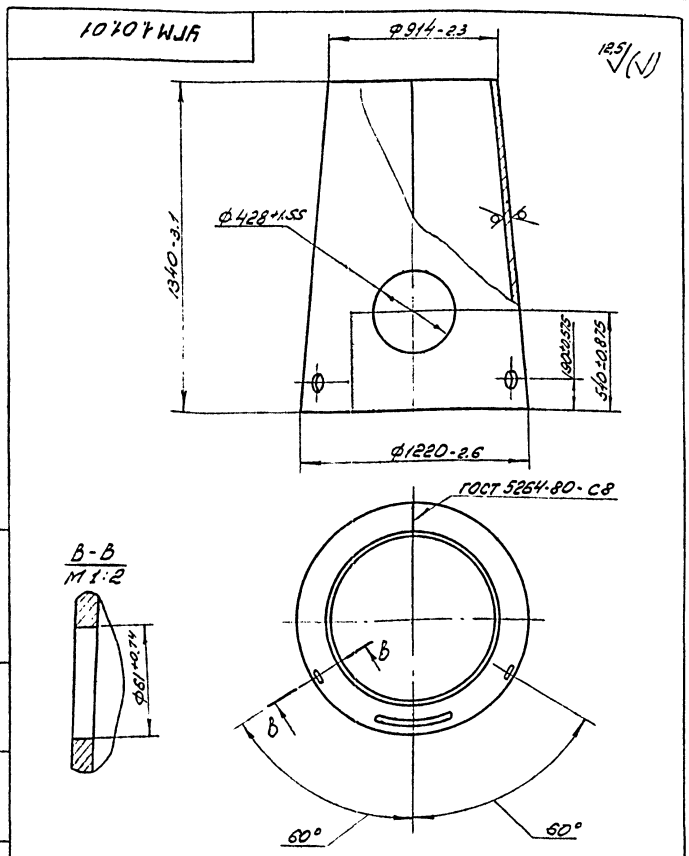

ТП 902- 9-30.85- УГМ 1.01.01

Изм.	Лист	№ докум.	Подп.	Дата
Разраб.		Гулина		10.82
Пров.		Герасимова		10.82
Т. контр.				
Н. контр.		Иосилевич		10.82
Утв.				

Конус

Лит	Масса	Масштаб
И	425.0	1:20

Лист Листов 1

Лист Б-ПН12 ГОСТ 19903-74 / В ст3 сп4 ГОСТ 14637-79

Институт МосгазНИИпроект

Копировал: Родина Формат А4

УГМ 1.01.02

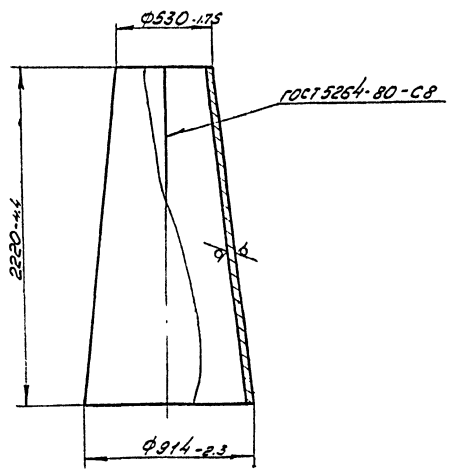

ТП 902- 9-30.86- УГМ 1.01.02

Изм.	Лист	№ докум.	Подп.	Дата
Разраб.		Гулина		10.82
Пров.		Герасимова		10.82
Т. контр.				
Н. контр.		Иосилевич		10.82
Утв.				

Конус

Лит	Масса	Масштаб
И	473.0	1:20

Лист Листов 1

Лист Б-ПН-12 ГОСТ 19903-74 / В ст3 сп4 ГОСТ 14637-79

Институт МосгазНИИпроект

20478-03 Копировал: Родина Формат А4

УГМ1.01.00СБ

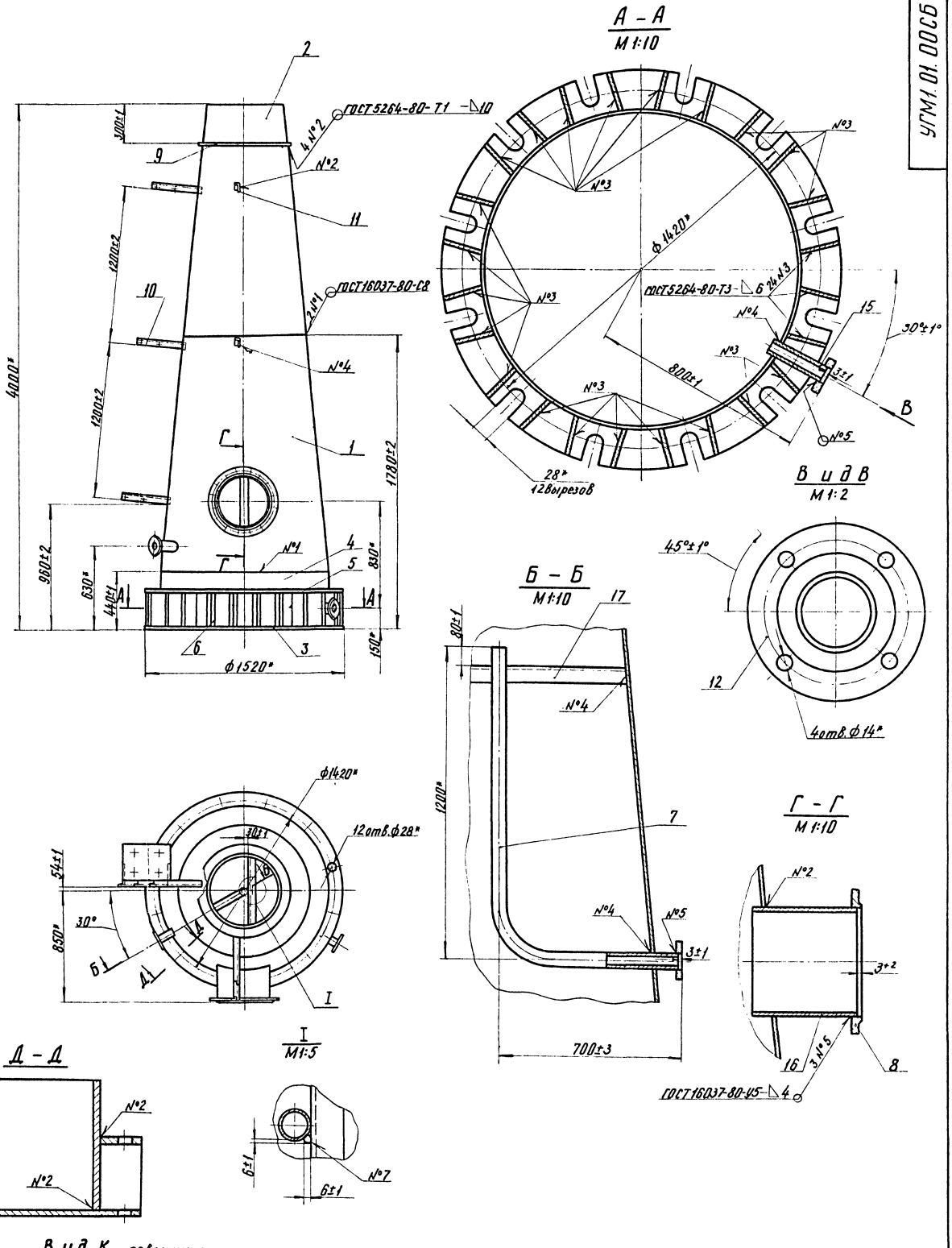

1. Сварка шва №7 ручная электродуговая
2. * Размеры для справок

Изм	Лист	N Докум.	Подп.	Дата	ТП902- 9-30.85- УГМ1.01.00СБ			
Разраб.		Рулина			Секция нижняя Сборочный чертеж	Лит.	Масса	Масштаб
Провер.		Герасимова				И	1340,0	1:50
Т. контр.						Лист	Листов 1	
Н.контр.		Носилевич				Институт Мосгаз НИИпроект		
Утв.								

Инв.N подл. | Подпись и дата | Взам.инв.N | Инв.N дубл. | Подпись и дата

20478-03 8 копировал

УГМ1.01.03

12.5

А – А

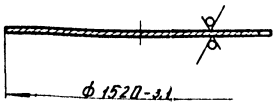

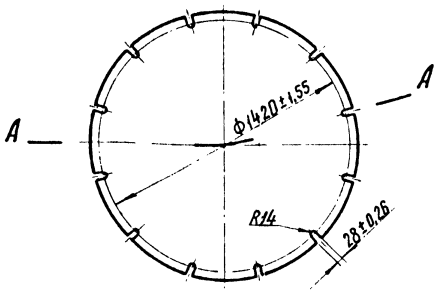

Изм.	Лист	N докум.	Подп.	Дата	
Разраб.		Гулина			
Провер.		Герасимова			
Т. контр.					
Н. контр.		Иосилевич			
Утв.					

ТП 902-9-30.85 - УГМ1.01.03

Кольцо опорное

Лит.	Масса	Масштаб
И	32.0	1:20

Лист | Листов 1

Лист: Б-ПН-24 ГОСТ 19903-74; В Ст3сп4 ГОСТ 14637-79

Институт Мосгазниипроект

Формат А4

Инв. № подл. | Подпись и дата | Взам. инв. № | Инв. № дубл. | Подпись и дата

УГМ1.01.04

12.5

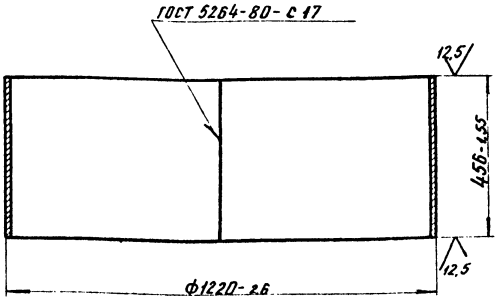

Изм.	Лист	N докум.	Подп.	Дата	
Разраб.		Гулина			
Провер.		Герасимова			
Т. контр.					
Н. контр.		Иосилевич			
Утв.					

ТП 902-9-30.85 - УГМ1.01.04

Обечайка опорная

Лит.	Масса	Масштаб
И	170.0	1:10

Лист | Листов 1

Лист: Б-ПН-12 ГОСТ 19903-74; В Ст3сп4 ГОСТ 14637-79

Институт Мосгазниипроект

Формат А4

Инв. № подл. | Подпись и дата | Взам. инв. № | Инв. № дубл. | Подпись и дата

УГМ1.01.05

12.5

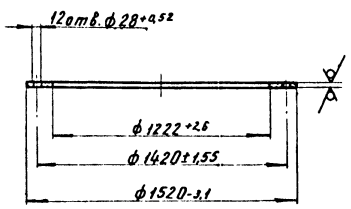

Изм.	Лист	N докум.	Подп.	Дата	
Разраб.		Гулина			
Провер.		Герасимова			
Т. контр.					
Н. контр.		Иосилевич			
Утв.					

ТП 902-9-30.85 - УГМ1.01.05

Кольцо

Лит.	Масса	Масштаб
И	35.0	1:20

Лист | Листов 1

Лист: Б-ПН-24 ГОСТ 19903-74; В Ст3сп4 ГОСТ 14637-79

Институт Мосгазниипроект

Формат А4

Инв. № подл. | Подпись и дата | Взам. инв. № | Инв. № дубл. | Подпись и дата

УГМ1.01.06

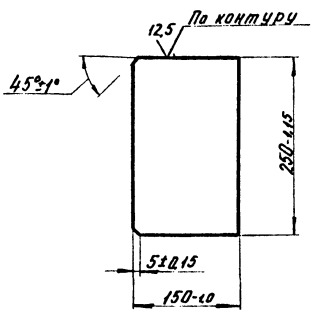

Изм.	Лист	N докум.	Подп.	Дата	
Разраб.		Гулина			
Провер.		Герасимова			
Т. контр.					
Н. контр.		Иосилевич			
Утв.					

ТП 902-9-30.85 - УГМ1.01.06

Ребро

Лит.	Масса	Масштаб
И	4.7	1:5

Лист | Листов 1

Лист: Б-ПН-16 ГОСТ 19905-74; В Ст3сп4 ГОСТ 14637-79

Институт Мосгазниипроект

Формат А4

Инв. № подл. | Подпись и дата | Взам. инв. № | Инв. № дубл. | Подпись и дата

УГМ 1.01.07

12,5

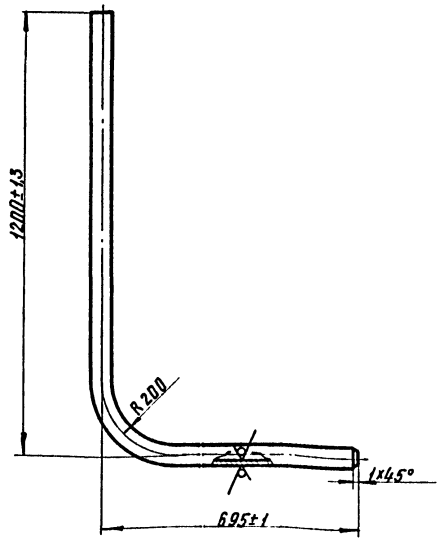

					ТП 902- 9- 30.85 - УГМ 1.01.07		
Изм.	Лист	N докум.	Подп.	Дата	Пароввод	Лит.	Масса	Масштаб
Разраб.		Гулина		10.82		У	9,0	1:10
Провер.		Герасинова		10.82		Лист	Листов 1
Т. контр.					Труба 60х4,0 ГОСТ 10704-76 / В-Ст3 сп4 ГОСТ 10705-80	Институт МосгазНИИпроект	
Н. контр.		Иосилевич		10.82			
Утв.							

Инв. № подл. | Подпись и дата | Взам. инв. № | Инв. № дубл. | Подпись и дата

Формат А4

УГМ 1.01.08

12,5

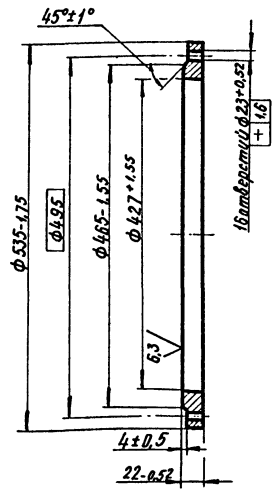

					ТП 902- 9- 30.85 - УГМ 1.01.08		
Изм.	Лист	N докум.	Подп.	Дата	Фланец	Лит.	Масса	Масштаб
Разраб.		Гулина		10.82		У	14,0	1:5
Провер.		Герасинова		10.82		Лист	Листов 1
Т. контр.					ВСт3 сп4 ГОСТ 380-71	Институт МосгазНИИпроект	
Н. контр.		Иосилевич		10.82			
Утв.							

Инв. № подл. | Подпись и дата | Взам. инв. № | Инв. № дубл. | Подпись и дата

Формат А4

УГМ 1.01.09

12,5

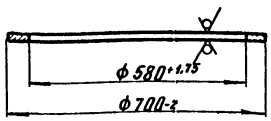

					ТП 902- 9- 30.85 - УГМ 1.01.09		
Изм.	Лист	N докум.	Подп.	Дата	Кольцо	Лит.	Масса	Масштаб
Разраб.		Гулина		10.82		У	25,1	1:10
Провер.		Герасинова		10.82		Лист	Листов 1
Т. контр.					Лист Б-ПН-10 ГОСТ 19903-74 / В Ст3сп4 ГОСТ 14637-79	Институт МосгазНИИпроект	
Н. контр.		Иосилевич		10.82			
Утв.							

Инв. № подл. | Подпись и дата | Взам. инв. № | Инв. № дубл. | Подпись и дата

Формат А4

УГМ 1.01.10

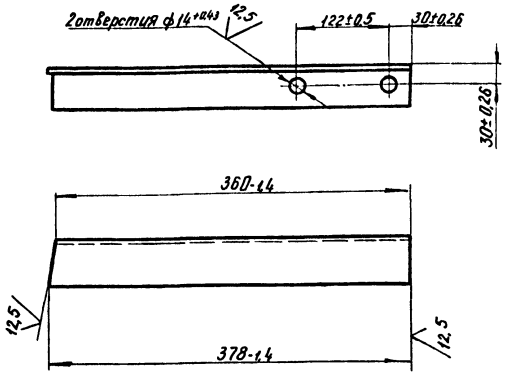

					ТП 902- 9- 30.85 - УГМ 1.01.10		
Изм.	Лист	N докум.	Подп.	Дата	Уголник	Лит.	Масса	Масштаб
Разраб.		Гулина		10.82		У	2,2	1:5
Провер.		Герасинова		10.82		Лист	Листов 1
Т. контр.					Уголок Б-56х56х5 ГОСТ 8509-72 / В Ст3сп4-1 ГОСТ 535-79	Институт МосгазНИИпроект	
Н. контр.		Иосилевич		10.82			
Утв.							

Инв. № подл. | Подпись и дата | Взам. инв. № | Инв. № дубл. | Подпись и дата

20476-03 10 копировал. Карпинова

Формат А4

УГМ1.01.11

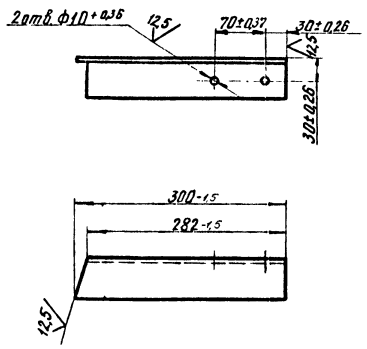

Изм.	Лист	N докум.	Подп.	Дата	ТП 902-9-30.85 - УГМ1.01.11		
Разраб.		Гулина			Уголь ник	Лит.	Масса	Масштаб
Провер.		Герасимова				У	1,3	1:5
Т.контр.						Лист	Листов 1
Н.контр.		Иосилевич			Уголок Б-56х56х5 ГОСТ 8509-72 / Ст3сп-4-Т ГОСТ 535-79	Институт МосгазНИИпроект	
Утв.							

Инв.№подл. | Подпись и дата | Взам.инв.№ | Инв.№дубл. | Подпись и дата

формат А4

УГМ1.01.12

12,5

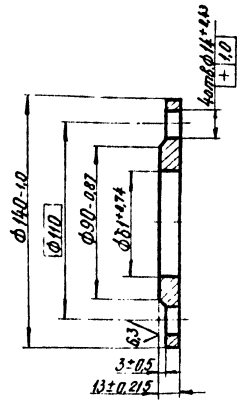

Изм.	Лист	N докум.	Подп.	Дата	ТП 902-9-30.85 - УГМ1.01.12		
Разраб.		Гулина			Фланец	Лит.	Масса	Масштаб
Провер.		Герасимова				У	0,78	1:2
Т.контр.						Лист	Листов
Н.контр.		Иосилевич			ВСт3сп4 ГОСТ 380-71	Институт МосгазНИИпроект	
Утв.							

Инв.№подл. | Подпись и дата | Взам.инв.№ | Инв.№дубл. | Подпись и дата

формат А4

УГМ1.01.13

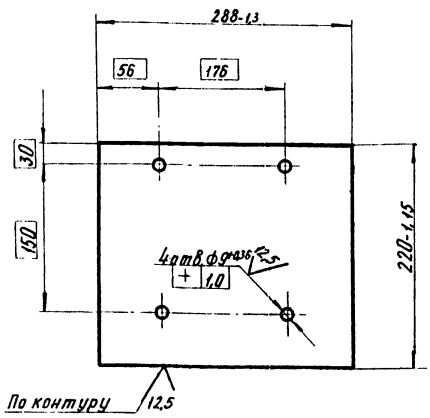

Изм.	Лист	N докум.	Подп.	Дата	ТП 902-9-30.85 - УГМ1.01.13		
Разраб.		Гулина			Косынка	Лит.	Масса	Масштаб
Провер.		Герасимова				У	1,5	1:5
Т.контр.						Лист	Листов 1
Н.контр.		Иосилевич			Лист Б-ПН-4 ГОСТ 19903-74 / ВСт3сп4 ГОСТ 14637-79	Институт МосгазНИИпроект	
Утв.							

Инв.№подл. | Подпись и дата | Взам.инв.№ | Инв.№дубл. | Подпись и дата

формат А4

УГМ1.01.14

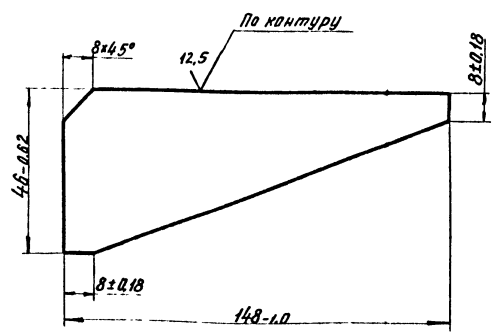

Изм.	Лист	N докум.	Подп.	Дата	ТП 902-9-30.85 - УГМ1.01.14		
Разраб.		Гулина			Косынка	Лит.	Масса	Масштаб
Провер.		Герасимова				У	0,6	1:1
Т.контр.						Лист	Листов
Н.контр.		Иосилевич			Лист Б-ПН-4 ГОСТ 19903-74 / ВСт3сп4 ГОСТ 14637-79	Институт МосгазНИИпроект	
Утв.							

Инв.№подл. | Подпись и дата | Взам.инв.№ | Инв.№дубл. | Подпись и дата

20478.03

Копировал: Коронова

формат А4

Формат	Зона	Поз.	Обозначение	Наименование	Кол.	Примечание
				Документация		
А2			УГМ 1.02. 00 СБ	Сборочный чертеж		
				Детали		
А4		1	УГМ 1.02. 01	Труба	1	
А4		2	УГМ 1.02. 02	Скоба	19	
А4		3	УГМ 1.02. 03	Ребро жесткости	10	
А4		4	УГМ 1. 01. 10	Угольник	5	
А4		5	УГМ 1. 01. 11	Угольник	5	

Подп. и дата | Инв. № дубл. | Взам. инв. № | Подп. и дата | Инв. № подл.

Изм.	Лист	№ Докум.	Подп.	Дата
Разраб.		Гулина		10.82
Провер.		Герасимова		10.82
Н. контр.		Иосилевич		10.82
Утв.				

ТП 902-9 -30.85- УГМ1.02. 00

Секция средняя

Лит.	Лист	Листов
И		1

Институт МосгазНИИпроект

формат А4

УГМ 1.02. 01

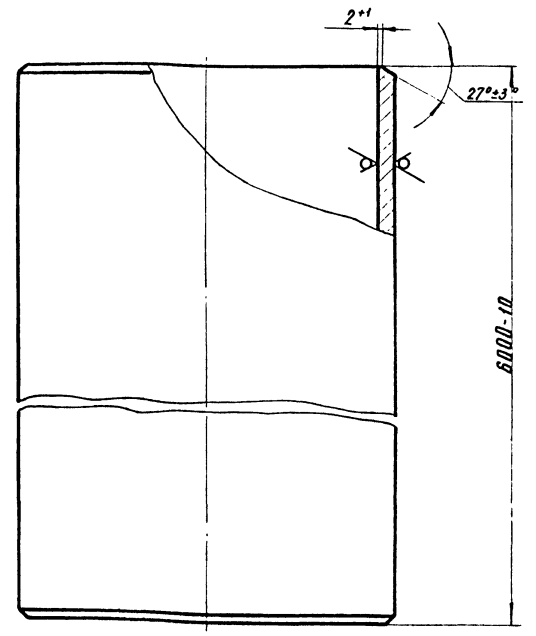

Подпись и дата | Инв. № дубл. | Взам. инв. № | Подпись и дата | Инв. № подл.

Изм.	Лист	№ Докум.	Подп.	Дата
Разраб.		Гулина		10.82
Провер.		Герасимова		10.82
Т. контр.				
Н. контр.		Иосилевич		10.82
Утв.				

ТП 902- 9-30.85- УГМ 1.02. 01

Труба

Лит.	Масса	Масштаб
И	920	1:5

Лист | Листов 1

Труба 530х12,0 ГОСТ 10704-76 / В-Вст3сп4 ГОСТ 10706-76

Институт МосгазНИИпроект

формат А4

УГМ 1.02. 02

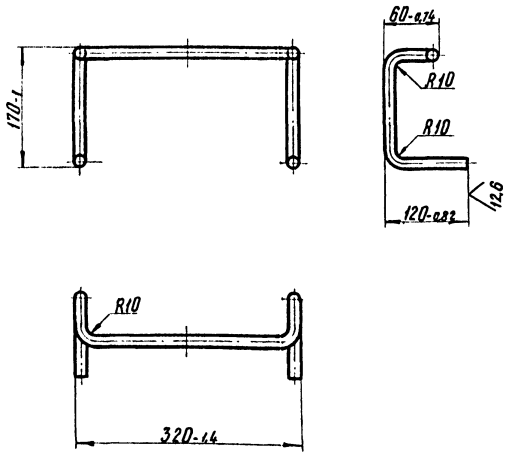

Подпись и дата | Инв. № дубл. | Взам. инв. № | Подпись и дата | Инв. № подл.

Изм.	Лист	№ Докум.	Подп.	Дата
Разраб.		Гулина		10.82
Провер.		Герасимова		10.82
Т. контр.				
Н. контр.		Иосилевич		10.82
Утв.				

ТП 902- 9- 30.85- УГМ1.02. 02

Скоба

Лит.	Масса	Масштаб
И	1,6	1:5

Лист | Листов 1

Круг В20 ГОСТ 2590-71 / ВСт3сп-4-I ГОСТ 535-79

Институт МосгазНИИпроект

формат А4

УГМ1.02. 03

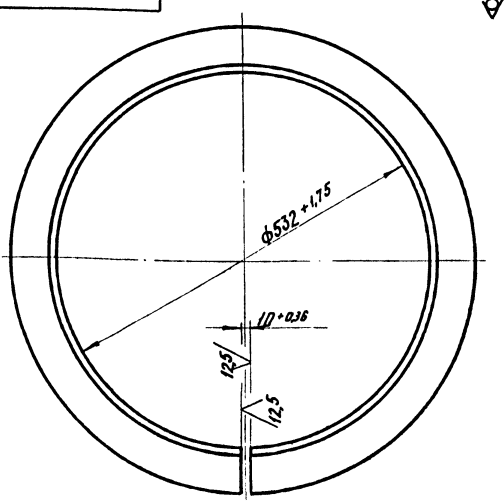

Подпись и дата | Инв. № дубл. | Взам. инв. № | Подпись и дата | Инв. № подл.

Изм.	Лист	№ Докум.	Подп.	Дата
Разраб.		Гулина		10.82
Провер.		Герасимова		10.82
Т. контр.				
Н. контр.		Иосилевич		10.82
Утв.				

ТП 902- 9- 30.85- УГМ 1.02. 03

Ребро жесткости

Лит.	Масса	Масштаб
И	7,1	1:5

Лист | Листов 1

Уголок Б-56х56х5 ГОСТ 8509-72 / ВСт3сп4-I ГОСТ 535-79

Институт МосгазНИИпроект

20478-03 12 копировал: [signature]

формат А4

УГМ1.02.00СБ

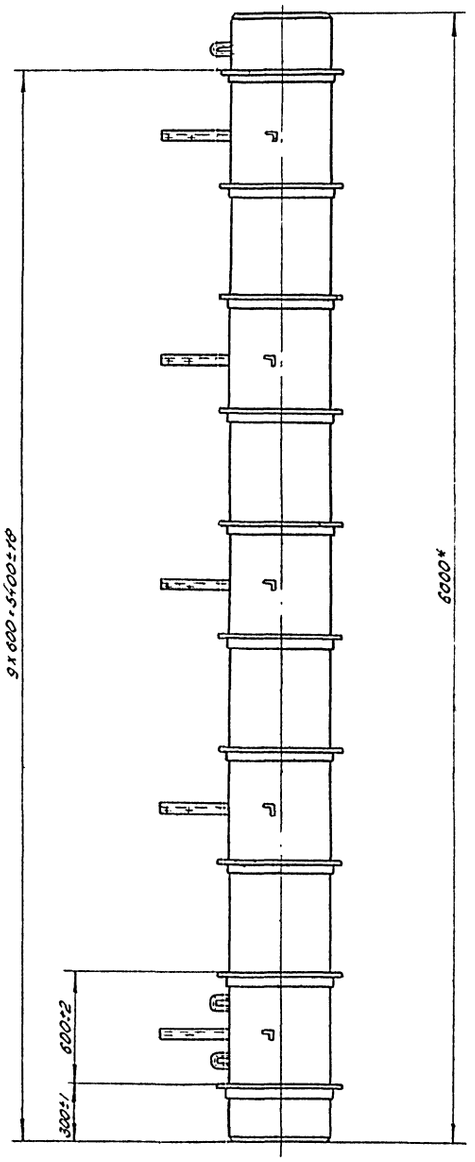

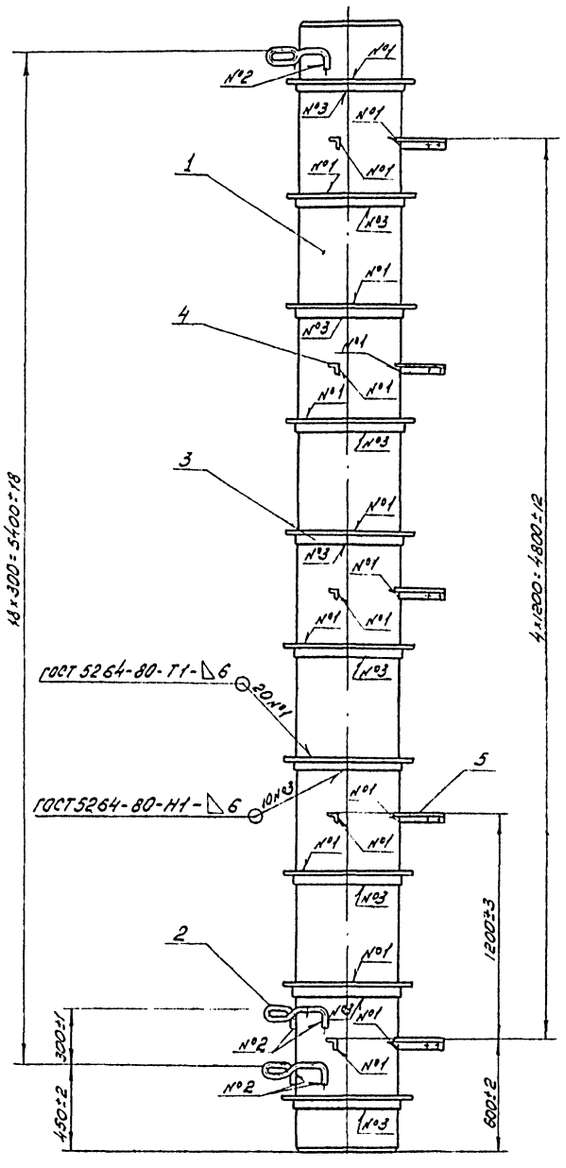

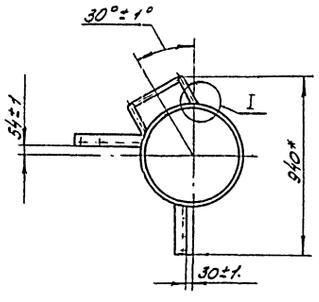

I
М1:1

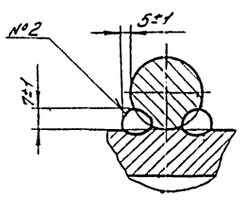

1. Сварка шва №2 ручная электродуговая
2 * Размеры для справок

					ТП 902-9-30.85-УГМ1.02.00СБ		
Изм.	Лист	№ докум.	Подп.	Дата	Секция средняя	Лит.	Масса	Масштаб
Разраб.		Гулина		10.85		Н	1036	1:20
Пров.		Герасимова		10.85	Сборочный чертеж	Лист	Листов 1	
Т.контр.								
Н.контр.		Осипович		10.85		Институт Мосгазниипроект		
Утв.								

Инв.№ подл. | Подп. и дата | Взам.инв.№ | Инв.№ дубл. | Подпись и дата

Формат	Зона	Поз.	Обозначение	Наименование	Кол.	Примечание
				Документация		
А2			УГМ 1.03. 00 СБ	Сборочный чертеж.		
				Детали		
А4		1	УГМ 1. 03. 01	Труба	1	
А4		2	УГМ 1. 02. 02	Скоба	40	
А4		3	УГМ 1. 02. 03	Ребра жесткости	20	
А4		4	УГМ 1. 01. 10	Угольник	10	
А4		5	УГМ 1. 01. 11	Угольник	10	

Инв.№ подл. | Подпись и дата | Взам. инв.№ | Инв.№ дубл. | Подпись и дата

Изм.	Лист	№ докум.	Подп.	Дата
Разраб.		Гулина		10.82
Пров.		Герасинова		10.82
Н. контр.		Иосилевич		10.82
Утв.				

ТП 902- 9- 30.85 - УГМ1.03.00

Секция средняя

Лит.	Лист	Листов
И		1

Институт Мосгазниишпроект

Формат А4

УГМ1.03.01

12,5

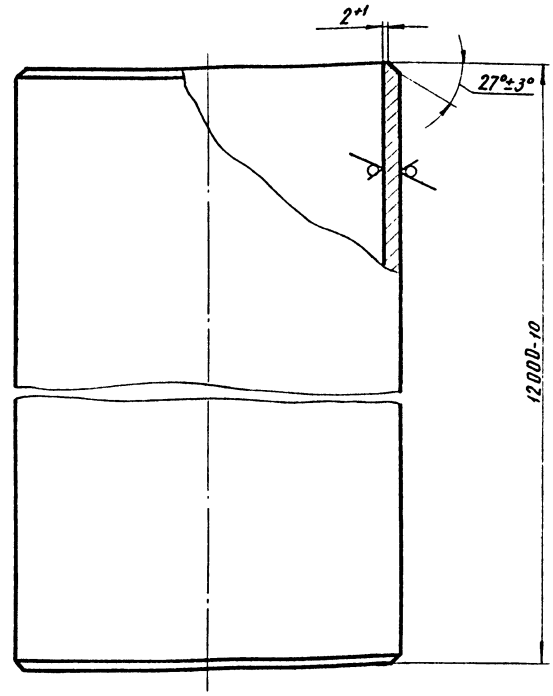

Изм.	Лист	№ докум.	Подп.	Дата
Разраб.		Гулина		10.82
Пров.		Герасинова		10.82
Т. контр.				
Н. контр.		Иосилевич		10.82
Утв.				

ТП 902- 9- 30.85- УГМ 1.03. 01

Труба

Лит.	Масса	Масштаб
И	184,0	1:5
Лист	Листов 1	

Труба 530×12,0 ГОСТ 10704-76 / В-Вст3сп4 ГОСТ 10706-76

Институт Мосгазниишпроект

Формат А4

Формат	Зона	Поз.	Обозначение	Наименование	Кол.	Примечание
				Документация		
А2			УГМ 1.04. 00 СБ	Сборочный чертеж		
				Детали		
А4		1	УГМ1. 04. 01	Труба	1	
А4		2	УГМ1. 02. 02	Скоба	36	
А4		3	УГМ1. 02. 03	Реброжесткости	1	
А4		4	УГМ1. 01. 10	Угольник	9	
А4		5	УГМ1. 01. 11	Угольник	9	

Инв.№ подл. | Подпись и дата | Взам. инв.№ | Инв.№ дубл. | Подпись и дата

Изм.	Лист	№ докум.	Подп.	Дата
Разраб.		Гулина		10.82
Пров.		Герасинова		10.82
Н. контр.		Иосилевич		10.82
Утв.				

ТП 902- 9- 30.85.- УГМ1. 04.00

Секция средняя

Лит.	Лист	Листов
И		1

Институт Мосгазниишпроект

Формат А4

УГМ1.04.01

12,5

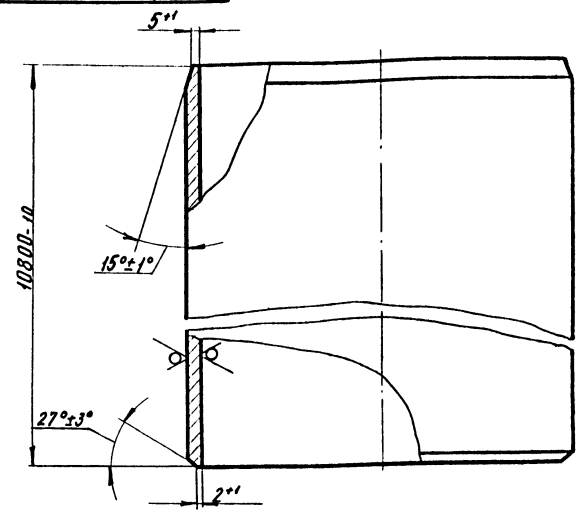

Изм.	Лист	№ докум.	Подп.	Дата
Разраб.		Гулина		10.82
Пров.		Герасинова		10.82
Т. контр.				
Н. контр.		Иосилевич		10.82
Утв.				

ТП902- 9- 30.85- УГМ1.04. 01

Труба

Лит.	Масса	Масштаб
И	124,9	1:5
Лист	Листов 1	

Труба 530×9,0 ГОСТ 10704-76 / В-Вст3сп4 ГОСТ 10706-76

Институт Мосгазниишпроект

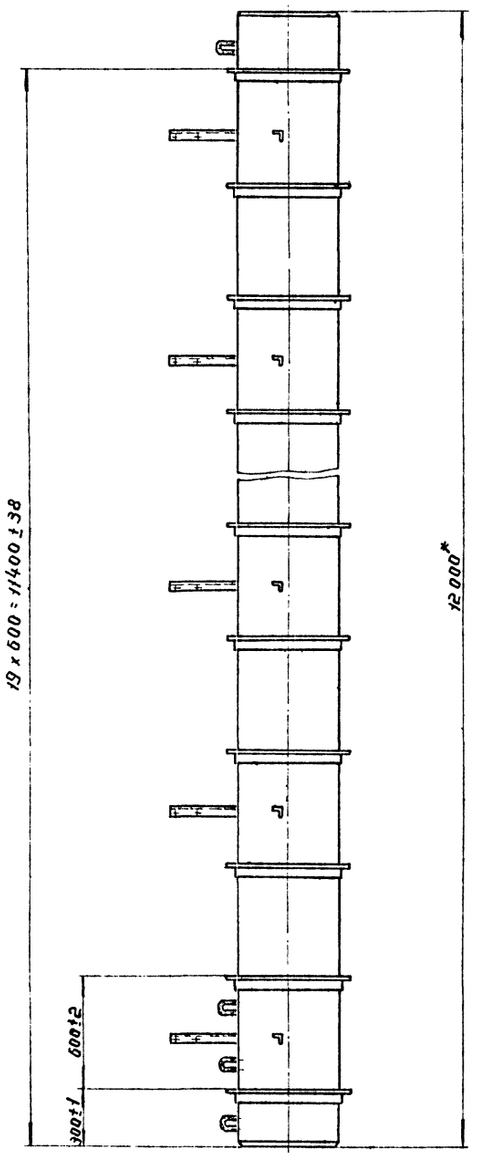

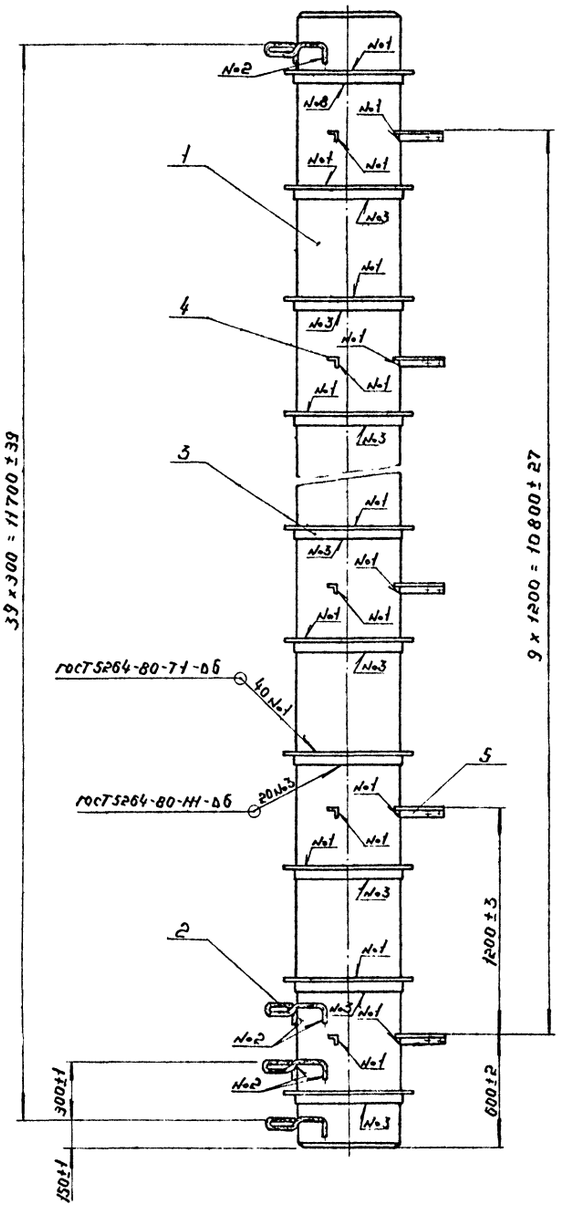

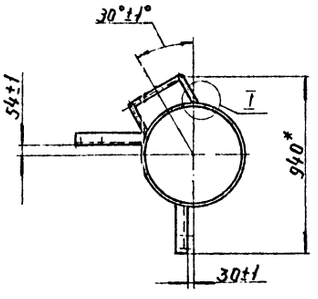

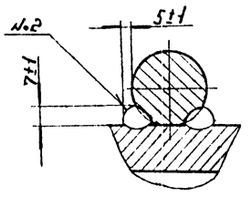

1 Сварка шва №2 ручная электродуговая.

2 * Размеры для справок.

						ТП 902-9-30.85-УГМ1.03.00 СБ	
Изм.	Лист	№ докум.	Подп.	Дата			
Разраб.		Гилина		10.82	Секция средняя	Лит.	Масса 21000	Масштаб 1:20
Пров.		Герасимова		10.82	Сборочный чертеж	И		
Т.контр.						Лист	Листов 1	
Н.контр.		Иосилевич		10.82		Институт Мосгазниипроект		
Утв.								

Формат А2

Инв. № подл. | Подп. и дата | Взам. инв. № | Инв. № дубл. | Подп. и дата

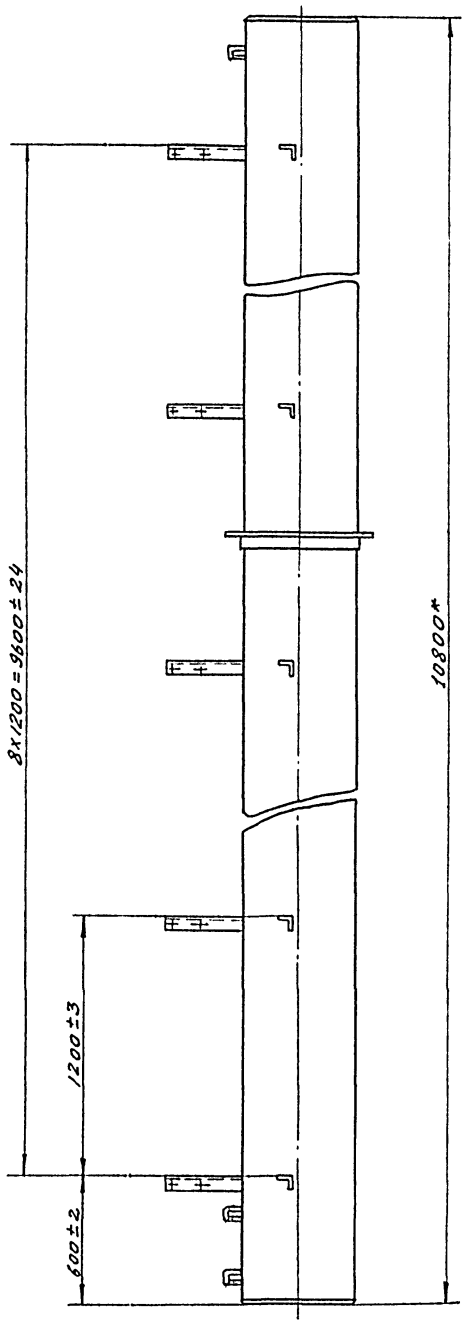

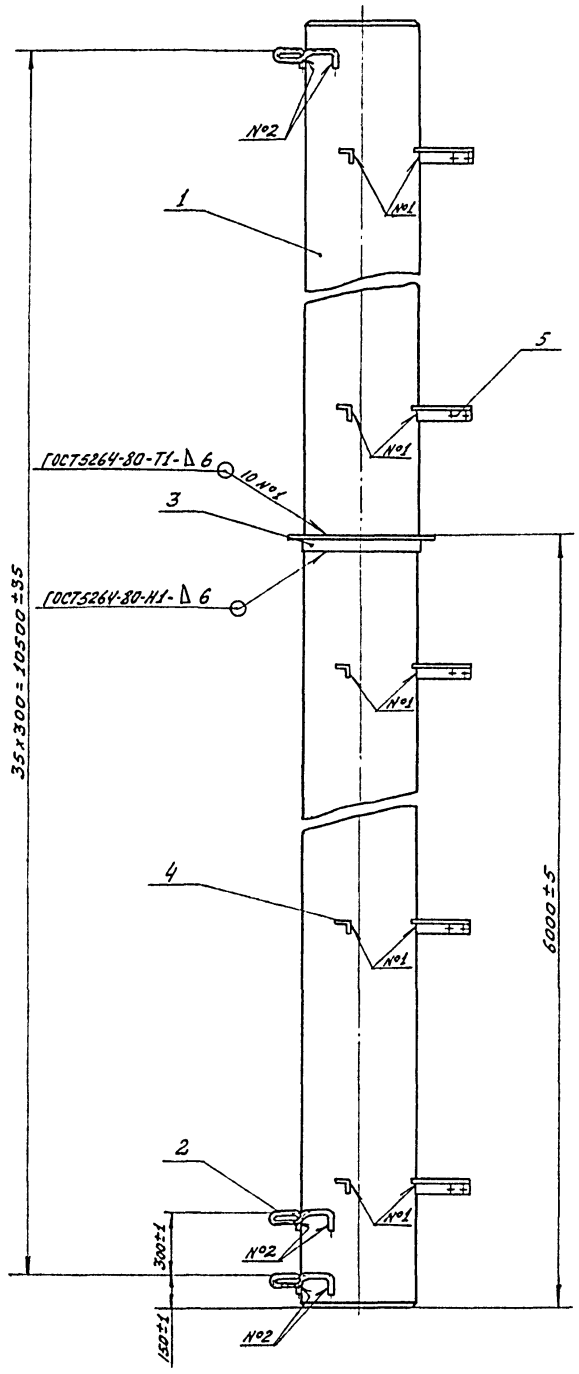

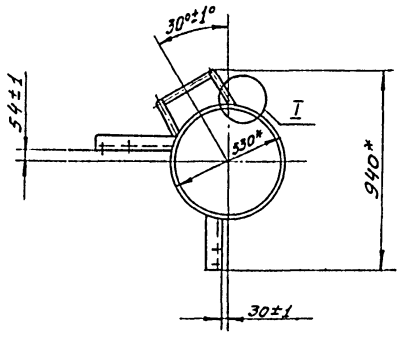

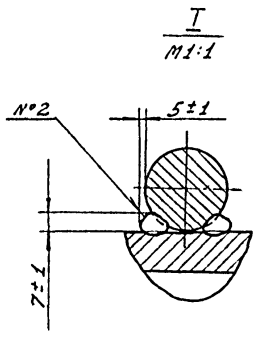

1. Сварка шва №2 ручная электродуговая.
2. * Размеры для справок

					ТП902-9-30.85-УГМ 1.04.00 СБ			
Изм.	Лист	№ докум.	Подп.	Дата	Секция средняя	Лит.	Масса	Масштаб
Разраб.		Гулина		10.82				
Провер.		Герасимова		10.82	Сборочный чертеж	И	1346,0	1:20
Т. контр.						Лист	Листов 1	
Н. контр.		Иосилевич		10.82		Институт Мосгазниипроект		
Утв.								

Инв. № подл. | Подп. и дата | Взам. инв. № | Инв. № дубл. | Подп. и дата

Формат	Зона	Поз	Обозначение	Наименование	Кол.	Примечание
				Документация		
А2			УГМ 1.05.00 СБ	Сборочный чертеж		
				Детали		
А4		1	УГМ 1.05.01	Труба	1	
А4		2	УГМ 1.05.02	Ребро жесткости	1	
А4		3	УГМ 1.05.03	Кожух	2	
А4		4	УГМ 1.05.04	Конус	1	
А4		5	УГМ 1.05.05	Скоба	6	
А4		6	УГМ 1.05.06	Угольник	2	
А4		7	УГМ 1.05.07	Угольник	2	
Б4		8	УГМ 1.05.08	Косынка		
				Лист 5 $\frac{0Х18Н10Т\ гр.6}{ГОСТ\ 7350-77}$		
				395-1,4 Х 250-1,15	4	3,9 кг.

Подп. и дата | Инв. № дубл. | Взам. инв. № | Подп. и дата | Инв. № подл.

Изм.	Лист	№ докум.	Подп.	Дата
Разраб.		Гулина		10.86
Пров.		Герасимова		10.86
Н. контр.		Иосилевич		10.86
Утв.				

ТП 902-9-30.85-УГМ1.05.00

Секция верхняя

Лит	Лист	Листов
У		1

Институт Мосгазниипроект

Копировал: Моисеева Формат А4

УГМ 1.05.01

12,5 (√)

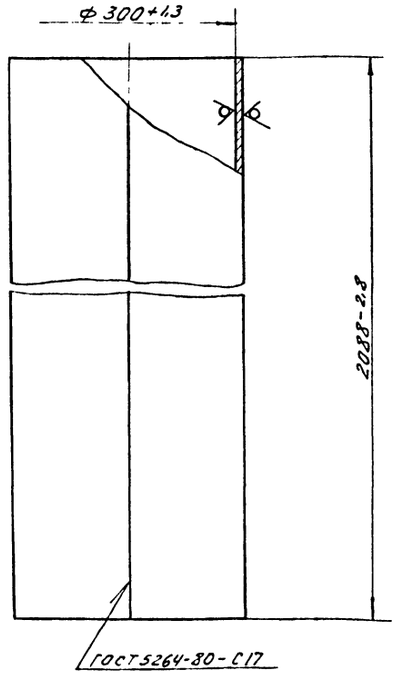

Изм.	Лист	№ докум.	Подп.	Дата
Разраб.		Гулина		10.86
Пров.		Герасимова		10.86
Т. контр.				
Н. контр.		Иосилевич		10.86
Утв.				

ТП 902-9-30.85-УГМ1.05.01

Труба

Лит.	Масса	Масштаб
У	73,8	1:5
Лист	Листов 1	

Институт Мосгазниипроект

Лист 5 $\frac{0Х18Н10Т\ гр.Б}{ГОСТ\ 7350-77}$

Копировал: Моисеева Формат А4

УГМ 1.05.02

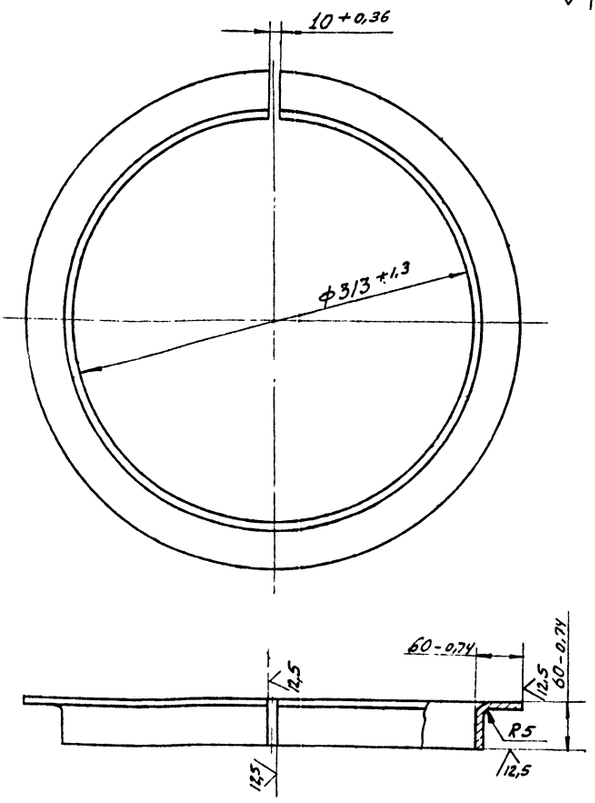

Изм.	Лист	№ докум.	Подп.	Дата
Разраб.		Гулина		10.86
Провер.		Герасимова		10.86
Т. контр.				
Н. контр.		Иосилевич		10.86
Утв.				

ТП 902-9-30.85-УГМ1.05.02

Ребро жесткости

Лит	Масса	Масштаб
У	5,0	1:4
Лист	Листов 1	

Институт Мосгазниипроект

Лист 5 $\frac{0Х18Н10Т\ гр.В}{ГОСТ\ 7350-77}$

Формат А4

УГМ 1.05.03

12,5 (√)

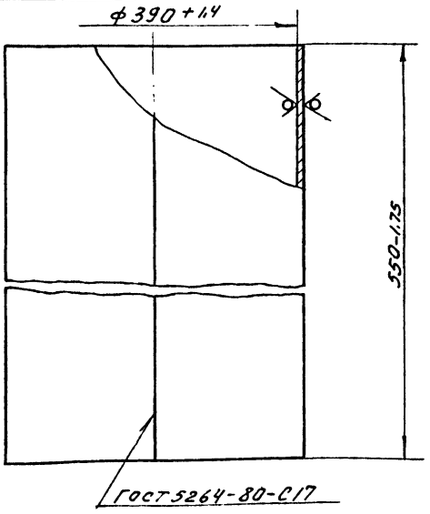

Изм.	Лист	№ докум.	Подп.	Дата
Разраб.		Гулина		10.86
Провер.		Герасимова		10.86
Т. контр.				
Н. контр.		Иосилевич		10.86
Утв.				

ТП 902-9-30.85-УГМ1.05.03

Кожух

Лит	Масса	Масштаб
У	26,5	1:5
Лист	Листов 1	

Институт Мосгазниипроект

Лист 5 $\frac{0Х18Н10Т\ гр.Б}{ГОСТ\ 7350-77}$

Формат А4

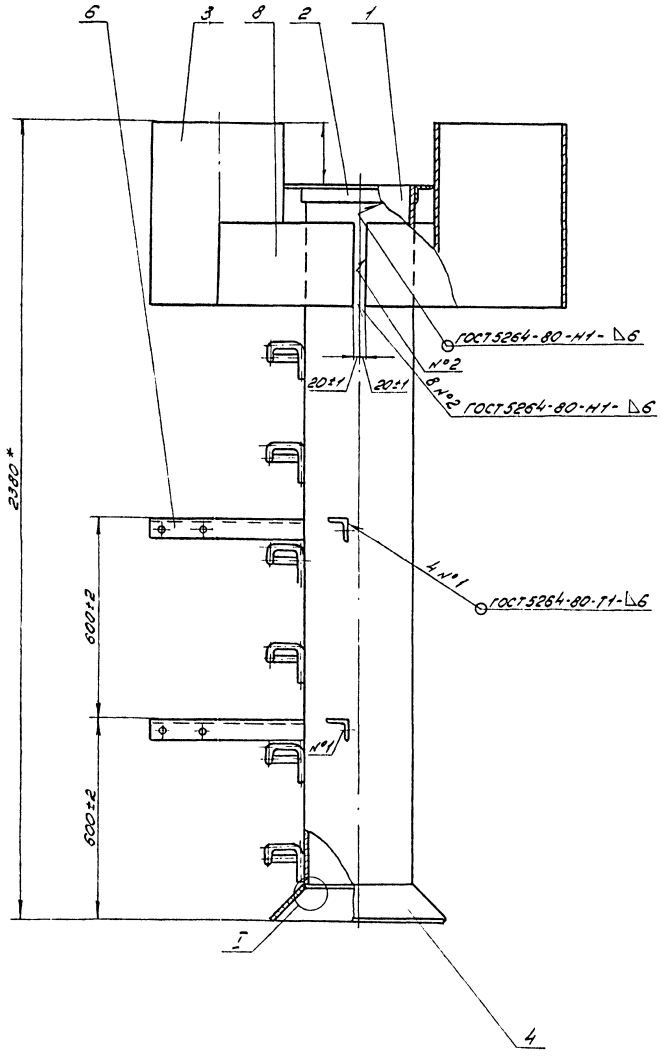

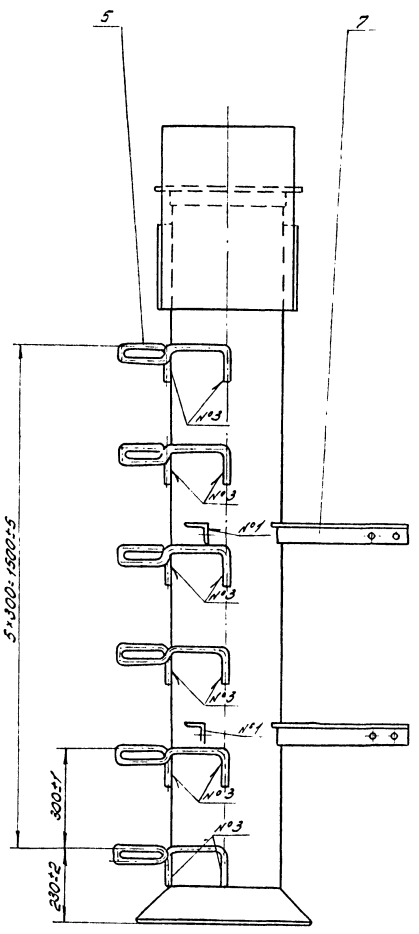

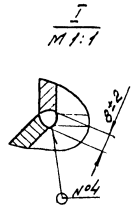

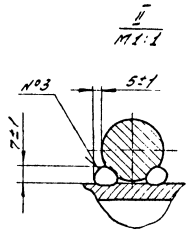

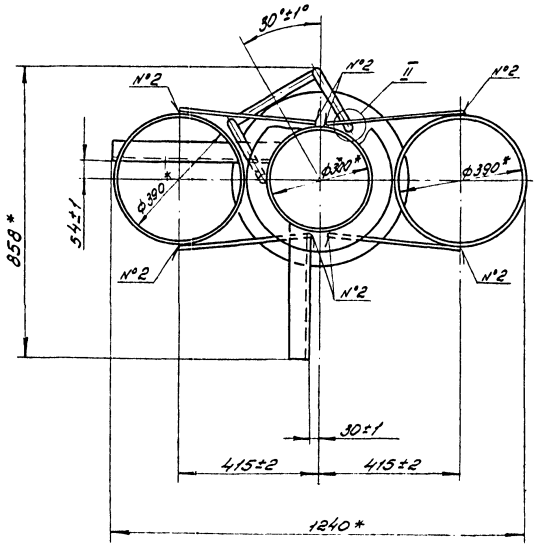

1. Сварка шва №3 и №4 ручная электродуговая
2 * Размеры для справок

					ТП902-9-30.85-УПМ1.05.ООСБ	
Изм.	Лист	№докум.	Подп.	Дата		
Разраб.		Гулина		10.85	Секция верхняя	Лит. / Масса / Масштаб
Пров.		Герасимова		10.85	Сборочный чертеж	И / 153,0 / 1:10
Т.контр.						Лист / Листов 1
Н.контр.		Васильева		10.85		Институт Мосгазниипроект
Утв.						

Инв.№ подл. | Подп. и дата | Взам.инв.№ | Инв.№ дубл. | Подп. и дата

УГМ1.05.04

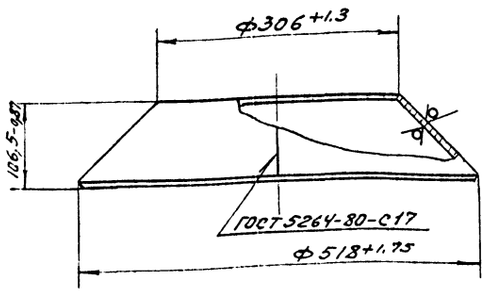

				ТП 902-9-30.85 - УГМ1.05.04			
Изм.	Лист	№ докум.	Подп.	Дата	Конус	Лит	Масса	Масштаб
Разраб.	Гулина					У	7,5	1:5
Провер.	Герасимова					Лист	Листов 1
Н. контр.						
Т. контр.	Усилевич				Лист 5 ОХ18Н10Т-рБ ГОСТ 7350-77	Институт Мосгазниипроект
Утв.						

Копировал: Моисеева Формат А4

УГМ1.05.05

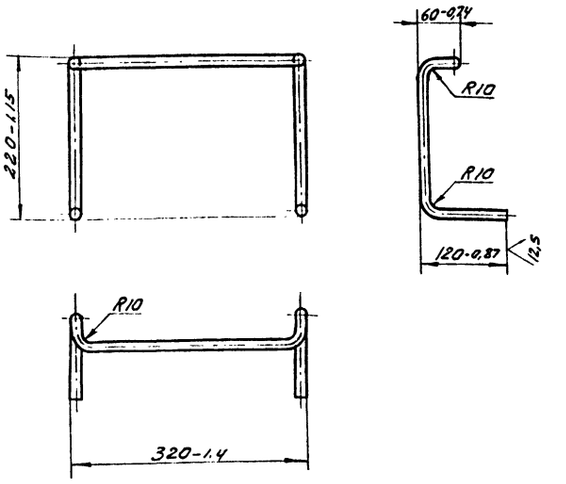

				ТП 902-9-30.85 - УГМ1.05.05			
Изм.	Лист	№ докум.	Подп.	Дата	Скоба	Лит	Масса	Масштаб
Разраб.	Гулина					У	2,3	1:5
Провер.	Герасимова					Лист	Листов 1
Т. контр.						
Н. контр.	Усилевич				Круг В20 ГОСТ 2590-71 / В Ст3 сп. 4-I ГОСТ 535-79	Институт Мосгазниипроект
Утв.						

Копировал Моисеева Формат А4

УГМ1.05.06

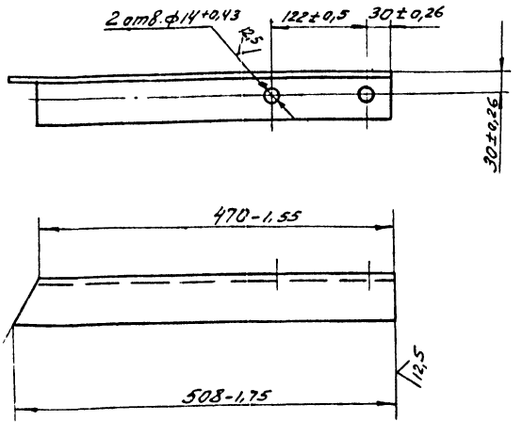

				ТП 902-9-30.85 - УГМ1.05.06			
Изм.	Лист	№ докум.	Подп.	Дата	Уголбник	Лит	Масса	Масштаб
Разраб.	Гулина					У	2.0	1:5
Провер.	Герасимова					Лист	Листов 1
Т. контр.						
Н. контр.	Усилевич				Уголок Б-56х56х5 ГОСТ 8509-72 / В Ст3сп-у-I ГОСТ 535-79	Институт Мосгазниипроект
Утв.						

Копировал: Моисеева Формат А4

УГМ1.05.07

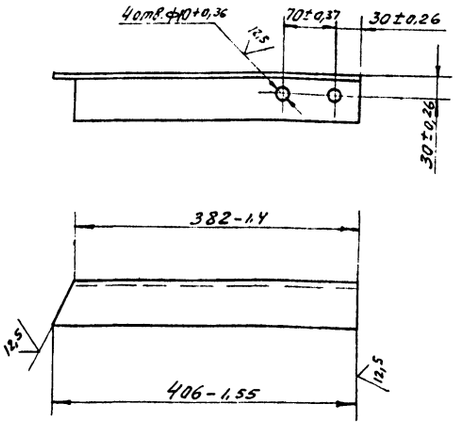

				ТП 902-9-30.85 - УГМ1.05.07			
Изм.	Лист	№ докум.	Подп.	Дата	Уголбник	Лит	Масса	Масштаб
Разраб.	Гулина					И	1,66	1:5
Провер.	Герасимова					Лист	Листов 1
Т. контр.						
Н. контр.	Усилевич				Уголок Б-56х56х5 ГОСТ 8509-72 / В Ст3сп-у-I ГОСТ 535-79	Институт Мосгазниипроект
Утв.						

Копировал: Моисеева Формат А4

Формат	Зона	Поз.	Обозначение	Наименование	Кол.	Примеч.
				Документация		
А2			УГМ1.06.00СБ	Сборочный чертеж		
				Детали		
А3		1	УГМ1.06.01	Труба	1	
А3		2	УГМ1.06.02	Труба	1	
А3		3	УГМ1.06.03	Труба	1	
А3		4	УГМ1.06.04	Труба	1	
А4		5	УГМ1.06.05	Кольцо	7	
А4		6	УГМ1.06.06	Планка	1	
А4		7	УГМ1.06.07	Планка	1	
А4		8	УГМ1.06.08	Планка	1	
А4		9	УГМ1.06.09	Планка	1	
А4		10	УГМ1.06.10	Планка	2	
А4		11	УГМ1.06.11	Планка	2	
А4		12	УГМ1.06.12	Планка	2	
А3		13	УГМ1.06.13	Планка	50	
А4		14	УГМ1.06.14	Заглушка	2	
А4		15	УГМ1.06.15	Заглушка	1	
				Стандартные изделия		
		17		Фланец1-65-1 ст25 ГОСТ 12820-80	1	

Подп. и дата | Инв. № дубл. | Взам. инв. № | Подп. и дата | Инв. № подл.

ТП 902 - 9-30.85 - УГМ1.06.00

Изм.	Лист	№ докум.	Подп.	Дата
Разраб.		Гулина		10.82
Пров.		Герасимова		10.82
Н. контр.		Иосилевич		10.82
Утв.				

Горелка бегущего огня

Лит.	Лист	Листов
И		1

Институт Мосгазниипроект

Копировал: Формат А4

УГМ1.06.05

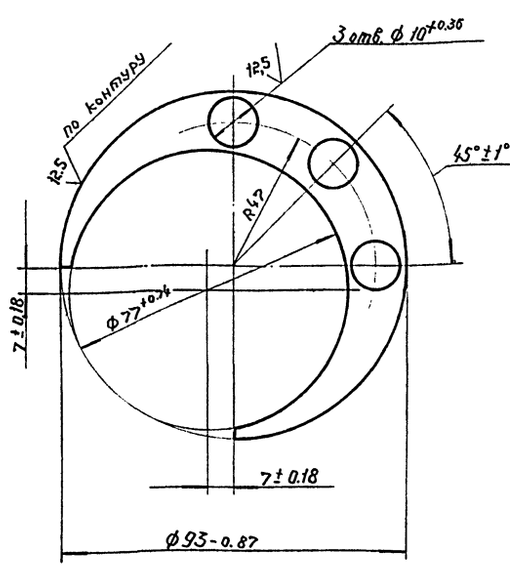

ТП 902 - 9-30.85 - УГМ1.06.05

Изм.	Лист	№ докум.	Подп.	Дата
Разраб.		Гулина		10.82
Пров.		Герасимова		10.82
Т. контр.				
Н. контр.		Иосилевич		10.82
Утв.				

Кольцо

Лит.	Масса	Масштаб
И	0.23	1:1

Лист | Листов 1

Лист Б-ПН-6,0 ГОСТ 19903-74 / Вст.3сп.4 ГОСТ 14637-79

Институт Мосгазниипроект

Копировал: Формат А4

УГМ1.06.06

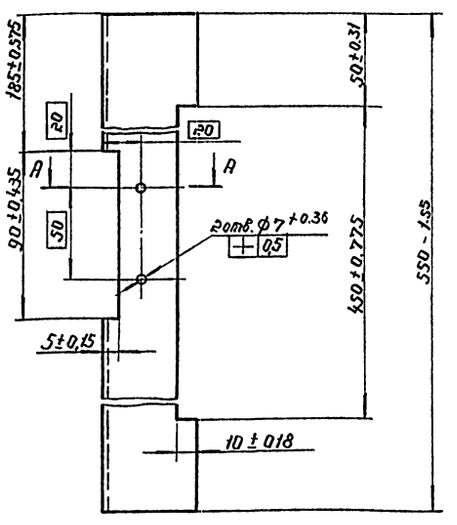

А-А

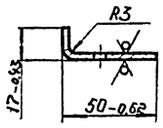

ТП 902 - 9-30.85 - УГМ1.06.06

Изм.	Лист	№ докум.	Подп.	Дата
Разраб.		Гулина		10.82
Пров.		Герасимова		10.82
Т. контр.				
Н. контр.		Иосилевич		10.82
Утв.				

Планка

Лит.	Масса	Масштаб
И	0.5	1:2

Лист | Листов 1

Лист Б-ПН-2,0 ГОСТ 19903-74 / 3-IV ст.3 ГОСТ 16523-70

Институт Мосгазниипроект

Копировал: Формат А4

УГМ1.06.07

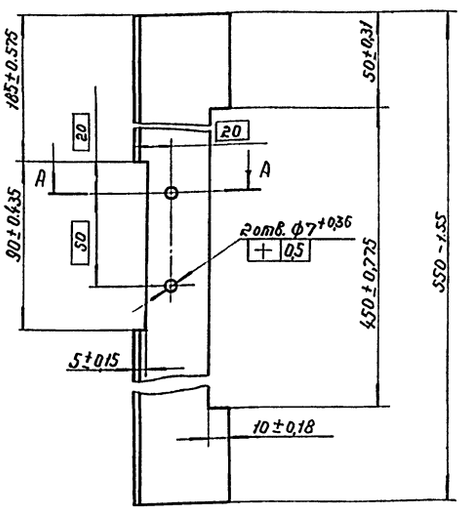

А-А

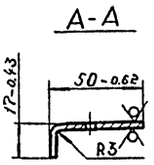

ТП 902 - 9-30.85 - УГМ1.06.07

Изм.	Лист	№ докум.	Подп.	Дата
Разраб.		Гулина		10.82
Пров.		Герасимова		10.82
Т. контр.				
Н. контр.		Иосилевич		10.82
Утв.				

Планка

Лит.	Масса	Масштаб
И	0.5	1:2

Лист | Листов

Лист Б-ПН-2,0 ГОСТ 19903-74 / 3-IV ст.3 ГОСТ 16523-70

Институт Мосгазниипроект

Копировал: Формат А4

УГМ1.06.00СБ

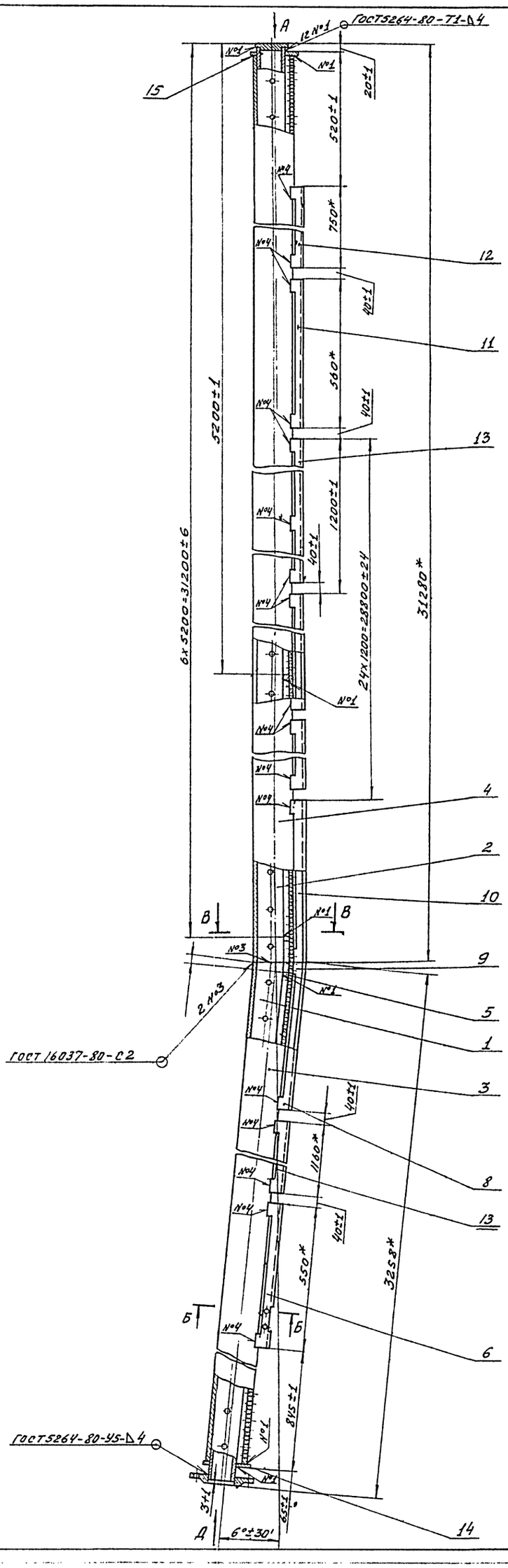

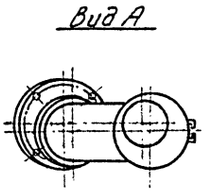

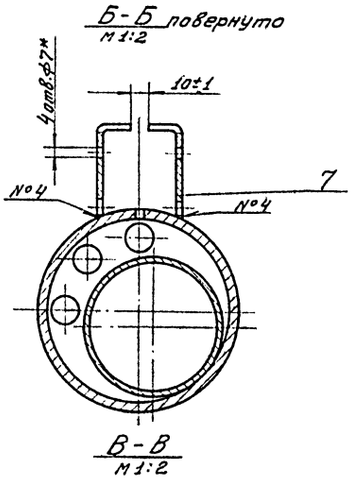

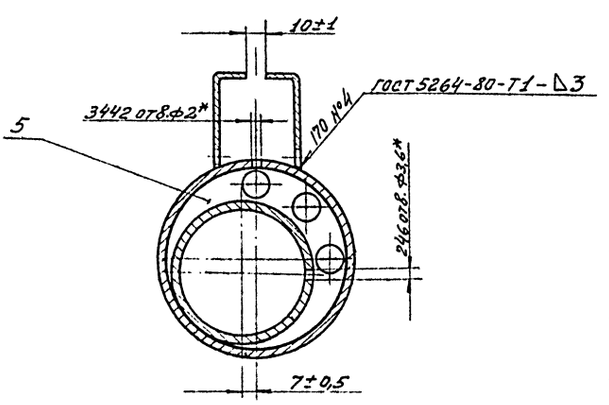

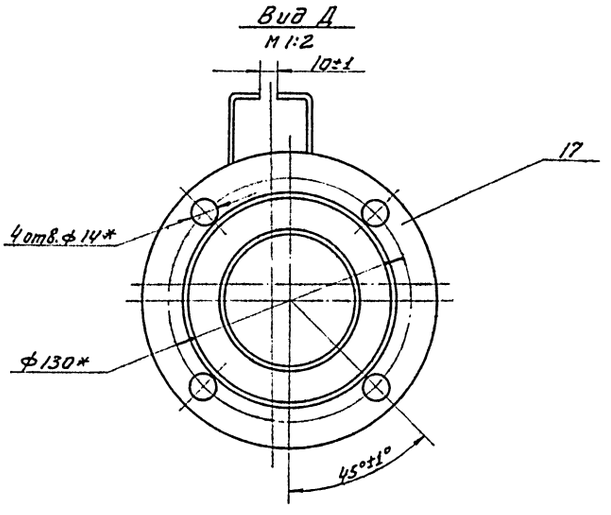

* Размеры для справок.

					ТП 902-9-38.85-УГМ1.06.00СБ		
Изм.	Лист	№ докум.	Подп.	Дата	Горелка бегущего огня. Сборочный чертеж	Лит.	Масса	Масштаб
Разраб.		Гулина					837,0	1:10
Провер.		Герасимова		10.82		Лист	Листов 1
Т.контр.						Институт Мосгазниипроект	
Н.контр.		Иосилевич					
Утв.							

Инв.№ подл. | Подп. и дата | Взам.инв.№ | Инв.№ дубл. | Подп. и дата

УГМ1.06.01

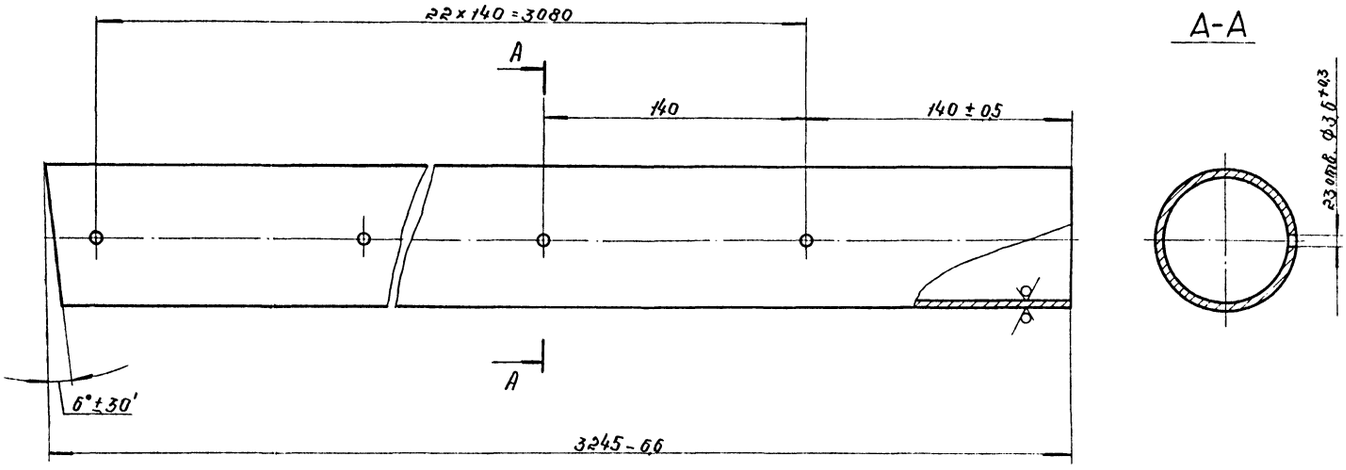

Предельные отклонения расстояния между двумя любыми отверстиями ± 2 мм.

					ТП 902 - 9 - 30.85 - УГМ 1.06 01			
Изм.	Лист	№ докум.	Подп.	Дата	Труба	Лит.	Масса	Масштаб
Разраб.		Гулина		10.8		И	23	1:2
Пров.		Герасимова		10.8		Лист	Листов 1	
Т.контр.								
Н.контр.		Иосилевич		10.8	Труба 76x4.0 ГОСТ 10704-76 / В-В ст.3 сп 4 ГОСТ 10705-80	Институт Мосгаз НИИпроект		
Утв.								

Инв. № подл. | Подп. и дата | Взам. инв. № | Инв. № дубл. | Подп. и дата

Копировал: Формат А3

УГМ1.06.02

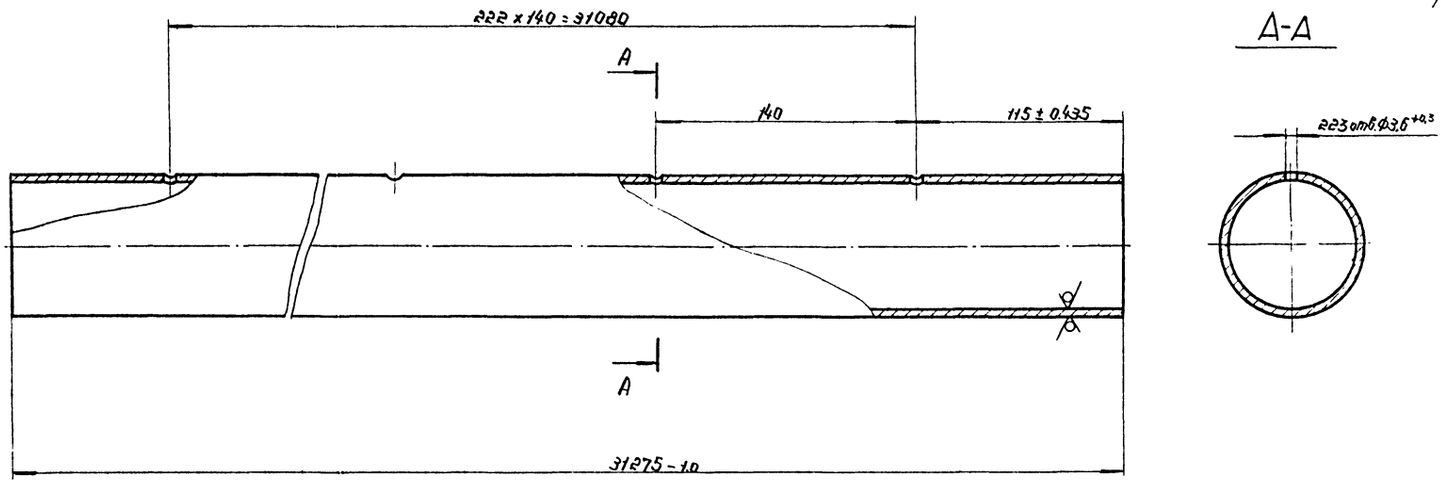

Предельные отклонения расстояния между двумя любыми отверстиями ± 2 мм.

					ТП 902 - 9 - 30.85 - УГМ 1.06. 02			
Изм.	Лист	№ докум.	Подп.	Дата	Труба	Лит.	Масса	Масштаб
Разраб.		Гулина		10.8		И	220	1:2
Пров.		Герасимова		10.8		Лист	Листов 1	
Т.контр.								
Н.контр.		Иосилевич		10.8	Труба 76x4 ГОСТ 10704-76 / В-В ст.3 сп.4 ГОСТ 10705-80	Институт Мосгаз НИИпроект		
Утв.								

Инв. № подл. | Подп. и дата | Взам. инв. № | Инв. № дубл. | Подп. и дата

Копировал: 20478-03 22 Формат А3

УГМ1.06.03

125

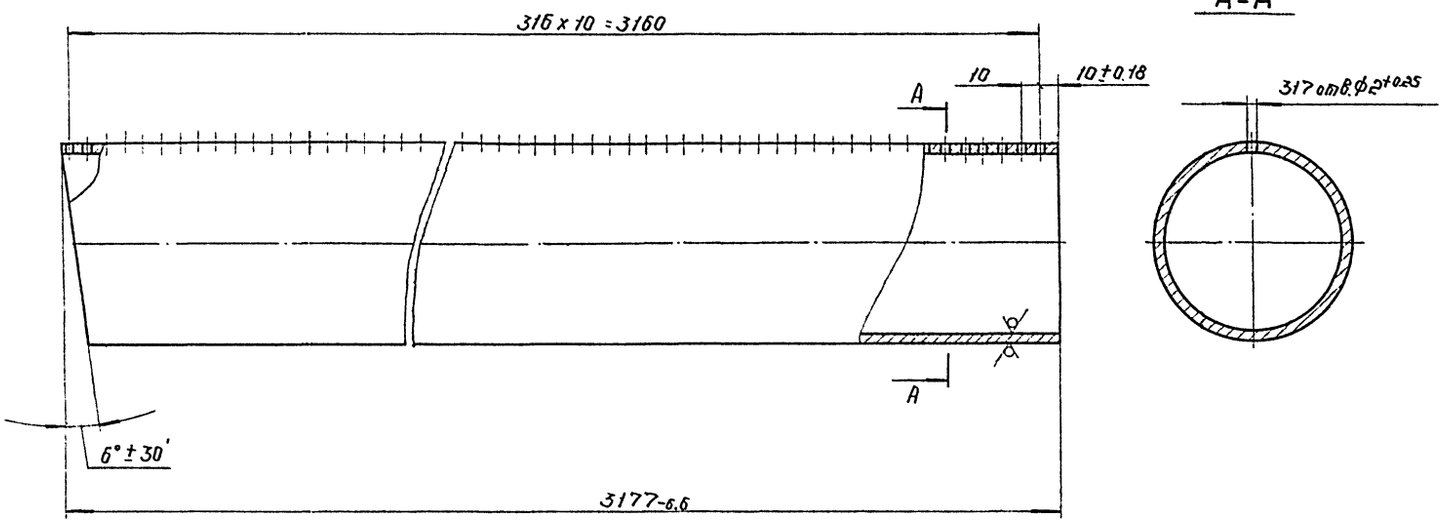

Предельные отклонения расстояния между двумя любыми отверстиями ± 2 мм.

					ТП 902-9-30.85-УГМ1.06.03		
Изм.	Лист	№ докум.	Подп.	Дата	Труба	Лит.	Масса	Масштаб
Разраб.		Сулина		10.85		И	477	1:2
Пров.		Герасимова		10.85		Лист	Листов 1
Т. контр.							
Н. контр.		Иосифович		10.85	Труба 108х6 ГОСТ 10704-76 / В-Вст3сп.4 ГОСТ 10705-80	Институт Мосгазниипроект	
Утв.							

Копировал: [illegible] Формат А3

Инв. № подл. | Подп. и дата | Взам. инв. № | Инв. № дубл. | Подп. и дата

УГМ1.06.03

125

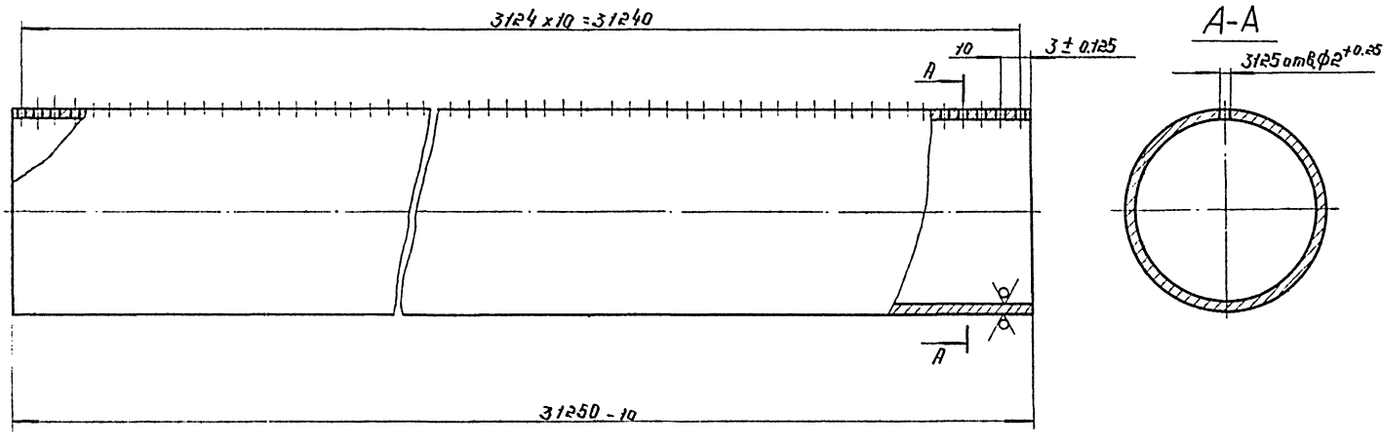

Предельные отклонения расстояния между двумя любыми отверстиями ± 2 мм.

					ТП 902-9-30.85-УГМ1.06.04		
Изм.	Лист	№ докум.	Подп.	Дата	Труба	Лит.	Масса	Масштаб
Разраб.		Сулина		10.85		И	471	1:2
Пров.		Герасимова		10.85		Лист	Листов 1
Т. контр.							
Н. контр.		Иосифович		10.85	Труба 108х6 ГОСТ 10704-76 / В-Вст3сп.4 ГОСТ 10705-80	Институт Мосгазниипроект	
Утв.							

Инв. № подл. | Подп. и дата | Взам. инв. № | Инв. № дубл. | Подп. и дата

УГМ 1.06.08

125 √

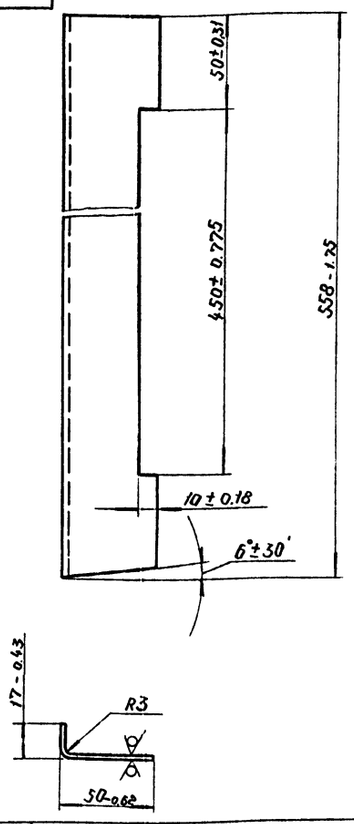

ТП 902-9-30.85-УГМ1.06.08

Изм.	Лист	№ докум.	Подп.	Дата
Разраб.	Гулина			10.82
Пров.	Герасимова			10.82
Т.контр.				
Н.контр.	Иосилевич			10.82
Утв.				

Планка

Лит.	Масса	Масштаб
И	0.52	1:2

Лист | Листов 1

Лист: Б-ПН-20 ГОСТ 19903-74 / 3-IV ст.3 ГОСТ 16523-70

Институт Мосгазниипроект

Копировал: [illegible] Формат А4

Инв.№ подл. | Подп. и дата | Взам. инв.№ | Инв.№ дубл. | Подп. и дата

УГМ 1.06.09

125 √(√)

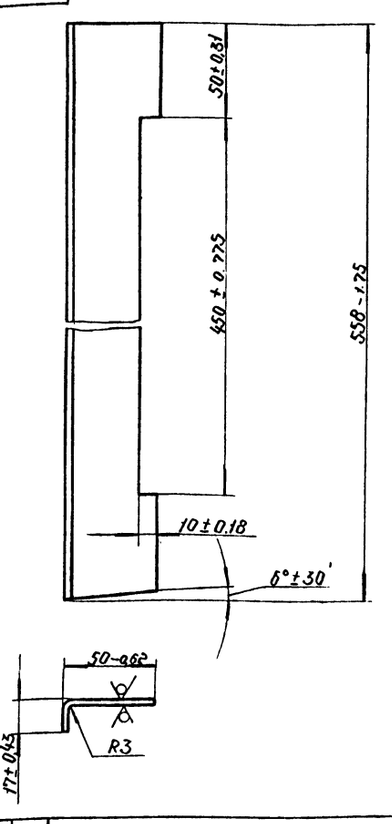

ТП 902-9-30.85-УГМ1.06.09

Изм.	Лист	№ докум.	Подп.	Дата
Разраб.	Гулина			10.82
Пров.	Герасимова			10.82
Т.контр.				
Н.контр.	Иосилевич			10.82
Утв.				

Планка

Лит.	Масса	Масштаб
И	0.52	1:2

Лист | Листов 1

Лист: Б-ПН-20 ГОСТ 19903-74 / 3-IV ст.3 ГОСТ 16523-70

Институт Мосгазниипроект

Копировал: [illegible] Формат А4

Инв.№ подл. | Подп. и дата | Взам. инв.№ | Инв.№ дубл. | Подп. и дата

УГМ 1.06.10

125 √(√)

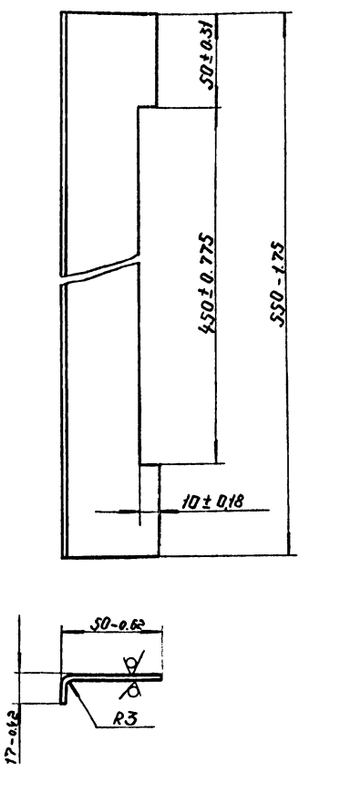

ТП902-9-30.85-УГМ1.06.10

Изм.	Лист	№ докум.	Подп.	Дата
Разраб.	Гулина			10.82
Пров.	Герасимова			10.82
Т.контр.				
Н.контр.	Иосилевич			10.82
Утв.				

Планка

Лит.	Масса	Масштаб
И	0.5	1:2

Лист | Листов 1

Лист: Б-ПН-20 ГОСТ 19903-74 / 3-IV ст.3 ГОСТ 16523-70

Институт Мосгазниипроект

Копировал: [illegible] Формат А4

Инв.№ подл. | Подп. и дата | Взам. инв.№ | Инв.№ дубл. | Подп. и дата

УГМ 1.06.11

125 √(√)

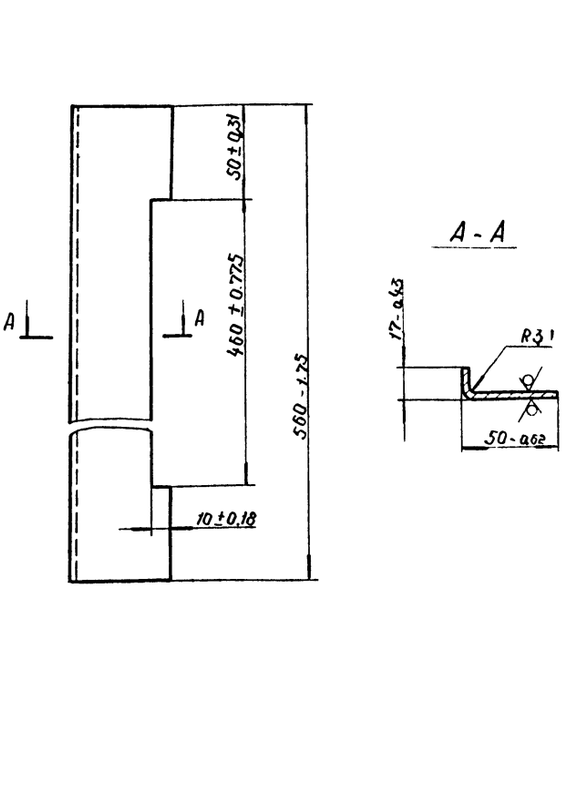

ТП 902-9-30.85-УГМ1.06.11

Изм.	Лист	№ докум.	Подп.	Дата
Разраб.	Гулина			10.82
Пров.	Герасимова			10.82
Т.контр.				
Н.контр.	Иосилевич			10.82
Утв.				

Планка

Лит.	Масса	Масштаб
И	0.55	1:2

Лист | Листов 1

Лист: Б-ПН-20 ГОСТ 19903-74 / 3-IV ст.3 ГОСТ 16523-70

Институт Мосгазниипроект

Копировал: [illegible] Формат А4

Инв.№ подл. | Подп. и дата | Взам. инв.№ | Инв.№ дубл. | Подп. и дата

УГМ1.06.12

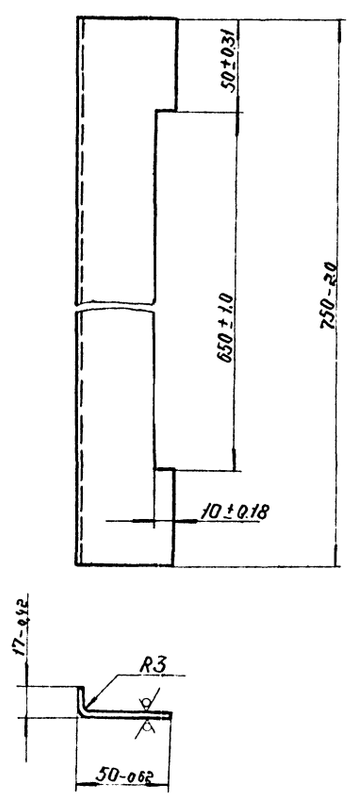

Изм.	Лист	№ докум.	Подп.	Дата	ТП 902- 9-30.85- УГМ1.06.12		
Разраб.	Гулина				Планка	Лит.	Масса	Масштаб
Пров.	Герасимова					и	0.75	1:2
Т.контр.						Лист	Листов 1	
Н.контр.	Иосипевич			10.82	Лист Б-ПН-20 ГОСТ 19903-74 / Э-IV - ст.3 ГОСТ 16523-70	Институт Мосгазниипроект		
Утв.								

Инв. № подл. | Подп. и дата | Взам. инв. № | Инв. № дубл. | Подп. и дата

Копировал: [illegible] Формат А4

УГМ1.06.14

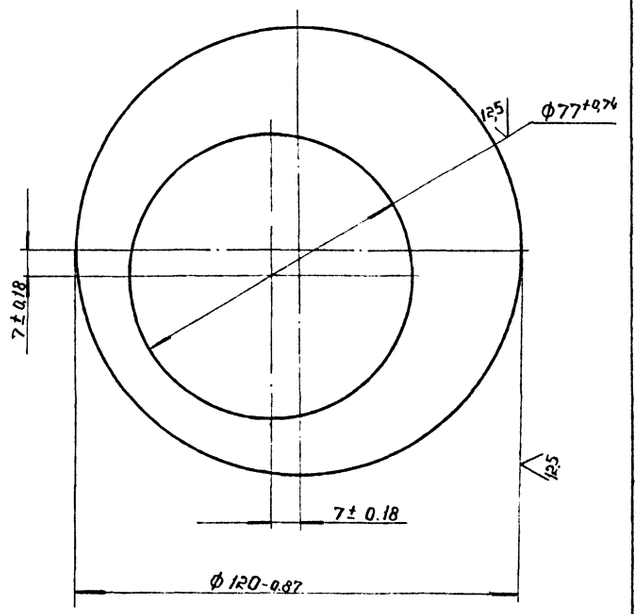

Изм.	Лист	№ докум.	Подп.	Дата	ТП 902- 9-30.85- УГМ1.06.14		
Разраб.	Гулина				Заглушка	Лит.	Масса	Масштаб
Пров.	Герасимова					и	0,52	1:1
Т.контр.						Лист	Листов 1	
Н.контр.	Иосипевич			10.82	Лист Б-ПН-10 ГОСТ 19903-74 / В ст.3 сп.4 ГОСТ 14637-79	Институт Мосгазниипроект		
Утв.								

Инв. № подл. | Подп. и дата | Взам. инв. № | Инв. № дубл. | Подп. и дата

Копировал: [illegible] Формат А4

УГМ1.06.13

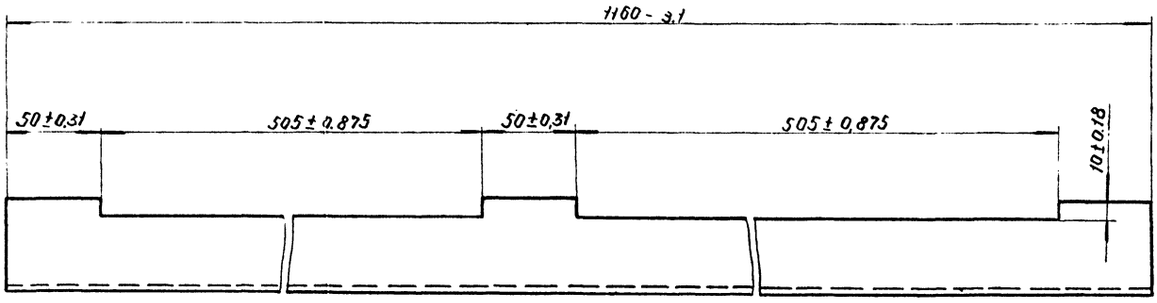

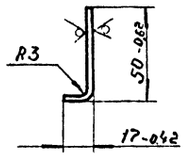

Изм.	Лист	№ докум.	Подп.	Дата	ТП 902- 9-30.85- УГМ1.06.13		
Разраб.	Гулина			10.82	Планка	Лит.	Масса	Масштаб
Пров.	Герасимова			10.82		и	1.1	1:2
Т.контр.						Лист	Листов 1	
Н.контр.	Иосипевич			10.82	Лист Б-ПН-20 ГОСТ 19903-74 / Э-IV ст.3 ГОСТ 16523-70	Институт Мосгазниипроект		
Утв.								

Инв. № подл. | Подп. и дата | Взам. инв. № | Инв. № дубл. | Подп. и дата

Копировал: [illegible] 25 Формат А3

УГМ1.06.15

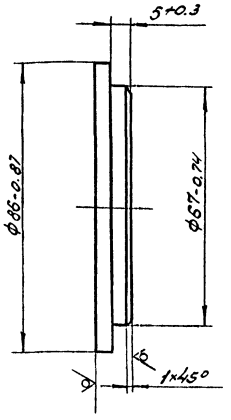

Изм.	Лист	№ докум.	Подп.	Дата
Разраб.	Гулина			10.82
Пров.	Герасимова			10.82
Т.контр.				
Н.контр.	Усилевич			10.82
Утв.				

ТП 902-9-30.85-УГМ1.06.15

Заглушка

Лит	Масса	Масштаб
У	0,35	1:1
Лист	Листов 1	

Лист 6-ПН-10 ГОСТ 19903-74
В Ст3сп4 ГОСТ 14637-79

Институт Мосгазниипроект

Копировал: Редина Формат А4

Форм.	Зона	Поз.	Обозначение	Наименование	Кол.	Прим.
				Документация		
А2			УГМ1.07.00СБ	Сборочный чертеж		
				Детали		
А4		1	УГМ1.07.01	Труба	1	
А4		2	УГМ1.07.02	Труба	2	
Б4		3	УГМ1.07.03	Труба		
				Труба 60×3.0 ГОСТ 10704-76 / В-В Ст3сп4 ГОСТ 10705-80		
				L=28800-10	1	121.5кг
А4		4	УГМ1.01.12	Фланец	1	

ТП 902-9-30.85-УГМ1.07.00

Газопровод

Лит.	Лист	Листов
А		1

Институт Мосгазниипроект

Копировал: Редина Формат А4

УГМ1.07.01

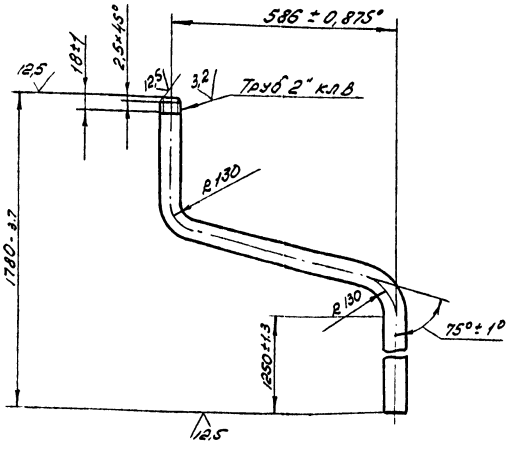

ТП 902-9-30.85-УГМ1.07.01

Труба

Лит	Масса	Масштаб
У	8,5	1:10
Лист	Листов 1	

Труба 80×3,5 ГОСТ 10704-76 / В-В Ст3сп4 ГОСТ 10705-80

Институт Мосгазниипроект

Копировал: Редина Формат А4

УГМ1.07.02

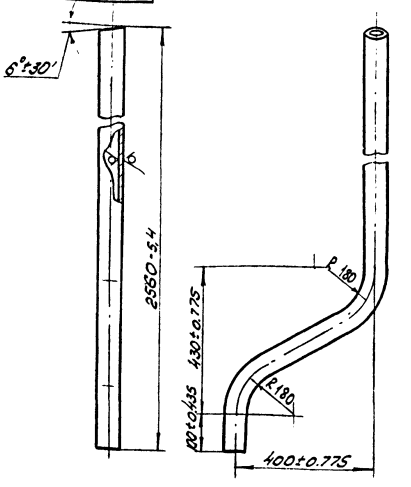

ТП 902-9-30.85-УГМ1.07.02

Труба

Лит	Масса	Масштаб
Н	11,2	1:10
Лист	Листов 1	

Труба 60×3.0 ГОСТ 10704-76 / В-В Ст3сп4 ГОСТ 10705-80

Институт Мосгазниипроект

Копировал: Редина Формат А4

УГМ1.07.00 СБ

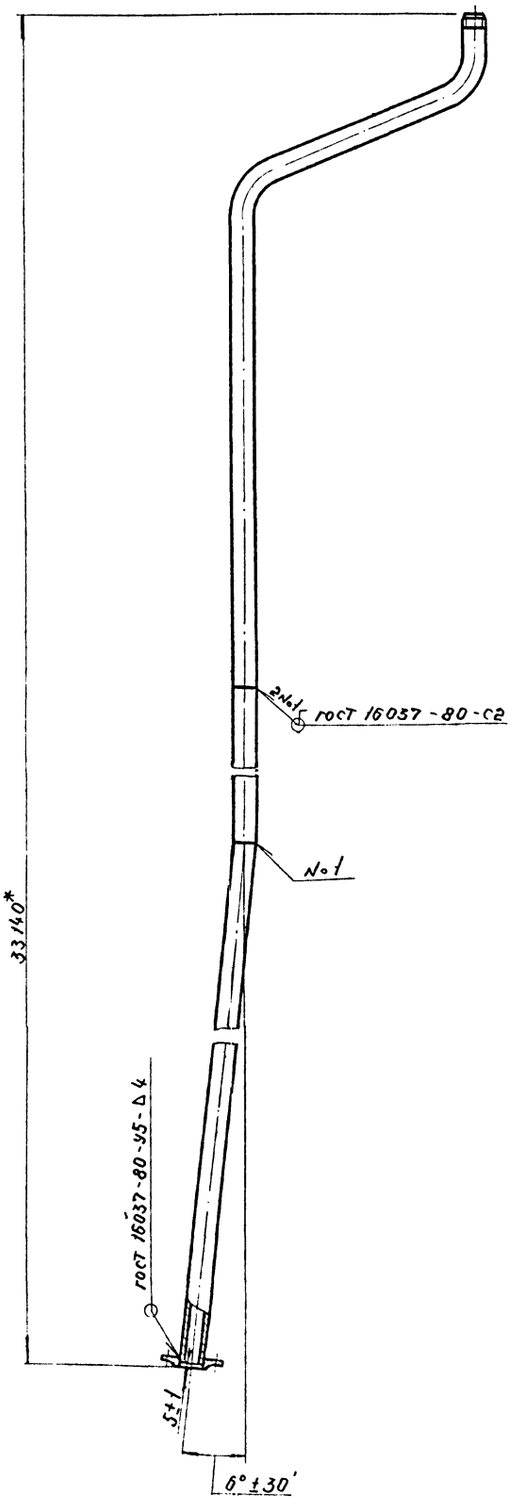

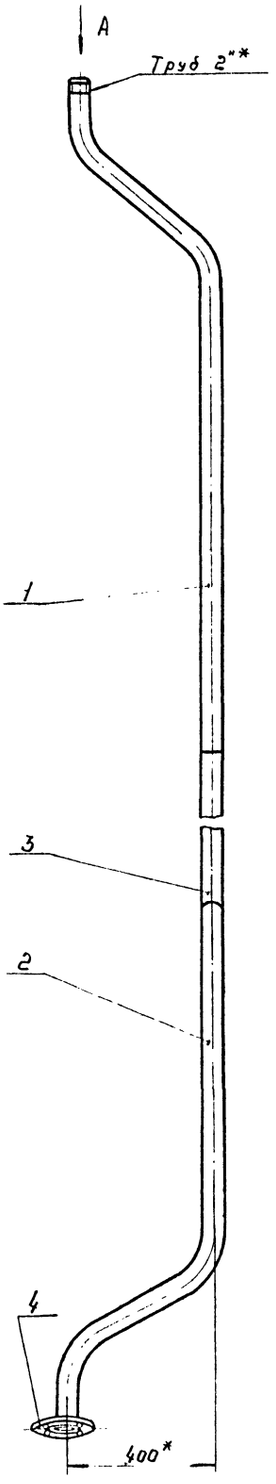

Вид А

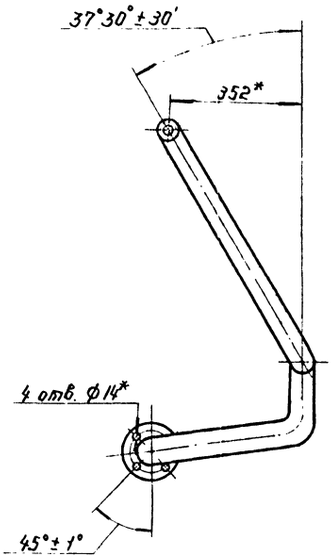

* Размеры для справок.

					ТП 902-9-30.85-УГМ1.07.00СБ		
Изм.	Лист	№ докум.	Подп.	Дата	Газопровод Сборочный чертеж	Лит.	Масса 144.0	Масштаб 1:10
Разраб.		Зулина		10.85		И		
Пров.		Герасимова		10.85		Лист	Листов 1	
Т.контр.						Институт Мосгазниипроект		
Н.контр.		Васильевич		10.85				
Утв.								

Инв.№ подл. | Подп. и дата | Взам.инв.№ | Инв.№ дубл. | Подп. и дата

Копировал: Ф.А 20478-03 27 Формат А2

Форм.	Зона	Поз.	Обозначение	Наименование	Кол.	Прим.
				Документация		
А4			УГМ1.08.00СБ	Сборочный чертеж		
				Сборочные единицы		
А4		1	УГМ1.08.01.00	Кронштейн	1	
				Детали		
А4		3	УГМ1.08.03	Крышка	1	
А4		4	УГМ1.08.04	Корпус	1	
Б1		5	УГМ1.08.05	Прокладка	1	
				Стандартные изделия		
		7		Винт М4×10-Х18Н10Т	21	
				ГОСТ 1491-72	2	
		8		Винт М5×20-Х18Н10Т-21		
				ГОСТ 1491-72	4	
		10		Гайка М5-Х18Н10Т-21		
				ГОСТ 5927-70	4	

Изм.	Лист	№ докум.	Подп.	Дата
Разраб.	Гулина			10.82
Пров.	Герасимова			10.82
Н.контр.	Иосилевич			10.82
Утв.				

ТП 902- 9-30.85-УГМ1.08.00

Установка датчика

Лит.	Лист	Листов
И	1	2

Институт Мосгазниипроект

Копировал: Родина Формат А4

Инв.№ подл. | Подп. и дата | Взам.инв.№ | Инв.№ дубл. | Подп. и дата

Форм.	Зона	Поз.	Обозначение	Наименование	Кол.	Прим.
		12		Угольник И-15		
				ГОСТ 8946-75	1	
		14		Шайба 5 65Г		
				ГОСТ 6402-70	4	

Изм.	Лист	№ докум.	Подп.	Дата

ТП 902- 9-30.85-УГМ1.08.00

Лист 2

Формат А4

Инв.№ подл. | Подп. и дата | Взам.инв.№ | Инв.№ дубл. | Подп. и дата

УГМ1.08.00СБ

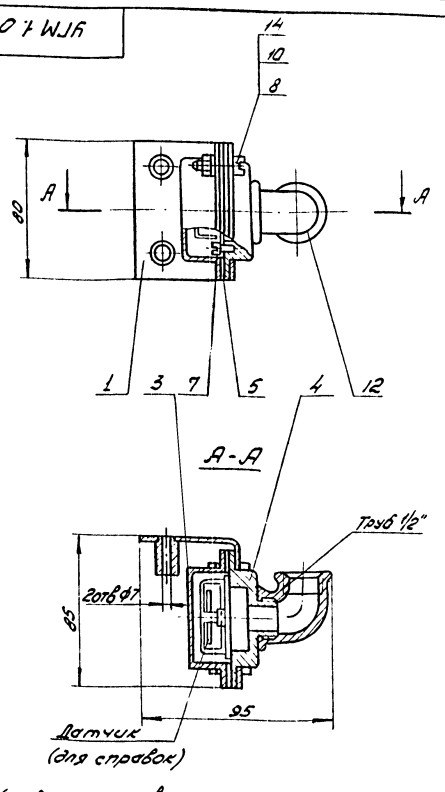

Размеры для справок

Изм.	Лист	№ докум.	Подп.	Дата
Разраб.	Гулина			10.82
Пров.	Герасимова			10.82
Т.контр.				
Н.контр.	Иосилевич			10.82
Утв.				

ТП 902- 9-30.85- УГМ1.08.00СБ

Установка датчика

Сборочный чертеж

Лит.	Масса	Масштаб
И	1,05	1:2

Лист | Листов 1

Институт Мосгазниипроект

Копировал: Родина Формат А4

Инв.№ подл. | Подп. и дата | Взам.инв.№ | Инв.№ дубл. | Подп. и дата

УГМ1.08.03

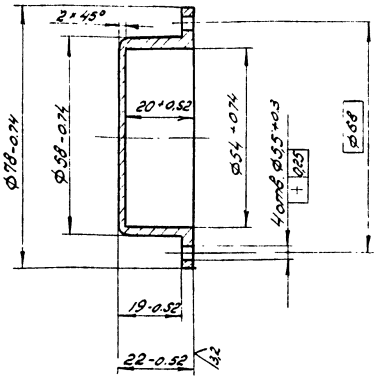

Изм.	Лист	№ докум.	Подп.	Дата
Разраб.	Гулина			10.82
Пров.	Герасимова			10.82
Т.контр.				
Н.контр.	Иосилевич			10.82
Утв.				

ТП 902- 9-30.85- УГМ1.08.03

Крышка

Сталь 0Х18Н10Т ГОСТ 5949-75

Лит.	Масса	Масштаб
И	0,13	1:1

Лист | Листов 1

Институт Мосгазниипроект

20478-03 28 Копировал: Родина Формат А4

Инв.№ подл. | Подп. и дата | Взам.инв.№ | Инв.№ дубл. | Подп. и дата

Формат	Зона	Поз.	Обозначение	Наименование	Кол.	Прим.
				Документация		
А3			УГМ1.08.01.00СБ	Сборочный чертеж		
				Детали		
А4		1	УГМ1.08.01.01	Кронштейн	1	
А4		2	УГМ1.08.01.02	Втулка	2	

ТП 902-9-30.85-УГМ1.08.01.00

Кронштейн

Лит. И | Лист | Листов 1

Институт Мосгазниипроект

Копировал: Редина Формат А4

УГМ1.08.01.01

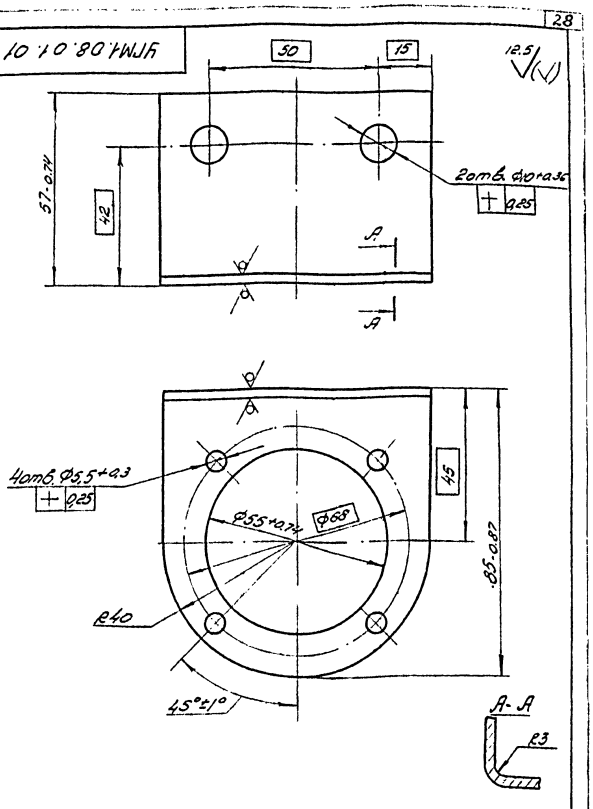

ТП 902-9-30.85-УГМ1.08.01.01

Кронштейн

Лит. И | Масса 0,25 | Масштаб 1:1

Лист | Листов 1

Институт Мосгазниипроект

Лист 3 ОХ18Н10Тгр В ГОСТ 7350-77

Копировал: Редина Формат А4

УГМ1.08.01.00СБ

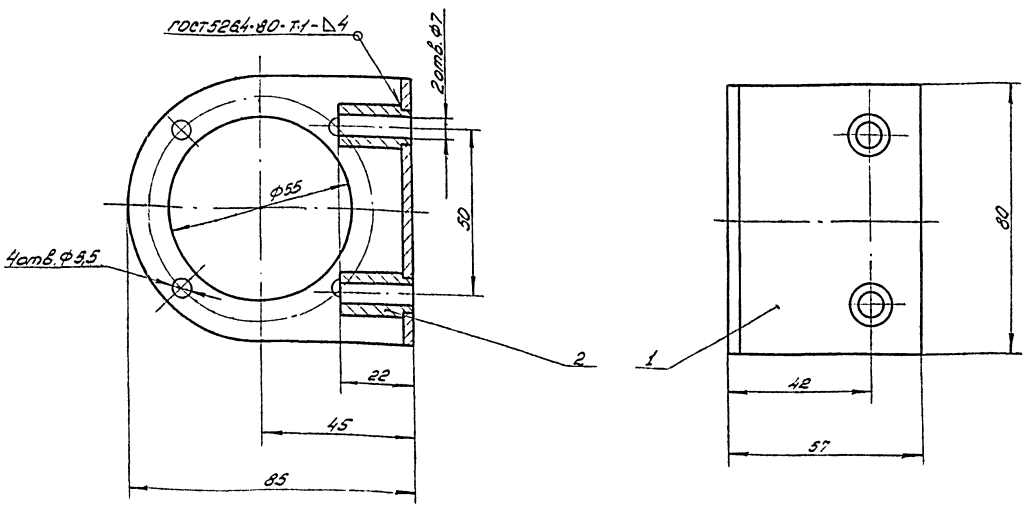

Размеры для справок

ТП 902-9-30.85-УГМ1.08.01.00СБ

Кронштейн
Сборочный чертеж

Лит. И | Масса 0,3 | Масштаб 1:1

Лист | Листов 1

Институт Мосгазниипроект

Копировал: Редина Формат А3

УГМ1.08.07.02

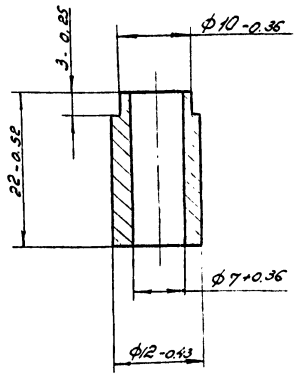

ТП 902-9-30.85-УГМ1.08.01.02

Изм.	Лист	№ докум.	Подп.	Дата
Разраб.	Гулина			10.82
Пров.	Герасимова			10.82
Т. контр.				
Н. контр.	Иосилевич			10.82
Утв.				

Втулка

Лит.	Масса	Масштаб
У	0,2	2:1
Лист	Листов 1	

Институт Мосгазниипроект

Сталь 0Х18Н10Т ГОСТ 5949-75

Копировал: Радина Формат А4

УГМ1.08.04

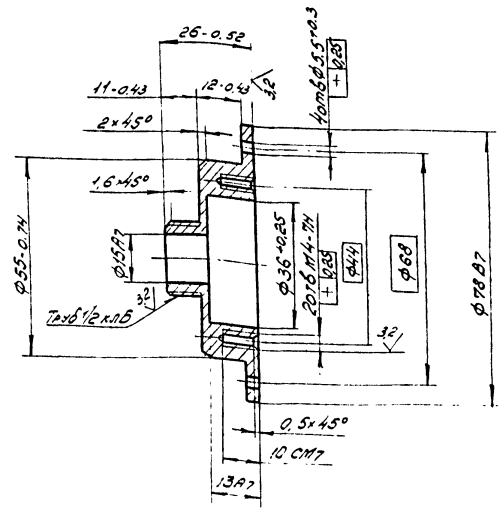

ТП 902-9-30.85-УГМ1.08.04

Изм.	Лист	№ докум.	Подп.	Дата
Разраб.	Гулина			11.82
Пров.	Герасимова			11.82
Т. контр.				
Н. контр.	Иосилевич			11.82
Утв.				

Корпус

Лит.	Масса	Масштаб
У	0,25	1:1
Лист	Листов 1	

Институт Мосгазниипроект

Сталь 0Х18Н10Т ГОСТ 5949-75

Копировал: Радина Формат А4

Формат	Зона	Поз.	Обозначение	Наименование	Кол.	Примечание
				Документация		
А2			УГМ1.09.00СБ	Сборочный чертеж		
				Сборочные единицы		
А4		1	УГМ1.09.01.00	Корпус горелки	1	
А4		2	УГМ1.09.02.00	Запальник	3	
				Детали		
А4		3	УГМ1.09.03	Форсунка	6	
А4		4	УГМ1.09.04	Регулятор воздуха	6	
А4		5	УГМ1.09.05	Насадок	6	
А4		6	УГМ1.09.06	Форсунка	3	

ТП 902-9-30.85-УГМ1.09.00

Изм.	Лист	№ докум.	Подп.	Дата
Разраб.	Гулина			10.82
Пров.	Герасимова			10.82
Гл. спец.				
Н. контр.	Иосилевич			10.82
Утв.				

Горелка запальная

Лит.	Лист	Листов
У		1

Институт Мосгазниипроект

Копировал: Радина Формат А4

УГМ1.08.05

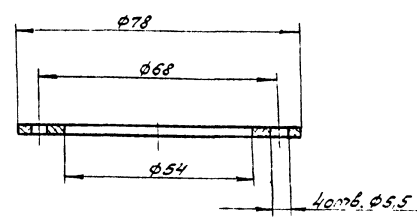

Размеры обеспечить инструментом

ТП 902-9-30.85-УГМ1.08.05

Изм.	Лист	№ докум.	Подп.	Дата
Разраб.	Гулина			10.82
Пров.	Герасимова			10.82
Т. контр.				
Н. контр.	Иосилевич			10.82
Утв.				

Прокладка

Лит.	Масса	Масштаб
У	0,002	1:1
Лист	Листов	

Картон асбестовый КАОН-1-2 ГОСТ 2850-75

Институт Мосгазниипроект

Копировал: Радина

УГМ 1.09.00 СБ

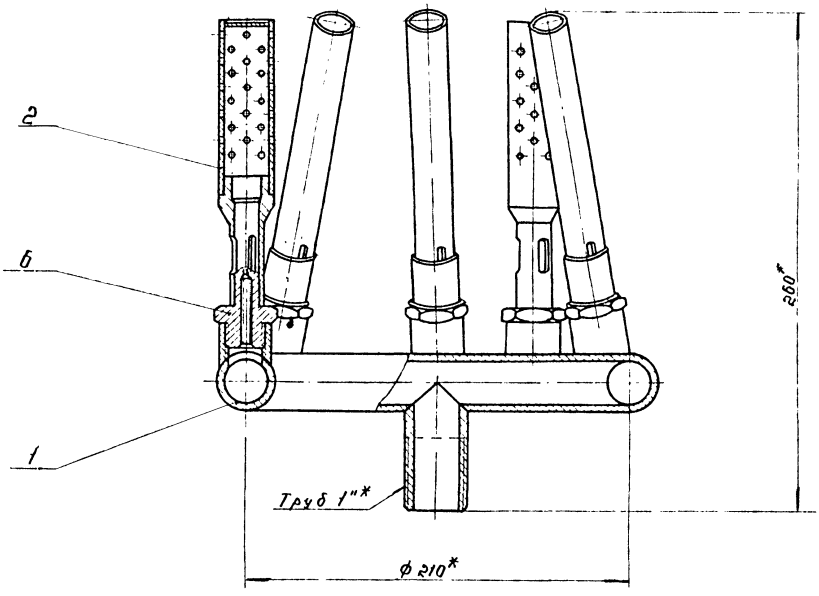

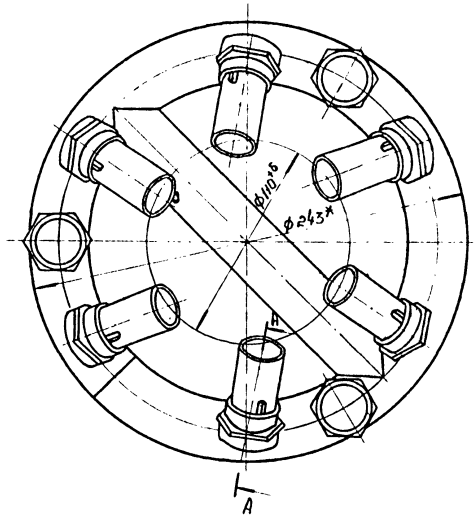

А-А повернуто
М 1:1

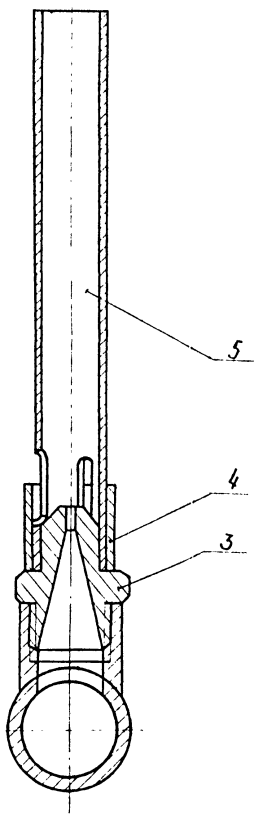

* Размеры для справок.

					ТП 902- 9-30.85- УГМ1.09.00 СБ			
Изм.	Лист	№ докум.	Подп.	Дата	Горелка запальная	Стадия	Масса	Масштаб
Разраб.		Гулина		10.82		и	5.1	1:2
Пров.		Герасимова		10.82	Сборочный чертеж	Лист	Листов 1	
Т. контр.						Институт Мосгазниипроект		
Н. контр.		Носилевич		10.82				
Утв.								

Инв. № подл. | Подп. и дата | Взам. инв. № | Инв. № дубл. | Подп. и дата

Формат	Зона	Поз.	Обозначение	Наименование	Кол.	Примечание
				Документация		
А2			УГМ 1.09.01.00СБ	Сборочный чертеж		
				Детали		
А4		1	УГМ 1.09.01.01	Патрубок	1	
А4		2	УГМ 1.09.01.02	Перемычка		
А3		3	УГМ 1.09.01.03	Муфта	3	
А4		4	УГМ 1.09.01.04	Втулка	6	
А4		5	УГМ 1.09.01.05	Кольцо	1	

Инв.№подл. | Подп. и дата | Взам. инв.№ | Инв.№дубл. | Подп. и дата

Изм.	Лист	№ докум.	Подп.	Дата
Разраб.		Гулина		10.82
Пров.		Герасимова		10.82
ГИП				
Н. контр.		Иосилевич		10.82
Утв.				

ТП 902-9-30.85-УГМ 1.09.01.00

Корпус горелки

Лит.	Лист	Листов
		1

Институт Мосгазниипроект

Копировал: Моисеева — формат А4

УГМ 1.09.01.01

12,5 (V)

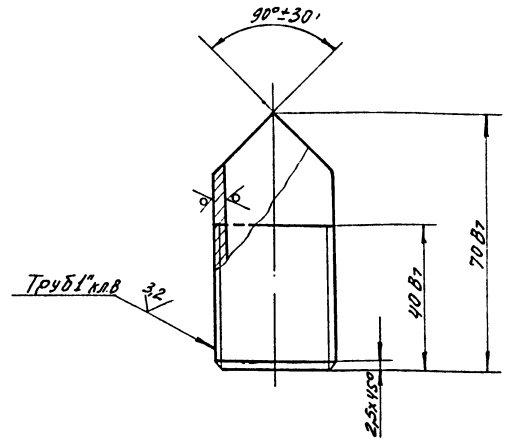

Инв.№подл. | Подп. и дата | Взам. инв.№ | Инв.№дубл. | Подп. и дата

Изм.	Лист	№ докум.	Подп.	Дата
Разраб.		Гулина		
Провер.		Герасимова		
Т. контр.				
Н. контр.		Иосилевич		
Утв.				

ТП 902-9-30.85-УГМ 1.09.01.01

Патрубок

Лит.	Масса	Масштаб
	0,15	1:1
Лист	Листов 1	

Труба 32х3 Гост 10704-76 / В-8Ст.3сп3 Гост 10705-80

Институт Мосгазниипроект

Копировал: Моисеева — формат А4

УГМ 1.09.01.02

12,5 (V)

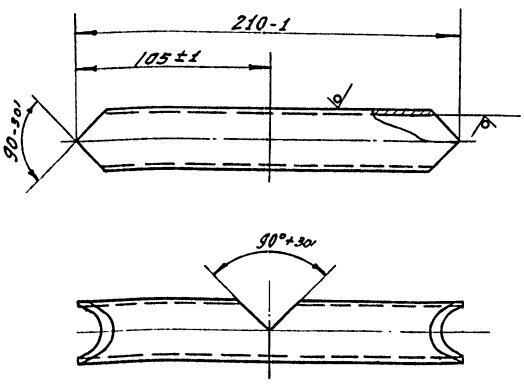

Инв.№подл. | Подп. и дата | Взам. инв.№ | Инв.№дубл. | Подп. и дата

Изм.	Лист	№ докум.	Подп.	Дата
Разраб.		Гулина		10.82
Провер.		Герасимова		10.82
Т. контр.				
Н. контр.		Иосилевич		10.82
Утв.				

ТП 902-9-30.85-УГМ 1.09.01.02

Перемычка

Лит.	Масса	Масшт.
	0,46	1:1
Лист	Листов 1	

Труба 32х3 Гост 10704-76 / В-8 Ст.3сп3 Гост 10705-80

Институт Мосгазниипроект

Копировал: Моисеева — формат А4

УГМ 1.09.01.03

12,5 (V)

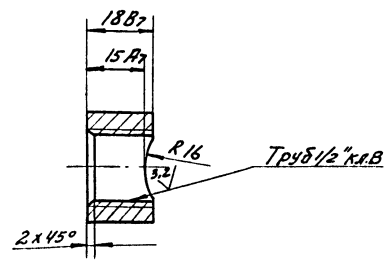

Инв.№подл. | Подп. и дата | Взам. инв.№ | Инв.№дубл. | Подп. и дата

Изм.	Лист	№ докум.	Подп.	Дата
Разраб.		Гулина		10.82
Провер.		Герасимова		10.82
Т. контр.				
Н. контр.		Иосилевич		10.82
Утв.				

ТП 902-9-30.85-УГМ 1.09.01.03

Муфта

Лит.	Масса	Масшт.
	0,05	1:1
Лист	Листов 1	

Ст. 3 Гост 380-71

Институт Мосгазниипроект

Копировал: Моисеева

УГМ1.09.01.00СБ

А–А

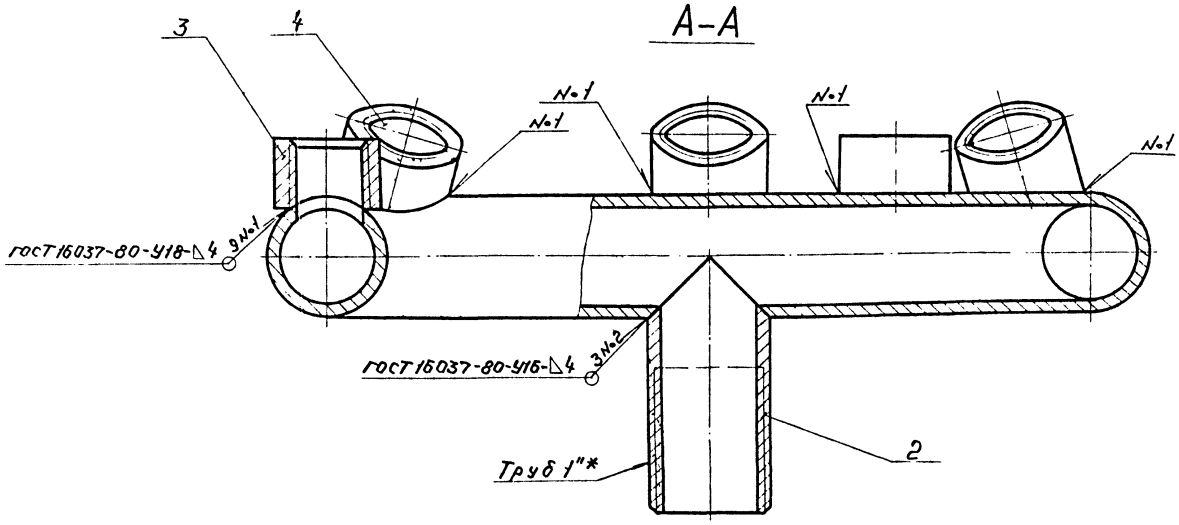

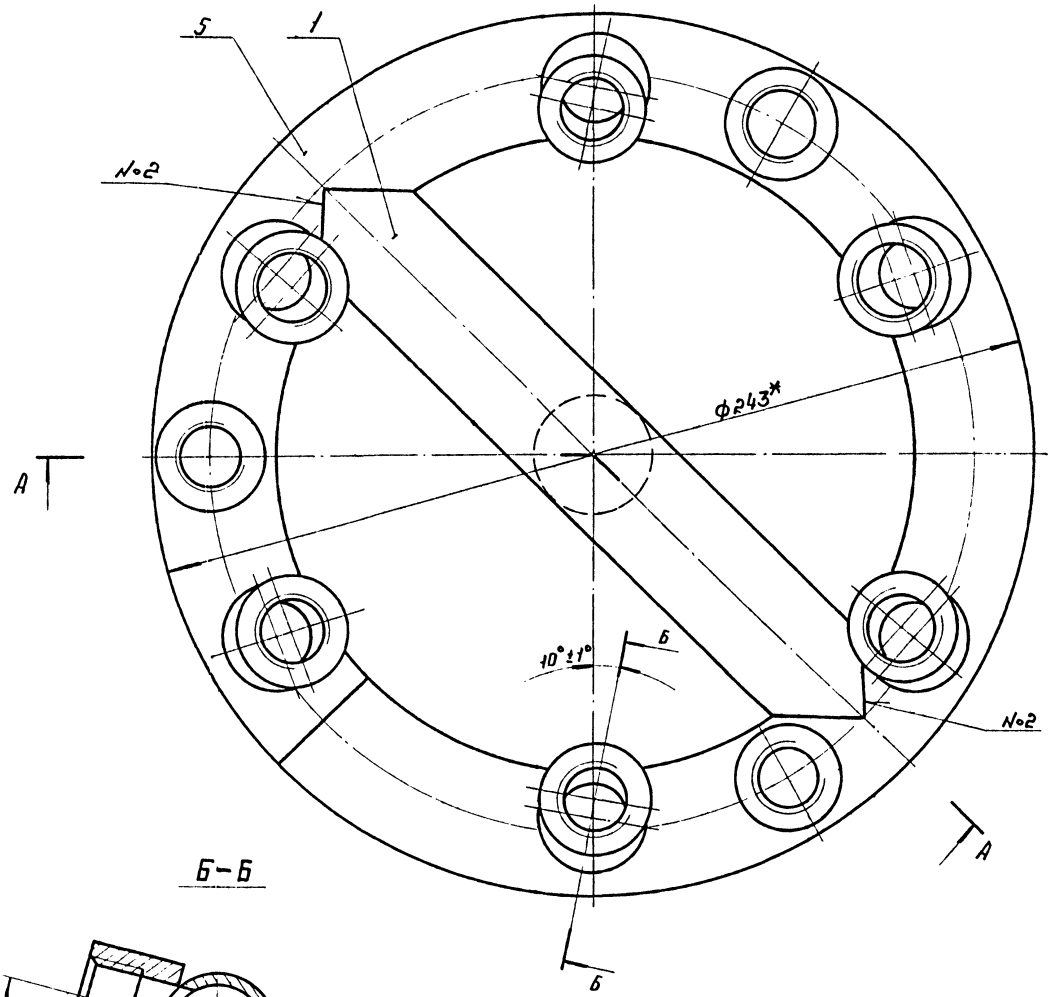

Б–Б

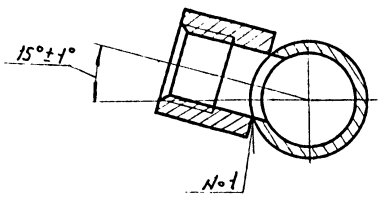

* Размеры для справок.

					ТП 902-9-30.85-УГМ 1 09.01.00 СБ		
Изм.	Лист	№ докум.	Подп.	Дата	Корпус горелки Сборочный чертеж	Лит.	Масса / Масштаб
Разраб.		Галина		10.82		У	2.8 / 1:1
Пров.		Герасимова		10.82		Лист	Листов 1
Т.контр.							
Н.контр.		Мочилевич		10.82			Институт Мосгазниипроект
Утв.							

Копировал: [illegible] 20478-03 38 Формат А2

Инв.№подл. | Подп. и дата | Взам. инв.№ | Инв.№дубл. | Подп. и дата

УГМ1.09.02.04

6,3

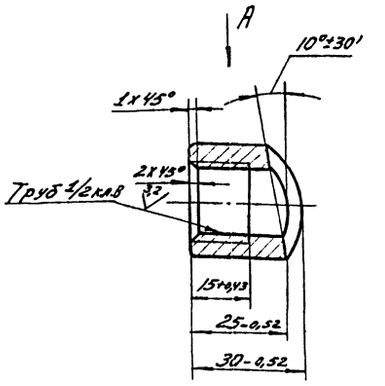

Вид А

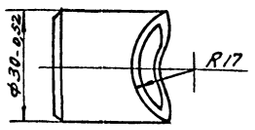

ТП 902-9-30.85-УГМ1.09.01.04								
Изм.	Лист	№ докум.	Подп.	Дата	Втулка	Лит.	Масса	Масштаб
Разраб.		Гулина		10.82		У	0,9	1:1
Провер.		Герасимова		10.82		Лист	Листов 1	
Т. контр.								
Н. контр.		Усилевич		10.82	Сталь 20-4-8 ГОСТ 1050-74	Институт Мосгазниипроект		
Утв.								

Копировал: Моисеева Формат А4

УГМ1.09.02.05

6,3

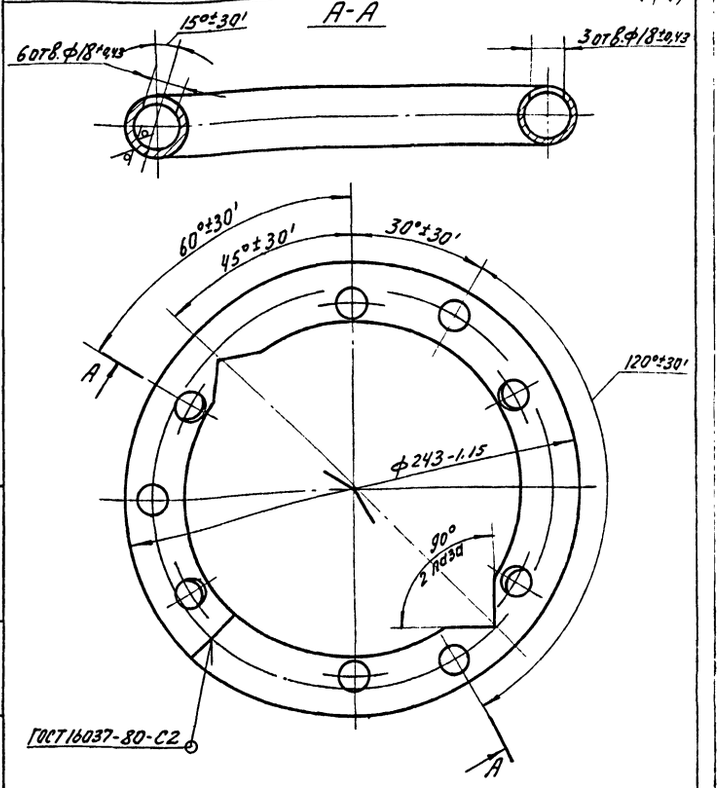

ТП 902-9-30.85-УГМ1.09.01.05								
Изм.	Лист	№ докум.	Подп.	Дата	Кольцо	Лит.	Масса	Масштаб
Разраб.		Гулина		10.82		У	1,58	1:2
Провер.		Герасимова		10.82		Лист	Листов 1	
Т. контр.								
Н. контр.		Усилевич		10.82	Труба 32х3,0 ГОСТ 10704-76 / В-Вст3спУ ГОСТ 10705-80	Институт МосгазНИИпроект		
Утв.								

Копировал: Моисеева Формат А4

Формат	Зона	Поз.	Обозначение	Наименование	Кол.	Примечание
				Документация		
А4			УГМ 1.09.02.00 СБ	Сборочный чертеж		
				Детали		
А4		1	УГМ 1.09.02.01	Насадок	3	
А4		2	УГМ 1.09.02.02	Муфта	3	
А4		3	УГМ 1.09.02.03	Заглушка	3	

ТП 902-9-30.85-УГМ 1.09.02.00								
Изм.	Лист	№ докум.	Подп.	Дата	Запальник	Лит	Лист	Листов
Разраб.		Гулина		10.82		У		1
Провер.		Герасимова		10.82		Институт Мосгазниипроект		
Н. контр.		Усилевич		10.82				
Утв.								

Копировал: Моисеева Формат А4

УГМ1.09.02.00 СБ

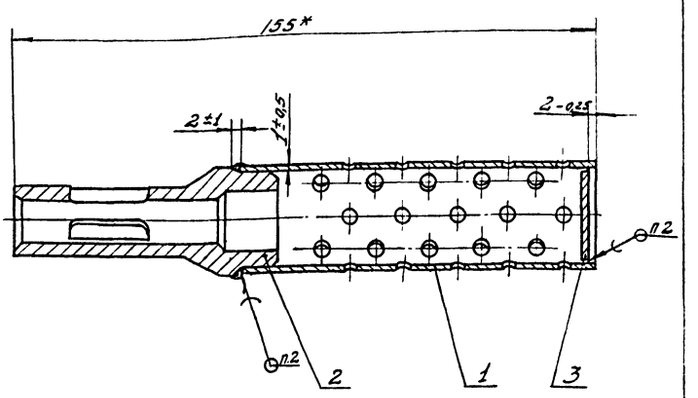

1.* Размер для справок.

2. Припой Пр2 ПОССу 95-5 ГОСТ 21931-76

ТП 902-9-30.85-УГМ 1.09.02.00 СБ								
Изм.	Лист	№ докум.	Подп.	Дата	Запальник Сборочный чертеж	Лит	Масса	Масштаб
Разраб.		Гулина		10.82		У	0,138	1:1
Провер.		Герасимова		10.82		Лист	Листов 1	
Т. контр.								
Н. контр.		Усилевич		10.82		Институт Мосгазниипроект		
Утв.								

Копировал: Моисеева Формат А4

УГМ 1.09.02.01

6,3 √(√)

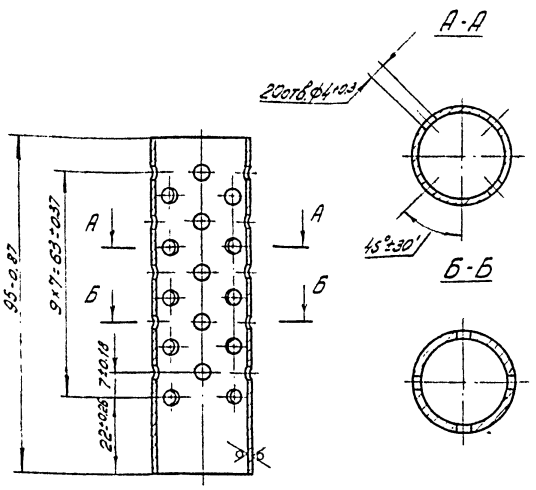

					ТП 902- 9-30.85- УГМ1.09.02.01			
Изм.	Лист	№ докум.	Подп.	Дата	Насадок	Лит.	Масса	Масштаб
Разраб.		Гулина		10.82		И	0,059	1:1
Пров.		Герасимова		10.82		Лист	Листов 1	
Т.контр.								
Н.контр.		Иосилевич		10.82	Труба ДКРП 28×1 НД Л63 ГОСТ 494-76	Институт Мосгазниипроект		
Утв.								

Инв. № подл. | Подп. и дата | Взам. инв. № | Инв. № дубл. | Подп. и дата

Копировал: Родина Формат А4

УГМ 1.09.02.02

3,2 √

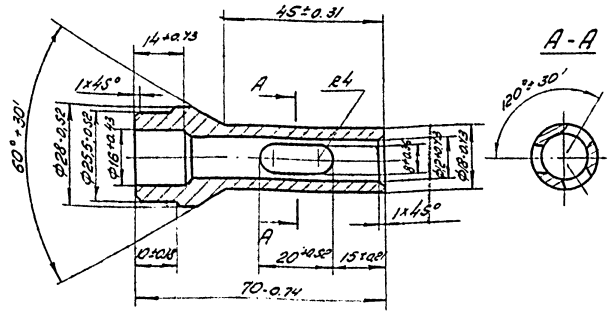

					ТП 902- 9-30.85- УГМ 1.09.02.02			
Изм.	Лист	№ докум.	Подп.	Дата	Муфта	Лит.	Масса	Масштаб
Разраб.		Гулина		10.82		И	0,075	1:1
Пров.		Герасимова		10.82		Лист	Листов 1	
Т.контр.								
Н.контр.		Иосилевич		10.82	Сталь 20-4-5 ГОСТ 1050-74	Институт Мосгазниипроект		
Утв.								

Инв. № подл. | Подп. и дата | Взам. инв. № | Инв. № дубл. | Подп. и дата

Копировал: Родина Формат А4

УГМ 1.09.02.03

6,3 √(√)

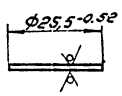

					ТП 902- 9-30.85- УГМ1.09.02.03			
Изм.	Лист	№ докум.	Подп.	Дата	Заглушка	Лит.	Масса	Масштаб
Разраб.		Гулина		10.82		И	0,004	1:1
Пров.		Герасимова				Лист	Листов 1	
Т.контр.								
Н.контр.		Иосилевич			Лист ГПР XXI ОН.Д Л63 ГОСТ 931-78	Институт Мосгазниипроект		
Утв.								

Инв. № подл. | Подп. и дата | Взам. инв. № | Инв. № дубл. | Подп. и дата

Копировал: Родина Формат А4

УГМ 1.09.03

3,2 √(√)

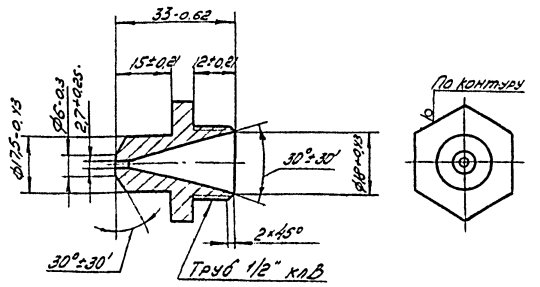

					ТП 902- 9-30.85-УГМ 1.09.03			
Изм.	Лист	№ докум.	Подп.	Дата	Форсунка	Лит.	Масса	Масштаб
Разраб.		Гулина		10.82		И	0,063	1:1
Пров.		Герасимова		10.82		Лист	Листов 1	
Т.контр.								
Н.контр.		Иосилевич		10.82	Пруток ЛС59-1 т.ш. Н.Т-27 ГОСТ 2060-73	Институт Мосгазниипроект		
Утв.								

Инв. № подл. | Подп. и дата | Взам. инв. № | Инв. № дубл. | Подп. и дата

20478-03 35 Копировал: Родина Формат А4

УГМ1.09.04

6,3

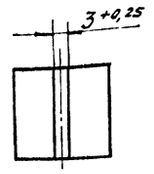

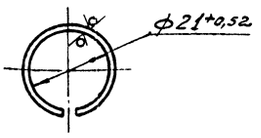

Изм.	Лист	№ докум.	Подп.	Дата	ТП 902-9-30.85-УГМ1.09.04		
Разраб.		Гулина			Регулятор воздуха	Лит	Масса 0,025	Масштаб 1:1
Провер.		Герасимова				У	Лист	Листов 1
Т. контр.					Полоса Б-2 2х24 ГОСТ 103-76 Ст.3-1-1 ГОСТ 535-79	Институт Мосгазниипроект	
Н. контр.		Иосилевич					
Утв.							

Подп. и дата | Инв. № подл. | Взам. инв. № | Инв. № дубл. | Подп. и дата

Копировал: Моисеева Формат А4

УГМ1.09.05

6,3

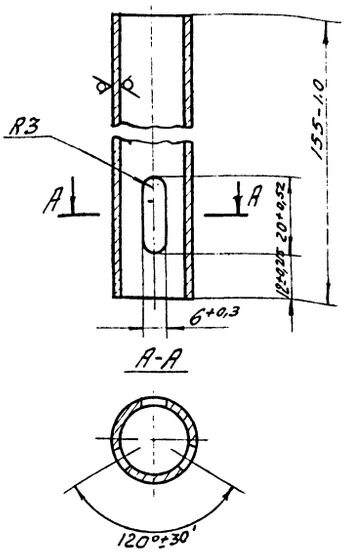

А-А

Изм.	Лист	№ докум.	Подп.	Дата	ТП 902-9-30.85-УГМ1.09.05		
Разраб.		Гулина			Насадок	Лит	Масса 0,19	Масштаб 1:1
Провер.		Герасимова				У	Лист	Листов 1
Т. контр.					Труба 22х2.0 ГОСТ 10704-76 В-В Ст3спч ГОСТ 10705-80	Институт Мосгазниипроект	
Н. контр.		Иосилевич					
Утв.							

Подп. и дата | Инв. № подл. | Взам. инв. № | Инв. № дубл. | Подп. и дата

Копировал: Моисеева Формат А4

УГМ1.09.06

3,2

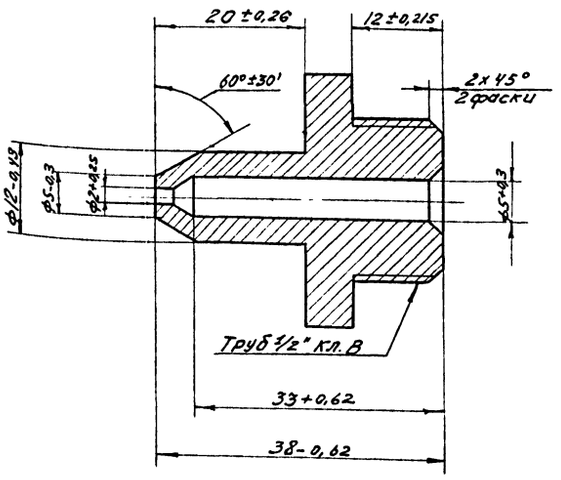

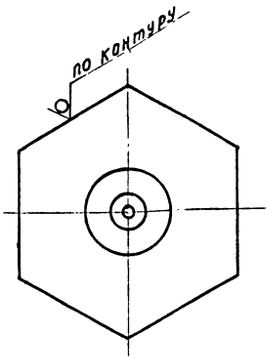

Изм.	Лист	№ докум.	Подп.	Дата	ТП 902-9-30.85-УГМ1.09.06		
Разраб.		Гулина			Форсунка	Лит	Масса 0,085	Масштаб 2:1
Провер.		Герасимова				Н	Лист	Листов 1
Т. контр.					Пруток ЛС-59-1т.ш.Н-Т 21 ГОСТ 2060-73	Институт Мосгазниипроект	
Н. контр.		Иосилевич					
Утв.							

Подп. и дата | Взам. инв. № | Инв. № дубл. | Подп. и дата | Инв. № подл.

Формат	Зона	Поз.	Обозначение	Наименование	Кол.	Примечание
				Документация		
А2			УГМ 1.10.00 СБ	Сборочный чертеж		
				Сборочные единицы		
А4		1	УГМ1.10.01.00	Корпус горелки	1	
А4		2	УГМ1.10.02.00	Регулятор воздуха	1	
А4		3	УГМ1.10.03.00	Кожух	1	
				Детали		
Б3		4	УГМ1.10.04	Насадок	1	
А4		5	УГМ1.10.05	Колпачок	1	
А4		6	УГМ1.10.06	Изолятор	6	
А4		7	УГМ1.10.07	Форсунка	1	
А4		8	УГМ1.10.08	Штуцер	1	
А4		9	УГМ1.10.09	Прокладка	1	
А4		10	УГМ1.10.10	Гайка накидная	1	
А4		11	УГМ1.10.11	Ниппель	1	
А4		12	УГМ1.10.12	Винт	6	
А4		13	УГМ1.10.13	Шайба	6	
А4		14	УГМ1.10.14	Спираль	3	
				Стандартные изделия		
		15		Болт М16х1Н.5.58 ГОСТ 7798-70	8	
		16		Винт М12х8.58 ГОСТ 1491-72	6	
		17		Винт М4х25.58 ГОСТ 1491-72	3	
		18		Контргайка 20 ГОСТ 8968-75	1	

Изм.	Лист	№ докум.	Подп.	Дата
Разраб.	Гулина			10.82
Пров.	Герасимова			10.82
Н.контр.	Иосилевич			10.82
Утв.				

ТП 902-9-30.85-УГМ 1.10.00

Горелка запальная

Лит.	Лист	Листов
И	1	2

Институт Мосгазниипроект

Копировал: Формат А4

Формат	Зона	Поз.	Обозначение	Наименование	Кол.	Примечание
		19		Гайка М5.5 ГОСТ 5927-70	12	
		20		Шайба 5.09 ГОСТ 11371-78	12	

Изм.	Лист	№ докум.	Подп.	Дата

УГМ1.10.00

Лист 2

Копировал: Формат А4

Формат	Зона	Поз.	Обозначение	Наименование	Кол.	Примечание
				Документация		
А2			УГМ 1.10.01.00 СБ	Сборочный чертеж		
				Детали		
А4		1	УГМ1.10.01.01	Конфузор	1	
А4		2	УГМ1.10.01.02	Фланец	1	
А4		3	УГМ1.10.01.03	Конус	1	
А4		4	УГМ1.10.01.04	Фланец	1	
А4		5	УГМ1.10.01.05	Втулка	1	
А4		6	УГМ1.10.01.06	Ушко	3	
А4		7	УГМ1.10.01.07	Ребро	3	
Б4		8	УГМ1.10.01.08	Труба Труба 68х3 ГОСТ 8734-75 В20 ГОСТ 8733-74 L = 150 -1.0	1	
Б4		9	УГМ1.10.01.09	Труба Труба 38х3 ГОСТ 8734-75 В20 ГОСТ 8733-74 L = 30 -0.52	1	

Изм.	Лист	№ докум.	Подп.	Дата
Разраб.	Гулина			10.82
Пров.	Герасимова			0.82
Н.контр.	Иосилевич			10.82
Утв.				

ТП 902-9-30.85- УГМ 1.10.01.00

Корпус горелки

Лит.	Лист	Листов
И		1

Институт Мосгазниипроект

Копировал: Формат А4

УГМ1.10.01.01

125 √(N)

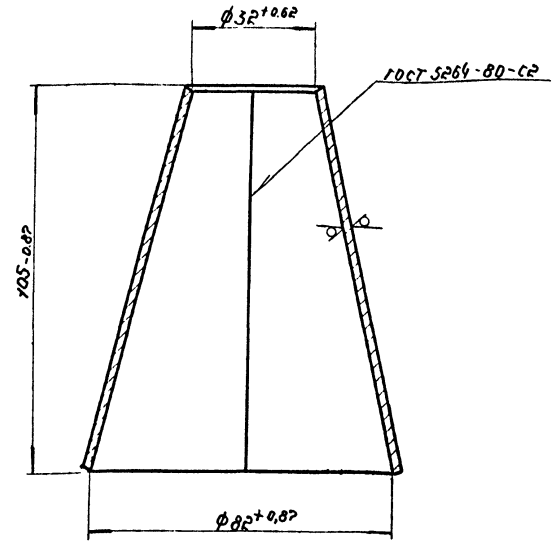

Изм.	Лист	№ докум.	Подп.	Дата
Разраб.	Гулина			10.82
Пров.	Герасимова			10.82
Т.контр.				
Н.контр.	Иосилевич			10.82
Утв.				

ТП 902-9-30.85-УГМ 1.10.01.01

Конфузор

Лит.	Масса	Масштаб
И	0.47	1:1

Лист	Листов 1

Институт Мосгазниипроект

Лист 5-ПН-3.0 ГОСТ 19903-74
3-IV ст.3 ГОСТ 16523-70

Копировал: Формат А4

УГМ1.10.00.СБ

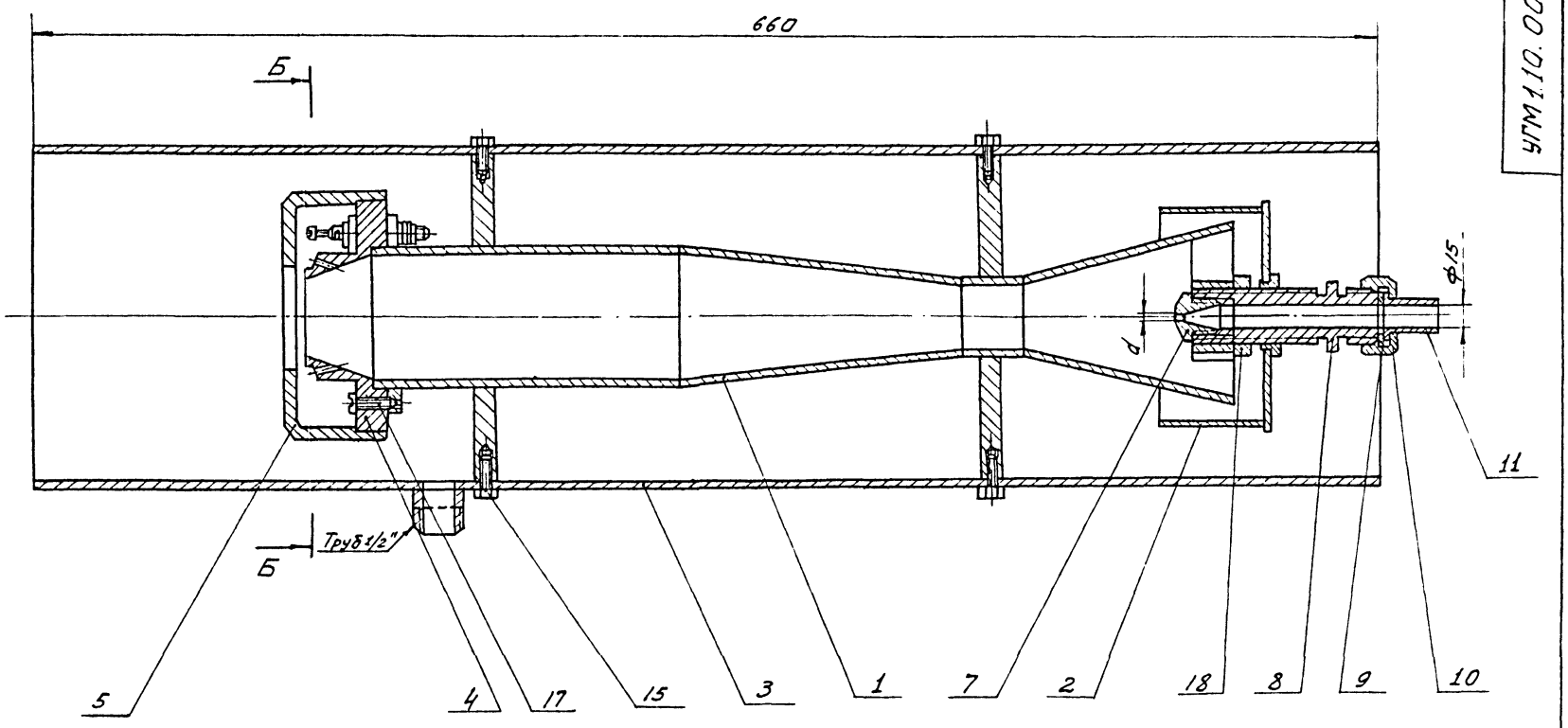

Б-Б
М 1:1

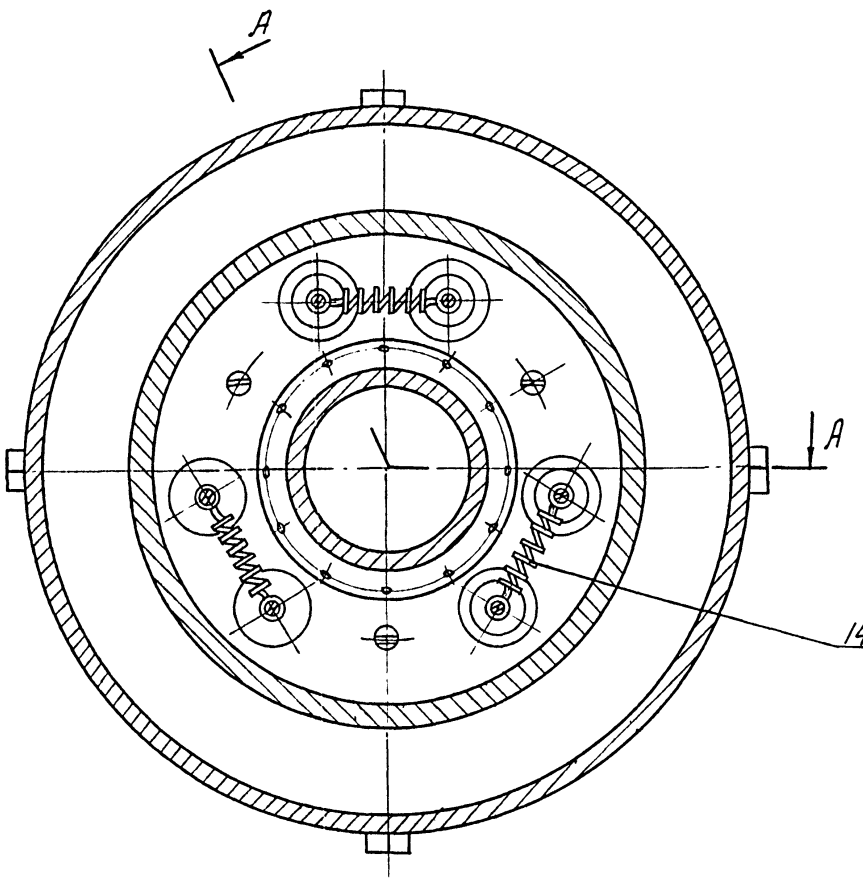

А-А
М 1:1

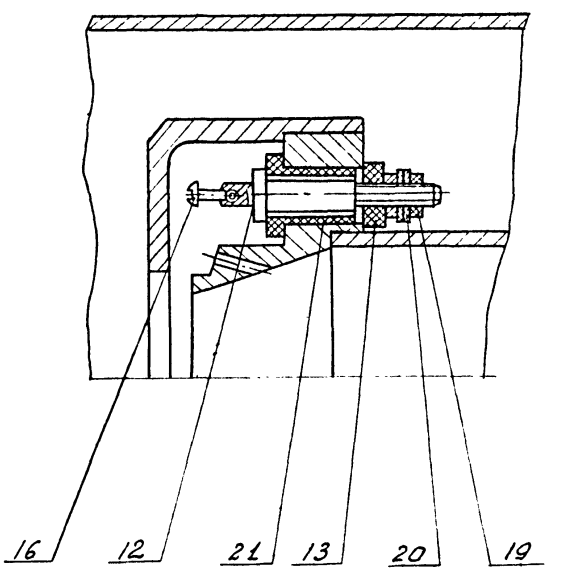

Размеры для справок.

					ТП 902-9-30.85-УГМ1.10.00 СБ		
					Горелка запальная	Лит	Масса	Масштаб
						Н	15,1	1:1
Изм.	Лист	№ докум	Подп.	Дата	Сборочный чертеж	Лист	Листов 1	
Разраб.		Гулина		10.82				
Провер		Герасимова		10.82		Институт Мосгазниипроект		
Т. контр								
Н. контр		Цосилевич		10.82				
Утв.								

Подл. и дата | Инв. № подл. | Взам. инв. № | Инв. № дубл. | Подп. и дата

УГМ1.10.01.00СБ

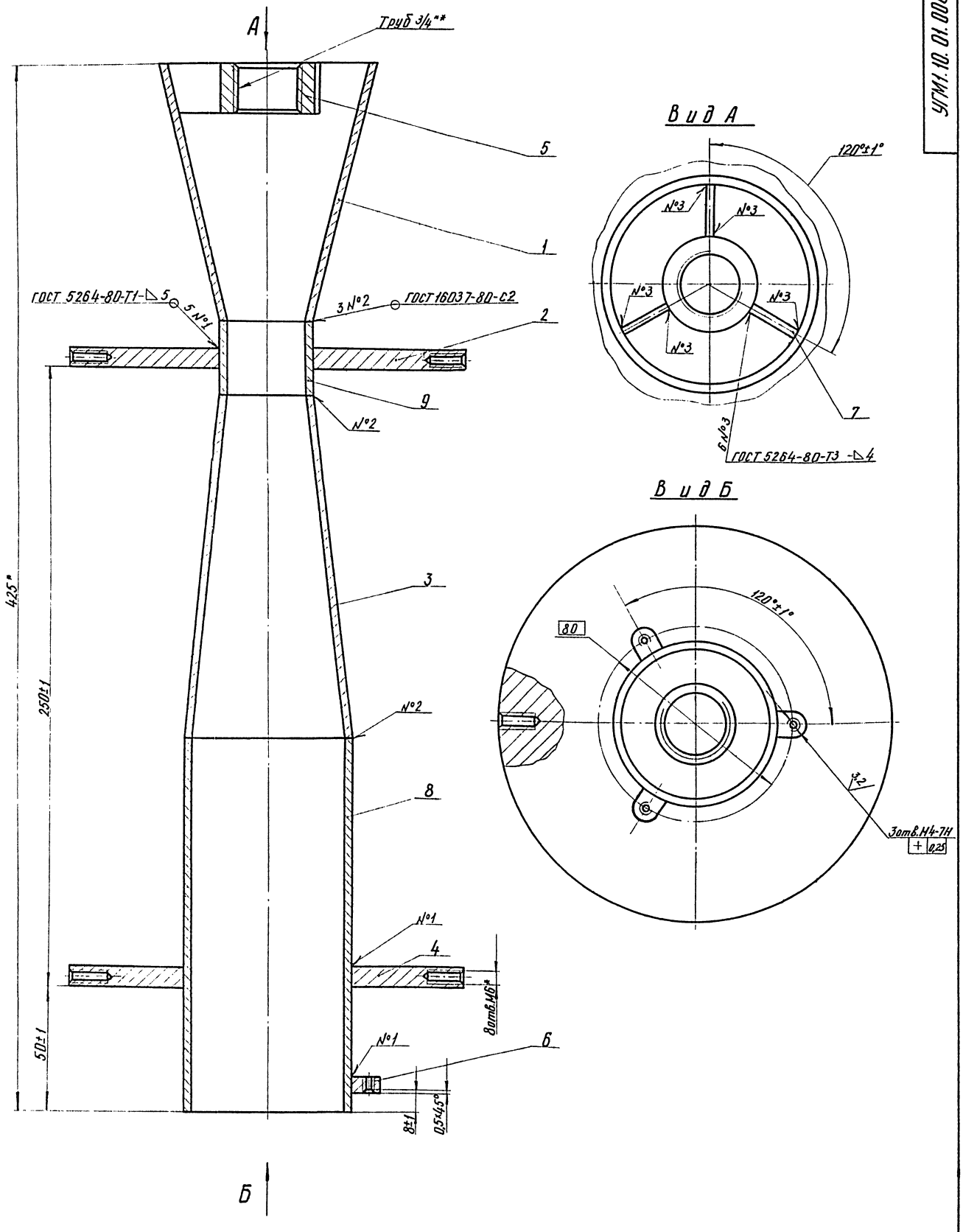

* Размеры для справок

					ТП 902-9-30.85- УГМ1.10.01.00СБ		
Изм.	Лист	№ докум.	Подп.	Дата	Корпус горелки Сборочный чертеж	Лит.	Масса	Масштаб
Разраб.		Гилина		10.82		У	4,3	1:1
Провер.		Герасимова		10.82		Лист	Листов 1	
Т.контр.						Институт Мосгазниипроект		
Н.контр.		Носилевич		10.82				
Утв.								

Инв.№ подл. | Подпись и дата | Взам. инв.№ | Инв.№ дубл. | Подпись и дата

УГМ1.10.01.02

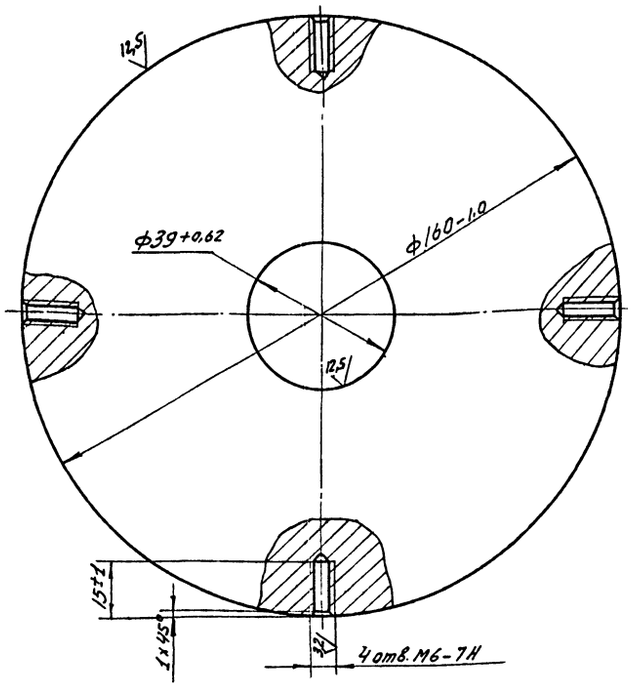

ТП 902-9-30.85-УГМ1.10.01.02

Изм.	Лист	№ докум.	Подп.	Дата
Разраб.		Гулина		10.82
Провер.		Герасимова		10.82
Т. контр.				
Н. контр.		Иосилевич		10.82
Утв.				

Фланец

Лит	Масса	Масштаб
И	1,175	1:1

Лист | Листов 1

Лист Б-ПН-8.0 ГОСТ 19903-74 / В Ст3 сп.4 ГОСТ 14637-79

Институт МосгазНИИпроект

Копировал: Моисеева

Формат А4

УГМ1.10.01.03

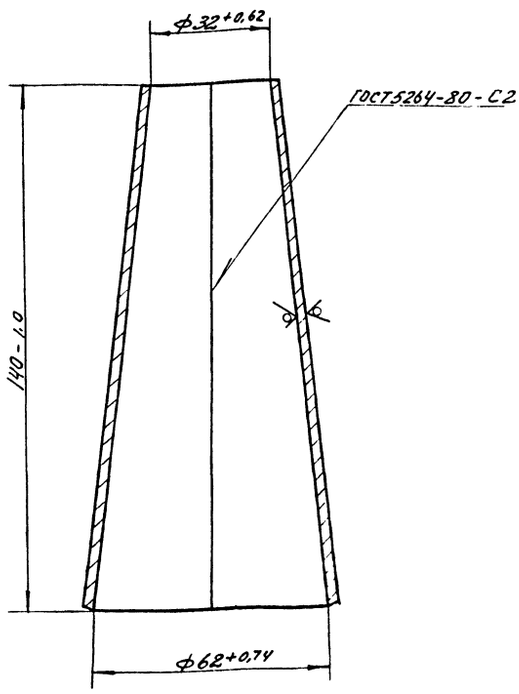

ТП 902-9-30.85-УГМ1.10.01.03

Изм.	Лист	№ докум.	Подп.	Дата
Разраб.		Гулина		10.82
Провер.		Герасимова		10.82
Т. контр.				
Н. контр.		Иосилевич		10.82
Утв.				

Конус

Лит	Масса	Масштаб
И	0,51	1:1

Лист | Листов 1

Лист Б-ПН-3.0 ГОСТ 19903-74 / 3-IV Ст.3 ГОСТ 16523-70

Институт МосгазНИИпроект

Копировал: Моисеева

Формат А4

УГМ1.10.01.04

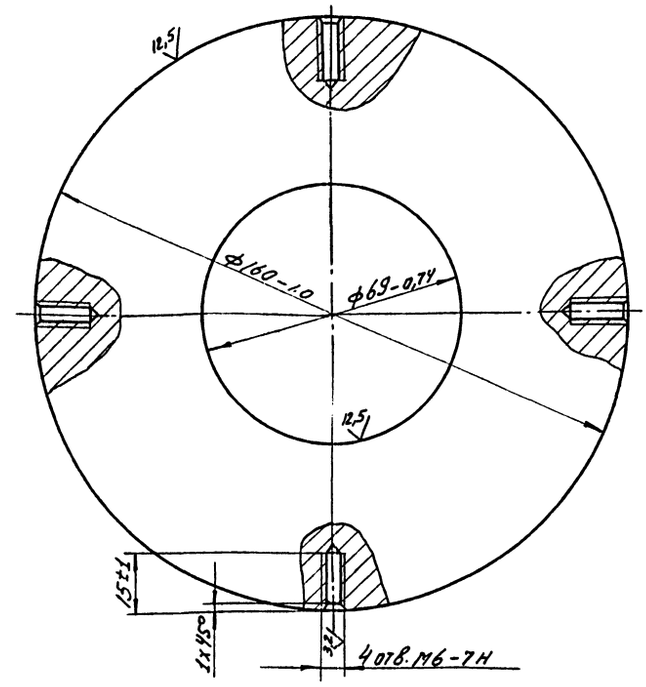

ТП 902-9-30.85-УГМ1.10.01.04

Изм.	Лист	№ докум.	Подп.	Дата
Разраб.		Гулина		10.82
Провер.		Герасимова		10.82
Т. контр.				
Н. контр.		Иосилевич		10.82
Утв.				

Фланец

Лит	Масса	Масштаб
И	1,02	1:1

Лист | Листов 1

Лист Б-ПН-8.0 ГОСТ 19903-74 / В Ст3 сп.4 ГОСТ 14637-79

Институт МосгазНИИпроект

Копировал: Моисеева

Формат А4

УГМ1.10.01.05

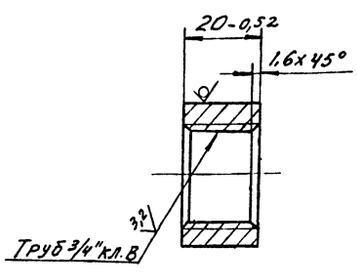

ТП 902-9-30.85.УГМ1.10.01.05

Изм.	Лист	№ докум.	Подп.	Дата
Разраб.		Гулина		10.82
Провер.		Герасимова		10.82
Т. контр.				
Н. контр.		Иосилевич		10.82
Утв.				

Втулка

Лит	Масса	Масштаб
И	0,09	1:1

Лист | Листов 1

Круг $\frac{В38\ ГОСТ\ 2590-71}{Ст3-2-I\ ГОСТ\ 535-79}$

Институт МосгазНИИпроект

Копировал: Моисеева

Формат А4

УГМ 1.10.01.06

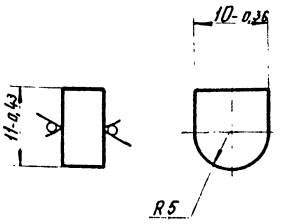

Изм.	Лист	N Докум.	Подп.	Дата
Разраб.		Гулина		
Провер.		Герасимова		
Т. контр.				
Н. контр.		Василевич		
Утв.				

ТП 902-9-30.85-УГМ 1.10.01.06

Ушко

Лит.	Масса	Масштаб
И	0,005	2:1

Лист | Листов 1

Лист Б-ПН-4.0 ГОСТ 19903-74 / В Ст3сп4 ГОСТ 14637-79

Институт МосгазНИИпроект

формат А4

УГМ 1.10.01.07

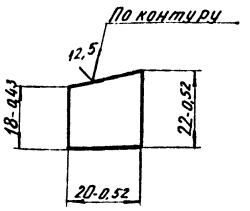

Изм.	Лист	N Докум.	Подп.	Дата
Разраб.		Гулина		
Провер.		Герасимова		
Т. контр.				
Н. контр.		Василевич		
Утв.				

ТП 902-9-30.85-УГМ 1.10.01.07

Ребро

Лит.	Масса	Масштаб
И	0,01	1:1

Лист | Листов 1

Лист Б-ПН-4.0 ГОСТ 19903-74 / В Ст3сп4 ГОСТ 14637-79

Институт МосгазНИИпроект

формат А4

Формат	Зона	Поз.	Обозначение	Наименование	Кол.	Примечание
				Документация		
А4			УГМ 1.10.02.00 СБ	Сборочный чертеж		
				Детали		
А4		1	УГМ 1.10.02.01	Диск	1	
А4		2	УГМ 1.10.02.02	Гайка	1	
Б4		3	УГМ 1.10.02.03	Труба		
				Труба 114х4 ГОСТ 10704-76 / В Ст3сп4 ГОСТ 10705-80		
				L=53-0,74	1	0,58 кг

Изм.	Лист	N Докум.	Подп.	Дата
Разраб.		Гулина		
Провер.		Герасимова		
Н. контр.		Василевич		
Утв.				

ТП 902-9-30.85-УГМ 1.10.02.00

Регулятор воздуха

Лит.	Лист	Листов
И		1

Институт МосгазНИИпроект

формат А4

УГМ 1.10.02.00СБ

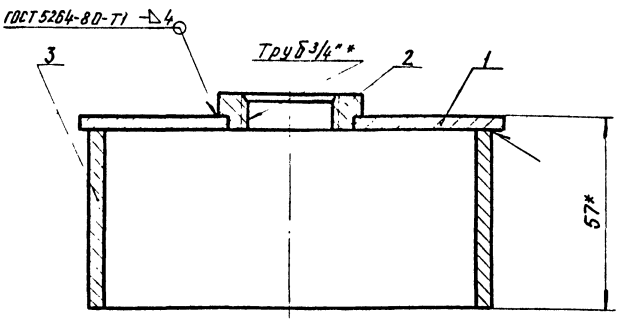

* Размеры для справок

Изм.	Лист	N Докум.	Подп.	Дата
Разраб.		Гулина		
Провер.		Герасимова		
Т. контр.				
Н. контр.		Василевич		
Утв.				

ТП 902-9-30.85-УГМ 1.10.02.00СБ

Регулятор воздуха
Сборочный чертеж

Лит.	Масса	Масштаб
И	1,23	1:1

Лист | Листов 1

Институт МосгазНИИпроект

формат А4

20478 0 ... 41 ...

Инв. N подл. | Подпись и дата | Взам. инв. N | Инв. N дубл. | Подпись и дата

УГМ1.10.02.01

12,5

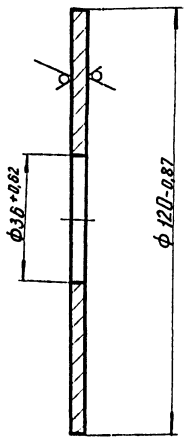

Изм.	Лист	N докум.	Подп.	Дата	ТП 902- 9-30.85- УГМ1.10.02.01		
Разраб.		Гулина		10.82	Диск	Лит.	Масса	Масштаб
Провер.		Герасимова		10.82		У	0,6	1:1
Т.контр.						Лист	Листов 1
Н.контр.		Иосилевич		10.82	Лист 6-ЛН-4.0 ГОСТ 19903-74 / В Ст3сп4 ГОСТ 14637-79	Институт Мосгазниипроект
Утв.						

Инв.№подл. | Подпись и дата | Взам. инв.№ | Инв.№дубл. | Подпись и дата

Формат А4

УГМ1.10.02.02

12,5

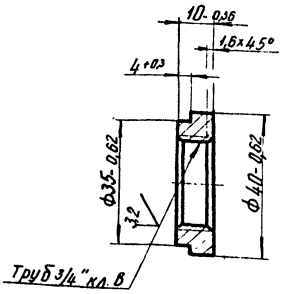

Изм.	Лист	N докум.	Подп.	Дата	ТП 902- 9-30.85- УГМ 1.10.02.02		
Разраб.		Гулина		10.82	Гайка	Лит.	Масса	Масштаб
Провер.		Герасимова		10.82		У	0,045	1:1
Т.контр.						Лист	Листов 1
Н.контр.		Иосилевич		10.82	Сталь 20-4-Б ГОСТ 1050-74	Институт Мосгазниипроект
Утв.						

Инв.№подл. | Подпись и дата | Взам. инв.№ | Инв.№дубл. | Подпись и дата

Копировал: Корынова

Формат А4

Формат	Зона	Поз.	Обозначение	Наименование	Кол.	Примечание
				Документация		
А3			УГМ 1.10.03.00СБ	Сборочный чертеж		
				Детали		
А4		1	УГМ 1.10.03.01	Патрубок	1	
А3		2	УГМ 1.10.03.02	Труба	1	

Изм.	Лист	N докум.	Подп.	Дата	ТП 902- 9-30.85- УГМ1.10.03.00		
Разраб.		Гулина		10.82	Кожух	Лит.	Лист	Листов
Провер.		Герасимова		10.82		У		
Н.контр.		Иосилевич		10.82		Институт Мосгазниипроект
Утв.						

Инв.№подл. | Подпись и дата | Взам. инв.№ | Инв.№дубл. | Подпись и дата

Формат А4

УГМ1.10.03.01

12,5

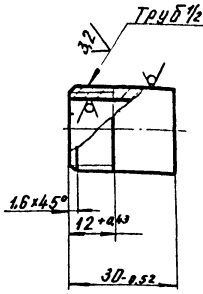

Изм.	Лист	N докум.	Подп.	Дата	ТП 902- 9-30.85- УГМ1.10.03.01		
Разраб.		Гулина		10.82	Патрубок	Лит.	Масса	Масштаб
Провер.		Герасимова		10.82		У	0,05	1:1
Т.контр.						Лист	Листов 1
Н.контр.		Иосилевич		10.82	Труба 15х2,8 ГОСТ 3262-75	Институт Мосгазниипроект
Утв.						

Инв.№подл. | Подпись и дата | Взам. инв.№ | Инв.№дубл. | Подпись и дата

Копировал Жданова

Формат А4

УГМ 1.10. 01 03. 0026

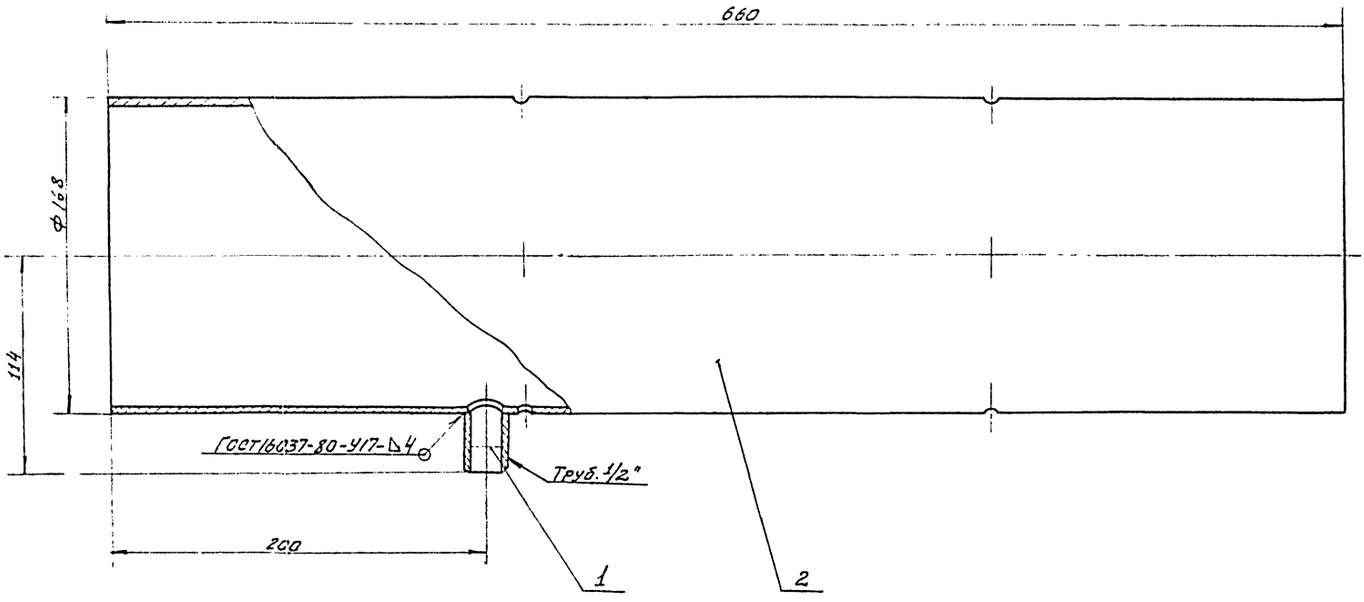

Размеры для справок.

					ТП 902-9-30.85-УГМ1.10.03.00СБ			
Изм.	Лист	№ докум.	Подп.	Дата		Лит.	Масса	Масштаб
Разраб.		Гулина		10.82	Кожух сборочный чертеж	У	7.0	1:2
Провер.		Герасимова		10.82		Лист	Листов 1	
Т. контр.						Институт Мосгазниипроект		
Н. контр.		Иосилевич		10.82				
Утв.								

Копировал: Моисеева Формат А3

УГМ 1.10. 03. 02

12,5 (√)

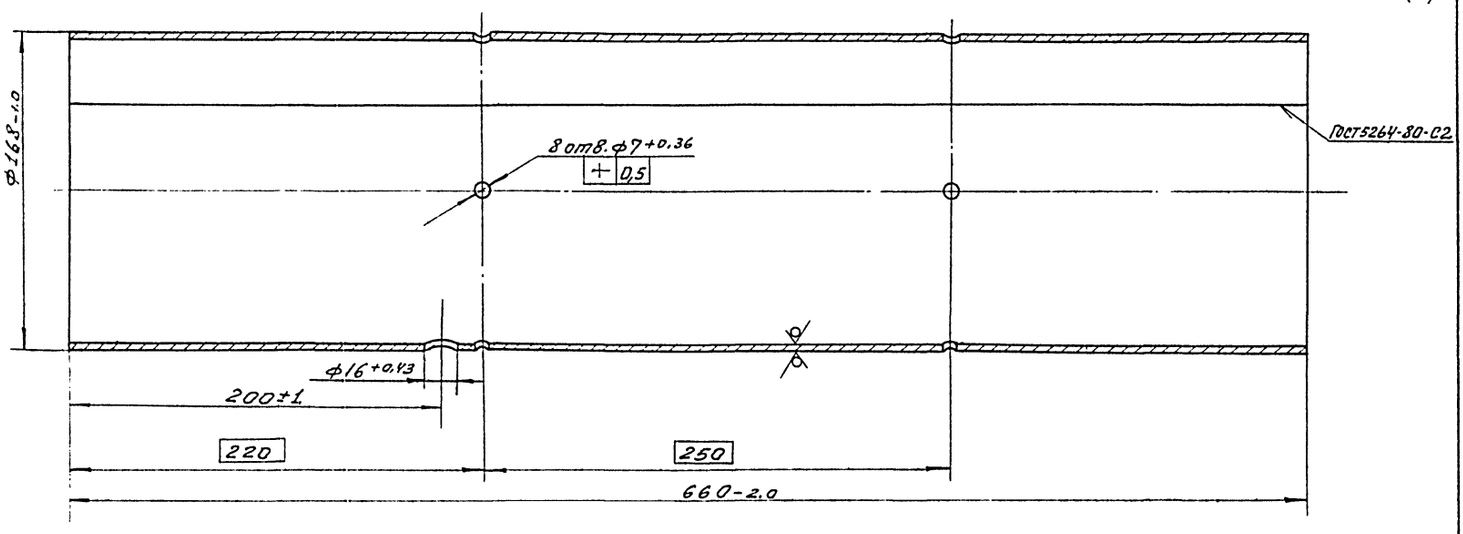

					ТП 902-9-30.85-УГМ1.10.03.02			
Изм.	Лист	№ докум.	Подп.	Дата		Лит.	Масса	Масштаб
Разраб.		Гулина		10.82	Труба	И	6,9	1:2
Провер.		Герасимова		10.82		Лист	Листов 1	
Т. контр.						Институт Мосгазниипроект		
Н. контр.		Иосилевич		10.82	Лист Б-ПН-2.0 ГОСТ 19903-74 / 3-IV Ст.3 ГОСТ 16523-70			
Утв.								

Инв.№ подл. | Подп. и дата | Взам. инв.№ | Инв.№ дубл. | Подп. и дата

УГМ 1.10.04

12,5

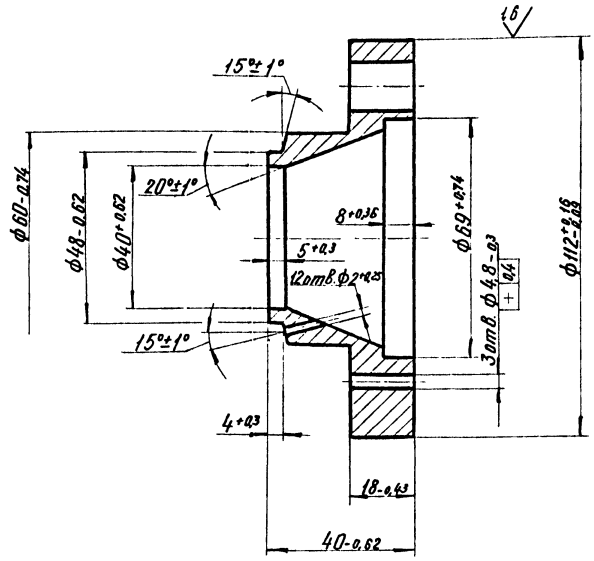

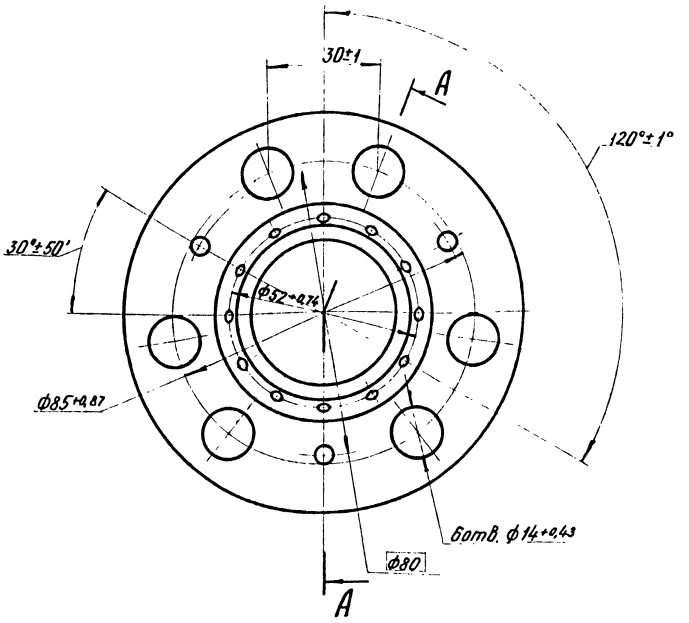

					ТП 902-9-30.85-УГМ 1.10.04		
Изм.	Лист	N докум.	Подп.	Дата	Насадок	Лит.	Масса / Масштаб
Разраб.		Гулина		10.85		У	1,1 / 1:1
Провер.		Герасимова		10.85		Лист	Листов 1
Т. контр.					Чугун серый СЧ15-32 ГОСТ 1412-79	Институт Мосгазниипроект	
Н. контр.		Носилевич		10.85			
Утв.							

Инв. № подл. | Подп. и дата | Взам. инв. № | Инв. № дубл. | Подпись и дата

Формат А3

УГМ 1.10.05

12,5

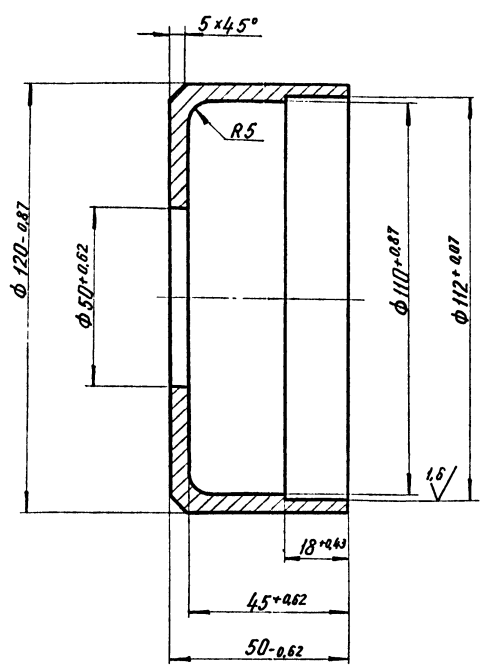

					ТП 902-9-30.85-УГМ 1.10.05		
Изм.	Лист	N докум.	Подп.	Дата	Колпачок	Лит.	Масса / Масштаб
Разраб.		Гулина		10.85		У	0,9 / 1:1
Провер.		Герасимова		10.85		Лист	Листов 1
Т. контр.					Чугун серый СЧ15-32 ГОСТ 1412-79	Институт Мосгазниипроект	
Н. контр.		Носилевич		10.85			
Утв.							

Инв. № подл. | Подп. и дата | Взам. инв. № | Инв. № дубл. | Подпись и дата

Формат А4

УГМ 1.10.06

12,5

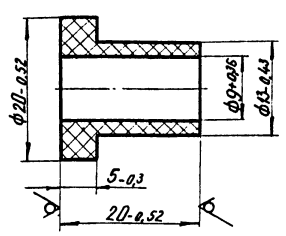

					ТП 902-9-30.85-УГМ 1.10.06		
Изм.	Лист	N докум.	Подп.	Дата	Изолятор	Лит.	Масса / Масштаб
Разраб.		Гулина		10.85		У	0,01 / 2:1
Провер.		Герасимова		10.85		Лист	Листов 1
Т. контр.					Асботекстолит АСТ-Б-20.0 ГОСТ 16360-70	Институт Мосгазниипроект	
Н. контр.		Носилевич		10.85			
Утв.							

Инв. № подл. | Подп. и дата | Взам. инв. № | Инв. № дубл. | Подпись и дата

Формат А4

Копировал

УГМ 1.10.07

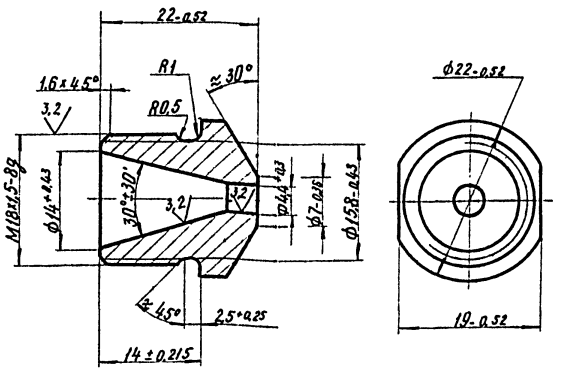

Изм.	Лист	N Докум.	Подп.	Дата
Разраб.		Гулина		10.82
Провер.		Герасимова		10.82
Т. контр.				
Н. контр.		Иосилевич		10.82
Утв.				

ТП 902-9-30.85-УГМ 1.10.07

Форсунка

Лит.	Масса	Масштаб
И	0,025	2:1

Лист | Листов

Сталь 20-4-Б ГОСТ 1050-74

Институт МосгазНИИпроект

Инв. N подл. | Подпись и дата | Взам. инв. N | Инв. N дубл. | Подпись и дата

формат А4

УГМ 1.10.08

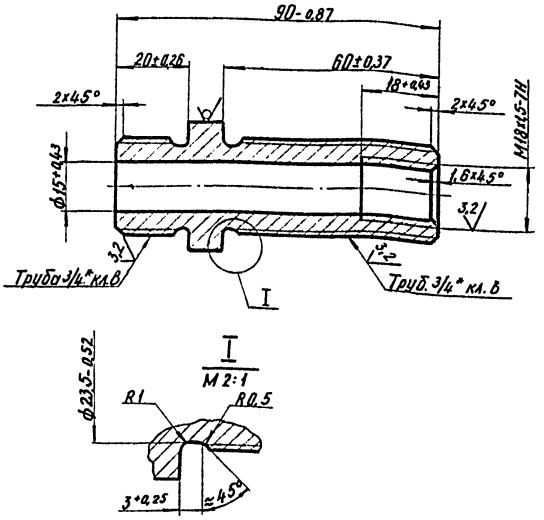

Изм.	Лист	N Докум.	Подп.	Дата
Разраб.		Гулина		10.82
Провер.		Герасимова		10.82
Т. контр.				
Н. контр.		Иосилевич		10.82
Утв.				

ТП 902-9-30.85-УГМ 1.10.08

Штуцер

Лит.	Масса	Масштаб
И	0,28	1:1

Лист | Листов 1

Шестигранник 22 ГОСТ 2879-69
20-4-Б ГОСТ 1050-74

Институт МосгазНИИпроект

Инв. N подл. | Подпись и дата | Взам. инв. N | Инв. N дубл. | Подпись и дата

формат А4

УГМ 1.10.09

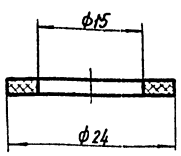

Размеры обеспечить инструментом

Изм.	Лист	N Докум.	Подп.	Дата
Разраб.		Гулина		10.82
Провер.		Герасимова		10.82
Т. контр.				
Н. контр.		Иосилевич		10.82
Утв.				

ТП 902-9-30.85-УГМ 1.10.09

Прокладка

Лит.	Масса	Масштаб
И	0,001	2:1

Лист | Листов 1

Паронит ПМБ-2,0 ГОСТ 481-80

Институт МосгазНИИпроект

Инв. N подл. | Подпись и дата | Взам. инв. N | Инв. N дубл. | Подпись и дата

формат А4

УГМ 1.10.10

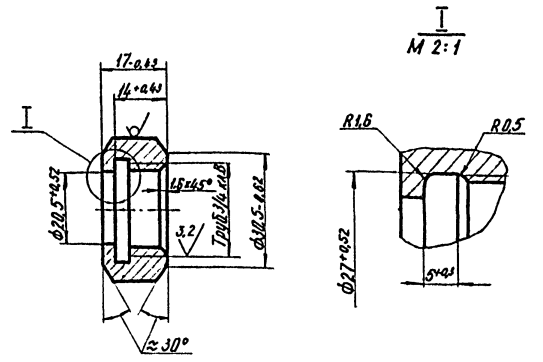

Изм.	Лист	N Докум.	Подп.	Дата
Разраб.		Гулина		10.82
Провер.		Герасимова		10.82
Т. контр.				
Н. контр.		Иосилевич		10.82
Утв.				

ТП 902-9-30.85-УГМ 1.10.10

Гайка накидная

Лит.	Масса	Масштаб
И	0,058	1:1

Лист | Листов

Шестигранник 32 ГОСТ 2879-69
20-4-Б ГОСТ 1050-74

Институт МосгазНИИпроект

Инв. N подл. | Подпись и дата | Взам. инв. N | Инв. N дубл. | Подпись и дата

Корректор Карымова

формат А4

УГМ 1.10.11

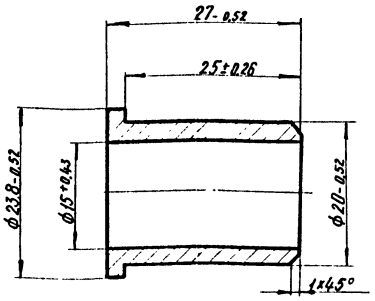

Изм.	Лист	N докум.	Подп.	Дата	ТП 902-9-30.85 - УГМ1.10.11		
Разраб.		Гулина		10.82	Ниппель	Лит.	Масса	Масштаб
Провер.		Герасимова		10.82		У	0,037	2:1
Т. контр.						Лист	Листов 1
Н. контр.		Носилевич		10.82	Сталь 20-4-Б ГОСТ 1050-74	Институт Мосгазниипроект	
Утв.							

Инв. № подл. | Подпись и дата | Взам. инв. № | Инв. № дубл. | Подпись и дата

Формат А4

УГМ 1.10.12

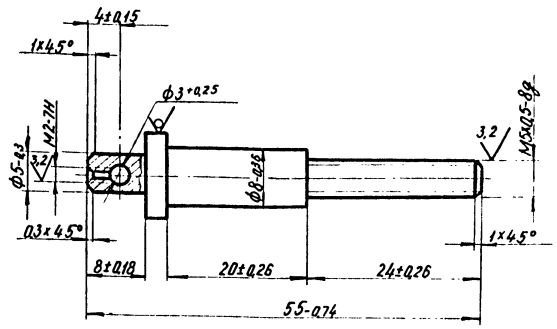

Изм.	Лист	N докум.	Подп.	Дата	ТП 902-9-30.85 - УГМ1.10.12		
Разраб.		Гулина		10.82	Винт	Лит.	Масса	Масштаб
Провер.		Герасимова		10.82		У	0,014	2:1
Т. контр.						Лист	Листов
Н. контр.		Носилевич		10.82	Пруток АС59-1Т кр. Н. Т-12 ГОСТ 2060-73	Институт Мосгазниипроект	
Утв.							

Инв. № подл. | Подпись и дата | Взам. инв. № | Инв. № дубл. | Подпись и дата

Формат А4

УГМ 1.10.13

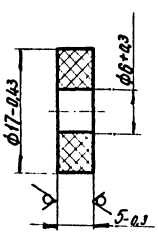

Изм.	Лист	N докум.	Подп.	Дата	ТП 902-9-30.85 - УГМ1.10.13		
Разраб.		Гулина		10.82	Шайба	Лит.	Масса	Масштаб
Провер.		Герасимова		10.82		У	0,001	2:1
Т. контр.						Лист	Листов 1
Н. контр.		Носилевич		10.82	Асботекстолит АСТ-Б-5,0 ГОСТ 16360-70	Институт Мосгазниипроект	
Утв.							

Инв. № подл. | Подпись и дата | Взам. инв. № | Инв. № дубл. | Подпись и дата

Формат А4

УГМ 1.01.14

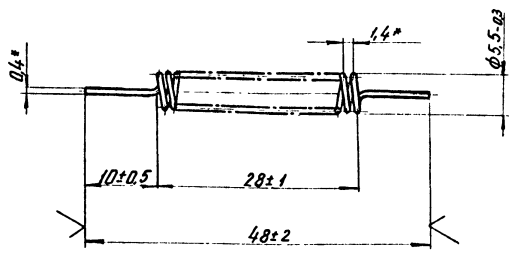

* Размеры для справок

Изм.	Лист	N докум.	Подп.	Дата	ТП 902-9-30.85 - УГМ1.10.14		
Разраб.		Гулина		10.82	Спираль	Лит.	Масса	Масштаб
Провер.		Герасимова		10.82		У	0,0001	2:1
Т. контр.						Лист	Листов
Н. контр.		Носилевич		10.82	Проволока нихромовая 0,4-М ГОСТ 8803-77	Институт Мосгазниипроект	
Утв.							

Инв. № подл. | Подпись и дата | Взам. инв. № | Инв. № дубл. | Подпись и дата

20478 03 46

Формат А4

Формат	Зона	Поз.	Обозначение	Наименование	Кол.	Примечание
				Документация		
А2			УГМ1.11. 00 СБ	Сборочный чертеж		
				Сборочные единицы		
А4		1	УГМ1.11. 01. 00	Обечайка	1	
			УГМ1.11. 02. 00	Переход	2	
				Детали		
Б4		3	УГМ1.11. 03	Прокладка ф(570х530)		
				Паронит ПМБ-2.0		
				ГОСТ 481-80	2	0,12 кг.
Б4		4	УГМ1.11. 04	Труба		
				Труба 12х10,8 ГОСТ 8734-75 В20 ГОСТ 8733-74		
				L = 555-1,75	1623	0,12 кг.
				Стандартные изделия		
		5		Болт М20х70.58.096		
				ГОСТ 7798-70	32	
		6		Гайка М20.5.096		
				ГОСТ 5915-70	32	
		7		Шайба 20.01.096		
				ГОСТ 11371-78	32	

Подп. и дата | Инв. № подл. | Взам. инв. № | Инв. № дубл. | Подп. и дата

Изм.	Лист	№ докум.	Подп.	Дата
Разраб.		Гулина		10.85
Пров.		Герасимова		10.85
Н. контр.		Моисеева		10.85
Утв.				

ТП 902-9-30.85-УГМ 1.11.00

Огнепреградитель

Лит.	Лист	Листов
И		1

Институт Мосгазниипроект

Копировал: Моисеева Формат А4

Формат	Зона	Поз.	Обозначение	Наименование	Кол.	Примечание
				Документация		
А2			УГМ1.11.01.00 СБ	Сборочный чертеж		
				Детали		
Б4		1	УГМ1.11.01.01	Труба		
				Труба 530х6 ГОСТ 10704-76 / В-В Ст.3сп4 ГОСТ 10705-80		
				L = 514-1,55	1	4,0 кг
				Стандартные изделия		
		2		Фланец 1-500-1 ст 25		
				ГОСТ 12820-80	2	

Подп. и дата | Инв. № подл. | Взам. инв. № | Инв. № дубл. | Подп. и дата

Изм.	Лист	№ докум.	Подп.	Дата
Разраб.		Гулина		10.85
Пров.		Герасимова		10.85
Н. контр.		Моисеева		10.85
Утв.				

ТП 902-9-30.85-УГМ 1.11.01.00

Обечайка

Лит.	Лист	Листов
Н		1

Институт Мосгазниипроект

Копировал: Моисеева Формат А4

УГМ4.11.01.00 СБ

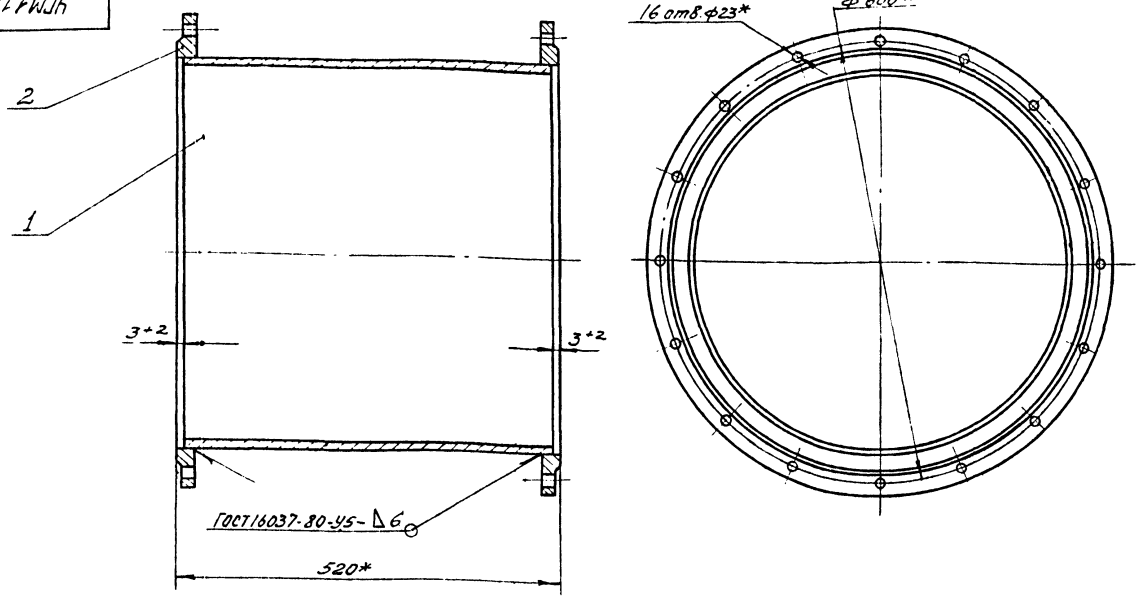

* Размеры для справок

Изм.	Лист	№ докум.	Подп.	Дата
Разраб.		Гулина		10.85
Провер.		Герасимова		10.85
Т. контр.				
Н. контр.		Моисеева		10.85
Утв.				

ТП 902-9-30.85-УГМ1.11.01.00 СБ

Обечайка
Сборочный чертеж

Лит.	Масса	Масштаб
Н	72.0	1:5
Лист	Листов 1	

Институт Мосгазниипроект

Инв. № подл. | Подп. и дата | Взам. инв. № | Инв. № дубл. | Подп. и дата

Копировал: Моисеева Формат А3

УГМ1.11.00СБ

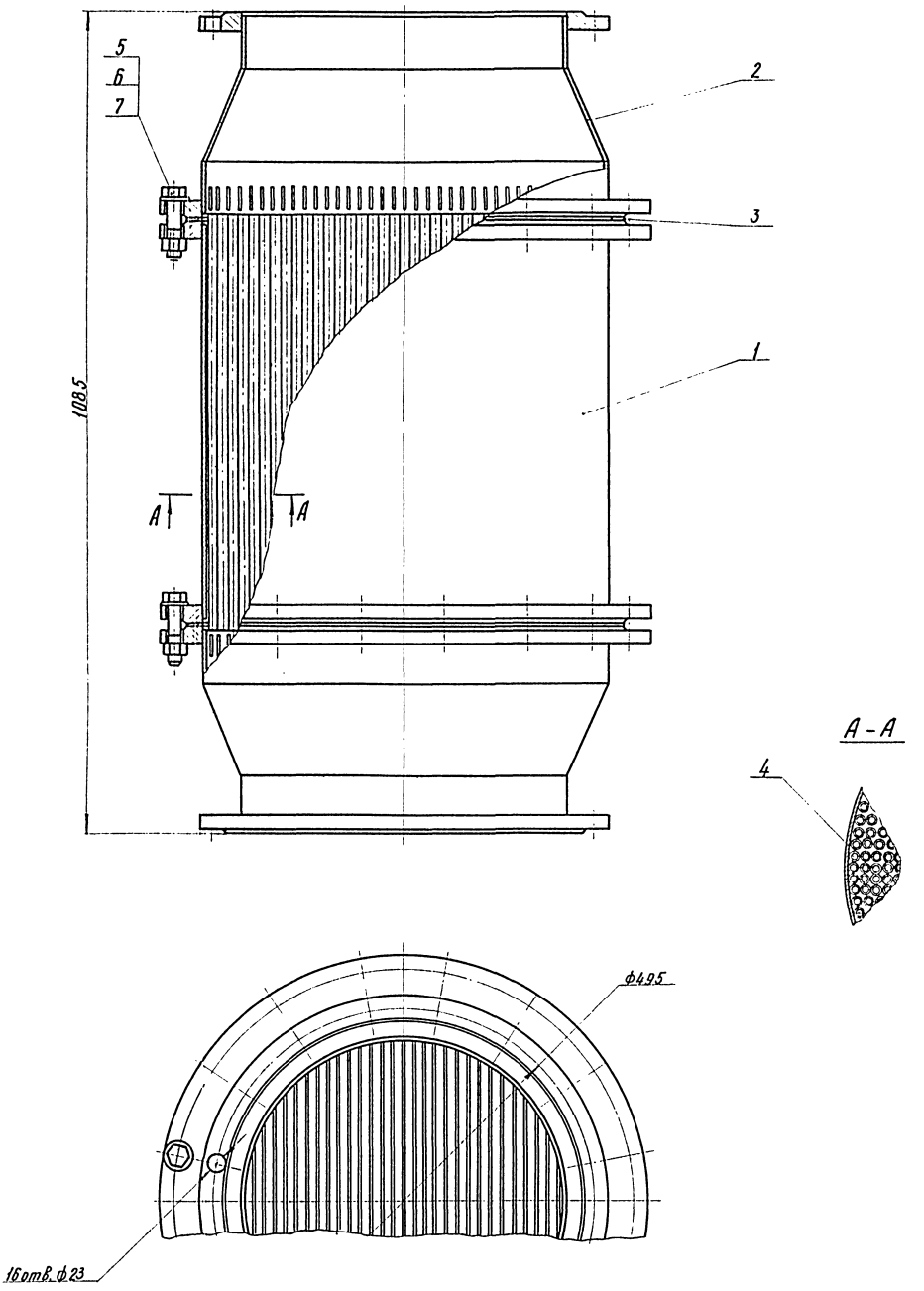

Размеры для справок

					ТП 902- 9-30.85- УГМ1.11.00СБ			
Изм	Лист	N Докум.	Подп.	Дата	Огнепреградитель	Лит.	Масса	Масштаб
Разраб.		Гулина		10.82		И	406.0	1:4
Провер.		Герасимова		10.82	Сборочный чертеж	Лист	Листов 1	
Т.контр.						Институт		
Н.контр.		Иосилевич		10.82		МосгазНИИпроект		
Утв.								

Инв.№подл. | Подпись и дата | Взам.инв.№ | Инв.№дубл. | Подпись и дата

20478-03 48 копировал: [illegible] формат 2

Формат	Зона	Поз.	Обозначение	Наименование	Кол.	Примечание
				Документация		
А2			УГМ 1.11.02.00 СБ	Сборочный чертеж		
				Детали		
А4		1	УГМ 1.11.02.01	Планка	1	
		2	– 01	Планка	2	
		3	– 02	Планка	2	
		4	– 03	Планка	2	
		5	– 04	Планка	2	
		6	– 05	Планка	2	
		7	– 06	Планка	2	
		8	– 07	Планка	2	
		9	– 08	Планка	2	
		10	– 09	Планка	2	
		11	– 10	Планка	2	
		12	– 11	Планка	2	
		13	– 12	Планка	2	
		14	– 13	Планка	2	
		15	– 14	Планка	2	
		16	– 15	Планка	2	
		17	– 16	Планка	2	
		18	– 17	Планка	2	
		19	– 18	Планка	2	
		20	– 19	Планка	2	

Инв.№ подл. | Подпись и дата | Взам. инв.№ | Инв.№ дубл. | Подпись и дата

ТП 902-9-30.85 – УГМ 1.11.02.00

Изм. Лист. № докум. Подп. Дата

Разраб. Гулина

Пров. Герасимова

Н. контр. Васильевич

Утв.

Переход

Лит. | Лист 1 | Листов 2

Институт МосгазНИИпроект

Формат А4

Формат	Зона	Поз.	Обозначение	Наименование	Кол.	Примечание
А4		21	УГМ 1.11.02.02	Конус	1	
Б4		22	УГМ 1.11.02.03	Труба		
				Труба 530х6 ГОСТ 10704-76 / В-Ст3сп4 ГОСТ 10706-76		
				L = 77 – 0,74	1	5,97 кг
Б4		23	УГМ 1.11.02.04	Труба		
				Труба 426х6,0 ГОСТ 10704-76 / В-Ст3сп4 ГОСТ 10706-76		
				L = 77 – 0,74	1	4,79 кг
				Стандартные изделия		
		24		Фланец 1-500-1-ст 25 ГОСТ 12820-80	1	
		25		Фланец 1-400-1-ст 25 ГОСТ 12820-80	1	

Инв.№ подл. | Подпись и дата | Взам. инв.№ | Инв.№ дубл. | Подпись и дата

ТП 902-9.30.85 УГМ 1.11.02.00

Изм. Лист. № докум. Подп. Дата

Лист 2

Формат А4

УГМ 1.11.02.01

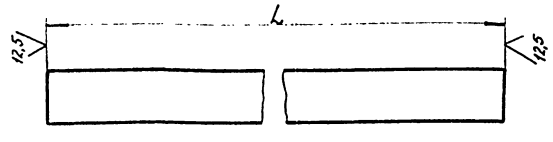

Продолжение

Обозначение	L, мм	Масса, кг	Обозначение	L, мм	Масса, кг
УГМ1.11.02.01	510 – 1,15	0,360	УГМ1.11.02.01-10	432 – 1,55	0,305
-01	507 – 1,15	0,358	-11	416 – 1,55	0,295
-02	504 – 1,15	0,354	-12	400 – 1,4	0,282
-03	501 – 1,15	0,352	-13	376 – 1,4	0,265
-04	498 – 1,55	0,350	-14	352 – 1,4	0,250
-05	494 – 1,55	0,348	-15	320 – 1,4	0,225
-06	486 – 1,55	0,344	-16	284 – 1,3	0,210
-07	476 – 1,55	0,338	-17	244 – 1,3	0,175
-08	464 – 1,55	0,328	-18	192 – 1,15	0,133
-09	448 – 1,55	0,315	-19	120 – 0,87	0,085

Инв.№ подл. | Подпись и дата | Взам. инв.№ | Инв.№ дубл. | Подпись и дата

ТП 902-9-30.85 – УГМ 1.11.02.01

Изм. Лист. № докум. Подп. Дата

Разраб. Гулина

Пров. Герасимова

Т. контр.

Н. контр. Васильевич

Утв.

Планка

Лит. У | Масса: сн. табл. | Масштаб 1:2

Лист | Листов 1

Лента 3-306 Ст. ГОСТ 6009-74

Институт МосгазНИИпроект

Формат А4

УГМ 1.11.02.02

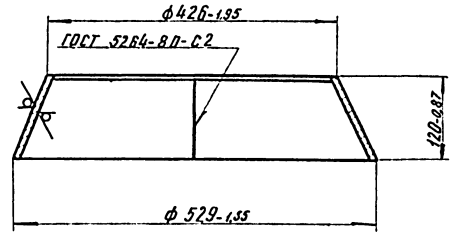

Инв.№ подл. | Подпись и дата | Взам. инв.№ | Инв.№ дубл. | Подпись и дата

ТП 902-9-30.85 – УГМ 1.11.02.02

Изм. Лист. № докум. Подп. Дата

Разраб. Гулина

Пров. Герасимова

Т. контр.

Н. контр. Васильевич

Утв.

Конус

Лит. У | Масса: 13,4 | Масштаб 1:5

Лист | Листов 1

Лист Б-ПН-4,0 ГОСТ 19903-74 / В Ст3сп4 ГОСТ 14637-79

Институт МосгазНИИпроект

Копировал

Формат А4

УГМ 1.11.02.00СБ

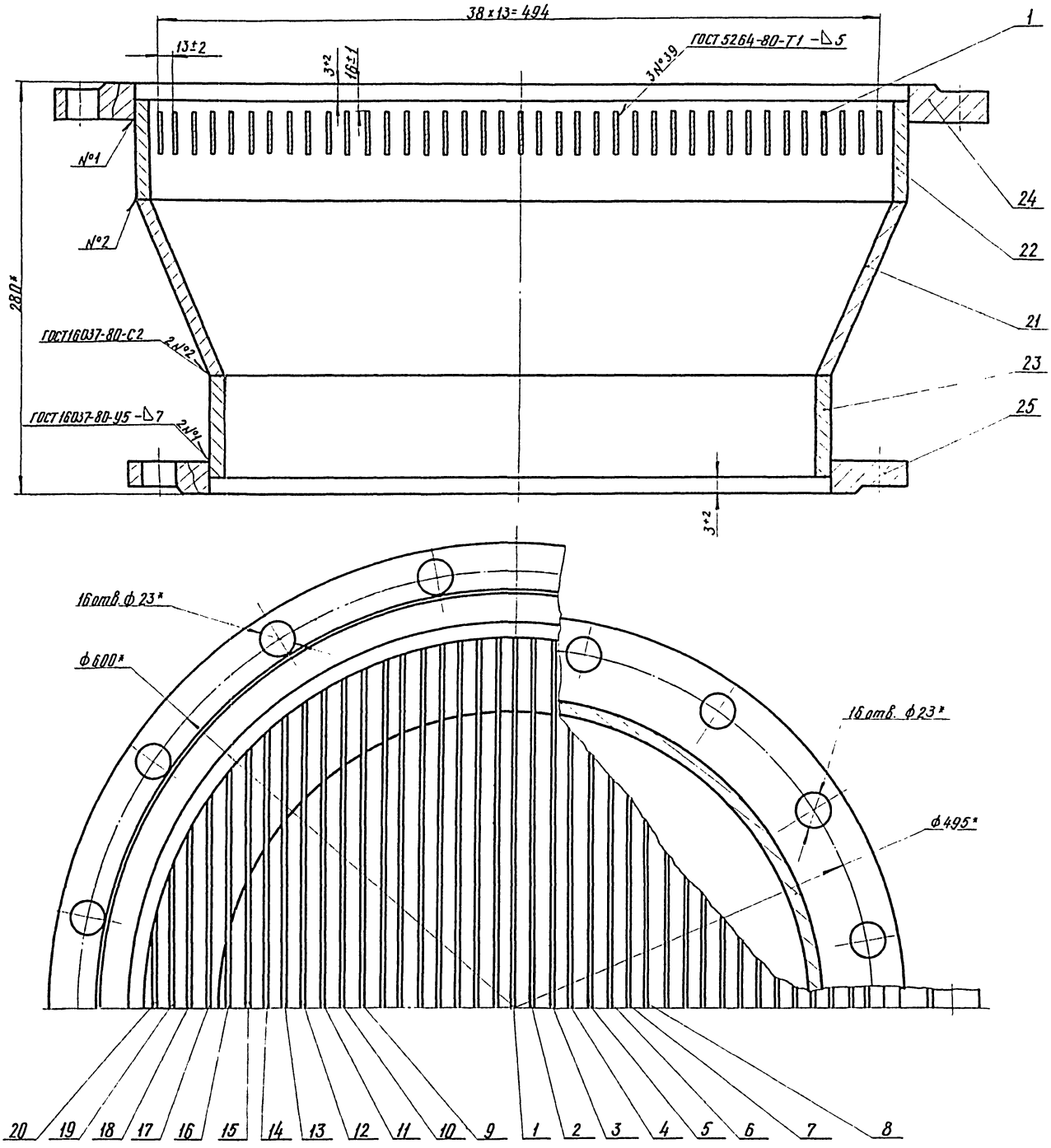

* Размеры для справок

					ТП 902- 9-30.85 - УГМ 1.11.02.00СБ			
Изм.	Лист	N Докум.	Подп.	Дата	Переход Сборочный чертеж	Лит.	Масса	Масштаб
Разраб.		Гулина		10.82		И	66.0	1:2
Провер.		Герасимова		10.82		Лист	Листов 1	
Т.контр.						Институт МосгазНИИпроект		
Н.контр.		Носилевич		10.82				
Утв.								

Инв. N подл. | Подпись и дата | Взам. инв. N | Инв. N дубл. | Подпись и дата

20478 03 50 копировал: [illegible] формат А2

Формат	Зона	Поз.	Обозначение	Наименование	Кол.	Примечание
				Документация		
А4			УГМ1.12.00 СБ	Сборочный чертеж		
				Детали		
А4		1	УГМ1.12.01	Ролик	1	
А4		2	УГМ1.12.02	Обойма	1	
				Стандартные изделия		
		3		Ось 2-25h12×85Ст3 ГОСТ 9650-80	1	
		4		Шайба 24. 01. 096 ГОСТ 11371-.78	2	
		5		Шплинт 5×40.0.019 ГОСТ 397-79	2	

Изм.	Лист	N Докум.	Подп.	Дата
Разраб.		Гулина		
Провер.		Герасимова		
Н контр.		Иосилевич		
Утв.				

ТП 902- 9-30.85- УГМ1.12.00

Блок

Лит	Лист	Листов
И	1	1

Институт МосгазНИИпроект

Формат А4

УГМ1.12.00СБ

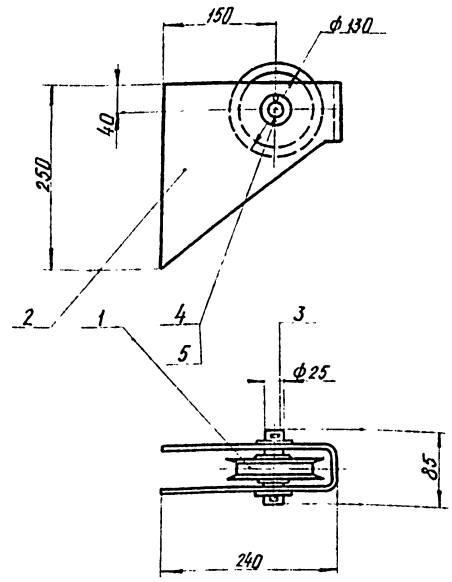

Размеры для справок

Изм.	Лист	N Докум.	Подп.	Дата
Разраб.		Гулина		
Провер.		Герасимова		
Т.контр.				
Н.контр.		Иосилевич		
Утв.				

ТП 902- 9-30.85- УГМ1.12.00СБ

Блок
Сборочный чертеж

Лит.	Масса	Масштаб
И	8,5	1:5

Лист | Листов 1

Институт МосгазНИИпроект

Формат А4

УГМ1.12.01

12,5

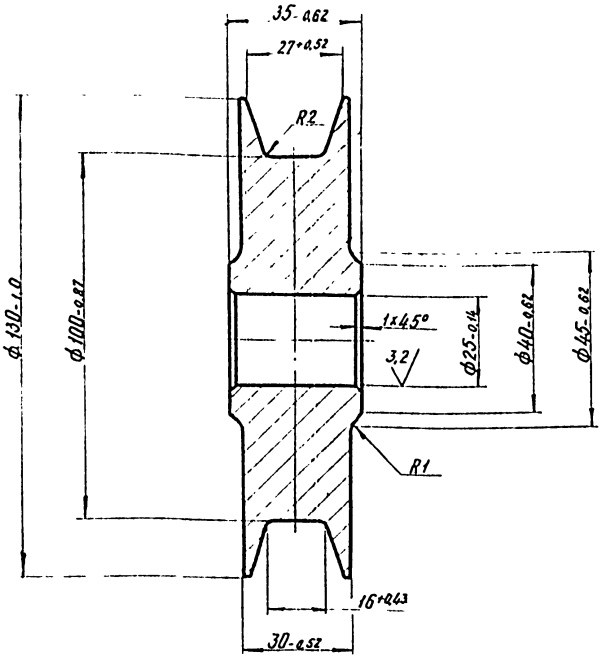

Изм.	Лист	N Докум.	Подп.	Дата
Разраб.		Гулина		
Провер.		Герасимова		
Т.контр.				
Н контр.		Иосилевич		
Утв.				

ТП 902- 9-30.85- УГМ1.12.01

Ролик

Лит.	Масса	Масштаб
И	2,0	1:1

Лист | Листов 1

Сталь 20-4-б ГОСТ 1050-74

Институт МосгазНИИпроект.

Формат А4

УГМ1.12.02

12,5

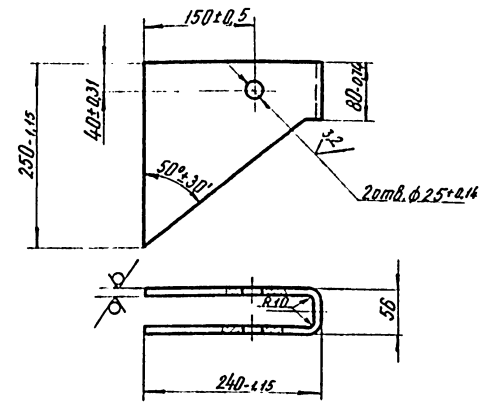

Изм.	Лист	N Докум.	Подп.	Дата
Разраб.		Гулина		
Провер.		Герасимова		
Т.контр.				
Н.контр.		Иосилевич		
Утв.				

ТП 902- 9-30.85- УГМ1.12.02

Обойма

Лит.	Масса	Масштаб
И	6,2	1:5

Лист | Листов 1

Лист Б-ПН-10.0 ГОСТ 19903-74 / ВСт3сп4 ГОСТ 14637-79

Институт МосгазНИИпроект

Копировал: 20478 03 51 Формат А4

Формат	Зона	Поз.	Обозначение	Наименование	Кол.	Примечание
				Документация		
А3			УГМ 2.00 СБ	Сборочный чертеж		
				Детали		
А4		1	УГМ 2.01	Короб	1	
А4		2	УГМ 2.02	Косынка	2	
А3		3	УГМ 2.03	Рассекатель	1	
Б4		4	УГМ 2.04	Труба		
				Труба 57х3 ГОСТ 10704-76 / В-В ст3сп4 ГОСТ 10705-80		
				$L = 75 - 0.74$	1	0.30 кг

Изм.	Лист	№ докум.	Подп.	Дата
Разраб.		Гулина		12.83
Пров.		Герасимова		12.83
ГИП		Иосилевич		12.83
Н. контр.		Иосилевич		12.83
Утв.		Иванов		

ТП 902-9-30.85-УГМ 2.00

Насадка для свечи

Лит.	Лист	Листов
Н		1

Институт Мосгазниипроект

Копировал: Ф4 Формат А4

Инв. № подл. | Подп. и дата | Взам. инв. № | Инв. № дубл. | Подп. и дата

УГМ 2.01

125 V(V)

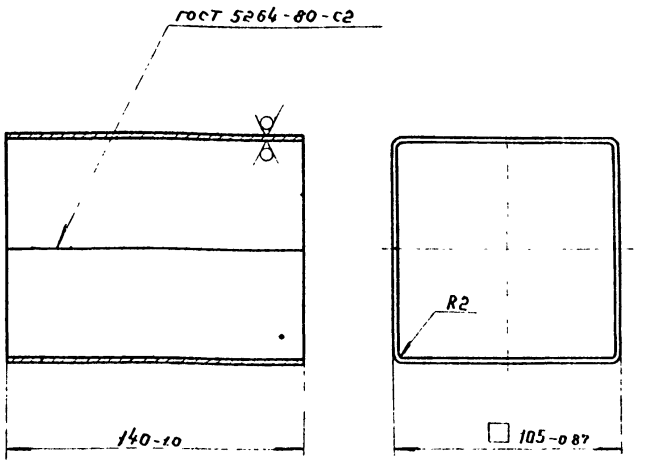

Изм.	Лист	№ докум.	Подп.	Дата
Разраб.		Гулина		12.83
Пров.		Герасимова		12.83
Т. контр.				
Н. контр.		Иосилевич		12.83
Утв.				

ТП 902-9-30.85-УГМ 2.01

Короб

Б-ПН-2.0 ГОСТ 19903-74
Лист 1-IV-ст3сп4 ГОСТ 16523-70

Лит.	Масса	Масштаб
Н	0.95	1:2
Лист	Листов 1	

Институт Мосгазниипроект

Копировал: Ф2 Формат А4

Инв. № подл. | Подп. и дата | Взам. инв. № | Инв. № дубл. | Подп. и дата

УГМ 2.00 СБ

А-А

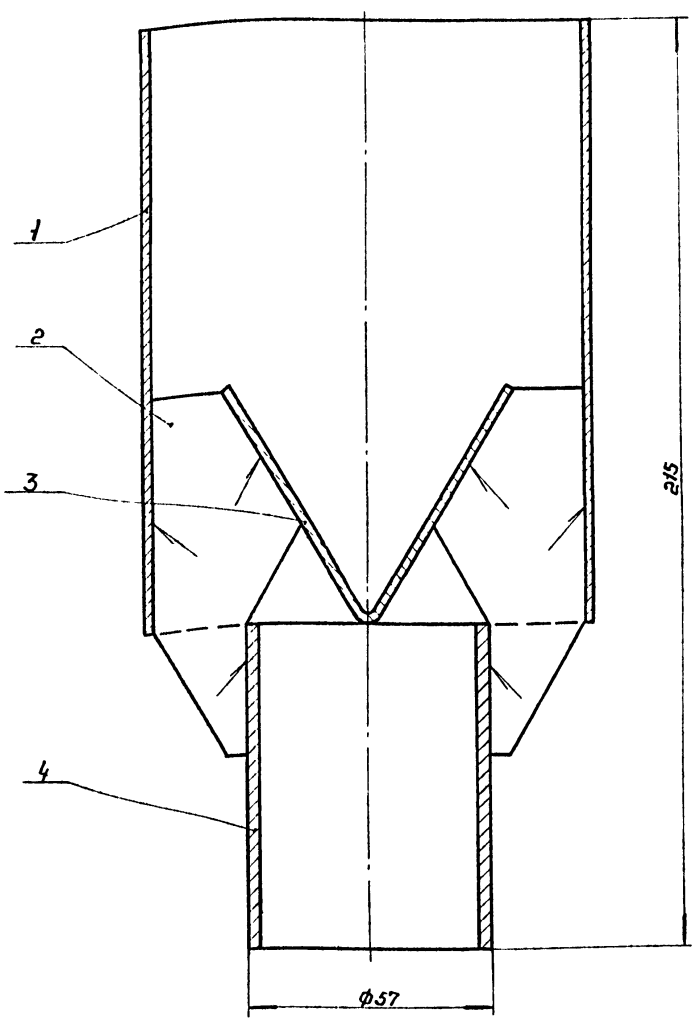

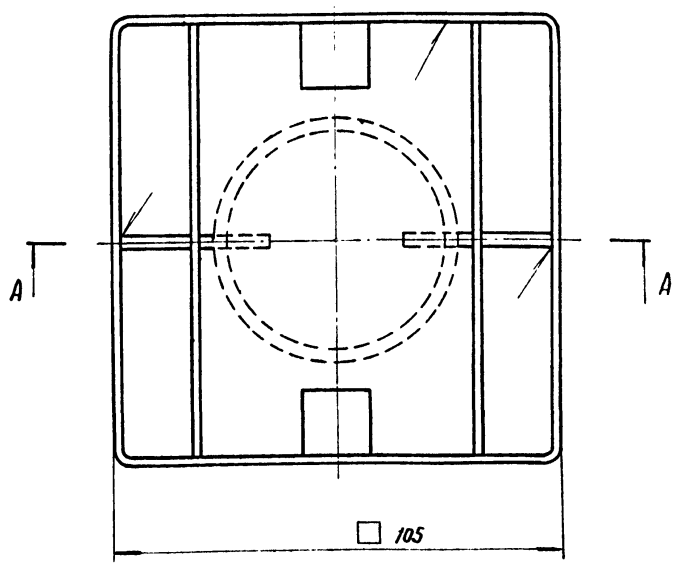

1 Сварные швы по ГОСТ 5264-80-Т3-△3.

2 Размеры для справок.

Изм.	Лист	№ докум.	Подп.	Дата
Разраб.		Гулина		12.83
Пров.		Герасимова		12.83
Т. контр.				
ГИП		Иосилевич		12.83
Н. контр.		Иосилевич		12.83
Утв.		Иванов		

ТП 902-9-30.85-УГМ 2.00 СБ

Насадка для свечи
Сборочный чертеж

Лит.	Масса	Масштаб
Н	1.54	1:1
Лист	Листов 1	

Институт Мосгазниипроект

УГМ 2.02

12.5 (√)

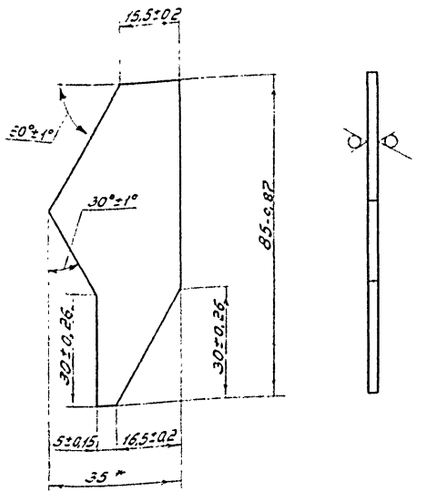

* Размер для справки

Поз.	Зона	Поз.	Обозначение	Наименование	Кол.	Примечание
				Документация		
А3			УГМ 3.00СБ	Сборочный чертеж		
				Детали		
А3		1	УГМ 3.01	Уголок	1	
Б4		2	УГМ 3.02	Уголок		
				Уголок Б·75×75×6 ГОСТ 8509-72 Ст3 ГОСТ 535-79		
				ℓ = 200 - 1.15	2	1,4 кг
				Стандартные изделия		
				Гайки ГОСТ 5915-70		
		3		М 10.5	8	
		4		М 12.5	4	
				Хомуты ГОСТ 24137-80		
		5		60-В Ст 3сп	2	
		6		110-Б Ст 3сп	1	

Инв. № подл. | Подп. и дата | Взам. инв. № | Инв. № дубл. | Подп. и дата

Изм.	Лист	№ докум.	Подп.	Дата
Разраб.	Гулина			12.83
Провер.	Герасимова			12.83
Т. контр.				
Н. контр.	Усилевич			12.83
Утв.				

ТП 902-9-30.85-УГМ 3.00

Подставка под газопроводы

Лит.	Масса	Масштаб
Н		1

Институт Мосгазниипроект

Копировал: Гаврилова Формат А4

Изм.	Лист	№ докум.	Подп.	Дата
Разраб.	Гулина			12.83
Провер.	Герасимова			12.83
Т. контр.				
Н. контр.	Усилевич			12.83
Утв.				

ТП 902-9-30.85-УГМ 2.02

Косынка

Лит.	Масса	Масштаб
Н	0,04	1:1

Лист | Листов 1

Институт Мосгазниипроект

Лист 6-ПН-3.0 ГОСТ 19903-74 1-IV Ст 3сп 4 ГОСТ 16523-70

Копировал: Гаврилова Формат А4

УГМ 2.03

12.5 (√)

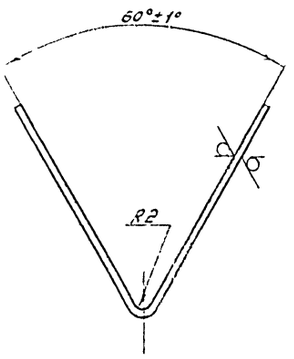

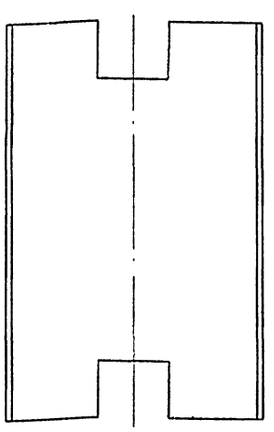

Развертка

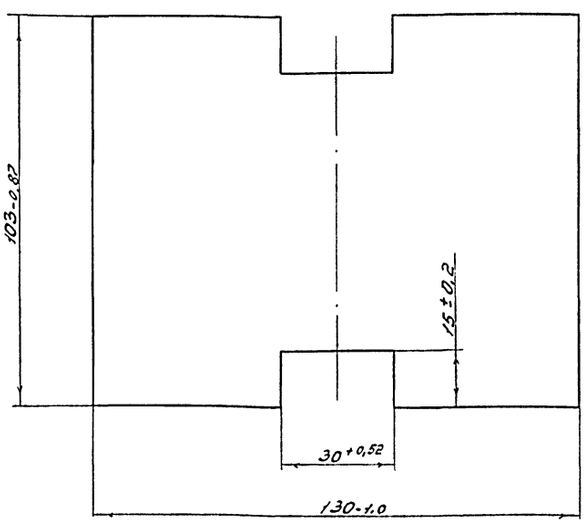

Изм.	Лист	№ докум.	Подп.	Дата
Разраб.	Гулина			12.83
Провер.	Герасимова			12.83
Т. контр.				
Н. контр.	Усилевич			12.83
Утв.				

ТП 902-9-30-85-УГМ 2.03

Рассекатель

Лит.	Масса	Масштаб
Н	0,21	1:1

Лист | Листов 1

Институт Мосгазниипроект

Лист 6-ПН-2.0 ГОСТ 19903-74 1-IV Ст 3сп 4 ГОСТ 16523-70

Копировал: Гаврилова Формат А3

УГМ 3.0005

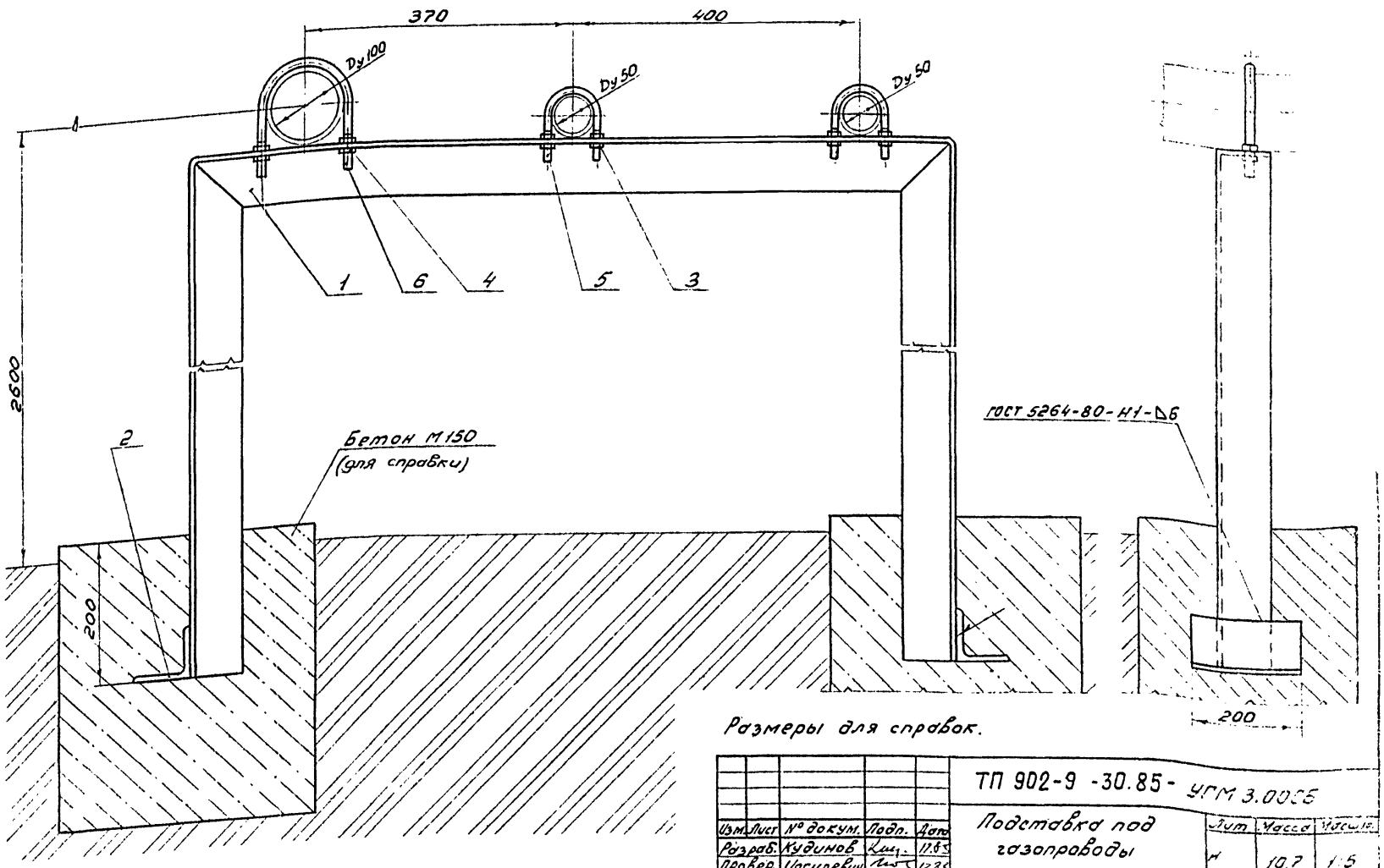

Размеры для справок.

Изм.	Лист	№ докум.	Подп.	Дата
Разраб.		Кудинов		11.83
Провер.		Иосилевич		12.83
Т.контр.				
Н.контр.		Иосилевич		11.83
Утв.		Иванов		

ТП 902-9-30.85- УГМ 3.0005

Подставка под газопроводы
Сборочный чертеж

Лит.	Масса	Масштаб
Н	10,7	1:5
Лист	Листов	
	Институт Мосгазниипроект	

Копировал: Гаврилова Формат А3

Подп. и дата | Инв. № подл. | Взам. инв. № | Подп. и дата | Инв. № дубл.

УГМ 3.01

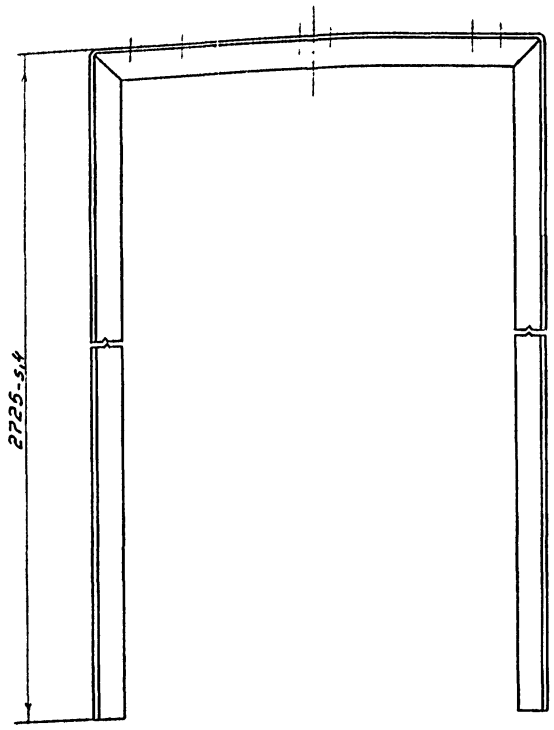

Развертка

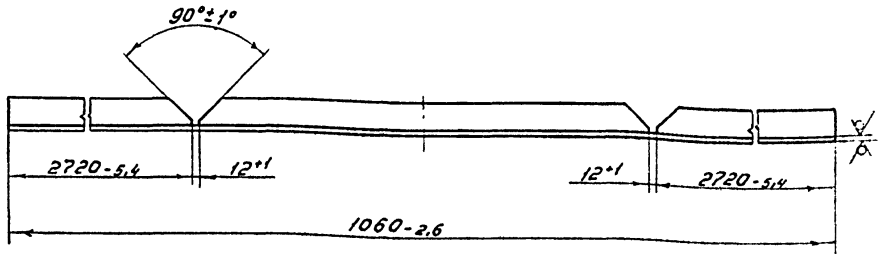

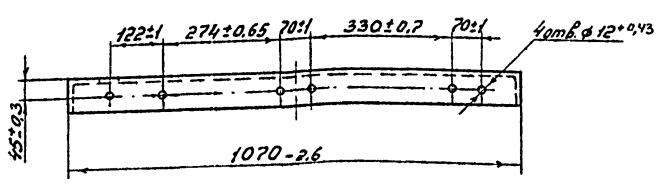

Изм.	Лист	№ докум.	Подп.	Дата
Разраб.		Кудинов		12.83
Провер.		Иосилевич		12.83
Т.контр.				
Н.контр.		Иосилевич		11.83
Утв.				

ТП 902-9-30.85- УГМ 3.01

Уголок

Уголок Б-75х75х6 ГОСТ 8509-72 Ст3-1-I ГОСТ 535-79

Лит.	Масса	Масштаб
Н	7,30	1 10
Лист	Листов 1	
	Институт Мосгазниипроект	

Копировал: Гаврилова Формат А3

gost.e-ecolog.ru