ТИПОВОЙ ПРОЕКТ

902-9-30.85

# ПУНКТ УПРАВЛЕНИЯ ГАЗОВОЙ СВЕЧОЙ

АЛЬБОМ I

Газоснабжение, архитектурно-строительные решения,
отопление и вентиляция

| | | | | |
|---|---|---|---|---|
| | | | | Привязан |
| | | | | |
| | | | | |
| | | | | |
| | | | | |
| Инв.№ | | | | |

gost.e-ecolog.ru

ТИПОВОЙ ПРОЕКТ

902-9-30.85

# ПУНКТ УПРАВЛЕНИЯ ГАЗОВОЙ СВЕЧОЙ

## СОСТАВ ПРОЕКТА:

| | |
|---|---|
| Альбом 1 | Газоснабжение, архитектурно-строительные решения, отопление и вентиляция. |
| Альбом 2 | Электротехнические решения, автоматизация и технологический контроль. |
| Альбом 3 | Нестандартизированное оборудование. |
| Альбом 4 | Спецификации оборудования. |
| Альбом 5 | Ведомости потребности в материалах. |
| Альбом 6 | Сметы. |

## АЛЬБОМ 1


Разработан институтами:

Союзводоканалпроект

Директор института — Ю.Н.Андрианов

Главный инженер проекта — А.М.Клеопова

Мосгазниипроект

Главный инженер института — М.А.Маевский

Главный инженер проекта — С.М.Жданов



Утвержден Госстроем СССР протоколом от 12.10.84 г № ИИ-29

Введен в действие:

в/о "Союзводоканалпроект" приказом N 119 от 7 мая 1985 г.


Инв. № подл. | Подпись и дата | Взам. инв. №

привязан

Инв. N

# СОДЕРЖАНИЕ АЛЬБОМА


| №№ п/п | Лист | Наименование | Стр. |
|---|---|---|---|
| | | Газоснабжение | |
| 1 | ГС-1 | Общие данные | 3 |
| 2 | ГС-2 | Газоснабжение. План. | 4 |
| 3 | ГС-3 | " Разрез 1-1. Вид А. | 5 |
| 4 | ГС-4 | " Разрез 2-2. | 6 |
| 5 | ГС-5 | " Схема газопроводов. | 7 |
| 6 | ГС-6 | " Спецификация. | 8 |
| | | | |
| | | Архитектурно-строительные решения | |
| 7 | АС-1 | Общие данные. | 9 |
| 8 | АС-2 | Планы, разрезы, фасады. | 10 |
| 9 | АС-3 | Планы кровли, полов. Спецификации. | 11 |
| 10 | АС-4 | Узлы. | 12 |
| 11 | АС-5 | Схема расположения фундаментов | 13 |
| 12 | АС-6 | Схемы расположения отверстий и закладных | |
| | | элементов в стенах. Схема расположения | |
| | | монорельса | 14 |
| 13 | АС-7 | Покрытие. План. Сечения. | 15 |
| 14 | АС-8 | Схема расположения опор под трубопроводы | 16 |
| 15 | АС-9 | Схема расположения площадок П1, П2. | |
| | | Площадка П1. | 17 |
| 16 | АС-10 | Площадка П2. | 18 |

| №№ п/п | Лист | Наименование | Стр. |
|---|---|---|---|
| 17 | АС-11 | Схема расположения ограждения | 1 |
| | | вентиляционного оборудования | 19 |
| 18 | АС-12 | Фундаменты Ф01, Ф02 | 20 |
| 19 | АС-13 | Оттяжка От1, От2. Узлы. Детали. | 21 |
| | | | |
| | | Прилагаемые документы марки АСИ | |
| 20 | АСИ-БК1 | Монорельс БК1 | 22 |
| 21 | АСИ-М1 | Марка М1 | 23 |
| 22 | АСИ-М2 | Марка М2 | 23 |
| | | | |
| | | Отопление и вентиляция | |
| 23 | ОВ-1 | Общие данные | 24 |
| 24 | ОВ-2 | Пункт управления газовой свечой. План. Разрез. | |
| | | Схема системы отопления. Схемы систем П1, В1. Схема | |
| | | систем теплоснабжения установки П1. | 25 |
| 25 | ОВ-3 | Установочные чертежи систем П1, В1. | |
| | | Схема узла ввода. | 26 |


Типовой проект 902-9-30.85

Инв.№ подл. | Подпись и дата | Взам.инв.№

Привязан

Инв.№



копировал Шуляковская формат А2

Типовой проект 902-9-30.85

Альбом 1

## Ведомость рабочих чертежей основного комплекта ГС

| Лист | Наименование | Примечание |
|---|---|---|
| 1 | Газоснабжение. Общие данные | |
| 2 | —"— План | |
| 3 | —"— Разрез 1-1, Вид А | |
| 4 | —"— Разрез 2-2 | |
| 5 | —"— Схема газопровода | |
| 6 | —"— Спецификация | |

| Обозначение | Наименование | Примечан. |
|---|---|---|
| | Прилагаемые документы | |
| | Нестандартизированное | |
| | оборудование | Альбом 3 |
| — ГС, СО | Спецификация оборудования | Альбом 4 |
| — ГС, ВМ | Ведомость потребности в | |
| | материалах | Альбом 5 |

## Ведомость ссылочных и прилагаемых документов

| Обозначение | Наименование | Примечание |
|---|---|---|
| | Ссылочные документы | |
| Серия 5.905-7 УГ 12.00 | Футляр для прохода газопровода через стену ф 57×2 | |
| Серия 5.905-7 УГ 12.00.06 | Футляр для прохода газопровода через стену ф 108×2,5 | |
| Серия 5.905-7 УГ 12.00.07 | Футляр для прохода газопровода через стену ф 159×3 | |
| Серия 5.905-7 УГ 12.00.11 | Футляр для прохода газопровода через стену ф 426×6 | |
| Серия 5.905-4 УКИП 2.00-01 | Установка устройства для отбора импульса давления на трубопроводе | |
| Серия 5.905-8 | Подставка под газопровод | |

## Ведомость основных комплектов рабочих чертежей

| Обозначение | Наименование | Примечан. |
|---|---|---|
| — ГС | Газоснабжение | Альбом 1 |
| — АС | Архитектурно-строительные | |
| | решения | Альбом 1 |
| — ОВ | Отопление и вентиляция | Альбом 1 |
| — АМ | Электротехнические решения | Альбом 2 |
| — АГС | Автоматизация газоснабжения | Альбом 2 |

## Калькодержатель

Серия 5.905-4
Серия 5.905-7
Серия 5.905-8

Тбилисский филиал ЦИТП
380053, Тбилиси, 53
Авчальское ш.; 86а

## Общие указания

Газопроводы, транспортирующие влажный газ, следует прокладывать с уклоном не менее 0,003 с установкой в низших точках устройств для удаления конденсата (дренажные штуцера). Для указанных газопроводов допускается предусматривать тепловую изоляцию.

Защиту от коррозии выполнять согласно требованиям СНиП II-37-76.

Газопроводы, прокладываемые по опорам, при необходимости должны быть защищены от механических повреждений.

Материал труб для внутреннего газопровода применять согласно требованиям СНиП II-37-76

При заказе запорной арматуры с фланцевым соединением необходимо в заказе-наряде указывать ответные фланцы, крепежные детали и прокладки

Типовой проект разработан в соответствии с действующими нормами и правилами и предусматривает мероприятия, обеспечивающие взрывную, взрывопожарную и пожарную безопасность при эксплуатации здания

Главный инженер проекта: [подпись] /Жданов/

| Инв. № подл. | Подпись и дата | Взам. инв. № |
|---|---|---|
| | | |

Привязан

Инв. №

ТП 902-9-30.85 — ГС

| | | | |
|---|---|---|---|
| Гл. инж. ин-та | Маевский | | 11.83 |
| ГИП | Жданов | | 11.83 |
| Нач. отд. | Бесфанильный | | |
| Гл. спец. | Романов | | |
| Рук. гр. | Абрамович | | |
| Н. контр. | Жданов | | 11.83 |

| Пункт управления газовой свечой | Стадия | Лист | Листов |
|---|---|---|---|
| | Р | 1 | 6 |
| Газоснабжение. Общие данные | Институт МосгазНИИпроект | | |

копировал: Карымова 20478-01 4 формат А2

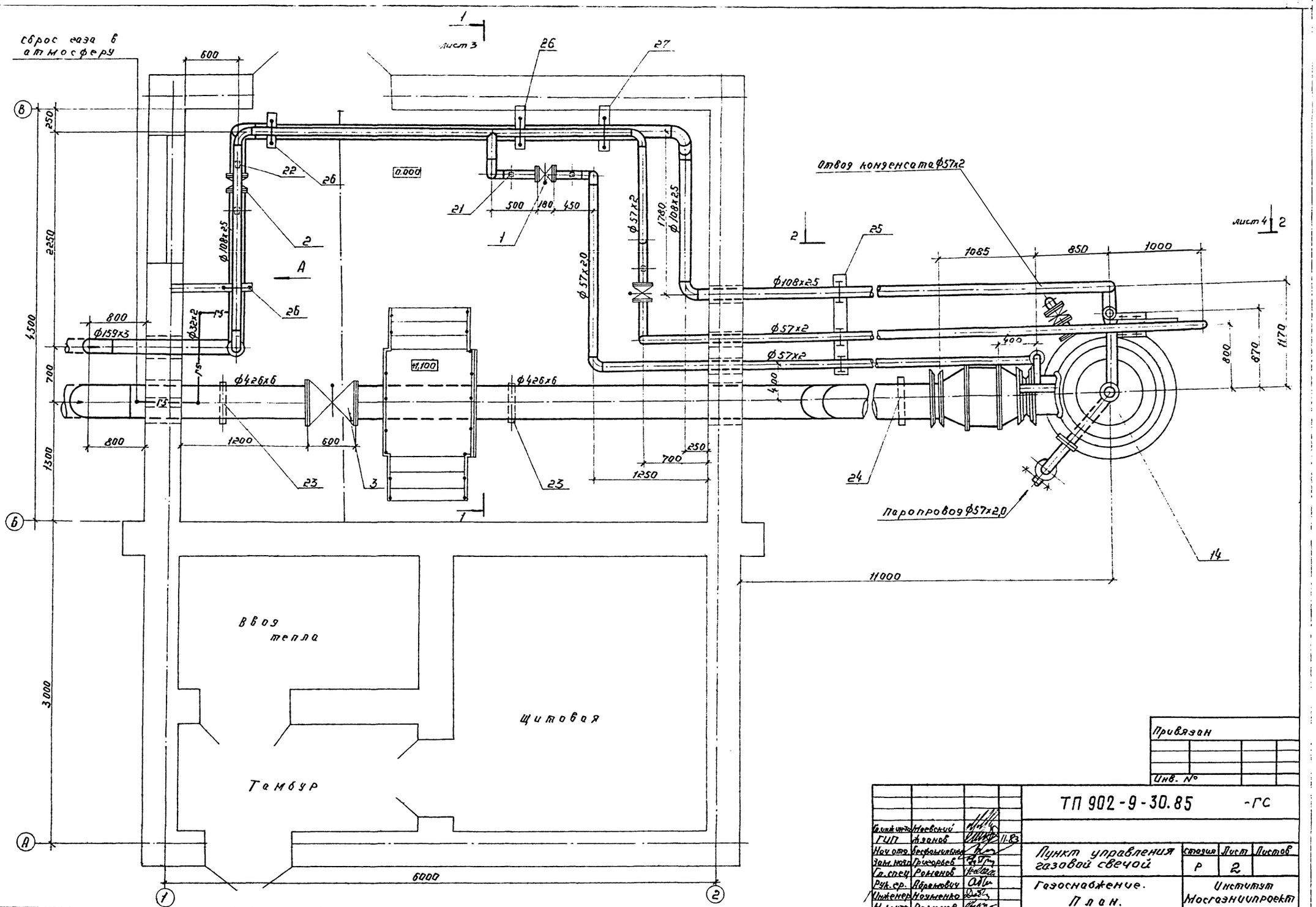


| Инв. № подл. | Подп. и дата | Взам. инв. № |
|---|---|---|
| | | |

Привязан

Инв. №

| | | | |
|---|---|---|---|
| Гл. инж. ин-та | Маевский | | |
| ГИП | Жданов | | 11.83 |
| Нач. отд. | Бесфамильный | | |
| Зам. нач. | Григорьев | | |
| Гл. спец. | Романов | | |
| Рук. ср. | Абрамович | | |
| Инженер | Науменко | | |
| Н. контр. | Романов | | |

ТП 902-9-30.85 -ГС

Пункт управления газовой свечой

| Стадия | Лист | Листов |
|---|---|---|
| Р | 2 | |

Газоснабжение. План.

Институт Мосгазниипроект

копировал: 20478-01 5 Формат А2

Альбом 1

Типовой проект 902-9-30.85

Инв. № подл. | Подпись и дата | Взам. инв. №

## Разрез 1-1

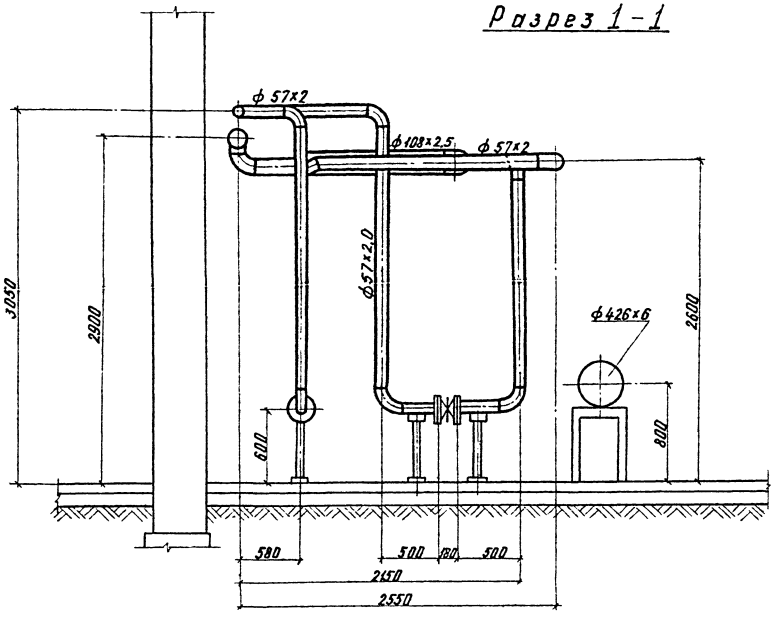


## Вид А

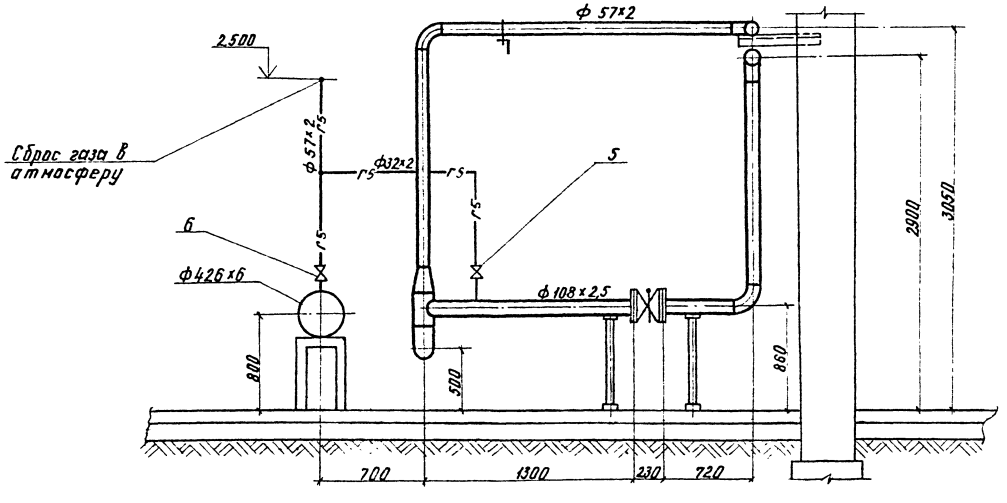


Привязан

Инв. №

| | | | | | |
|---|---|---|---|---|---|
| | | | | ТП 902-9-30.85 | -ГС |
| Гл. инж. проекта | Киевский | | | | |
| ГИП | Жданов | | 11.83 | | |
| Нач. отд. | Бескапильный | | | Пункт управления газовой свечой | Стадия: Р; Лист: 3; Листов: |
| Зам. нач. | Григорьев | | | | |
| Гл. спец. | Романов | | | | |
| Рук. гр. | Драновича | | | Газоснабжение Разрез 1-1. Вид А | Институт МосгазНИИпроект |
| Инженер | Наченина | | | | |
| Н. контр. | Романов | | | | |

копировал: Карпова 20478-01 6 формат А2

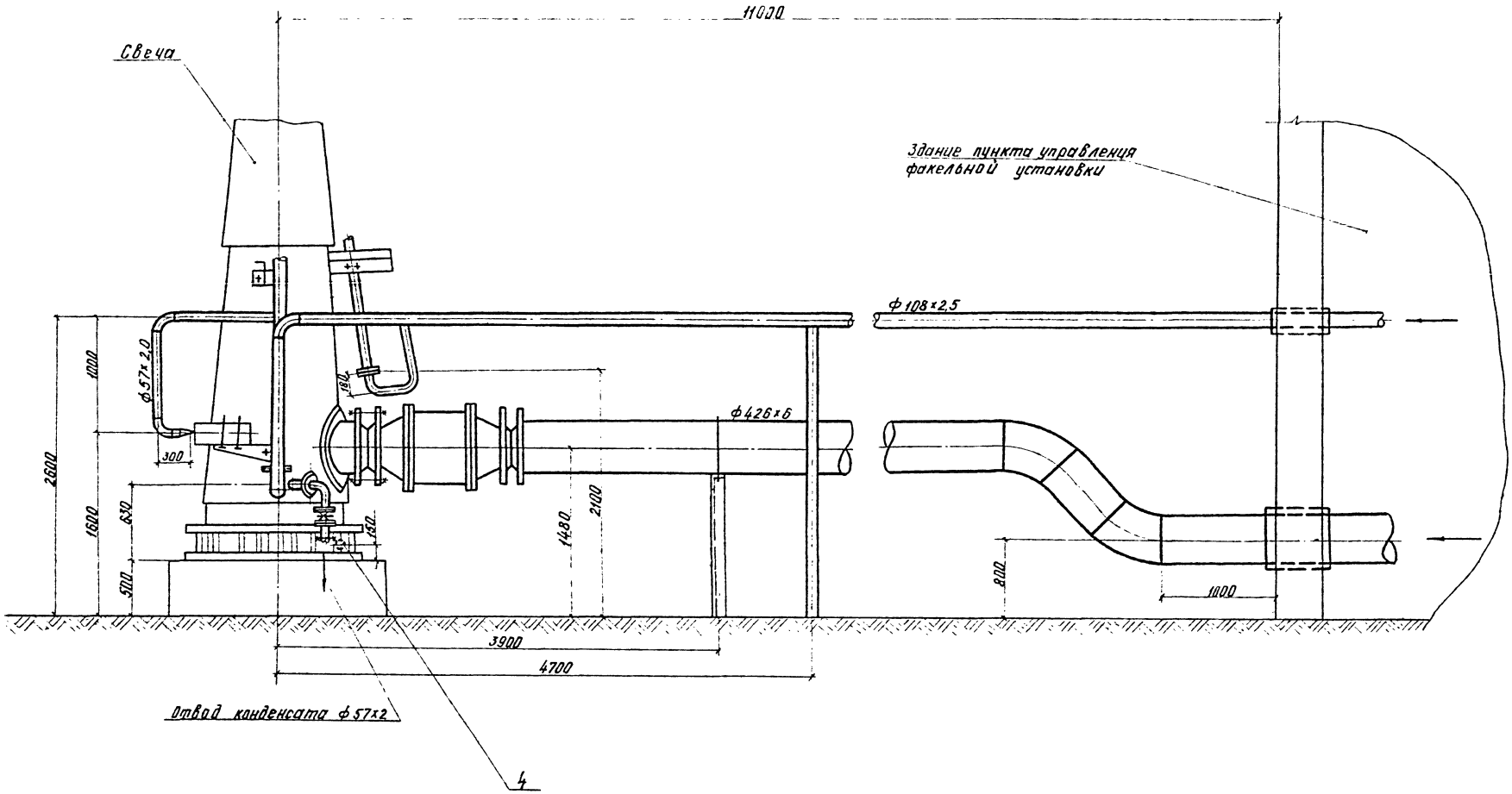


Альбом 1

Типовой проект 902-9-30.85

Инв.№подл. | Подпись и дата | Взам.инв.№

Привязан

Инв.№

| | | | |
|---|---|---|---|
| ТП 902-9-30.85 | | | -ГС |
| Гл.инж.пр. | Наевский | | |
| ГИП | Жданов | | 4.83 |
| Нач.отд. | Бесфамильный | | |
| Зав.маст. | Григоров | | |
| Гл.спец. | Романов | | |
| Рук.гр. | Абрамович | | |
| Инженер | Науменко | | |
| Н.контр. | Романов | | |
| Пункт управления газовой свечой | Стадия: Р | Лист: 4 | Листов: |
| Газоснабжение разрез 2-2 | Институт МосгазНИИпроект | | |

копировал: Карынова

формат А2

Альбом 1

Типовой проект 902-9-30.85

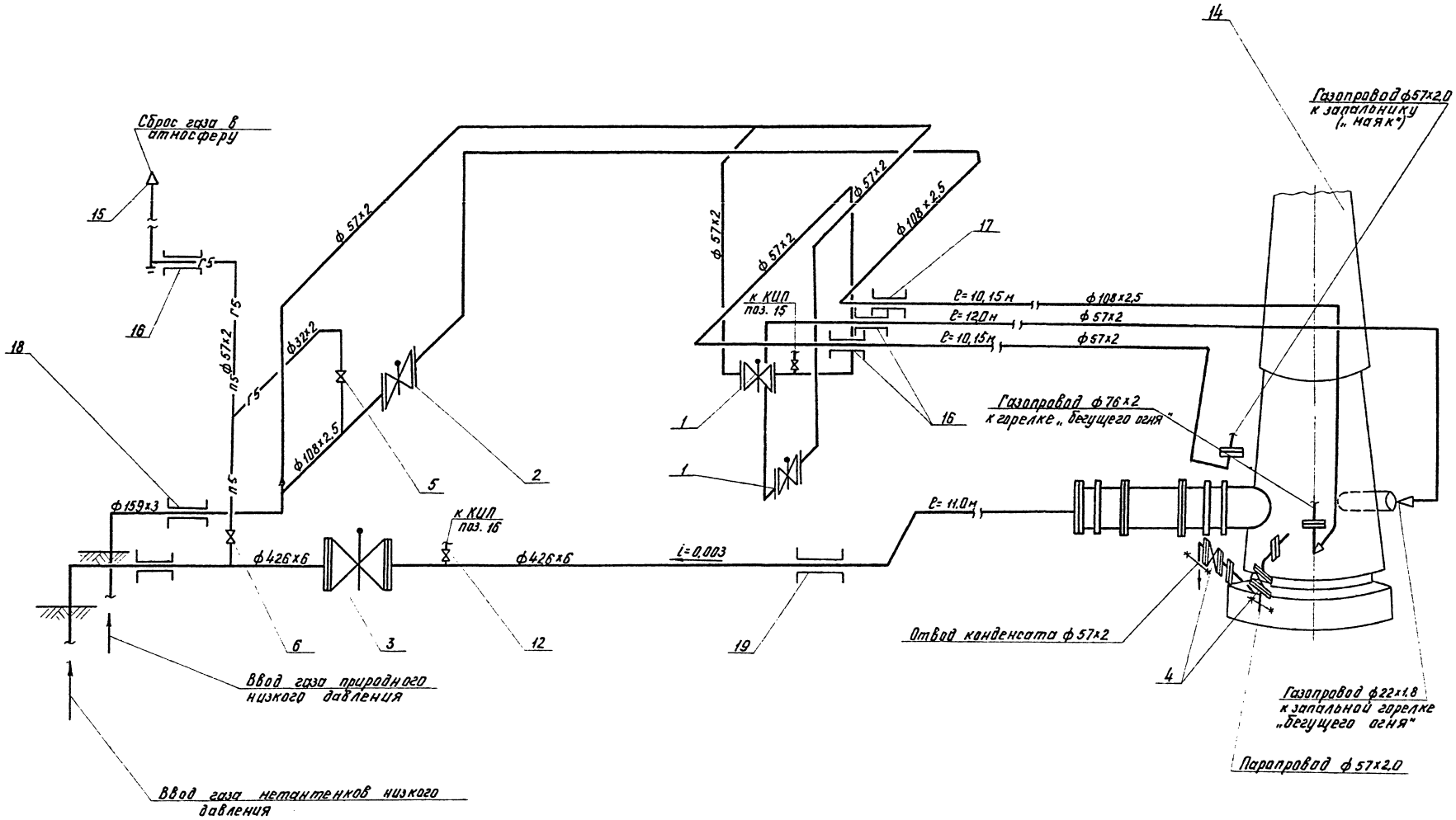


| | | | | | | |
|---|---|---|---|---|---|---|
| | | | | ТП 902-9-30.85 | | —ГС |
| Гл. инж. | Масевский | | | | | |
| ГИП | Жданов | | 11.85 | | | |
| Привязан | Нач. отд. | Бесфамильный | | Пункт управления газовой свечой. | Стадия: Р | Лист: 5 | Листов: |
| | Гл. спец. | Григорьев | | | | | |
| | Рук. гр. | Романов | | | | | |
| | Инженер | Абрамович | | Газоснабжение. Схема газопроводов | Институт МосгазНИИпроект | | |
| Инв. № | Инженер | Наченка | | | | | |
| | Инженер | Романов | | | | | |

Инв. № подл. | Подпись и дата | Взам. инв. №

Копировал: Карпинова 20478-01 8 Формат А2

Альбом 1

Типовой проект 902-9-30.85

| Поз. | Обозначение | Наименование | К-во | Масса ед. кг | Примечание |
|---|---|---|---|---|---|
| 1 | Каталог ЦКБА | Задвижка 3клпэ-16 | | | |
| | | Ду 50 Ру 1,6 (16) | 2 | 140 | |
| 2 | " | То же Ду 100 | 1 | 170 | |
| 3 | " | Задвижка 30с 941нж1 Ду 400 | 1 | 780 | |
| 4 | " | Задвижка 30ч 47бк4 | | | |
| | | Ду 50 Ру 1.0 (10) | 2 | 18,8 | |
| 5 | " | Кран 11ч 3бк | | | |
| | | Ду 32 Ру 0,1 (1,0) | 1 | 0,90 | |
| 6 | " | То же Ду 50 | 1 | 3,4 | |
| 7 | | Трубопровод из | | | |
| | | стальных электро- | | | |
| | | сварных труб | | | |
| | | ГОСТ 10704-76 | | | |
| | | ф 32 х 2 | 3 | 1,48 | м |
| 8 | | " ф 57 х 2 | 50 | 2,71 | м |
| 9 | | " ф 108 х 2,5 | 35 | 6,5 | м |
| 10 | | " ф 159 х 3 | 2 | 11,5 | м |
| 11 | | " ф 426 х 6 | 16 | 62,15 | м |
| 12 | Серия 5.905-4 | Установка устрой- | | | |
| | УКИП 2.00 | ства для | | | |
| | | отбора импульса | | | |
| | | давления на | | | |
| | | трубопроводе | 2 | 0,76 | |
| 13 | | Ограничитель | | | |
| | | поворота проб- | | | |
| | | ки крана | – | | |

| Поз. | Обозначение | Наименование | К-во | Масса ед. кг | Примечание |
|---|---|---|---|---|---|
| 14 | УГМ 1.00 | Свеча | 1 | 7220 | Альбом 3 |
| 15 | УГМ 2.00 | Насадка для свечи | | | |
| | | ф 57 х 2 | 1 | 1,54 | " |
| 16 | Серия 5.905-7 | Футляр для про- | | | |
| | УГ-12.00 | хода газопрово- | | | |
| | | да через стену | | | |
| | | ф 57 х 2 | 3 | | |
| 17 | То же | То же ф 108 х 2,5 | 1 | | |
| 18 | " | " ф 159 х 3 | 1 | | |
| 19 | " | " ф 426 х 6 | 2 | | |
| 20 | | Изоляция наружно- | 16 | | Определяется при |
| | | го газопровода | | | привязке проекта м. |
| 21 | Серия 5.905-8 | Подставка под | | | |
| | | газопровод ф 57 х 2 | 4 | | |
| 22 | То же | Подставка под | | | |
| | | газопровод ф 108 х 2,5 | 2 | | |
| 23 | " | То же ф 426 х 6 | 2 | | |
| 24 | " | " ф 426 х 6 | 1 | | |
| 25 | УГМ 3.00 | Подставка под | | | |
| | | газопроводы | 1 | | Альбом 3 |
| 26 | Серия 5.905-8 | Крепление газопро- | | | |
| | | вода ф 57 х 2,0 к стене | 3 | | |
| 27 | То же | То же ф 108 х 2,5 | 1 | | |

Инв. № подл. | Подп. и дата | Взам. инв. №

Привязан

Инв. №

| | | | |
|---|---|---|---|
| ГИП | Жданов | | 11.83 |
| Нач. отд. | Бесфамильный | | 11.83 |
| Зам. нач. | Григорьев | | 11.83 |
| Гл. спец. | Романов | | |
| Рук. гр. | Абрамович | | |
| Инж. | Науменко | | |
| Н. контр. | Романов | | 11.83 |

ТП 902-9-30.85 -ГС

Пункт управления газовой свечой

| Стадия | Лист | Листов |
|---|---|---|
| Р | 6 | |

Газоснабжение. Спецификация

Институт МосгазНИИпроект

Копировал: Гаврилова

Формат А2

20478-01 9

Альбом 1

Типовой проект 902-9-30.85

## Ведомость чертежей основного комплекта

| NN листов | Наименование | Примечание |
|---|---|---|
| 1 | Общие данные | |
| 2 | План, разрезы, фасады | |
| 3 | Планы кровли, полов. Спецификации | |
| 4 | Узлы | |
| 5 | Схема расположения фундаментов | |
| 6 | Схемы расположения отверстий и закладных элементов в стенах. Схема расположения монорельса | |
| 7 | Покрытие. План. Сечения. | |
| 8 | Схема расположения опор под трубопроводы | |
| 9 | Схема расположения площадок П1, П2. Площадка П1 | |
| 10 | Площадка П2 | |
| 11 | Схема расположения ограждения вентиляционного оборудования | |
| 12 | Фундаменты Ф01, Ф02 | |
| 13 | Оттяжки О-1, О-2. Узлы. Детали | |

## Ведомость ссылочных и прилагаемых документов

| Обозначение | Наименование | Примечание |
|---|---|---|
| | Ссылочные документы | |
| ГОСТ 14624-69 | Двери деревянные для зданий промышленных предприятий | |
| ГОСТ 948-78 (серия 1.138-10. в.1) | Перемычки железобетонные для зданий с кирпичными стенами | |
| ГОСТ 12506-67 | Окна деревянные для зданий промышленных предприятий | |
| ГОСТ 13579-78 | Блоки бетонные для стен и подвалов | |
| Серия 2.435-6 | Противопожарные двери и ворота промышленных зданий | |
| Серия 2.430-3 Вып.3 | Типовые архитектурно-строительные детали промышленных зданий с кирпичными стенами | |
| Серия 1.494-24 | Стаканы для крепления крышных вентиляторов, дефлекторов и зонтов | |
| Серия 1.400-16 | Унифицированные закладные изделия железобетонных конструкций | |

| Обозначение | Наименование | Примечания |
|---|---|---|
| Серия 1.431-10, Вып. 0.1 | Перегородки консольные сетчатые стальные | |
| Серия 1.459-2, Вып. 1,2 | Стальные лестницы, переходные площадки и ограждения | |
| Серия 1.141-10, Вып. 2 | Панели перекрытий железобетонные многопустотные | |
| Серия 5.905-8 | Узлы и детали крепления газопроводов | |
| Серия 1.465-7, Вып.0,4 | Предварительно напряженные плиты для покрытий производственных зданий 1.5х6 м | |
| Серия 3.400-6/76 | Унифицированные закладные изделия железобетонных конструкций | |
| | | |
| | Прилагаемые документы | |
| ТП902- - АСИ-БК1 | Монорельс БК1 | |
| - АСИ-М1 | Марка М1 | |
| - АСИ-М2 | То же М2 | |
| - АС.ВМ1, ВМ2 | Ведомости потребности в материалах | Альбом 5 |

## Ведомость спецификаций

| NN листов | Наименование | Примечания |
|---|---|---|
| 2 | Спецификации заполнения оконных проемов, стекла, перемычек | |
| 5 | Спецификация к фундаментам | |
| 6 | Спецификация к стальным элементам в стенах | |
| 7 | Спецификация к покрытию | |
| 8 | Спецификация к опорам | |
| 9 | Спецификация к площадке П1 | |
| 10 | Спецификация к площадке П2 | |
| 11 | Спецификация к ограждению | |
| 12 | Спецификация к фундаментам | |
| 13 | Спецификация к оттяжкам | |

## Технико-экономические показатели

Площадь застройки 60 м²
строительный объем 300 м³

## Ведомость объемов сборных бетонных и железобетонных конструкций по рабочим чертежам основного комплекта марки АС

| NN п/п | Наименование группы элементов конструкции | Код | Кол. м³ t=20° | Кол. м³ t=-30-10° | Примечание |
|---|---|---|---|---|---|
| 1 | Блоки фундаментов | 581100 | 17.93 | 21.45 | |
| 2 | Перемычки. | 582800 | 0.46 | 0.60 | |
| 3 | Плиты покрытий | 584100 | 4.50 | 4.50 | |
| 4 | Элементы лестниц | 589100 | 0.24 | 0.24 | |
| | | | | | |
| | Всего бетона и железобетона | | 23.13 | 26.79 | |

1. За условную отметку 0.000 принят уровень пола производственного помещения соответствующий абсолютной отметке [ ]
2. Обратную засыпку фундаментов здания выполнять местным грунтом оптимальной влажности без примесей строительного мусора и растительного грунта с уплотнением слоями толщиной 200 мм равномерно по всему периметру до получения $\gamma_{ск} \geq 1600$ кгс/м³.
3. Засыпку под полы выполнять местным песчаным грунтом оптимальной влажности 12-18% слоями 200 мм с тщательным уплотнением каждого слоя до получения $\gamma_{ск} \geq 1600$ кгс/м³.
   Под основание полов электропомещения на ширину 1500 мм от наружных стен отсыпать слой шлака или керамзита, толщиной 200 мм.
4. Устройства чистых полов выполнять после прокладки всех коммуникаций, предусмотренных в их конструкции.
5. Кладку наружных стен выполнять из кирпича марки не ниже „75" на растворе марки „25".
6. Кирпичные стены не рассчитаны на ведение кладки в зимних условиях.
7. При кладке стен и перегородок оставлять отверстия для пропуска коммуникаций согласно плану отверстий на листе 6.
   В откосах дверных и оконных проемов в местах крепления коробок, заложить деревянные антисептированные пробки не менее двух с каждой стороны.
8. Горизонтальная гидроизоляция стен - толщ. 200 мм из цементно-песчаного раствора состава 1:2.
9. Кладку внутренних поверхностей стен и перегородок, где предусмотрена штукатурка, выполнять впустошовку в неоштукатуриваемых помещениях - с расшивкой швов (см. ведомость отделочных работ).
10. Деревянные элементы, соприкасающиеся с кирпичной кладкой или бетоном, должны быть антисептированы и отделены от них прокладкой из толя.
11. При устройстве кровли и гидроизоляции руководствоваться требованиями СНиП III-20-74 „Кровли, гидроизоляция, пароизоляция и теплоизоляция. Правила производства и приемки работ".
12. Окна и двери окрасить масляной краской за два раза. Двери и окна снаружи - в светлосерый цвет, окна внутри помещения - в белый.
13. Металлические изделия окрасить масляной краской по огрунтованной поверхности, расположенные внутри здания - за 2 раза, снаружи - за 3 раза в светлосерый цвет.
14. Вокруг здания устраивается асфальтовая отмостка шириной 300 мм по щебеночному основанию.
15. Цоколь до отм. 0.600 облицевать керамической плиткой типа „Кабанчик" темных тонов.
16. При установке дверных и оконных блоков, в шарниры петель вложить латунные шайбы.

Настоящий раздел проекта разработан в соответствии с действующими нормами и правилами и обеспечивает взрыво и пожаровзрывобезопасность здания при соблюдении установленных правил его эксплуатации.

Главный инженер проекта (Клеопова)

Привязан.

Инв. №

| | | |
|---|---|---|
| Нач. отд. | Альтшуллер | |
| Н. контр. | Корнилова | |
| ГИП | Гольдина | |
| Рук. бр. | Станина | |
| Ст. инж. | Корнилова | |
| Инженер | Полякова | |

ТП902-9-30.85 - АС

Пункт управления газовой свечой

| Стадия | Лист | Листов |
|---|---|---|
| Р | 1 | 13 |

Общие данные.

Госстрой СССР Союзводоканалпроект г. Москва

Копировал Лаврухина



Инв. № подл. | Подпись и дата | Взам. инв. №

Альбом 1

Типовой проект 902-9-30.85

## Фасад „В-А"

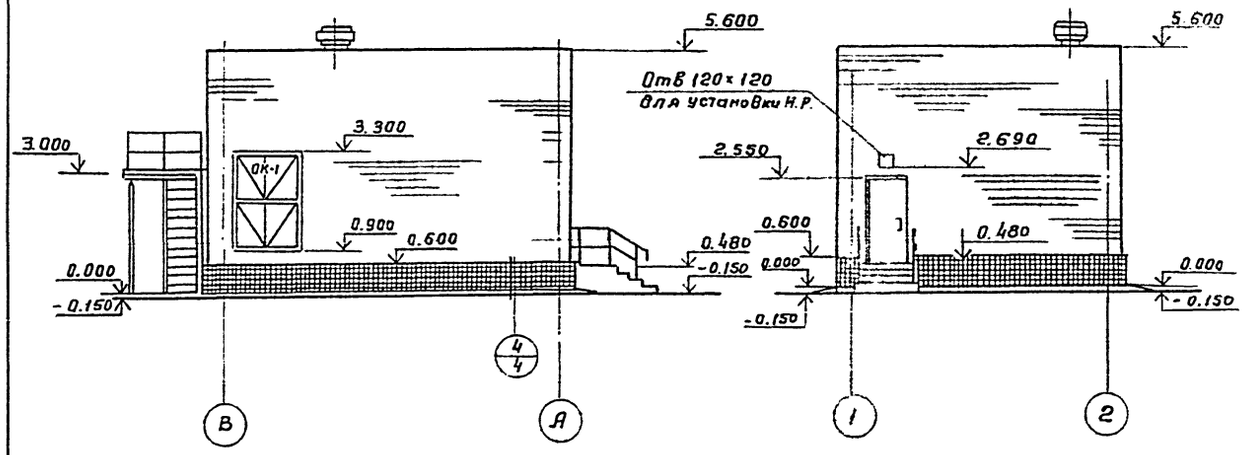


## Фасад 1-2




## Фасад 2-1

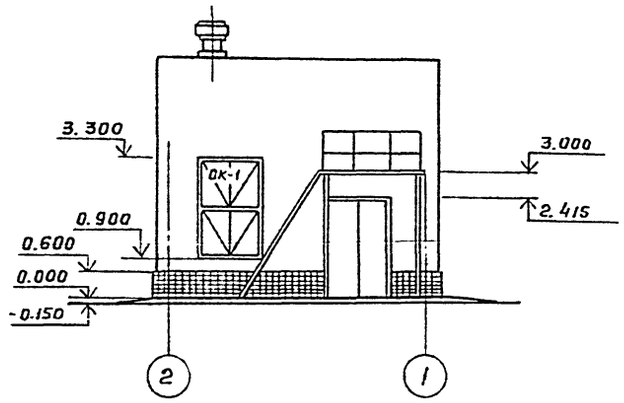


## План

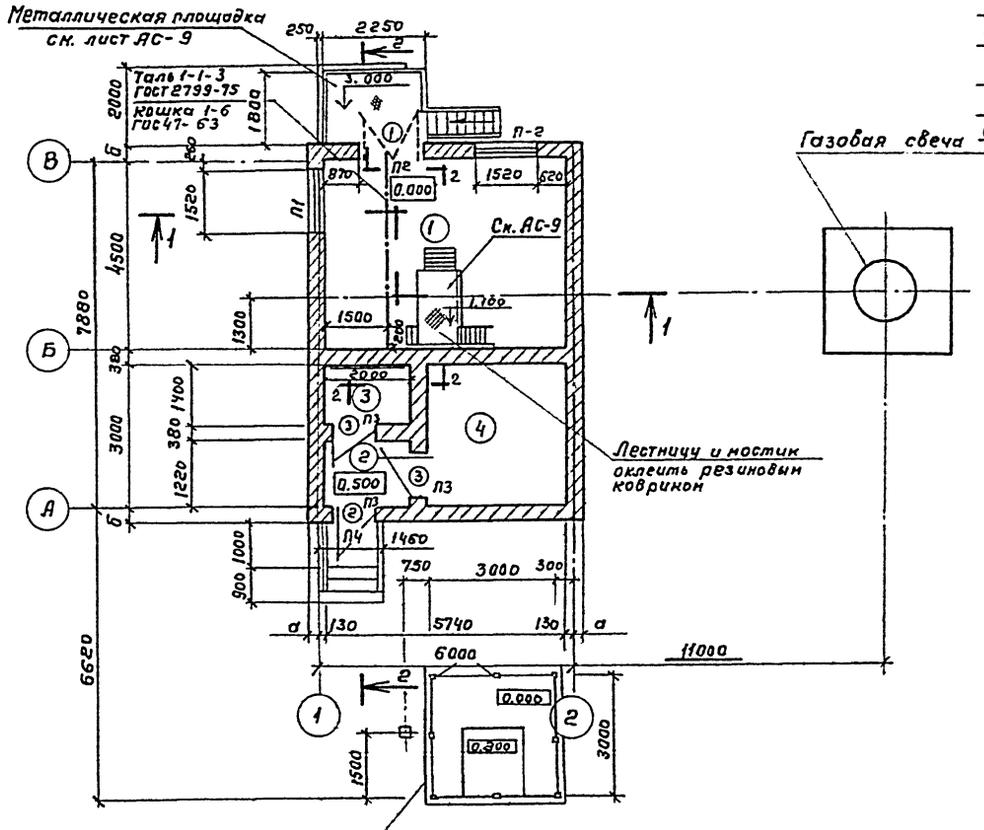


Слой гравия с размером зерен 5-10мм втопленный в битумную мастики
4 слоя рубероида М-РЭМ-350 на битумной мастике МБК-(по проекту)
Огрунтовка битумом пятой марки
Цементно-песчаная стяжка М-50 h=15мм
Керамзитобетон γ=500кг/м³ h-по проекту
Обмазка горячим битумом за 2 раза
Сборные жел.бет. плиты

## Разрез 2-2

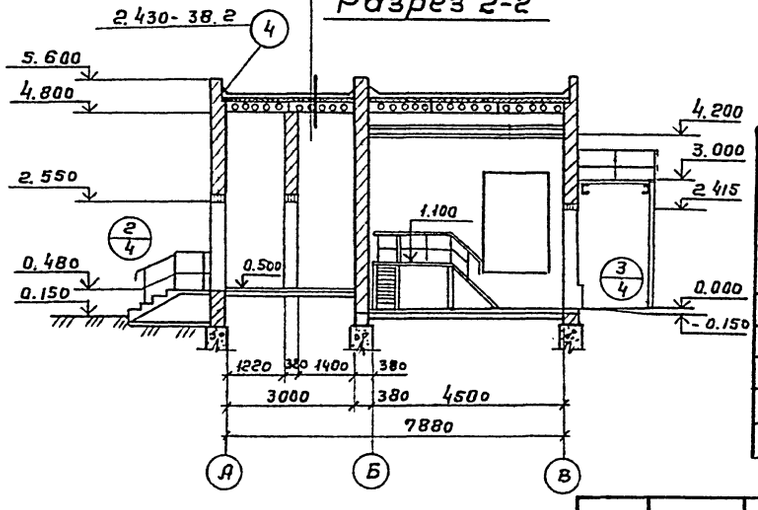


## Разрез 1-1

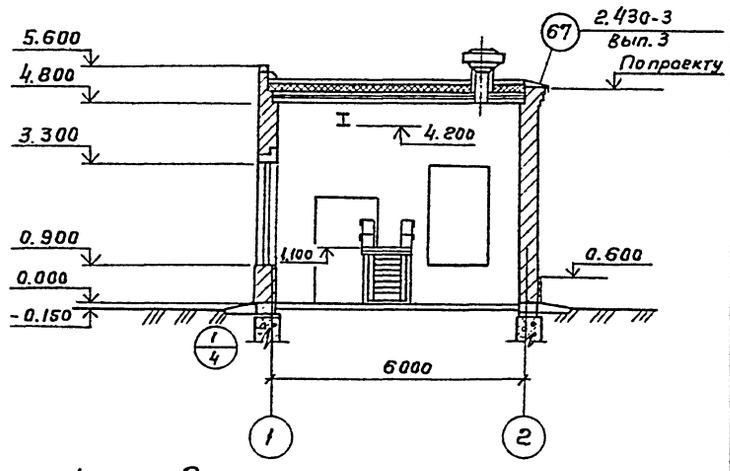


## Экспликация помещений

| Номер по плану | Наименование | Площадь м² | Категория производства по взрывной взрывопожарной опасности |
|---|---|---|---|
| 1 | Помещение газового оборудования | 25,8 | „А" |
| 2 | Тамбур | 2,4 | — |
| 3 | Ввод тепла | 2,8 | — |
| 4 | Щитовая | 10,0 | „Г" |
| | | | |

Согласовано:

| | | |
|---|---|---|
| Отдел № 5 | Евгеньев | |
| Отдел № 16 | Сосна | |
| Госстроя | Жданов | |

Инв.№ подл. | Подпись и дата | Взам. инв.№

Привязан

| | | |
|---|---|---|
| Нач.отд. | Альтшуллер | |
| Н.контр. | Савушкин | |
| ГИП | Гольдина | |
| Гл. арх. | Голуктионов | |
| Ст. арх. | Кивальчук | |

ТП 902-9-30.85 - АС

Пункт управления газовой свечой

| Лит. | Лист | Листов |
|---|---|---|
| Р | 2 | |

План, фасады, разрезы.

Госстрой СССР СОЮЗВОДОКАНАЛПРОЕКТ г. Москва

20478-01. 11

Копировал Гольденбаум

Формат А2

Типовой проект 902-9-30.85 альбом 1

## План кровли

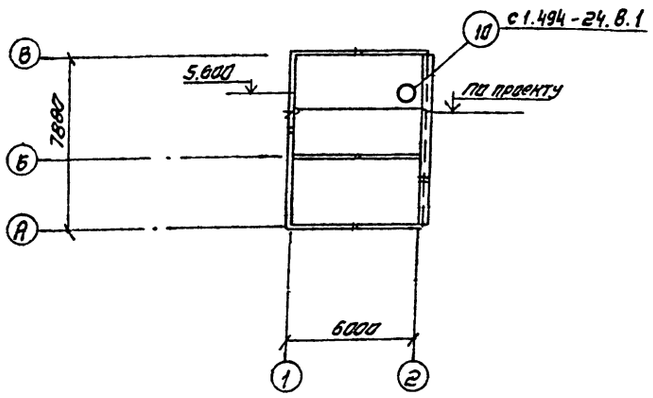


## План полов

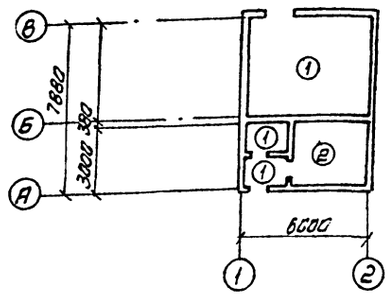


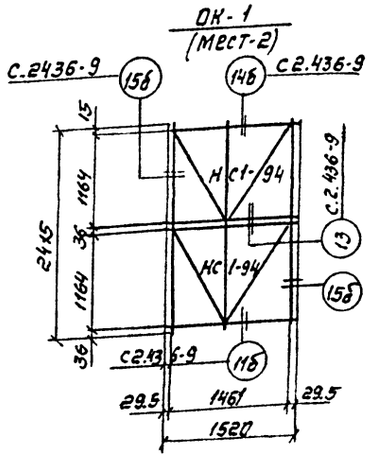


## Ведомость отделки помещений

| Наименование или номер помещения | Потолок | | Стены или перегородки | | Примечание |
|---|---|---|---|---|---|
| | площадь | вид отделки | площадь | вид отделки | |
| 1 Помещение газового оборудования | | Расшивка швов водоэмульсионная побелка | | Штукатурка водоэмульсионная окраска | |
| 2 Тамбур, 4 Щитовая | | Тоже | | Тоже | |
| 3 Ввод тепла | | Расшивка швов известковая побелка | | Расшивка швов кирпичных стен известковая окраска | |
| | | | | | |

## Ведомость перемычек

| Марка поз. | Схема сечения |
|---|---|
| Для $t^\circ = -20^\circ$ | |
| П1 | 1ПРЗВ-18.12.22, 1ПРЗ-19.12.14 |
| П2 | 1ПРЗ-19.12.14 |
| П3 | 1ПР1-12.12.6 |
| Для $t^\circ = -30^\circ; -40^\circ$ | |
| П1 | 1ПРЗВ-18.12.22, 1ПРЗ-19.12.14 |
| П2 | 1ПРЗ-19.12.14 |
| П3 | 1ПР1-12.12.6 |
| П4 | 1ПР1-12.12.6 |

## Ведомость проемов ворот и дверей

| Марка поз | Размер проема в кладке |
|---|---|
| 1 | 1490 × 2415 |
| 2 | 960 × 2050 |
| 3 | 1020 × 2080 |
| | |
| | |

## Экспликация полов

| Наименование или номер помещения по проекту | Тип пола по проекту | Схема пола или номер узла по серии | Элементы пола и их толщина | Площадь пола м² |
|---|---|---|---|---|
| 1.2.3 | 1 | | Цементный раствор с искронедающим щебнем и песком М 200 — 20 мм; Бетон М 100 — 100 мм; Уплотненный со щебнем грунт | 31 |
| 4 | 2 | | Цементно-песчаный раствор М-200 с железнением — 20 мм; Бетон М-100 — 100 мм; Уплотненный со щебнем грунт | 7.0 |

## Спецификация элементов заполнения проемов

| Марка поз. | Обозначение | Наименование | Кол. на этаж 1 | 2 | 3 | Всего | Масса ед. кг | Примечания |
|---|---|---|---|---|---|---|---|---|
| 1 | Сер.2.435-6 в.2 | Дверной блок ПДиУ-3 | 1 | — | — | 1 | | |
| 2 | Сер.2.435-6 в.2 | Дверной блок ПДиУ-6 | 1 | — | — | 1 | | |
| 3 | ГОСТ 14624-69 | Дверной блок Д 37 | 2 | — | — | 2 | | |
| ОК-1 | ГОСТ 12506-67 | Окно НС1-94 | 4 | — | | 4 | | |
| | | | | | | | | |

## Спецификация перемычек

| Марка поз | Обозначение | Наименование | Кол. шт. $t^\circ$ -20° | $t^\circ$ -30°-40° | Масса ед. кг | Примечания |
|---|---|---|---|---|---|---|
| П1 | ГОСТ 948-76 | 1ПРЗВ-18.12.22<br>1ПРЗ-19.12.14 | 1<br>2 | 1<br>3 | 120<br>82 | |
| П2 | ГОСТ 948-76 | 1ПРЗ-19.12.14 | 3 | 4 | 82 | |
| П3 | ГОСТ 948-76 | 1ПР1-12.12.6 | 3 | 3 | 25 | |
| П4 | ГОСТ 948-76 | 1ПР1-12.12.6 | — | 4 | 25 | |
| 1 | ГОСТ 948-76 | 2ПРЗ-11.38.6 | 2 | 2 | 72 | |
| 2 | ГОСТ 8717.81 | СО12 | 4 | 4 | | |

## Таблица размеров

| Температура | -20° | -30° | -40° |
|---|---|---|---|
| Толщина стен „б" | 380 мм | 510 мм | 510 мм |
| Толщина стен „а" | 250 мм | 380 мм | 380 мм |
| Толщина утеплителя | 100 мм | 160 мм | 200 мм |

Согласовано: Евгеньев

Инв. № подл. | Подпись и дата | Взам. инв. №

Привязан:

Инв №

| | | |
|---|---|---|
| Нач. отд. | Альтшуллер | |
| Н. контр. | Савушкин | |
| ГИП | Гольдина | |
| Гл. арх. | Галактионов | |
| Ст. арх. | Кабальчин | |

ТП 902-9-30.85-АС

Пункт управления газовой свечой

Планы кровли, полов. Спецификаци

| Стадия | Лист | Листов |
|---|---|---|
| Р | 3 | |

Госстрой СССР СОЮЗВОДОКАНАЛПРОЕКТ г. Москва

Копировал. Синицына

20478-01 12 Формат А2

Типовой проект 902-9-30.85 Альбом 1

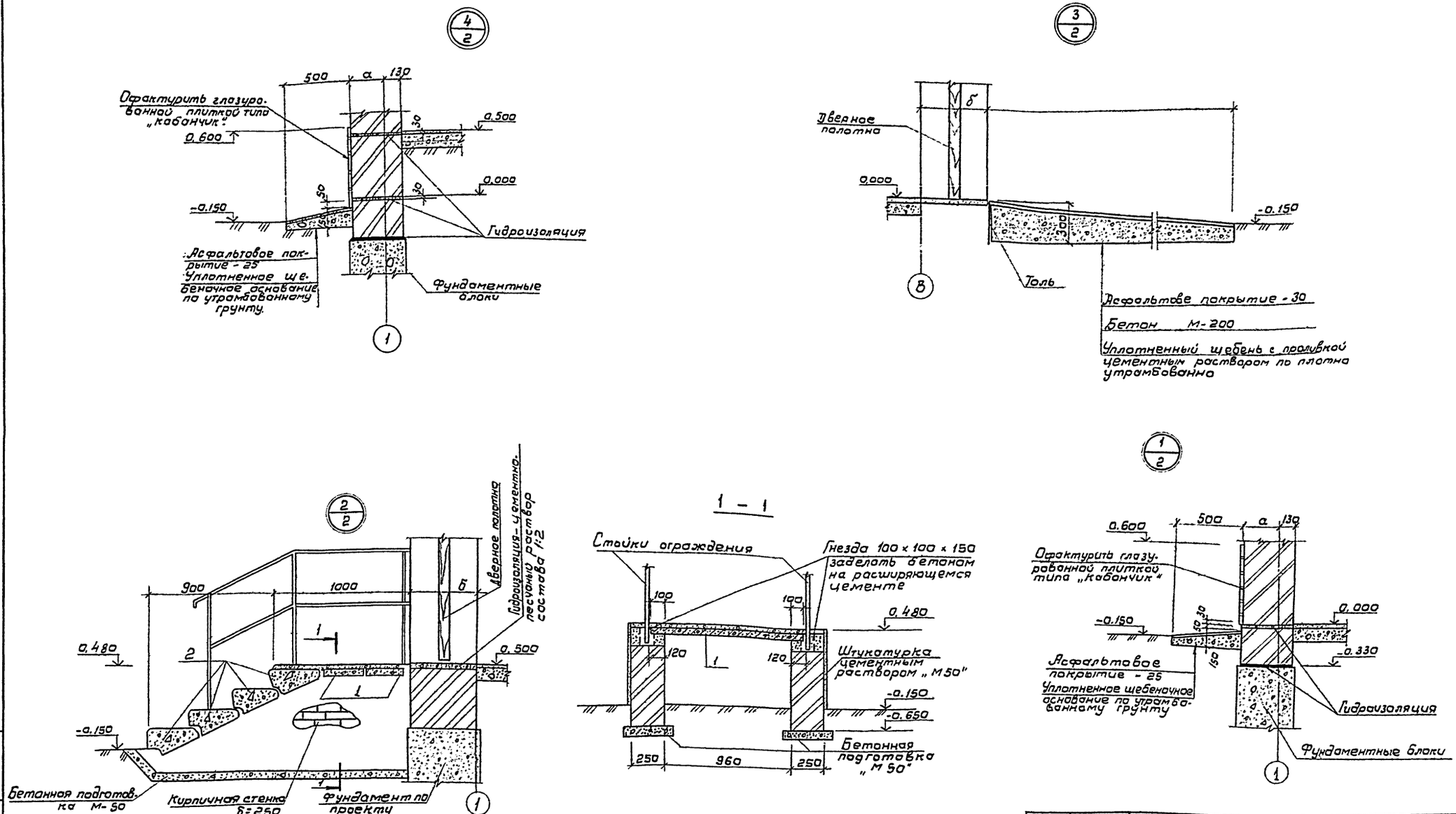


Позиции 1 и 2 учтены в спецификации на листе АС-3.

| | | | |
|---|---|---|---|
| Нач. отд. | Альтшуллер | | |
| Н. контр. | Савушкин | | |
| Гип | Гольдина | | |
| Гл. арх. | Галактионов | | |
| Ст. арх. | Кибальчин | | |

Привязан

Инв. N

ТП 902-9-30.85-АС

Пункт управления газовой свечой.

Узлы.

| Лит. | Лист | Листов |
|---|---|---|
| 1 | 4 | |

Госстрой СССР
СОЮЗВОДОКАНАЛПРОЕКТ
г. Москва

Инв. N подл. | Подпись, дата | Взам. инв. N

20478-01 13

Типовой проект 902-9-30.85 Альбом 1

## 1-1; 2-2

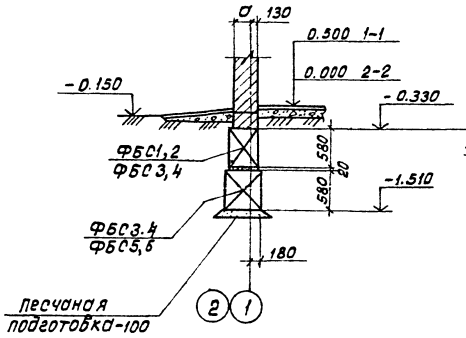


## 3-3

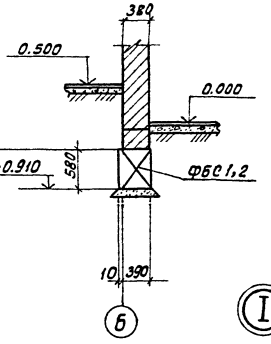


## 4-4

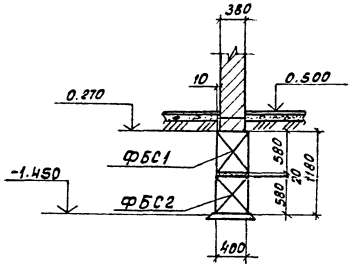


## 5-5

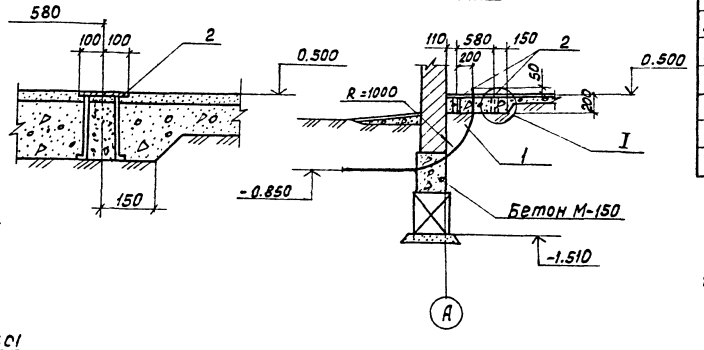


## Схема расположения фундаментов

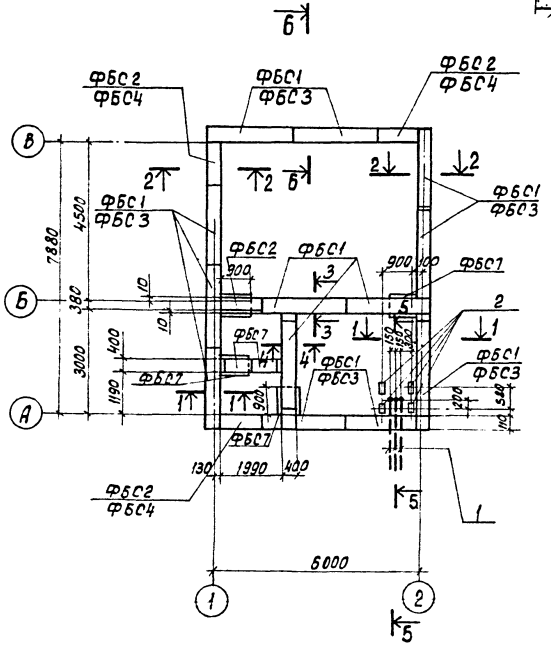


## Б-Б

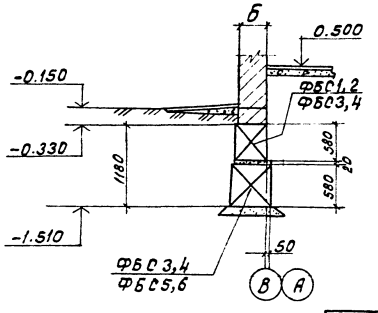


## Спецификация к фундаментам.

| Марка | Обозначение | Наименование | К-во шт. t -20° | К-во шт. t -30÷40 | Масса ед. кг. | Примеч. |
|---|---|---|---|---|---|---|
| | | | | | | |
| | | Блоки бетонные для стен подвалов | | | | |
| ФБС1 | ГОСТ 13579-78 | ФБС 24.4.6-Т | 13 | 3 | 1300 | |
| ФБС2 | 13579-78 | ФБС 12.4.6-Т | 6 | 3 | 640 | |
| ФБС3 | 13579-78 | ФБС 24.5 6-Т | 10 | 10 | 1630 | |
| ФБС4 | 13579-78 | ФБС 12.5.6-Т | 4 | 4 | 790 | |
| ФБС5 | 13579-78 | ФБС 24.6.6-Т | — | 10 | 1960 | |
| ФБС6 | 13579-78 | ФБС 12.6.6-Т | — | 4 | 960 | |
| ФБС7 | 13579-78 | ФБС 9.4.6-Т | 6 | 6 | 390 | |
| | | | | | | |
| | | Стальные элементы | | | | |
| Поз. 1* | | Труба 80, ГОСТ 3262-75, В 200 | 3 | 3 | 13.0 | |
| Поз. 2* | Серия 3.400-6/76 | Закладная деталь МИ 1-13 | 4 | 4 | 0.8 | |
| | | | | | | |
| | | | | | | |
| | | | | | | |
| | | | | | | |

1. В обозначении марок блоков стен подвала – в числителе – для t = -20°, в знаменателе для t = -30°; -40°.
2. Значения „а" и „б" см. пояснительную записку, указания по привязке.
3. Обратную засыпку пазух фундаментов под полы вести с послойным уплотнением до $\gamma_{ск.} = 1600$ кг/см³.
4. Бетонные блоки укладывать на цементном растворе марки 50 с перевязкой швов не менее 300 мм.
5. Монолитные участки стен выполнить из бетона марки 100

| | | | |
|---|---|---|---|
| Нач. отд. | Альтшуллер | | |
| Н. Контр. | Корнилова | | |
| ГИП | Гольвина | | |
| Рук. бр. | Станина | | |
| Инж. | Ницкевич | | |
| Инж. | Полякова | | |

Привязан:

Инв. №

ТП 902-9-30.85-АС

Пункт управления газовой свечей.

| Стадия | Лист | Листов |
|---|---|---|
| Р | 5 | |

Схема расположения фундаментов.

Госстрой СССР СОЮЗВОДОКАНАЛПРОЕКТ г. Москва

Инв. № подл. | Подпись и дата | Взам. инв. №

Отд. №15

Альбом 1

Типовой проект 902-9-30.85

## Схема расположения отверстий в стенах

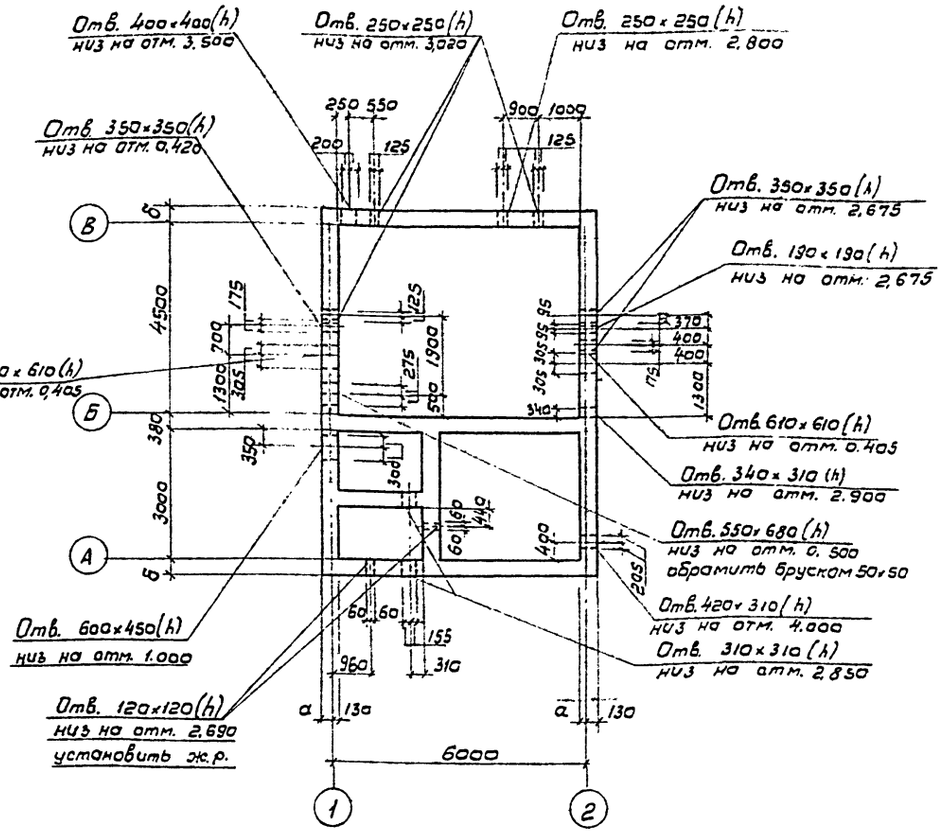


## Схема расположения монорельса

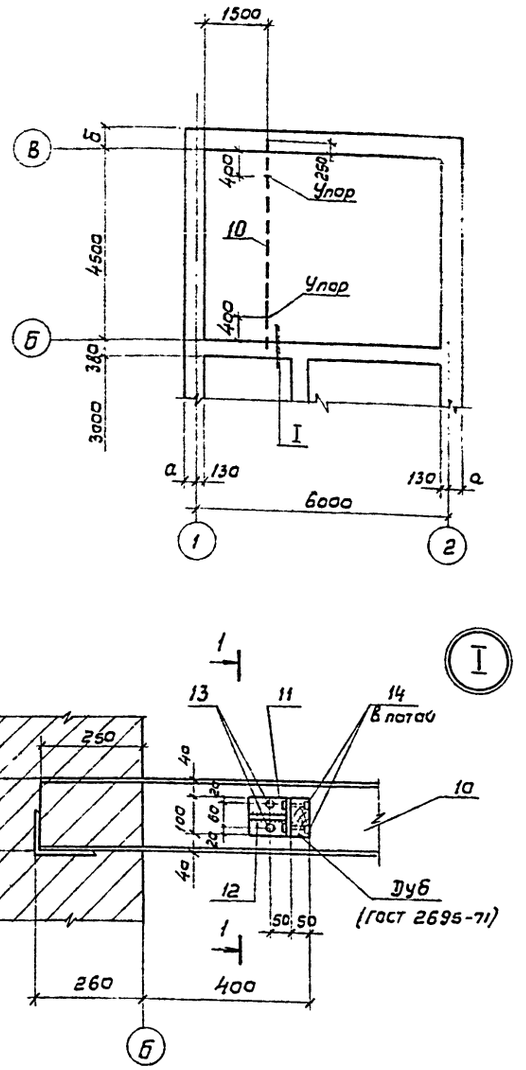


## Схема расположения закладных элементов в стенах

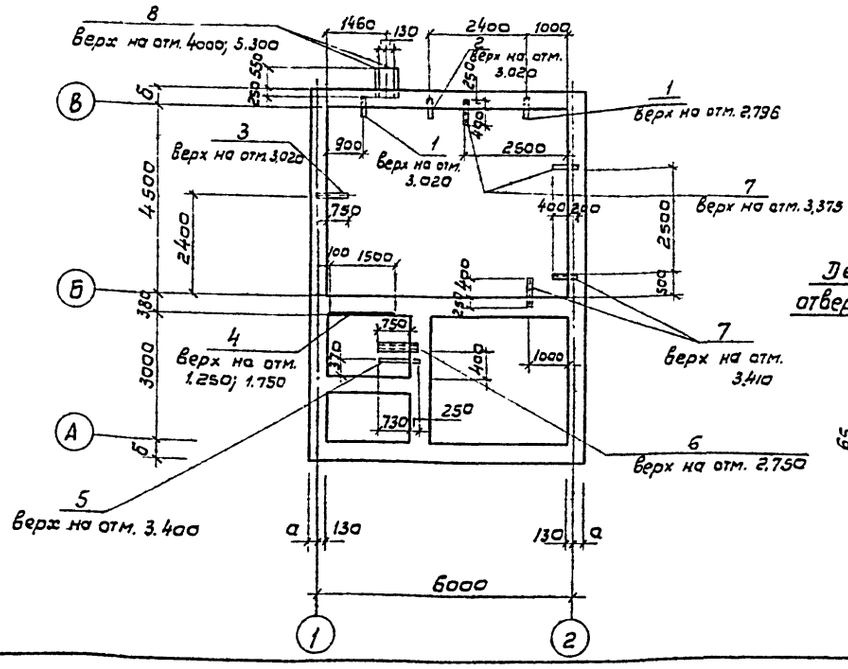


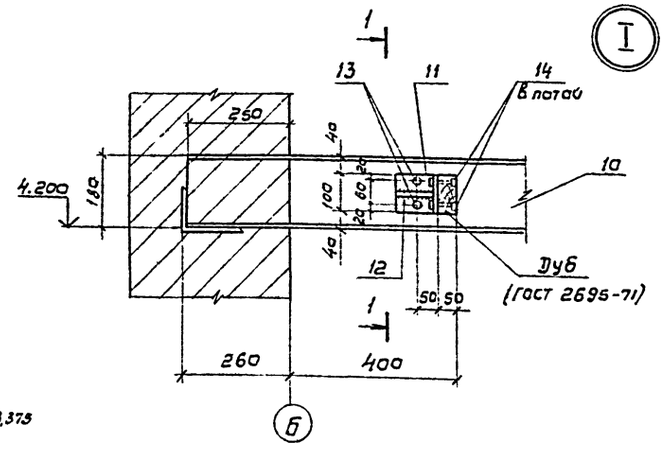


## Деталь армирования отверстий шириной ≥ 500мм

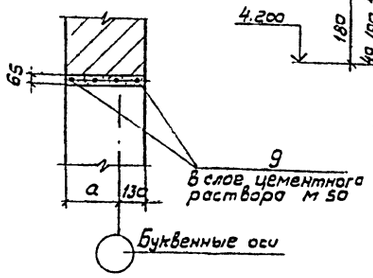


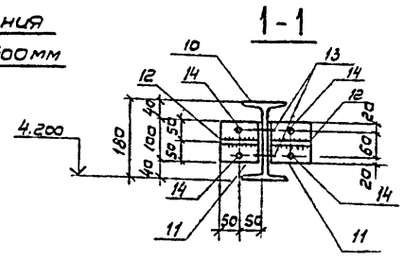


## Спецификация к стальным элементам в стенах.

| Марка, поз. | Обозначение | Наименование | Кол. | Масса ед. кг. | Примечание |
|---|---|---|---|---|---|
| | Схема расположения закладных элементов в стенах | | | | |
| поз. 1 | Серия 5.905-8 | УКГ 2-02 | 2 | 2,76 | |
| поз. 2 | 5.905-8 | УКГ 2-17 | 1 | 5.05 | |
| поз. 3 | 5.905-8 | УКГ 2-04 | 1 | 4.06 | |
| поз. 4 | Серия 3.400-6/76 | Деталь МЦ1-10 ℓ=1500 | 2 | 7,7 | |
| поз. 5 | АС-6 | Полоса 5-2-5×40 ГОСТ 103-76 / В ст3 кп2-1 ГОСТ 535-79 ℓ=980 | 1 | 1.2 | |
| поз. 6 | АС-6 | Швеллер 12 ГОСТ 8240-72 / В ст3 кп2-1 ГОСТ 535-79 ℓ=1000 | 1 | 10.4 | |
| поз. 7 | АС-6 | Уголок Б-50×50×4 ГОСТ 8509-79 / В ст3 кп2-1 ГОСТ 535-79 ℓ=650 | 4 | 2.0 | |
| поз. 8 | АС-6 | Уголок Б-50×50×5 ГОСТ 8509-79 / В ст3 кп2-1 ГОСТ 535-79 ℓ=800 | 2 | 3.0 | |
| поз. 9 | АС-6 | Ф8 АIII, ГОСТ 5781-82, ℓ=1200 | 16 | 0.5 | |
| | Схема расположения монорельса | | | | |
| поз. 10 | ТП 902-2- -АСУ-БК1 | Монорельс БК1 | 1 | 159.8 | |
| поз. 11 | -АС-6 | Уголок Б-100×100×7 ГОСТ 8509-72 / В ст3 кп2-1 ГОСТ 535-79 ℓ=100 | 4 | 4.4 | |
| поз. 12 | -АС-6 | Полоса 5-2-6×90 ГОСТ 103-76 / В ст3 кп2-1 ГОСТ 535-79 ℓ=90 | 4 | 1,6 | |
| Поз. 13 | " | Болт М12×50 58.0115 ГОСТ 7798-70 | 4 | 0,4 | с шайбой и гайкой |
| Поз. 14 | " | Болт М12×70.58.0115 ГОСТ 7798-70 | 8 | 0,4 | с шайбой и гайкой |

Согласовано

| | | |
|---|---|---|
| Отд. №5 | Евгенов | |
| Отд. №16 | Авельянов | |

| Инв. № подл. | Подпись, дата | Взам. инв. № |
|---|---|---|

Привязан

Инв. №

| | | |
|---|---|---|
| Нач. отд. | Альтшуллер | |
| Н. контр. | Корнилова | |
| ГИП | Гольдина | |
| Рук. бр. | Станина | |
| Ст. инж. | Корнилова | |
| Инжен. | Полякова | |
| Инжен. | Ницкевич | |

ТП 902-9-30.85-АС-

Пункт управления газовой свечой

| Стадия | Лист | Листов |
|---|---|---|
| Р | 6 | |

Схемы расположения отверстий и закладных элементов в стенах. Схема расположения монорельса

Госстрой СССР СОЮЗВОДОКАНАЛПРОЕКТ г. Москва

20478-01 15

Типовой проект 902-9-30.85 Альбом I

## План расположения плит покрытия

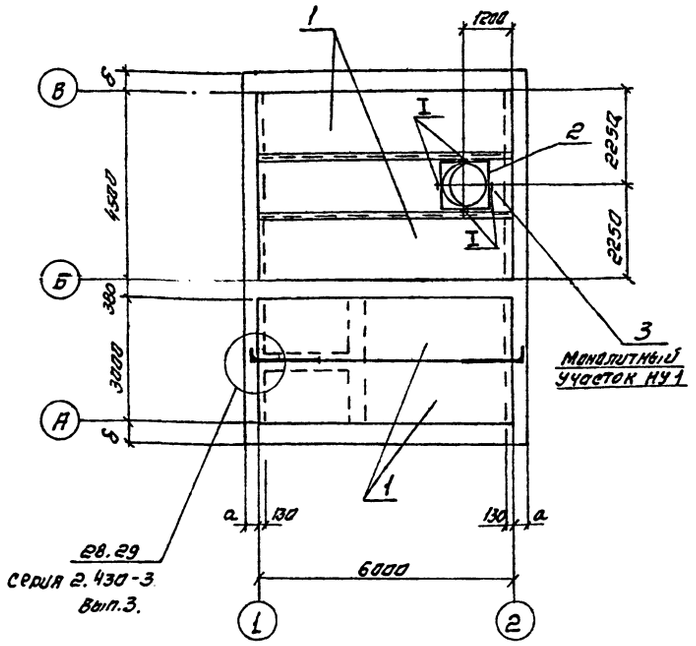


## 1-1

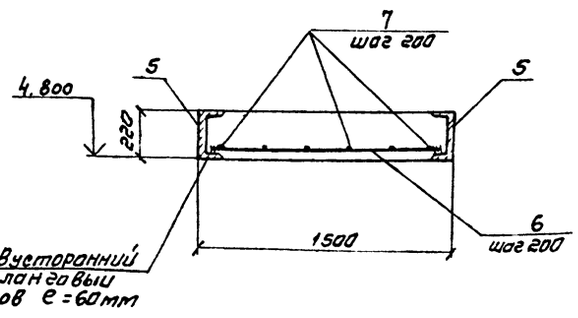


## 2-2

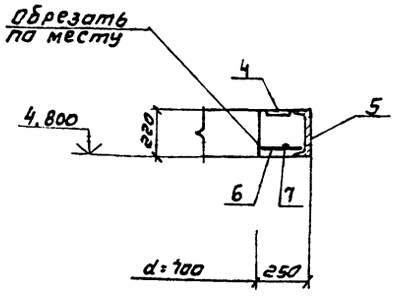


## Монолитный участок МУ1

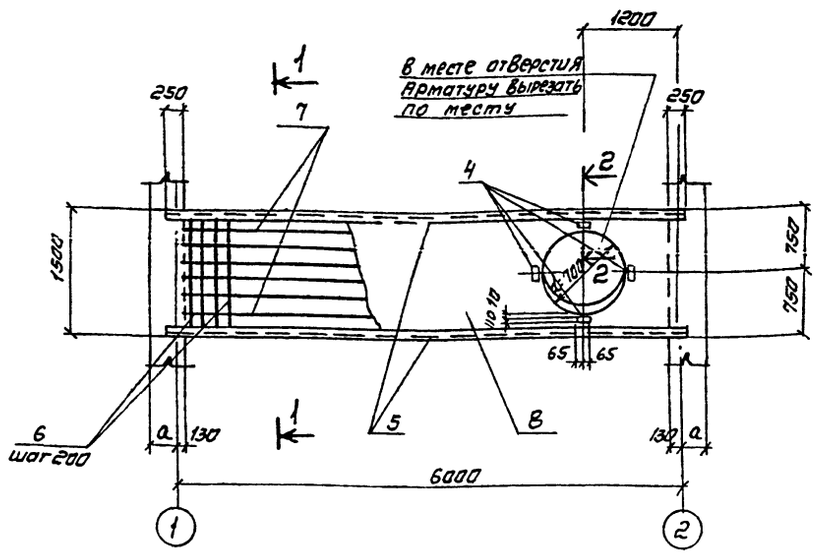


## Ведомость расхода стали на элемент, кг

| Марка элемента | Изделия арматурные | | | | | Изделия закладные | | | | | Всего |
|---|---|---|---|---|---|---|---|---|---|---|---|
| | Арматура класса | | | | | Прокат марки | | | | | |
| | AI | | AIII | | | ВСТ.3 кп2 | | | | | |
| | ГОСТ 5781-82 | | | | | ГОСТ 103-76 | | ГОСТ 8240-72 | | | |
| | БАI | | IOIAIII | | IOIAIII | 6=10 | | CN22 | | | |
| МУ1 | 9.1 | | 23.4 | | 1.6 | 4.8 | | 262.0 | | | 300.9 |

Торцы плит перекрытия тщательно заделать бетоном марки 200 на глубину не менее - 300 мм.

## Спецификация к покрытию.

| Марка поз. | Обозначение | Наименование | Кол. | Масса ед. кг. | Примечание |
|---|---|---|---|---|---|
| | | | | | |
| | | Плиты покрытия | | | |
| поз. „1" | Серия 1.141-10. Вып. 2 | Панель перекрытия ПК4-60.15 | 4 | 2170 | |
| | | Стакан | | | |
| поз. „2" | Серия 1.494-24, Вып. 1 | СБ 7А-1 | 1 | 250 | |
| | | Монолитный участок | | | |
| поз. „3" | -АС-7 | МУ1 | 1 | — | |
| | | | | | |
| Узел I | Серия 1.465-7, Вып. 0 | Узел I | 4 | 0.2 | |
| Узлы 28.29 | Серия 2.430-3, Вып. 3 | Узлы 28.29 | 2 | 1.05 | |
| | | | | | |

## Спецификация на монолитный участок МУ1

| Формат | Зона | Поз. | Обозначение | Наименование | Кол. | Примечание |
|---|---|---|---|---|---|---|
| | | | | | | |
| | | | | Сборочные единицы | | |
| | | 4 | серия 1.465-7, вып 4 л. 37 | Изделие закладное М3 | 4 | 1.6 кг |
| | | | | | | |
| | | | | Детали | | |
| Б4 | | 5 | АС-7 | швеллер 22 ГОСТ 8240-72 ВСТ3 кп2-1 ГОСТ 535-79 ℓ=6240 | 2 | 131.0 кг |
| Б4 | | 6 | АС-7 | ф10АIII ГОСТ 5781-82 ℓ=1470 | 26 | 0.9 кг |
| Б4 | | 7 | АС-7 | ф6АI ГОСТ 5781-82 ℓ=5980 | 7 | 1.3 кг |
| | | | | | | |
| | | | | Материал | | |
| | | 8 | АС-7 | Бетон марки 200 | | 1.95 м³ |

Согласовано: Инв. № подл. | Подпись и дата | Взам. инв. № | Инв. № дубл. | Подпись и дата

Привязан:

Инв. №

| | | |
|---|---|---|
| Нач. отд | Альтшуллер | |
| Н. контр. | Корнилова | |
| Гип | Гольдина | |
| Рук. Гр. | Станина | |
| Ст. инж. | Корнилова | |
| Инженер | Полякова | |
| Инженер | Яцкевич | |

ТП 902-9-30.85 -АС

Пункт управления газовой свечой

| Стадия | Лист | Листов |
|---|---|---|
| Р | 7 | |

Покрытие. План. сечения.

Госстрой СССР СОЮЗВОДОКАНАЛПРОЕКТ г. Москва

Копировал. Синицына

Типовой проект 902-9-30.85 Альбом 1.

## Схема расположения опор

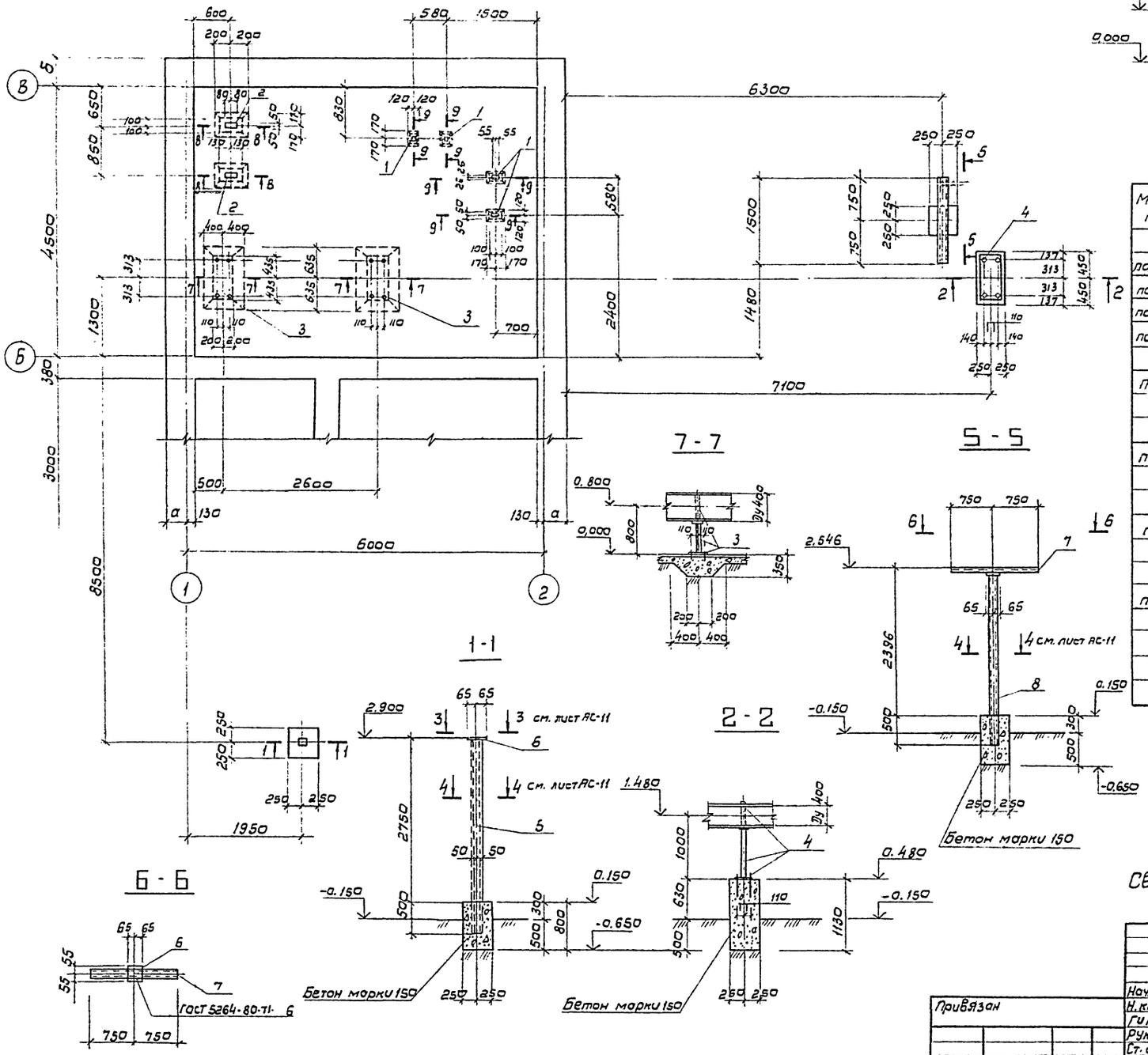


## 8-8 9-9

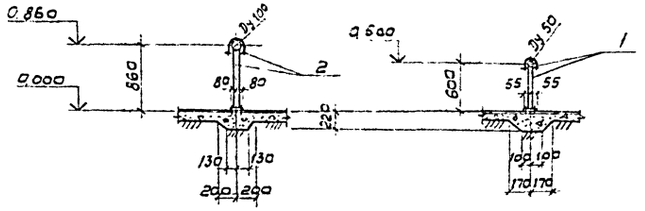

## Спецификация к опорам

| Марка поз. | Обозначение | Наименование | Кол. | Масса ед. кг. | Примечание |
|---|---|---|---|---|---|
| поз. „1" | Серия 5.905-8 | УКГ 9-00 | 4 | 5.4 | |
| поз. „2 | 5.905-8 | УК 9-03 | 2 | 9.7 | |
| поз. „3" | 5.905-8 | УК 10-06 | 2 | 31.1 | |
| поз. „4" | 5.905-8 | УК 10-07 | 1 | 42.1 | |
| поз. „5" | АС-8 | Швеллер 10 ГОСТ 8240-72 / В ст3 кп2-1 ГОСТ 535-79 | 2 | 27.9 | |
| | | ℓ = 3244 | | | |
| поз. „6" | АС-8 | Полоса 6-2-6×110 ГОСТ 103-76 / В ст3 кп2-1 ГОСТ 535-79 | 2 | 0.7 | |
| | | ℓ = 130 | | | |
| поз. „7" | АС-8 | Швеллер 12 ГОСТ 8240-72 / В ст3 кп2-1 ГОСТ 535-79 | 1 | 15.6 | |
| | | ℓ = 1500 | | | |
| поз. „8" | АС-8 | Швеллер 10 ГОСТ 8240-72 / В ст3 кп2-1 ГОСТ 535-79 | 2 | 20.1 | |
| | | ℓ = 2338 | | | |
| | | Материалы: | | | |
| | | Бетон марки 150 | - | - | 0.9 м³ |

Сварные швы h = 6 мм. Электроды Э-42 по ГОСТ 9467-75

| | | | |
|---|---|---|---|
| Нач. отд. | Альтшуллер | | |
| Н. контр. | Корнилова | | |
| ГИП | Гольдина | | |
| Рук. гр. | Станина | | |
| Ст. инж. | Корнилова | | |
| Инжен. | Полякова | | |
| Инжен. | Ницкевич | | |

Привязан

Инв. №

# ТП 902-9-30.85 - АС

Пункт управления газовой свечой

Схема расположения опор под трубопроводы.

| Стадия | Лист. | Листов |
|---|---|---|
| Р | 8 | |

Госстрой СССР СОЮЗВОДОКАНАЛПРОЕКТ г. Москва

Согласовано

Отд. № 5 Евгеньев

Взам. инв. №

Подпись, дата

Инв. № подл.

20478-01. 17

Альбом 1

Типовой проект 902-9-30.85

## 1-1

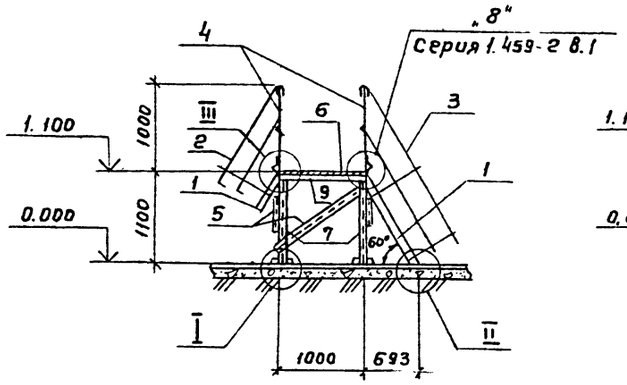


## 2-2

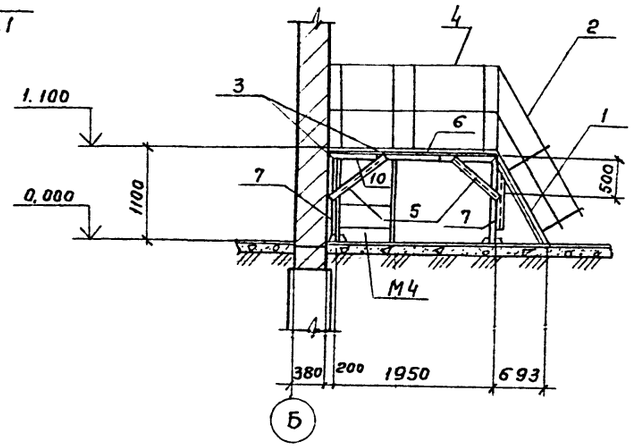


## Схема расположения площадок П1, П2

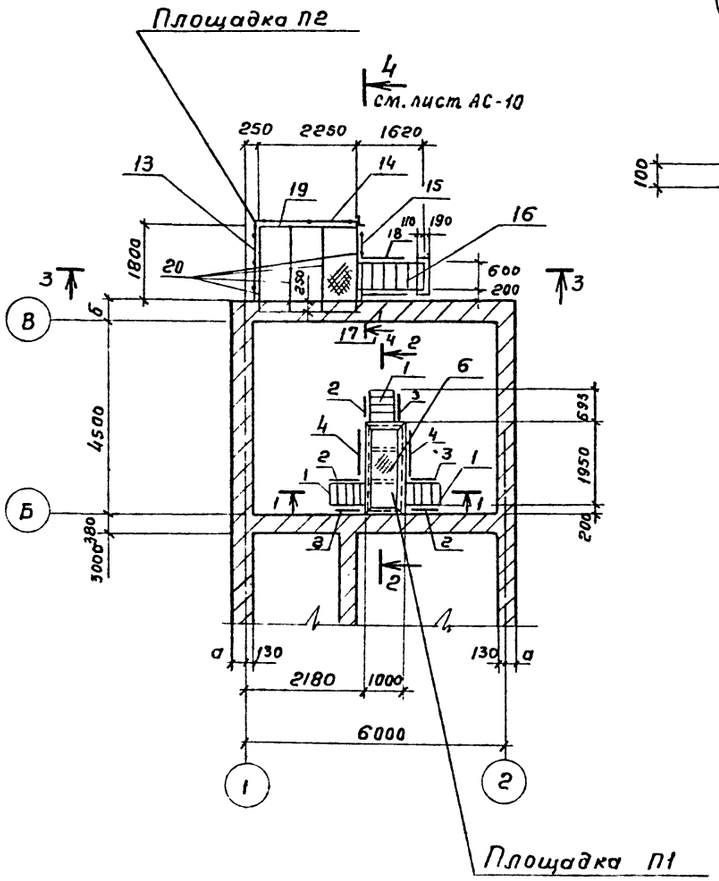


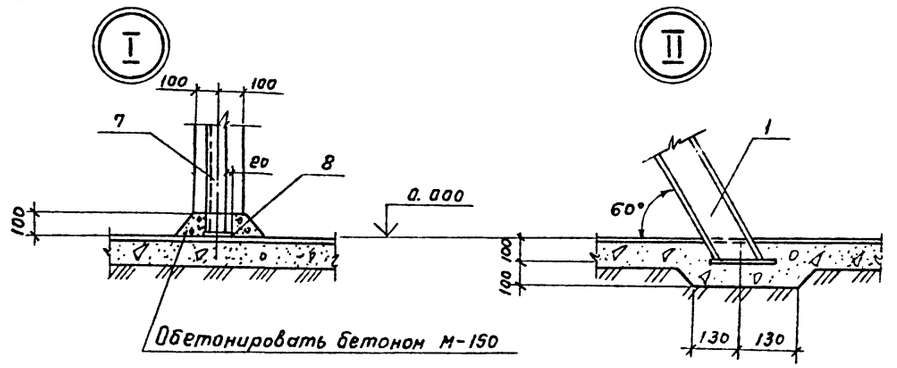


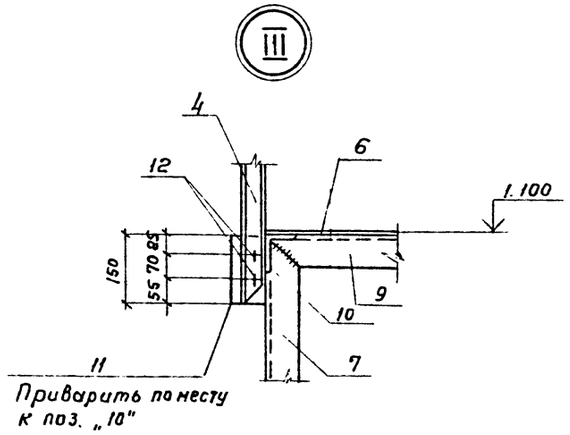


## Спецификация к площадке П1

| Марка Поз. | Обозначение | Наименование | Кол. | Масса ед, кг. | Примечание |
|---|---|---|---|---|---|
| Поз. „1" | Серия 1.459-2, Вып. 2 | Лестничный марш М 4 | 3 | 50.0 | |
| Поз. „2" | 1.459-2, Вып. 2 | Ограждение лестничных маршей Пм 1 | 2 | 7.0 | |
| Поз. „3" | 1.459-2, Вып. 2 | То же Пм 2 | 2 | 7.0 | |
| Поз. „4" | 1.459-2, Вып. 2 | Ограждение площадок ПП2 | 2 | 13.0 | |
| Поз. „5" | -АС-9 | Уголок Б-50×50×5 ГОСТ 8509-72 / Вст3кп2-1 ГОСТ 535-79 | п.м. 6.0 | Вес 1пм 3.8 | |
| Поз. „6" | " | Рулон Рон Б К-4.0×1000 | м² 1.95 | Вес 1м² 34.4 | |
| | | ГОСТ 8568-77, Вст 3 кп2-1 | | | |
| | | ГОСТ 535×79 | | | |
| Поз. „7" | " | Уголок Б-80×80×5,5 ГОСТ 8509-72 / Вст3 КП2-1 ГОСТ 535-79 | 4 | 7.4 | |
| | | ℓ = 1090 | | | |
| Поз. „8" | " | Полоса Б-2-10×120 ГОСТ 103-76 / Вст3 КП2-1 ГОСТ 535-79 | 4 | 1.1 | |
| | | ℓ = 120 | | | |
| Поз. „9" | " | Уголок Б-80×80×5.5 ГОСТ 8509-72 / Вст 3 КП2-1 ГОСТ 535-79 | 4 | 6.8 | |
| | | ℓ = 1000 | | | |
| Поз. „10" | " | Уголок Б-80×80×5,5 ГОСТ 8509-72 / Вст3 КП2-1 ГОСТ 535-79 | 2 | 13.2 | |
| | | ℓ = 1950 | | | |
| Поз. „11" | " | Полоса Б-2-4×80 ГОСТ 103-76 / Вст3 КП2-1 ГОСТ 535-79 | 5 | 0.4 | |
| | | ℓ = 150 | | | |
| Поз. „12" | | Болт 40×60 ГОСТ 7798-70 | 10 | 0,1 | |

1. Нормативная нагрузка на площадки принята 200 кГс/м²
2. Совместно с данным смотрите лист АС-10
3. Все сварные швы h=6 мм. Сварку производить электродами Э42 ГОСТ 9467-75.
4. Металлоконструкции окрасить краской БТ-577 по огрунтовке.

| | | | |
|---|---|---|---|
| Нач. отд. | Альтшуллер | | |
| Н. контр. | Корнилова | | |
| ГИП | Гольдина | | |
| Рук. гр. | Станина | | |
| Ст. инж. | Корнилова | | |
| Инж. | Полякова | | |
| Инжен. | Ницкевич | | |

Привязан

Инв. №

ТП 902-9-30.85 -АС

Пункт управления газовой свечой

| Стадия | Лист | Листов |
|---|---|---|
| Р | 9 | |

Схема расположения площадок П1, П2. Площадка П1

Госстрой СССР СОЮЗВОДОКАНАЛПРОЕКТ г. Москва

Согласовано

Взам. инв. №

Подпись и дата

Инв. № подл.

20478-01 18

Копировал Гольденбаум

Формат А2

Типовой проект 902-9-30.85 Альбом 1

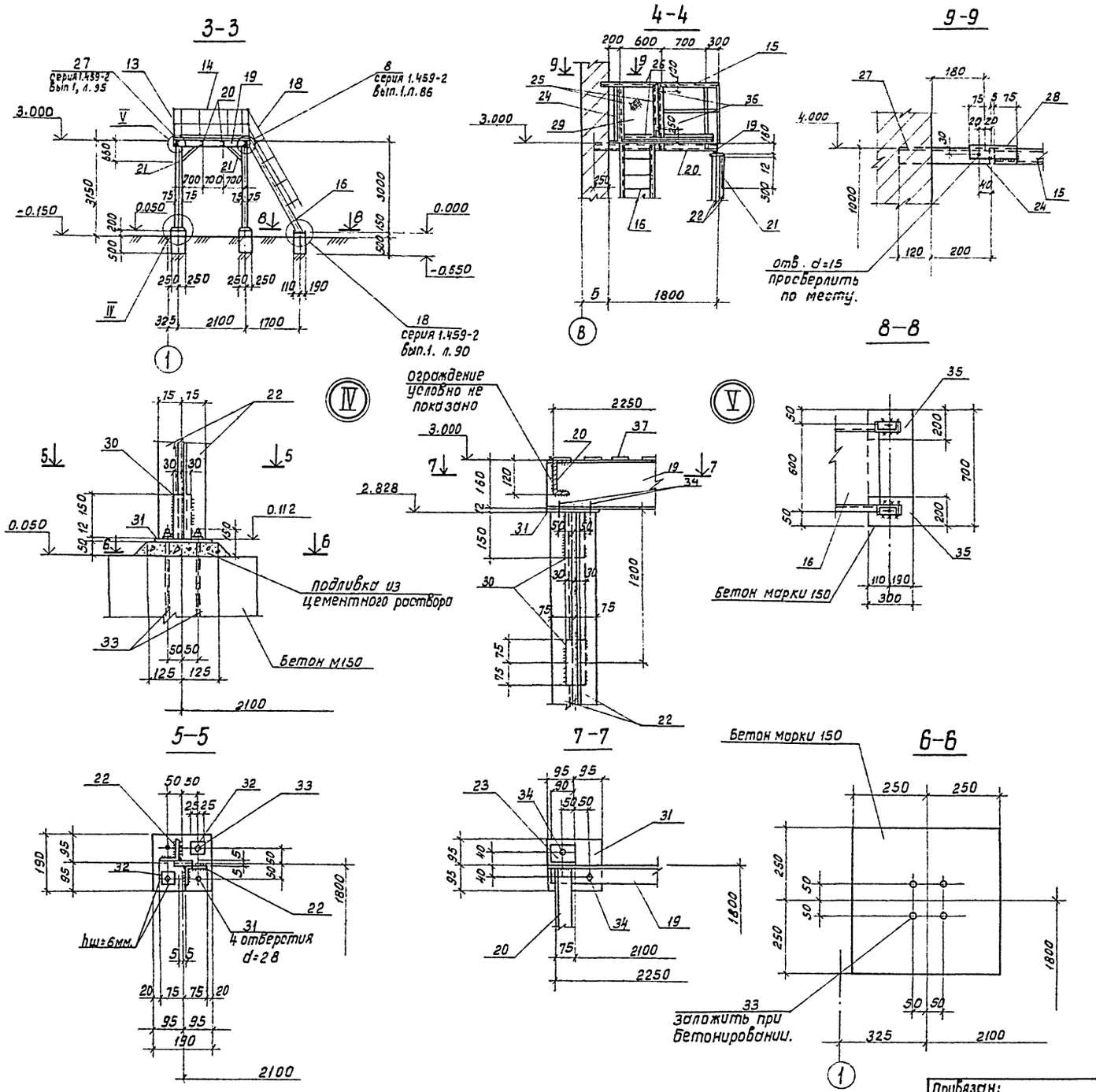


Расход бетона на фундаменты под стойки и лестницу - 0.33 м³, марка бетона М150.

## Спецификация к площадке П2.

| Марка, поз. | Обозначение | Наименование | Кол. | Масса ед.кг. | Примечание |
|---|---|---|---|---|---|
| поз. „35" | серия 1.400-15.80.02 | Марка МН121-3 | 2 | 4.4 | |
| поз. „13" | серия 1.459-2. вып. 2 | ограждение переходных площадок пп4 | 1 | 19.0 | |
| поз. „14" | 1.459-2. вып. 2 | то же пп5 | 1 | 21.0 | |
| поз. „15" | 1.459-2, вып. 2 | " пп1 | 1 | 12.0 | |
| поз. „16" | 1.459-2. вып. 2 | Лестничный марш М9 | 1 | 106.0 | |
| поз. „17,18" | 1.459-2. вып. 2 | Ограждение лестничных маршей пм7 пм8 | 1+1 | 15.0 | |
| поз. „19" | -АС-10 | Швеллер 16 ГОСТ 8240-72 ℓ=2280 / Вст3 КП2-1 ГОСТ 535-79 | 1 | 32.4 | |
| | " | | | | |
| поз. „20" | | Швеллер 12 ГОСТ 8240-72 ℓ=2044 / Вст3 КП2-1 ГОСТ 535-79 | 4 | 21.3 | |
| поз. „21" | " | Уголок Б-50×50×5 ГОСТ 8509-72 ℓ=1000 / Вст3 КП2-1 ГОСТ 535-79 | 2 | 3.8 | |
| поз. „22" | " | Уголок Б-70×70×5 ГОСТ 8509-72 ℓ=2716 / Вст3 КП2-1 ГОСТ 535-79 | 4 | 20.1 | |
| поз. „23" | " | Уголок Б-70×70×5 ГОСТ 8509-72 ℓ=90 / Вст3 КП2-1 ГОСТ 535-79 | 2 | 6.7 | |
| поз. „24" | " | Уголок Б-50×50×5 ГОСТ 8509-72 ℓ=1150 / Вст3 КП2-1 ГОСТ 535-79 | 1 | 4.3 | |
| поз. „25" | " | Уголок Б-50×50×5 ГОСТ 8509-72 ℓ=900 / Вст3 КП2-1 ГОСТ 535-79 | 2 | 3.4 | |
| поз. „26" | " | Уголок Б-50×50×5 ГОСТ 8509-72 ℓ=580 / Вст3 КП2-1 ГОСТ 535-79 | 2 | 2.2 | |
| поз. „27" | " | Уголок Б-50×50×5 ГОСТ 8509-72 ℓ=320 / Вст3 КП2-1 ГОСТ 535-79 | 1 | 1.2 | |
| поз. „28" | " | Уголок Б-50×50×5 ГОСТ 8509-72 ℓ=155 / Вст3 КП2-1 ГОСТ 535-79 | 1 | 0.6 | |
| поз. „29" | " | Сетка Р-12-1.6 ГОСТ 5336-80 | м² 0.6 | вес/м² 3.24 | |
| поз. „37" | " | Рулон ромб К-4.0×1000 ГОСТ 8568-77 | м² 4.0 | вес/м² 42.3 | |
| поз. „30" | " | Полоса Б-2-8×60 ГОСТ 103-76 150 / Вст3 КП2-1 ГОСТ 535-79 | 6 | 0.6 | |
| поз. „31" | " | Полоса Б-2-12×190 ГОСТ 103-76 ℓ=190 / Вст3 КП2-1 ГОСТ 535-79 | 4 | 3.4 | |
| поз. „32" | " | Полоса Б-2-12×50 ГОСТ 103-76 ℓ=50 / Вст3 КП2-1 ГОСТ 535-79 | 4 | 0.2 | |
| поз. „33" | " | ф16А I, ГОСТ 5781-82. ℓ=650 | 8 | 1.0 | с 2 гайками на болт |
| поз. „34" | | Болт М16×50, 58.0115, ГОСТ 7798-70 | 4 | 0.1 | |
| поз. „36" | " | Петли дверные ГОСТ 5088-72 | 2 | — | |

| | | | |
|---|---|---|---|
| Нач. отд. | Альтшуллер | | |
| Н. контр. | Корнилова | | |
| ГИП | Гольдина | | |
| Рук. бр. | Станина | | |
| Ст. инж. | Корнилова | | |
| Инженер | Полякова | | |
| Инженер | Ницкевич | | |

Привязан:

Инв. №

ТП 902-9-30.85-АС

Пункт управления газовой свечей.

Площадка П2

| Стадия | Лист | Листов |
|---|---|---|
| Р | 10 | |

Госстрой СССР СОЮЗВОДОКАНАЛПРОЕКТ г. Москва

Копировал: Доценко

20478-01 19

Формат А2

Типовой проект 902-9-30.85 Альбом 1

## Схема расположения ограждения вентиляционного оборудования

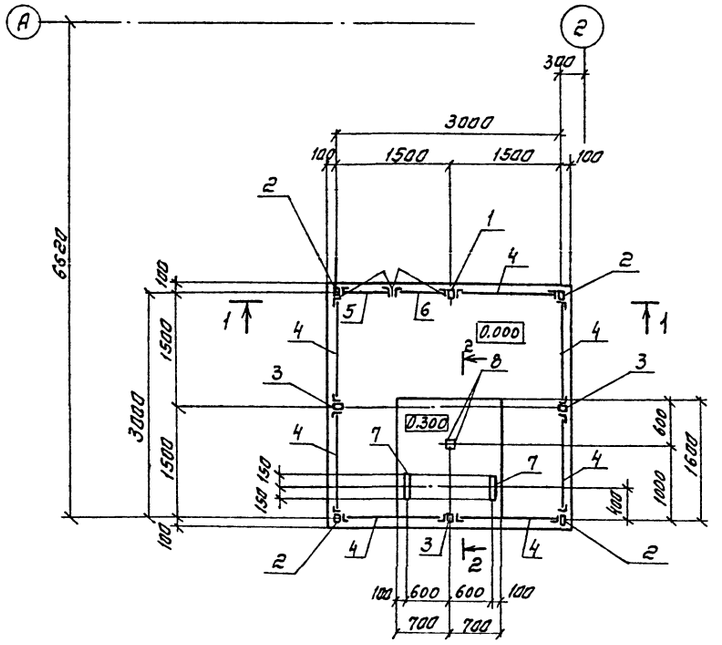


## 2-2

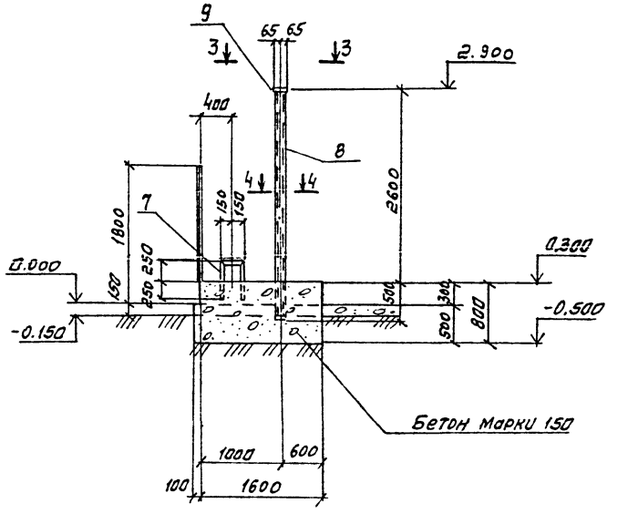


## 3-3

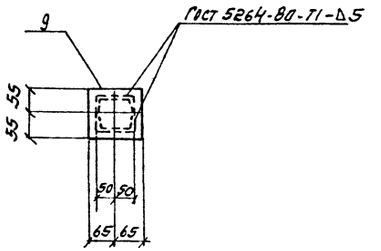


## 4-4

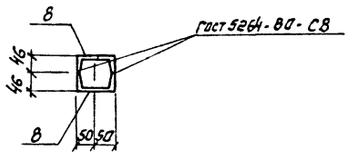


## 1-1

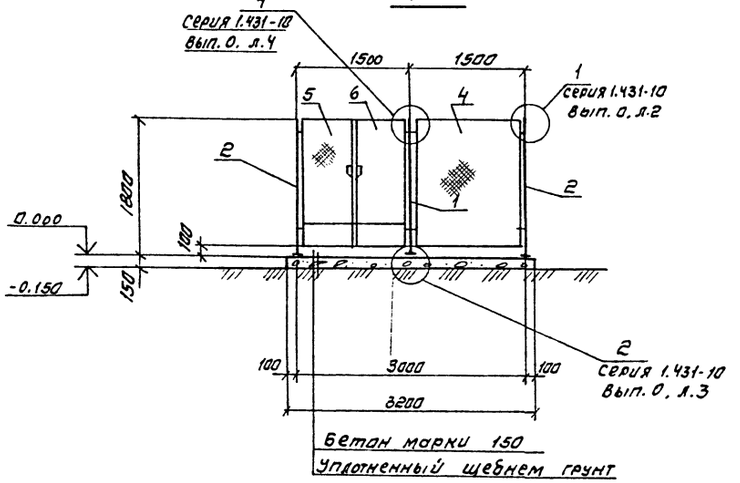


## Спецификация к ограждению

| Марка поз. | Обозначение | Наименование | Кол. | Масса ед, кг | Примечание |
|---|---|---|---|---|---|
| | | | | | |
| Поз. „1" | Серия 1.431-10. Вып.0,1 | Стойка 1.8С-А | 1 | 9.40 | |
| Поз. „2" | 1.431-10. Вып.0,1 | Тоже 1.8С-Б | 4 | 9.56 | |
| Поз. „3" | 1.431-10, Вып.0,1 | „ 1.8С | 3 | 9.56 | |
| Поз. „4" | 1.431-10. Вып.0,1 | Щит 1.5×1.8Щ | 7 | 23.6 | |
| Поз. „5" | 1.431-10. Вып.0,1 | Тоже 0,75×1.8ЩД-Л | 1 | 21.20 | |
| Поз. „6" | 1.431-10. Вып.0,1 | „ 0,75×1.8ЩД-Л | 1 | 21.27 | |
| | | | | | |
| Поз. „7" | -АС-11 | Уголок Б-50×50×5 ГОСТ 8509-72 Вст3кп2-1 ГОСТ 535-79 | 2 | 4,9 | |
| | | ℓ = 1300 | | | |
| Поз. „8" | -АС-11 | Швеллер 10 ГОСТ 8240-72 Вст3кп2-1 ГОСТ 535-79 | 2 | 26.6 | |
| | | ℓ = 3094 | | | |
| Поз. „9" | -АС-11 | Полоса Б-2-6×110 ГОСТ 103-76 Вст3кп2-1 ГОСТ 535-79 | 1 | 0.7 | |
| | | ℓ = 130 | | | |
| | | Материалы: | | | |
| | | Бетон марки 150 | — | — | 3.0 м³ |

Согласовано
Инв. № подл. | Подпись и дата | Взам. инв. №

| | | |
|---|---|---|
| Привязан | | |
| Инв. № | | |

| | | |
|---|---|---|
| Нач. отд | Альтшуллер | |
| Н. контр. | Корнилова | |
| ГИП | Гольдина | |
| Рук. гр | Станина | |
| Ст. инж. | Корнилова | |
| Инж. | Полякова | |
| Инженер | Ницкевич | |

ТП902-9-30.85-АС

Пункт управления газовой свечой

| Стадия | Лист | Листов |
|---|---|---|
| Р | 11 | |

Схема расположения ограждения вентиляционного оборудования

Госстрой СССР
СОЮЗВОДОКАНАЛПРОЕКТ
г. Москва

Копировал Синицына

20478-01 20 Формат А3

Альбом 1

Типовой проект 902-9-30.85

Согласовано

Инв.№ подл. | Подпись и дата | Взам. инв.№

## 1-1

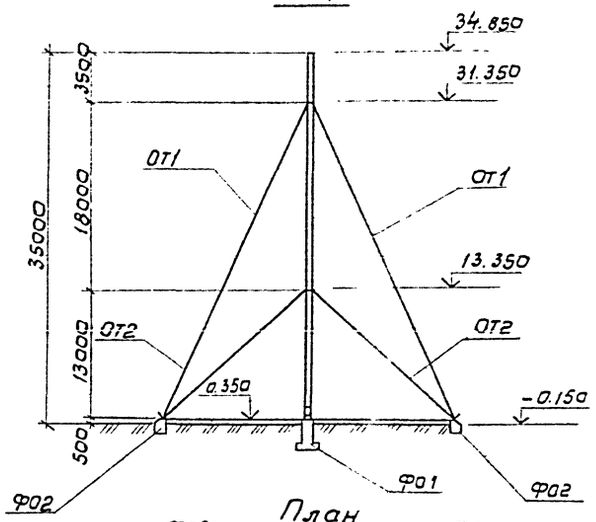


## План

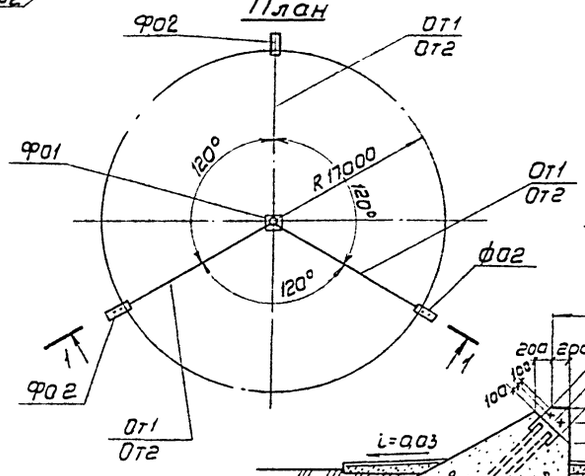


## 2-2

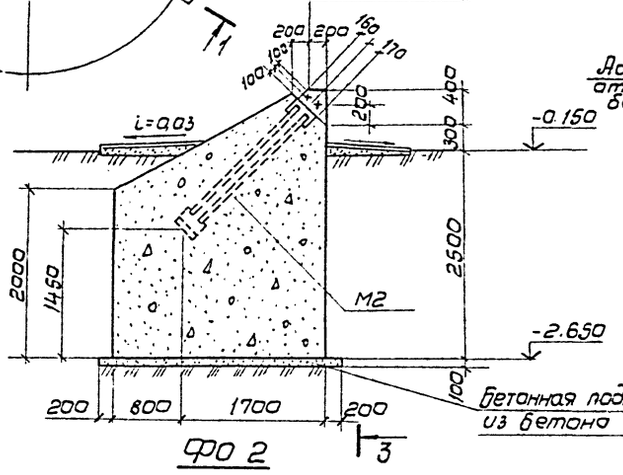


## 4-4

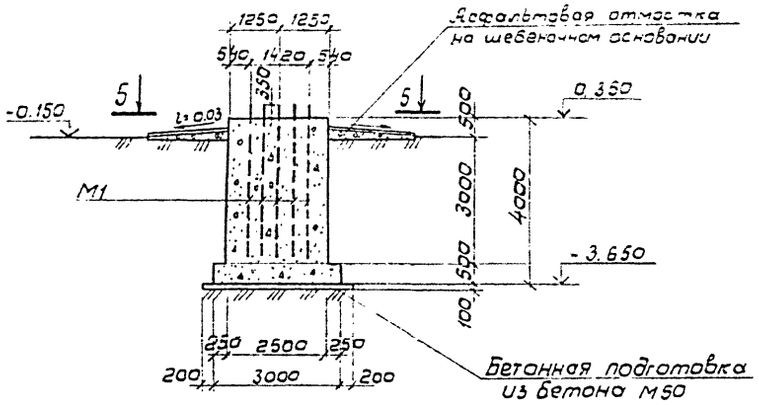


## Ф01

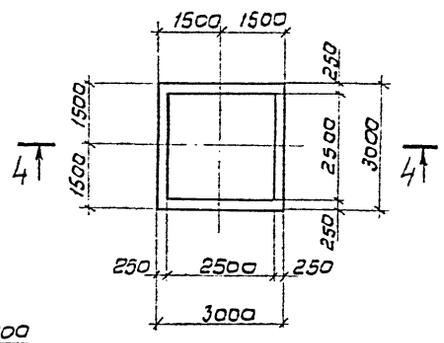


## 5-5

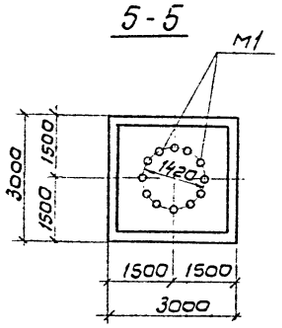


## 3-3

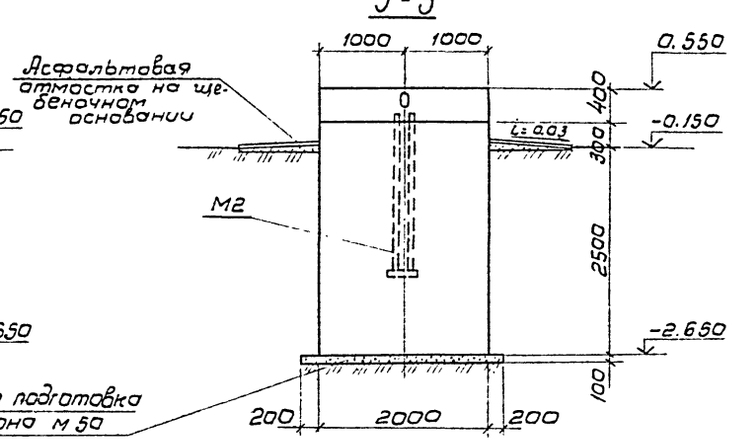


## Ф02

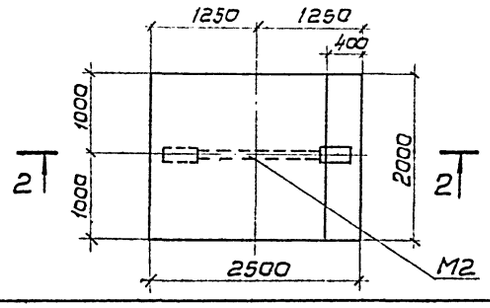


## Спецификация к фундаментам

| Марка | Обозначение | Наименование | Кол. | Масса ед. кг. | Примечание |
|---|---|---|---|---|---|
| | | Ф01 (шт. 1) | | | |
| | | Детали | | | |
| М1 | АСИ-М1 | Изделие закладное М1 | 12 | 4.3 | |
| | | Материал | | | |
| | | Бетон марки 150 | — | — | 26.4 м³ |
| | | | | | |
| | | Ф02 (шт. 3) | | | |
| | | Детали | | | |
| М2 | АСИ-М2 | Изделие закладное М2 | 2 | 8.2 | |
| | | Материал | | | |
| | | Бетон марки 150 | — | — | 15.0 м³ |
| | | | | | |
| ОТ1 | АС-13 | Оттяжка ОТ1 | 3 | 108.0 | |
| ОТ2 | АС-13 | То же ОТ2 | 3 | 74.7 | |
| | | | | | |
| | | | | | |

1. Конструкцию свечей см. чертежи Мосгазниипроекта.
2. Местоположение газовой свечи смотрите лист АС-3.
3. Анкерные болты фундамента Ф01 установить по шаблону одновременно с бетонированием.

| | | | |
|---|---|---|---|
| Привязан | Нач. отд. | Альтшуллер | |
| | Н. контр. | Кормилова | |
| | Гип | Гольдина | |
| | Рук. бр. | Станина | |
| | Ст. инж. | Кормилова | |
| | Инжен. | Полякова | |
| Инв.№ | Инжен. | Ниникевич | |

ТП 902-9-30.85-АС

| Пункт управления газовой свечой. | Стадия | Лист | Листов |
|---|---|---|---|
| | Р | 12 | |
| Фундаменты Ф01; Ф02. | Госстрой СССР СОЮЗВОДОКАНАЛПРОЕКТ г. Москва | | |

20478-01 21

Копировал: В. Филиппова

Формат А2

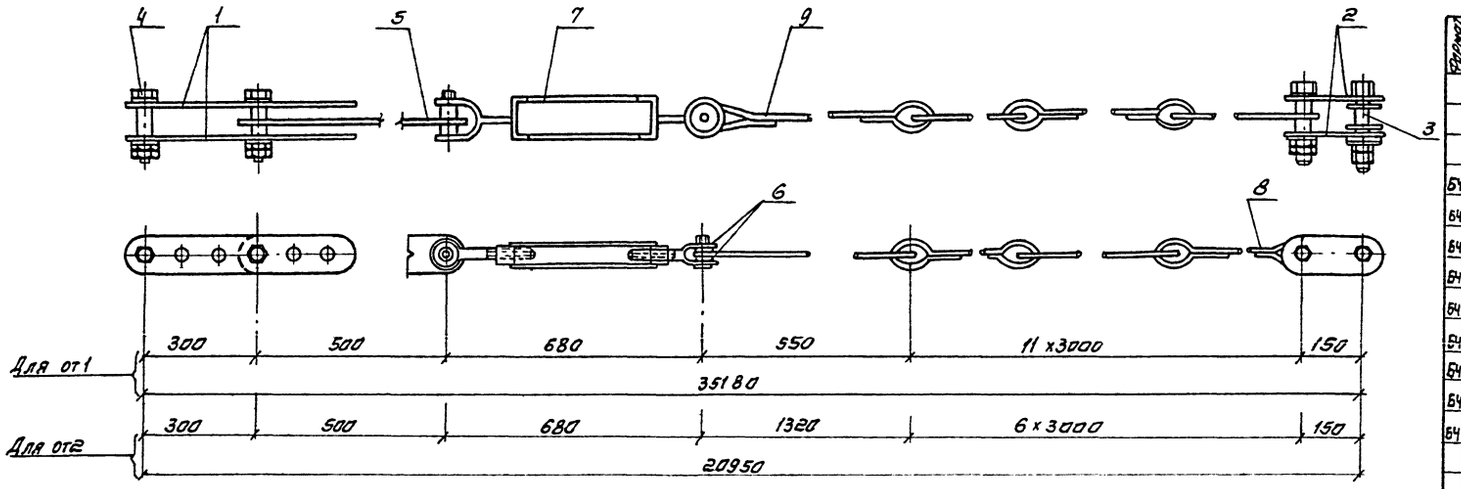


Спецификация к оттяжкам

| Формат | Зона | Поз. | Обозначение | Наименование | Кол | Приме-чание |
|---|---|---|---|---|---|---|
| | | | | **от 1 (шт 3)** | | |
| | | | | **Детали** | | |
| Б4 | | 1 | | Полоса $\frac{\text{Б-2-10х110 ГОСТ 103-76}}{\text{Ст3 кп2 ГОСТ 535-79}}$ ℓ=610 | 2 | 4.0 кг |
| Б4 | | 2 | | Полоса $\frac{\text{Б-2-10х110 ГОСТ 103-76}}{\text{Ст3 кп2 ГОСТ 535-79}}$ ℓ=260 | 2 | 2.2 кг |
| Б4 | | 3 | | Болт М24 ГОСТ 7798-70 ℓ=90 | 4 | 0.4 кг |
| Б4 | | 4 | | Гайка М24 ГОСТ 5915-70 | 8 | 0.1 кг |
| Б4 | | 5 | | Полоса $\frac{\text{Б-2-12х140 ГОСТ 103-76}}{\text{Ст3 кп2-1 ГОСТ 535-79}}$ ℓ=640 | 1 | 7.0 кг |
| Б4 | | 6 | | Шайба 30 ГОСТ 11371-68 | 6 | 0.03 кг |
| Б4 | | 7 | | Такелаж 4.0 В В-ОС | 1 | 7.0 кг |
| Б4 | | 8 | | Круг $\frac{\text{16 ГОСТ 2590-71}}{\text{Ст3 кп2-1 ГОСТ 535-79}}$ ℓ=3500 | 11 | 7.0 кг |
| Б4 | | 9 | | Круг $\frac{\text{18 ГОСТ 2590-71}}{\text{Ст3 кп2-1 ГОСТ 535-79}}$ ℓ=1050 | 1 | 2.0 кг |
| | | | | **от 2 (шт 3)** | | |
| | | | | **Детали** | | |
| | | | | поз. 1, 2, 3, 4, 5, 6, 7 см. от 1 | | |
| Б4 | | 8 | | Круг $\frac{\text{18 ГОСТ 2590-71}}{\text{Ст3 кп2 ГОСТ 535-79}}$ ℓ=3500 | 6 | 7.0 кг |
| Б4 | | 9 | | Круг $\frac{\text{18 ГОСТ 2590-71}}{\text{Ст3 кп2-1 ГОСТ 535-79}}$ ℓ=1820 | 1 | 3.7 кг |

## Деталь крепления оттяжек к фундаменту

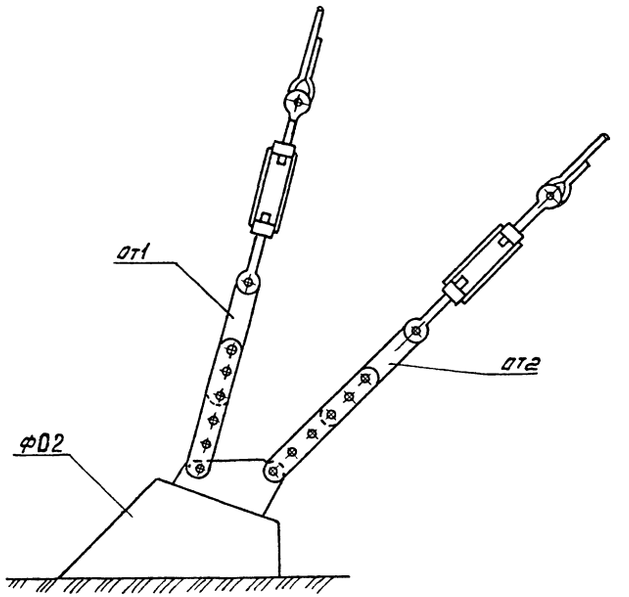


Схему расположения оттяжек см. на листе АС-8

### Деталь 1

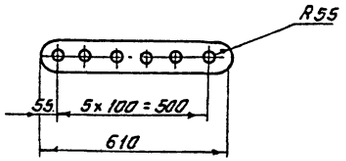


### Деталь 2

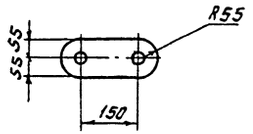


### Деталь 5

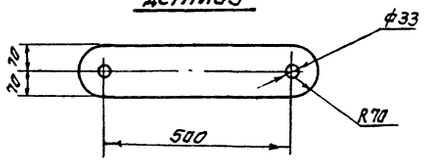


### Деталь 8

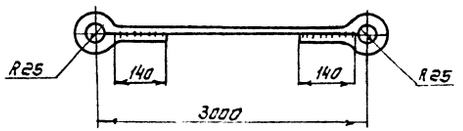


| | | | |
|---|---|---|---|
| Привязан | Нач. отд. | Арбатчиллер | |
| | Н. контр. | Кормилова | |
| | ГИП | Гольдина | |
| | Рук. гр. | Станина | |
| | Ст. инж. | Кормилова | |
| Инв. № | Инженер | Полякова | |
| | Инженер | Ницкевич | |

ТП 902-9-30.85-АС

Пункт управления газовой свечой

| Стадия | Лист | Листов |
|---|---|---|
| Р | 13 | |

Оттяжки от 1, от 2. Узлы. Детали.

Госстрой СССР Союзводоканалпроект г. Москва

Копировал: Синицына



Инв. № подл. | Подпись и дата | Взам. инв. №

## 1-1

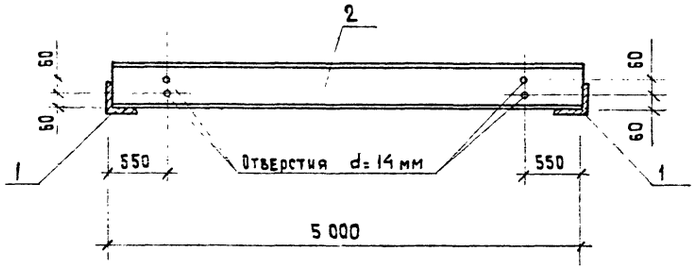


## ПЛАН

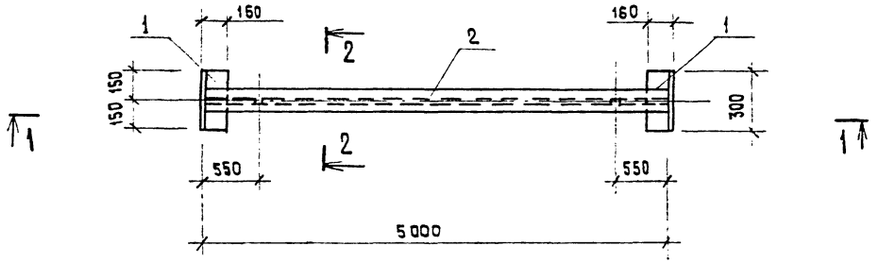


## 2-2
1:20

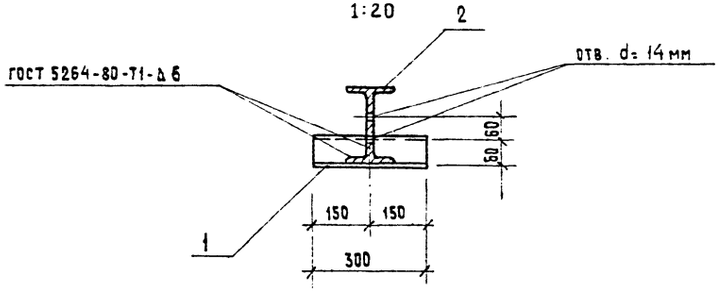


| Формат | Зона | Поз. | Обозначение | Наименование | Кол. | Примеч. |
|---|---|---|---|---|---|---|
| | | | | ДЕТАЛИ | | |
| БЧ | | 1 | ТП 902- АСИ.БК1-01 | Уголок $\frac{6\times150\times100\times10\ \text{ГОСТ}\ 8510\text{-}72^{*}}{\text{В СТ3ПСБ ГОСТ 535-79}}$ | 2 | 5.9 кг |
| | | | | $\ell$ = 300 | | |
| | | | | Двутавр $\frac{18\text{М ГОСТ}\ 19425\text{-}74^{*}}{\text{ВСТ3ПСБ ГОСТ 535-79}}$ | 1 | 128.0 кг |
| БЧ | | 2 | -02 | $\ell$ = 5000 | | |

Привязан

Инв.N

| | | |
|---|---|---|
| Нач. отд. | Альтшуллер | |
| Н. контр. | Корнилова | |
| ГИП | Гульдина | |
| Рук. бр. | Станина | |
| Ст. инж. | Корнилова | |
| Инженер | Полякова | |
| Инженер | Ницкевич | |

ТП 902-9-30.85-АСИ-БК1

Монорельс БК1

| Стадия | Масса | Масштаб |
|---|---|---|
| Р | 139.8кг | 1:50 |

Лист | Листов 1

Госстрой СССР
СОЮЗВОДОКАНАЛПРОЕКТ
г. Москва

Инв.№ подл. | Подпись и дата | Взам. инв.№

Копировал Шуляковская 20478-01 23 Формат А2

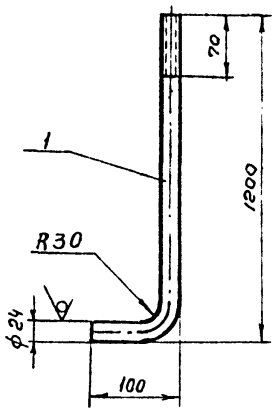


| Формат | Зона | Поз | Обозначение | Наименование | Кол. | Примечание |
|---|---|---|---|---|---|---|
| | | | | Детали | | |
| 11 | | 1 | ТП 901-2 АСИ.М1-01 | Круг 24 ГОСТ 2590-71 / Вст3кп2-1 ГОСТ535-79 | 1 | 4.3 |

Привязан

Инв. №

| | | |
|---|---|---|
| Нач.отд. | Альтшуллер | |
| Норм.кон. | Корнилова | |
| ГИП | Гольдина | |
| Рук.бр. | Станина | |
| Ст.инж. | Корнилова | |
| Инжен. | Полякова | |
| Инжен. | Ницкевич | |

ТП 902-9-30.85 -АСИ-М1

Изделие закладное М1

| Стадия | Масса | Масштаб |
|---|---|---|
| Р | 4.3 | — |

Лист | Листов 1

Госстрой СССР СОЮЗВОДОКАНАЛПРОЕКТ г. Москва

Инв. № подл. | Подпись и дата | Взам. инв. №

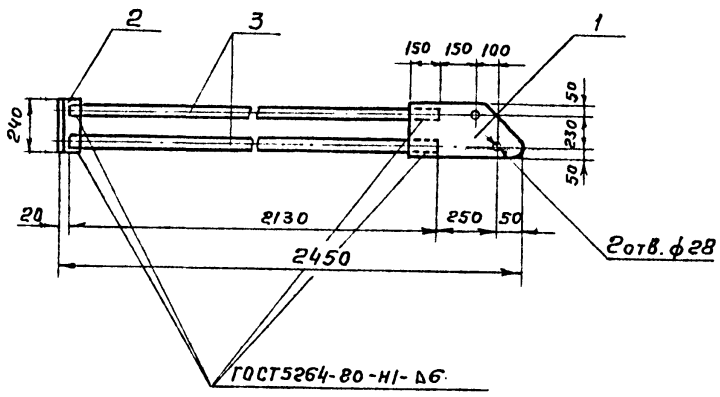


| Формат | Зона | Поз | Обозначение | Наименование | Кол. | Примечание |
|---|---|---|---|---|---|---|
| | | | | Детали | | |
| Б4 | | 1 | ТП 902 -АСИ.М2-01 | Полоса Б-2-12×240 ГОСТ 103-76 / Вст3кп2-1 ГОСТ535-79 / ℓ=450 | 1 | 1.8 |
| Б4 | | 2 | -АСИ.М2-02 | Уголок Б-100×80×6 ГОСТ 8510-72 / Вст3кп2-1 ГОСТ535-79 / ℓ=240 | 1 | 1.8 |
| Б4 | | 3 | -АСИ.М2-03 | Полоса Б-2-10×75 ГОСТ103-76 / Вст3кпс-1 ГОСТ535-79 / ℓ=2130 | 2 | 2.3 |

Привязан

Инв. №

| | | |
|---|---|---|
| Нач.отд. | Альтшуллер | |
| Норм.кон. | Корнилова | |
| ГИП | Гольдина | |
| Рук.бр. | Станина | |
| Ст.инж. | Корнилова | |
| Инжен. | Полякова | |
| Инжен. | Ницкевич | |

ТП 902-9- 30.85 - -АСИ-М2

Изделие закладное М2

| Стадия | Масса | Масштаб |
|---|---|---|
| Р | 8.2 | — |

Лист | Листов 1

Госстрой СССР СОЮЗВОДОКАНАЛПРОЕКТ г. Москва

Инв. № подл. | Подпись и дата | Взам. инв. №

Типовой проект 902-9-30.85 Альбом 1

## План-схема

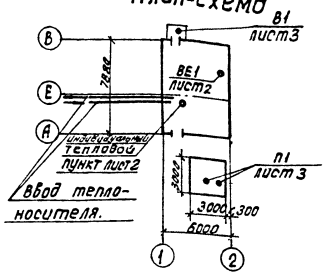


## Характеристика отопительно вентиляционных систем.

| NN систем. | Кол. систем | Наименование обслуживаемого помещения технологического оборудов. | Тип установки. | Вентилятор: Тип исполнения по взрывозащите | N | Схема исполнения | Положение | L м³/час. | $P_1$ ПА/кгс (м²) | n об/мин. | Электродвигатель: Тип исполнение по взрывозащите | N квт. | n об/мин. | Воздухонагреватель: Тип | N | Кол. шт. | Тем-ра нагрева, с от | до | Расход тепла ВТ /ккал/час/ | $\Delta P_1$ ПА(кгс/м²) | Примечан. |
|---|---|---|---|---|---|---|---|---|---|---|---|---|---|---|---|---|---|---|---|---|---|
| П1 | 1 | Электрощитовая | Дк=1.05 дном | В-ЦЧ-70 | 2.5 | 1 | Пр.0° | 240 | 215.6 (22) | 1400 | 4А56А4 | 0.12 | 1400 | КВСБА-П | 6 | 1 | -20° | +35 | 4420 (3800) | 8.82 (0.9) | один рабочий, один резервный |
| | | | | | | | | | | | | | | КВСБА-П | 6 | 1 | -30° | +39 | 5550 (4770) | 8.82 (0.9) | |
| | | | | | | | | | | | | | | КВСБА-П | 6 | 1 | -40° | +48 | 7070 (6080) | 8.82 (0.9) | |
| В1 | 1 | Пункт управления газовой свечой. | с колесом дном | В-ЦЧ-70 | 3.15 | 1 | ЛО° | 1460 | 333 (34) | 1370 | В 63А4 | 0.25 | 1370 | — | — | — | — | — | — | — | поставляются по ТУ22-4942-81 исп. н1. |
| ВЕ1 | 1 | Пункт управления газовой свечой. | Дефлектор Д 00.000-02 ф 400 | | | | | | | | | | | | | | | | | | |

## Основные показатели по чертежам отопления и вентиляции.

| Наименование здания (сооружения) помещения. | Объем м³ | Период года при tн°С | Расход тепла вт (ккал/час): На отопление | На вентиляцию | На горячее водоснабжение | Общий | Установленная мощность эл.двиг. квт. |
|---|---|---|---|---|---|---|---|
| Пункт управления газовой свечой. | 297 | -20° | 9990 (8590) | 4420 (3800) | — | 14410 (12390) | 0.37 |
| | | -30° | 12830 (11030) | 5550 (4770) | — | 18380 (15800) | 0.37 |
| | | -40° | 16380 (14070) | 7070 (6080) | — | 23430 (20150) | 0.37 |

## Ведомость чертежей основного комплекта.

| Лист | Наименование | Примечание |
|---|---|---|
| 1 | Общие данные | |
| 2 | План, разрез, схема системы отопления, схемы системп1, В1. Схема системы теплоснабжения установки П1 | |
| 3 | Установочные чертежи системп1; В1; Схема узла управления | |

## Ведомость ссылочных и прилагаемых документов.

| Обозначение | Наименование | Примечание |
|---|---|---|
| | Ссылочные документы | |
| 5 904-10 | Узлы прохода вентиляционных вытяжных шахт через покрытия промышленных зданий. | |
| 1.494-32 | Зонты и дефлекторы вентиляционных систем. | |
| 5.903-2 | Воздухосборники. | |
| 5.904-1 в.1 | Крепление стальных неизолированных воздуховодов | |
| 4.903-10 вып.8 | Грязевики. | |
| 5.904-5 | гибкие вставки к центробежным вентиляторам. | |
| 4.903-10 вып.4 | Опоры трубопроводов неподвижные. | |
| 4.904-69 | Детали крепления санитарно-технических приборов и трубопроводов. | |
| 3.904-18 вып.1 | Клапаны и заслонки для вентиляционных систем. Взрывоопасных производств. | |
| | Прилагаемые документы. | |
| 902- -ОВ.СО | Спецификация оборудования | альбом 4 |
| 902- -ОВ.ВМ | Ведомость потребности в материалах | альбом 5 |

## Общие указания:

В качестве теплоносителя принята вода с температурным переладом 95°-70°С.

Система отопления запроектирована двухтрубная с верхней разводкой.

В качестве нагревательных приборов приняты радиаторы М-140А.

Температура воздуха в помещениях принята +5°С.

В эл. щитовой предусмотрен 5кратный подпор воздуха, совмещенный с отоплением.

Трубопроводы, нагревательные приборы и воздуховоды окрасить масляной краской в 2 слоя.

Воздуховоды и оборудование вытяжных систем должны быть заземлены:

а) путем соединения на всем протяжении систем в непрерывную электрическую цепь;

б) путем присоединения систем не менее чем в двух местах к контурам заземления электрооборудования и молниезащиты с учетом требований „Правил устройства электроустановок."

Монтаж систем отопления и вентиляции производить согласно СНиП III-28-75.

Расстояния от вентиляторов забора воздуха для подпора в щитовые помещения до сооружений расположенных на площадке, принято условно. При привязке проекта к конкретным условиям это расстояние уточняется и согласовывается с местными органами „Госгортехнадзора."

При привязке проекта надлежит определить состав газа и в соответствии с ГОСТ 12.1.011-78.- смеси взрывоопасные (приложение 3) исполнение вентилятора по взрывозащите.

Настоящий раздел проекта разработан в соответствии с действующими нормами и правилами, и обеспечивает безопасную эксплуатацию при соблюдении предусмотренных проектом мероприятий.
Главный инженер проекта [подпись] /Клеопова/

| | | | |
|---|---|---|---|
| Нач. отд. | Молчанов | [подпись] | |
| Н. контр. | Иванов | [подпись] | |
| Гл. спец | Иванов | [подпись] | |
| Рук. бр. | Евгеньев | [подпись] | |
| Ст. инж. | Андрианова | [подпись] | |

Привязан:

Инв. №

ТП 902-9-30.85-ОВ

Пункт управления газовой свечой.

| Стадия | Лист | Листов |
|---|---|---|
| Р | 1 | 3 |

Общие данные

Госстрой СССР СОЮЗВОДОКАНАЛПРОЕКТ г. Москва

Инв. № подл. | Подпись и дата | Взам. инв. №

Копиров. Доценко [подпись] 20478-01 25 Формат А2

Типовой проект 902-9-30.85 Альбом I

## Разрез 1-1

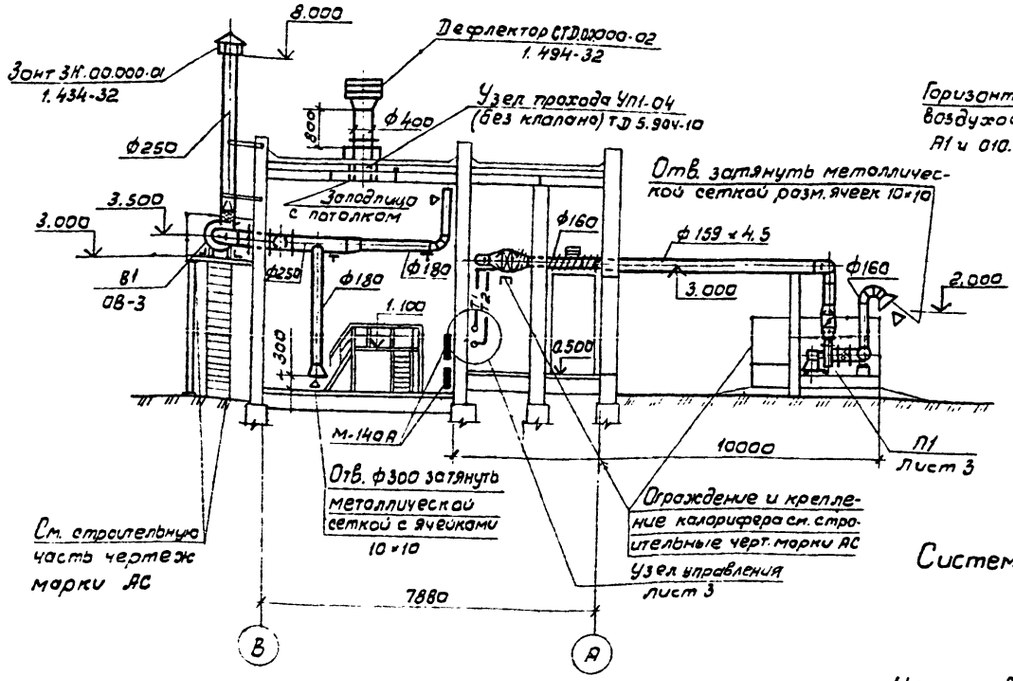


## Система отопления

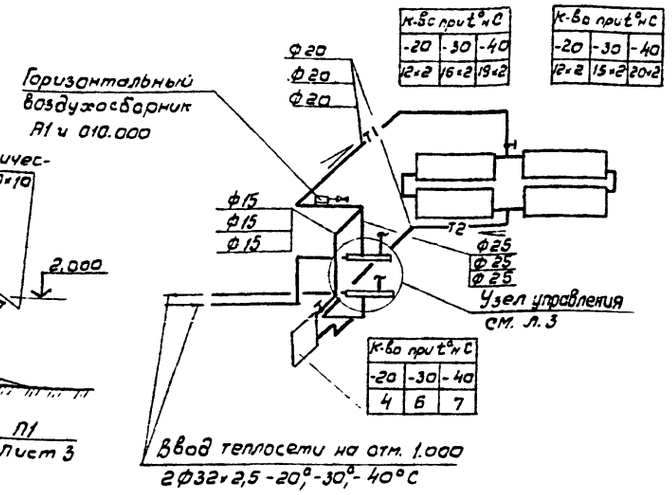


## Крепление сетки в отверстие воздуховода

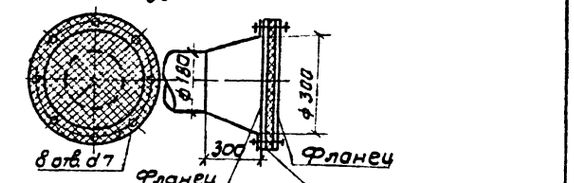


## Крепление сетки в отверстие воздуховода

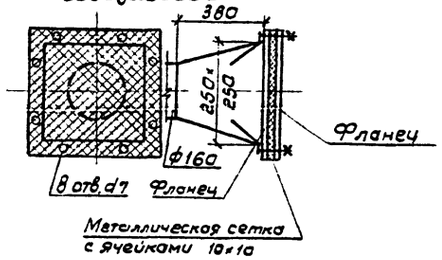


## План

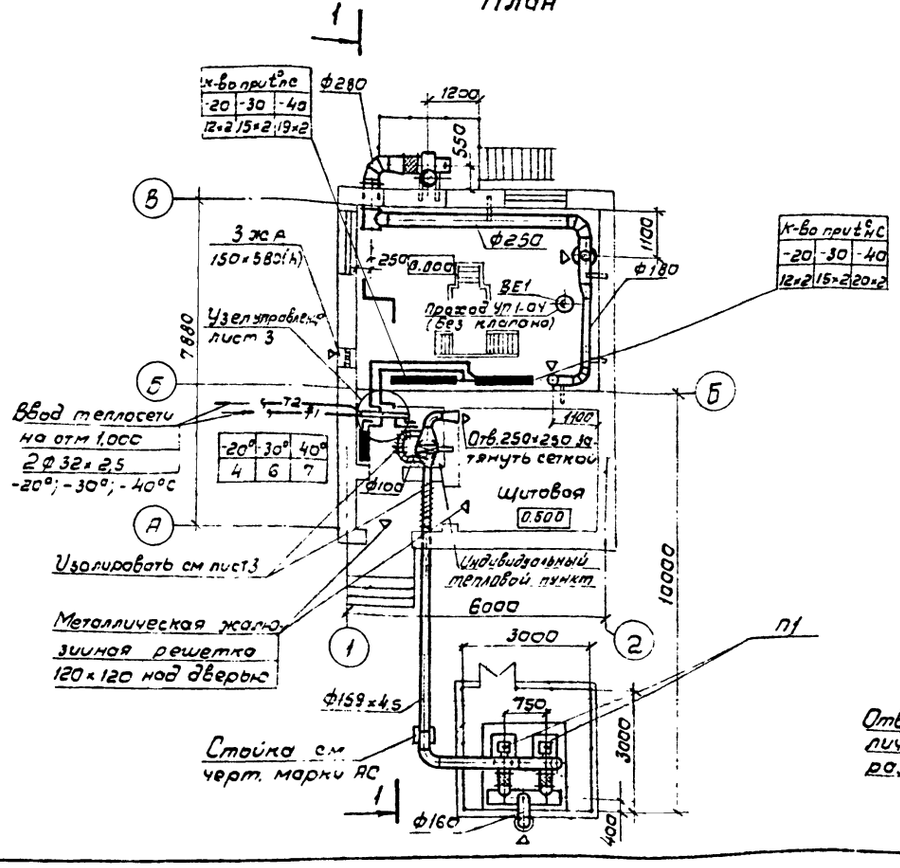


## Система теплоснабжения установки П1

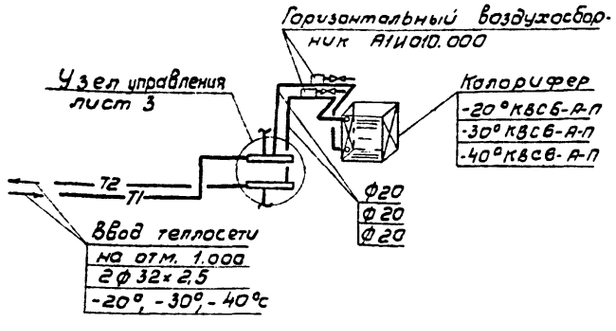


## В1

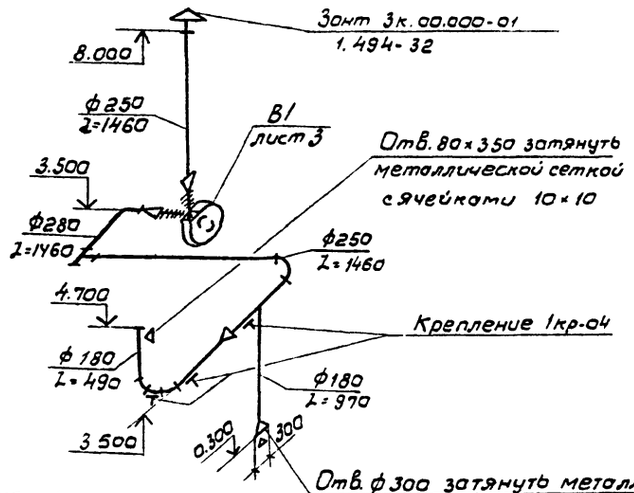


## П1

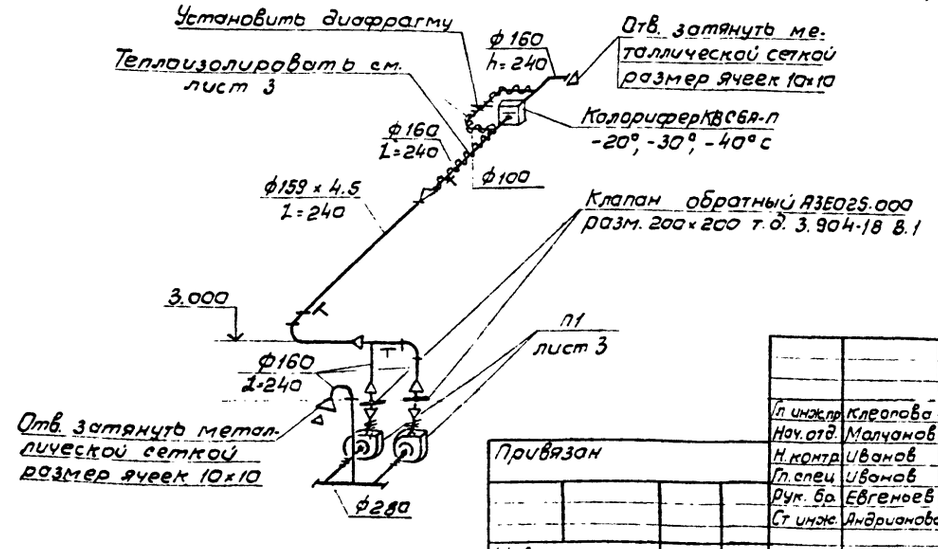


1. На плане и схеме отопления указано количество секций радиаторов типа М-140 А.
2. Все отверстия в воздуховодах систем П1, В1 затянуть металлической сеткой размер ячеек 10×10 ГОСТ 12184-66.
3. Диаметр диафрагмы системы П1 определить по месту при наладке.

Привязан

Инв. № подл. | Подпись и дата | Взам. инв. № | Отд. № 16 | Отд. № 2 | Спец. № 8

| | | | |
|---|---|---|---|
| Гл. инж. пр. | Клюпова | | |
| Нач. отд. | Молчанов | | |
| Н. контр. | Иванов | | |
| Гл. спец. | Иванов | | |
| Рук. бр. | Евгенов | | |
| Ст. инж. | Андрианова | | |

ТП 902-9-30.85-ОВ

Пункт управления газовой свечой

| Стадия | Лист | Листов |
|---|---|---|
| Р | 2 | |

План разрез, схема системы отопления, схемы систем П1, В1. Схема систем теплоснабжения установки П1.

Госстрой СССР СОЮЗВОДОКАНАЛПРОЕКТ г. Москва

Копировал В. Филиппова

Типовой проект 902-9-30.85 Альбом 1

## Разрез 1-1

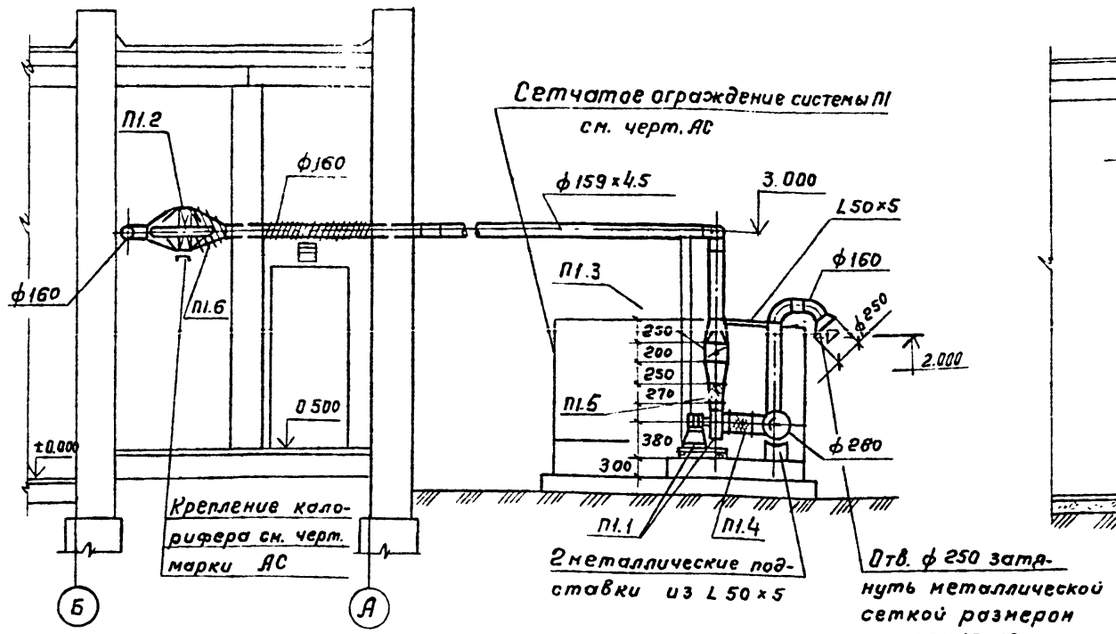


## Разрез 2-2

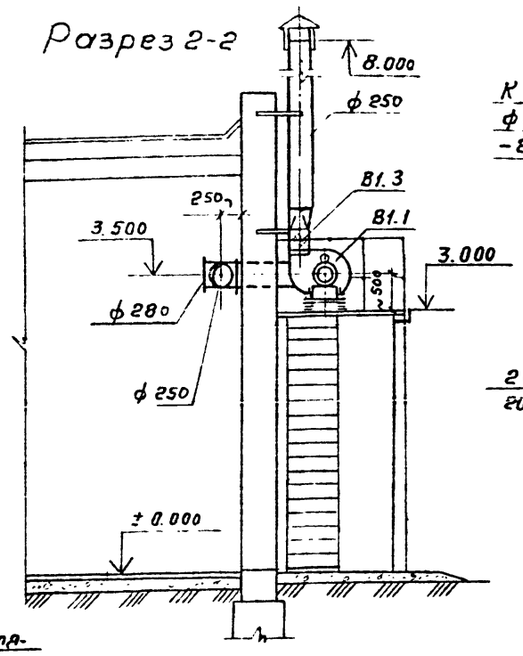


## Узел управления

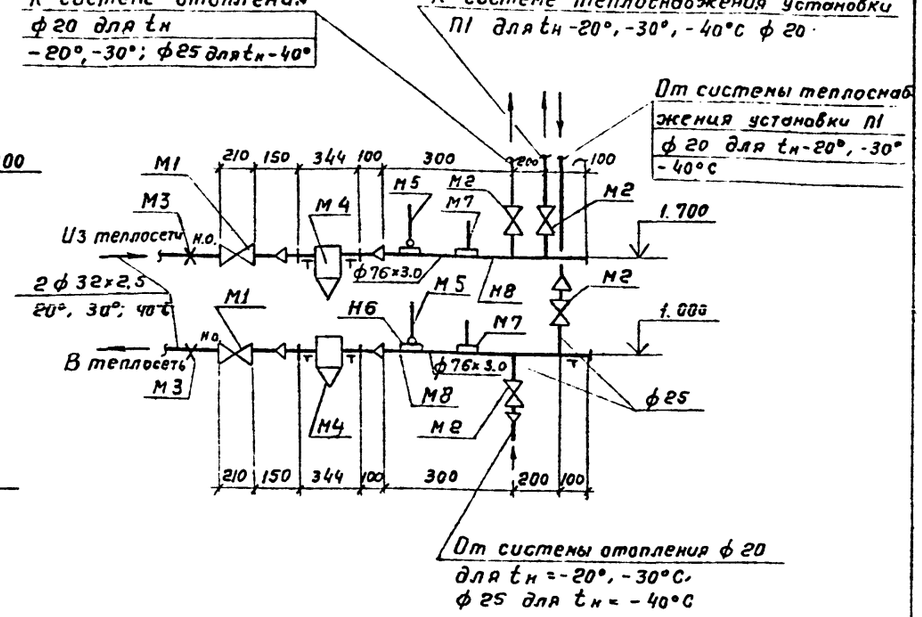


## План

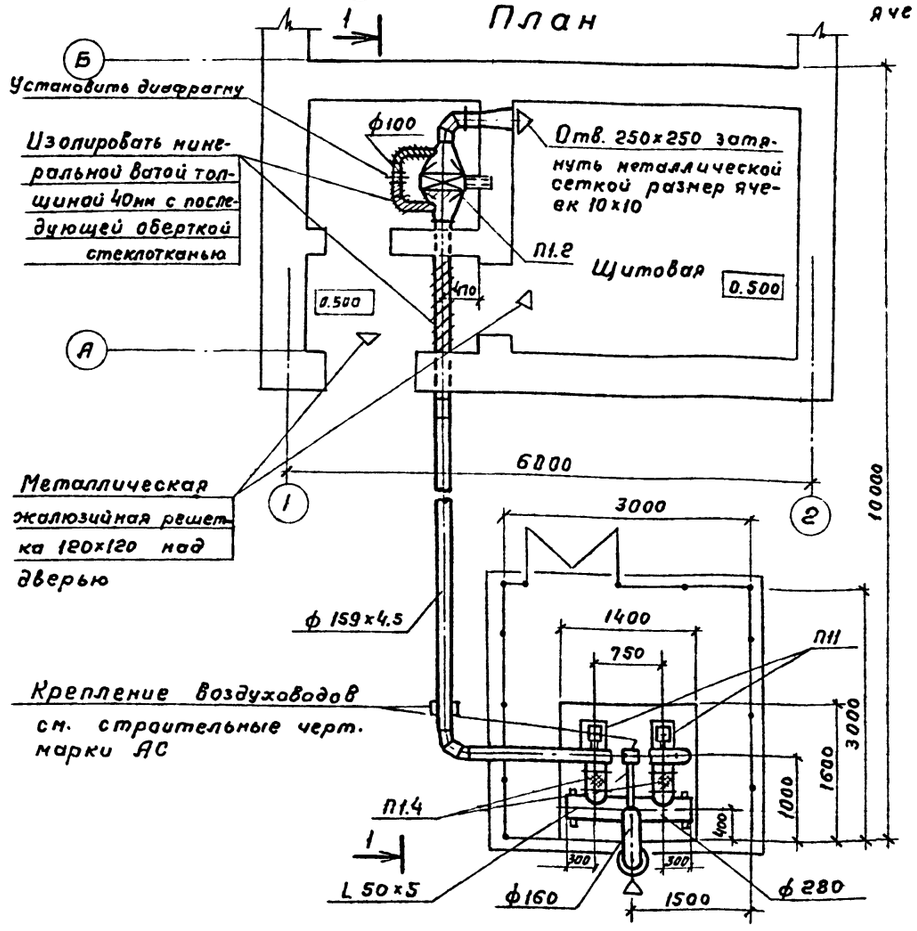


## План

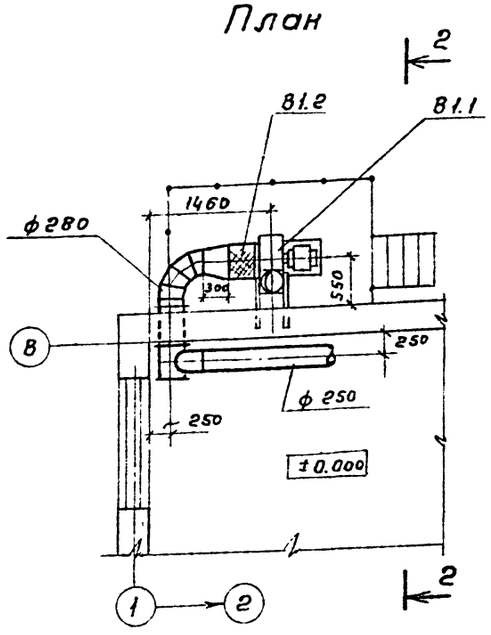


## Обвязка калорифера

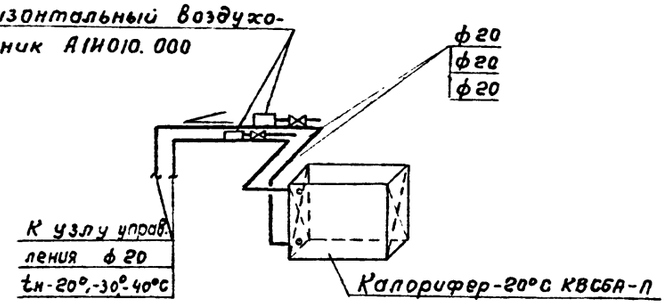


Позиции систем П1, В1 и узла управления см. в спецификации оборудования.

| | | | | | |
|---|---|---|---|---|---|
| | | | ТП 902-9 - 30.85 - ОВ | | |
| Нач. отд. | Молчанов | | | | |
| Н. контр. | Иванов | | Пункт управления газовой свечой | Стадия: Р | Лист: 3 | Листов: |
| Гл. спец. | Иванов | | | | |
| Рук. бр. | Евсеньев | | Установочные чертежи систем П1, В1. Схема узла управления | Госстрой СССР СОЮЗВОДОКАНАЛПРОЕКТ г. Москва | |
| Ст. инж. | Андрианова | | | | |

Привязан

Инв. №

Копировал Гольденбаум

20478-01 (27) Формат А2

Инв. № | Подпись и дата | Взам. инв. №

gost.e-ecolog.ru