ТИПОВОЙ ПРОЕКТ

820-3-31.83

НАСОСНЫЕ СТАНЦИИ НА ТРУБЧАТЫХ КОЛОДЦАХ С ГОРИЗОНТАЛЬНЫМИ НАСОСАМИ ПРОИЗВОДИТЕЛЬНОСТЬЮ ДО 50 $м^3/ч$

АЛЬБОМ V

НЕСТАНДАРТИЗИРОВАННОЕ ОБОРУДОВАНИЕ

КФ ЦИТП инв. N 19051-06

Ц 0-42

				Привязан	
Инв. N					

gost.e-ecolog.ru

ТИПОВОЙ ПРОЕКТ

820-3-31.83

НАСОСНЫЕ СТАНЦИИ НА ТРУБЧАТЫХ КОЛОДЦАХ С ГОРИЗОНТАЛЬНЫМИ НАСОСАМИ ПРОИЗВОДИТЕЛЬНОСТЬЮ ДО 50 $м^3/ч$

АЛЬБОМ I *генеральный план Технологические решения.*

АЛЬБОМ II *архитектурно - строительные решения. Конструкции железобетонные Отопление и вентиляция.*

АЛЬБОМ III *строительные изделия*

АЛЬБОМ IV *автоматизация и электрооборудование*

Часть 1. Насосные станции с основным насосом мощностью до 15 кВт.

Часть 2 Насосные станции с основным насосом мощностью до 15 кВт.

АЛЬБОМ V *нестандартизированное оборудование.*

АЛЬБОМ VI *заказные спецификации*

АЛЬБОМ VII *ведомости потребности в материалах.*

АЛЬБОМ VIII *сметы*

АЛЬБОМ V

РАЗРАБОТАН ПРОЕКТНЫМ ИНСТИТУТОМ

„СОЮЗГИПРОВОДХОЗ"

ИМЕНИ Е.Е. АЛЕКСЕЕВСКОГО

ГЛАВНЫЙ ИНЖЕНЕР ИНСТИТУТА А.Ф. Кондратьев

ГЛАВНЫЙ ИНЖЕНЕР ПРОЕКТА Ю.Г. Багрянцев

ТЕХНОРАБОЧИЙ ПРОЕКТ

УТВЕРЖДЕН МИНВОДХОЗОМ СССР

ПРОТОКОЛ N 423 от 22.06.81 г.

ВВЕДЕН В ДЕЙСТВИЕ СОЮЗГИПРОВОДХОЗОМ

ПРИКАЗ N 206 от 10.08.83 г.

КФ Цитп инв N 19051-06

ПРИВЯЗАН

Инв. N.

с о д е р ж а н и е

обозначение	наименование	стр.
988. 10. 00	Оголовок герметизированный	3
988. 10. 00. СБ	Оголовок герметизированный Сборочный чертеж	5
988. 10. 00 ВП	Оголовок герметизированный Ведомость покупных изделий	6
988.20.00	Фильтр	7
988.20.00. СБ	Фильтр сборочный чертеж	7
988.30.00	Подставка для датчиков. Сборочный чертеж	8
988.10.01	Фланец	8
988.30.01	Крышка	9
988.30.02	Основание	9

Инв. № подл.	Подл. и дата	Взам. инв. №	Инв. № дубл.	Подп. и дата

т. п. 820-3-31.83 Альбом V

Формат	Зона	Поз.	Обозначение	Наименование	Количество на исполнение - 988.10.00-										Примечание
					-	01	02								
				Документация											
12			988.10.00 СБ	Сборочный чертеж											
12			988.10.00 ВП	Ведомость покупных изделий											
				Детали											
11		1	988.10.01	Фланец	1										
			-01	Фланец		1									
			-02	Фланец			1								

Изм	Лист	№ докум.	Подп.	Дата	988.10.00			
Разраб.		Шеманина			Оголовок герметизированный	Лит.	Лист 1	Листов 4
Пров.		Буга						
Гип		Богрянцев				Союзгипроводхоз им. Е.Е. Алексеевского г. Москва		
Н.контр.		Платунина						
Утв.		Петрошкевич						

Копировал: Забушкина Формат А4

Инв. № подл.	Подл. и дата	Взам. инв. №	Инв. № дубл.	Подп. и дата

Формат	Зона	Поз.	Обозначение	Наименование	Кол. на исполнение - 988.10.00 -										Примечание Масса шт. кг.
					-	01	02								
А4		2	988.10.02.	Прокладка											
				Паронит ПОН2 ГОСТ 481-71											
				/ф249×160/ ±2 мм	1										
			-01	/ф304×220/ ±2 мм		1									
			-02	/ф359×273/ ±2 мм			1								
Б4		3	988.10.03	Патрубок											
				Труба 50×3.5 ГОСТ 3262-75											
				L = 293 ± 1 мм	1										1.4
			-01	Труба 80×4 ГОСТ 3262-75											
				L = 203 ± 1 мм		1									1.7
Б4		4	988.10.04	Труба 50×3.5 ГОСТ 3262-75											
				L = 1565 ± 1.6 мм	1										7.7
			-0.1	Труба 80×4 ГОСТ 3262-75											
				L = 1567 ± 1.6 мм		1									13.1
			-0.2	Труба 150×4.5											
				L = 1570 ± 1.6 мм			1								28.0
Б4		5	-0.3	Патрубок											
				Труба 28×4 ГОСТ 8732-70 / 8 ст 3 сп ГОСТ 8731-74											
				L = 150 ± 1.0 мм	1	1	1								0.02

19051-06	3	Изм	Лист	№ докум.	Подп.	Дата	988.10.00	Лист 2

Копировал: Забушкина Формат А4

инв № подл.	подп и дата	взам инв №	инв № дубл.	подп. и дата

Т.П. 820-3-31.83

Формат	Зона	Поз.	Обозначение	Наименование	Кол на исполнение - 988.10.00 -										Примечание масса 1 шт, кг
					-	01	02								
А4		6	988.10.05	Бобышка											
				Круг В34 ГОСТ 2590-71 / 8Ст3сп-2-I ГОСТ 535-79											
				L = 28 ± 5 мм	1	1	1								0.02
				Крепёжные изделия											
		7		Болт ГОСТ 7798-70											
				М16х65.56.016	8										
				М16х70.56.016		8	12								
		8		Гайка М16В.016											
				ГОСТ 5915-70	8	8	12								
		9		Шайба 16.65Г.016											
				ГОСТ 6402-70	8	8	12								

Изм	Лист	№ докум	Подп	Дата	988 10.00	Лист 3

Копировал Забутырина Формат А4

инв № подл	подп и дата	взам инв №	инв. № дубл	подп. и дата

Формат	Зона	Поз.	Обозначение	Наименование	Кол на исполнение - 988.10.00 -										Примечание масса 1 шт, кг
					-	01	02								
				Стандартные изделия											
		10		Отвод 90° ГОСТ 17375-72											
				50 х 3.5	1										0.54
				80 х 4		1									1.39
				150 х 4.5			1								6.06
				Фланец ГОСТ 1255-67											
		11		50-6	1										1.33
				80-6		1									2.44
				150-6			1								4.63
		12		150-6	1										4.63
				200-6		1									5.89
				250-6			1								7.67

19051-06 4

Изм	Лист	№ докум.	Подп.	Дата	988.10.00	Лист 4

Копировал Забутырина Формат А4

Рис. 1

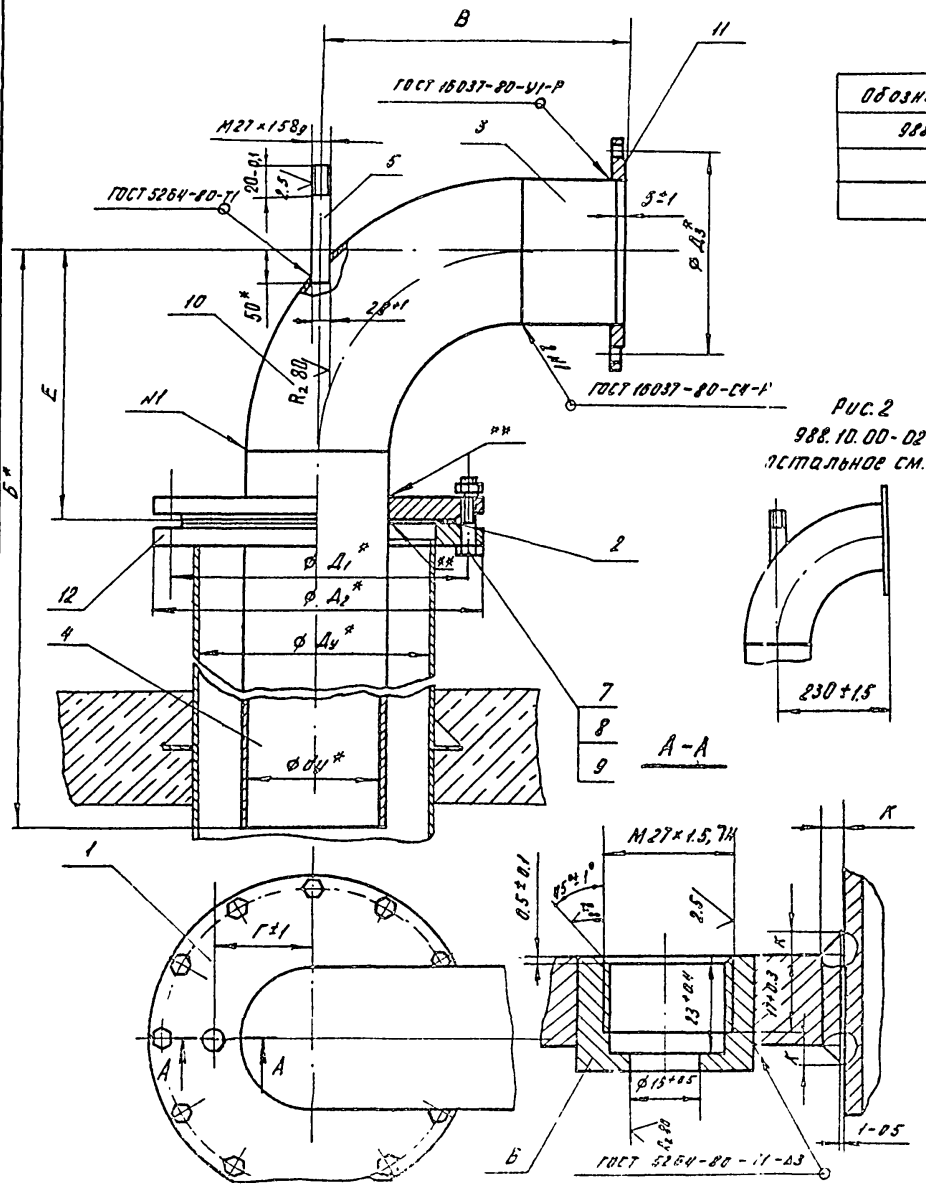

Обозначение	Ду	dу	Д1	Д2	Д3	Б	В	Г	К	Е	Масса, кг
988.10.00	150	50	2,25	260	110	1640	373±1,8	60	4	140±2	22,0
-01	200	80	2,80	315	150	1687	328±1,8	75	5	187±2	31,0
-02	250	150	335	370	225	1725		105	5	295±2,3	56,0

Рис. 2
988.10.00-02
остальное см. рис. 1

1. Электрод Э42 ГОСТ 9467-75
2. * Размеры для справок
3. Чистота поверхности обрезки проката R_z 80
4. Необработанные поверхности красить железным суриком ГОСТ 8135-74 в два слоя.
5. Отв. М27×1,5 детали поз. 5 выполнить после сварки
6. ** Сварка ручная электродуговая.

т.п. 820-3-31.83

Инв. № подл.	Подп. и дата	Взам. инв. №	Инв. № дубл.	Подп. и дата

19051-06 5

Изм.	Лист	№ докум.	Подп.	Дата
Разраб.		Шрмонина		
Пров.		Бута		
Т. контр.				
ГИП		Богрянцев		
Н. контр.		Плотунико		
Утв.		Петрошкевич		

988.10.00 СБ

Оголовок герметизированный
Сборочный чертеж

Лит.	Масса	Масштаб
	Сл. табл.	-
Лист	Листов 1	

Союзгипроводхоз им. Е.Е. Алексеевского г. Москва

Копировал Залушкина Формат А3

	наименование	обозначение документа на поставку	поставщик	куда входит (обозначение)	количество: на изделие	количество: в компл.	количество: на регулир.	количество: всего	примечание
1									
2	Крепежные изделия								
3									
4	Болт М16х65. 58.016	ГОСТ 7798-70		988.10.00	8			8	
5	М16х70. 58.016			-01	8			8	
6				-02	12			12	
7								20	
8	Гайка М16.8.016	ГОСТ 5915-70		988.10.00	8			8	
9				-01	8			8	
10				-02	12			12	
11								28	
12	Шайба 16.65Г.016	ГОСТ 6402-70		988.10.00	8			8	
13				-01	8			8	
14				-02	12			12	
15								28	
16	Стандартные изделия								
17									
18	Отвод 90° 50х3.5	ГОСТ 17375-72		988.10.00	1			1	
19	80х3.5			-01	1			1	
20	150х3.5			-02	1			1	
21	Фланец 50-6	ГОСТ 1255-67		988.10.00	1			1	
22	80-6			-01	1			1	
23	150-6			-01	1			1	
24				-02	1			1	
25								2	
26	200-6			-01	1			1	
27	250-6			-02	1			1	

Т.п. 820-3-31.83

Инв.№ подл. | Подп. и дата | Взам.инв.№ | Инв.№ дубл. | Подп. и дата

Изм.	Лист	№ докум.	Подп.	Дата
Разраб.		Шемонина		
Пров.		Бута		
ГИП		Багрянцев		
Н.контр.		Плотунина		
Утв.		Петрашкевич		

988.10.00 ВП

Оголовок герметизированной

Ведомость покупных изделий

Лит.	Масс	Масштаб
	Лист 1	Листов 1

Союзгипроводхоз им. Е.Е. Алексеевского г. Москва

Копировал: Забутырина

Формат А3

19051-06 6

			обозначение	наименование		примечание масса 1шт, кг
				Документация		
11			988.20.00. СБ	Сборочный чертеж		
				Детали		
Б4		1	988.20. 01.	Лист		
				Лист Б-ПН-4 ГОСТ 19903-74		
				Вст3сп ГОСТ 14637-79		
				⌀ 120 ± 0.5 мм	2	0.2
Б4		2		Бобышка		
				Лист Б-ПН-8 ГОСТ 19903-74		
				Вст3сп ГОСТ 14637-79		
				⌀ 45 ± 0.3 мм	1	0.02
Б4		3		Труба		
				Труба 110×4 ГОСТ 8734-75		
				Б20 ГОСТ 8733-74		
				l = 192 ± 0,5 мм	1	1.7
				Материалы		
		4		Сетка 04-02		
				ГОСТ 3826-66		
				/100×350/ ± 5 мм		0.05

ТП 820-3-31 83

Инв. № подл. | Подп. и дата | Взам. инв. № | Инв. № дубл. | Подп. и дата

изм.	лист	№ докум.	подп.	дата
разраб.		Шеманина		15.10.80
пров.		Буга		28.10.80
гип.		Богрянцев		28.10.80
н. контр.		Платунина		20.11.80
утв.		Петрашкевич		10.11.80

988.20.00

Фильтр

лит	лист	листов
		1

Союзгипроводхоз им. Е.Е. Алексеевского г. Москва

Копировал: Забутырина Формат А4

988.20.00 СБ

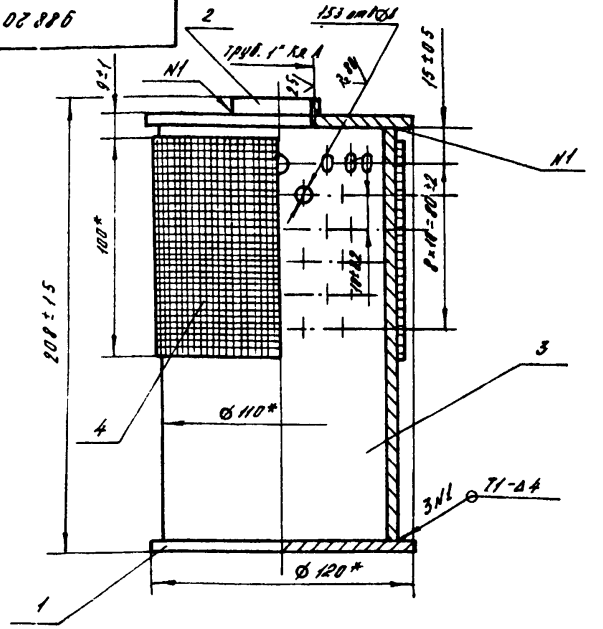

1.* Размеры для справок

2. Чистота поверхности обрезки проката R_z 80

3. До установки сетки поз. 4 фильтр красить железным суриком ГОСТ 8135-74 в два слоя

4. Сетку поз. 4 плотно натянуть, концы заделать внахлест, припаять припоем Пр.5 пос40 ГОСТ 21913-76

5. Сварка по ГОСТ 5264-80 электродом 942 ГОСТ 9467-75

6. Отв. ⌀8 сверлить в шахматном порядке с шагом 20±1 мм по ⌀110.

19051-06

7

Инв. № подл. | Подп. и дата | Взам. инв. № | Инв. № дубл. | Подп. и дата

изм.	лист	№ докум.	подп.	дата
Разраб.		Шеманина		15.10.80
Пров.		Буга		28.10.80
Т. контр.				
Гип.		Богрянцев		21.10.80
Н. контр.		Платунина		13.11.80
Утв.		Петрашкевич		10.11.80

988.20.00 СБ.

Фильтр

Сборочный чертеж

лит	масса	масштаб
	1.8	1:2

лист	листов 1

Союзгипроводхоз им. Е.Е. Алексеевского г. Москва

Копировал: Забутырина Формат А4

988.30.00

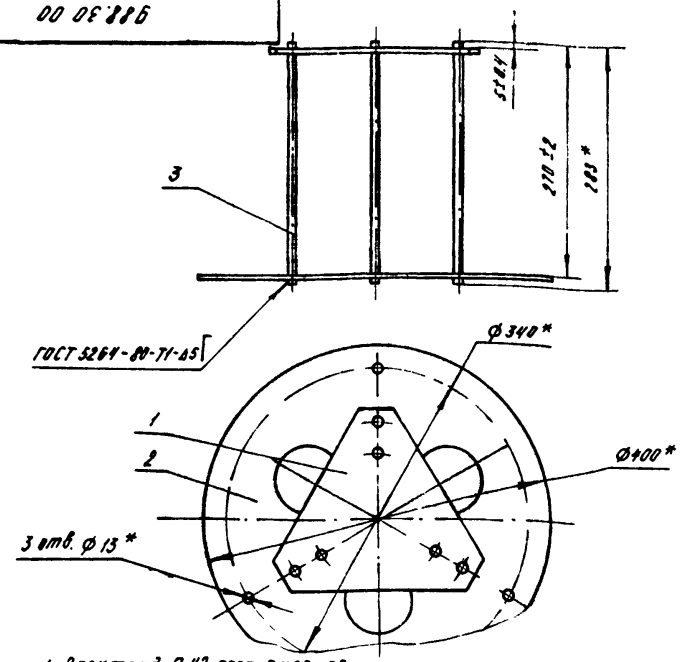

1. Электрод Э42 ГОСТ 9467-75
2.* Размеры для справок.
3. Красить железным суриком ГОСТ 8135-74 в два слоя
4. Чистота поверхности обрезки проката R_z 80

				Детали		Масса 1шт кг
11		1	988.30.01	Крышка	1	
11		2	988.30.02	Основание	1	
64		3	988.30.03.	Стержень		
				Круг В12 ГОСТ 2590-71		
				В Ст 3 сп-2-II ГОСТ 535-79		
				L = 283 ± 1мм	3	0.25

988.30.00.

Подставка для датчиков

Изм	Лист	№ докум	Подп	Дата
Разраб.		Шеманина		15.10.00
Пров		Буга		20.10.00
Т. контр.				
ГИП		Багрянцев		20.10.00
Н. контр		Платунина		20.10.00
УТВ.		Петрашкевич		10.11.00

Лит	Масса	Масштаб
	10.0	1:5

Лист | Листов 1

Союзгипроводхоз им. Е.Е. Алексеевского г. Москва

Т.П. 820-3-31.83

Инв. № подл. | Подп. и дата | Взам. инв. № | Инв. № дубл. | Подп. и дата

Копировал Завутарина Формат А4

988.10.01

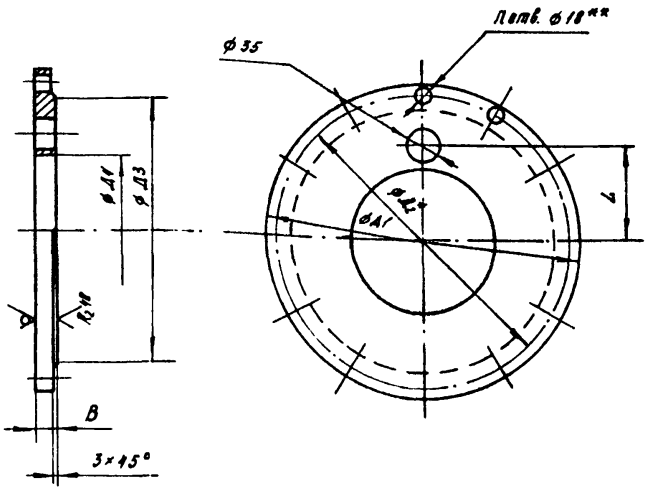

обозначение	B	$Д_1$	$Д_2$	$Д_3$	$Д_4$	L	n	материал	масса, кг
988 10.01	17	260	225	249	59	60	8	Лист $\frac{Б\text{-}ПН\text{-}20\ ГОСТ\ 19903\text{-}74}{ВСт\ 3сп\ ГОСТ\ 14637\text{-}79}$	5.0
-01	19	315	280	304	91	75	8	Лист $\frac{Б\text{-}ПН\text{-}22\ ГОСТ\ 19903\text{-}74}{ВСт\ 3сп\ ГОСТ\ 14637\text{-}79}$	6.2
-02	20	370	335	359	161	105	12	Лист $\frac{Б\text{-}ПН\text{-}22\ ГОСТ\ 19903\text{-}74}{ВСт\ 3сп\ ГОСТ\ 14637\text{-}79}$	8.2

1.* Размер для справок.
2. Предельные отклонения размеров отверстий - по Н14, валов - по h14, остальных - $\pm\frac{IT14}{2}$
3.** Обработать по сопрягаемой детали.

19051-06

8

988 10.01.

Фланец

см. табл.

Изм	Лист	№ докум	Подп	Дата
Разраб		Шеманина		15.10.00
Пров		Буга		20.10.00
Т. контр.				
ГИП		Багрянцев		20.10.00
Н контр		Платунина		20.10.00
УТВ		Петрашкевич		10.11.00

Лит	Масса	Масштаб
	см табл.	—

Лист | Листов 1

Союзгипроводхоз им. Е.Е. Алексеевского г. Москва

Инв. № подл. | Подп. и дата | Взам. инв. № | Инв. № дубл. | Подп. и дата

Копировал: Завутарина Формат А4

988.30.01

Rz 80

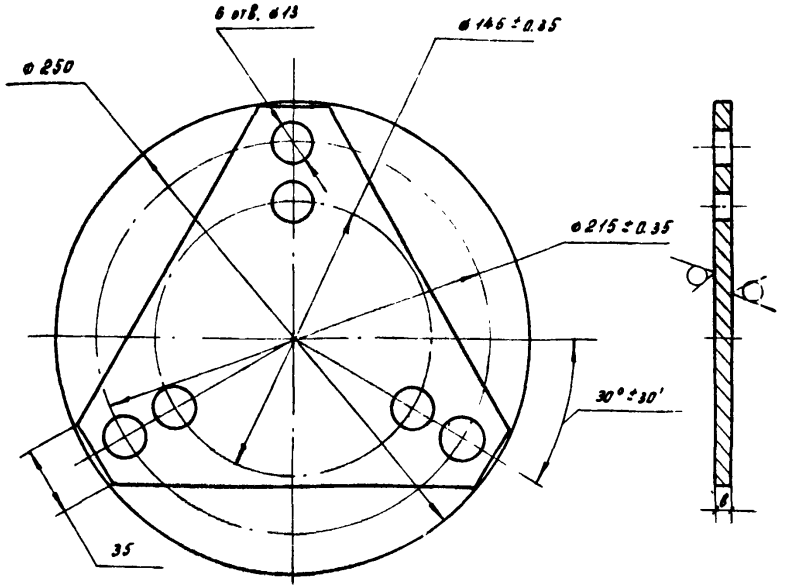

Предельные отклонения размеров отверстий - по H12, остальных - $\pm \frac{IT12}{2}$

Изм.	Лист	№ докум.	Подп.	Дата
Разраб.		Шеманина		15.10.90
Пров.		Бута		22.10.90
Т. контр.				
Н. контр.		Платунина		25.10.90
Утв.		Петрашкевич		10.11.90
ГИП		Багрянцев		27.10.90

988.30.01

Крышка

Лит.	Масса	Масштаб
	2.1	1:25
Лист	Листов 1	

Лист 6-ПН-8 ГОСТ 19903-74 / 8 Ст 3 сп ГОСТ 14637-79

Союзгипроводхоз им. Е.Е. Алексеевского г. Москва

Копировал: Забушкина Формат А4

988.30.02

Rz 80

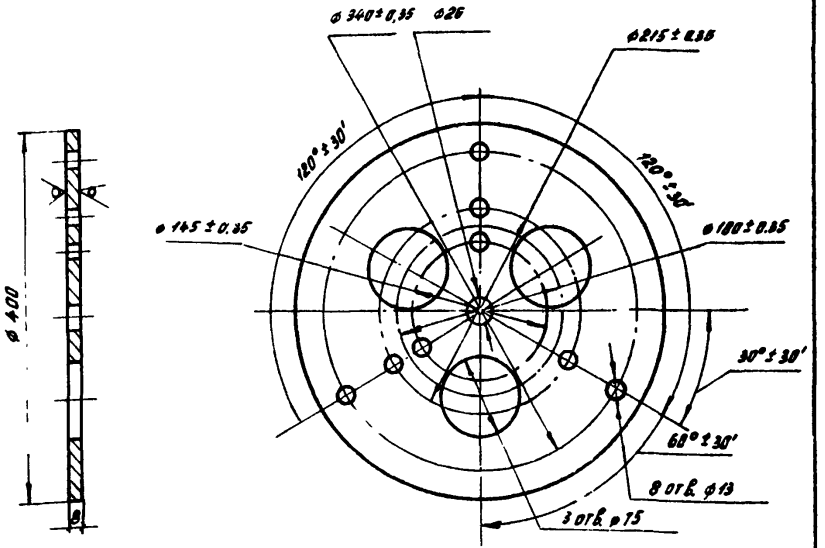

Неуказанные предельные отклонения размеров: отверстий - по H12, валов - по h12, остальных - $\pm \frac{IT12}{2}$

19051-06

9

Изм.	Лист	№ докум.	Подп.	Дата
Разраб.		Шеманина		15.10.90
Пров.		Бута		22.10.90
Т. контр.				
ГИП		Багрянцев		27.10.90
Н. контр.		Платунина		25.10.90
Утв.		Петрашкевич		10.11.90

988.30.02

Основание

Лит	Масса	Масштаб
	7.0	1:5
Лист	Листов 1	

Лист 6-ПН-8 ГОСТ 19903-74 / 8 Ст 3 сп ГОСТ 14637-79

Союзгипроводхоз им. Е.Е. Алексеевского г. Москва

Копировал: Забушкина Формат А4

ЦЕНТРАЛЬНЫЙ ИНСТИТУТ ТИПОВОГО ПРОЕКТИРОВАНИЯ
ГОССТРОЯ СССР
КИЕВСКИЙ ФИЛИАЛ
г Киев-57 ул Эжена Потье № 12

66/6
Заказ № 5941 Инв. № 19051-06 Тираж 100

Сдано в печать 1/8 1984г Цена 0-42

gost.e-ecolog.ru