ТИПОВОЙ ПРОЕКТ

820-3-31.83

НАСОСНЫЕ СТАНЦИИ НА ТРУБЧАТЫХ КОЛОДЦАХ С ГОРИЗОНТАЛЬНЫМИ НАСОСАМИ ПРОИЗВОДИТЕЛЬНОСТЬЮ ДО 50 м³/ч

АЛЬБОМ III

СТРОИТЕЛЬНЫЕ ИЗДЕЛИЯ

Ц 0-21

КФ ЦИТП инв № 19051-03

ПРИВЯЗАН

gost.e-ecolog.ru

Инв № подл.

ТИПОВОЙ ПРОЕКТ
820-3-31.83
НАСОСНЫЕ СТАНЦИИ НА ТРУБЧАТЫХ КОЛОДЦАХ С ГОРИЗОНТАЛЬНЫМИ НАСОСАМИ ПРОИЗВОДИТЕЛЬНОСТЬЮ ДО 50 м³/ч

АЛЬБОМ III

СОСТАВ ПРОЕКТА:

АЛЬБОМ I – *Генеральный план. Технологические решения.*
АЛЬБОМ II – *Архитектурно-строительные решения. Конструкции железобетонные. Отопление и вентиляция.*
АЛЬБОМ III – *Строительные изделия.*
АЛЬБОМ IV – *Автоматизация и электрооборудование.*
Часть I. Насосные станции с основным насосом мощностью до 1,5 кВт.
Часть II. Насосные станции с основным насосом мощностью до 15 кВт.
АЛЬБОМ V – *Нестандартизированное оборудование.*
АЛЬБОМ VI – *Заказные спецификации.*
АЛЬБОМ VII – *Ведомости потребности в материалах.*
АЛЬБОМ VIII – *Сметы.*

РАЗРАБОТАН
ПРОЕКТНЫМ ИНСТИТУТОМ
«СОЮЗГИПРОВОДХОЗ»
ИМЕНИ Е.Е. АЛЕКСЕЕВСКОГО
Главный инженер института А.Ф. Кондратьев
Главный инженер проекта Ю.Г. Багрянцев.

УТВЕРЖДЕН МИНВОДХОЗОМ СССР
ПРОТОКОЛ № 423 от 22.06.81 г.
ВВЕДЕН В ДЕЙСТВИЕ СОЮЗГИПРОВОДХОЗОМ
ПРИКАЗ № 206 от 10.06.83 г.

КФ ЦИТП инв. № 19051-03

				Привязан	
инв. №					

Содержание

Обозначение	Наименование	Стр.
КМИ00.00.000	Патрубок ребристый ПР1	3
КМИ01.00.000	Патрубок ребристый ПР2	4
КМИ02.00.000	Стакан металлический СМ1	5
КМИ03.00.000	Рама металлическая РМ1	6
КМИ04.00.000	Рама металлическая РМ2	7
КДИ00.00.000	Крышка деревянная КД1	8
КДИ00.00.000СБ	Крышка деревянная КД1	9

Типовой проект 820-3-31.83 Альбом III

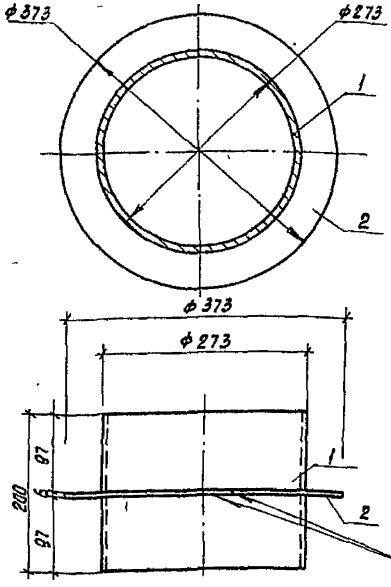

Формат	Зона	Поз.	Обозначение	Наименование	Кол.	Примечание
				Детали		
Б4		1	КМИ 00.00.001	Труба 273×8 ГОСТ 10704-76 / В-6 Ст 3 кп ГОСТ 10706-76		
				ℓ = 200	1	10.5 кг
Б4		2	КМИ 00.00.002	Лист Б-ПН-Б ГОСТ 19903-74 / А Ст 3 кп ГОСТ 14637-79	1	2.4 кг

19051-03 3

ГИП	Багрянцев		26.10.87
Нач. отд.	Ясушев		26.10.87
Утвр.	Кузин		26.10.87
Инженер	Милославский		26.10.87
Н. контр.	Цветков		26.10.87

820-3-31.83 КМИ 00.00.000

Патрубок ребристый ПР1

Стадия	Масса	Масштаб
Р	12.9	1:5
Лист	Листов 1	

Союзгипроводхоз им. Е.Е. Алексеевского г. Москва

Инв. № подл. | Подп. и дата | Взам. инв. №

Копировал Матарцева Формат А4

Типовой проект 820-3-3183 Альбом III

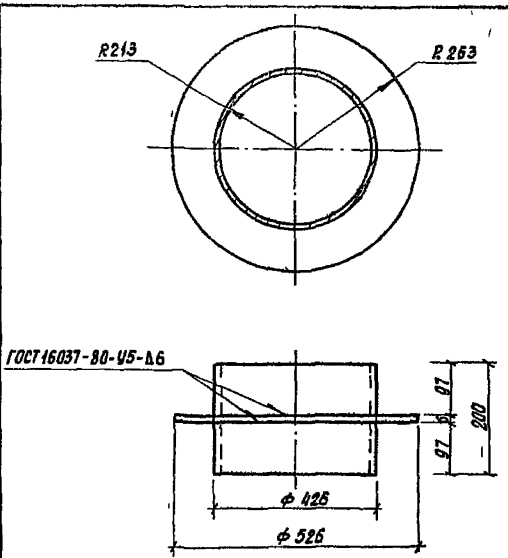

Формат	Зона	Поз.	Обозначение	Наименование	Кол.	Примечание
				Детали		
БЧ		1	КМИ01.00.001	Труба 42Б×7 ГОСТ 10704-76 / В-6СТ3 КП2ГОСТ 10706-76		
				ℓ=200	1	14.5кг
БЧ		2	КМИ01.00.002	Лист Б-ПН6 ГОСТ 19903-74 / В СТ3 КП2ГОСТ 14637-79	1	3.5 кг

19051-03 4

ГИП	Багрянцев		26.10.92	820-3-31.83	КМИ 01.00.000		
Нач.отд.	Якушев		26.10.92	Патрубок ребристый ПР2	Стадия	Масса	Масштаб
Пров.	Кузин		26.10.92		Р	18.0	БМ
Инженер	Милославский		26.10.92		Лист	Листов 1	
Н.контр.	Цветков		26.10.92		Союзгипроводхоз им. Е.Е. Алексеевского г. Москва		

Инв. № подл. | Подп. и дата | Взам. инв. №

Копировал Матаруева Формат А4

Типовой проект 820-3-31.83 Альбом III

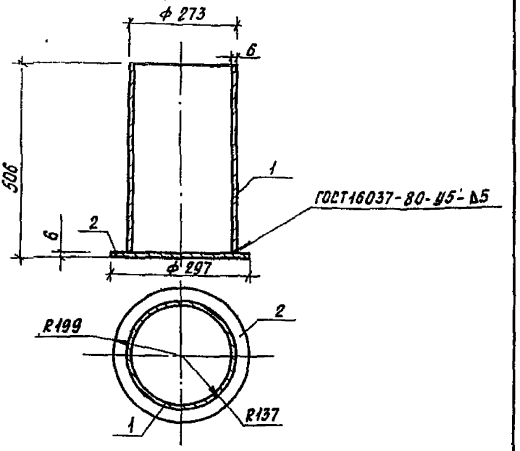

Формат	Зона	Поз.	Обозначение	Наименование	Кол.	Примечание
				Детали		
БЧ		1	КМИ02.00.001	Труба 273×6 ГОСТ 10704-76 / 8-6 СТ3 КП ГОСТ 10706-76		
				ℓ=500	1	19.8 кг
БЧ		2	КМИ02.00.002	Лист Б-ПН6 ГОСТ 19903-74 / 8 СТ3 КП ГОСТ 14637-79	1	3.3 кг

19051-03 5

ГИП	Багрянцев		26.10.81
Нач отд.	Якушев		26.10.81
Пров	Кузин		26.10.81
Инженер	Милославский		26.10.81
Н контр.	Цветков		29.10.81

820-3-31.83 КМИ02.00.000

Стакан металлический СМ1

Стадия	Масса	Масштаб
Р	23.1	БМ

Лист | Листов

Союзгипроводхоз им Е.Е. Алексеевского г. Москва

Инв № подл. | Подп. и дата | Взам. инв. №

Копировал Матаруева Формат А4

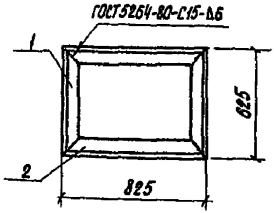

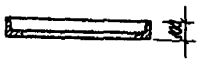

Формат	Зона	Поз.	Обозначение	Наименование	Кол.	Примечание
				Детали		
				Уголок Б-8×100×100 ГОСТ 8509-72 / Вст3кп2 ГОСТ 535-79		
Б4		1	КМИ 03.00.001	l=625	2	15.2 кг
Б4		2	КМИ 03.00.002	l=825	2	20.2 кг

1. В спецификации в графе „Примечание" масса указана на все элементы.

2. Рама применяется для насосных станций производительностью 10 и 20 м³/ч.

19051-03 6

				820-3-31.83	КМИ 03.00.000		
				Рама металлическая РМ1	Стадия	Масса	Масштаб
Гип	Богрянцев		26.10.83		Р	35.4	1:20
Нач.отд.	Якушев		29.10.83				
Пров.	Кузин		26.10.83		Лист	Листов 1	
Инженер	Милославский		26.10.83		Союзгипроводхоз им. Е.Е. Алексеевского г. Москва		
Н.контр.	Цветков		27.10.83				

Типовой проект 820-3-31.83 Альбом III

Взам. инв. №

Подп. и дата

Инв. № подл.

Копировал Матаруева Формат А4

Типовой проект 820-3-31.83 Альбом III

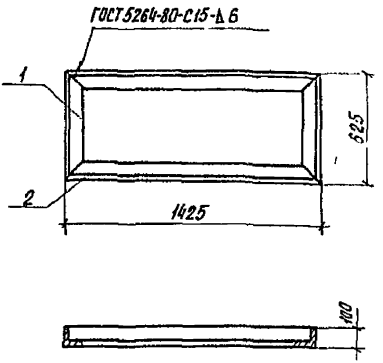

Формат	Зона	Поз.	Обозначение	Наименование	Кол.	Примечание
				Детали		
				Уголок Б-8×100×100 ГОСТ 8509-72 / ВСТ3 КП 2 ГОСТ 535-79		
Б4		1	КМИ 04.00.001	l=825	2	15.2 кг
Б4		2	КМИ 04.00.002	l=1425	2	34.8 кг

1. В спецификации в графе „Примечание" масса указана на все элементы.

2. Рама применяется для насосной станции производительностью 50 м³/ч.

19051-03 7

				820-3-31.83	КМИ 04.00.000	
ГИП	Багрянцев		26.10.82	Рама металлическая РМ2	Стадия	Масса	Масштаб
Нач. отд.	Якушев		26.10.82		Р	50.0	1:20
Пров.	Кузин		26.10.82		Лист	Листов 1	
Инженер	Милославский		26.10.82		Союзгипроводхоз им. Е.Е. Алексеевского г. Москва		
Н.контр.	Цветков		26.10.82				

Инв. № подл. | Подп. и дата | Взам. инв. №

Копировал Матаруева Формат А4

Типовой проект 820-3-31.83 Альбом III

Формат	Зона	Поз.	Обозначение	Наименование	Кол.	Примечание
				Документация		
А4			КДИ00.00.000СБ	Сборочный чертеж		
				Детали		
Б4		1	КДИ00.00.001	Щит		
				Доска 3сорт 25×200×650		
				ГОСТ 8486-66	4	
Б4		2	КДИ00.00.002	Ребра		
				Доска 3сорт 35×40×120		
				ГОСТ 8486-66	2	
Б4		3	КДИ00.00.003	Накладка		
				Доска 3сорт 25×60×620		
				ГОСТ 8486-66	3	
				Стандартные изделия		
		4		Гвозди К3,0×70		
				ГОСТ 4028-63*	26	0,1кг

Взам. инв. №

Подп. и дата

Инв. № подл.

19051-03

8

ГИП	Багрянцев		26.10.93
Нач. отд.	Якушев		27.10.93
Пров.	Кузин		26.10.93
Инженер	Милославский		26.10.93
Н. контр.	Цветков		27.10.93

820-3-31.83 КД4 00.00.000

Крышка деревянная КД1

Стадия	Лист	Листов
Р		1

Союзгиправдхоз им. Е.Е. Алексеевского г. Москва

Копировал Матарцева

Формат А4

Типовой проект 820-3-31.83 Альбом III

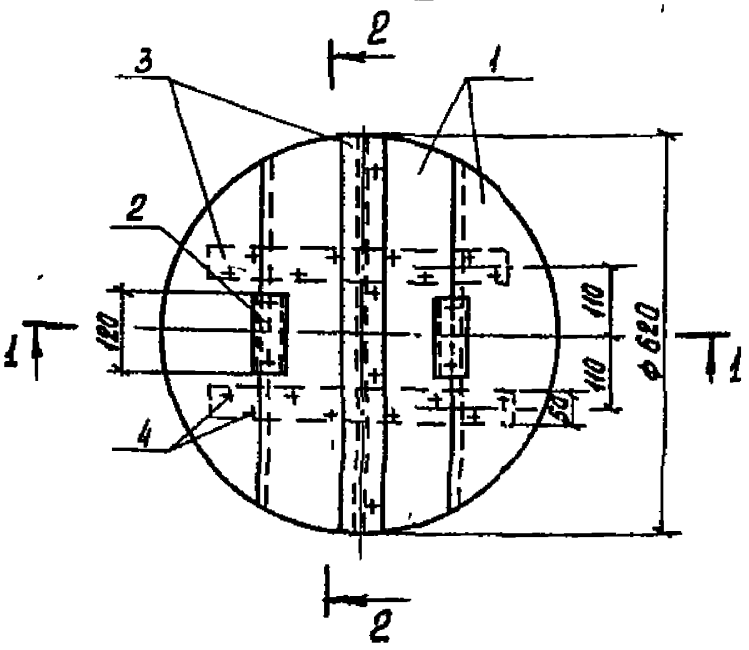

Разрез 1-1

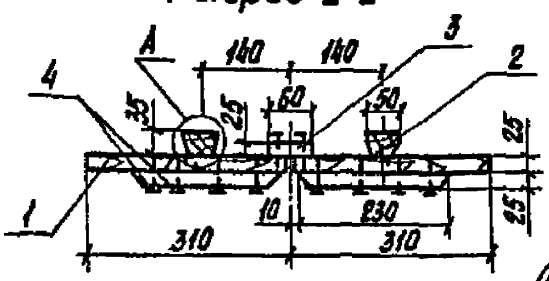

Разрез 2-2

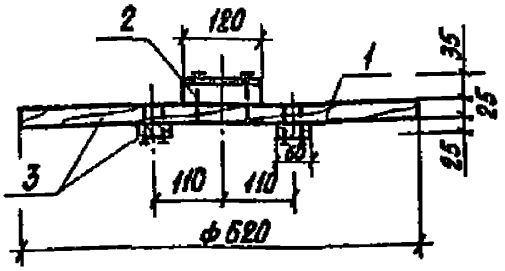

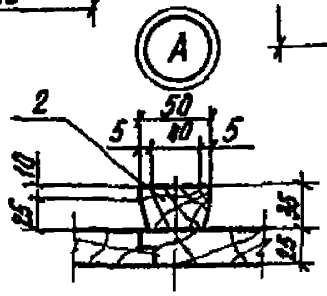

Древесину пропитать антисептическим составом в соответствии с требованиями СН и П III-19-76.

9

19051-03

				820-3-31.83	КДИ00.00.000СБ		
				Крышка деревянная КД1. Сборочный чертеж	Стадия	Масса	Масштаб
					Р	14.8	1:10
					Лист	Листов 1	
Нач. отд.	Якушев		26.10.82		Союзгипроводхоз им. Е.Е. Алексеевского г. Москва		
Пров.	Кузин		27.10.82				
Инженер	Милославский		26.10.82				
Н. контр.	Цветков		21.10.82				

Инв. № подл. | Подп. и дата | Взам. инв. №

gost.e-ecolog.ru

Копировал Матарцева Формат А4