ТИПОВОЙ ПРОЕКТ
901-1-98.88

ВОДОЗАБОРНЫЕ СООРУЖЕНИЯ ПРОИЗВОДИТЕЛЬНОСТЬЮ ОТ 0,5 ДО 1,0 $м^3/с$ ДЛЯ АМПЛИТУДЫ КОЛЕБАНИЯ УРОВНЯ ВОДЫ 14,0М

АЛЬБОМ II

АРХИТЕКТУРНО-СТРОИТЕЛЬНЫЕ РЕШЕНИЯ /НАДЗЕМНАЯ ЧАСТЬ/,
ОТОПЛЕНИЕ, ВЕНТИЛЯЦИЯ, ВОДОПРОВОД, КАНАЛИЗАЦИЯ

gost.e-ecolog.ru

ТИПОВОЙ ПРОЕКТ

901-1-98.88

ВОДОЗАБОРНЫЕ СООРУЖЕНИЯ ПРОИЗВОДИТЕЛЬНОСТЬЮ ОТ 0,5 ДО 1,0 $м^3/с$ ДЛЯ АМПЛИТУДЫ КОЛЕБАНИЯ УРОВНЯ ВОДЫ 14,0м

АЛЬБОМ II

СОСТАВ ПРОЕКТА:

АЛЬБОМ I - ТЕХНОЛОГИЧЕСКИЕ РЕШЕНИЯ

АЛЬБОМ II - АРХИТЕКТУРНО-СТРОИТЕЛЬНЫЕ РЕШЕНИЯ/НАДЗЕМНАЯ ЧАСТЬ/, ОТОПЛЕНИЕ, ВЕНТИЛЯЦИЯ, ВОДОПРОВОД, КАНАЛИЗАЦИЯ

АЛЬБОМ III - АРХИТЕКТУРНО-СТРОИТЕЛЬНЫЕ РЕШЕНИЯ/ПОДЗЕМНАЯ ЧАСТЬ/, УКАЗАНИЯ ПО ПРОИЗВОДСТВУ СТРОИТЕЛЬНЫХ РАБОТ

АЛЬБОМ IV - СТРОИТЕЛЬНЫЕ ИЗДЕЛИЯ /НАДЗЕМНАЯ ЧАСТЬ/

АЛЬБОМ V - СТРОИТЕЛЬНЫЕ ИЗДЕЛИЯ / ПОДЗЕМНАЯ ЧАСТЬ/

АЛЬБОМ VI - ЭЛЕКТРОТЕХНИЧЕСКАЯ ЧАСТЬ /ИЗ Т. П. 901-1-95.88/

АЛЬБОМ VII.1 - ЗАДАНИЯ ЗАВОДАМ ИЗГОТОВИТЕЛЯМ НА КОМПЛЕКТНЫЕ ЭЛЕКТРОТЕХНИЧЕСКИЕ УСТРОЙСТВА /ИЗ Т.П. 901-1-95 88/

АЛЬБОМ VII.2 - ЗАДАНИЕ ЗАВОДАМ ГЛАВМОНТАЖАВТОМАТИКИ НА ИЗГОТОВЛЕНИЕ ЩИТА /ИЗ Т.П. 901-1-95.88/

АЛЬБОМ VIII.1 - СПЕЦИФИКАЦИИ ОБОРУДОВАНИЯ

АЛЬБОМ VIII.2 - СПЕЦИФИКАЦИИ ОБОРУДОВАНИЯ /ИЗ Т.П. 901-1-95.88/

АЛЬБОМ IX - ВЕДОМОСТИ ПОТРЕБНОСТИ В МАТЕРИАЛАХ

АЛЬБОМ X.1 - СМЕТНАЯ ДОКУМЕНТАЦИЯ. ЧАСТЬ 1 /СТР. 1 - 51/

АЛЬБОМ X.1 - СМЕТНАЯ ДОКУМЕНТАЦИЯ. ЧАСТЬ 2 /СТР. 52 - 127/

АЛЬБОМ X.2 - СМЕТНАЯ ДОКУМЕНТАЦИЯ

АЛЬБОМ X.3 - СМЕТНАЯ ДОКУМЕНТАЦИЯ /ИЗ Т.П. 901-1-95.88/

РАЗРАБОТАН

ГОСУДАРСТВЕННЫМ ПРОЕКТНЫМ ИНСТИТУТОМ

ЛЕНИНГРАДСКИЙ ВОДОКАНАЛПРОЕКТ

ГЛАВНЫЙ ИНЖЕНЕР ИНСТИТУТА Г.А.КОНДРАТЕНКО

ГЛАВНЫЙ ИНЖЕНЕР ПРОЕКТА Ю.В.БЕЛЯЕВ

УТВЕРЖДЕН ГОССТРОЕМ СССР

ПРОТОКОЛ ОТ 06.04.1988 г. № 25

ВВЕДЕН В ДЕЙСТВИЕ

В/О „СОЮЗВОДОКАНАЛНИИПРОЕКТ" ПРИКАЗ № 201

ОТ 05.07.88

лист	Наименование	стр.
	Содержание	2
	Архитектурно-строительные решения	
1	Общие данные (начало)	3
2	Общие данные (продолжение)	4
3	Общие данные (окончание	5
4	План на отм. 0.000, 4.150 и -21.000.	6
5	Разрезы 1-1; 2-2.	7
6	Фасады (с котельной)	8
7	Фасады (без котельной)	9
8	План кровли, планы полов. Экспликация полов	10
9	Дымовая труба. Фрагмент плана 1. Узлы.	11
10	План отверстий. Разрез 3-3. Вид Б-Б	12
	Узлы. Решетка МР-1.	
11	Ворота ВЭ-2.50×2.64. Монтажная схема. Защелка пружинная	13
	ЗП. Пробой Т90. Узлы.	
12	Каркас КВЭП-2.50×2.64. Жалюзийная решетка.	14
	ЖР-1. Узлы.	
13	Каркас КВЭЛ-2.50×2.64. Детали.	15
	Шпингалет нижний ШН.	
14	Рама РВЭ-2.50×2.64. Полотна ПВЭ-2.50×2.64	16
15	Детали полотен ворот. Петля подгибная ПП	17
	Щеколда фалевая ЩФ.	
	Конструкции железобетонные	
1	Общие данные	18
2	Спецификация к железобетонному перекрытию	19
	РКМ1, РКМ2	
3	Железобетонное перекрытие РКМ1	20
4	Железобетонное перекрытие РКМ2	21
5	Железобетонное перекрытие РКМ1. Набетонка	22
6	Железобетонное перекрытие РКМ2. Набетонка	23
7	Железобетонное перекрытие РКМ1, РКМ2. Чертеж N1	24
8	Железобетонное перекрытие РКМ1, РКМ2. Чертеж N2	25
9	Железобетонное перекрытие РКМ1, РКМ2. Чертеж N3	26
10	Железобетонное перекрытие РКМ1, РКМ2. Чертеж N4	27
11	РКМ1, Плита Пм1. Схема армирования Чертеж N1	28
12	РКМ1, Плита Пм1. Схем армирования Чертеж N2	29
13	РКМ1, Плита Пм1. Схема армирования. Чертеж N3	30
14	РКМ2, Плита Пм2. Схема армирования. Чертеж N1	31
15	РКМ2, Плита Пм2. Схема армирования. Чертеж N2	32
16	РКМ2, Плита Пм2. Схема армирования. Чертеж N3	33
17	РКМ1, РКМ2, Плита Пм1, Пм2. Разрезы.	34
18	РКМ1. Плита Пм1. Спецификация арматуры.	35
19	РКМ2. Плита Пм2. Спецификация арматуры.	36

лист	Наименование	стр.
20	РКМ1. Плита Пм1	37
	Ведомость деталей.	
21	РКМ2. Плита Пм2	38
	Ведомость деталей	
22	РКМ1, РКМ2. Балки Бм1÷Бм3, Бм7. Схемы армирования	39
23	РКМ1, РКМ2. Балки Бм4, Бм5, Бм15, Бм16. Схемы	40
	армирования	
24	РКМ1, РКМ2. Балки Бм8, Бм10÷Бм12. Схемы армирования.	41
23	РКМ1, РКМ2. Балки Бм6, Бм13, Бм14, Бм17. Схемы армирования.	42
26	Схемы расположения растверков, фундаментных	43
	балок, свай (вариант с котельной)	
27	Схемы расположения растверков, фундаментных	44
	балок, свай (вариант с тепловыми сетями)	
28	Растверки РСм1, РСм1н, РСм2. Схемы армирования.	45
29	Растверки РСм3, РСм4, РСм4н, РСм5. Схемы	46
	армирования	
30	Схема расположения колонн, балок, кровли, подкра-	47
	новых балок и связей.	
31	Схема расположения плит покрытия	48
32	Перекрытие на отм. 4.150. Чертеж N1	49
33	Перекрытие на отм. 4.150. Чертеж N2	50
34	Перекрытие на отм. 4.150. Чертеж N3	51
35	Схема расположения стеновых панелей. Чертеж N1	52
36	Схема расположения стеновых панелей. Чертеж N2	53
37	Схема расположения стеновых панелей. Чертеж N3	54
38	Схема расположения стеновых панелей. Чертеж N4	55
39	Помещения КТП и ПСУ. Чертеж N1	56
40	Помещение КТП и ПСУ. Чертеж N2	57
	Конструкции металлические	
1	Общие данные. Ведомость металлоконструкций	58
	по видам профилей.	
2	Техническая спецификация стали (начало)	59
3	Техническая спецификация стали (окончание)	60
4	Схема расположения элементов крепления рельсов	61
	и упоров к подкрановым балкам	
5	Схема опор, стоек, балок. Деталь 1. Узлы: 1,2	62
6	Схема опор, стоек, балок. Узлы: 3÷7	63
7	Схема лестниц, ограждения сетчатого	64
	ограждения и площадки для обслуживания крана.	
	Узлы 1,2.	
8	Схема лестниц, ограждения, сетчатого огражденияи площадки для обслуживания крана	65
	Узлы 3÷8	
	Отопление и вентиляция	
1	Общие данные	66
2	Планы на отм. 0.000 и 4.150. Разрез 1-1	67
3	План котельной на отм. 0.000. Разрезы: 1-1, 2-2	68
	Схема трубопроводов котельной	
4	Схема системы отопления. Схема системы	69
	теплоснабжения водоводяного подогревателя	
	Схемы систем ВЕ3, ВЕ4. Узел управления.	
	Водопровод и канализация	
1	Общие данные	70
2	Планы на отм. 0.000	71
3	Схемы систем В1, В7, Т3, К7	72

				ТП901-1-98.88
Вед. инж.	Федорова			
Рук. гр.	Позаярова			Водозаборные сооружения производительностью от 0.5 до 1.0 м³/с для амплитуды колебания уровня воды 14м
Рук. арх. гр.	Германов			
Н. контр.	Жило		03.88	
Гл. спец.	Ханин			Содержание альбома
Нач. отд.	Подобойнов			

Стадия	Лист	Листов
Р		

Госстрой СССР
ГПИ Ленинградский Водоканалпроект

ТП901-1-98.88 Альбом II

Ведомость основных комплектов чертежей

Обозначение	Наименование	Примечание
ТП901-1-98.88-НВ	Наружные сети водоснабжения	
	и сооружения на них	
АР	Архитектурно-строительные	
	решения	
КЖ	Конструкции железобетонные	
КМ	Конструкции металлические	
ВК	Внутренние водопровод и канализация	
ОВ	Отопление и вентиляция	
ЭМ	Силовое электрооборудование, автоматизация	
	и электрическое освещение	
АТХ	Автоматизация технологических	
	процессов	

Ведомость чертежей основного комплекта АР

Лист	Наименование	Примечание
1	Общие данные (начало)	
2	Общие данные (продолжение)	
3	Общие данные (окончание)	
4	План на отм. 0.000; 4.150 и + 21.000.	
5	Разрезы 1-1; 2-2	
6	Фасады (с котельной)	
7	Фасады (без котельной)	
8	План кровли, планполов. Экспликация полов.	
9	Дымовая труба. Фрагмент плана 1. Узлы.	
10	План отверстий. Разрез 3-3. Вид Б-Б.	
	Узлы. Решетка МР-1.	
11	Ворота ВЭ-2,50×2,64. Монтажная схема. Защелка	
	пружинная ЗП. Пробой Т90. Узлы.	
12	Каркас КВЭП-2,50×2,64. Жалюзийная решетка ЖР-1. Узлы.	
13	Каркас КВЭЛ-2,50×2,64. Детали	
	Шпингалет нижний ШН.	
14	Рама РВЭ-2,50×2,64. Полотна ПВЭ-2,50×2,64.	
15	Детали полотен ворот. Петля подгибная ПП.	
	Щеколда фалевая ЩФ.	

Настоящий проект разработан в соответствии с действующими нормами и правилами и предусматривает мероприятия, обеспечивающие взрывобезопасность и пожаробезопасность при эксплуатации здания (сооружения) с производством отнесенным по пожарной опасности к категории Д согласно СНиП 2.09.02-85

Главный инженер проекта /Беляев Ю.В./

Ведомость ссылочных и прилагаемых документов

Обозначение	Наименование	Примечание
	Ссылочные документы	
ГОСТ 12506-81	Окна деревянные для производ-	
	ственных зданий	
ГОСТ 11214-86	Окна и балконные двери деревян-	
	ные с двойным остеклением для	
	жилых и общественных зданий	
ГОСТ 14624-84	Двери деревянные для производ-	
	ственных зданий.	
ГОСТ 6629-74*	Двери деревянные внутренние	
	для жилых и общественных	
	зданий.	
ГОСТ 24698-81	Двери деревянные наружные	
	для жилых и общественных	
	зданий.	
Серия 1.038.1-1, вып.1	Перемычки железобетонные	
Серия 2.436-5. вып.5	Противопожарные двери и воро-	
	та промышленных зданий.	
Серия 2.460-18.	Узлы покрытия одноэтажных	
вып. 0.1.2	производственных зданий с ру-	
	лонными кровлями и железобе-	
	тонными плитами.	
ГОСТ 530-80	Кирпич и камни керамические	
ГОСТ 379-79	Кирпич силикатный	
ГОСТ 6785-86	Плиты подоконные железобе-	
	тонные	
Сер. 2.436-17 вып.0,1	Узлы окон с деревянными пере-	
	плетами по ГОСТ 12506-81	
Серия 2.430-3.	Типовые архитектурно-строи-	
вып. 1,2,3	тельные детали промышленных	
	зданий с кирпичными стенами	
Серия 1.435.9-17 вып.0,1,4	Ворота распашные	
Серия 3.006.1-2/82	Сборные железобетонные каналы	
	и тоннели лотков элементов	
	Прилагаемые документы	
Т.п 901-1-9888-АР.ВМ	Ведомости потребности в материалах	альбом IX

Основные строительные показатели

Наименование	Ед. изм.	Количество		Примечание
Площадь застройки	м²	270.00		
Строительный объем	м³	4132.0		
в т.ч. надземный	м³	2484.0		
подземный	м³	1648.0		
		Варианты		
		с котельной	с тепловым вводом	
общая площадь		304	275.0	

Ведомость спецификаций

Лист	Наименование	Примечание
8.	Спецификация заполнения дверных проемов	
6	Спецификация заполнения оконных проемов	
8	Спецификация перемычек	
10	Спецификация на решетку МР-1	
6	Спецификация элементов пожарной лестницы	
8	Спецификация сборных железобетонных элементов	
11	Спецификация материалов на 1 ворота ВЭ-2,50×2,64	
11	Спецификация стали на одно изделие ЗП; Т90	
12	Спецификация стали на одно изделие ЖР-1, КВЭП 2,50×2,64	
13	Спецификация стали на одно изделие КВЭЛ-2,50×2,64	
	ШВ; ШН; Н-1; Н-2; Н-3; Н-4.	
14	Спецификация стали на одно изделие РВЭ-2,50×2,64	
14	Спецификация прочих материалов на 1 комплект ПВЭ-2,50×2,64	
15	Спецификация стали на одно изделие ПП; ЩФ; У-1.	

Привязан

Инв. №

ТП 901-1-98.88-АР

Проверил	Карельских			Водозаборные сооружения производительностью от 0,5 до 1,0 м³/с для амплитуды колебания уровня воды 14 м	Стадия	Лист	Листов
Техник	Стекляников				Р	1	15
Рук. гр.	Германов						
Н. контр.	Жило		0383				
Гл. спец.	Ханин						
Нач. отд.	Гребенников			Общие данные (начало)	Госстрой СССР ГПИ Ленинградский Водоканалпроект		
ГИП	Беляев						
Гл. спец.	Макаров						

Копировал

Рук. гр. отдела

Общие указания:

1. Водозаборное сооружение в плане представляет собой прямоугольник с размерами 12.00×12.00м с пристройкой электропомещений 6.0×12.0м.
2. Подземная часть машзала разработана на отметке −21.000.
3. Подъемно-транспортным оборудованием машзала является подвесной кран грузоподъемностью 3.2 т.с.
4. За условную отметку 0.000 принят уровень чистого пола надземной части, что соответствует абсолютной отметке ▭.
5. Планировочная отметка уровня земли вокруг здания принята − 0.150.
6. Наружные стены здания приняты из панелей ячеистого бетона по серии 1.030.1-1 с γ = 700 кгс/м³ и из обыкновенного керамического кирпича пластического прессования* (ГОСТ 530-80) марки 75 на растворе М25, Мрз ▭.
7. Внутренние стены и перегородки приняты из обыкновенного кирпича марки 75 на растворе марки 50.
8. Заполнение швов панельных стен выполнить по узлам серии 1.030.1-1 В.3-3.
9. При возведении кирпичных стен заложить в откосы оконных и дверных проемов деревянные антисептированные пробки (250×120×65) на высоте 300мм от низа проема и выше через 600мм, но не менее двух с каждой стороны проема.
10. Наружные и внутренние кирпичные стены в процессе возведения крепить к колоннам анкерами ф 6АI, закладываемыми в швы кладки через 1200мм по высоте.
11. Перегородки внутри здания не доводить на 30мм до низа несущих конструкций покрытия и перекрытия во избежание передачи на них нагрузки. Зазоры забить просмоленной паклей и оштукатурить сложным раствором.
12. Кладку наружных кирпичных стен изнутри выполнять в пустошовку и в подрезку швов с последующей отделкой по ведомости внутренней отделки помещений.
13. Горизонтальная гидроизоляция стен на отметке −0.030 состоит из слоя цементного раствора состава 1:2, толщиной 30мм.
14. Работы по возведению кирпичной кладки в зимнее время должны вестись в соответствии с требованиями СНиПIII-17-78, при этом выбор способа возведения конструкции осуществляется в зависимости от сроков строительства.
15. Устройство полов в производственных помещениях выполнять после укладки труб для электрических кабелей по чертежам электротехнической части проекта. Концы труб, закладываемых в пол, должны быть заглушены деревянными пробками.
16. В полах по грунту при применении бетонного подстилающего слоя по нескальному грунту следует в основание втрамбовать слой щебня или гравия крупностью 40÷60 мм.
17. Двери в электропомещениях должны иметь самозапирающиеся замки, открываемые без ключа с внутренней стороны.
18. Полы в санузле и душевой выполнить на 20мм ниже уровня полов смежных помещений.
19. Под перегородку толщиной 120мм предусмотреть утолщения в подготовке полов на 100мм в каждую сторону от перегородки, общей высотой 250мм.
20. Защитный слой кровли состоит из слоя чистого сухого гравия (ГОСТ 8268-82) крупностью 5-10мм, толщиной слоя 10мм, втопленного в антисептированную битумную мастику марки МБК-Г-55А (ГОСТ 2889-80).
21. Водоизоляционный ковер кровли состоит из 2х слоев рубероида марки РКП-350А (ГОСТ 10923-82).
22. Утеплитель − жесткие минераловатные плиты − γ = 50 кгс/м³ (ГОСТ 9573-82).
23. Пароизоляция кровли − промазка горячим битумом за 1 раз.
24. В местах примыкания кровли к парапетам, карнизам и в местах пропуска труб основной водоизоляционный ковер усилить двумя дополнительными слоями рубероида на битумной мастике марки МБК-Г-55А (ГОСТ 2889-80).
25. Антикоррозийную защиту стальных изделий, закладных и крепежных элементов смотреть в общих данных чертежей марки КМ.
26. Деревянные элементы, соприкасающиеся с кирпичной кладкой, железобетоном или металлом − антисептировать.
27. Все стальные изделия после очистки от грязи и ржавчины окрасить масляной краской за 2 раза.
28. Все столярные изделия окрасить эмалями по огрунтовке.

Наружная отделка:

1. Наружные поверхности стеновых панелей окрашиваются (в условиях завода изготовителя) после распалубки цементно-перхлорвиниловыми красками ЦПХв.
2. Кирпичные участки наружных стен выполнять с облицовкой силикатным кирпичом и расшивкой швов. Цоколь штукатурить цементно-песчаным раствором, а цокольные панели окрасить влагостойкими красками − эмаль ХС-119 или ПФ-115 наносить по грунтовке ГФ-021.

				Привязан			
Инв.№				ТП901-1-98.88-АР			
Проверил	Карельских			Водозаборные сооружения производительностью от 0.5 до 1.0 м³/с для амплитуды колебания уровня воды 14.0м	Стадия	Лист	Листов
Рук.сл.гр	Германов				Р	2	
Н.контр.	Жило		03.83				
Гл.спец.	Ханин						
Нач.отд.	Градобойнов			Общие данные (продолжение)	Госстрой СССР ГПИ Ленинградский водоканалпроект		
ГИП	Беляев						
Гл.спец	Макаров						

Ведомость отделки помещений

Площадь м²

Наименование или номер помещения	Потолок		Стены или перегородки		Низ стен или перегородок (панель)			Колонны		Примечание
	Площадь	Вид отделки	Площадь	Вид отделки	Площадь	Вид отделки	Высота, мм	Площадь	Вид отделки	
Машзал (надземная часть)	137.7	Затирка, клеевая побелка	420.6	Расшивка швов панельных стен, штукатурка кирпичных стен. Клеевая окраска обр. N	76.1	Масляная окраска обр. N	1500	98.0	Затирка, масляная окраска обр. N выше клеевая окраска обр. N	Простая отделка
Водоприемный колодец (подземная часть)	—	—	—	Бетонирование в чистой опалубке. Затирка.	—	—	—	—	—	
КТП и ПСУ помещение щитов	52.40 21.60	Затирка, клеевая побелка	143.3	Штукатурка кирпичных стен. Окраска клеевыми красками светлых тонов обр. N	—	—	—	5.3	Затирка, клеевая побелка обр. N	Простая отделка
Котельная (от тепловых сетей)	22.50	Затирка, известковая побелка	66.3	Расшивка швов панельных стен, кладка кирпичных стен с подрезкой швов. Известковая побелка.	—	—	—	5.3	Затирка, известковая побелка	Простая отделка
Санузел, душевая	8.40	Лак ХСЛ-1сл. Эмаль-ХСЭ-2слоя Лак ХСЛ-1слой	34.0	Штукатурка кирпичных стен. Выше панели-лак ХСЛ-1слой, эмаль-ХСЭ-2слоя, лак ХСЛ-1слой	23.0	Облицовка глазурованной плиткой	1500 1800	—	—	Простая отделка
Помещение ремонтной бригады	6.40	Затирка, окраска влагостойкими красками обр. N	20.4	Штукатурка кирпичных стен. Расшивка швов панельных стен. Выше панели окраска клеевая обр. N	16.0	Масляная окраска светлых тонов обр. N	1500	—	—	Простая отделка
Тамбур. [illegible]	2.10	Затирка, побелка ВА-27	16.10	Штукатурка кирпичных стен. Затирка швов панельных стен. Выше панели окраска ВА-27 обр. N	15.4	Масляная окраска обр. N	1500	—	—	

Исходные данные

- Сейсмичность района – не выше 6 баллов.
- Здание отапливаемое, внутренняя температура воздуха машзала и электропомещений +5°С.
- Речное водозаборное сооружение по своему назначению относится к II классу капитальности; по огнестойкости к II степени; по санитарной характеристике производственного процесса – к группе $I^{б}$.
- Категории по пожарной опасности даны в экспликации помещений.
- Территория – без подработки горными выработками.
- Рельеф территории – спокойный.
- Грунты песчаные, суглинистые.
- Расчетный уровень грунтовых вод принят на 1.0 м ниже планировочной отметки.
- Горизонт грунтовых вод в период строительства принят на 3.0 м ниже планировочной отметки.
- Грунтовые воды не агрессивные по отношению к бетону.
- Расчетная зимняя температура наружного воздуха –30°С.
- Скоростной напор ветра – для I географического района.
- Вес снегового покрова – для II района.

				ТП901-1-98.88-АР	
Привязан	Проверил	Корельских			
	Рук. арх. гр.	Германов		Водозаборные сооружения производительностью от 0.5 до 1.0 м³/с с амплитудой колебания уровня воды 14 м	Стадия: Р; Лист: 3; Листов:
	Н. контр.	Жило	03.88		
	Гл. спец.	Ханин		Общие данные (окончание)	Госстрой СССР ГПИ Ленинградский водоканалпроект
	Нач. отд.	Градобоенков			
	ГИП	Беляев			
Инв. №	Гл. спец.	Макаров			

План на отм. 0.000

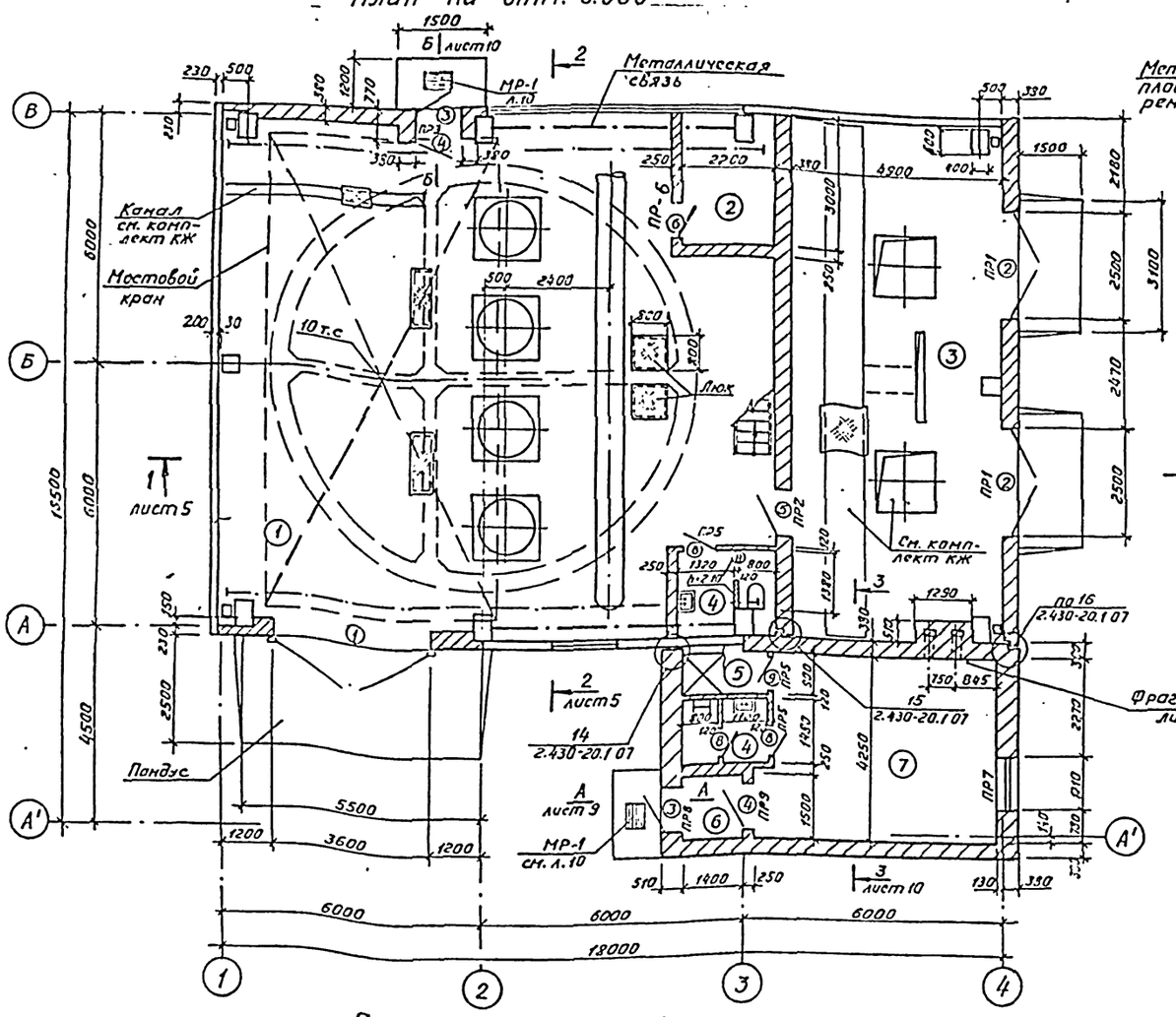

План на отм. 4.150

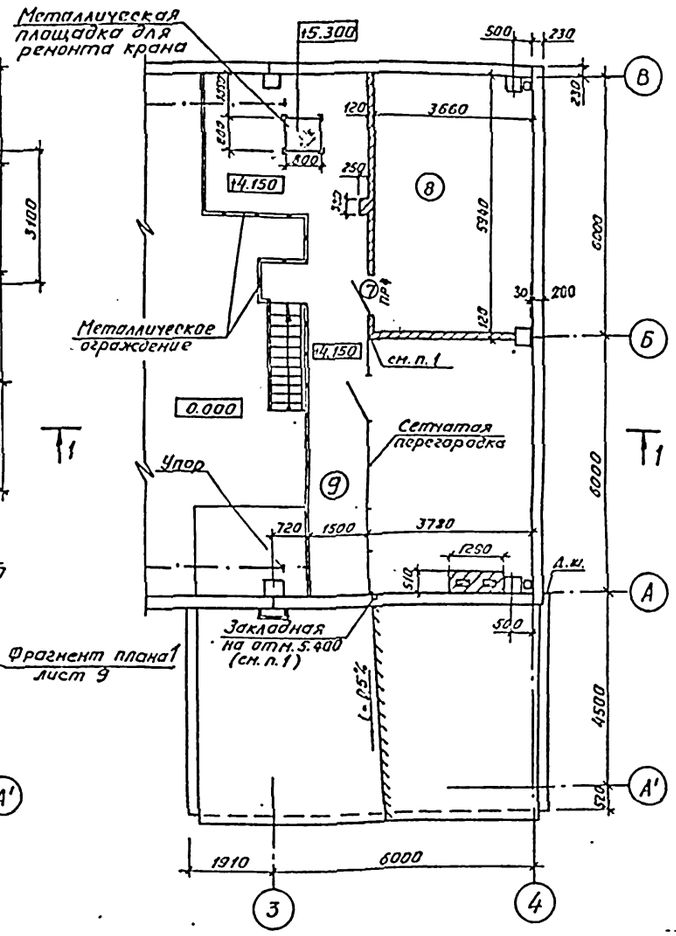

План на отм. -21.000.

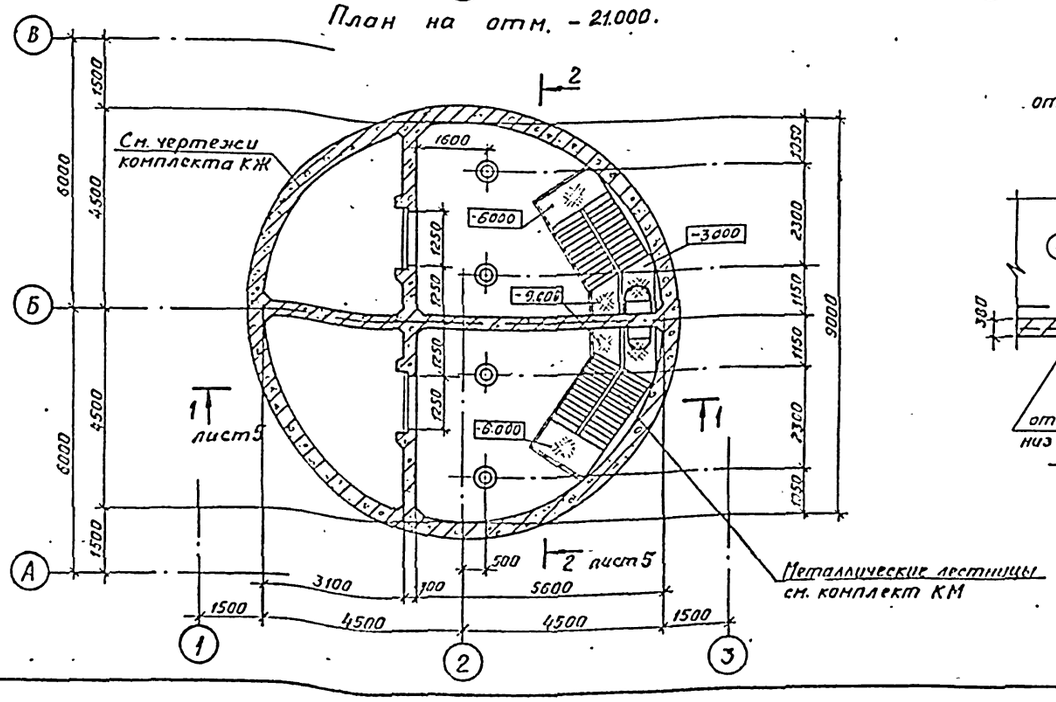

При варианте отопления от тепловых сетей

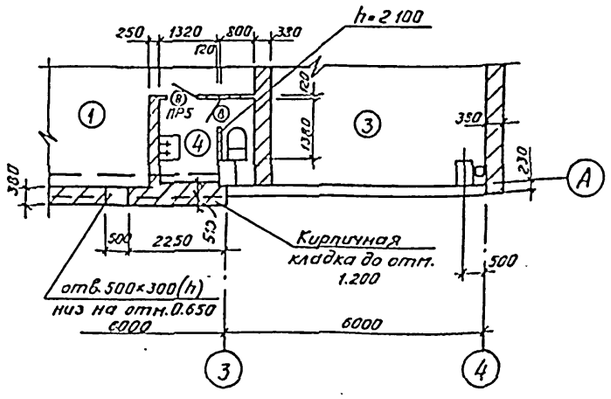

Монтажная схема закладных в проеме ворот

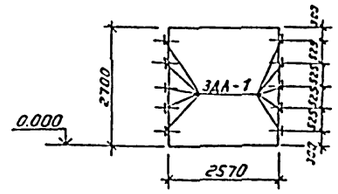

Экспликация помещений

Номер по плану	Наименование	Площадь м²	Категория производства по взрывной, взрывопожарной и пожарной опасности
1	Машинный зал с монтажной площадкой	137,7	Д
2	Помещение ремонтной бригады	6.4	Д
3	КТП и ПСУ	57.4	Д
4	Санузел	2,8+3,8	
5	Душевая	1.8	
6	Тамбур	2.1	
7	Котельная	22.5	Г
8	Щитовая	21.6	Д
9	Площадка	48.0	

Ведомость проемов ворот и дверей

Марка, поз.	Размер проема в кладке (b×h)
1	3880 × 3600
2	2570 × 2700
3	1010 × 2370
4	1010 × 2370
5	1020 × 2070
6	910 × 1870
7	910 × 2070
8	710 × 2070
9	710 × 2070
...	...

1. В кирпичную кладку на отм. 4,150 и 6,150 заложить уголок 50×5, ℓ=250мм для крепления сетчатой перегородки.

Привязан:

Инв.№

Проверил	Германов		
Исполн.	Осипова		
Рук.гр.тр	Германов		
Н.контр.	Жило		33.88
Гл.спец.	Ханин		
Нач.отд.	Градобойнов		
ГИП	Беляев		

ТП 901-1-98.88-АР

Водозаборные сооружения производительностью от 0,5 до 1,0 м³/с для амплитуды колебания уровня воды 14м

Стадия	Лист	Листов
Р	4	

Планы на отм. 0.000; 4,150 и -21.000.

Госстрой СССР ГПИ Ленинградский Водоканалпроект

Разрез 1-1

Слой гравия крупностью 5-10мм (ГОСТ 8268-82) Ид100 на антисептированной битумной мастике МБК-Г-55Л
2 слоя рубероида марки РКП-350А на антисептированной битумной мастике МБК-Г-55Л (ГОСТ 2889-80)
Комплексные плиты (утеплитель – жесткие минераловатные плиты γ=50кгс/м³-80мм.
по железобетонным стропильным балкам

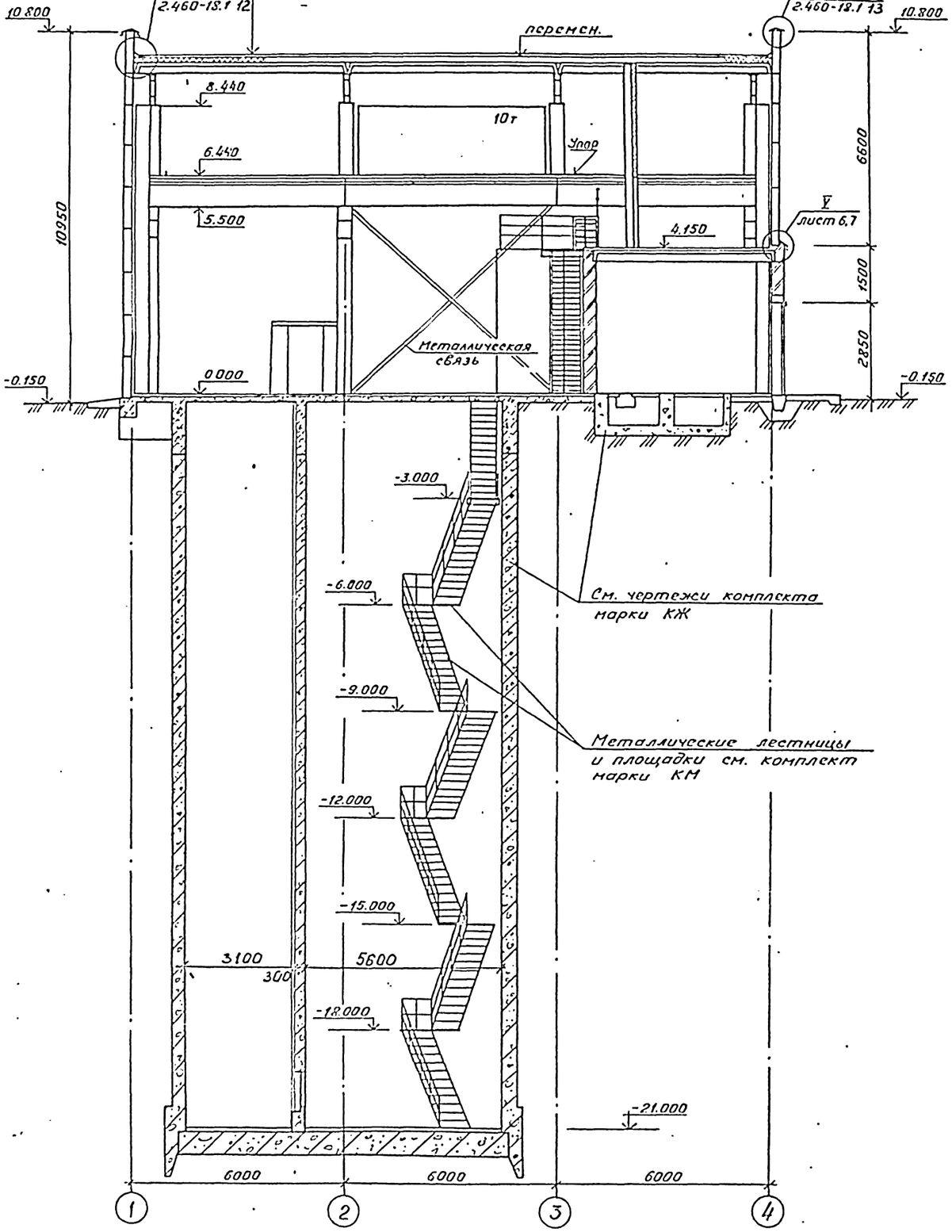

Разрез 2-2

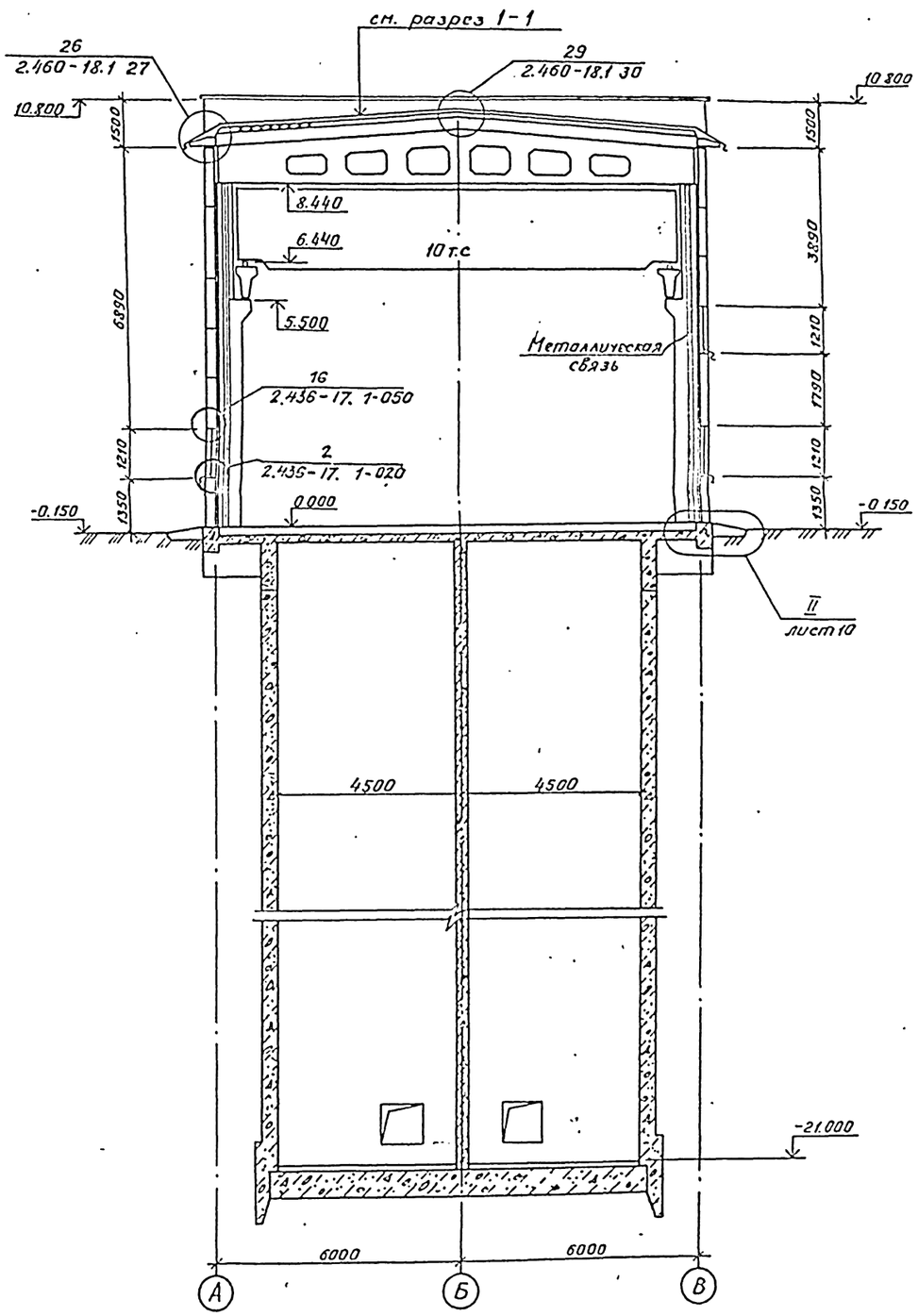

Привязан

Инв. №

Проверил	Германов			
Инженер	Осипова			
Рук.арх.гр	Германов			
Н.контр.	Жило		03.83	
Гл.спец.	Ханин			
Нач.отд.	Гродзбойков			
ГИП	Беляев			

ТП901-1-98.88-АР

Водозаборные сооружения производительностью от 0,5 до 1,0 м³/с для амплитуды колебания уровня воды 14 м.

Стадия	Лист	Листов
Р	5	

Разрезы 1-1; 2-2.

Госстрой СССР ГПИ Ленинградский Водоканалпроект

Фасад 1-4

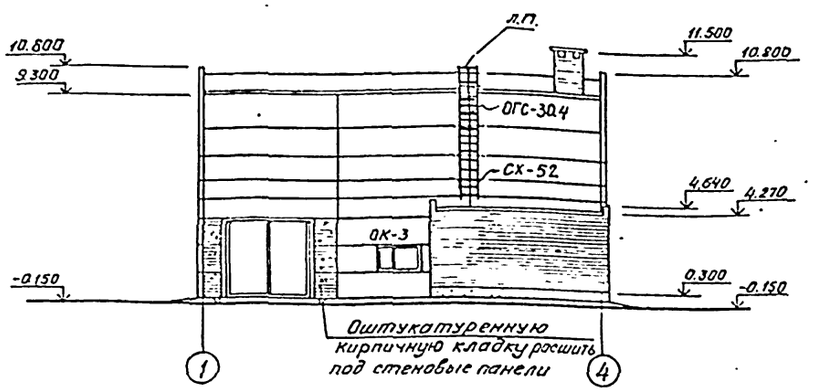

Фасад В-А

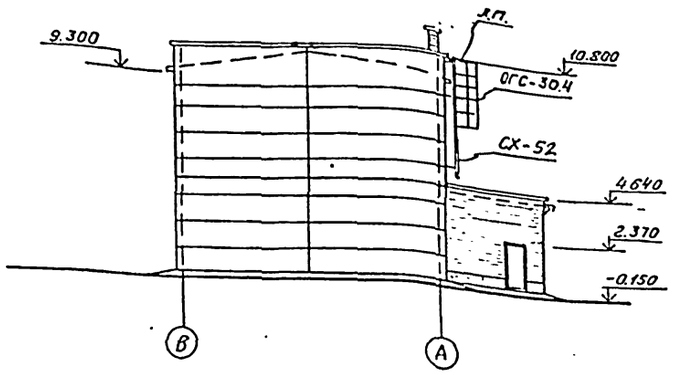

Фасад 4-1

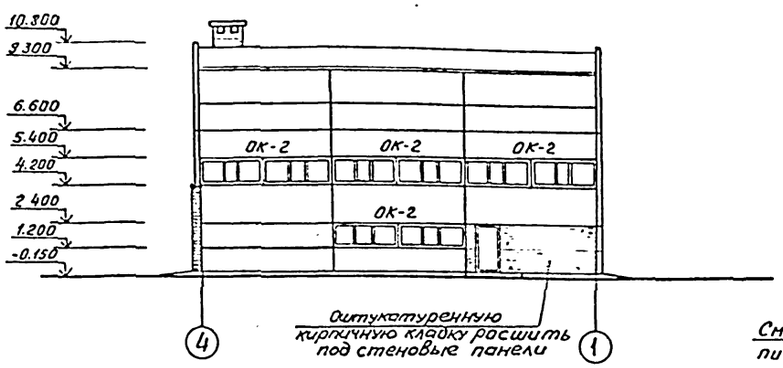

Фасад А-В

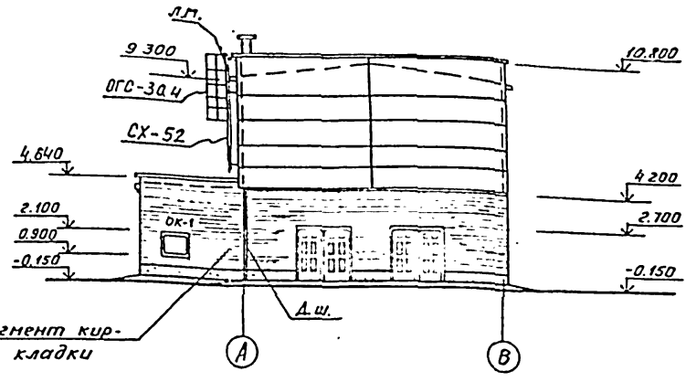

Схема заполнения оконных проемов

ОК-1
мест 1

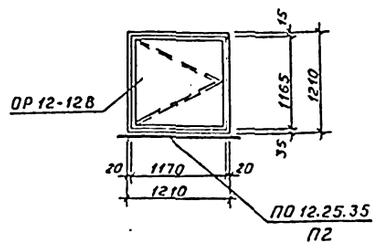

ОК-2
мест 4

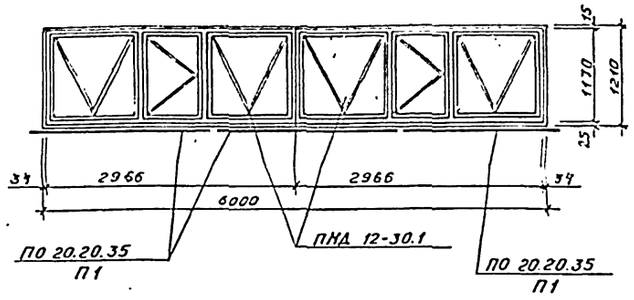

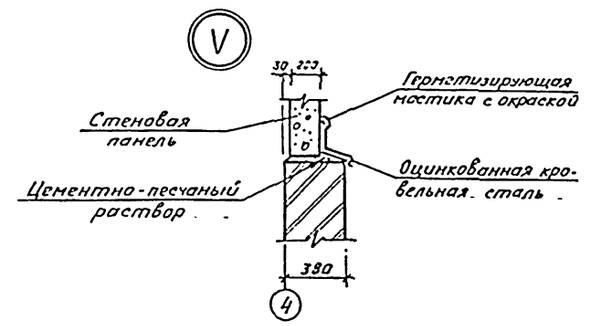

ОК-3
мест 1

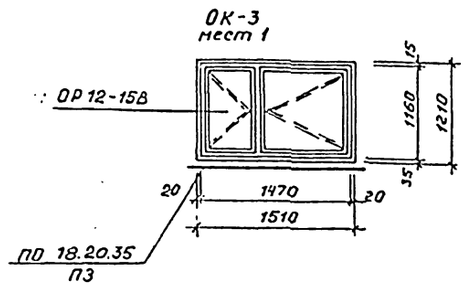

Спецификация заполнения оконных проемов

Марка, поз.	Обозначение	Наименование	Кол. на этаж 1	2	3	Всего	Масса ед., кг	Примечание
ОК-1	ГОСТ 11214-86	Окно ОР 12-12В	1	—	—	1		
ОК-2	ГОСТ 12506-81	Окно ПКД 12-30,1	8	—	—	8		
ОК-3	ГОСТ 11214-86	Окно ОР 12-15В	1	—	—	1		
		Подоконная плита						
П1	ГОСТ 6785-86	ПО 20.20.35	12	—	—	12	35	
П2	ГОСТ 6785-86	ПО 12.25.35	1	—	—	1	26	
П3	ГОСТ 6785-86	ПО 18.20.35	1	—	—	1	32	

Спецификация элементов пожарной лестницы

Марка, поз.	Обозначение	Наименование	кол.	Масса ед., кг	Примечание
СХ-52	Серия 1.450.3-3 вып.0,1.	Стремянка СХ-52	1	88.9	
ОГС-30.4	Серия 1.450.3-3 вып.0,1.	Ограждение стремянки ОГС-30.4	1	28.5	

Фрагмент кирпичной кладки фасада

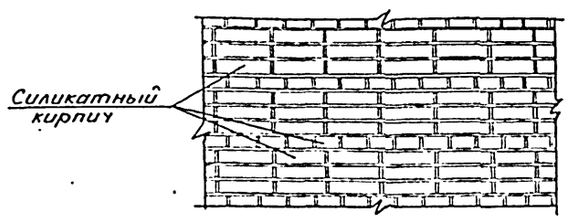

Данный чертеж рассматривать совместно с листом 5
Крепление пожарной лестницы выполнить по месту.

Привязан

Инв. №

Проверил	Корепских			ТП 901-1-98.88-АР
Рук. гр.	Германов			
Н. контр.	Жило		03.88	Водозаборные сооружения производительностью от 0,5 до 10 м³/с для амплитуды колебания уровня воды 14 м
Гл. спец.	Ханин		—	
Нач. отд.	Гродзейнова			Фасады. (с котельной)
ГИП	Беляев			

Стадия	Лист	Листов
Р	6	

Госстрой СССР ГПИ Ленинградский Водоканалпроект

Фасад 1-4

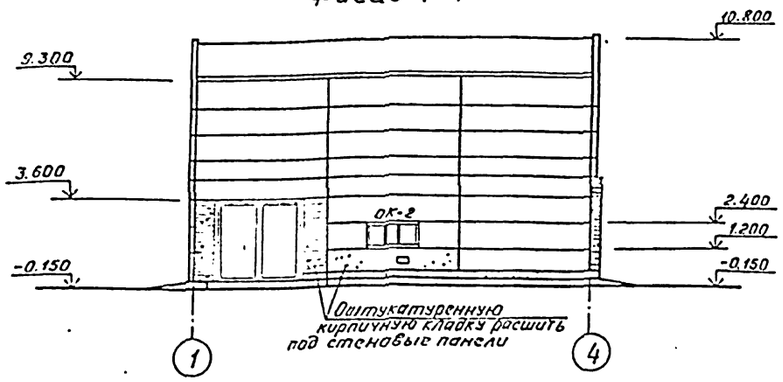

Фасад В-А

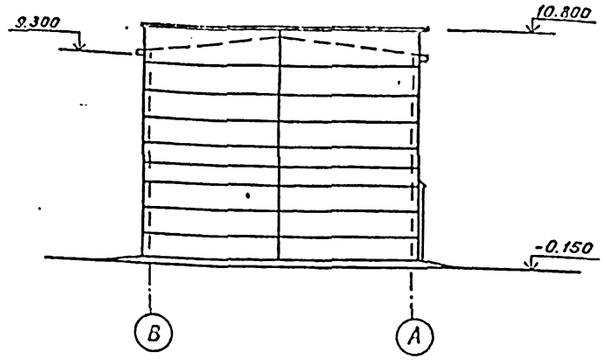

Фасад 4-1

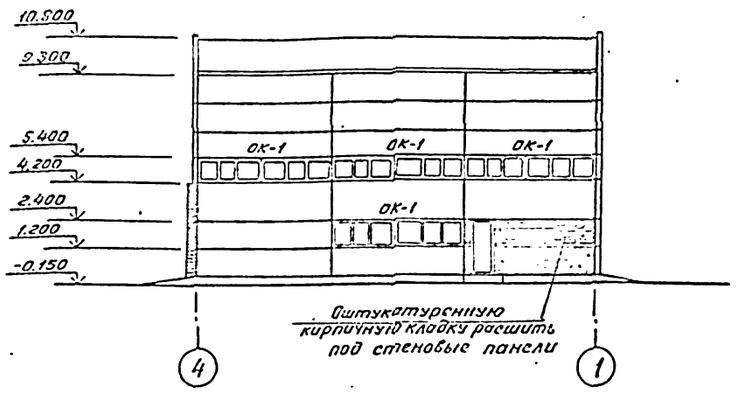

Фасад А-В

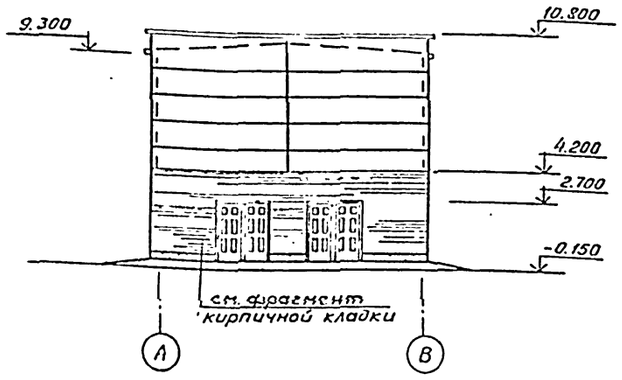

Схема заполнения оконных проемов

ОК-1
мест-4

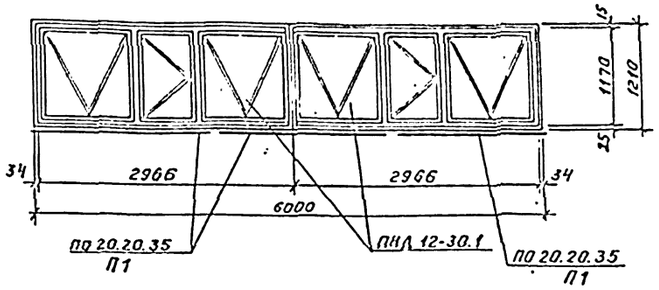

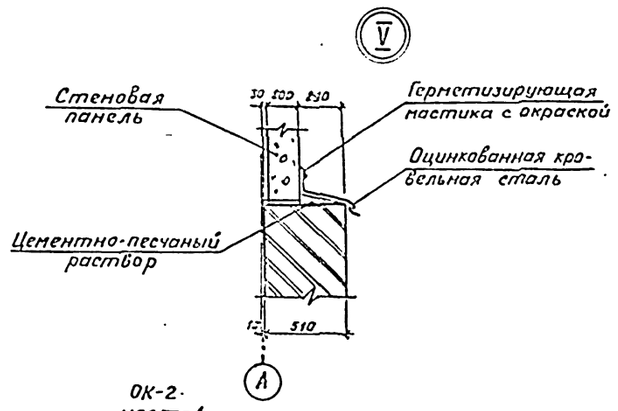

ОК-2
мест-1

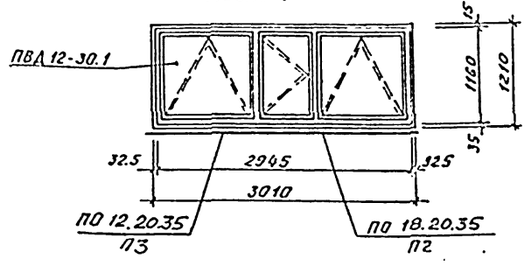

Данный чертеж рассматривать совместно с листом 5.

Спецификация заполнения оконных проемов

Марка, поз.	Обозначение	Наименование	Кол. на этаж 1	2	3	Всего	Масса ед., кг	Примечание
ОК-1	ГОСТ 12506-81	Окно ПНД 12-30.1	8	—	—	8		
ОК-2	ГОСТ 12506-81	Окно ПВД 12-30.1	1	—	—	1		
		Подоконная плита						
П1	ГОСТ 6785-86	ПО 20.20.35	12	—	—	12	35	
П2	ГОСТ 6785-86	ПО 18.20.35	1	—	—	1	32	
П3	ГОСТ 6785-86	ПО 12.20.35	1	-	-	1	21	

Фрагмент кирпичной кладки фасада

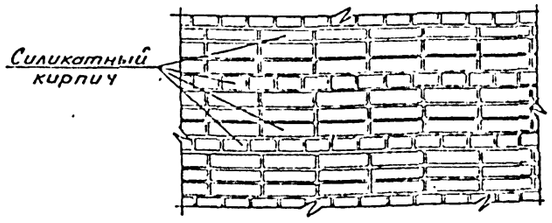

				ТП 901-1-98.88-АР
Привязан	Провери.	Германов		
	Инженер	Осипова		
	Рук. гр.	Германов		
	Н. контр.	Жилд	03.88	Водозаборные сооружения производительностью от 0,5 до 10 м³/с для амплитуды колебания уровня воды 14 м
	Гл. спец.	Ханин		
	Нач. отд.	Градзовский		Фасады. (без котельной)
Инв. №	ГИП	Беляев		

Стадия	Лист	Листов
Р	7	

Госстрой СССР ГПИ Ленинградский Водоканалпроект

Экспликация полов

Наименование или номер помещения по проекту	Тип пола по проекту	Схема пола или номер узла по серии	Элементы пола и их толщина	Площадь пола м²
Машинный зал	1		Керамическая плитка (ГОСТ 6787-80) – 13 мм. Прослойка и заполнение швов из цементно-песчаного раствора марки 300. Гидроизоляция – 2 слоя гидроизола на прослойке из битумной мастики. Стяжка – бетон класса В 7.5 – 20 мм. Монолитный железобетон	117.0
Монтажная площадка	2		Бетон класса В 22,5 – 30 мм. Бетонный подстилающий слой, бетон класса В 22,5 – 100 мм. Монолитный железобетон	21.0
Сан. узел, душевая	3		Керамическая плитка (ГОСТ 6787-80) – 13 мм. Прослойка и заполнение швов из цементно-песчаного раствора марки 150 – 12 мм. Гидроизоляция – 2 слоя гидроизола на прослойке из битумной мастики – 3 мм. Подстилающий слой из бетона класса В 12,5 – 80 мм. Основание – уплотненный щебнем грунт	8.4 (3.8)
Тамбур	4		Керамическая плитка (ГОСТ 6787-80) – 13 мм. Прослойка и заполнение швов из цементно-песчаного раствора марки 150 – 12 мм. Подстилающий слой из бетона класса В 12.5 – 80 мм. Основание – уплотненный щебнем грунт.	(2.1)
КТП и ПСУ	5		Покрытие – цементно-песчаный раствор марки 200 (с железнением) – 20 мм. Стяжка – цементно-песчаный раствор марки 150 (для трансформаторной подстанции по уклону от 20 до 50 мм) – 40 мм. Бетонный слой бетон кл. В 12,5. Основание – уплотненный щебнем грунт.	57.4
Помещение ремонтной бригады	6		Покрытие – линолеум (ГОСТ 14632-79) – 3 мм. Прослойка – холодная мастика на водостойких вяжущих – 1 мм. Стяжка – легкий бетон класса В 3,5 – 20 мм. Подстилающий слой из бетона класса В 3,5 – 80 мм. Основание – уплотненный щебнем грунт	6,4
Котельная	7		Покрытие – бетонное, бетон класса В 15 – 20 мм. Бетонный подстилающий слой, бетон класса В 15 – 100 мм. Основание – уплотненный щебнем грунт	22,50
Подземная часть	8		Покрытие – бетонное. Бетон класса В 15 – 20 мм. Монолитный железобетон	58.40
Щитовая	9		Покрытие – цементно-песчаный раствор марки 200 – Перекрытие – сборная железобетонная плита – 220 мм	69.6

План кровли

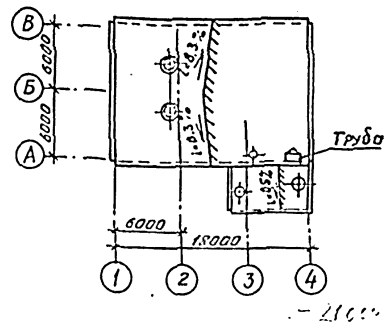

План полов на отм. 0.000

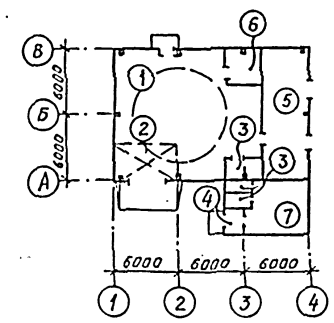

План пола – 21.000

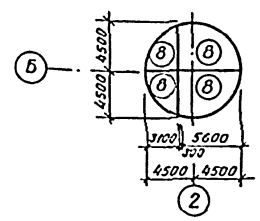

План полов на отм. 4.150

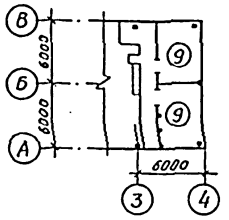

Ведомость перемычек

Марка, поз.	Схема сечения
ПР1	1, 2
ПР2	3
ПР3	4, 540
ПР4	5
ПР5	6
ПР6	7
ПР7	9, 8
ПР8	8, 7
ПР9	8

Спецификация заполнения дверных проемов

Марка, поз.	Обозначение	Наименование	Кол. на этаж 1	2	3	Всего	Масса ед., кг	Примечание
1	1.435.9-17 В.0,1,4	ВР36×36-Т	1	—	—	1	634,67	
2	Листы 11÷15	ВЭ-2 50×2.64	2	—	—	2	562	
		Дверной блок						
3	ГОСТ 24698-81	ДН24-10АУ	2(1)	—	—	2(1)		
4	ГОСТ 6629-74*	ДГ24-10СУП	1(1)	—	—	1(1)		
5	Серия 2.435-6	ПД-5	1	—	—	1		
6	ГОСТ 14624-84	ДВГ19-9П	1	—	—	1		
7	ГОСТ 6629-74*	ДГ21-9СП	1	—	—	1		
8	ГОСТ 6629-74*	ДГ21-7ЛП	4(2)	—	—	4(2)		
9	ГОСТ 6629-74*	ДГ21-7П	(1)	—	—	(1)		

Спецификация перемычек

Марка, поз.	Обозначение	Наименование	Кол. на этаж 1	2	3	Всего	Масса ед., кг	Примечание
1	1.038.1 – 1.1	5ПБ30-37	2	—	—	2	410	
2	1.038.1 – 1.1	3ПБ30-8	2	—	—	2	197	
3	1.038.1 – 1.1	3ПБ18-8	3	—	—	3	119	
4	1.038.1 – 1.1	2ПБ13-1	4	—	—	4	54	
5	1.038.1 – 1.1	1ПБ13-1	—	1	—	1	25	
6	1.038.1 – 1.1	1ПБ10-1	3(1)	—	—	3(1)	20	
7	1.038.1 – 1.1	3ПБ16-37	2(2)	—	—	2(2)	102	
8	1.038.1 – 1.1	2ПБ16-2	6(4)	—	—	6(4)	65	
9	1.038.1 – 1.1	3ПБ18-37	2	—	—	2	119	
	Спецификация сборных железобетонных элементов							
	3.006.1-2/82,8.1÷2	П10д-3	1	—	—	1	190	для дымовой трубы

Цифры в скобках даны для варианта с отоплением от тепловых сетей.

Привязан

Инв №

Проверил	Германов		
Инженер	Осипова		
Рук. арх. гр.	Германов		
Н. контр.	Жило		03.88
Гл. спец.	Ханин		
Нач. отд.	Градобойнова		

ТП 901-1-98.88-АР

Водозаборные сооружения производительностью от 0,5 до 1,0 м³/с для амплитуды колебания уровня воды 14 м

План кровли. Планы полов. Экспликация полов.

Стадия	Лист	Листов
Р	8	

Госстрой СССР ГПИ Ленинградский ВОДОКАНАЛПРОЕКТ

1 – 1

2 – 2

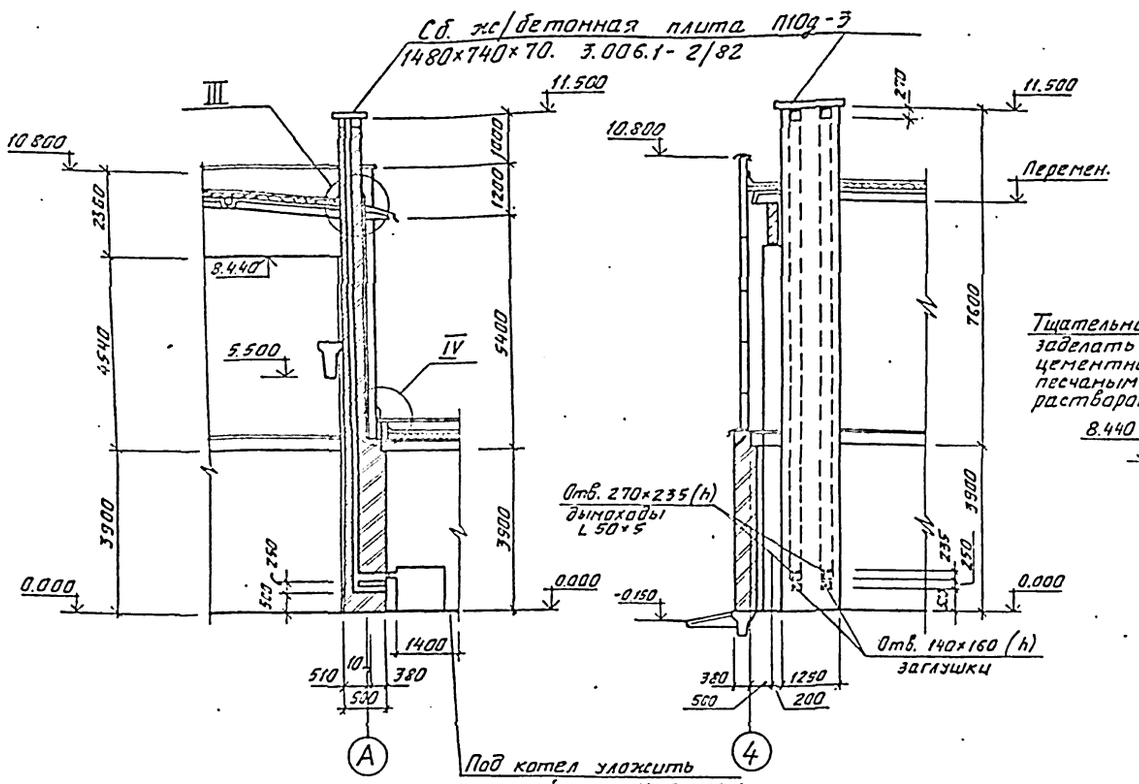

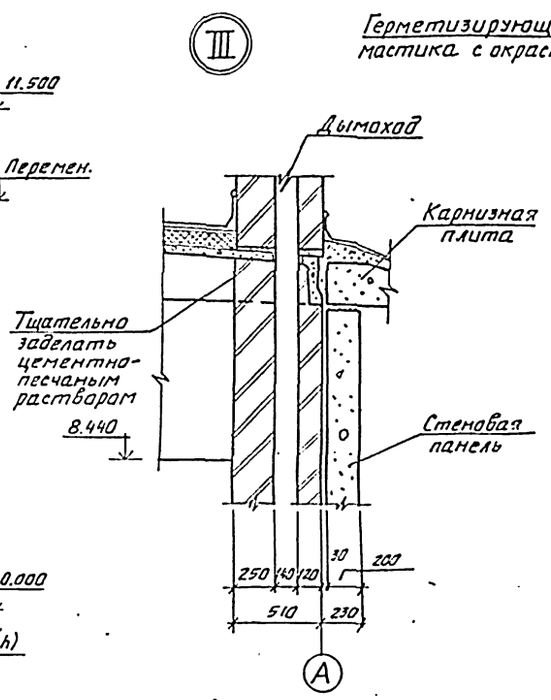

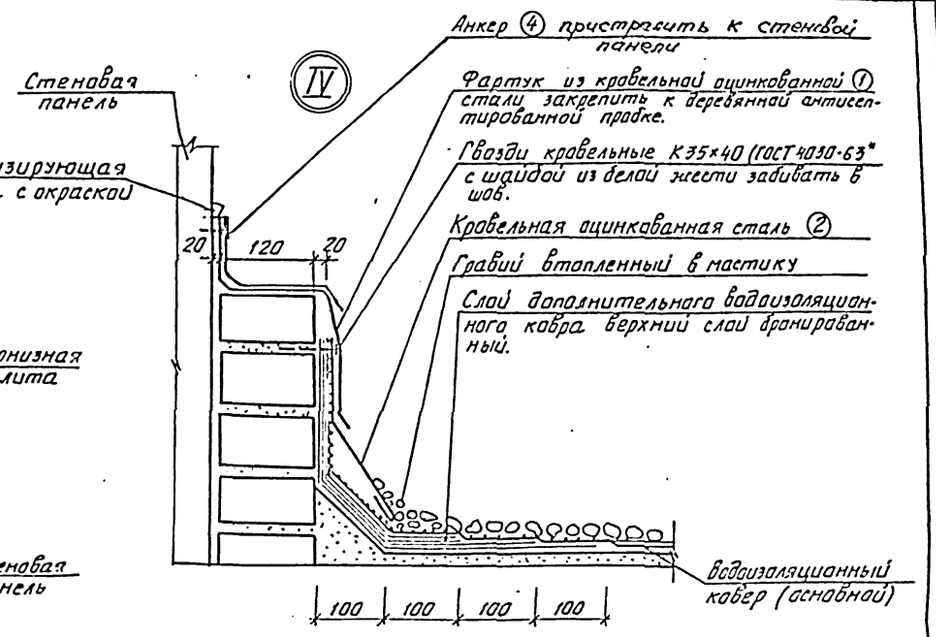

Позиции ①②④ см. серию 2.430-3 в. 2.

Фрагмент плана 1

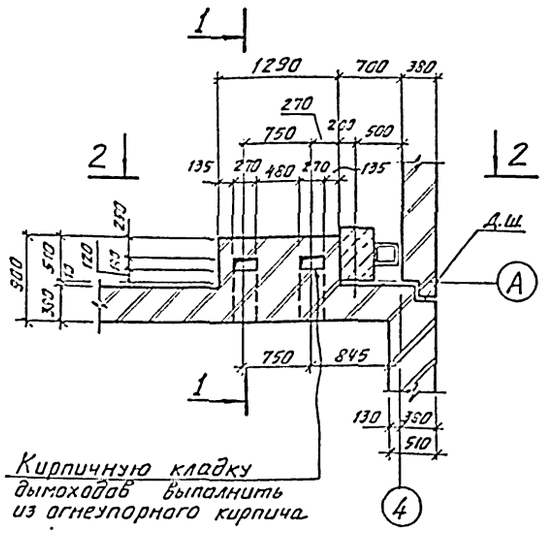

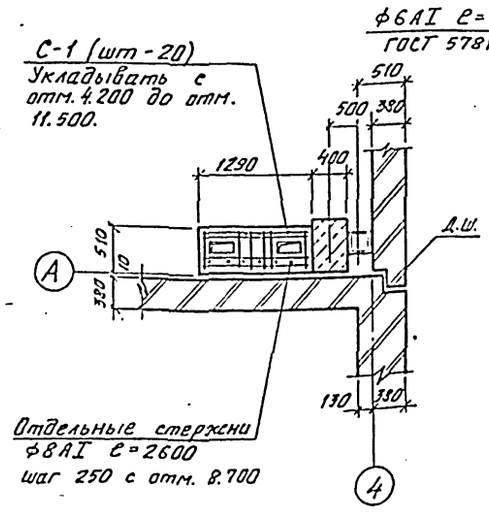

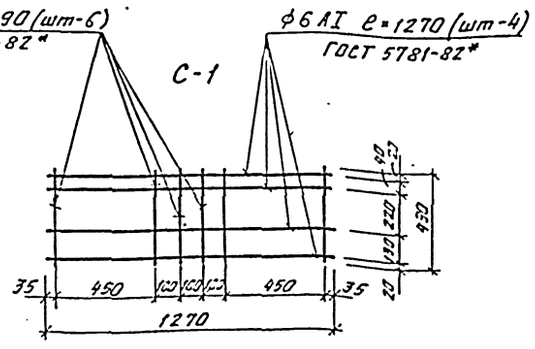

А – А

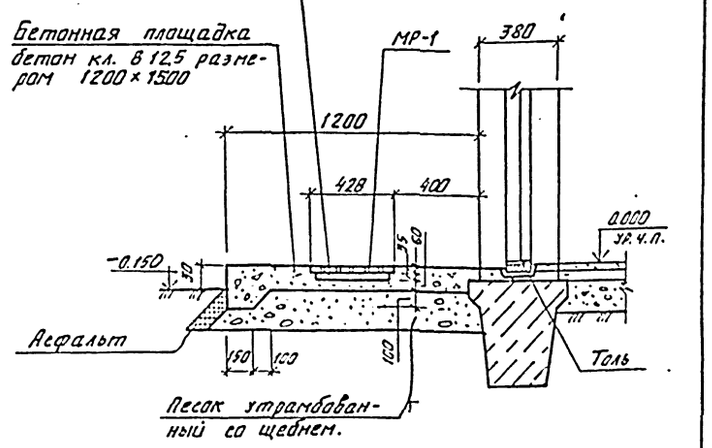

Данный лист рассматривать совместно с листом 4.

				ТП901-1-98.88-АР			
Гл.специал.	Карельских						
Рук.гр.	Германов						
Н.контр.	Жило		03.88	Водозаборные сооружения производительностью от 45 до 110 м³/с для амплитуды колебания уровня воды 14 м.	Стадия	Лист	Листов
Гл.спец.	Ханин				Р	9	
Нач.отд.	Гладкевич			Дымовая труба. Фрагмент плана 1. Узлы.	Госстрой СССР ГПИ Ленинградский водоканалпроект		

План отверстий

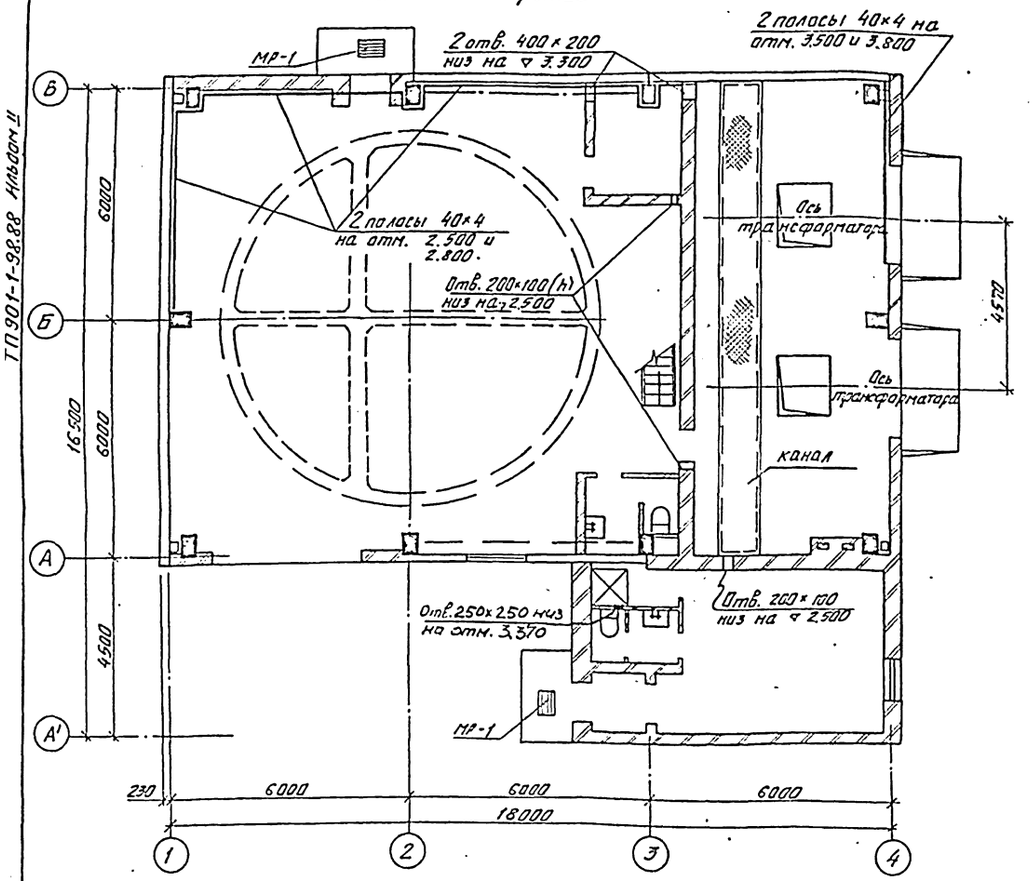

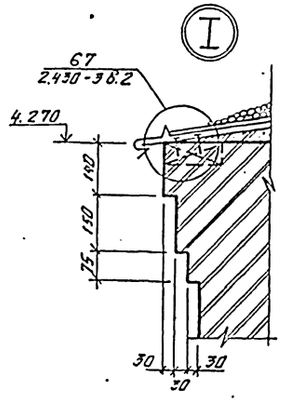

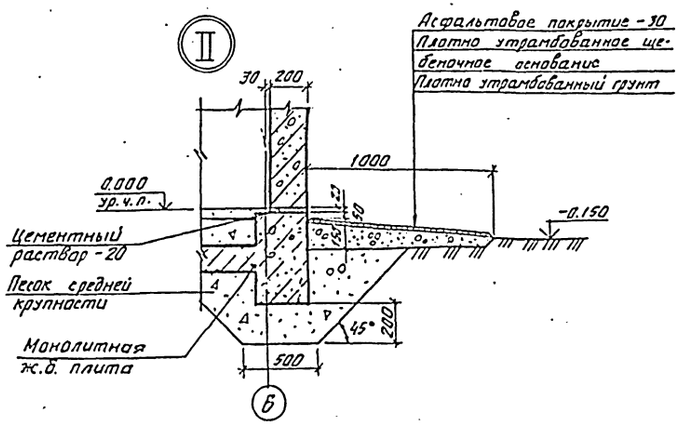

Решетка для вытирания ног МР-1.

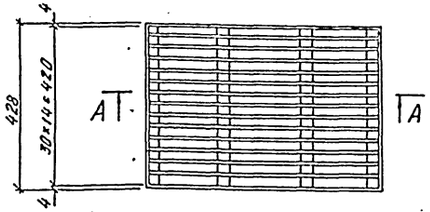

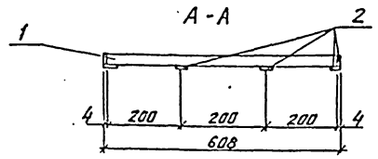

Спецификация на решетку МР-1.

Марка, поз.	Обозначение	Наименование	Кол.	Масса ед. кг	Примечание
МР-1	лист 10	Решетка для вытирания ног	2	10.91	
1	ГОСТ 103-76*	-30×4 ℓ=600	15	0,565	
2	ГОСТ 103-76*	-30×4 ℓ=430	6	0,405	

Слой гравия крупностью 5-10 мм (ГОСТ 8268-82) Мрз-100 на антисептированной битумной мастике
4 слоя рубероида марки РКП-350А на битумной мастике марки МБК-Г-55А
Стяжка цементно-песчаный раствор от 5 мм до 35 мм
Комплексные плиты (утеплитель-жесткие минераловатные плиты $d=50$ кгс/м^3 -80 мм.)

Разрез 3-3

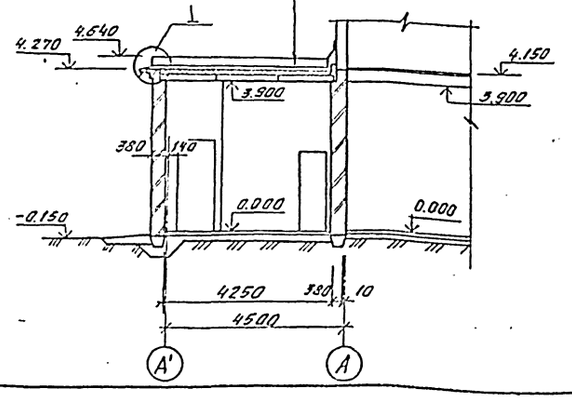

Б-Б

Цем.-песчан. стяжка - 10мм
Утеплитель-минераловатная плита
Пароизоляция - рубераид
Брусковые перемычки

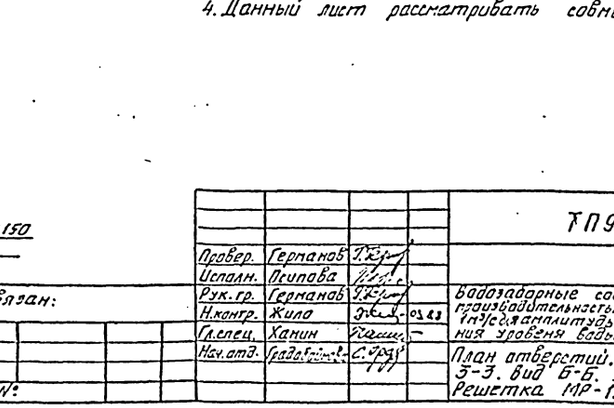

1. Сварные швы решетки МР-1 выполнять толщиной $h=4$ мм.
2. Газовые трубы в камерах трансформаторов условно не показаны (см. чертежи комплекта КЖ).
3. Полосу 40×4 (ГОСТ 103-76*) ℓ=20,0м, вес - 25,80кг к кирпичной кладке крепить при помощи дюбелей с шагом 500 мм.
4. Данный лист рассматривать совместно с листами 4, 5.

Привязан:

Инв. №:

Провер.	Германов		ТП 901-1-98.88-АР		
Испалн.	Пилипова				
Рук. гр.	Германов		Водозаборные сооружения производительностью от 0,5 до 1 м³/с для амплитуды колебания уровня воды 14 м	Стадия: Р	Лист: 10	Листов:
Н. контр.	Жило					
Гл. спец.	Ханин					
Нач. отд.	Градобоев		План отверстий. Разрез 3-3. Вид Б-Б. Узлы. Решетка МР-1.	Госстрой СССР ГПИ Ленинградский Водоканалпроект	

ТП 901-1-98.88 Альбом II

Ворота ВЭ-2,50×2,64

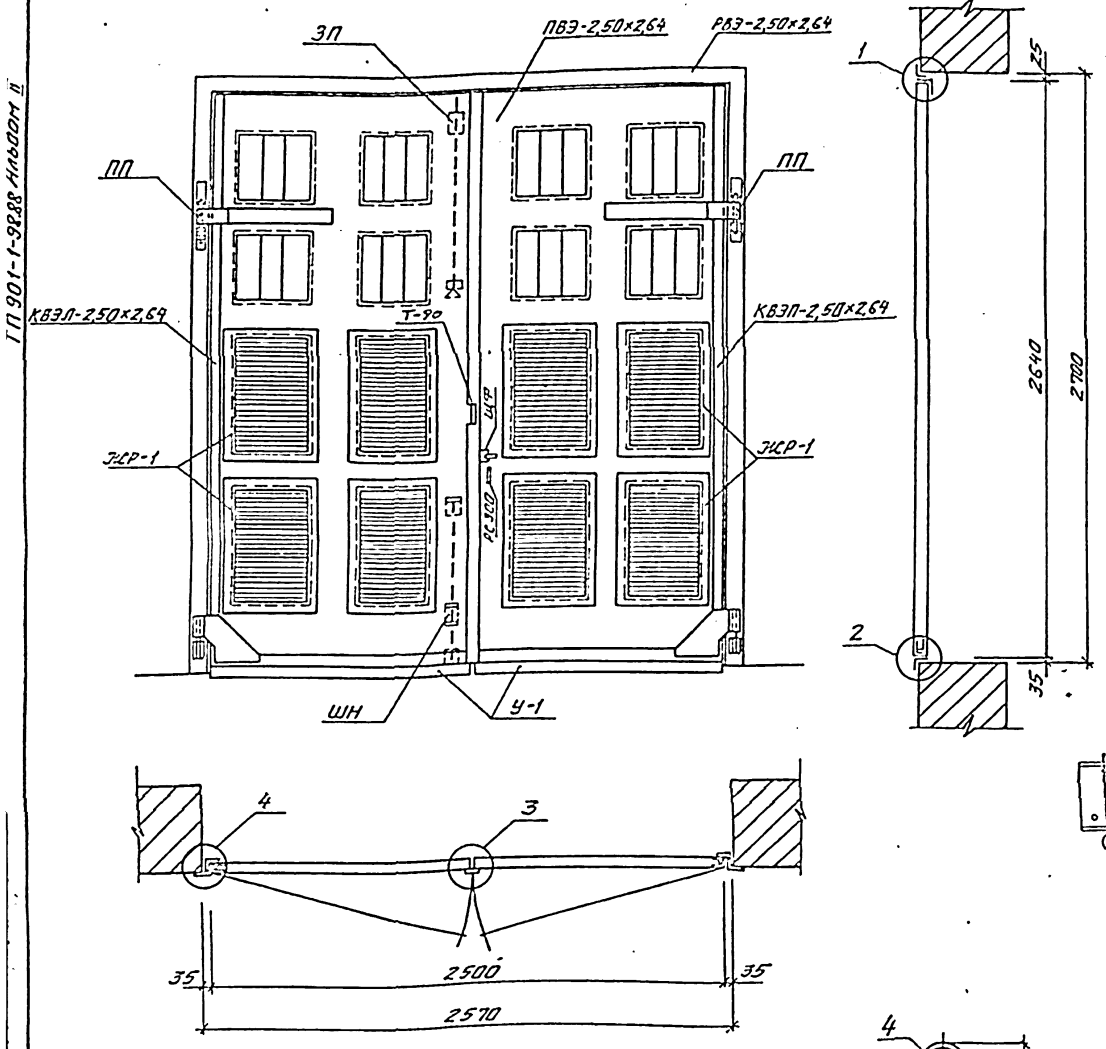

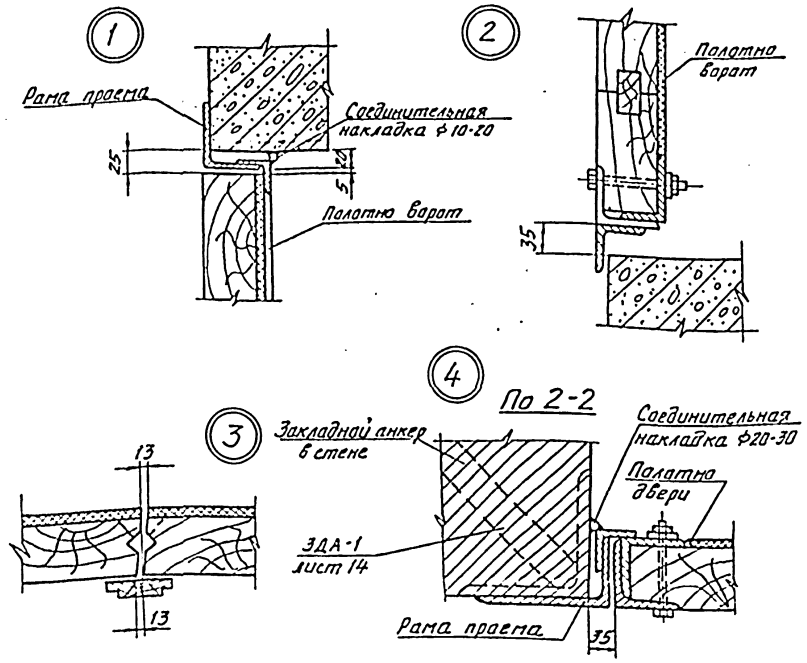

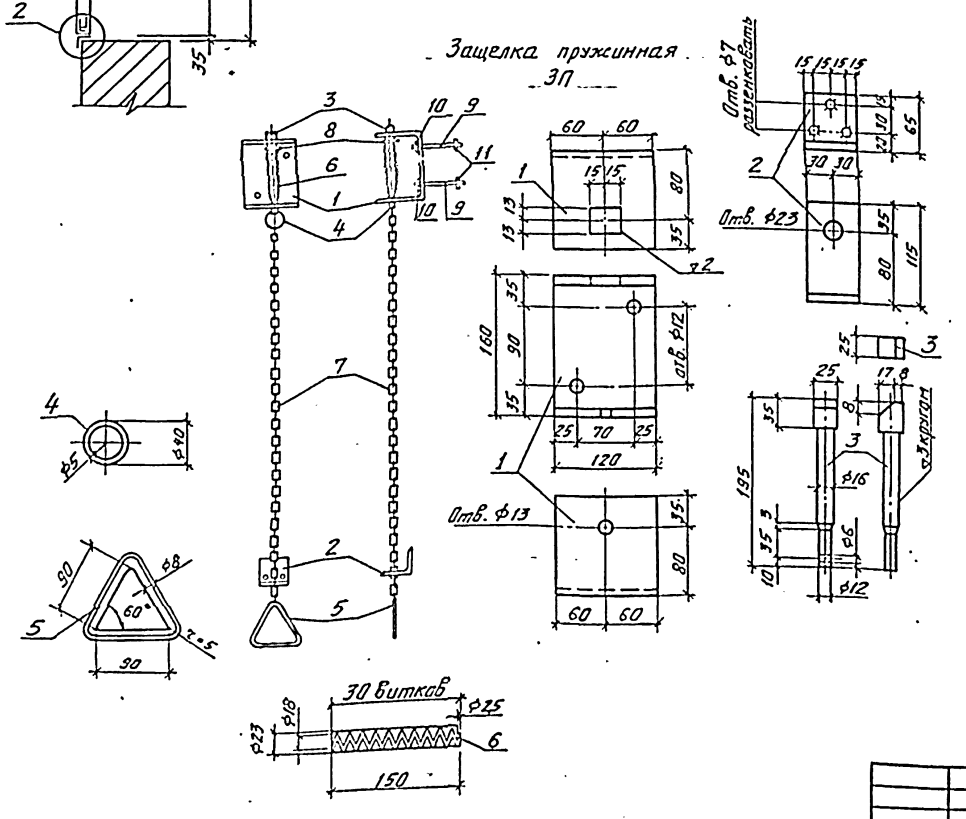

Спецификация материалов на 1 ворота ВЭ-2,50×2,64.

Марка эл-та	Наименование элемента	Ед. изм.	Кол. шт.	Масса кг 1 эл-та	Масса кг Общий	№ листа
ПВЭ-2,50×2,64	Полотно	компл.	1	242,0	242,0	14
РВЭ 2,50×2,64	Рама проема	шт.	1	126,0	126,0	14
КВЭП 2,50×2,64	Каркас полотна ворот (правый)	"	1	96,6	96,6	12
КВЭЛ 2,50×2,64	Каркас полотна ворот (левый)	"	1	96,6	96,6	13
У-1	Уголок	"	2	4,7	9,4	15
ПП	Петля подгибная	"	2	8,6	17,2	15
ЗП	Защелка пружинная	"	1	5,3	5,3	11
ШН	Шпингалет нижний	"	1	3,0	3,0	13
ЩФ	Щеколда фалевая	"	1	3,9	3,9	15
Т-90	Пробой	"	2	0,12	0,24	11
РС-300	Ручка ГОСТ 5087-80	"	1	—	—	—
ЖР-1	Жалюзийная решетка	"	8	10,0	80,0	12
—	Болт М18×130 ГОСТ 7798-70*	"	6	—	1,8	—
—	Болт М10×120 ГОСТ 7798-70*	"	6	—	0,5	—
—	Болт М10×110 ГОСТ 7798-70*	"	30	—	2,7	—
—	Гайка М18 ГОСТ 5915-70*	"	6	—	0,4	—
—	Гайка М10 ГОСТ 5915-70*	"	36	—	0,4	—
—	Шайба d18 ГОСТ 6958-78*	"	6	—	0,3	—
—	Шайба d10 ГОСТ 6958-78*	"	36	—	0,5	—
—	Шуруп 6×50 ГОСТ 1145-80*	"	13	—	0,2	—
—	Шуруп 5×40 ГОСТ 1145-80*	"	120	—	0,6	—
				Итого:	562	

Пробой Т-90

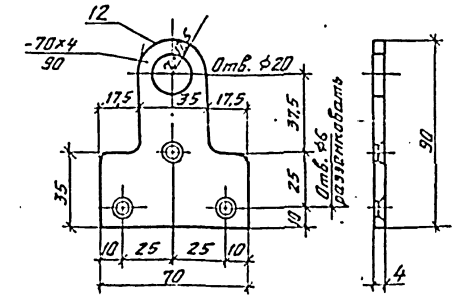

Спецификация стали на одно изделие

Марка	№ дет.	Сечение	Длина мм	Кол-во шт.	Масса кг Дет.	Масса кг Всех	Масса кг Марки	ГОСТ
ЗП	1	-120×8	390	1	2,94	2,94	5,3	103-76*
	2	-60×6	180	1	0,51	0,51		103-76*
	3	□ 25×25	195	1	0,96	0,96		8559-75*
	4	ф5	110	1	0,02	0,02		2590-71*
	5	ф8	300	1	0,12	0,12		2590-71*
	6	Пружина ф25	2000	1	0,08	0,08		16118-70*
	7	Цепь	1500	1	0,45	0,45		2319-81
	8	Шайба d16	—	1	0,02	0,02		6958-78*
	9	Болт М10	100	2	0,07	0,14		7798-70*
	10	Гайка М10	—	2	0,01	0,02		5915-70*
	11	Шайба d10	—	2	0,01	0,02		6958-78*
Т-90	12	-70×4	90	1	0,12	0,12	0,12	103-76*

Ворота поставлять окрашенными. Вид окрасочных материалов и цвет окраски принимать по проекту.

Провер.	Германов		
Техник	Стеклянников		
Рук гр.	Германов		
Н.контр.	Жило		
Гл спец	Ханин		
Нач отд.	Градобойнов		

Привязан

Инв. №

ТП901-1-98.88-АР

Водозаборные сооружения производительностью от 0,5 до 1,0 м³/с для амплитуды колебания уровня воды 14 м

Ворота ВЭ-2,50×2,64 Монтажная схема. Защелка пружинная ЗП. Пробой Т-90. Узлы.

Стадия	Лист	Листов
Р	11	

Госстрой СССР ГПИ Ленинградский Водоканалпроект

ТП901-1-98.88 Альбом II

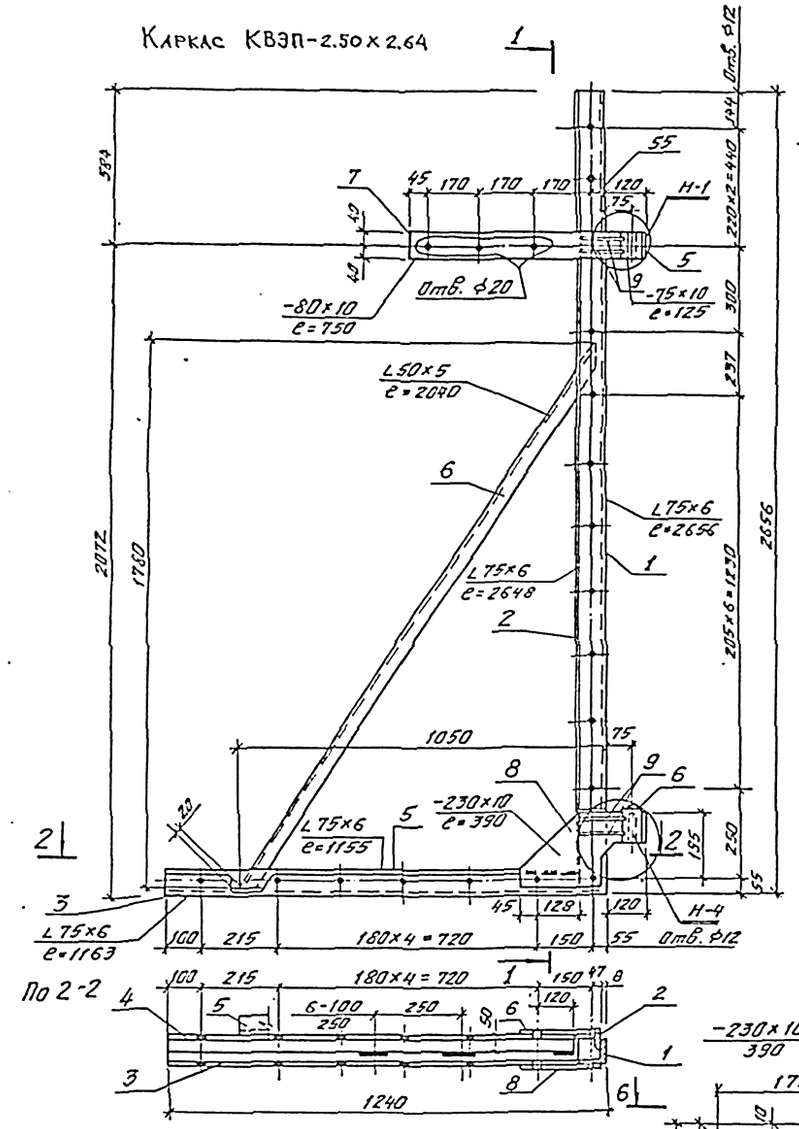
Каркас КВЭП-2.50×2.64

По 2-2

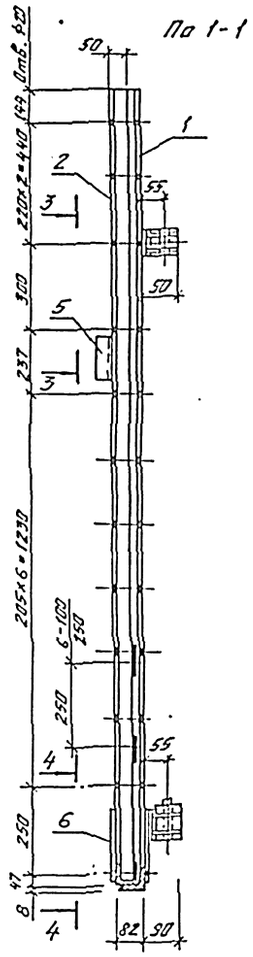
По 1-1

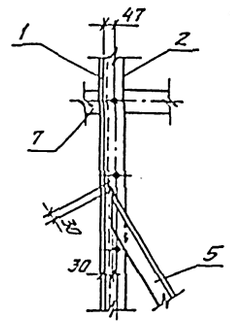
По 3-3

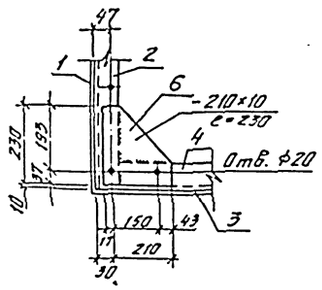
По 4-4

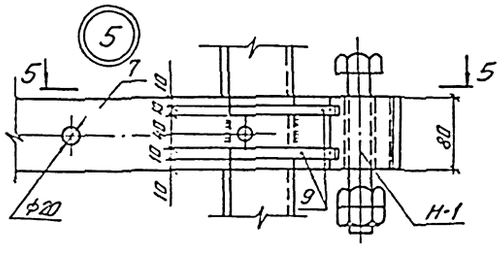

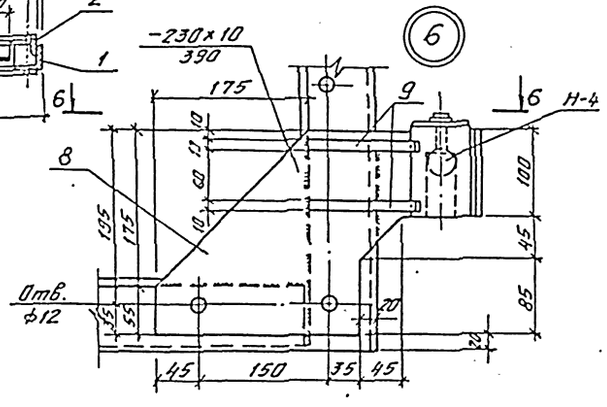

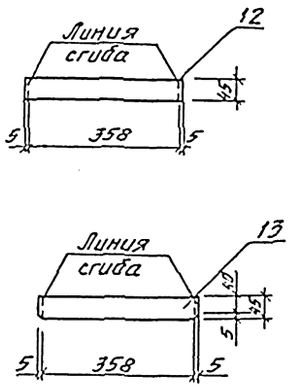

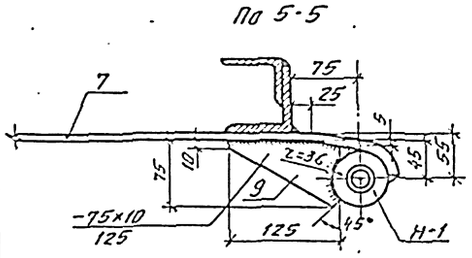
По 5-5

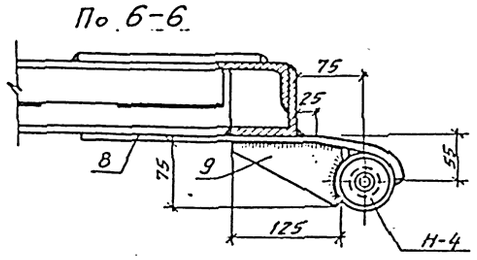
По 6-6

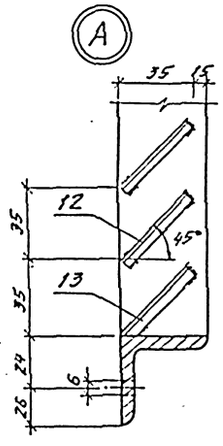

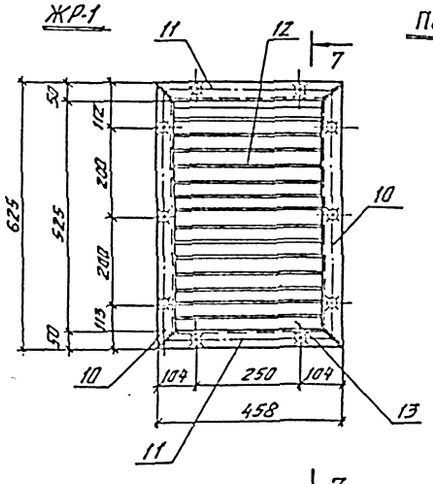

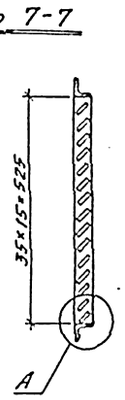
По 7-7

Спецификация стали на одно изделие.

Марка	№ дет.	Сечение	Длина мм	Кол-во шт	Масса кг Дет.	Масса кг Всех	Масса кг Марки	ГОСТ
КВЭП-2,50×2,64	1	L75×6	2656	1	18,3	18,3	86,5	8509-86
	2	L75×6	2648	1	18,3	18,3		8509-86
	3	L75×6	1163	1	8,0	8,0		8509-86
	4	L75×6	1155	1	7,9	7,9		8509-86
	5	L50×5	2040	1	7,7	7,7		8509-86
	6	-210×10	230	1	2,3	2,3		82-70*
	7	-80×10	750	1	4,7	4,7		103-76*
	8	-230×10	390	1	7,1	7,1		82-70*
	9	-75×10	125	4	0,7	2,8		103-76*
	Н-1	Детали верхних навесов	—	1	4,1	4,1		
	Н-4	Детали нижних навесов	—	1	3,5	3,5		
		Наплавленный металл 2%				1,8		
ЖР-1	10	L50×5	625	2	2,4	4,8	12,0	8509-86
	11	L50×5	458	2	1,7	3,4		—"—
	12	-45×1,5	368	14	0,2	2,8		103-76*
	13	-45×1,5	368	1	0,2	0,2		—"—
		Наплавленный металл				0,8		

1. Сварные швы h=6мм.
2. Спецификация стали дана на листе 13.
3. Материал-сталь марки ВСт.3кп2 ГОСТ 380-71*.
4. Отверстия ⌀6мм сверленные, зенкованные с одной стороны.
5. Сварные швы толщиной 5мм, за исключением перьев, которые привариваются швом 2мм.
6. Варить тонким электродом, соблюдая режим сварки тонколистовых элементов.

Провер.	Германов			ТП901-1-98.88 - АР
Техник	Стеклянников			
Рук. гр.	Германов			Водозадорные сооружения производительностью от 0,5 до 10 м³/с для амплитуды колебания уровня воды 14 м.
Н. контр.	Жило		03.88	
Гл. спец.	Ханин			Каркас КВЭП-2,50×2,64. Жалюзийная решетка ЖР-1. Узлы.
Нач. отд.	Градобойнова			

Стадия	Лист	Листов
Р	12	

Госстрой СССР ГПИ Ленинградский Водоканалпроект

Привязан

Инв. №

ТП901-1-98.88 Альбом III

Каркас КВЗЛ-2.50×2.64

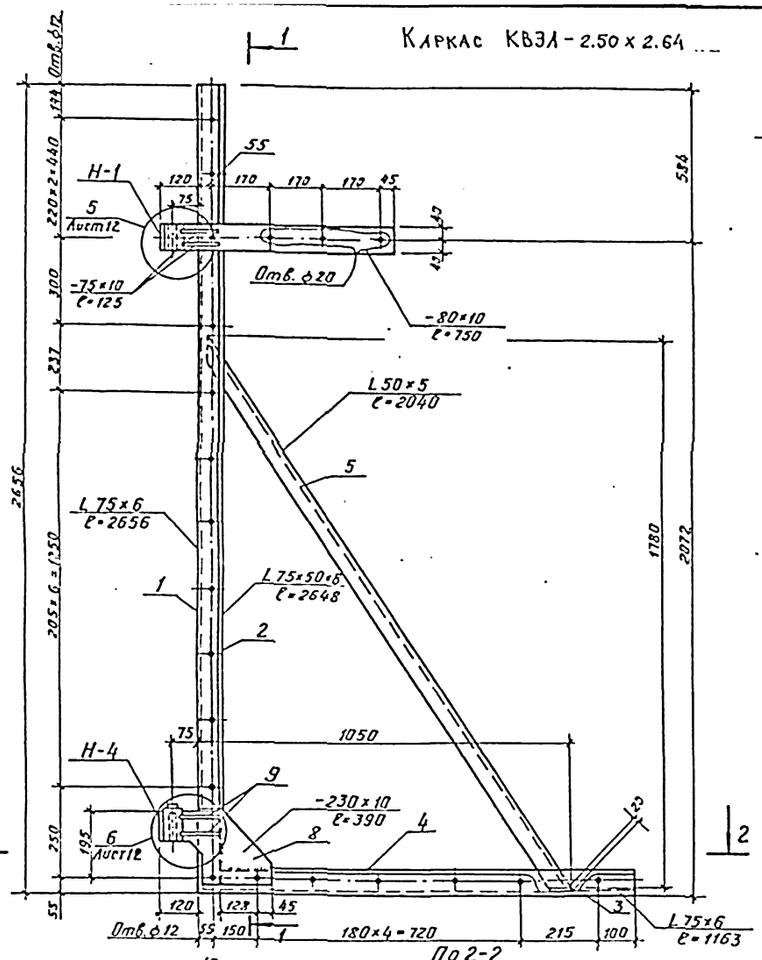

По 1-1

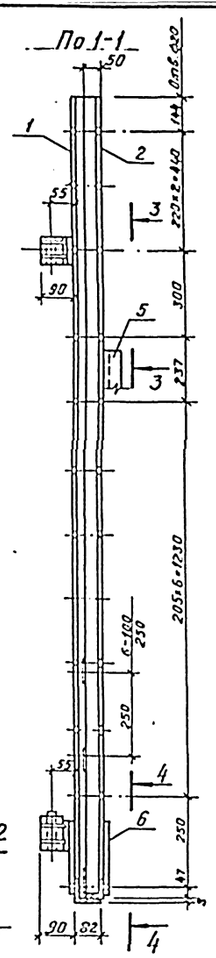

По 2-2

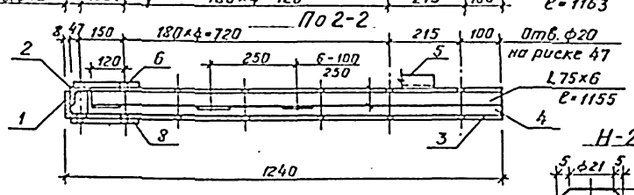

По 3-3

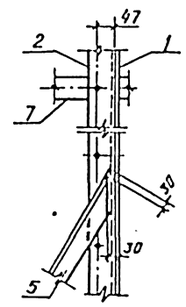

По 4-4

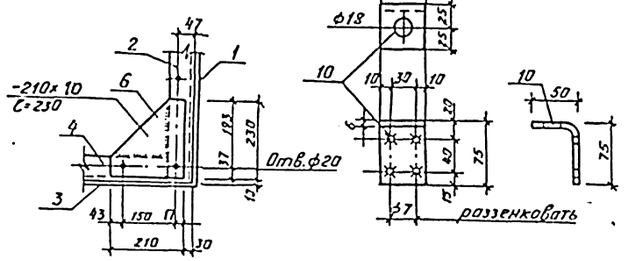

Шпингалет нижний ШН

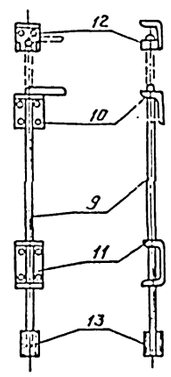

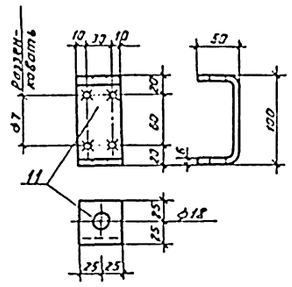

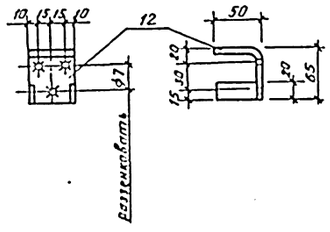

Н-1

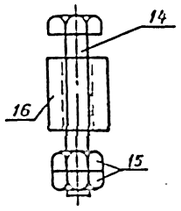

Н-2, Н-3

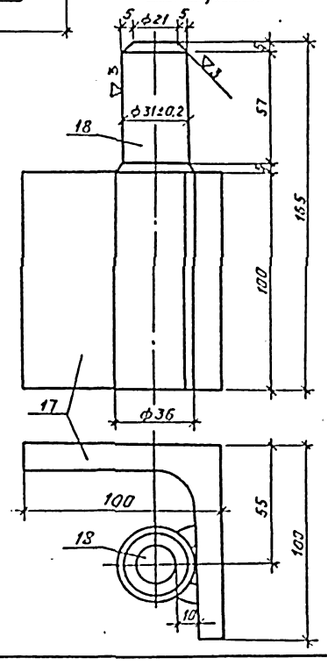

По а-а

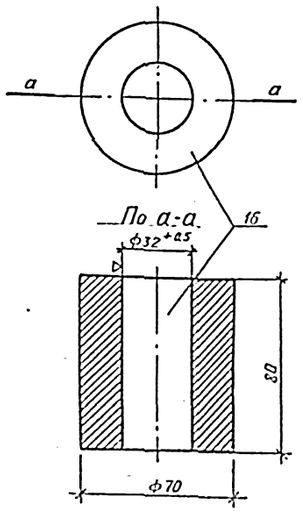

Н-2, Н-3, Н-4

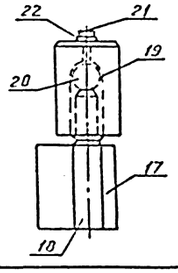

По б-б

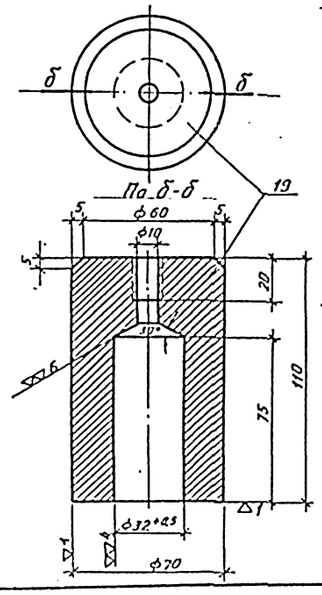

Спецификация стали на одно изделие

Марка	N дет.	Сечение	Длина мм	Кол-во шт.	Масса кг Дет.	Масса кг Всех	Масса кг Марки	ГОСТ
КВЗЛ-2.50×2.64		Дет. NN 6,7,9 по КВЗП-250×2,64			—	9.8	86.5	
	1	L 75×6	2656	1	18.3	18.3		8509-86*
	2	L 75×6	2648	1	18.2	18.2		8509-86*
	3	L 75×6	1163	1	8.0	8.0		8509-86*
	4	L 75×6	1155	1	8.0	8.0		8509-86*
	5	L 50×5	2040	1	7.7	7.7		8509-86*
	8	-230×10	390	1	7.1	7.1		82-70*
	Н-1	Детали верхних навесов	—	1	4.1	4.1		
	Н-4	Детали нижних навесов	—	1	3.5	3.5		
		Наплавленный металл 2%				1.8		
ШН	9	ф16	850	1	1.34	1.34	3.0	2590-71*
	10	-50×6	125	1	0.30	0.30		103-76*
	11	-50×6	200	1	0.47	0.47		—"—
	12	-115×6	150	1	0.81	0.81		—"—
	13	Труба ф 3/4"	60	1	0.12	0.12		3262-75*
Н-1	14	Болт М30	180	1	1.22	1.22	4.1	7798-70*
	15	Гайка М30	—	1	0.22	0.44		5915-70*
	16	из ф 70	80	1	2.42	2.42		2590-71*
Н-2	17	L 100×8	100	1	1.5	1.5	2.8	8509-86
	18	ф36	165	1	1.32	1.32		2590-71*
Н-3	17	L 100×8	100	1	1.5	1.5	2.8	8509-86
	18	ф36	165	1	1.32	1.32		2590-71*
Н-4	19	из ф 70	110		3.32	3.32	3.5	2590-71*
	20	Шарик V 13/16 др.	—	1	0.11	0.11		3722-81
	21	Болт М10×20		1	0.02	0.02		7798-70*
	22	Шайба d 10			0.01	0.01		6958-78*

Привязан

Инв. №

Проверил	Германов		
Техник	Стекляннико		
Рук. гр.	Германов		
Н. контр.	Жило		3.88
Гл. спец.	Ханин		
Нач. отд.	Трофабейнов		

ТП901-1-98.88-АР

Водозаборные сооружения производительностью от 0,5 до 1,0 м³/с для амплитуды колебания уровня воды 5 м.

Каркас КВЗЛ-250×2.64 Детали. Шпингалет нижний ШН.

Стадия	Лист	Листов
Р	13	

Госстрой СССР ГПИ Ленинградский ВОДОКАНАЛПРОЕКТ

РВЭ-2.50×2.64

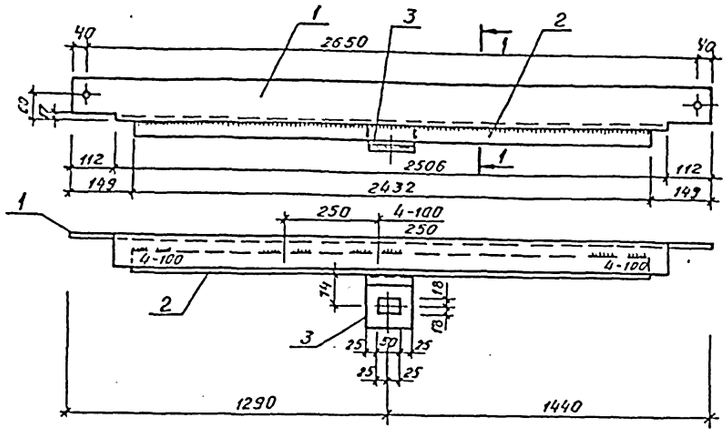

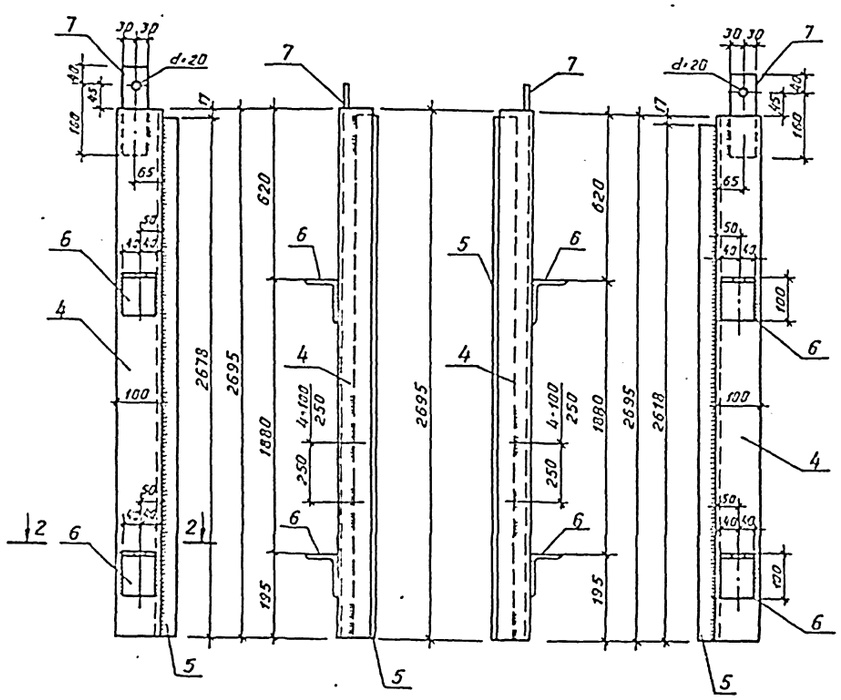

2-2

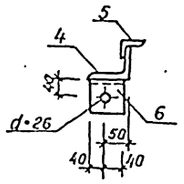

1-1

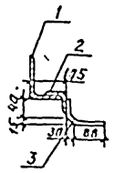

Спецификация древесины на 1 комплект ПВЭ-2.50×2.64

Сечение мм	Длина м	Кубатура м³
Бруски 80×180	13.91	0.194
— » — 80×150	9.71	0.117
— » — 80×120	1.48	0.014
— » — 60×120	8.84	0.064
Доски 25×80	2.64	0.005
Раскладки	11.86	0.010
	Итого:	0.404

Спецификация прочих материалов на 1 комплект ПВЭ-2.50×2.64

Наименование материала	Кол-во м²
Войлок	4.92
Сталь кровельная	5.23

Спецификация стали на одно изделие

Марка	N дет.	Сечение	Длина мм	Кол-во шт.	Масса, кг Дет.	Масса, кг всех	Масса, кг Марки	ГОСТ
РВЭ-2.50×2.64	1	L 100×8	2730	1	33.3	33.3	171.9	8509-86
	2	L 50×5	2432	1	9.2	9.2		8509-86
	3	−100×8	160	1	1.3	1.3		103-76*
	4	L 100×8	2695	2	32.9	65.8		8509-86
	5	L 50×5	2678	2	10.0	20.0		8509-86
	6	L 100×8	80	4	9.8	39.0		8509-86
	7	−60×8	200	2	1.0	2.0		103-76*
	Наплавленный металл					1.3		
ЗДА-1	8	L 100×8	170	1	1.8	1.8	3.65	8509-86
	9	−40×4	460	3	0.6	1.8		103-76*
	Наплавленный металл (электроды типа Э42)					0.05		9467-75

Сварное соединение элементов рамы

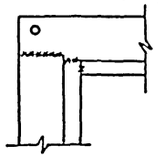

Полотна ПВЭ-2.50×2.64

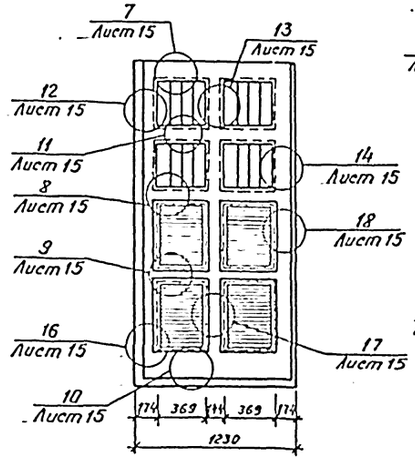

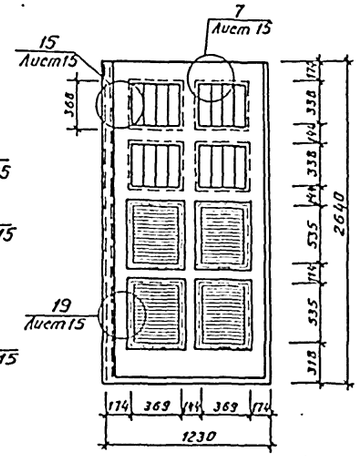

ЗДА-1

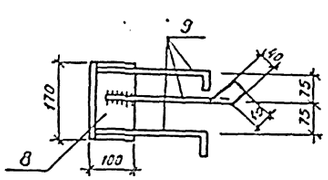

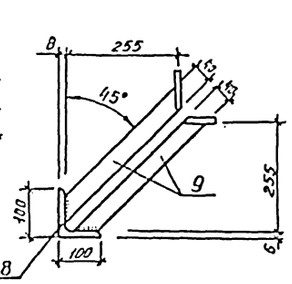

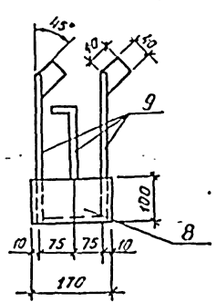

1. Полотна изготавливать в соответствии с ГОСТ 475-78.
2. Деревянные элементы подвергнуть глубокой пропитке огнезащитным составом.
3. Полотна изготавливать на клеях повышенной водостойкости.
4. Полотна поставлять с установленными приборами.
5. Размещение приборов дано на листах 11, 15.
6. Все необозначенные на чертеже сварные швы считать толщиной h = 4 мм.
7. Перед установкой рамы в проем элементы рамы собирают в горизонтальном положении на монтажных болтах М18, временно раскрепляют в нижней части рамы и после проверки правильности размеров и прямоугольности рамы приваривают друг к другу сварными швами, как показано на детали.
8. Материал — сталь марки ВСТ 3кп 2 ГОСТ 380-71.*

Привязан

Инв. №

Провер.	Германов		
Техник	Стеклянникова		
Рук. гр.	Германов		
Н. контр.	Жило		
Гл. спец.	Ханин		
Нач. отд.	Грабовецкий		

ТП 901-1-98.88-АР

Водозаборные сооружения производительностью от 0.5 до 1.0 м³/с для амплитуды колебания уровня воды 1 м

Стадия	Лист	Листов
Р	14	

Рама РВЭ-2.50×2.64
Полотна ПВЭ-2.50×2.64

Госстрой СССР ГПИ Ленинградский Водоканалпроект

ТП901-1-98.88 Альбом II

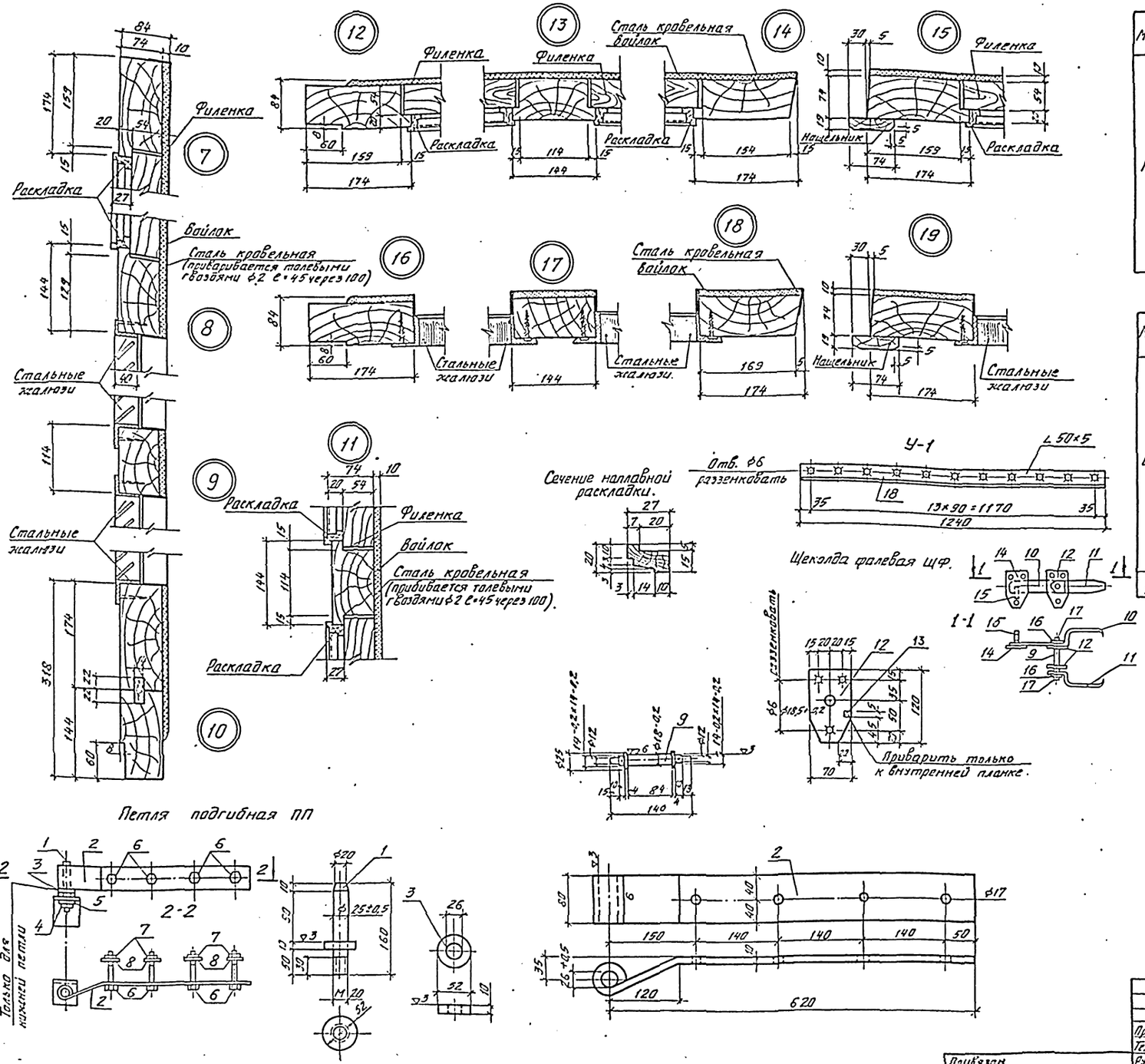

Спецификация стали на одно изделие

Марка	N дет.	Сечение	Длина мм	Кол-во шт.	Масса кг Дет.	Масса кг Всех	Масса кг Марки	ГОСТ
ПП	1	⌀25	160	1	2,68	2,68	8,71	2590-71*
	2	-80×10	720	1	4,52	4,52		103-76*
	3	Шайба d 26	—	1	0,21	0,21		6958-78*
	4	Гайка М20	—	1	0,07	0,07		5915-70*
	5	Шайба 20	—		0,03	0,03		6958-78*
	6	Болт М16	140	4	0,22	0,88		7798-70*
	7	Гайка М16	—	4	0,04	0,16		5915-70*
	8	Шайба d16	—	4	0,04	0,16		6958-78*

Спецификация стали на одно изделие

Марка	N дет.	Сечение	Длина мм	Кол-во шт.	Масса кг Дет.	Масса кг Всех	Масса кг Марки	ГОСТ
ЩФ	9	⌀18	140	1	0,68	0,68	3,9	2550-71*
	10	-40×10	400	1	1,26	1,26		103-76*
	11	-40×10	250	1	0,79	0,79		—"—
	12	-70×5	120	2	0,33	0,66		—"—
	13	-10×5	10	1	—	0,01		—"—
	14	-70×5	120	1	0,33	0,33		—"—
	15	-40×10	52	1	0,16	0,16		—"—
	16	Шайба d12	—	2	0,01	0,02		6958-78*
	17	Гайка М12	—	2	0,01	0,02		5915-70*
У-1	18	L 50×5	1240	1	4,7	4,7	4,7	8509-86

Проверил	Германов		
Техник	Стеклянников		
Рук гр.	Германов		
Н.контр.	Жило		03.88
Гл.спец.	Ханин		
Нач.отд.	Градобойков		

Привязан

Инв. №

ТП901-1-98.88-АР

Водозаборные сооружения производительностью от 0,5 до 1,0 м³/с для амплитуды колебания уровня воды 14 м.

Детали полотен ворот. Петля подгибная ПП щеколда фалевая ЩФ.

Стадия	Лист	Листов
Р	15	

Госстрой СССР ГПИ Ленинградский водоканалпроект

Ведомость чертежей основного комплекта комплекта КЖ1

Лист	Наименование	Примечание
1	Общие данные	
2	Спецификация к железобетонному перекрытию РКм1 и РКм2	
3	Железобетонное перекрытие РКм1	
4	Железобетонное перекрытие РКм2	
5	Железобетонное перекрытие РКм1 набетонка	
6	Железобетонное перекрытие РКм2 набетонка	
7	Железобетонное перекрытие РКм1, РКм2 Чертеж №1	
8	Железобетонное перекрытие РКм1, РКм2 Чертеж №2	
9	Железобетонное перекрытие РКм1, РКм2 Чертеж №3	
10	Железобетонное перекрытие РКм1, РКм2 Чертеж №4	
11	Плита $\frac{РКм1}{Пм1}$. Схема армирования. Чертеж №1.	
12	Плита $\frac{РКм1}{Пм1}$. Схема армирования. Чертеж №2	
13	Плита $\frac{РКм1}{Пм1}$. Схема армирования. Чертеж №3	
14	Плита $\frac{РКм2}{Пм2}$. Схема армирования. Чертеж №1	
15	Плита $\frac{РКм2}{Пм2}$. Схема армирования. Чертеж №2	
16	Плита $\frac{РКм2}{Пм2}$. Схема армирования. Чертеж №3	
17	Плита $\frac{РКм1, РКм2}{Пм1, Пм2}$ Разрезы	
18	Плита $\frac{РКм1}{Пм1}$. Спецификация арматуры	
19	Плита $\frac{РКм2}{Пм2}$. Спецификация арматуры	
20	Плита $\frac{РКм1}{Пм1}$. Ведомость деталей	
21	Плита $\frac{РКм2}{Пм2}$. Ведомость деталей	
22	Балки Бм1÷Бм3, Бм7, $\frac{РКм1, РКм2}{}$ Схема армирования	
23	Балки Бм4, Бм5, Бм9, Бм15, Бм16. $\frac{РКм1, РКм2}{}$ Схема армирования.	
24	Балки Бм8, Бм10÷Бм12. $\frac{РКм1, РКм2}{}$ Схема армирования	
25	Балки Бм6, Бм13, Бм14, Бм17. $\frac{РКм1, РКм2}{}$ Схема армирования	
26	Схемы расположения ростверков, фундаментных балок, свай (вариант с котельной)	
27	Схемы расположения ростверков, фундаментных балок, свай (вариант с тепловыми сетями)	
28	Ростверки РСм1, РСм1н, РСм2. Схемы армирования	
29	Ростверки РСм3, РСм4, РСм4н, РСм5. Схемы армирования	
30	Схема расположения колонн, балок кровли, подкрановых балок и связей.	
31	Схема расположения плит покрытия	
32	Перекрытие на отм. 4,150. Чертеж №1	
33	Перекрытие на отм. 4,150. Чертеж №2	
34	Перекрытие на отм. 4,150 Чертеж №3	
35	Схема расположения стеновых панелей. Чертеж №1	
36	Схема расположения стеновых панелей. Чертеж №2	
37	Схема расположения стеновых панелей. Чертеж №3	

Настоящий проект разработан в соответствии с действующими нормами и правилами и предусматривает мероприятия, обеспечивающие взрывобезопасность и пожаробезопасность при эксплуатации здания (сооружения) с производством, отнесенным по пожарной опасности к категории ... А ... согласно СНиП 2.09.02-85

Главный инженер проекта: Беляев Ю.В.

Ведомость чертежей основного комплекта комплекта КЖ1

Лист	Наименование	Примечание
38	Схема расположения стеновых панелей. Чертеж №4	
39	Помещение КТП и ПСУ. Чертеж №1.	
40	Помещение КТП и ПСУ. Чертеж №2.	

Ведомость ссылочных и прилагаемых документов

Обозначение	Наименование	Примечание
	Ссылочные документы	
ГОСТ 13580-85	Плиты железобетонные ленточных фундаментов	
ГОСТ 13579-78*	Блоки бетонные для стен подвалов	
ГОСТ 19804.1-79*	Сваи забивные железобетонные цельные, сплошного квадратного сечения в ненапрягаемой арматурой	
ГОСТ 24379.0-80; ГОСТ 24379.1-80	Болты фундаментные	
ГОСТ 23279-85	Сетки арматурные сборные для железобетонных конструкций и изделий	
1.426.1-4 Вып.1.3	Балки подкрановые железобетонные пролетами 6 и 12м под мостовые опорные краны общего назначения грузоподъемностью до 32т	
1.424.1-5; Вып.0,1,3,5,6	Колонны железобетонные прямоугольного сечения для одноэтажных производственных зданий высотой 8,4-14,4м оборудованных мостовыми опорными кранами грузоподъемностью до 32 тонн	
1.427.1-3 Вып.0,1,2	Колонны железобетонные прямоугольного сечения для продольного и торцевого фахверка одноэтажных производственных зданий высотой 3,0-14,4м	
1.030.1-1 Вып.0-0,0-3; 3-2; 3-3; 4-1,4-2	Стены наружные из однослойных панелей для каркасных общественных зданий, производственных и вспомогательных зданий промышленных предприятий	
1.415-1; Вып.1	Железобетонные фундаментные балки для стен производственных зданий	
1.465.1-10/82 Вып.0,1	Комплексные железобетонные плиты покрытий одноэтажных промышленных зданий	
3.006.1-2/82, Вып.1-2	Сборные железобетонные каналы и тоннели из лотковых элементов	
1.494-24 Вып.1	Стаканы для крепления крышных вентиляторов, дефлекторов и зонтов	
1.400-7	Стальные изделия для сопряжения сборных железобетонных конструкций одноэтажных промышленных зданий	
2.430-1 Вып.3	Узлы стен из кирпича одноэтажных зданий промышленных предприятий.	
2.460-2 Вып.1, 2	Монтажные детали сборных железобетонных конструкций покрытий одноэтажных промышленных зданий.	
2.420-1 Вып.1	Монтажные детали сборных железобетонных колонн и подкрановых балок одноэтажных промышленных зданий	
1.400-9 Вып.1/	Унифицированные строповочные петли для подъема сборных железобетонных конструкций зданий и сооружений промышленных предприятий	
1.400-15 Вып.0,1	Унифицированные закладные изделия железобетонных конструкций для крепления технологических коммуникаций и устройств.	
3.400-6/76	Унифицированные закладные детали сборных железобетонных конструкций инженерных сооружений промышленных предприятий	
2.460-14 Вып.0	Типовые узлы покрытий промышленных зданий в местах пропуска вентиляционных шахт.	
1.038.1-1 Вып.1	Перемычки железобетонные	
1.141-1 Вып.64	Панели перекрытий железобетонные многопустотные.	
1.411.1-1/84	Свайные фундаменты под типовые железобетонные колонны одноэтажных производственных зданий.	

Ведомость ссылочных и прилагаемых документов

Обозначение	Наименование	Примечание
1.462.1-3/80 В.1	Железобетонные стропильные решетчатые балки для покрытий одноэтажных зданий	
1.011.1-7	Сваи забивные железобетонные составные квадратного сечения	
	Прилагаемые документы	
ТП901-1-98.88-КЖ.ВМ	Ведомость потребности в материалах	Альбом IX
ТП901-1-98.88-КЖИ1	Строительные изделия (надземная часть)	Альбом IV
ТП901-1-98.88-МВ.05.00	Рама закладная под насос 20А-18х3-1	Альбом I
-МВ.07.00	Рама закладная под насос 24А-18х3-1	Альбом I

Ведомость спецификаций

Лист	Наименование	Примечание
2	Спецификация к схеме расположения РКм1, РКм2	
5	Спецификация к набетонке на РКм1	
6	Спецификация к набетонке на РКм2	
26	Спецификация к схеме расположения ростверков, фундаментных балок, свай.	(с котельной)
27	Спецификация к схеме расположения ростверков, фундаментных балок, свай.	(с тепловыми сетями)
30	Спецификация к схемам расположения колонн, балок, кровли подкрановых балок и связей.	
31	Спецификация к схемам расположения плит покрытия	
35	Спецификация к схемам расположения стеновых панелей	
32	Спецификация к схеме перекрытия	
39	Спецификация к схемам расположения КТП и ПСУ	

1. Типовой проект разработан для строительства в районах со следующими природно-климатическими условиями:
   а. Сейсмичность района строительства – не выше 6 баллов.
   б. Расчетная зимняя температура воздуха -30°С.
   в. Скоростной напор ветра для I географического района – 23 кгс/м²
   г. Снеговой покров для III географического района -100 кгс/м²
   д. Рельеф территории спокойный, грунтовые воды 1.0м от поверхности, не агрессивны. Грунты в основании непучинистые, непросадочные со следующими характеристиками:
   $\gamma = 1,8$ тс/м³, $C = 0,02$ кгс/см², $E = 150$ кгс/см².
2. За условную отметку 0,000 принята отметка чистого пола, что соответствует абсолютной отметке ☐
3. Монтаж сборных железобетонных конструкций производить в соответствии с СНиП III-16-80, а также по указаниям на монтажных чертежах и альбомов соответствующих серий.
4. Железобетонные и бетонные работы выполнять в соответствии с ГОСТом 13015.0-83*.
5. Обратную засыпку пазух производить песчаным грунтом равномерно-уплотненными слоями не более 200 мм

				Привязан	
Инв.№					
				ТП 901-1-98.88-КЖ1	
Разраб.	Костылева		03.88		
Вед.инж.	Андреева				
Рук.гр.	Псболяева				
Нормак.	Жило			Водозаборные сооружения производительностью от 0,5 до 1,0 м³/с для амплитуды колебаний уровня воды 14,0м	Стадия: Р; Лист: 1; Листов: 40
Гл.спец.	Ханин				
Нач.отд.	Градобойнов			Общие данные	Госстрой СССР ГПИ Ленинградский Водоканалпроект
Гл.спец.	Макаров				
Гл.инж.	Беляев				

Спецификация к РКм 1

Марка, поз.	Обозначение	Наименование	Кол.	Масса, ед., кг	Примечание
Пм1	лист 11÷13	Плита Пм1	1		
Бм1	лист 22	Балка Бм1	2		
Бм2	лист 22	—"— Бм2	2		
Бм3	лист 22	—"— Бм3	1		
Бм4	лист 23	—"— Бм4	1		
Бм5	лист 23	—"— Бм5	2		
Бм6	лист 25	—"— Бм6	2		
Бм7	лист 22	—"— Бм7	1		
Бм8	лист 24	—"— Бм8	2		
Бм9	лист 23	—"— Бм9	1		
Бм10	лист 24	—"— Бм10	1		
Бм11	лист 24	—"— Бм11	1		
Бм12	лист 24	—"— Бм12	1		
Бм13	лист 25	—"— Бм13	1		
Бм14	лист 25	—"— Бм14	2		
Бм15	лист 23	—"— Бм15	1		
Опм1	лист 10	Опорная подушка Опм1	1		
Опм2	лист 10	тоже Опм2	1		
Опм3	лист 10	—"— Опм3	1		
Опм6	лист 10	—"— Опм6	1		
СВ1	1.011.1-7	Свая С12-30 НС / СВ-30 ВС	16 / 16	2730 / 1780	
МН1	ГОСТ 24379.1-80	Болт 2.1 М36×900	16	12.39	
МН2	ТП901-1-98.88-КЖИ1-М4	Изделие закладное М4	2	37.9	
МН3	-КЖИ1-М2	тоже М2	2	28.0	
МН4	-КЖИ1-М1	—"— М1	1	26.68	
МН5	-КЖИ1-РШ3	Решетка РШ3	1	3.74	
МН6	-КЖИ1-ЩП13	Щит ЩП13	4.26 п.м.	12.8	
МН7	1.400-15. В1. 140	Изделие закладное МН127-1	2.51 п.м.	5.9	
МН8	1.400-15. В1. 140-12	тоже МН129-1	1.45 п.м.	10.6	
МН9	1.400-15. В1. 550-06	—"— МН555	п.м.	5.3	
МН10	ГОСТ 24379.1-80	Болт 1.1 М24×1500	4	5.9	
МН11	ГОСТ 3262-75*	Газ. труба ф20 ℓ=2630	2	4.4	
МН12	ГОСТ 3262-75*	Газ. труба ф20 ℓ=300	6	0.5	
МН13	ТП901-1-98.88-КЖИ1-М3	Изделие закладное М3	2	24.5	
МН14	-КЖИ1-М7	тоже М7	2	9.0	
МН15	-КЖИ1-М6	—"— М6	1	10.54	
МН16	-КЖИ1-М5	—"— М5	1	28.95	
МН17	-КЖИ1-Щ14	Щит ЩП14	2	74.6	
МН18	-КЖИ1-ЩП3	—"— ЩП3	1	47.9	
МН19	-КЖИ1-ЩП4	—"— ЩП4	1	81.9	
МН20	-КЖИ1-ЩП5	—"— ЩП5	1	53.2	
МН21	-КЖИ1-ЩП6	—"— ЩП6	1	57.2	
МН22	-КЖИ1-ЩП7	—"— ЩП7	1	51.8	
МН23	-КЖИ1-ЩП8	—"— ЩП8	1	53.1	
МН24	-КЖИ1-ЩП9	—"— ЩП9	1	81.9	

Спецификация к РКм 1 (продолжение)

Марка, поз.	Обозначение	Наименование	Кол.	Масса, ед., кг.	Примечание
МН25	ТП901-1-98.88-КЖИ1-ЩП10	Щит ЩП10	1	47.9	
МН26	1.400-15. В1. 730-08	Изделие закладное МН784	2	8.8	
МН27	1.400-15. В1. 130-59	тоже МН126-6	2	7.9	
МН28	1.400-15. В1. 150-65	—"— МН143-6	1	8.9	
МН29	1.400-15. В1. 180-17	—"— МН161-6	1	18.9	
МН30	ГОСТ 8278-83	⌐С60×32×3 ℓ=250	1	0.7	разрезать пополам
МН45	ГОСТ 24379.1-8	Болт 1.2 М16×400	8	0.82	
МН46	1.400-15. В1. 110-01	Изделие закладное МН101-3	4	0.5	
МН47	ГОСТ 24379.1-80	Болт 1.1 М24×1120	2	4.56	

Спецификация к РКм 2

Марка, поз.	Обозначение	Наименование	Кол.	Масса, ед., кг.	Примечание
Пм2	лист 14÷16	Плита Пм2	1		
Бм1	лист 22	Балка Бм1	2		
Бм2	лист 22	—"— Бм2	2		
Бм3	лист 22	—"— Бм3	1		
Бм4	лист 23	—"— Бм4	1		
Бм6	лист 25	—"— Бм6	2		
Бм7	лист 22	—"— Бм7	1		
Бм9	лист 23	—"— Бм9	1		
Бм10	лист 24	—"— Бм10	1		
Бм11	лист 24	—"— Бм11	1		
Бм12	лист 24	—"— Бм12	1		
Бм13	лист 25	—"— Бм13	1		
Бм14	лист 25	—"— Бм14	2		
Бм15	лист 23	—"— Бм15	1		
Бм16	лист 23	—"— Бм16	2		
Бм17	лист 25	—"— Бм17	2		
Опм1	лист 10	Опорная подушка Опм1	1		
Опм2	лист 10	тоже Опм2	1		
Опм3	лист 10	—"— Опм3	1		
Опм6	лист 10	—"— Опм6	1		
СВ1	1.011.1-7	Свая С12-30 НС / СВ-30 ВС	16 / 16	2730 / 1780	
МН1	ГОСТ 24379.1-80	Болт 2.1 М36×900	43	12,39	
МН2	ТП901-1-98.88-КЖИ1-М4	Изделие закладное М4	2	37.9	

Спецификация к РКм 2 (продолжение)

Марка, поз.	Обозначение	Наименование	Кол.	Масса, ед., кг.	Примечание
		Изделия стальные			
МН3	ТП901-1-98.88-КЖИ1-М2	Изделие закладное М2	2	28.0	
МН4	-КЖИ1-М1	тоже М1	1	26.68	
МН5	-КЖИ1-РШ3	Решетка РШ3	1	3.74	
МН6	-КЖИ1-ЩП13	Щит ЩП13	4.23 п.м.	12.8	
МН7	1.400-15. В1. 140	Изделие закладное МН127-1	2.51 п.м.	5.9	
МН8	1.400-15. В1. 140-12	—"— МН129-1	1.45 п.м.	10.6	
МН9	1.400-15. В1. 550-06	—"— МН555	п.м.	5.3	
МН10	ГОСТ 24379.1-80	Болт 1.1. М24×1500	4	5.9	
МН11	ГОСТ 3262-75*	Газ. труба ф20 ℓ=2630	2	4.4	
МН12	ГОСТ 3262-75*	Газ. труба ф20 ℓ=300	6	0.5	
МН13	ТП901-1-98.88-КЖИ1-М3	Изделие закладное М3	2	24.5	
МН14	-КЖИ1-М7	—"— М7	2	9.0	
МН15	-КЖИ1-М6	—"— М8	1	10.54	
МН16	-КЖИ1-М5	—"— М5	1	28.95	
МН17	-КЖИ1-ЩП4	Щит ЩП14	2	74.6	
МН18	-КЖИ1-ЩП3	—"— ЩП3	1	47.9	
МН19	-КЖИ1-ЩП4	—"— ЩП4	1	81.9	
МН20	-КЖИ1-ЩП5	—"— ЩП5	1	53.2	
МН21	-КЖИ1-ЩП6	—"— ЩП6	1	57.2	
МН22	-КЖИ1-ЩП7	—"— ЩП7	1	51.8	
МН23	-КЖИ1-ЩП8	—"— ЩП8	1	53.1	
МН24	-КЖИ1-ЩП9	—"— ЩП9	1	81.9	
МН25	-КЖИ1-ЩП10	—"— ЩП10	1	47.9	
МН26	1.400-15. В1.730-08	Изделие закладное МН 784	2	8.8	
МН27	1.400-15. В1.130-59	тоже МН 126-6	2	7.9	
МН28	1.400-15. В1.150-65	—"— МН143-6	1	8.9	
МН29	1.400-15. В1.180-17	—"— МН161-6	1	18.9	
МН30	ГОСТ 8278-83	⌐С60×32×3 ℓ=250	1	0.7	разрезать пополам
МН45	ГОСТ 24379.1-8	Болт 1.2 М16×400	8	0.82	
МН46	1.400-15. В1.110-01	Изделие закладное МН101-3	4	0.5	
МН47	ГОСТ 24379.1-80	Болт 1.1 М24×1120	2	4.56	

1. Общие примечания смотреть л. 1
2. Железобетонное перекрытие РКм 1 разработано для насосов марки 20А-18×3-1, РКм 2 для насосов марки 24А-18×1-1
3. Данный лист рассматривать совместно с л. 3,4

Привязан

Инв. №

ТП 901-1-98.88-КЖ1

Разраб.	Шабалина		
Провер.	Андреева		
Вед. инж.	Андреева		
Рук. гр.	Поваляева		
Н. контр.	Жило		03.88
Гл. спец.	Ханин		
Нач. отд.	Градобойнов		

Водозаборные сооружения производительностью от 0,5 до 1,0 м³/с для амплитуды колебания уровня воды 14,0 м

Стадия	Лист	Листов
Р	2	

Спецификация к железобетонному перекрытию РКм 1 и РКм 2

Госстрой СССР ГПИ Ленинградский Водоканалпроект

Формат А2

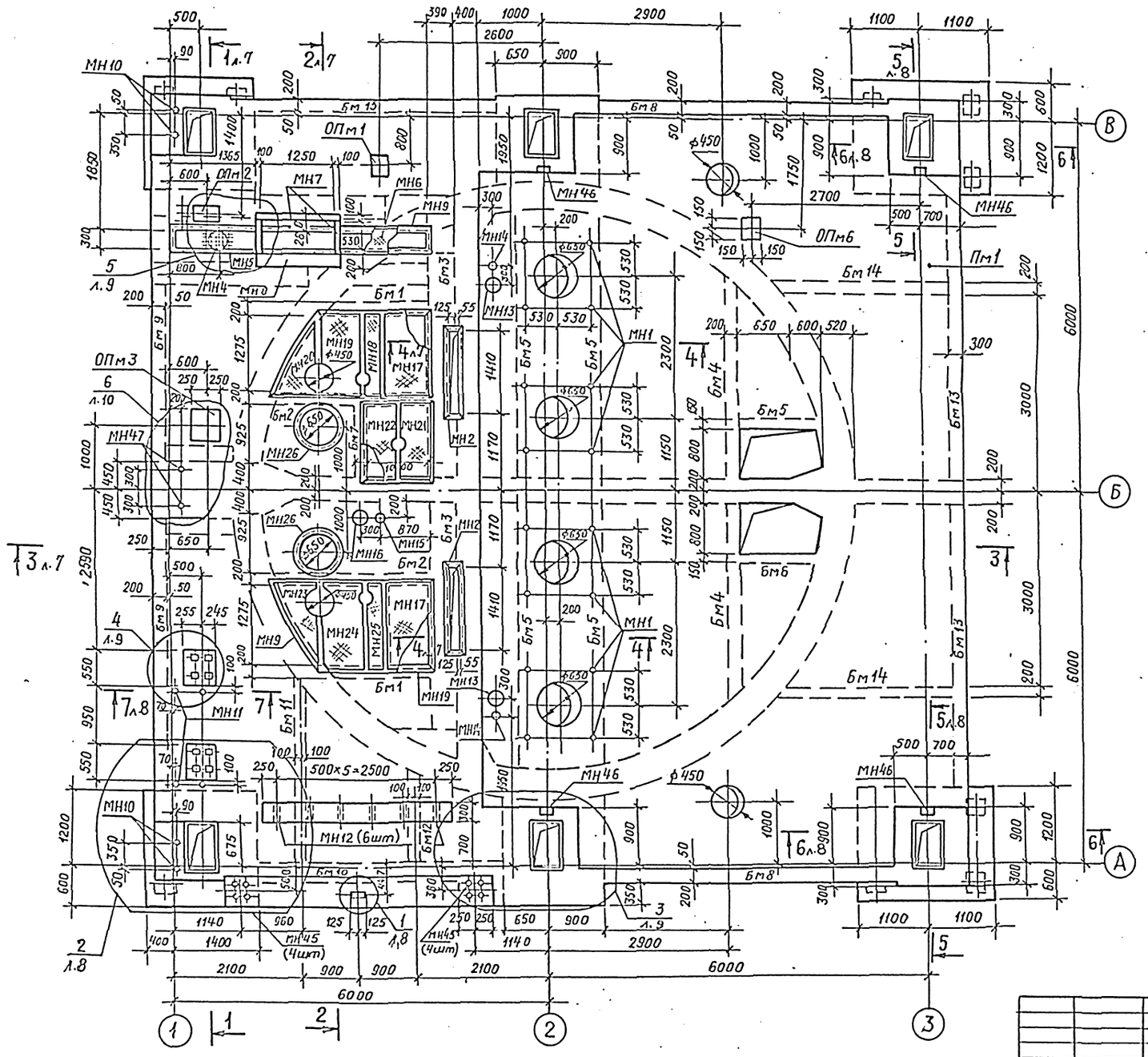

1. Общие примечания см. л. 1.
2. Данный лист рассматривать совместно с л. 2;5
3. Закладные изделия МН11 (для прокладки кабеля) заложить в полу на отм. −0.050.
4. Разрезы 1-1÷4-4 см. л. 7
5. Разрезы 5-5÷7-7 см. л. 8
6. Изделие закладное МН46 приварить к продольной арматуре стакана для заземления.
7. Болты (МН10, МН47) приварить к сетке подошвы для заземления.

Привязан

Инв. №

Разраб.	Шабалина		
Пробер.	Андреева		
Вед. инж	Андреева		
Рук. гр.	Побаляева		
Н. контр	Жило		5.83
Гл. спец	Ханин		
Нач. отд.	Градобоева		

ТП 901-1-98.88-КЖ1

Водозаборные сооружения производительностью от 0,5 до 1,0 м³/с для амплитуды колебания уровня воды 4 м

Железобетонное перекрытие РКм1

Стадия	Лист	Листов
Р	3	

Госстрой СССР ГПИ Ленинградский Водоканалпроект

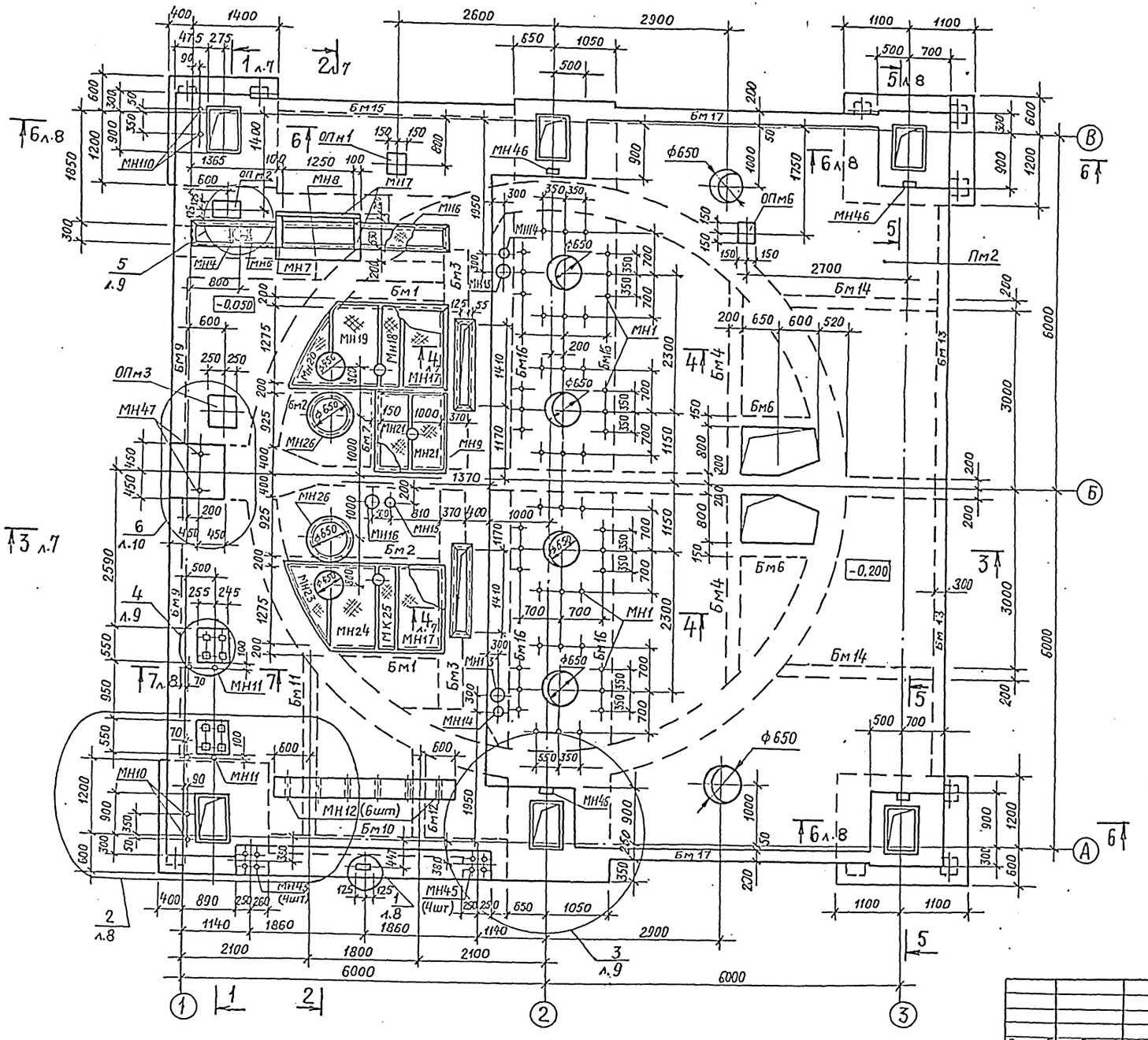

1. Общие примечания см. л. 1
2. Данный лист рассматривать совместно с л. 2; 6
3. Закладные изделия МН11 (для прокладки кабеля) проложить в полу на отм. -0,050
4. Разрезы 1-1÷4÷4 см. л. 7
5. Разрезы 5-5÷7-7 см. л. 8
6. Изделие закладное МН46 приварить к продольной арматуре стакана для заземления.
7. Болты (МН10; МН47) приварить к сетке подошвы для заземления.

				ТП 901-1-98.88-КЖ1	
Разраб.	Шабалино		Водозаборные сооружения производительностью от 0,5 до 10 м³/с для амплитуды колебания уровня воды 14,0 м	Стадия	Лист	Листов
Провер.	Андреева			Р	4	
Вед.инж.	Андреева					
Рук.гр.	Поболяева					
Н.контр.	Жило		Железобетонное перекрытие РКМ2	Госстрой СССР ГПИ Ленинградский Водоканалпроект		
Гл.спец.	Ханин					
Нач.отд.	Градобойкова					
Привязан						
Инв. №						

Формат А2

Схема набетонки на РКм1

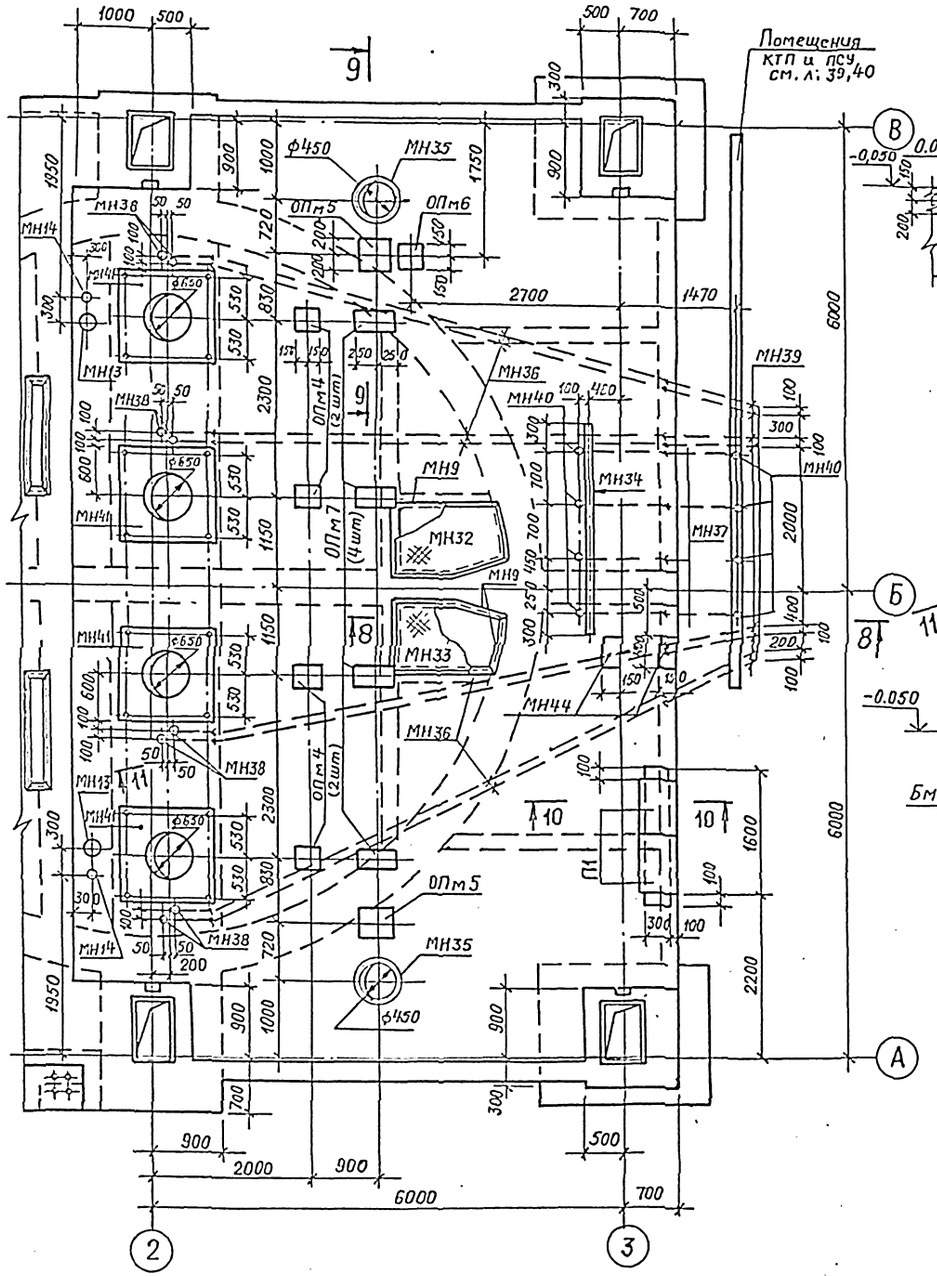

8-8

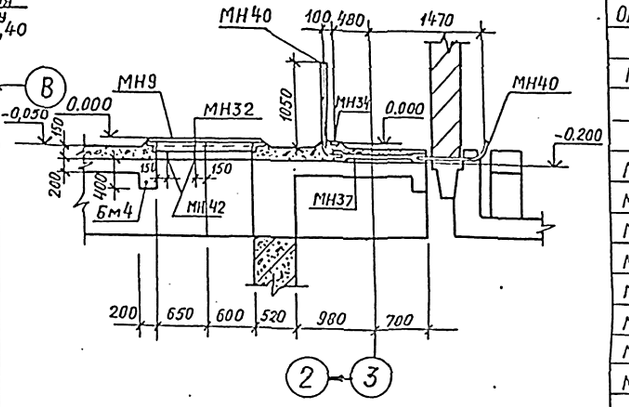

9-9

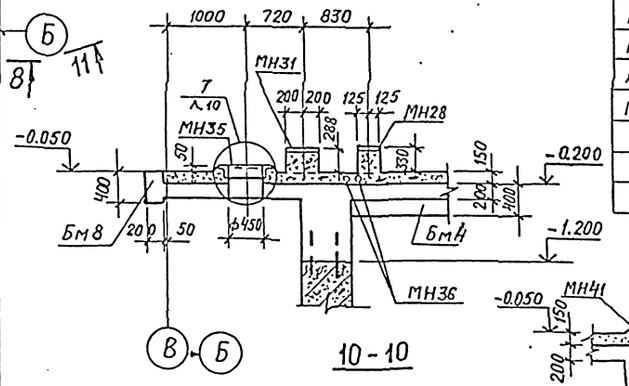

10-10

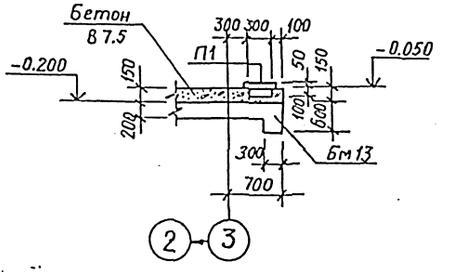

11-11

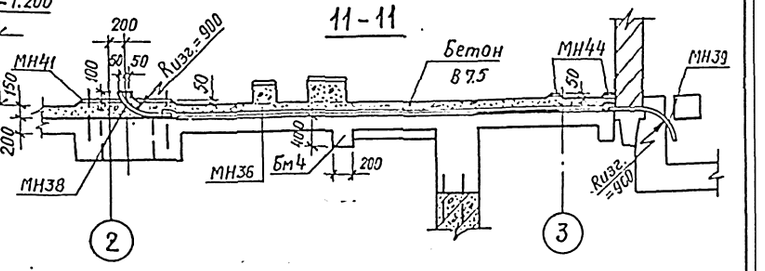

Спецификация к набетонке на РКм1

Марка, поз.	Обозначение	Наименование	Кол.	Масса ед., кг	Примечание
ОПм4	Лист 10	Опорная подушка ОПм4	4		
ОПм5	Лист 10	то же ОПм5	2		
ОПм7	Лист 10	—"— ОПм7	4		
П1	3.006.1-2/82 В.1;2	Плита П1-5	2	40	
МН9	1.400-15.81.550-06	Изделие закладное МН555	8,3 п.м.	5,3	
МН27	1.400-15.81.130-59	тоже МН126-6	4	7,9	
МН28	1.400-15.81.150-65	—"— МН143-6	4	8,9	
МН31	1.400-15.81.170-26	—"— МН156-3	2	12,3	
МН32	ТП901-1-98.88-КЖIII-ЩП11	Щит ЩП11	1	35,8	
МН33	-КЖIII-ЩП12	—"— ЩП12	1	35,8	
МН34	1.400-15.81.110-11	МН104-6	2,7 п.м.	3,5	
МН35	1.400-15.81.730-04	—"— МН780	2	6,3	
МН36	ГОСТ 18599-83	Труба ПНД (ПВП) 90С	53,0 п.м.		
МН37	ГОСТ 18599-83	Труба ПНД (ПВП) 50С	4,8 п.м.		
МН38	ГОСТ 3262-75*	Колено ф80 ℓ=1200	8	10,0	Rизг=800
МН39	ГОСТ 3262-75*	Колено ф80 ℓ=1800	8	15,0	Rизг=800
МН40	ГОСТ 3262-75*	Труба ф40	11,2 п.м.	3,84	Rизг=400
МН41	ТП901-1-98.88МВ.05.00	Рама закладная под насос 2ОЛ-18х3-1	4	225	Алюм.
МН42	1.400-15.81.210-05	Изделие закладное МН201-5	2	5,0	
МН44	1.400-15.81.140-11	—"— МН128-6	0,8 п.м.	8,4	
		Бетон В7.5	м3 12,6		

1. Данный лист рассматривать совместно с л.3
2. Установку МН36÷МН40 производить под наблюдением электромонтажников.

Привязан

Инв. №

Разраб.	Избалина		
Провер.	Андреева		
Вед.инж.	Андреева		
Рук.гр.	Поболяева		
Н.контр.	Жило		9.13
Гл.спец.	Ханин		
Нач.отд	Градобойнова		

ТП 901-1-98.88-КЖ1

Водозаборные сооружения производительностью от 0,5 до 1,0 м³/с для амплитуды колебания уровня воды 14,0 м

Железобетонное перекрытие РКм1 Набетонка

Стадия	Лист	Листов
Р	5	

Госстрой СССР ГПИ Ленинградский Водоканалпроект

Формат А2

Схема набетонки на РКм2

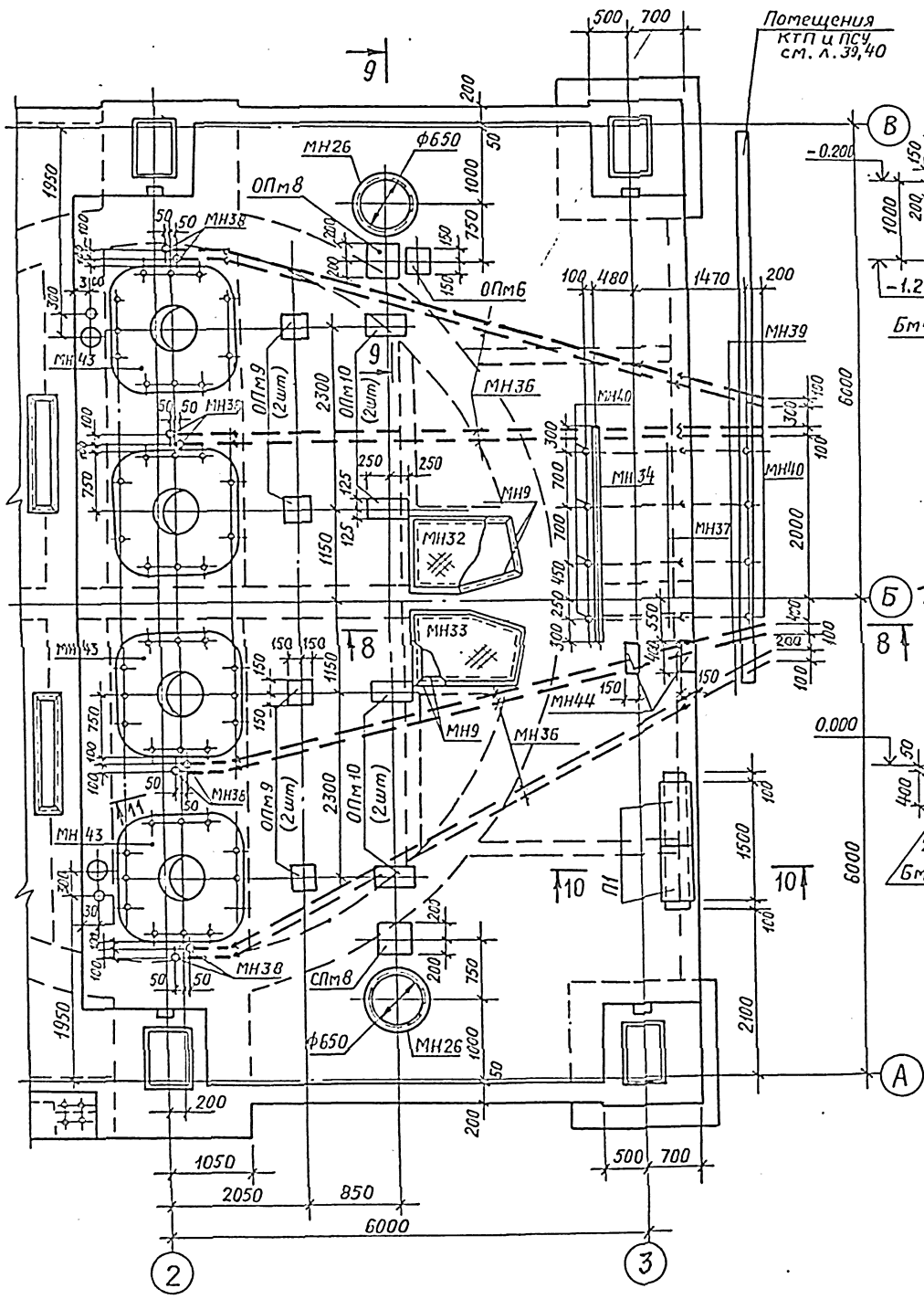

8 - 8

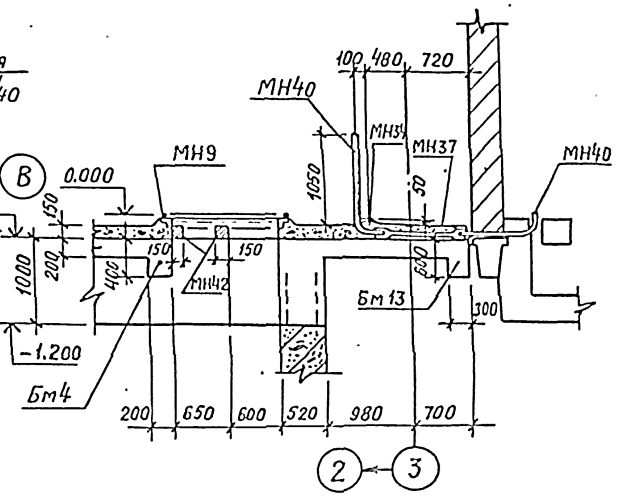

9 - 9

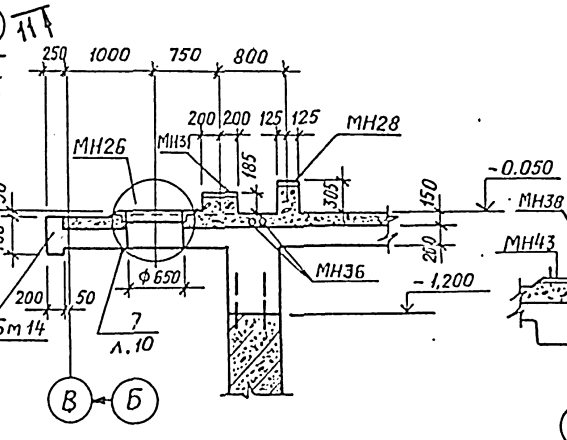

10 - 10

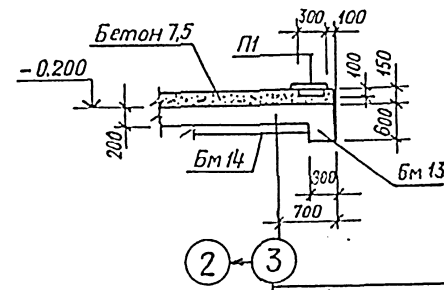

11 - 11

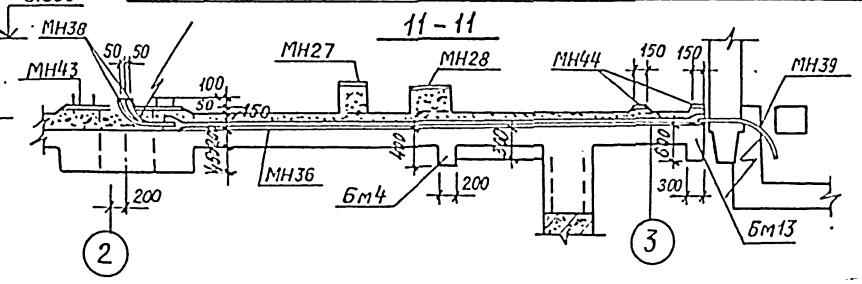

Спецификация к набетонке на РКм2

Марка, поз.	Обозначение	Наименование	Кол.	Масса сд., кг	Примечание
ОПм8	лист 10	опорная подушка ОПм8	2		
ОПм9	лист 10	то же ОПм 9	4		
ОПм10	лист 10	—"— ОПм 10	4		
П1	3.006.1-2/82 в.1;2	Плита П1-5	2	40	
МН9	1.400-15.В1. 550-06	Изделие закладное МН555	8,3 п.м.	5,3	
МН26	1.400-15.В1. 730-08	то же МН 784	2	8,8	
МН27	1.400-15.В1. 130-59	—"— МН126-6	4	7,9	
МН28	1.400-15.В1. 150-65	—"— МН143-6	4	8,9	
МН31	1.400-15.В1. 170-26	—"— МН156-3	2	12,3	
МН32	ТП901-1-98.88-КЖИ-ЩП11	Щит ЩП11	1	35,8	
МН33	-КЖИ-ЩП12	—"— ЩП12	1	35,8	
МН34	1.400-15.В1. 110-11	Изделие закладное МН104-6	2,7 п.м.	3,5	
МН36	ГОСТ 18599-83	Труба ПНД (ПВП) 90с	530 п.м.		
МН37	ГОСТ 18599-83	Труба ПНД (ПВП) 50с	4,8 п.м.		
МН38	ГОСТ 3262-75*	Колено ф80 ℓ=1200	8	10,0	Rизг=800
МН39	ГОСТ 3262-75*	Колено ф80 ℓ=1800	8	15,0	Rизг=800
МН40	ГОСТ 3262-75*	Труба ф40	11,2 п.м.	3,84	Rизг=400
МН42	1.400-15.В1. 210-05	Изделие закладное МН201-5	2	5,0	
МН43	ТП901-1-98.88-МВ.07.00	Рама закладная под насос 2ЦА-18×1-1	4	368	Ал.552.кг
МН44	1.400-15.В1. 140-11	Изделие закладное МН128-6	0,8 п.м.	8,4	
		Бетон В7,5	м3 12,6		

1. Данный лист рассматривать совместно с л. 4
2. Установку МН36÷МН40 производить под наблюдением электромонтажников.

Привязан

Инв. №

Разраб.	Шабалина		
Пробер.	Андреева		
Вед.инж.	Андреева		
Рук. гр.	Побалуева		
Н.контр.	Жило		1.83
Гл. спец.	Ханин		
Нач. отд.	Гродобойнева		

ТП 901-1-98.88-КЖ1

Водозаборные сооружения производительностью от 0,5 до 1,0 м³/с для амплитуды колебания уровня воды 14,0 м

Стадия	Лист	Листов
Р	6	

Железобетонное перекрытие РКм2 набетонка

Госстрой СССР, ГПИ Ленинградский Водоканалпроект

Альбом А2

1-1

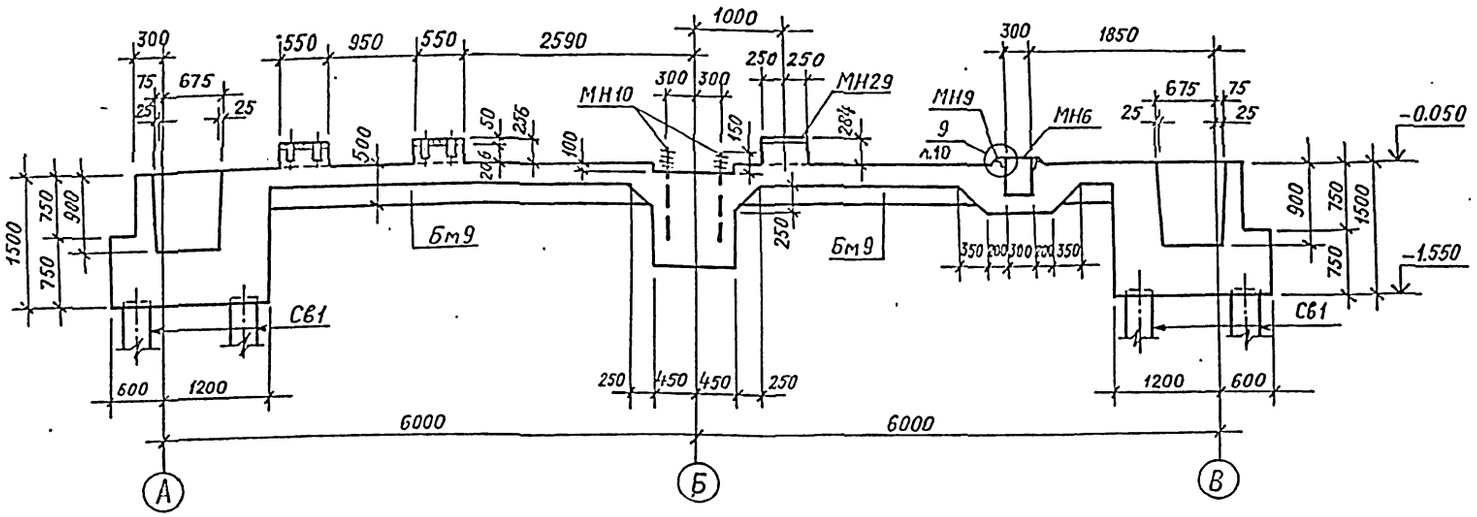

4-4

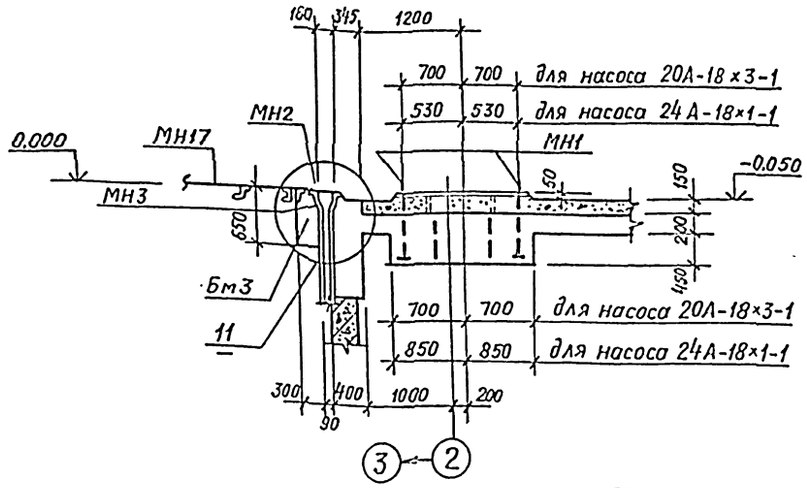

2-2

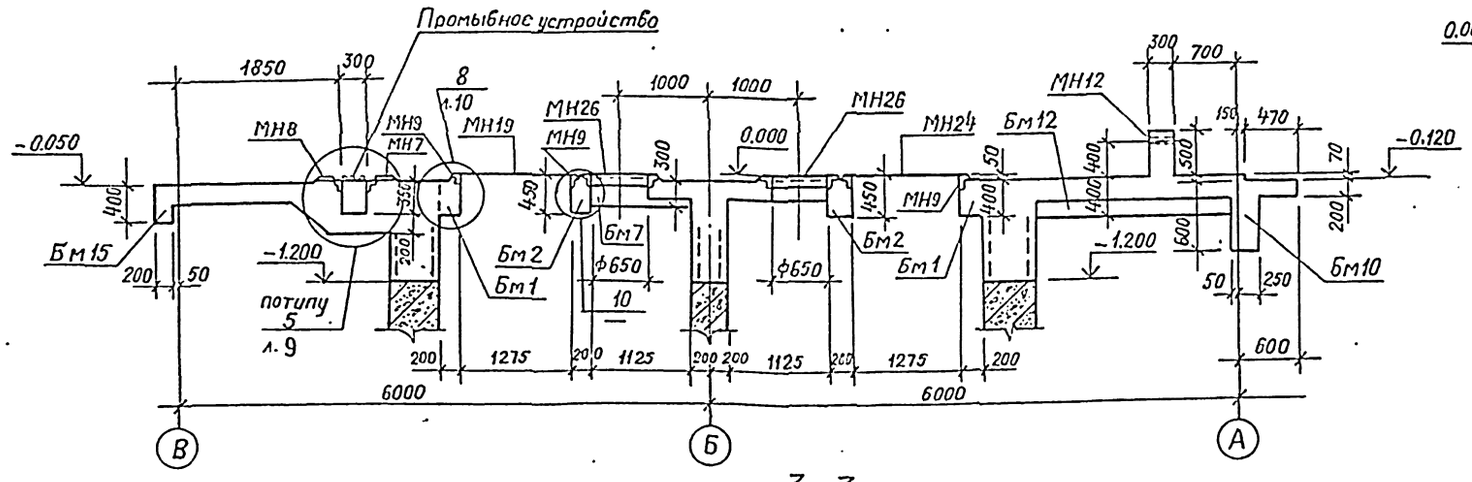

3-3

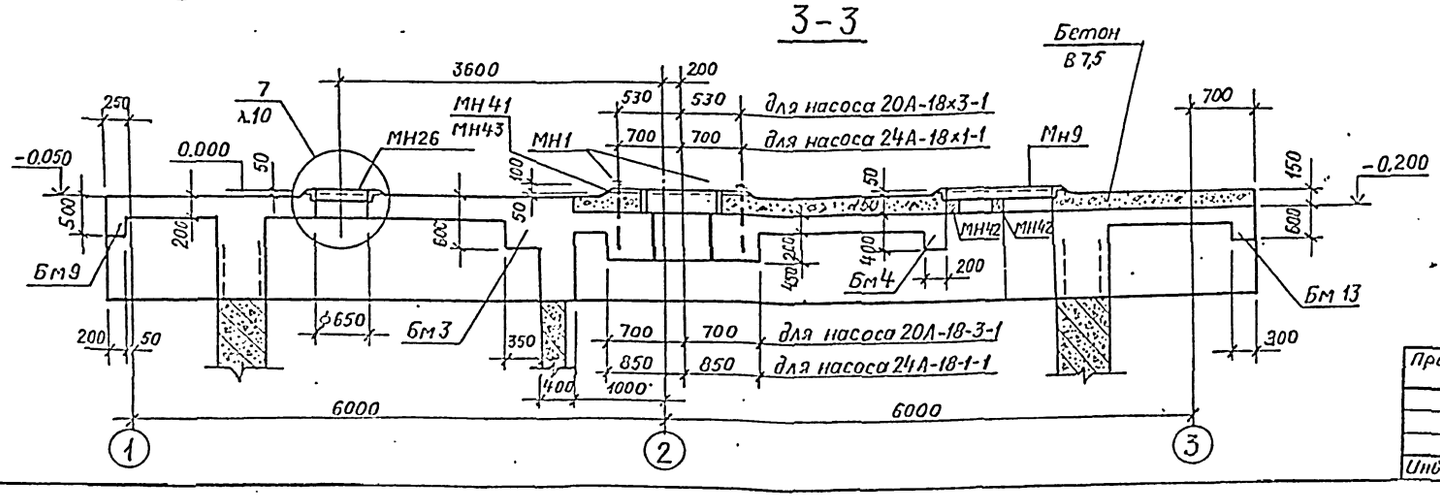

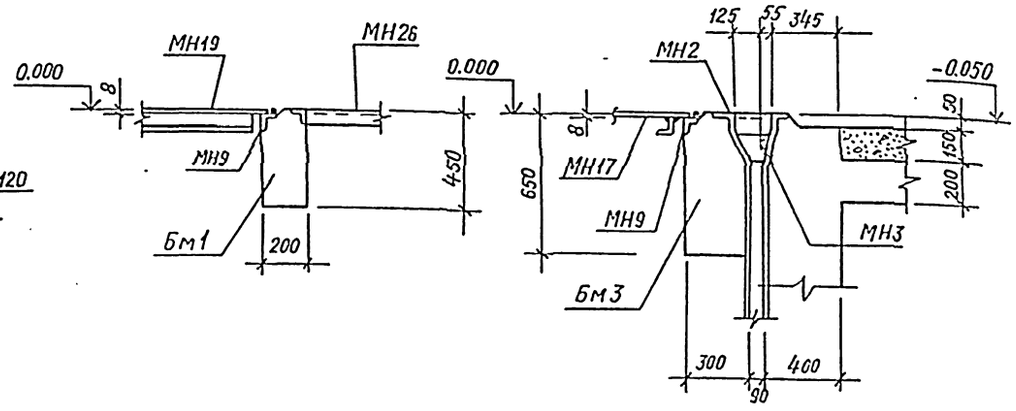

Данный лист рассматривать совместно с л. 3,4
Схему набетонки см. л. 5,6

				ТП 901-1-98.88-КЖ1	
Привязан	Разраб.	Шабалина		Водозаборные сооружения производительностью от 0,5 до 1,0 м³/с для амплитуды колебания уровня воды 14,0 м	Стадия: Р; Лист: 7; Листов:
	Провер.	Андреева			
	Вед.инж.	Андреева			
	Рук.гр.	Лобаляева			
	Н.контр.	Жило		Железобетонное перекрытие ОКм1, ОКм2 Чертеж N1	Госстрой СССР ГПИ Ленинградский Водоканалпроект
Инв.№	Нач.отд.	Крадобойнова			

Формат А2

Схема расположения свайного поля

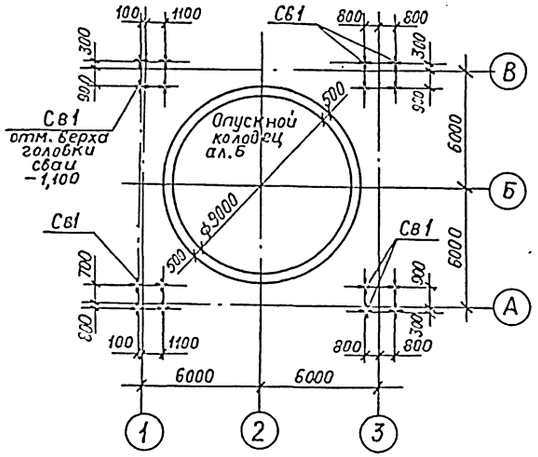

Деталь заделки головки сваи

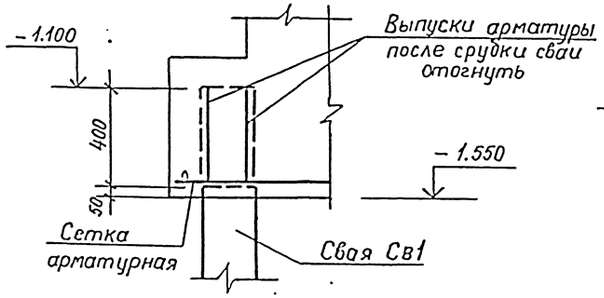

5-5

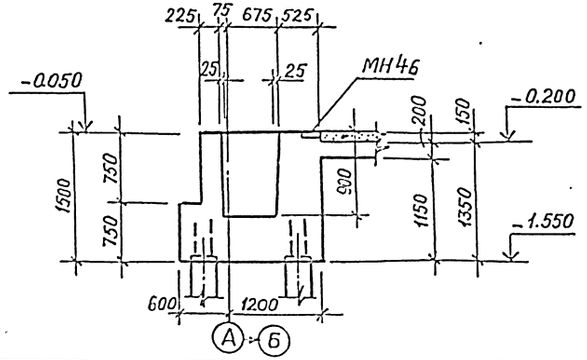

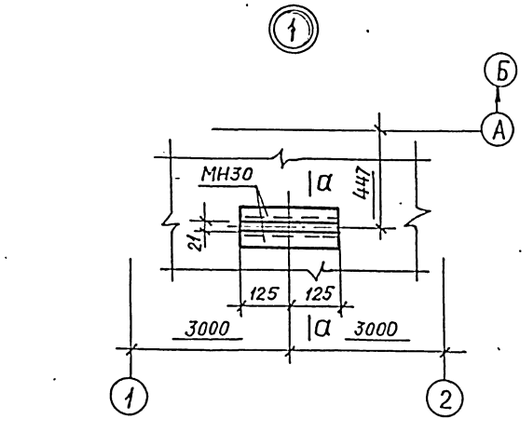

7-7

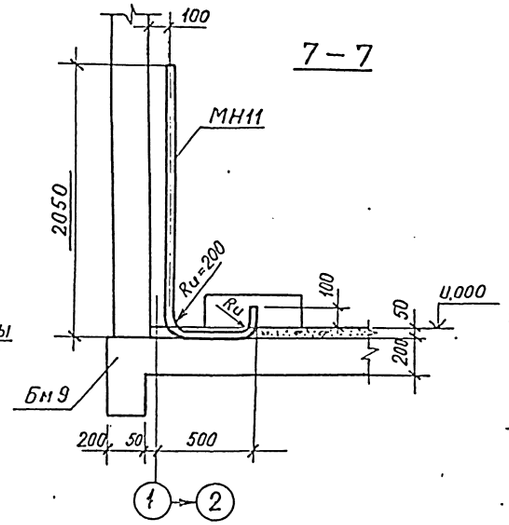

6-6

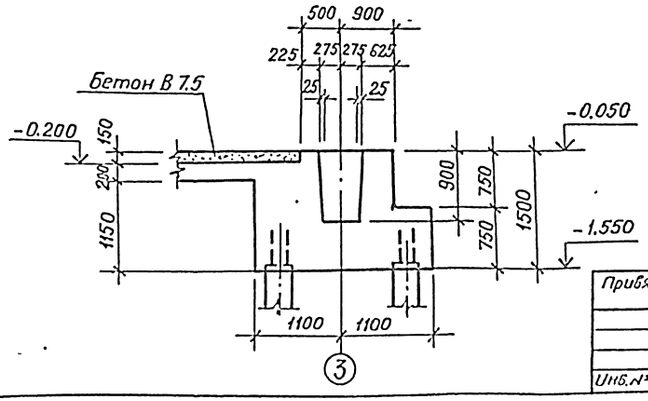

а-а

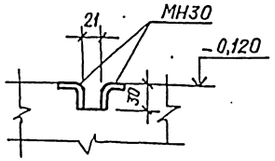

8-8

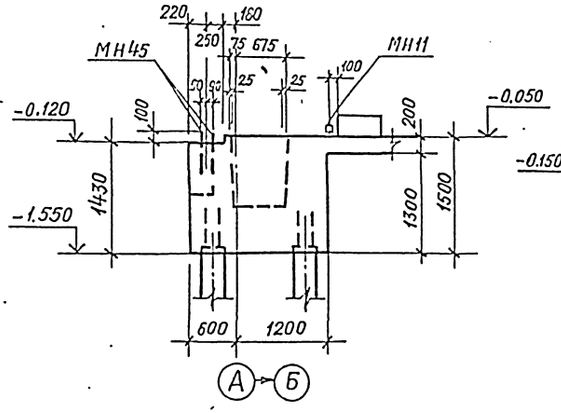

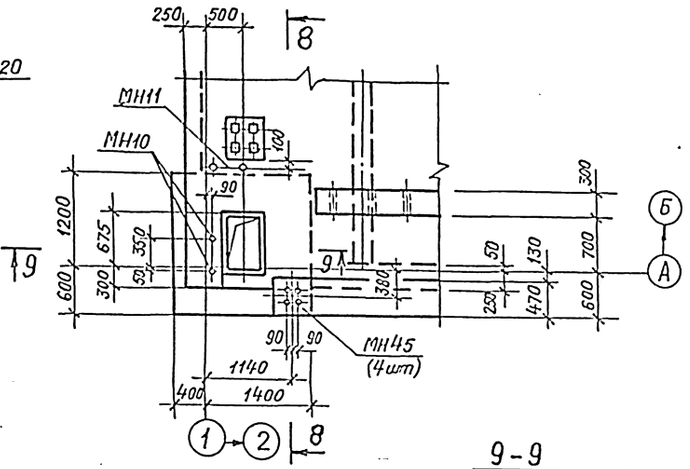

9-9

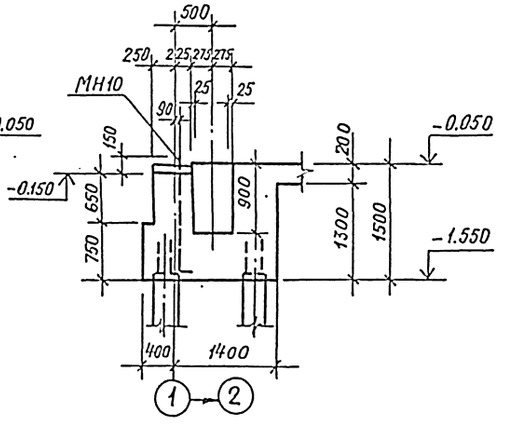

Данный лист рассматривать совместно с л. 2÷6

Привязан				ТП 901-1-98.88-КЖ1		
Разраб.	Шабалина			Водозаборные сооружения производительностью от 0,5 до 10 м³/с для амплитуды колебания уровня воды 14.0 м	Стадия: Р	Лист: 8	Листов:
Провер.	Андреева						
Вед.инж.	Андреева						
Рук.гр.	Побаляева						
Н.контр.	Жило			Железобетонные перекрытия РК-1; РК-2 Чертеж N2	Госстрой СССР ГПИ Ленинградский Водоканалпроект		
Гл.спец.	Ханин						
Нач.отд	Радобайнов						
Инв.N							

Формат А2

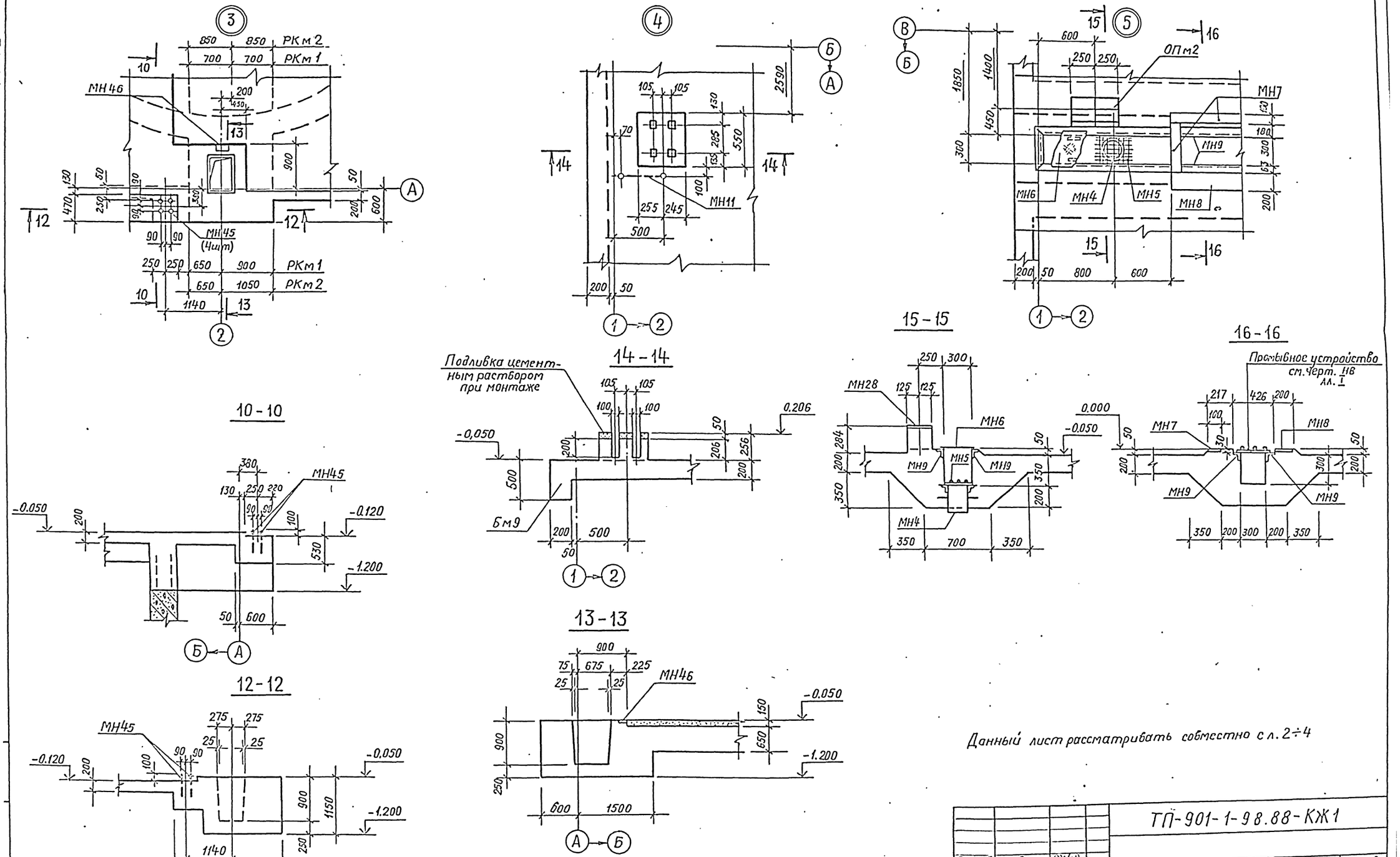

Данный лист рассматривать совместно с л. 2÷4

Разраб.	Шабалина			ТП-901-1-98.88-КЖ1
Провер.	Андреева			
Вед.инж.	Андреева			
Рук.гр.	Поваляева			
Н.контр.	Жило			Водозаборные сооружения производительностью от 0,5 до 1,0 м³/с для амплитуды колебания уровня воды 14,0 м
Гл.спец.	Ханин			Железобетонное перекрытие РКм1÷РКм2 Чертеж №3
Нач.отд.	Градобойнова			

Стадия	Лист	Листов
Р	9	

Госстрой СССР ГПИ Ленинградский Водоканалпроект

Привязан

Инв.№

Формат А2

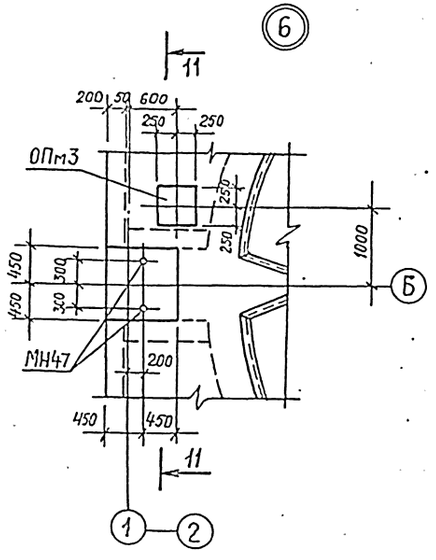

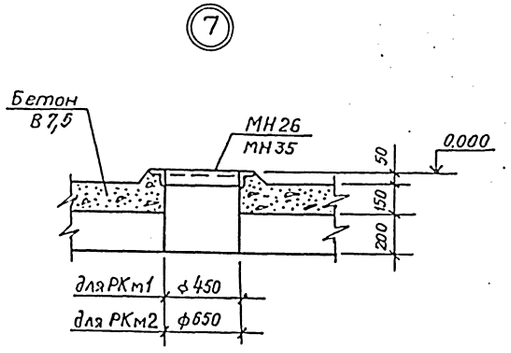

ОПм1; ОПм3 ÷ ОПм6; ОПм8 ОПм9

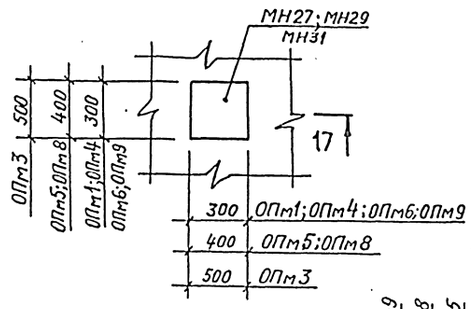

17-17 (Для ОПм1)

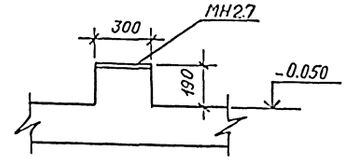

17-17 (Для ОПм4; ОПм5; ОПм8 ОПм9)

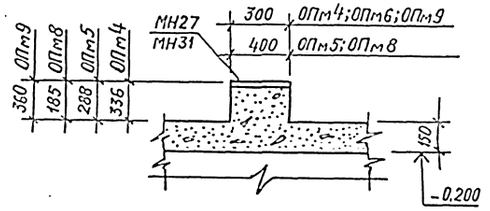

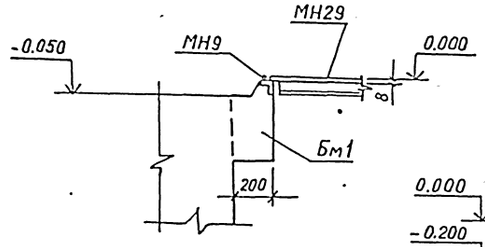

11-11

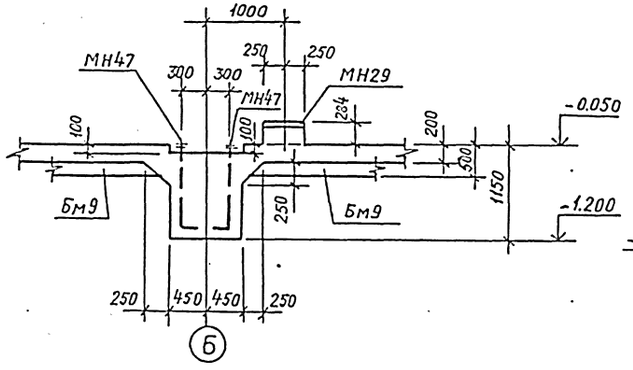

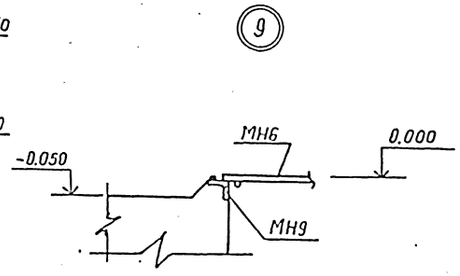

17-17 (Для ОПм6)

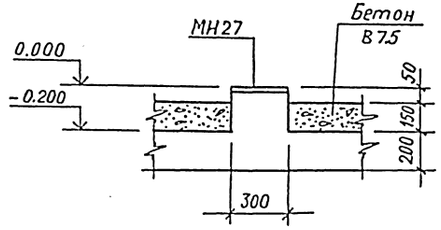

17-17 (Для ОПм3)

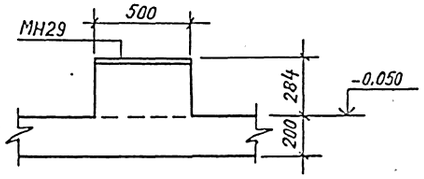

ОПм2; ОПм7; ОПм10

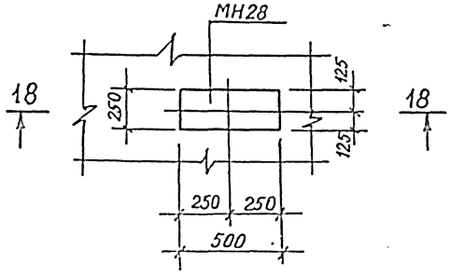

18-18 (Для ОПм2)

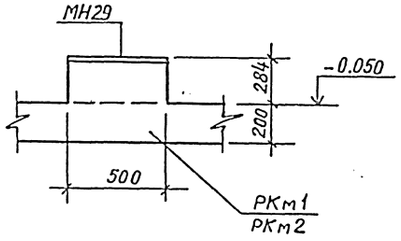

18-18 (Для ОПм7; ОПм10)

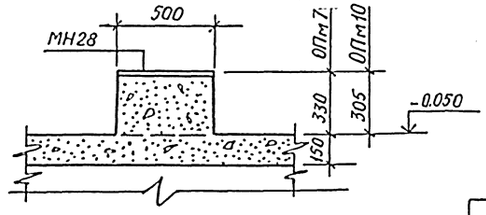

1. Данный лист рассматривать совместно сл. 2÷6

Разраб.	Шабалина			ТП 901-1-98.88-КЖ1			
Провер.	Андреева			Водозаборные сооружения производительностью от 0,5 до 1,0 м³/с для амплитуды колебания уровня воды 14,0м	Стадия	Лист	Листов
Вед. инж	Андреева				Р	10	
Рук. гр.	Побалеева						
Н. контр	Жило		03.88	Железобетонное перекрытие РКм1, РКм2 Чертеж №4	Госстрой СССР ГПИ Ленинградский Водоканалпроект		
Гл. спец.	Ханин						
Нач. отд.	Грядовойтова						
Привязан							
Инв. №							

Формат А2

Схема расположения верхней арматуры плиты ПМ1

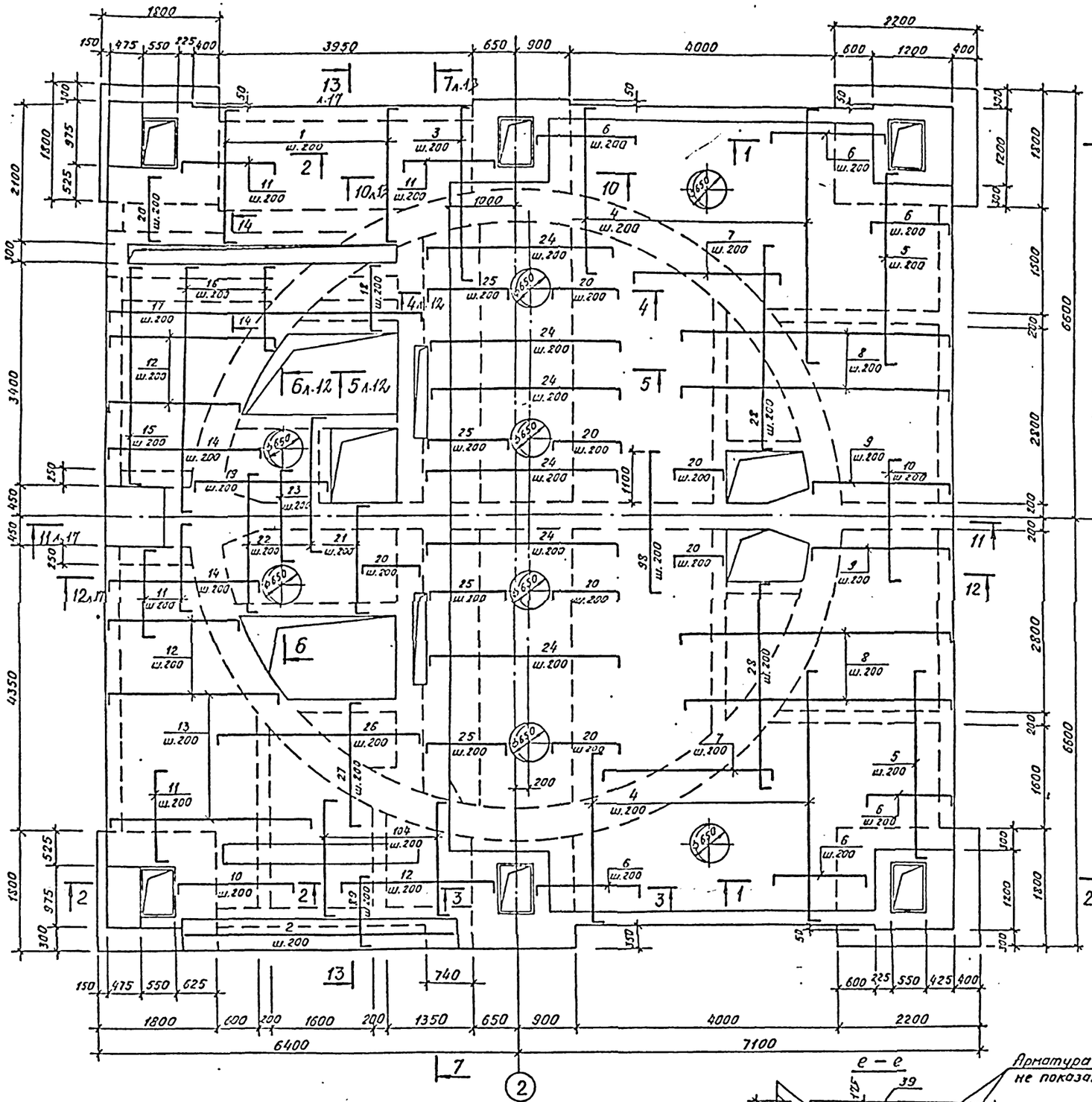

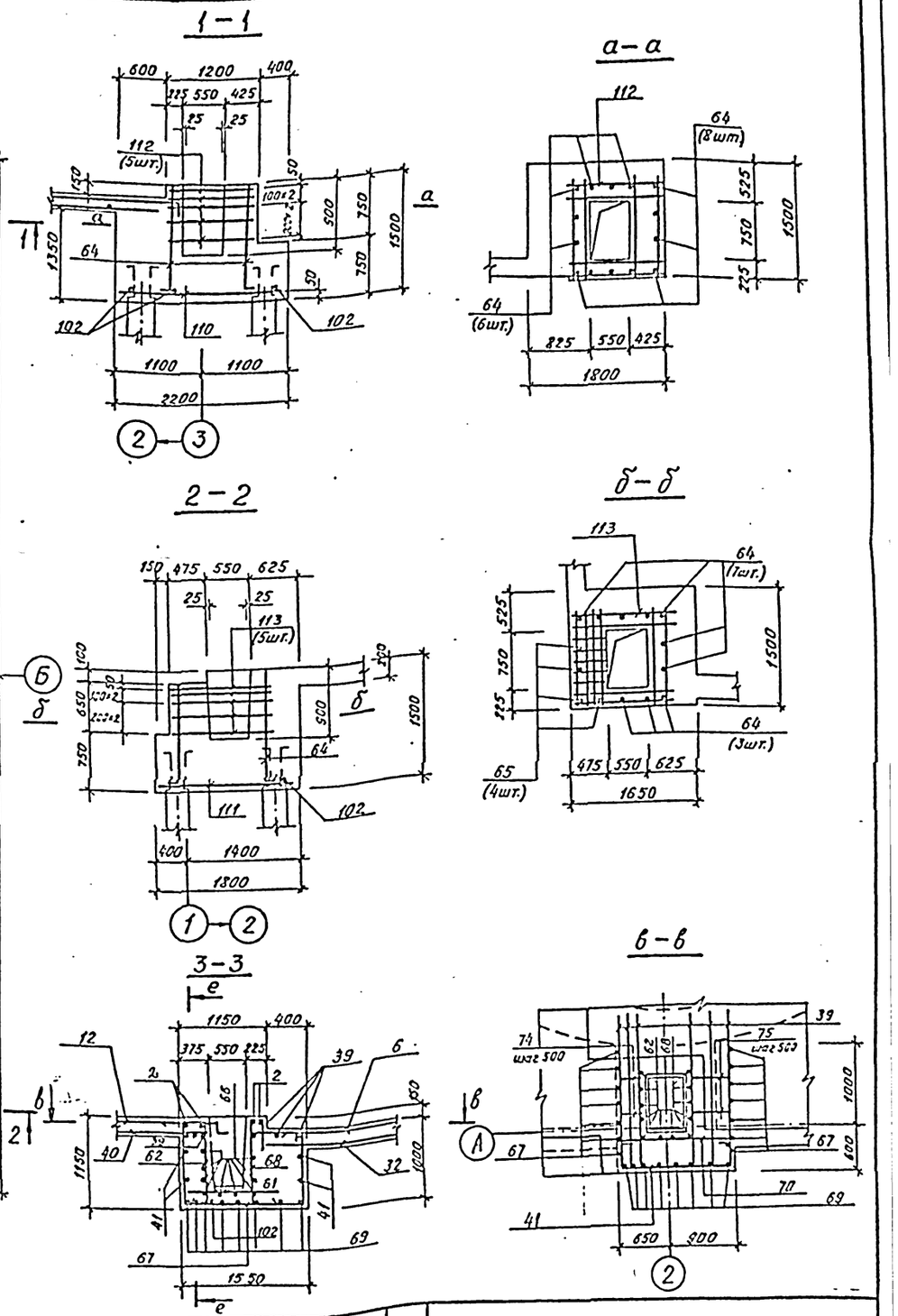

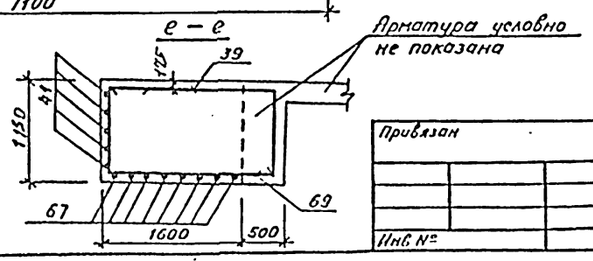

1. Данный чертеж рассматривать совместно с листами 12, 13, 17.
2. Защитный слой бетона для рабочей арматуры 25мм, [illegible]
3. Спецификация арматуры дана на листе 18.
4. Ведомость деталей дана на листе 20.
5. Арматуру поз. 102 приварить к продольной арматуре стакана и к выпускам арматуры свай для заземления.

Разраб.	Шабалина		
Провер.	Андреева		
Вед инж	Андреева		
Рук гр	Поваляева		
Н контр.	Жило		3.88
Гл.спец.	Ханин		
Нач.отд.	Гродобойнов		

Привязан

Инв №

ТП 901-1-98.88-КЖ1

Водозаборные сооружения производительностью от 0,5 до 1,0 м³/с для амплитуды колебания уровня воды 14,0 м

Стадия	Лист	Листов
Р	11	

РКМ1
Плита ПМ1. Схема армирования. Чертеж N1.

Госстрой СССР
ГПИ Ленинградский
ВОДОКАНАЛПРОЕКТ

Формат А2

Схема расположения нижней арматуры плиты Пм1

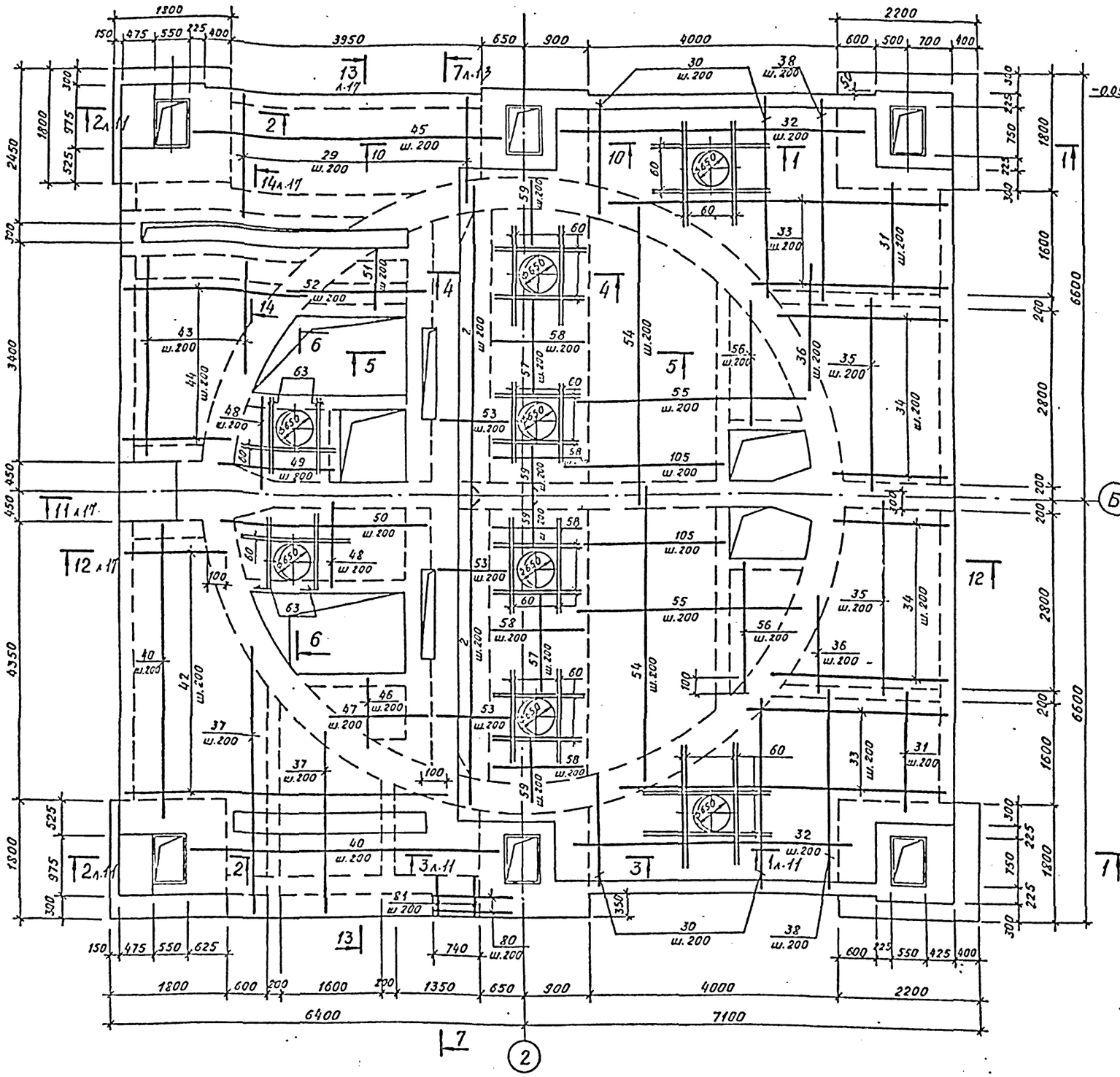

4 – 4

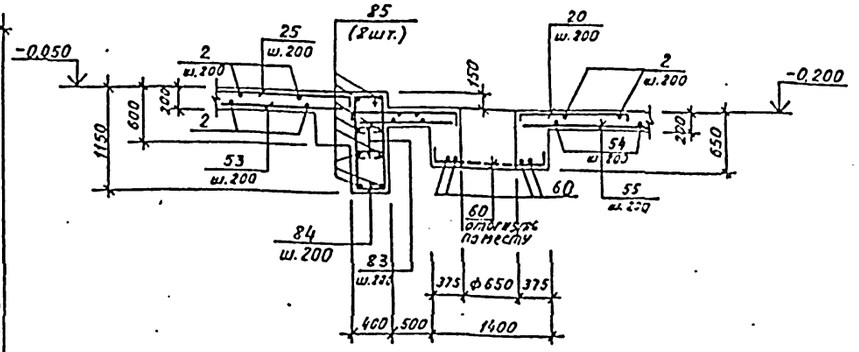

5 – 5

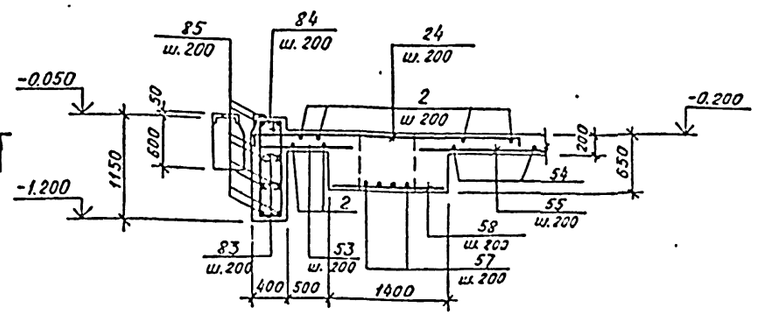

6 – 6

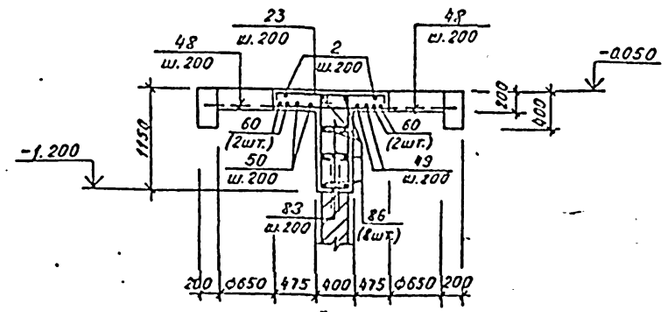

1. Данный лист рассматривать совместно с л. 11; 13; 17.
2. Защитный слой бетона для рабочей арматуры плиты Пм1 – 15 мм.
3. Спецификацию арматуры см. л. 18.
4. Ведомость деталей см. л. 20.

			ТП 901-1-98.88 – КЖ1
Разраб.	Шабалина		
Провер.	Андреева		
Вед. инж.	Андреева		
Рук. гр.	Поваляева		
Н. контр.	Жило		
Гл. спец.	Ханин		
Нач. отд.	Гвоздевский		

Привязан

Инв. №

Водозаборные сооружения производительностью от 4,5 до 1,0 м³/с для амплитуды колебания уровня воды 14,0 м

РКм1

Плита Пм1. Схема армирования. Чертеж N 2.

Стадия	Лист	Листов
Р	12	

Госстрой СССР ГПИ Ленинградский Водоканалпроект

Формат А2

Схема армирования верхней части колодца от отм. -1.200 до отм. -0.050 (-0.200)

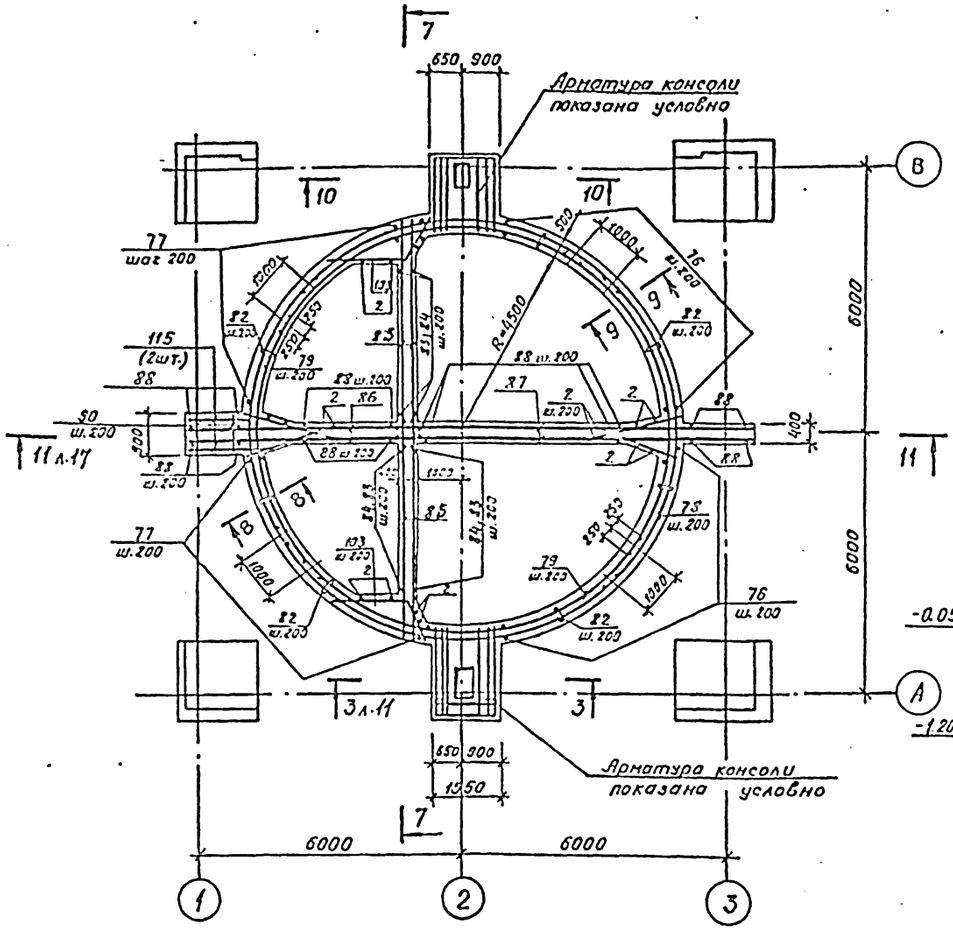

7 — 7

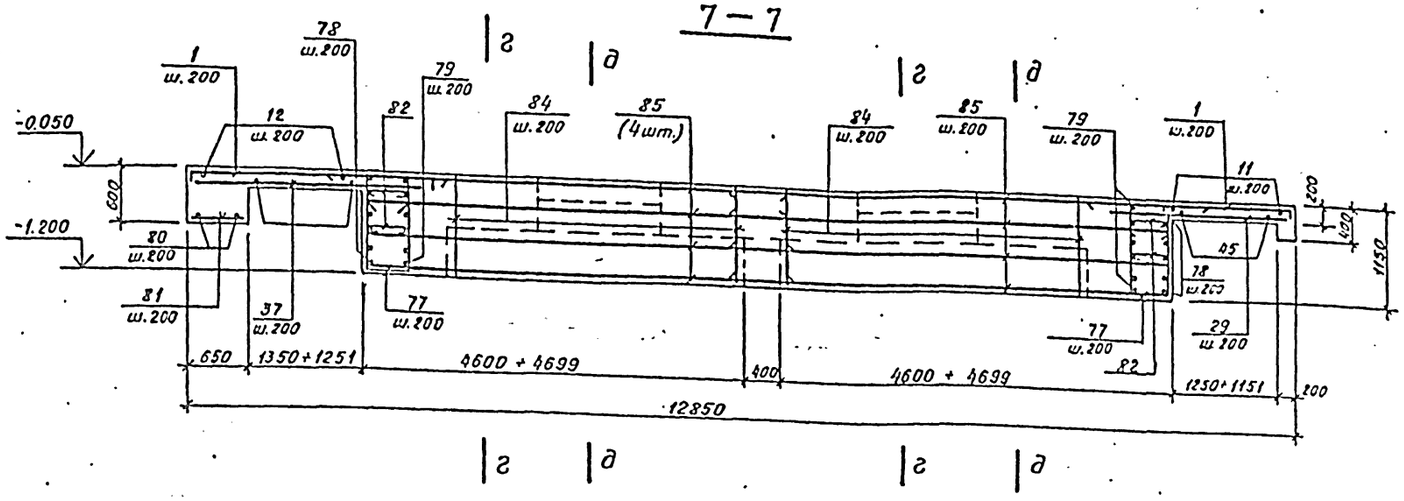

2 — 2

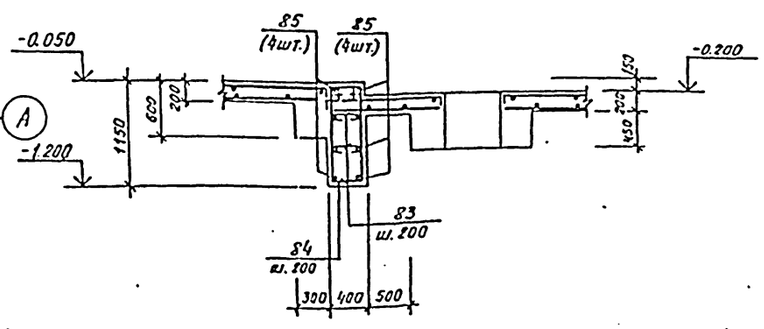

д — д

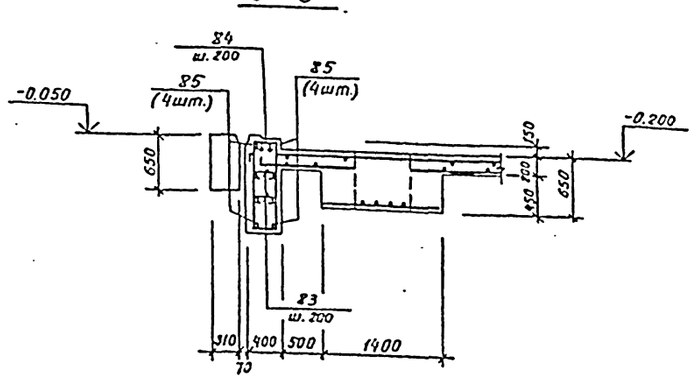

8 — 8

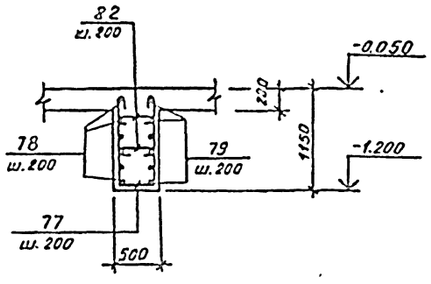

9 — 9

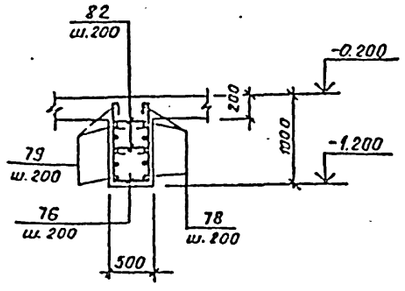

10 — 10

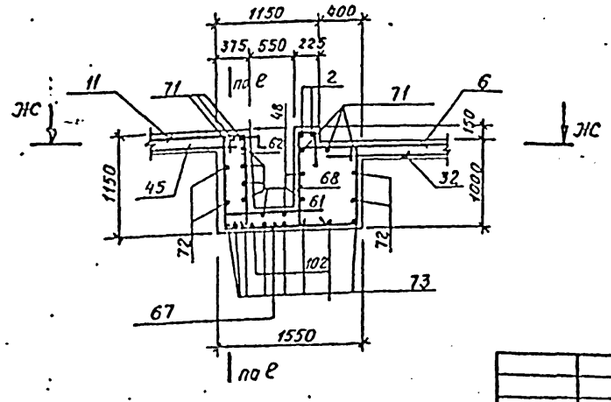

ЖС — ЖС

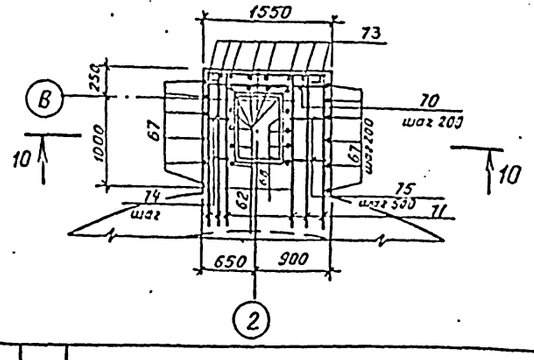

1. Донный лист рассматривать совместно с л. 11, 12, 17.
2. Защитный слой бетона для рабочей арматуры - 25мм.
3. Спецификацию арматуры см. л. 18.
4. Ведомость деталей см. л. 20.
5. Арматуру поз. 122 приварить к поз. 62 и поз. 67 для заземления.

				ТП 901-1-98.88 - КЖ1		
Разраб	Шабалина					
Провер.	Андреева					
Вед инж	Андреева					
Рук гр	Поваляева					
Н контр	Жило		5.88	РКМ1 Плита Пм1. Схема армирования. Чертеж N3	Стадия	Лист	Листов
Гл спец.	Ханин				Р	13	
Нач отд	Градобойко				Госстрой СССР ГПИ Ленинградский Водоканалпроект		

Привязан

Инв. №

Водозаборные сооружения производительностью от 0,5 до 10 м³/с для амплитуды колебания уровня воды 14,0 м

Формат А2

Схема расположения верхней арматуры плиты Пм 2

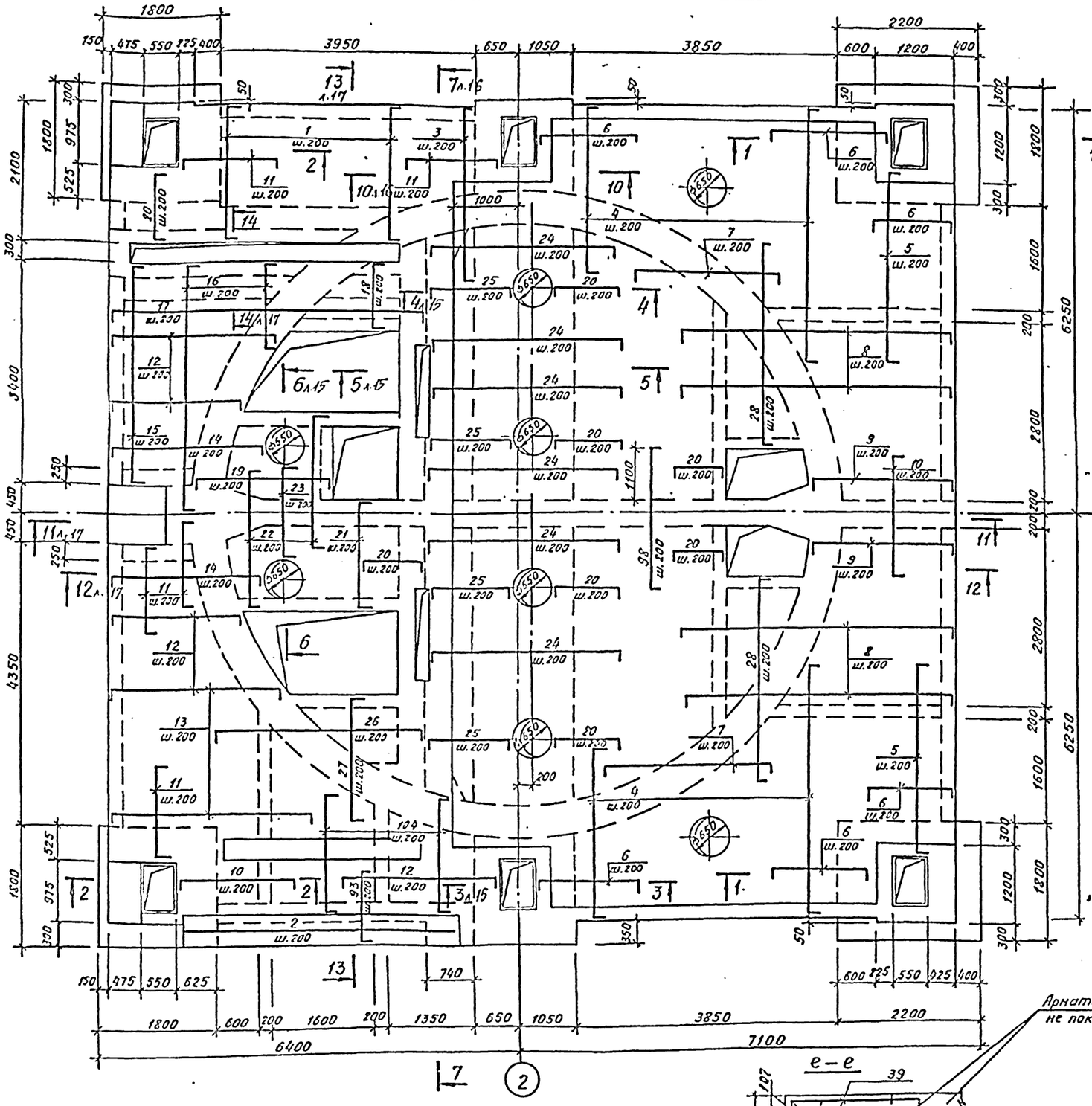

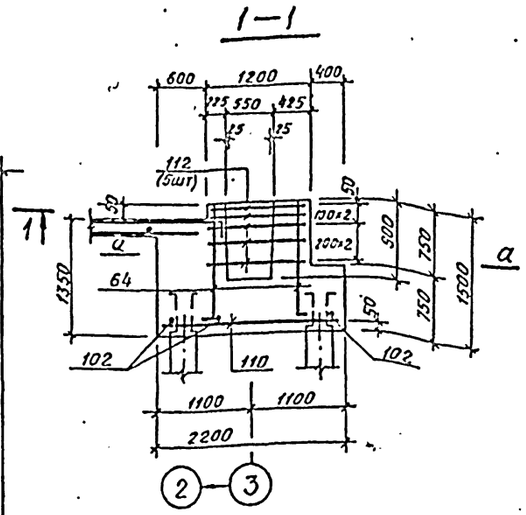

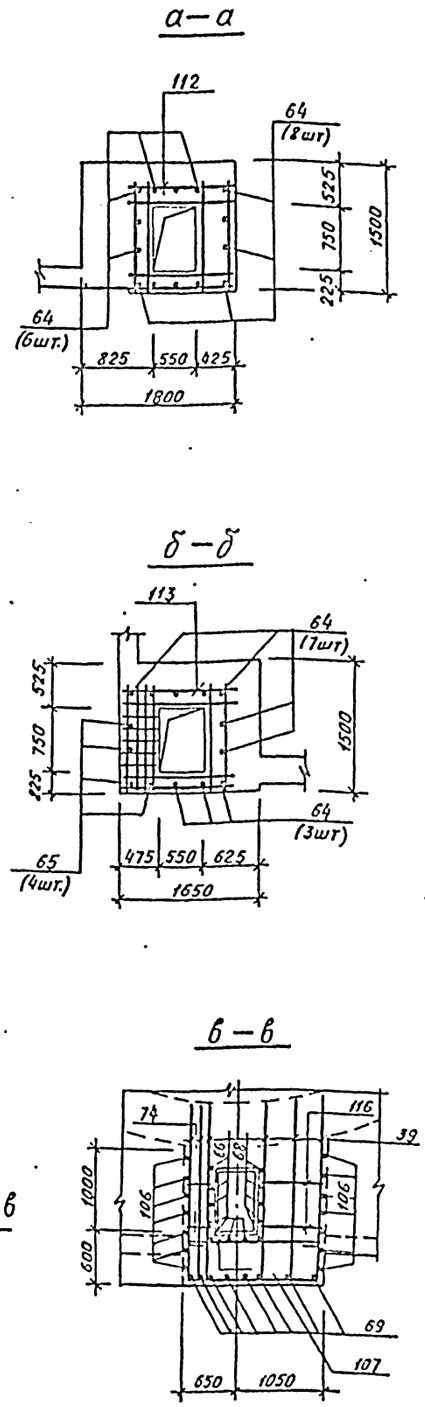

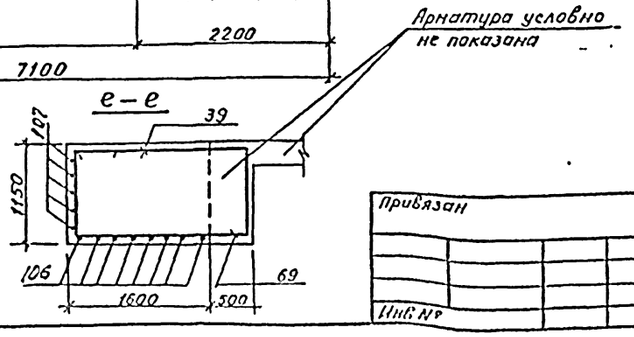

1. Данный чертеж рассматривать совместно с листами 15; 16; 17.
2. Защитный слой бетона для рабочей арматуры 25 мм.
3. Спецификация арматуры дана на листе 19.
4. Ведомость деталей дана на листе 21.
5. Арматуру поз. 102 приварить к продольной арматуре стакана и к выпускам арматуры свай для заземления.

Разраб.	Шабалина		
Провер.	Андреева		
Вед инж.	Андреева		
Рук. гр.	Поваляева		
Н. контр.	Жило		
Гл. спец.	Ханин		
Нач отд.	Градобойнов		

Привязан

Инв. №

ТП 901-1-98.88-КЖ1

Водозаборные сооружения производительностью от 0,5 до 1,0 м³/с для амплитуды колебания уровня воды 14,0 м

Стадия	Лист	Листов
Р	14	

РКМ 2.
Плита Пм 2. Схема армирования. Чертеж Н 1.

Госстрой СССР
ГПИ Ленинградский водоканалпроект

Формат А2

Схема расположения нижней арматуры плиты Пм 2

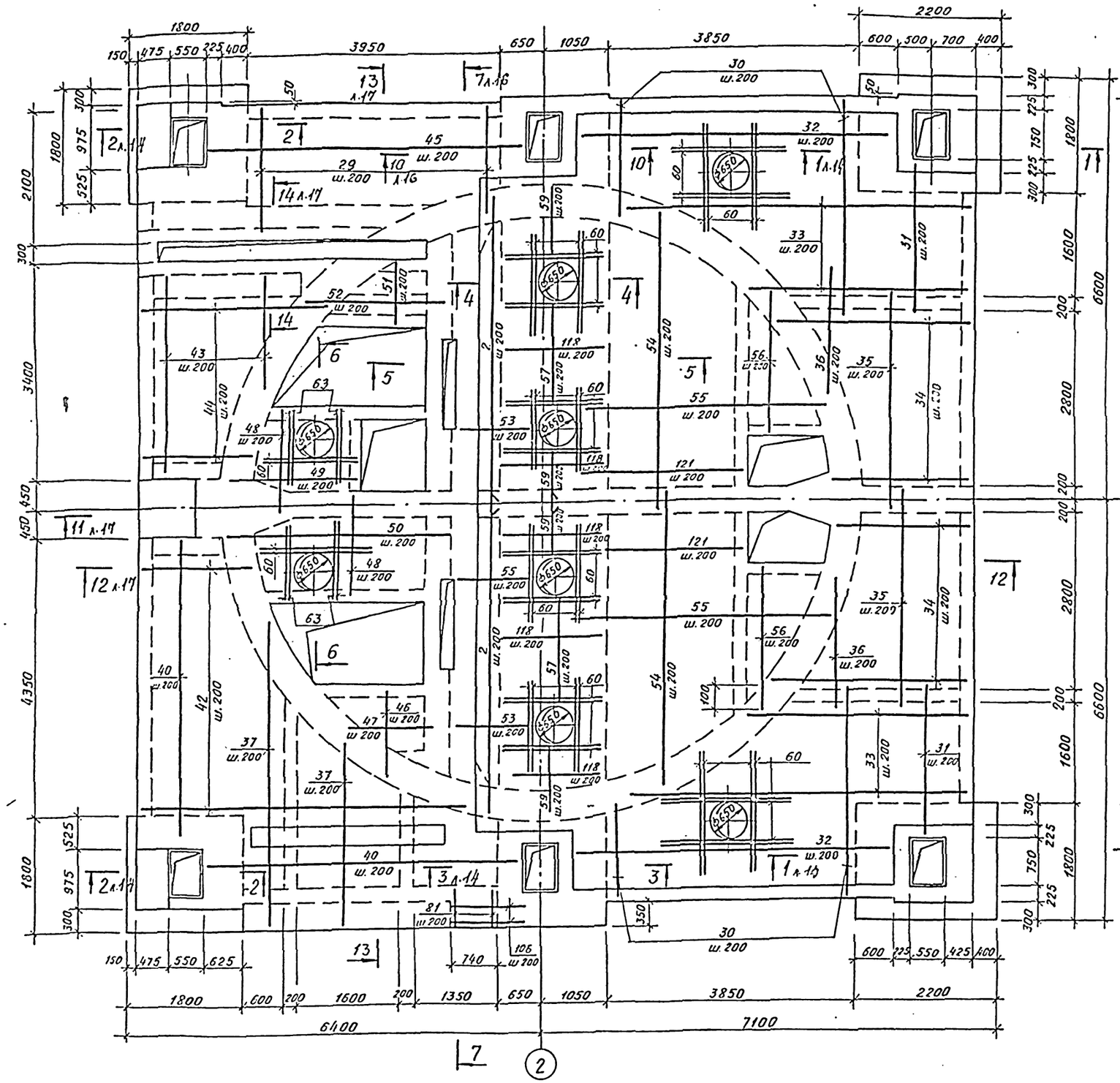

4 — 4

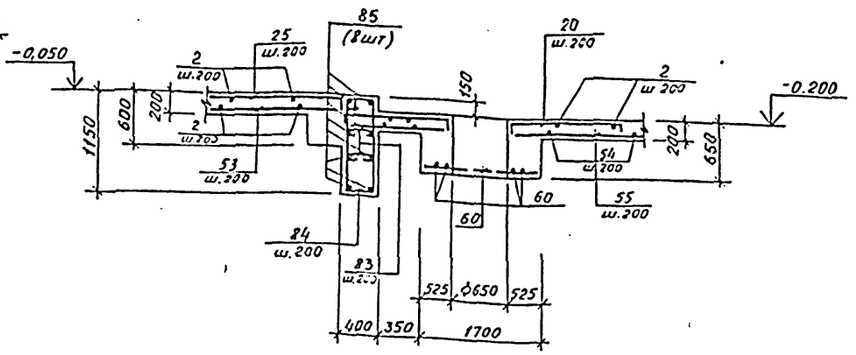

5 — 5

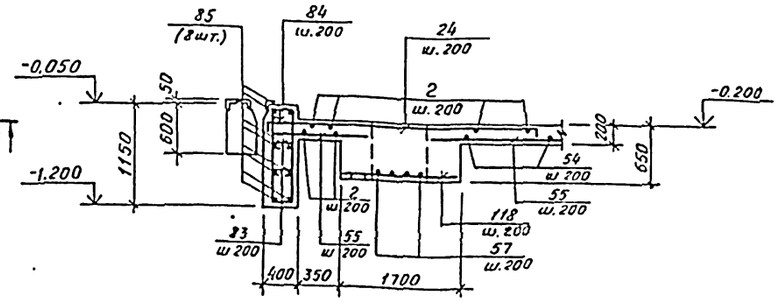

6 — 6

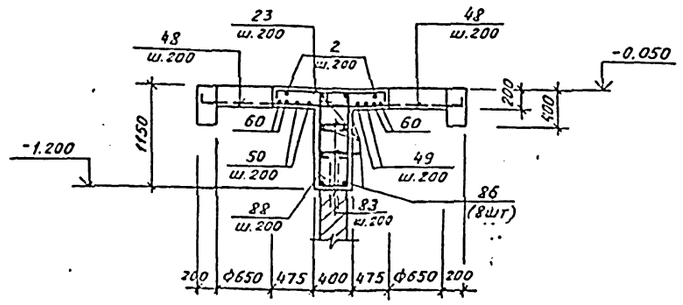

1. Данный лист рассматривать совместно с л. 14, 16, 17.
2. Защитный слой бетона для рабочей арматуры плиты Пм 1 – 15 мм.
3. Спецификацию арматуры см. л. 19.
4. Ведомость деталей см. л. 21.

Привязан

Инв. №

Разраб.	Шабалина		
Провер	Андреева		
Вед. инж.	Андреева		
Рук гр	Поваляева		
Н контр.	Жило		03.88
Гл. спец.	Ханин		
Нач. отд	Градостроительство		

ТП 901-1-98.88-КЖ1

Водозаборные сооружения производительностью от 0,5 до 1,0 м³/с для амплитуды колебания уровня воды 14,0 м

Стадия	Лист	Листов
Р	15	

РКМ 2
Плита Пм2. Схема армирования. Чертеж N 2.

Госстрой СССР ГПИ Ленинградский ВОДОКАНАЛПРОЕКТ

Формат А2

Схема армирования верхней части колодца от отм. -1.200 до отм. -0.050 (-0.200)

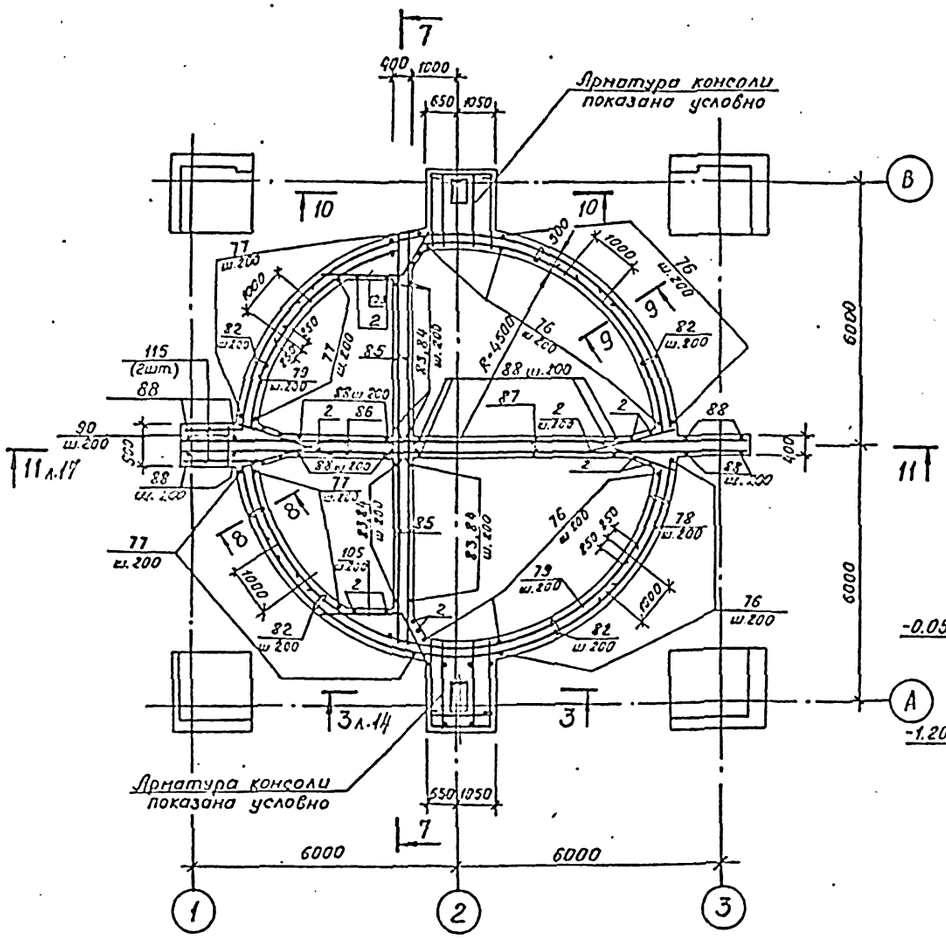

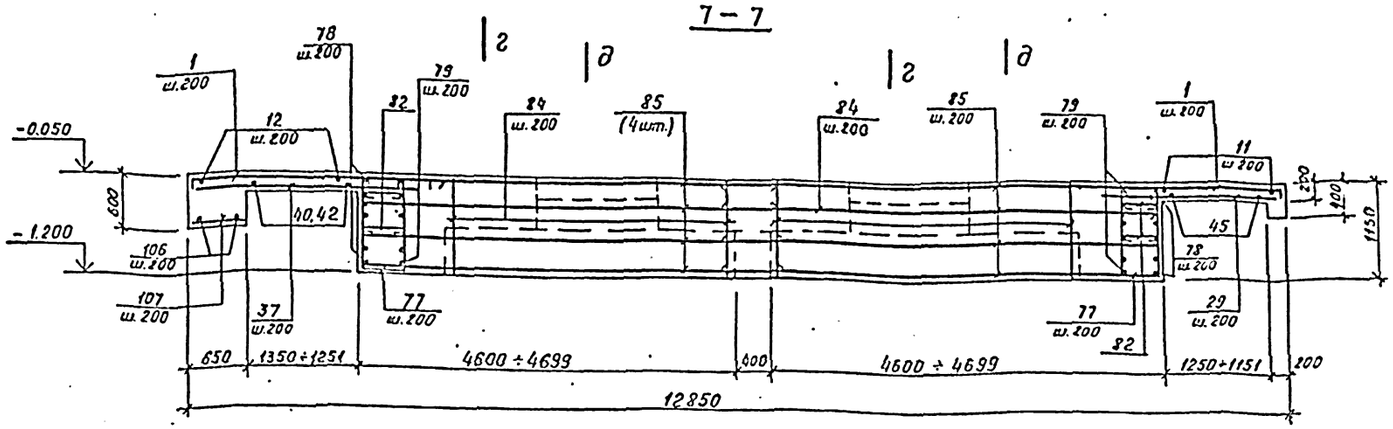

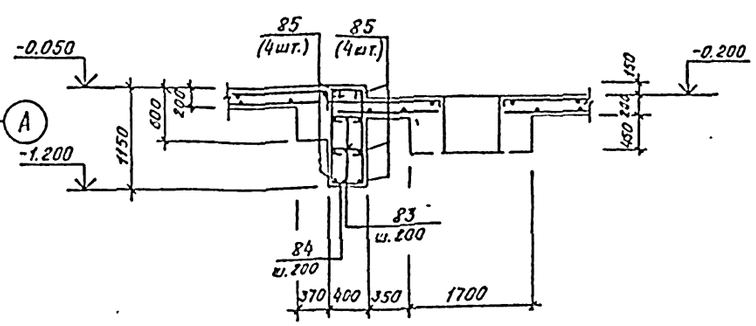

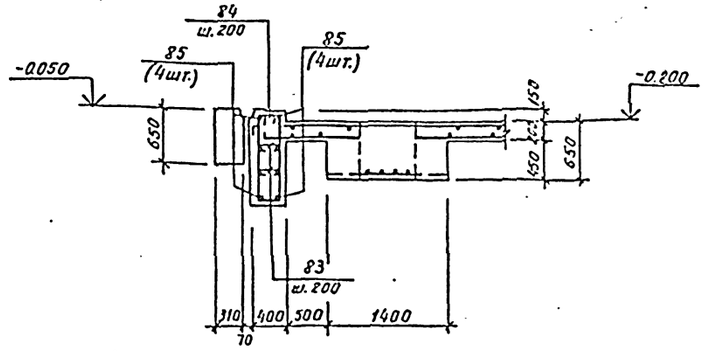

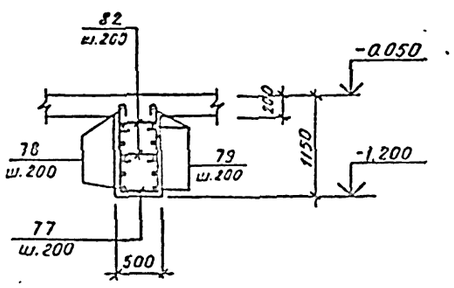

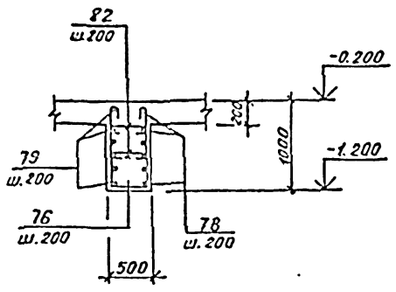

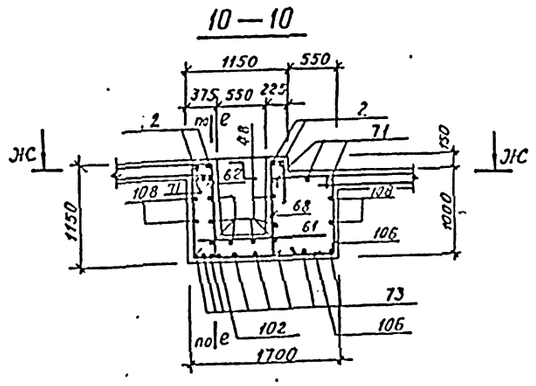

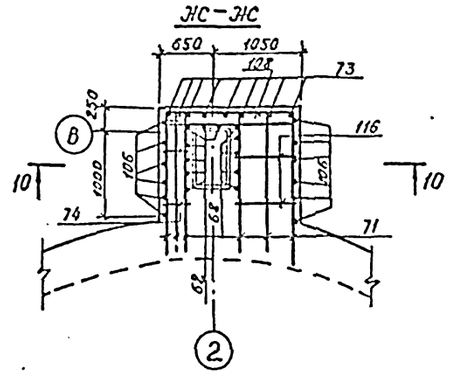

1. Данный лист рассматривать совместно с л. 14, 15, 17.
2. Защитный слой бетона для рабочей арматуры 25мм, для поперечной арматуры - 15мм.
3. Спецификацию арматуры см. л. 19.
4. Ведомость деталей см. л. 21.
5. Арматуру поз. 122 приварить к поз. 66 и к поз. 116 для заземления.

				ТП 901-1-98.88-КЖ1	
Разраб.	Шабалина				
Провер.	Андреева			Водозаборные сооружения производительностью от 0,5 до 1,0 м³/с для амплитуды колебания уровня воды 7,0 м	Стадия: Р; Лист: 16; Листов:
Вед.инж.	Андреева				
Рук.гр.	Побаляева				
Н.контр.	Жсило		03.83	РКн 2. Плита Пн 2. Схема армирования. Чертеж №3.	Госстрой СССР ГПИ Ленинградский Водоканалпроект
Гл.спец.	Ханин				
Нач.отд.	Гребзайнер				
Привязан					
Инв.№					

Формат А2

12–12

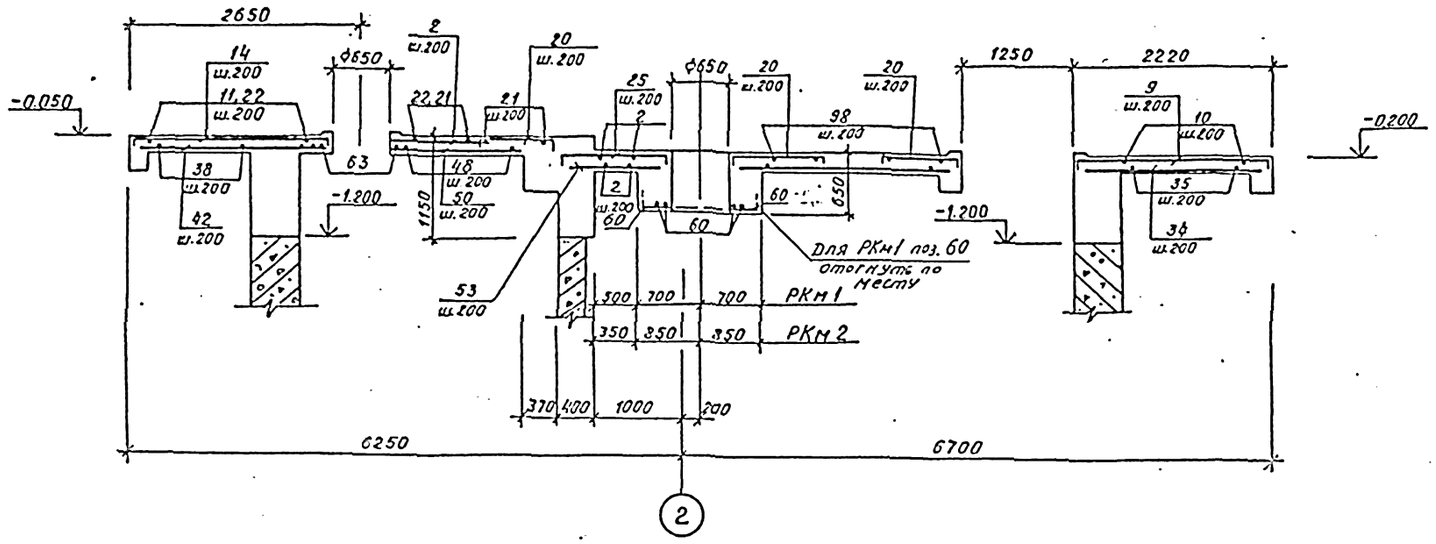

13–13

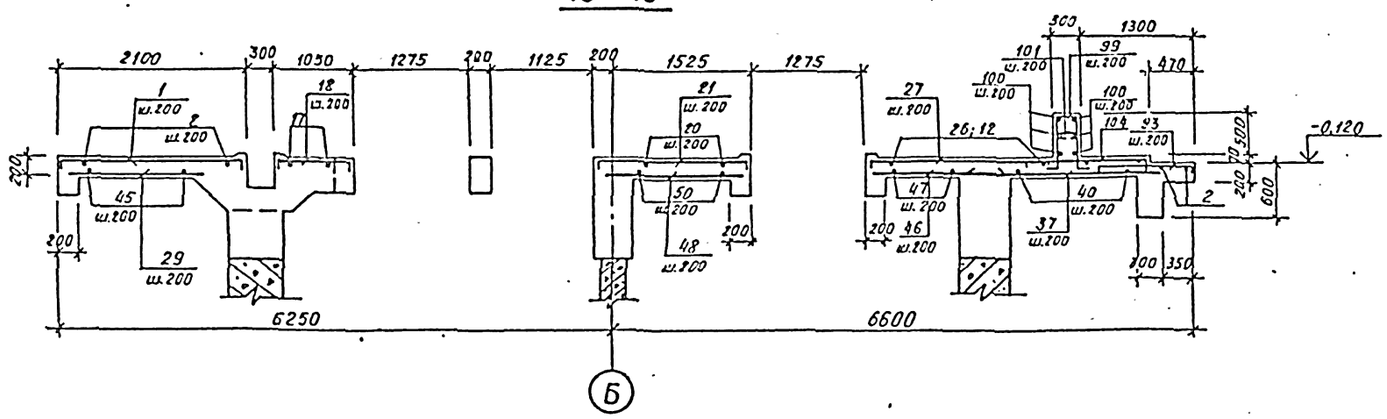

11–11

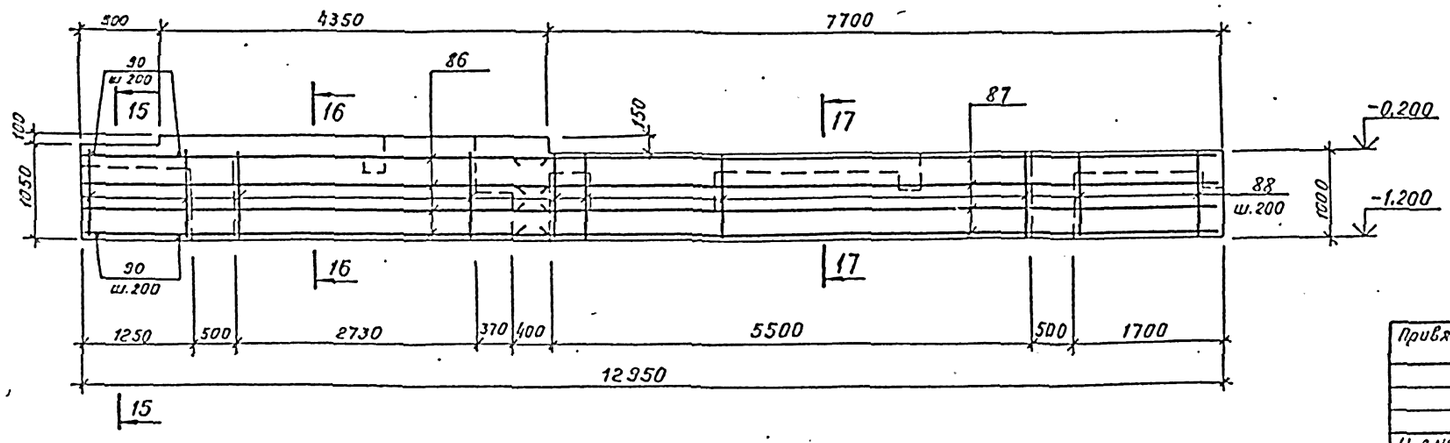

14–14

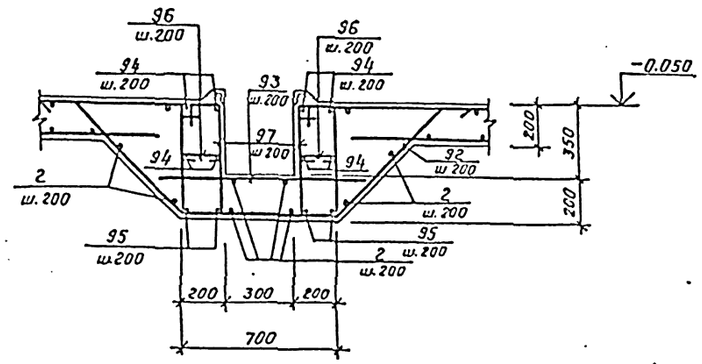

15–15

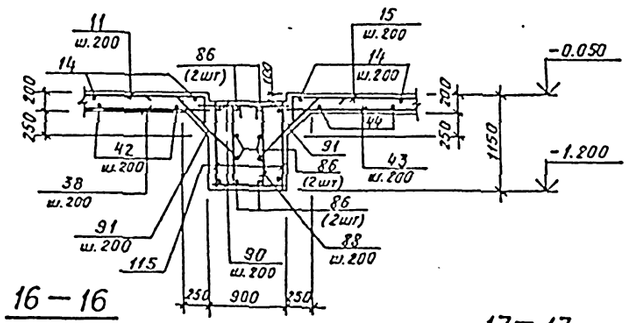

16–16

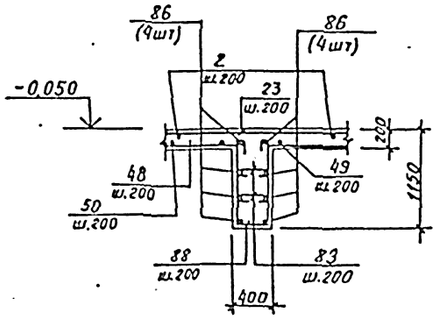

17–17

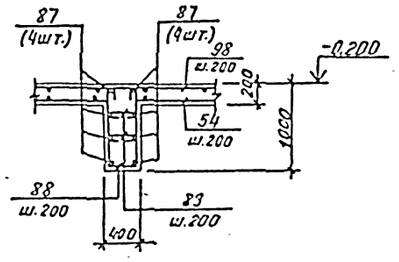

1. Данный лист рассматривать совместно с л. 11, 12, 13, 14, 15, 16.
2. Спецификацию арматуры см. л. 18, 19
3. Ведомость деталей см. л. 20, 21.

				ТП 901-1-98.88-КЖ1		
Разраб.	Шабалина			Водозаборные сооружения производительностью от 0,5 до 1,0 м³/с для амплитуды колебания уровня воды 14,0 м	Стадия: Р	Лист: 17	Листов:
Провер.	Андреева						
Вед.инж.	Андреева						
Рук. гр.	Поволяева						
Н. контр.	Жило		0522	РКм1; РКм2 Плита ПМ1, ПМ2 Разрезы	Госстрой СССР ГПИ Ленинградский водоканалпроект		
Гл. спец.	Ханин						
Нач. отд.	Градобойнов						
Привязан							
Инв. №							

Формат А2

Спецификация арматуры к плите ПН1

Формат	Зона	Поз.	Обозначение	Наименование		Кол.	Примечание
				Детали			
				ГОСТ 5781-82*			
Б.4		1*		А-II-10	ℓ=2450	20	1,5кг
Б.4		2		А-I-8		600 п.м	п.м 0,345кг
Б.4		3*		А-II-10	ℓ=3210	2	2,0 кг
Б.4		4*		А-II-10	ℓср=3780	19×2	2,3 кг
Б.4		5*		А-II-10	ℓ=3410	18	2,1 кг
Б.4		6*		А-II-10	ℓ=2210	44	1,4 кг
Б.4		7*		А-II-10	ℓ=2560	20	1,6 кг
Б.4		8*		А-II-10	ℓ=4560	22	2,8 кг
Б.4		9*		А-II-10	ℓ=2050	10	1,3 кг
Б.4		10*		А-II-10	ℓ=2160	14	1,3 кг
Б.4		11*		А-II-10	ℓ=1960	30	1,2 кг
Б.4		12*		А-II-10	ℓср=2725	7	1,7 кг
Б.4		13*		А-II-10	ℓср=3265	11	2,0кг
Б.4		14*		А-II-10	ℓ=2630	8	1,6 кг
Б.4		15*		А-II-10	ℓ=3750	3	2,3кг
Б.4		16*		А-II-10	ℓср=2650	10	1,6 кг
Б.4		17*		А-II-10	ℓ=5200	2	3,2 кг
Б.4		18*		А-II-10	ℓ=1300	9	0,8кг
Б.4		19*		А-II-10	ℓ=2600	3	1,6кг
Б.4		20*		А-II-10	ℓ=1360	35	0,84кг
Б.4		21*		А-II-10	ℓ=2000	5	3,1кг
Б.4		22*		А-II-10	ℓ=2410	10	1,5кг
Б.4		23*		А-II-10	ℓ=1660	3	1,0кг
Б.4		24*		А-II-10	ℓ=3580	34	2,2кг
Б.4		25*		А-II-10	ℓ=1740	12	1,1кг
Б.4		26*		А-II-10	ℓср=2185	8	1,4кг
Б.4		27*		А-II-10	ℓ=3510	6	2,2кг
Б.4		28*		А-II-10	ℓ=3760	10	2,3кг
Б.4		29		А-II-10	ℓ=1750	20	1,1кг
Б.4		30*		А-II-10	ℓср=2150	14×2	1,3кг
Б.4		31		А-II-10	ℓ=1850	18	1,1кг
Б.4		32		А-II-10	ℓ=4200	12	2,6кг
Б.4		33*		А-II-10	ℓср=4000	9×2	2,5 кг
Б.4		34*		А-II-10	ℓср=2200	15×2	1,4 кг
Б.4		35		А-II-10	ℓ=3000	18	1,9кг
Б.4		36*		А-II-10	ℓср=1650	5×2	1,0кг
Б.4		37*		А-II-10	ℓср=3250	20	2,0кг
Б.4		38*		А-II-10	ℓ=3100	12	1,9кг
Б.4		39*		А-II-25	ℓ=2900	5	11,1кг
Б.4		40		А-II-10	ℓ=4550	14	2,8кг
Б.4		41*		А-II-10	ℓ=5400	2	3,3кг
Б.4		42*		А-II-10	ℓср=3300	21	2,0кг
Б.4		43*		А-II-10	ℓср=1950	12	1,2кг
Б.4		44*		А-II-10	ℓср=2100	14	1,3кг

Спецификация арматуры (продолжение)

Формат	Зона	Поз.	Обозначение	Наименование		Кол.	Примечание
Б.4		45		А-I-8	ℓ=4550	7	1,8кг
Б.4		46*		А-II-10	ℓср=800	8	0,5кг
Б.4		47*		А-II-10	ℓср=1200	7	0,7кг
Б.4		48		А-II-10	ℓ=1400	21	0,9кг
Б.4		49		А-II-10	ℓ=2100	5	1,3кг
Б.4		50		А-II-10	ℓ=2900	5	1,8кг
Б.4		51		А-II-10	ℓ=1000	6	0,6кг
Б.4		52		А-II-10	ℓ=2200	2	1,4кг
Б.4		53		А-II-10	ℓ=700	42	0,4кг
Б.4		54*		А-II-10	ℓср=3950	9×2	2,4кг
Б.4		55*		А-II-10	ℓср=2000	16×2	1,2кг
Б.4		56*		А-II-10	ℓср=1350	6×2	0,8кг
Б.4		57		А-I-8	ℓ=1600	8	1,0кг
Б.4		58		А-II-10	ℓ=1350	34	0,8кг
Б.4		59		А-II-10	ℓ=950	16	0,6кг
Б.4		60		А-II-12	ℓ=1520	44	1,4кг
Б.4		61		А-II-12	ℓ=1250	8	1,1кг
Б.4		62*		А-II-12	ℓ=1500	14	1,8кг
Б.4		63*		А-II-12	ℓ=1250	8	1,1кг
Б.4		64*		А-II-16	ℓ=1500	48	2,4кг
Б.4		65*		А-II-16	ℓ=1400	8	2,2кг
Б.4		66		А-II-10	ℓ=1900	6	1,2кг
Б.4		67*		А-II-10	ℓ=3950	14	2,4кг
Б.4		68*		А-II-12	ℓ=2020	10	1,8кг
Б.4		69*		А-II-10	ℓ=3500	8	2,2кг
Б.4		70*		А-I-8	ℓ=1600	10	0,7кг
Б.4		71*		А-II-25	ℓ=2550	5	9,8кг
Б.4		72*		А-II-10	ℓ=4700	2	3,0кг
Б.4		73*		А-II-10	ℓ=3150	8	1,9кг
Б.4		74		А-I-8	ℓ=350	7	0,14кг
Б.4		75		А-I-8	ℓ=550	7	0,2кг
Б.4		76*		А-I-8	ℓ=2450	72	1,0кг
Б.4		77*		А-I-8	ℓ=2750	72	1,1кг
Б.4		78*		А-II-20	ℓ=33250	6	82,0кг
Б.4		79*		А-II-20	ℓ=30450	6	75,1кг
Б.4		80		А-II-10	ℓ=1150	4	0,7 кг
Б.4		81		А-II-10	ℓ=550	4	0,3 кг
Б.4		82*		А-I-8	ℓ=580	284	0,2кг
Б.4		83*		А-I-8	ℓ=450	176	0,2кг
Б.4		84*		А-I-8	ℓ=3050	38	1,2кг
Б.4		85		А-II-16	ℓ=5250	16	8,3кг
Б.4		86		А-II-16	ℓ=5400	8	8,5кг

Спецификация арматуры (продолжение)

Формат	Зона	Поз.	Обозначение	Наименование		Кол.	Примечание
Б.4		87		А-II-16	ℓ=8250	8	13,0кг
Б.4		88*		А-I-8	ℓ=2310	50	0,9кг
Б.4		89*		А-II-10	ℓ=1360	21	0,5кг
Б.4		90		А-I-8	ℓ=850	14	0,34кг
Б.4		91*		А-II-12	ℓ=1200	14	1,1кг
Б.4		92*		А-II-12	ℓ=2450	22	2,2кг
Б.4		93		А-II-12	ℓ=1000	39	0,9кг
Б.4		94		А-II-12	ℓ=4900	8	4,4кг
Б.4		95		А-II-20	ℓ=4900	4	12,1кг
Б.4		96*		А-I-8	ℓ=290	44	0,2кг
Б.4		97*		А-I-8	ℓ=1480	44	0,9кг
Б.4		98*		А-II-10	ℓ=2960	14	2,6кг
Б.4		99*		А-II-16	ℓ=2390	16	3,8кг
Б.4		100		А-I-8	ℓ=2950	6	1,4кг
Б.4		101*		А-I-8	ℓ=350	16	0,14кг
Б.4		102		А-II-12	ℓ=120	20	0,1кг
Б.4		103*		А-II-10	ℓ=2480	12	1,5кг
Б.4		104*		А-II-12	ℓ=1860	20	1,7кг
Б.4		105		А-II-10	ℓ=2750	10	1,7кг
				Сборочные единицы			
				Сетка арматурная			
		110	ГОСТ 23279-85	2С $\frac{12AII}{12AII}$ 175×215 $\frac{15}{15}$		2	34,3кг
		111	ГОСТ 23279-85	2С $\frac{12AII}{12AII}$ 175×175 $\frac{15}{15}$		2	28,0кг
А4		112	ТП 901-1-98.88-КЖИ1-С1	С1		10	3,7кг
А4		113	-КЖИ1-С2	С2		10	5,8кг
А4		115	-КЖИ1-С4	С4		2	12,6кг
				Материал: Б15. F50. W4			77,8м³

Ведомость расхода стали на элемент, кг

Марка элемента	Изделия арматурные										Всего
	Арматура класса										
	AI				AII						
	ГОСТ 5781-82*				ГОСТ 5781-82*						
	ф8			Итого	ф10	ф12	ф16	ф20	ф25	Итого	
ПН1	762			762	1591	355	317	991	105	3359	4121

1. Количество поз., указанных в спецификации произведением, изготовить двумя партиями заданной переменной длины.
2. Поз. отмеченные * см. ведомость деталей.

Привязан

Инв.№

ТП 901-1-98.88-КЖ1

Разраб.	Шабалина		
Провер.	Андреева		
Вед.инж.	Андреева		
Рук. гр.	Павалкева		
Н.контр.	Жсило		03.23
Гл.спец.	Ханин		
Нач. отд.	Градобоина		

Водозаборные сооружения производительностью от 0,5 до 1,0 м³/с для амплитуды колебания уровня воды 14,0 м

Стадия	Лист	Листов
Р	18	

РКМ 1. Плита ПН1. Спецификация арматуры.

Госстрой СССР ГПИ Ленинградский ВОДОКАНАЛПРОЕКТ

Формат А2

Спецификация арматуры к плите Пм2

Формат	Зона	Поз.	Обозначение	Наименование		Кол.	Примечание
				Детали			
				ГОСТ 5781-82*			
Б.4		1*		А-II-10	ℓ=2450	20	1,5кг
Б.4		2		А-I-8		600 п.м	0,395кг
Б.4		3*		А-II-10	ℓ=3210	2	2,0кг
Б.4		4*		А-II-10	ℓср=3780	19×2	2,3кг
Б.4		5*		А-II-10	ℓ=3410	18	2,1кг
Б.4		6*		А-II-10	ℓ=2210	44	1,4кг
Б.4		7*		А-II-10	ℓ=2560	20	1,6кг
Б.4		8*		А-II-10	ℓ=4580	22	2,8кг
Б.4		9*		А-II-10	ℓ=2050	10	1,3кг
Б.4		10*		А-II-10	ℓ=2160	14	1,3кг
Б.4		11*		А-II-10	ℓ=1960	30	1,2кг
Б.4		12*		А-II-10	ℓср=2725	7	1,7кг
Б.4		13*		А-II-10	ℓср=3265	11	2,0кг
Б.4		14*		А-II-10	ℓ=2650	8	1,6кг
Б.4		15*		А-II-10	ℓ=3750	3	2,3кг
Б.4		16*		А-V-10	ℓср=2650	10	1,6кг
Б.4		17*		А-II-10	ℓ=5200	2	3,2кг
Б.4		18*		А-II-10	ℓ=1300	9	0,8кг
Б.4		19*		А-II-10	ℓ=2600	3	1,6кг
Б.4		20*		А-II-10	ℓ=1360	35	0,84кг
Б.4		21*		А-II-10	ℓ=2000	5	3,1кг
Б.4		22*		А-II-10	ℓ=2410	10	1,5кг
Б.4		23*		А-II-10	ℓ=1660	3	1,0кг
Б.4		24*		А-II-10	ℓ=3580	34	2,2кг
Б.4		25*		А-II-10	ℓ=1740	12	1,1кг
Б.4		26*		А-II-10	ℓср=2185	8	1,4кг
Б.4		27*		А-II-10	ℓ=3510	6	2,2кг
Б.4		28*		А-II-10	ℓ=3760	10	2,3кг
Б.4		29		А-II-10	ℓ=2750	30	1,1кг
Б.4		30*		А-V-10	ℓср=2150	14×2	1,3кг
Б.4		31		А-II-10	ℓ=1850	18	1,1кг
Б.4		32		А-II-10	ℓ=4200	12	2,6кг
Б.4		33*		А-II-10	ℓср=4050	9×2	2,5кг
Б.4		34*		А-II-10	ℓср=2700	15×2	1,4кг
Б.4		35		А-II-10	ℓ=3500	18	1,9кг
Б.4		36*		А-II-10	ℓср=1650	5×2	1,0кг
Б.4		37*		А-II-10	ℓср=3250	20	2,0кг
Б.4		38		А-II-10	ℓ=3100	12	1,9кг
Б.4		39*		А-II-25	ℓ=2900	5	11,1кг
Б.4		40		А-II-10	ℓ=4550	14	2,8кг
Б.4		41		А-II-10	ℓ=5300	10	3,3кг
Б.4		42*		А-II-10	ℓср=3300	21	2,0кг
Б.4		43*		А-II-10	ℓср=1950	14	1,2кг
Б.4		44*		А-II-10	ℓср=2100	14	1,3кг

Спецификация арматуры (продолжение)

Формат	Зона	Поз.	Обозначение	Наименование		Кол.	Примечание
Б.4		45		А-I-8	ℓ=4550	7	1,8кг
Б.4		46*		А-II-10	ℓср=800	8	0,5кг
Б.4		47*		А-II-10	ℓср=1200	7	0,7кг
Б.4		48		А-II-10	ℓ=1400	21	0,9кг
Б.4		49		А-II-10	ℓ=2100	5	1,3кг
Б.4		50		А-II-10	ℓ=2950	5	1,8кг
Б.4		51		А-II-10	ℓ=1000	6	0,6кг
Б.4		52		А-II-10	ℓ=2200	2	1,4кг
Б.4		53		А-II-10	ℓ=700	42	0,4кг
Б.4		54*		А-II-10	ℓср=3950	9×2	2,4кг
Б.4		55*		А-II-10	ℓср=2000	16×2	1,2кг
Б.4		56*		А-II-10	ℓср=1350	6×2	0,8кг
Б.4		57		А-I-8	ℓ=1600	8	1,0кг
Б.4		118		А-II-10	ℓ=1650	34	1,0кг
Б.4		59		А-II-10	ℓ=950	16	0,6кг
Б.4		60		А-II-12	ℓ=1620	44	1,4кг
Б.4		61		А-II-12	ℓ=1250	8	1,1кг
Б.4		62		А-V-12	ℓ=1200	14	1,5кг
Б.4		63*		А-II-12	ℓ=1250	8	1,1кг
Б.4		64*		А-II-16	ℓ=1500	48	2,4кг
Б.4		65*		А-II-16	ℓ=1400	8	2,2кг
Б.4		66		А-II-10	ℓ=1900	6	1,2кг
Б.4		68*		А-V-12	ℓ=2020	10	1,8кг
Б.4		69*		А-V-10	ℓ=3500	8	2,2кг
Б.4		71		А-II-25	ℓ=2550	5	9,8кг
Б.4		74		А-I-8	ℓ=350	7	0,14кг
Б.4		73*		А-II-10	ℓ=3150	8	1,9кг
Б.4		116		А-I-8	ℓ=700	7	0,3кг
Б.4		76*		А-I-8	ℓ=2450	72	1,0кг
Б.4		77*		А-I-8	ℓ=2750	72	1,1кг
Б.4		78*		А-II-20	ℓ=33250	6	82,0кг
Б.4		79*		А-II-20	ℓ=30450	6	75,1кг
Б.4		80		А-II-10	ℓ=1150	4	0,7кг
Б.4		81		А-II-10	ℓ=550	4	0,3кг
Б.4		82*		А-I-10	ℓ=580	284	0,2кг
Б.4		83*		А-I-8	ℓ=450	176	0,2кг
Б.4		84*		А-I-8	ℓ=3050	38	1,2кг
Б.4		85		А-II-16	ℓ=5250	16	8,3кг
Б.4		86		А-II-16	ℓ=5400	8	8,5кг
Б.4		87		А-II-16	ℓ=8250	8	13,0кг
Б.4		88*		А-I-8	ℓ=2310	50	0,9кг
Б.4		89*		А-II-10	ℓ=1360	21	0,5кг

Спецификация арматуры (продолжение)

Формат	Зона	Поз.	Обозначение	Наименование		Кол.	Примечание
Б.4		90		А-I-8	ℓ=850	14	0,34кг
Б.4		91*		А-II-12	ℓ=1200	14	1,1кг
Б.4		92*		А-V-12	ℓ=2450	22	2,2кг
Б.4		93		А-V-12	ℓ=1000	39	1,0кг
Б.4		94		А-V-12	ℓ=4900	8	4,4кг
Б.4		95		А-V-20	ℓ=4900	4	12,1кг
Б.4		96*		А-I-8	ℓ=290	44	0,2кг
Б.4		97*		А-I-8	ℓ=1480	44	0,9кг
Б.4		98*		А-II-10	ℓ=2960	14	2,6кг
Б.4		99*		А-II-16	ℓ=2390	16	3,8кг
Б.4		100		А-I-8	ℓ=2950	6	1,4кг
Б.4		101*		А-I-8	ℓ=350	16	0,14кг
Б.4		102		А-II-12	ℓ=120	20	0,1кг
Б.4		103*		А-II-10	ℓ=2480	12	1,5кг
Б.4		104*		А-II-12	ℓ=1860	20	1,7кг
Б.4		106*		А-II-10	ℓ=4100	14	2,5кг
Б.4		107*		А-II-10	ℓ=5500	2	3,4кг
Б.4		108*		А-II-10	ℓ=3800	2	2,3кг
Б.4		121		А-II-10	ℓ=2500	10	1,5кг
				Сборочные единицы			
				Сетка арматурная			
		110	ГОСТ 23279-85	2С $\frac{12AV}{12AII}$ 175×215 $\frac{75}{75}$		2	34,3кг
		111	ГОСТ 23279-85	2С $\frac{12AV}{12AII}$ 175×175 $\frac{75}{75}$		2	28,0кг
А4		112	ТП 901-1-98.88-КЖИ -С1	С1		10	3,7кг
А4		113	-КЖИ -С2	С2		10	5,8кг
А4		115	-КЖИ -С4	С4		2	14,4кг
				Материал			
				Бетон В15; F50; W4			78,8м³

Ведомость расхода стали на элемент, кг

Марка элемента	Изделия арматурные											Всего
	Арматура класса											
	AI				AV							
	ГОСТ 5781-82*				ГОСТ 5781-82*							
	ф8	ф10	ф12	Итого	ф10	ф12	ф16	ф20	ф25		Итого	
Пм2	762	—	—	762	1567	355	323	991	105		3341	4103

1. Количество позиций, указанных в спецификации произведением, изготовить двумя партиями заданной переменной длины.
2. Поз. отмеченные * см. ведомость деталей.

Привязан

Инв.№

Разраб.	Шабалина		
Провер.	Андреева		
Вед.инж.	Андреева		
Рук.гр.	Поваляева		
Н.контр.	Жило		03.11
Гл.спец.	Ханин		
Изгот.	Градобойно		

ТП 901-1-98.88-КЖ1

Водозаборные сооружения производительностью от 0,5 до 1,0 м³/с для амплитуды колебания уровня воды 14,0 м

Стадия	Лист	Листов
Р	19	

РКм2. Плита Пм2. Спецификация арматуры

Госстрой СССР ГПИ Ленинградский Водоканалпроект

Формат А2

Поз.	Ведомость деталей. Эскиз
1	2050 (200, 200)
3	2850 (180, 180)
4	2850 ÷ 3950 (180, 180)
5	3050 (180, 180)
6	1850 (180, 180)
7	2200 (180, 180)
8	4200 (180, 180)
9	1650 (200, 200)
10	1800 (180, 180)
11	1600 (180, 180)
12	1970 ÷ 2680 (200, 200)
13	2680 ÷ 3050 (200, 200)
14	2270 (180, 180)
15	3350 (200, 200)
16	1100 ÷ 3800 (100, 100)
17	4800 (200, 200)
18	1000 (150, 150)
19	2200 (200, 200)
20	1000 (180, 180)
21	1700 (150, 150)
22	2050 (180, 180)
23	1300 (180, 180)
24	3220 (180, 180)

Поз.	Ведомость деталей. Эскиз
25	1540 (100, 100)
26	2200 ÷ 1450 (180, 180)
27	3150 (180, 180)
28	3400 (180, 180)
30	1200 ÷ 3100
33	2800 ÷ 5200
34	1700 ÷ 2700
36	500 ÷ 2800
37	1900 ÷ 4600
39	1950 (950)
41	1500 (1950, 1950)
42	1400 ÷ 5200
43	500 ÷ 3400
44	1400 ÷ 2800
46	500 ÷ 1100
47	800 ÷ 1600
54	3400 ÷ 4400
55	500 ÷ 3500
56	500 ÷ 2200
62	1100 (200, 200)
63	1050 (200)
64	1400 (100)
65	1300 (100)

Поз.	Ведомость деталей. Эскиз
67	200, 1100, 1500, 200, 950
68	1100 (200, 170, 550)
69	400, 1100, 2000
70	1400
71	1600 (950)
72	1300 (1600, 1600)
73	400, 1100, 1650
76	950, 450, 950
77	1100, 450, 1100
78	⌀9950, 500
79	⌀5050, 500
82	450
83	350
84	420, 1180, 350, 1100
88	350, 930
89	1000 (180, 180)
91	1050, 45°, 150
92	200, 700, 650, 700, 200, 45°
96	160
97	240, 580, 160, 500
98	2600 (180, 180)
99	250, 420, 650, 650, 420
103	1700, 700

Поз.	Ведомость деталей. Эскиз
104	1500 (180, 180)
101	250

Разраб.	Шаболина		
Провер.	Андреева		
Вед инж.	Андреева		
Рук гр.	Поваляева		
Н.контр.	Жило		3.88
Гл.спец.	Ханин		
Нач отд.	Градобойнов		

Привязан

Инв №

ТП 901-1-98.88-КЖ1

Водозаборные сооружения производительностью от 0,5 до 1,0 м³/с для амплитуды колебания уровня воды 14,0 м

РКМ1. Плита ПМ1. Ведомость деталей.

Стадия	Лист	Листов
Р	20	

Госстрой СССР, ГПИ Ленинградский ВОДОКАНАЛПРОЕКТ

Формат А2

Ведомость деталей

Поз.	Эскиз
1	2050 (200, 200)
3	2850 (180, 180)
4	2850 ÷ 3950 (180, 180)
5	3050 (180, 180)
6	1850 (180, 180)
7	2200 (180, 180)
8	4200 (180, 200)
9	1650 (200, 200)
10	1800 (180, 180)
11	1600 (180, 180)
12	1970 ÷ 2680 (200, 200)
13	2680 ÷ 3050 (200, 200)
14	2270 (180, 180)
15	3350 (200, 200)
16	1100 ÷ 3800 (100, 100)
17	4800 (200, 200)
18	1000 (150, 150)
19	2200 (200, 200)
20	1000 (180, 180)
21	1700 (150, 150)
22	2050 (180, 180)
23	1300 (180, 180)
24	3220 (180, 180)

Ведомость деталей

Поз.	Эскиз
25	1540 (100, 100)
26	2200 ÷ 1450 (180, 180)
27	3150 (180, 180)
28	3400 (180, 180)
30	1200 ÷ 3100
33	2800 ÷ 5200
34	1700 ÷ 2700
36	500 ÷ 2800
37	1900 ÷ 3600
39	1950 (950)
42	1400 ÷ 5200
43	500 ÷ 3400
44	1400 ÷ 2800
46	500 ÷ 1100
47	800 ÷ 1600
54	3400 ÷ 4400
55	500 ÷ 3500
56	500 ÷ 2200
63	1050 (250)
64	1400 (100)
65	1300 (100)
68	1100 (200, 170, 550)
69	400 (1100, 2000)

Ведомость деталей

Поз.	Эскиз
73	400 (1100, 1600)
76	950 (450, 950)
77	1100 (450, 1100)
78	ф9950
79	ф9050 (500)
82	450
83	350
84	420 (1180, 350, 1100)
88	930 (350, 930)
89	1000 (180, 180)
91	1050 (45°, 150)
92	200 (700, 650, 700, 200, 45°)
96	160
97	240 (580, 160, 500)
98	2600 (180, 180)
99	250 (420, 650, 650, 420)
103	1700 (780)
104	1500 (180, 180)
101	250
106	200 (1100, 1650, 950, 200)

Ведомость деталей

Поз.	Эскиз
107	1600 (1950, 1950)
108	1600 (1600, 1600)
62	1100 (200, 200)

Разраб.	Шабалина		
Провер.	Андреева		
Вед.инж.	Андреева		
Рук.гр.	Поваляева		
Н.контр.	Жило		3.88
Гл.спец.	Ханин		
Нач.отд.	Градобойнова		

Привязан

Инв.№

ТП 901-1-98.88-КЖ1

Водозаборные сооружения производительностью от 0,5 до 1,0 м³/с для амплитуды колебания уровня воды 14,0 м

РКм2. ПлитаПм2 Ведомость деталей.

Стадия	Лист	Листов
Р	21	

Госстрой СССР ГПИ Ленинградский Водоканалпроект

Формат А2

Бм 1

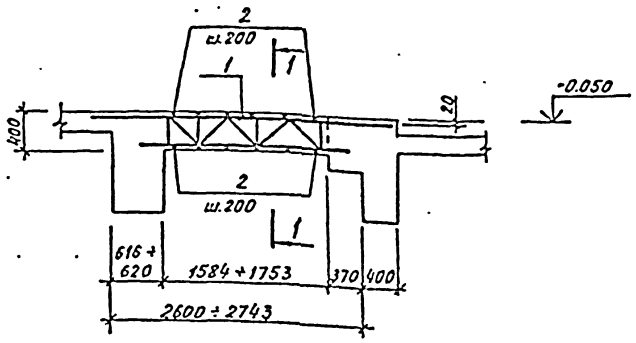

1–1

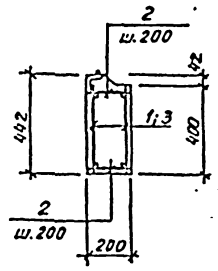

2–2

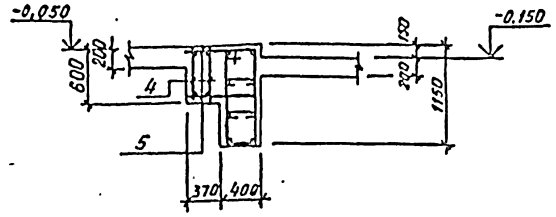

Бм 3

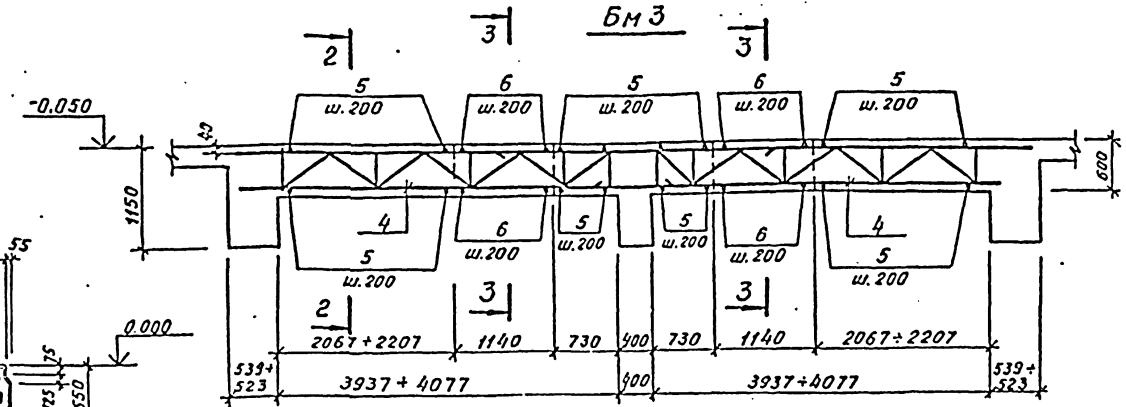

Бм 2

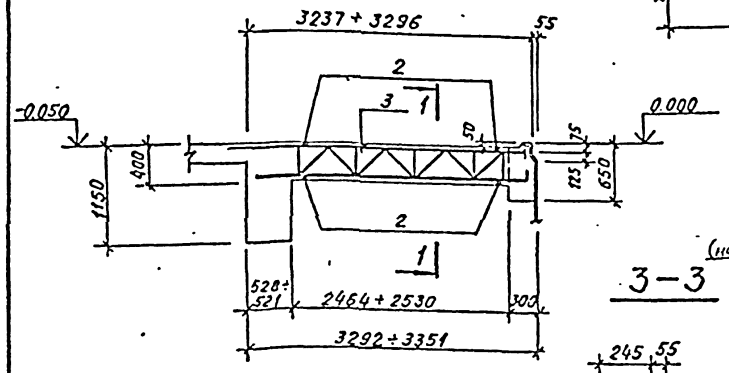

3–3

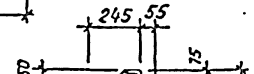

Бм 7

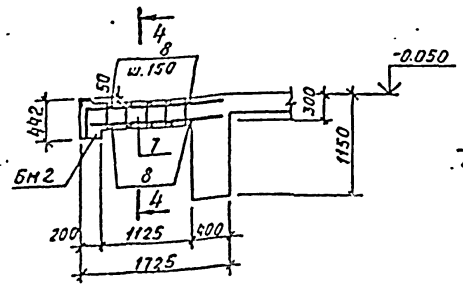

4–4

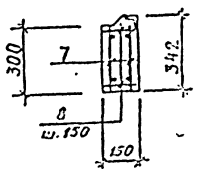

Расчетные схемы балок Бм1; Бм2; Бм3 на период производства работ (на 1 каркас)

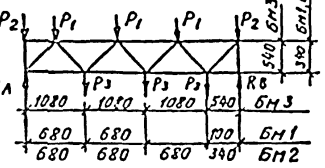

Марка балки	P1; T	P2; T	P3; T
Бм1	0,84	0,42	0,2
Бм2	0,64	0,32	0,2
Бм3	1,2	0,6	0,3

Расчетная схема балок Бм1, Бм2, Бм7 на период эксплуатации

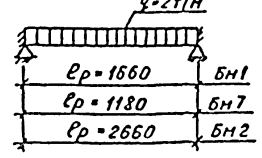

Расчетная схема Бм3 на период эксплуатации

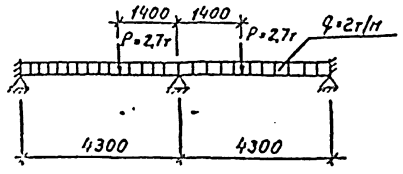

Ведомость расхода стали на элемент, кг

Марка элемента	Изделия арматурные								Прокат марки ВСт3КП2				Всего
	Арматура класса А-I		Арматура класса А-III ГОСТ 5781-82*						ГОСТ 19903-	ГОСТ 103-76*			
	ф8	Итого	ф10	ф12	ф16	ф18	ф20	Итого	δ=2,5	δ=8		Итого	
Бм1			1.9		9.8		28.6	40.3	7,2			7.2	47.5
Бм2			3.1		13.6		33.2	49.9	9,0	1,4		10,4	60.3
Бм3			31.2	—			182.0	213.2	22,8	—	—	22,8	236
Бм7	2,3	2,3		6,2	—	—	—	6,2	—	—	—	—	8,5

1. Данный лист рассматривать совместно с л. 3; 4.

Спецификация к балкам Бм1÷Бм3, Бм6, Бм7

			Обозначение	Наименование	Кол.	Примечание
				Балка Бм1		
				Сборочные единицы		
А4		1	ТП901-1-99.88-КЖИ1-С5	Сетка арматурная С5	2	22,8кг
				Детали		
Б4		2		А-II-10, ГОСТ5781-82* ℓ=190	16	0,12кг
				Материал		
				Бетон В15, F50, W4		0,14м³
				Балка Бм 2		
				Сборочные единицы		
А4		3	ТП901-1-98.88 -КЖИ1-С6	Сетка арматурная С6	2	28,6кг
				Детали		
Б4		2		А-II-10 ГОСТ5781-82* ℓ=190	26	0,12кг
				Материал		
				Бетон В15, F50, W4		0,21м³
				Балка Бм 3		
				Сборочные единицы		
А4		4	ТП901-1-98.88 -КЖИ1-С7	Сетка арматурная С7	4	51.2кг
				Детали		
Б4		5		А-II-10, ГОСТ5781-82* ℓ=740	60	0,45кг
Б4		6		А-III-10 ГОСТ5781-82* ℓ=220	24	0,15кг
				Материал		
				Бетон В15, F50, W4		1,4м³
				Балка Бм 7		
				Сборочные единицы		
А4		7	ТП901-1-98.88 -КЖИ1-С8	Сетка арматурная С8	2	4,1кг
				Детали		
Б4		8		А-I-8, ГОСТ5781-82* ℓ=140	8	0,06кг
				Материал		
				Бетон В15, F50, W4		0,06м³

Привязан

Инв. №

Разраб.	Шабалина		
Пров.гр.	Андреева		
Вед.инж.	Андреева		
Рук.гр.	Пузанева		
Н.контр.	Жило		04.88
Гл.спец.	Ханин		
Нач.отд.	Трофимова		

ТП901-1-98.88-КЖ1

Водозаборные сооружения производительностью от 0,5 до 1,0 м³/с для амплитуды колебания уровня воды 8,0 м

Стадия	Лист	Листов
Р	22	

РКМ1, РКМ2. Балки Бм1÷Бм3; Бм7. Схемы армирования.

Госстрой СССР ГПИ Ленинградский Водоканалпроект

Формат А2

Бм4

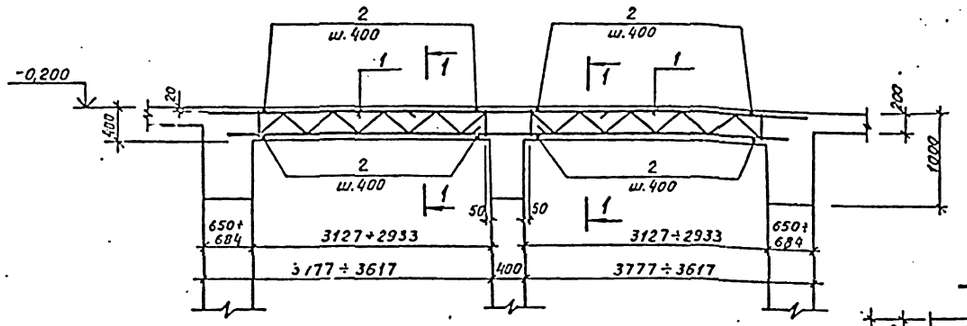

Расчетная схема балок Бм4; Бм5; Бм16 на период производства работ (на один каркас)

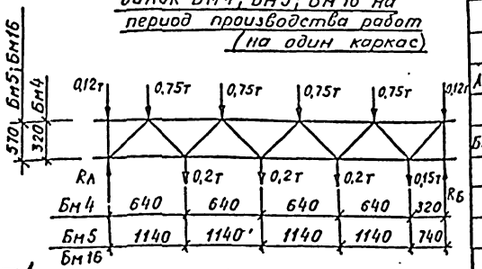

1—1

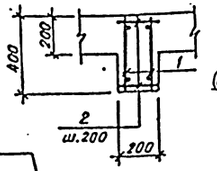

Бм5; Бм16

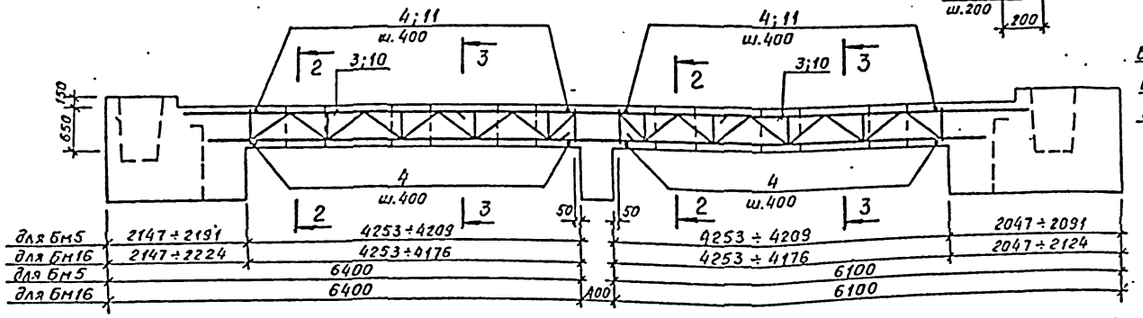

Расчетная схема балок Бм4, Бм9, Бм15 (на период эксплуатации)

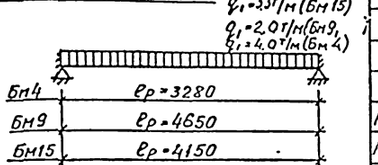

Расчетная схема балок Бм5; Бм16 (на период эксплуатации)

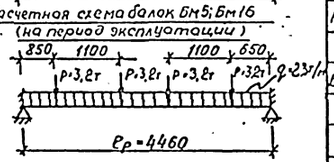

Бм15

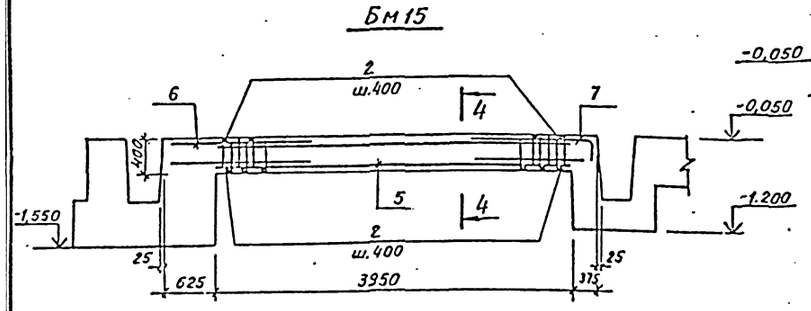

4—4

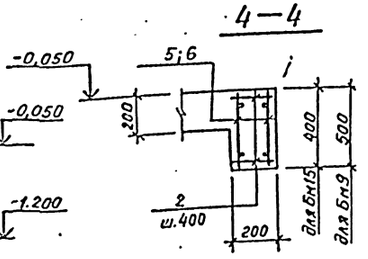

2—2

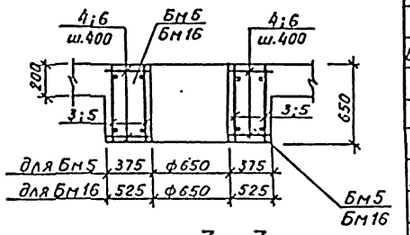

3—3

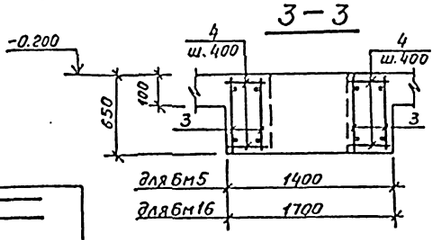

Бм9

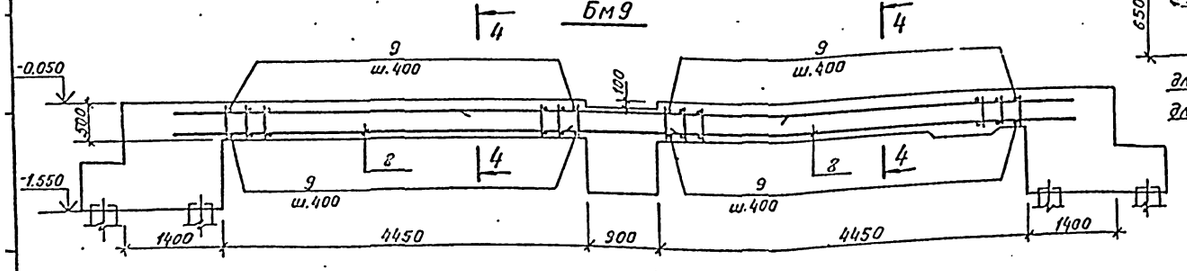

Спецификация к балкам Бм4; Бм5; Бм9; Бм15; Бм16

			Обозначение	Наименование	Кол.	Примечание
				Балка Бм4		
				Сборочные единицы		
А4		1	ТП901-1-98.88-КЖИ1-С9	Сетка арматурная С9	4	52,8кг
				Детали		
Б4		2		А-Ⅱ-10; ГОСТ5781-82* ℓ=190	32	0,12кг
				Материал		
				Бетон В15; F50; W4		0,6м³
				Балка Бм5		
				Сборочные единицы		
А4		3	ТП901-1-98.88-КЖИ1-С10	Сетка арматурная С10	4	77,1кг
				Детали		
Б4		4		А-Ⅱ-10; ГОСТ5781-82* ℓ=365	44	0,23кг
				Материал		
				Бетон В15, F50, W4		2,1м³
				Балка Бм15		
				Сборочные единицы		
А4		5	ТП.901-1-98.85 -КЖИ1-С11	Сетка арматурная С11	2	14,9кг
А4		6	-КЖИ1-С19	То же С19	2	4,8кг
А4		7	-КЖИ1-С20	—"— С20	2	4,8кг
				Детали		
Б4		2		А-Ⅰ-8, ГОСТ5781-82* ℓ=190	20	0,08кг
				Материал: бетон В15, F50, W4		0,32м³
				Балка Бм9		
				Сборочные единицы		
А4		8	ТП901-1-98.88 -КЖИ1-С12	Сетка арматурная С12	4	22,6кг
				Детали		
Б4		9		А-Ⅰ-8, ГОСТ5781-82* ℓ=190	46	0,08кг
				Материал: бетон В15, F50, W4		0,9м³
				Балка Бм16		
				Сборочные единицы		
А4		10	ТП901-1-98.88 -КЖИ1-С21	Сетка арматурная С21	4	76,2кг
				Детали		
Б4		11		А-Ⅱ-10, ГОСТ5781-82* ℓ=515	44	0,32кг
				Материал		
				Бетон В15, F50, W4		2,9м³

1. Данный лист рассматривать совместно с л. 3, 4.
2. Ведомость расхода стали на элемент см. л. 24.
3. Толщина защитного слоя для рабочей арматуры принята – 20мм.

Привязан		ТП 901-1-98.88-КЖ1	
Инв.№	Разраб. Шабалина	Водозаборные сооружения производительностью от 0,3 до 1,0 м³/с для арматуры колебания уровня воды 6,0м	Стадия Р; Лист 23; Листов
	Провер. Андреева		
	Бед.инж. Андреева		
	Рук.гр. Поваляева		
	Н.контр Жилло	РКМ1, РКМ2 Балки Бм4; Бм5; Бм9; Бм15; Бм16 Схемы армирования.	Госстрой СССР ГПИ Ленинградский Водоканалпроект
	Гл.спец. Ханин		
	Нач.отд Градобоинова		

Формат А2

ТП901-1-98.88 ПЛЬООМ II

Бм10

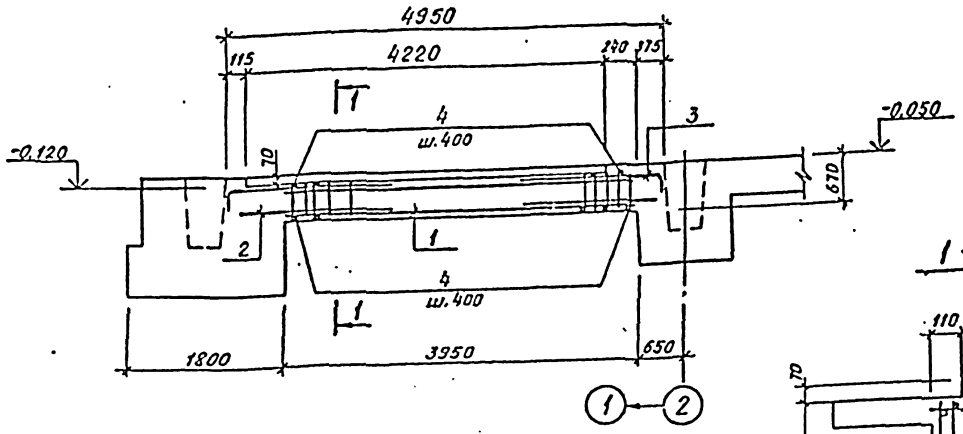

Расчетная схема балок Бм10

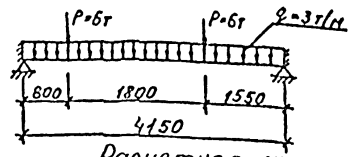

Расчетная схема балок Бм11; Бм12

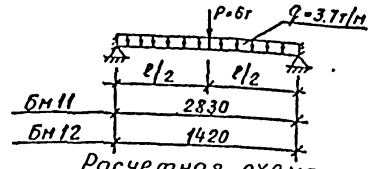

Расчетная схема балки Бм8

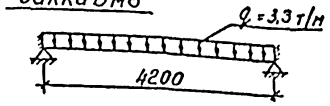

1—1

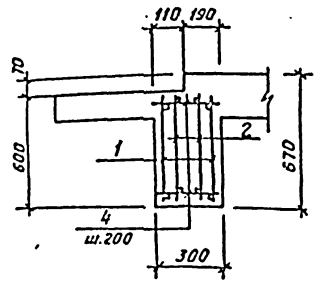

2—2

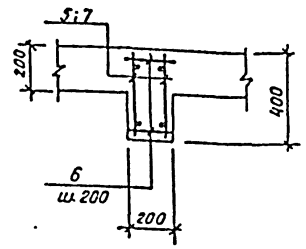

3—3

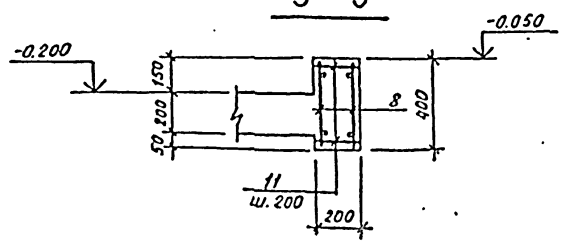

Бм11; Бм12

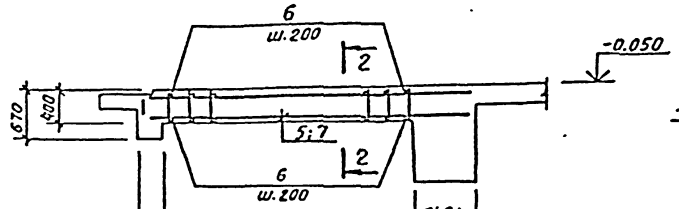

Бм8

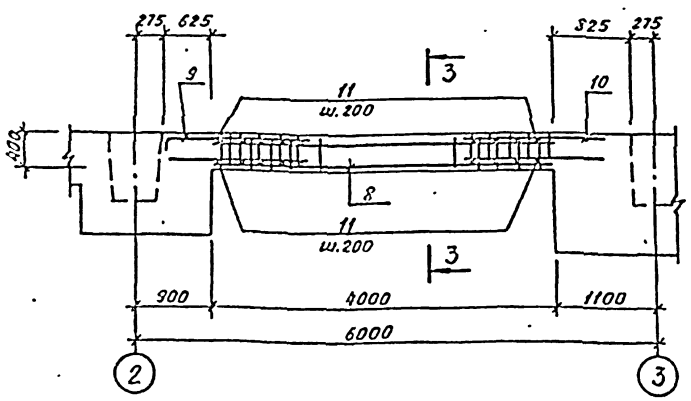

Спецификация к балкам Бм8; Бм10÷Бм12

			Обозначение	Наименование	Кол.	Примечание
				Балка Бм10		
				Сборочные единицы		
А4		1	ТП901-1-98.88-КЖИ1-С13	Сетка арматурная С13	2	18,6кг
		2	-КЖИ1-С14	—"— С14	2	11,2кг
		3	-КЖИ1-С15	—"— С15	2	9,14кг
				Детали		
Б.4		4		А-I-8, ГОСТ5781-82* ℓ=290	20	0,11 кг
				Материал		
				Бетон В15, F50, W4		0,71м³
				Балка Бм11		
				Сборочные единицы		
А4		5	ТП901-1-98.88 -КЖИ1-С16	Сетка арматурная С16	2	25,1кг
				Детали		
Б.4		6		А-I-8, ГОСТ5781-82* ℓ=190	14	0,08кг
				Материал		
				Бетон В15, F50, W4		0,24м³
				Балка Бм12		
А4		7	ТП901-1-98.88 -КЖИ1-С17	Сетка арматурная С17	2	7,5кг
				Детали		
Б.4		6		А-I-8, ГОСТ5781-82* ℓ=190	7	0,08кг
				Материал		
				Бетон В15, F50, W4		0,12м³
				Балка Бм8		
				Сборочные единицы		
А4		8	ТП901-1-98.88 -КЖИ1-С18	Сетка арматурная С18	2	14,6кг
А4		9	-КЖИ1-С22	То же С22	2	8,6кг
А4		10	-КЖИ1-С23	—"— С23	2	8,9кг
				Детали		
Б.4		11		А-I-8 ГОСТ5781-82* ℓ=190	21	0,12кг
				Материал		
				Бетон В15, F50, W4		0,32м³

Ведомость расхода стали на элемент, кг

Марка элемента	Изделия арматурные												
	Арматура класса									Прокат марки			Всего
	А I			А III						ВСт3Кп2			
	ГОСТ5781-82*			ГОСТ 5781-82*						ГОСТ19903-74*			
	ф8	ф10	Итого	ф10	ф25	ф16	ф20	ф22	Итого	δ=25	δ=8	Итого	
Бм4				3.9	149.6		38		191.5	23.6		23.6	215.1
Бм5				10.1	195.6		83.6		289.3	29.2		29.2	318.5
Бм8	10,7		10,7	9,0		13,0	16,0		38,0				48,7
Бм9	17,5		17,5			76,4			76,4				93,9
Бм10	22,8		22,8	8,4				48,8	57,2				80,0
Бм11	6,4		6,4					46,0	46,0				52,4
Бм12	1,4		1,4			12,2			12,2				13,6
Бм15	3,6		3,6	3,6		12,0	19,4		79,4				82,6
Бм16				14,1	194,4		81,2		289,7	29,2		29,2	318,9

1. Данный лист рассматривать совместно с л. 3,4.
2. Защитный слой бетона для рабочей арматуры принят 20мм, 25мм.

Привязан

Инв. №

Разраб.	Шабалина		
Провер.	Андреева		
Вед.инж.	Андреева		
Рук.гр.	Поваляева		
Н.контр	Жило		04.88
Гл.спец.	Ханин		
Нач.отд.	Градобойнов		

ТП901-1-98.88-КЖ1

Водозаборные сооружения производительностью от 0,5 до 1,0 м³/с для амплитуды колебания уровня воды 6,0 м

Стадия	Лист	Листов
Р	24	

РКм1, РКм2
Балки Бм8; Бм10÷Бм12.
Схемы армирования.

Госстрой СССР
ГПИ Ленинградский водоканалпроект

Формат А2

Спецификация к балкам Бм6, Бм13, Бм14, Бм17

Формат	Зона	Поз.	Обозначение	Наименование	Кол.	Примеч.
				Балка Бм6		
				Сборочные единицы		
А4		1	ТП901-1-98.88-КЖИ1-С25	Сетка арматурная С25	2	4,2кг
				Детали		
Б4		2		А-I-8, ГОСТ5781-82* ℓ=140	16	0,06кг
				Материал		
				Бетон В15, F50, W4		0,052 м³
				Балка Бм13		
				Сборочные единицы		-
А4		3	ТП901-1-9888-КЖИ1-С27	Сетка арматурная С27	2	14,5кг
А4		4	-КЖИ1-С28	То же С28	4	8,3кг
А4		5	-КЖИ1-С29	—"— С29	4	21,6кг
				Детали		
Б4		6		А-I-10 ГОСТ5781-82* ℓ=290	46	0,18кг
				Материал		
				Бетон В15, F50, W4		1,7м³
				Балка Бм14		
				Сборочные единицы		
А4		7	ТП901-1-98.88-КЖИ1-С26	Сетка арматурная С26	2	9,7кг
				Детали		
Б4		8		А-I-8 ГОСТ5781-82* ℓ=190	14	0,08кг
				Материал		
				Бетон В15, F50, W4		0,21м³
				Балка Бм17		
				Сборочные единицы		
А4		9	ТП901-1-98.88-КЖИ1-С24	Сетка арматурная С24	2	16,5кг
А4		10	-КЖИ1-С23	То же С23	4	5,2кг
				Детали		
Б4		11		А-I-8 ГОСТ5781-82* ℓ=190	20	0,08кг
				Материал		
				Бетон В15, F50, W4		0,31м³

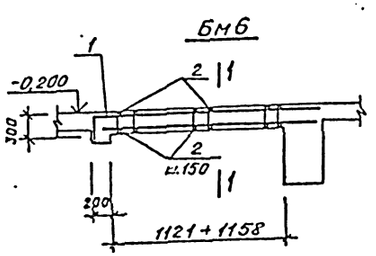

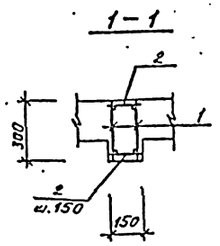

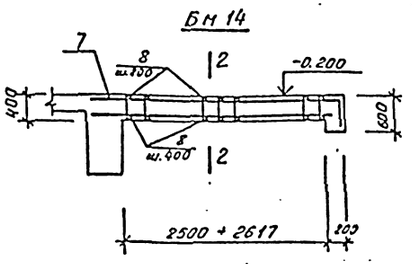

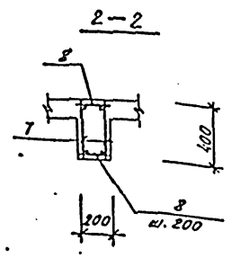

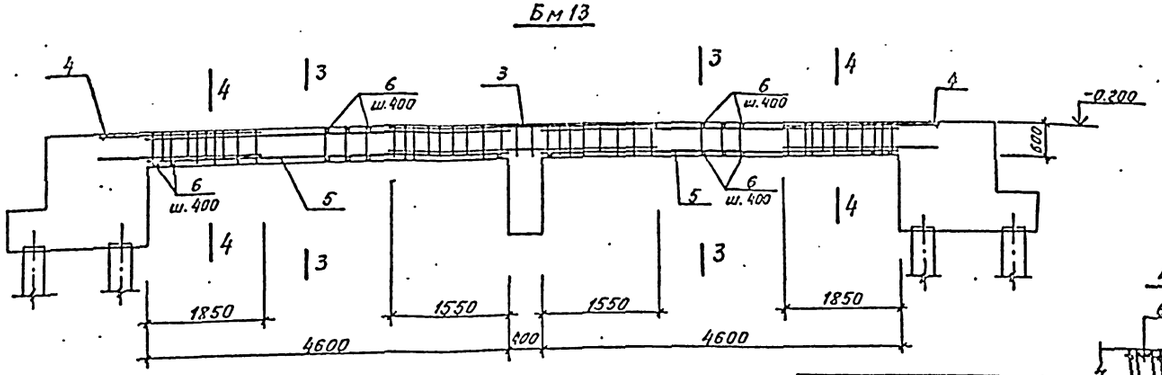

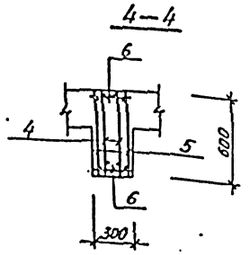

Марка балки	$\ell_р$, мм	q т/м
Бм6	1200	3,0
Бм13	4850	3,2
Бм14	2700	4,1
Бм17	4050	3,5

Расчетная схема балок Бм6, Бм14, Бм17

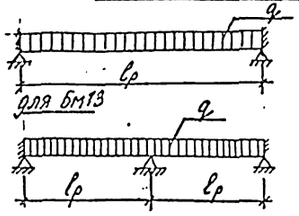

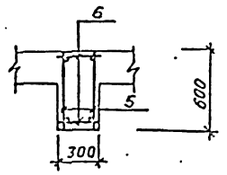

Ведомость расхода стали на элемент, кг

Марка элемента	Изделия арматурные										Всего
	Арматура класса										
	А-I			А-III							
	ГОСТ5781-82*			ГОСТ5781-82*							
	ф8	ф10	Итого	ф10	ф12	ф16	ф18	ф22		Итого	
Бм6	2,0		2,0		6,4					6,4	8,4
Бм13	36,2		36,2	19,8			34,0	54,8		108,6	144,8
Бм14	6,2		6,2		6,0	9,4				15,4	21,6
Бм17	5,2	—	5,2	6,8		12,8		23,0		44,6	49,8

Бм17

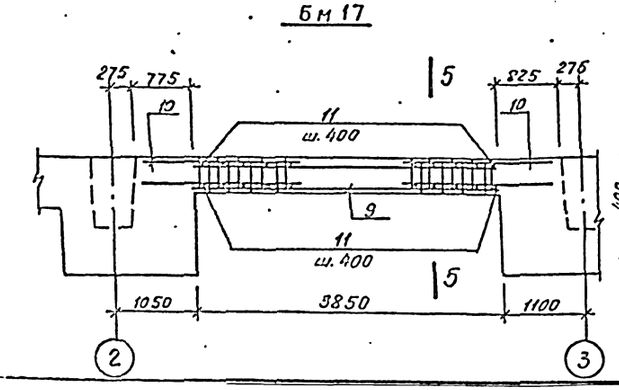

1. Данный лист рассматривать совместно с л.3,4.
2. Толщина защитного слоя для рабочей арматуры балок 20мм, 25мм.

Привязан

Инв. №

Провер.	Шабалина		
Разраб.	Котова		
Вед.инж.	Андреева		
Рук. гр.	Поваляева		
Н.контр.	Эсило		07.88
Гл.спец.	Ханин		
Нач.отд.	Чадаева		

ТП901-1-98.88-КЖ1

Водозаборные сооружения производительностью от 0,5 до 1,0 м³/с для амплитуды колебания уровня воды м

Стадия	Лист	Листов
Р	25	

РКМ1, РКМ2
Балки Бм6; Бм13; Бм14; Бм17
Схемы армирования.

Госстрой СССР
ГПИ Ленинградский Водоканалпроект

Формат А2

Схема расположения ростверков и фундаментных балок

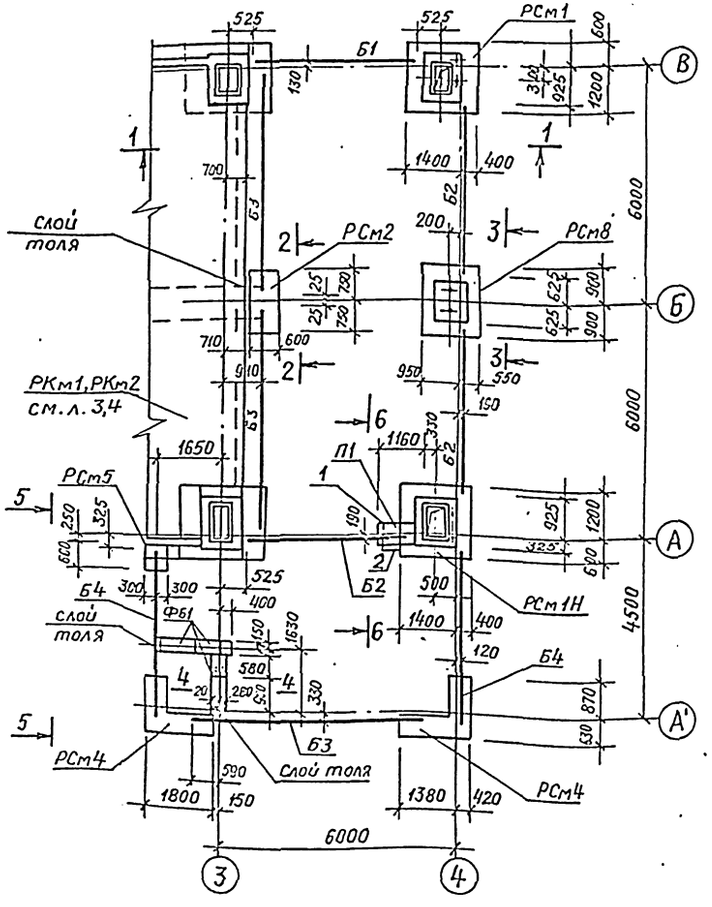

Схема расположения свай

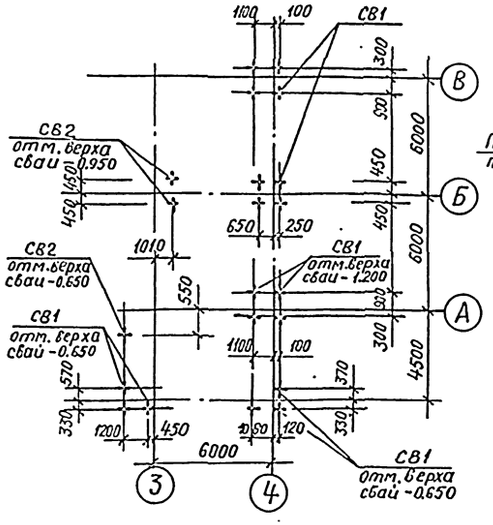

4-4

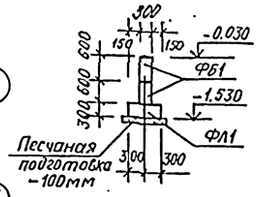

Схемы расположения фундаментных блоков

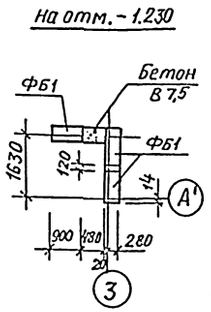

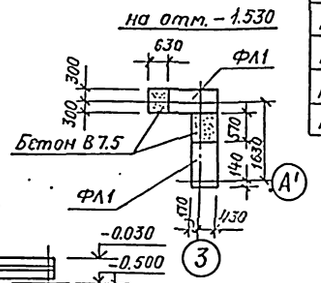

2-2

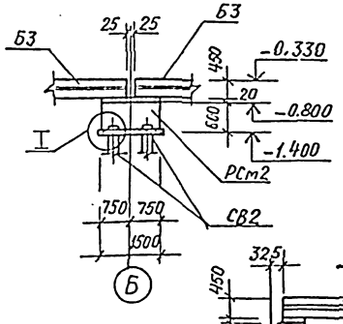

5-5

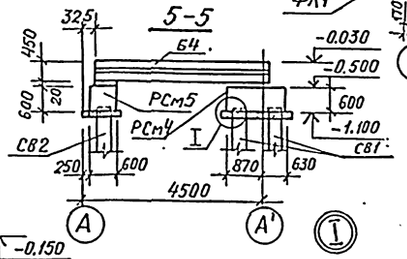

1-1

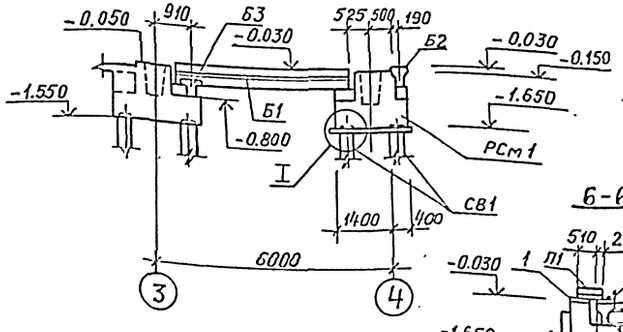

3-3

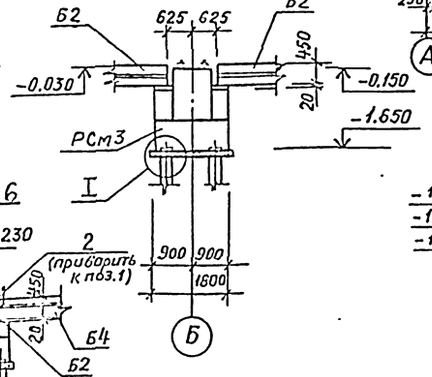

6-6

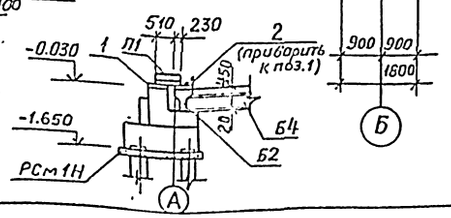

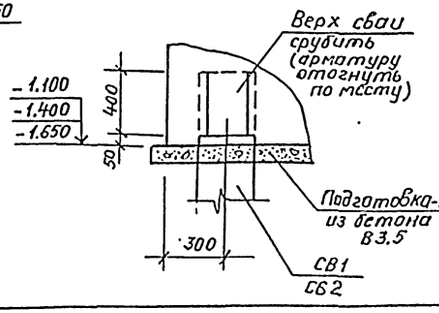

Спецификация к схеме расположения ростверков фундаментных балок, свай

Марка, поз.	Обозначение	Наименование	Кол.	Масса ед., кг	Примечание
		Сборные ж.б. изделия			
		Фундаментные балки			
Б1	1.415-1 вып.1	ФБ6-4	1	1200	
Б2	1.415-1 вып.1	ФБ6-14	3	1300	
Б3	1.415-1 вып.1	ФБ6-11	3	1800	
Б4	1.415-1 вып.1	ФБ6-31	2	1600	
		Сваи			
СВ1	ГОСТ 19804.1-79*	С9-30	18	3050	
СВ2	1.011.1-7	С12-30НС	3	2730	
	1.011.1-7	С8-30ВС	3	1780	
ФЛ1	ГОСТ 13580-85	Плита ФЛ6.12-4	2	450	
ФБ1	ГОСТ 13579-78	Блок ФБС9.3.6-Т	6	350	
П1	3.006.1-2/82 в1-2	Плита П7д-3б	1	150	
1	ГОСТ 8509-86	L90×7 ℓ=900	1	8.70	
2	ГОСТ 8509-86	L50×5 ℓ=500	1	1.90	
		Монолитные ж.б. изделия			
		Ростверки			
РСм1	лист 28	РСм1	1		
РСм1Н	лист 28	РСм1Н	1		
РСм2	лист 28	РСм2	1		
РСм3	лист 29	РСм3	1		
РСм4	лист 29	РСм4	1		
РСм4Н	лист 29	РСм4Н	1		
РСм5	лист 29	РСм5	1		

1. Общие примечания смотреть лист 1
2. Монтаж блоков вести на цементном растворе М50 с перевязкой швов.
3. Расчетная нагрузка на сваю Nсв = 25,0т

Схема	Нагрузки	Mx тм	N т	Qx/T Qт
N, Mx, Qx, Qy	Нормативные	8,19	45,68	2,3/0,55
	Расчетные	9.00	50,25	2,5/0,6

Привязан

Инв. №

ТП 901-1-98.88-КЖ1

Провер.	Андреева	
Разраб.	Котова	
Вед.инж.	Андреева	
Рук.гр.	Поваляева	
Н.контр.	Жило	
Гл.спец.	Ханин	
Нач.отд.	Градобойнов	

Водозаборные сооружения производительностью от 0,5 до 1,0 м³/с для амплитуды колебания уровня воды 14.0м

Схема расположения ростверков, фундаментальных балок, свай. (вариант с котельной)

Стадия	Лист	Листов
Р	26	

Госстрой СССР ГПИ Ленинградский Водоканалпроект

Схема расположения ростверков и фундаментных балок

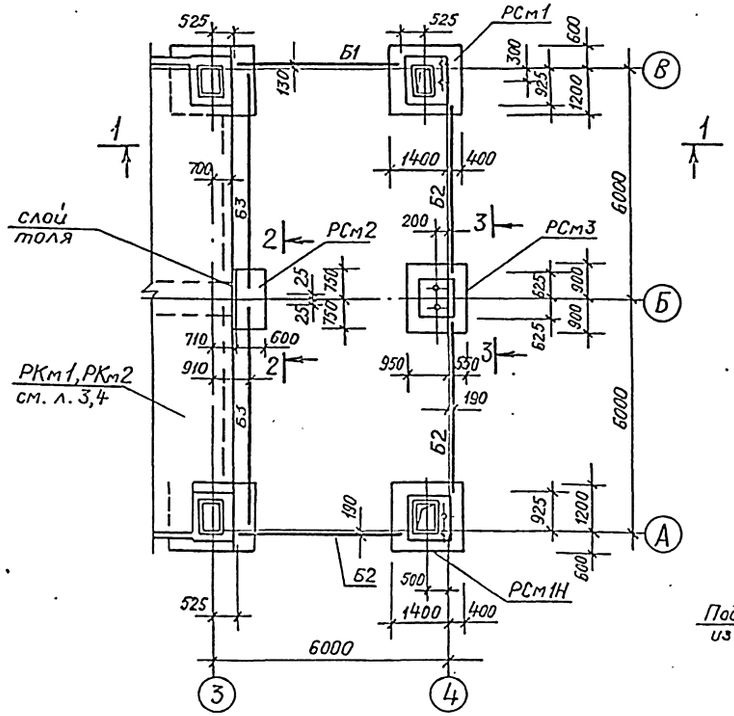

1-1

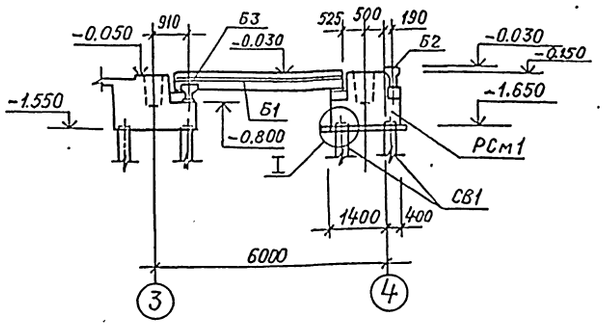

2-2

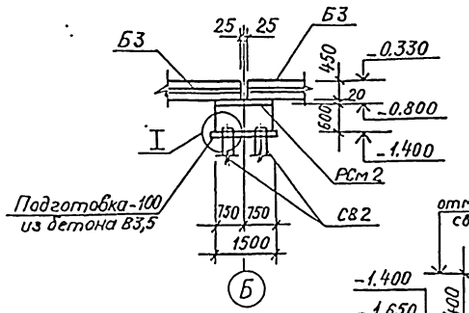

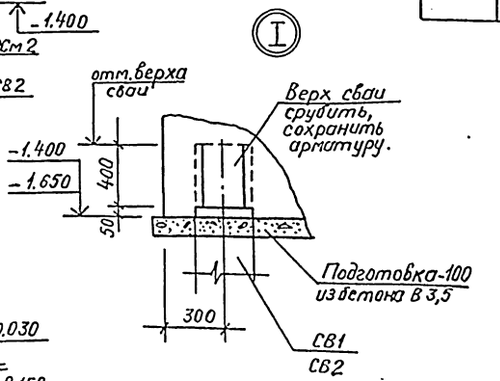

3-3

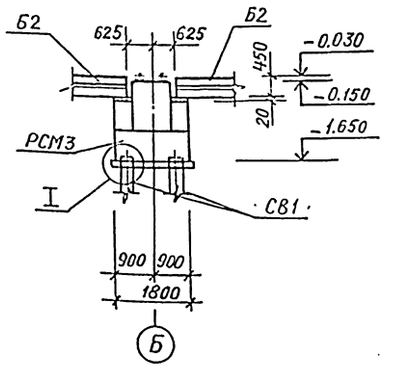

Схема расположения свай

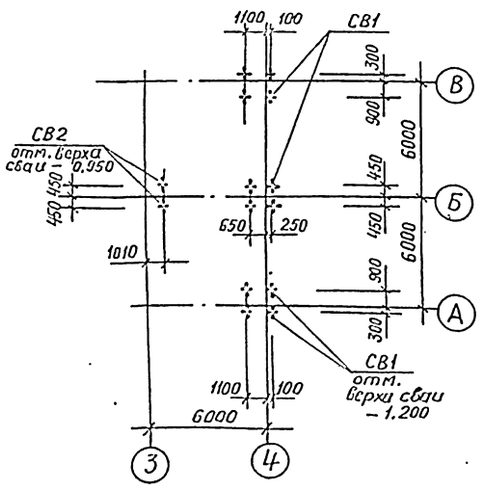

Спецификация к схеме расположения ростверков, фундаментных балок, свай

Марка, поз.	Обозначение	Наименование	Кол.	Масса ед., кг.	Примечание
		Сборные ж.б. изделия			
		Фундаментные балки			
Б1	1.415-1 вып.1	ФБ6-4	1	1200	
Б2	1.415-1 вып.1	ФБ6-14	3	1300	
Б3	1.415-1 вып.1	ФБ6-11	2	1800	
		Сваи			
СВ1	ГОСТ 19804.1-79*	С9-30	12	2050	
СВ2	1.011.1-7	С12-30НС	2	2730	
	1.011.1-7	СВ-30ВС	2	1780	
		Монолитные ж.б. изделия			
		Ростверки			
РСМ1	лист 28	РСм1	1		
РСм1Н	лист 28	РСм1Н	1		
РСм2	лист 28	РСм2	1		
РСм3	лист 29	РСм3	1		

1. Общие примечания смотреть лист 1
2. Расчетная нагрузка на сваю $N_{св} = 25{,}0$ т
3. Столбики под фундаментные балки выполнить в одной опалубке с ростверками.

Нагрузки на фундамент

Схема	Нагрузки	M_x гм	N т	Q_x/Q_y
N, M_x, Q_x, Q_y	Нормативные	8,19	45,68	2,3/0,55
	Расчетные	9,00	50,25	2,5/0,6

Привязан

Инв. №

Проверил	Андреева		
Разраб.	Котова		
Вед.инж.	Андреева		
Рук. гр	Поволяева		
Н контр	Жило		05.88
Гл.спец	Ханин		
Нач.отд.	Градобойкова		

ТП 901-1-98.88-КЖ1

Водозаборные сооружения производительностью от 0,5 до 1,0 м³/с с амплитудой для колебания уровня воды 140 м

Схемы расположения ростверков, фундаментных балок, свай (вариант с тепловыми сетями)

Стадия	Лист	Листов
Р	27	

Госстрой СССР ГПИ Ленинградский Водоканалпроект

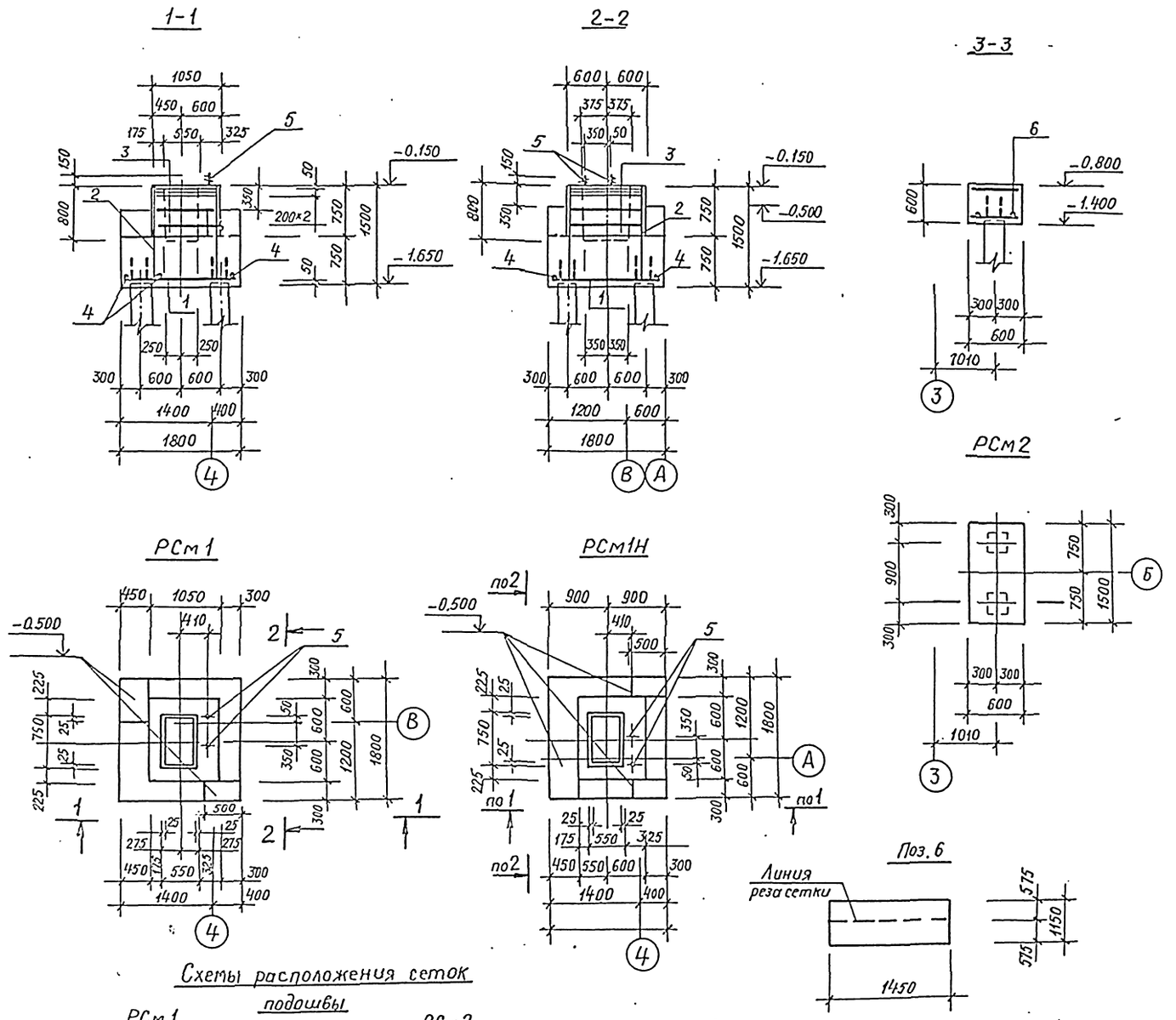

Спецификация к ростверкам

Формат	Зона	Поз.	Обозначение	Наименование	Кол.	Примечание
				РСМ1, РСМ1Н		
				Сборочные единицы		
				сетка арматурная ГОСТ 23279-85		
		1		2С $\frac{12А\,III}{12А\,III}$ 175×175 $\frac{75}{75}$	1	28,0кг.
		2	1.411.1-1/84 вып. 2	Каркас пространственный КПС5-В	1	36,0кг.
		3	1.411.1-1/84 вып. 2	Сетка арматурная СС5-В	5	3,4кг.
				Детали		
Б4		4		А-III-12 ГОСТ 5781-82* ℓ=120	5	0,11кг.
				Изделие закладное		
		5	ГОСТ 24379.1-80	Болт 1.1М24×1600	2	5.93кг
				Материал		
				Бетон В15, F50	м³ 3,2	
				РСм2		
				Сборочные единицы		
				Сетка арматурная ГОСТ 23279-85		
		6		2С $\frac{16А\,II}{16А\,II}$ 115×145 $\frac{75}{75}$	1	28,7кг.
				Материал		
				Бетон В15, F50	м³ 0,6	

Ведомость расхода, стали на элемент, кг

Марка элемента	Изделия арматурные							Изделия закладные	Всего
	Арматура класса							Болты марки	
	А III				А II			ВСт3СП2	
	ГОСТ 5781-82*				ГОСТ 5781-82*			24379.1-80	
	ф8	12	16	Итого	ф16		Итого	М24	
РСм1, РСм1М	20,6	38,6	22,4	81,6	—			11,9	93,5
РСм2	—	—	—	—	28,7		28,7	—	28,7

1. Схему расположения ростверков см. л. 26, 27.
2. До установки в опалубку поз. 6 разрезать пополам.
3. Столбики под фундаментные балки выполнить в одной опалубке с ростверками.
4. Арматурные стержни поз. 4 приварить к сеткам, пространственным каркасам и выпускам арматуры из свай.
5. Болты поз. 5 приварить к сетке подошвы поз. 1

Схемы расположения сеток подошвы

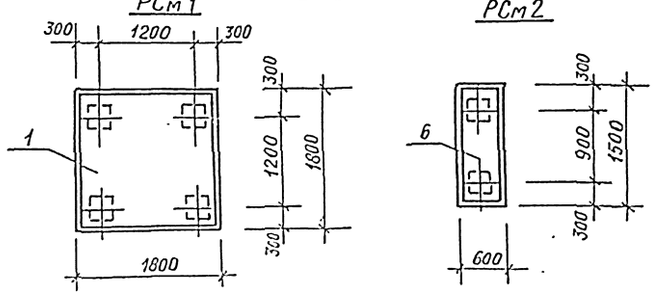

Проверил	Андреева		
Разраб.	Котова		
Вед.инж.	Андреева		
Рук.гр.	Ловалева		
Н.контр.	Жило		
Гл.спец.	Ханин		
Нач.отд.	Гордобонова		

Привязан

Инв. №

ТП 901-1-98.88-КЖ1

Водозаборные сооружения производительностью от 0,5 до 1,0м³/с для амплитуды колебания уровня воды 14,0м

Стадия	Лист	Листов
Р	28	

Ростверки РСм1, РСм1Н, РСм2
Схемы армирования

Госстрой СССР ГПИ Ленинградский водоканалпроект

Спецификация к ростверкам

Формат	Зона	Поз.	Обозначение	Наименование	Кол.	Примечание
				РСм3		
				Сборочные единицы		
				Сетка арматурная ГОСТ 23279-85		
		1		2С $\frac{127\,III}{127\,III}$ 145×175 $\frac{25}{25}$	1	24,0кг
		2		4С $\frac{10A\,III}{10A\,III}$ 85×85 $\frac{25}{25}$	2	5,3кг
				Детали		
Б4		3		А-III-12ГОСТ5781-82* ℓ=120	2	0,11кг
				Изделие закладное		
		4	ГОСТ 24379.1-80	Болт 1.1М24×1600	2	5,93кг
				Материал		
				Бетон В15, F50	м³ 2,8	
				РСм4, РСм4Н		
				Сборочные единицы		
				Сетка арматурная ГОСТ 23279-85		
		5		2С $\frac{16A\,II}{16A\,II}$ 115×145 $\frac{25}{75}$	1	28,7кг
		6		2С $\frac{16A\,II}{16A\,II}$ 115×175 $\frac{75}{75}$	1	33,8кг
				Материал		
				Бетон В15, F50	м³ 0,9	
				РСм5		
				Детали		
Б4		7		А-II-16 ГОСТ5781-82* ℓ=550	6	0,8кг
				Материал		
				Бетон В15, F50	м³ 0,2	

Ведомость расхода стали на элемент, кг

Марка элемента	Изделия арматурные						Изделия закладные		Всего
	Арматура класса						Болты марки		
	A II			A III			8Сm3сп2		
	ГОСТ 5781-82*			ГОСТ 5781-82*			24379.1-80		
	ф16		Итого	10	12	Итого	М24		
РСм3	—		—	10,5	24,3	34,8	11,9		46,7
РСм4, РСм4Н	62,5		62,5	—	—	—	—		62,5
РСм5	4,8		4,8	—	—	—	—		4,8

1. Схему расположения ростверков смотреть л.л. 26, 27.
2. До установки вопалубку поз.5,6 разрезать пополам.
3. Арматурные стержни поз.3 приварить к сеткам, пространственным каркасам и выпускам арматуры из свай.
4. Болты поз.4 приварить к сетке подошвы поз.1.

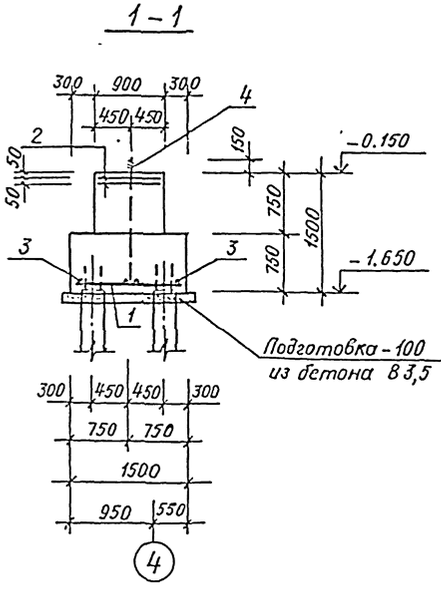

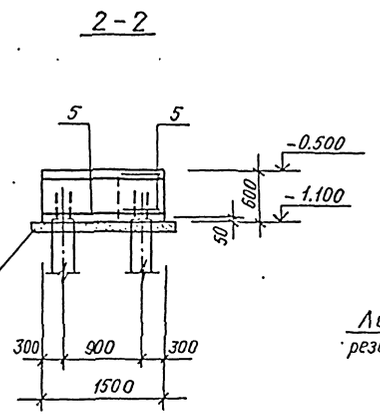

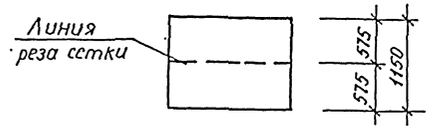

Поз.5,6

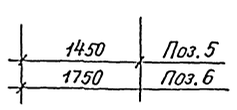

РСм4

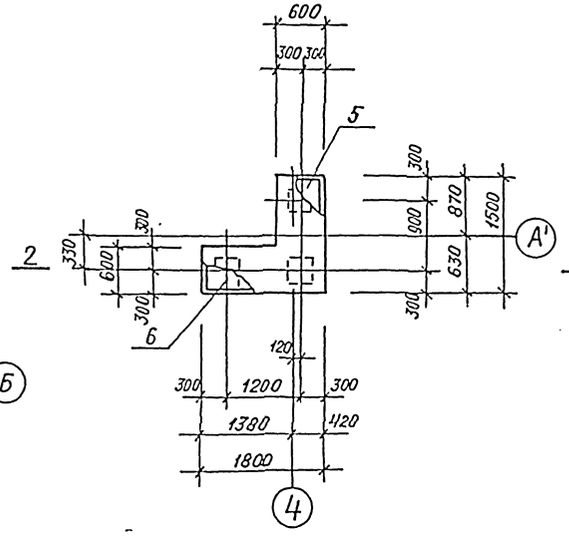

РСм4Н

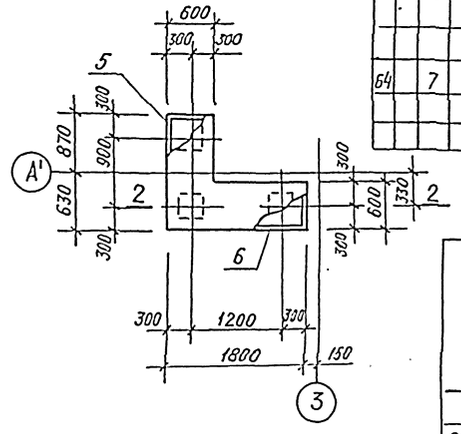

РСм3

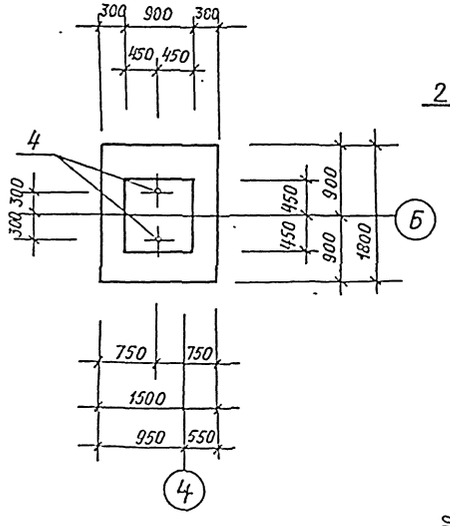

РСм5

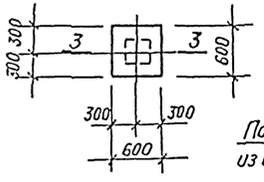

3-3

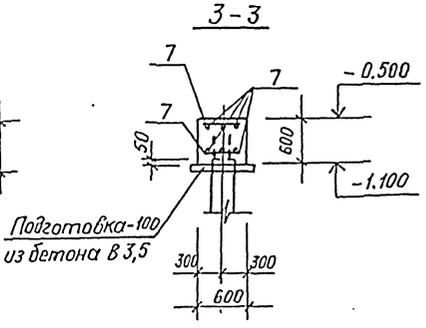

Привязан	Провер.	Андреева	
	Разраб.	Котова	
	Вед.инж	Андреева	
	Рук.гр.	Поволяева	
	Н.контр.	Жило	
	Гл.спец.	Ханин	
Инв. №	Нач.отд	Грабовецкая	

ТП 901-1-98.88-КЖ1

Водозаборные сооружения производительностью от 0,5 до 10 м³/с для амплитуды колебания уровня воды 14 м	Стадия	Лист	Листов
	Р	29	
Ростверки РСм3, РСм4, РСм4Н, РСм5 Схемы армирования	Госстрой СССР ГПИ Ленинградский Водоканалпроект		

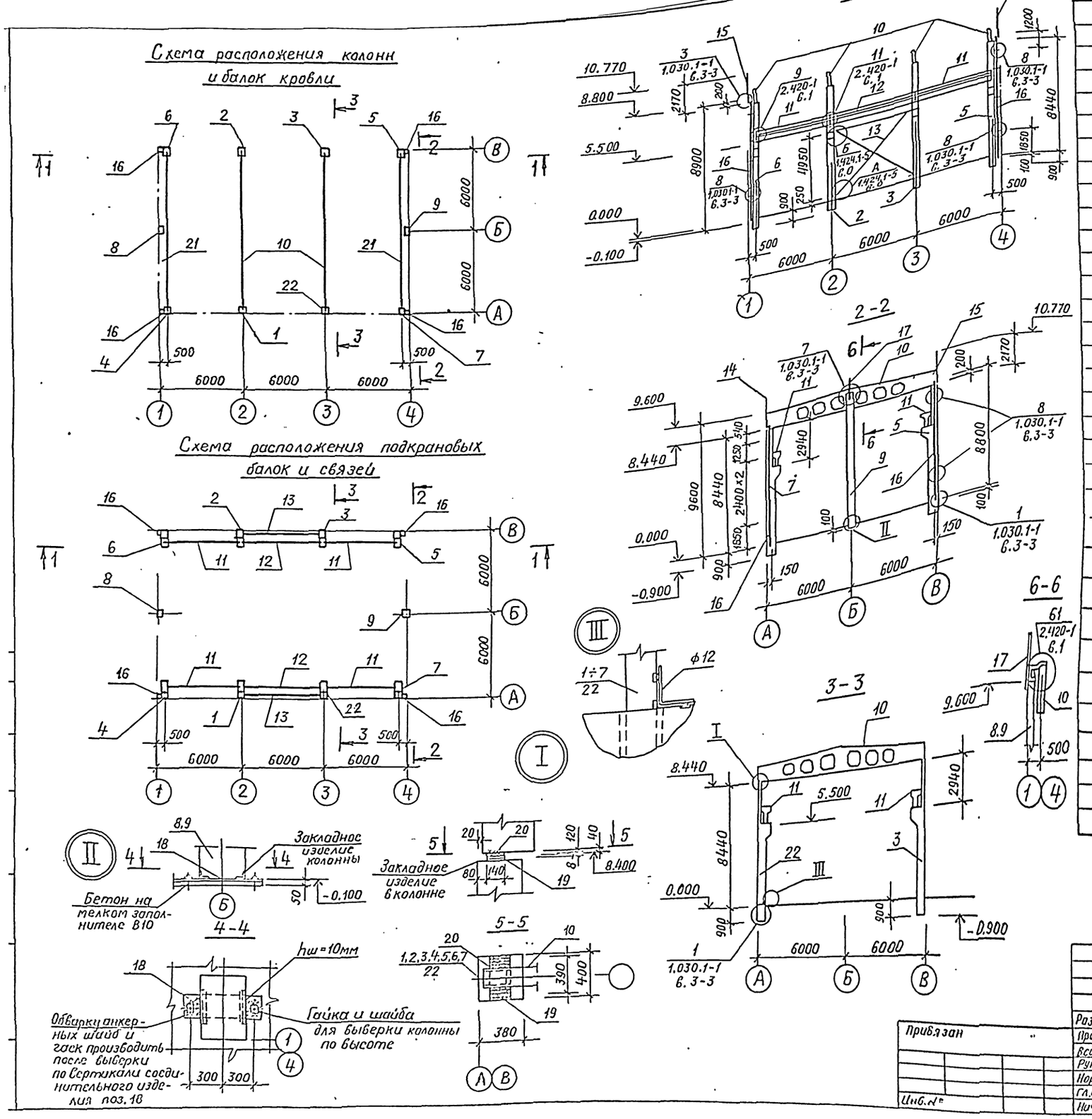

		Колонны		
1	ТП901-1-98.88-КЖИ1-1К84-4-1	1К84-4-1	1	5200
2	-КЖИ1-1К84-4-2	1К84-4-2	1	5200
3	-КЖИ1-1К84-4-3	1К84-4-3	1	5200
4	-КЖИ1-1К84-4-4	1К84-4-4	1	5200
5	-КЖИ1-1К84-4-5	1К84-4-5	1	5200
6	-КЖИ1-1К84-4-6	1К84-4-6	1	5200
7	-КЖИ1-1К84-4-7	1К84-4-7	1	5200
8	-КЖИ1-7КФ97-1	7КФ97-1-1	1	3600
9	-КЖИ1-7КФ97-1-2	7КФ97-1-2	1	3600
22	-КЖИ1-1К84-4-8	1К84-4-8	1	5200
		Балки		
10	-КЖИ1-1БДР12-1АIVТ-1	1БДР12-1АIVТ-1	2	4700
21	-КЖИ1-1БДР12-1АIVТ-2	1БДР12-1АIVТ-2	2	4700
		Подкрановые балки		
11	1.426.1-4 в.1	БК6-1АIVК	4	3500
12	1.426.1-4 в.1	БК6-1АIVС	2	3500
		Стальные изделия		
13	1.424.1-5 в.6	Связь ВС2	2	580
14	1.030.1-1.4-1-020	Насадка фахверка НУ3	2	43,0
15	1.030.1-1.4-1-020	Насадка фахверка НУ4	2	43,0
16	1.030.1-1.4-2-10	Стойка фахверка СФ9	4	461,9
17	1.030.1-1.4-1-010	Насадка торцевого фахверка НФ4	2	35,2
18	ТП901-1-98.88-КЖИ1-МС1	Изделие соедин. МС1	2	23,6
19	ГОСТ 103-76*	-140×20 ℓ=350	8	7,7
20	ГОСТ 103-76*	-140×20 ℓ=300	8	6,6
	1.400-7	ММ-3	12	2,8
	1.030.1-1.4-1-240	Т24	32	1,1
	1.400-7	ММ-8	2	3,6
	1.400-7	ММ-23	2	4,2
	1.400-7	ММ-24	2	4,2

Общие примечания смотреть лист 1

Разраб	Костылева			ТП 901-1-98.88-КЖ1
Провер	Андреева			
Вед.инж	Андреева			
Рук.гр.	Повиляева			
Нормок	Жило		3.88	Водозаборные сооружения производительностью от 0,5 до 10 м³/с для амплитуды колебания уровня воды 14,0м
Гл.спец	Ханин			Схема расположения колонн, балок, кровли, подкрановых балок и связей
Нач.отд.	Гадобойнов			

Стадия	Лист	Листов
Р	30	

Госстрой СССР ГПИ Ленинградский Водоканалпроект

Привязан

Инв.№

Схема расположения плит покрытия (вариант с тепловыми сетями)

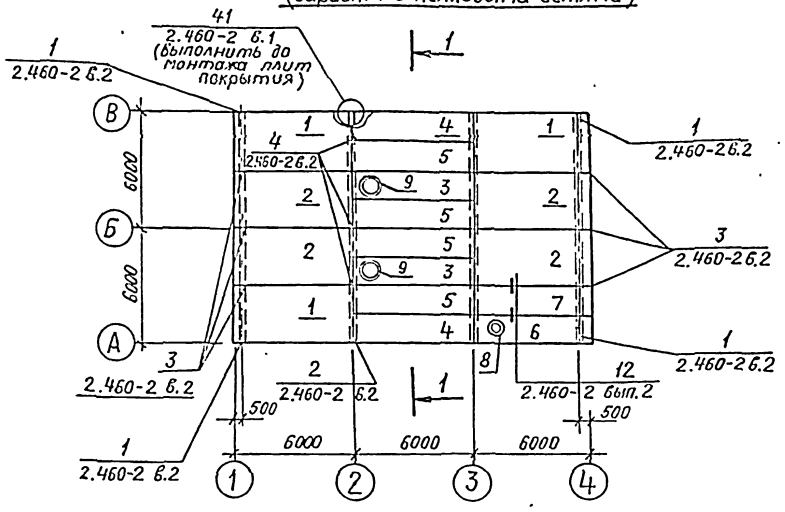

Схема расположения плит покрытия (вариант с котельной)

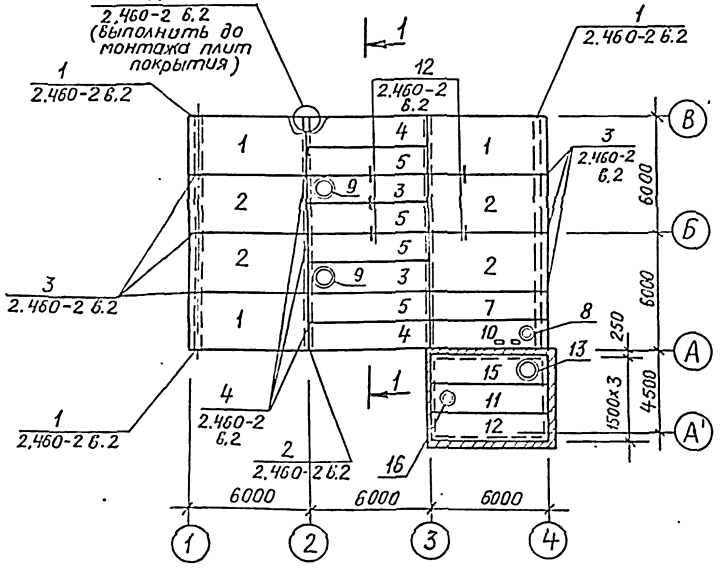

Схема расположения опорных подушек (вариант с котельной)

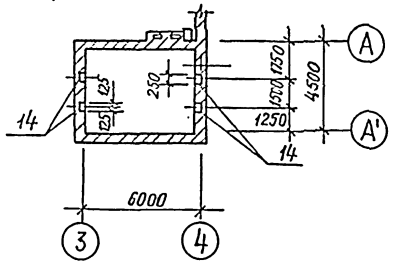

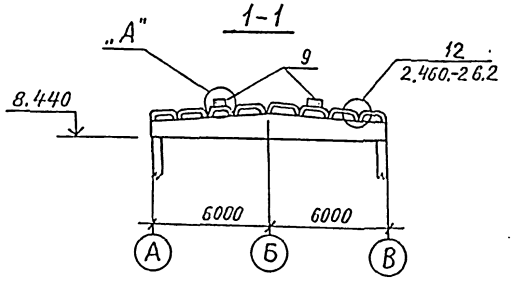

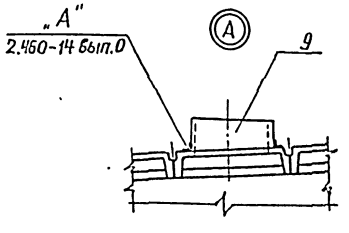

1. Общие примечания смотреть лист 1

Спецификация к схемам расположения плит покрытия

Марка, поз.	Обозначение	Наименование	Кол.	Масса ед., кг	Примечание
		Вариант с тепловыми сетями			
		Плиты покрытия			
1	1.465.1-10/82 вып.1	1ПГ-1АтIVТ-М8,М9-50ППН-40П	3	2820	
2	1.465.1-10/82 вып.1	1ПГ-1АтIVТ-М9-50ППН-40П	4	2820	
3	1.465.1-10/82 вып.1	2ПВ6-3АIVТ-10-50ППН-40П	2	1900	
4	ТП901-1-98.88 КЖИ1-2ПГ6-3АIVТ-1-50ППН-40П	2ПГ6-3АIVТ-1-50ППН-40П	2	1600	
5	1.465.1-10/82 вып.1	2ПГ6-3АIVТ-50ППН-40П	4	1600	
6	ТП901-1-98.88 КЖИ1-2ПВ6-3АIVТ-4-1-50ППН-40П	2ПВ6-3АIVТ-4-1-50ППН-40П	1	2100	
7	КЖИ1-2ПГ6-3АIVТ-2-50ППН-40П	2ПГ6-3АIVТ-2-50ППН-40П	1	1600	
8	1.494-24 вып.1	Стакан СБ46-1	1	160	
9	1.494-24 вып.1	Стакан СБ106-1	2	280	
		Изделия соединительные			
	1.400-7 л.18	ММ50	8	1,8	
	1.400-7 л.18	ММ51	2	1,4	
	1.400-7 л.17	ММ48	4	1,1	
	2.460-14 в.0	МС1	12	0,1	
		Вариант с котельной			
		Плиты покрытия			
1	1.465.1-10/82 вып.1	1ПГ-1АТIVТ-М8,М9-50ППН-40П	3	2820	
2	1.465.1-10/82 вып.1	1ПГ-1АТ-IVТ-М9-50ППН-40П	4	2820	
3	1.465.1-10/82 вып.1	2ПВ6-3АIVТ-10-50ППН-40П	2	1900	
4	ТП901-1-98.88-КЖИ1-2ПГ6-3АIVТ-1-50ППН-40П	2ПГ6-3АIVТ-1-50ППН-40П	2	1600	
5	1.465.1-10/82 вып.1	2ПГ6-3АIVТ-50ППН-40П	4	1600	
7	ТП901-1-98.88-КЖИ1-2ПГ6-3АIVТ-2-50ППН-40П	2ПГ6-3АIVТ-2-50ППН-40П	1	1600	
10	КЖИ1-2ПВ6-5АIVТ-4-50ППН-40П	2ПВ6-5АIVТ-4-1-50ППН-40П	1	2100	
11	1.465.1-10/82 вып.1	2ПВ6-5АIVТ-4-50ППН-40П	1	2000	
12	1.465.1-10/82 вып.1	2ПГ6-5АIVТ-50ППН-40П	1	1600	
15	1.465.1-10/82 вып.1	2ПВ6-5АIVТ-7-50ППН-40П	1	2100	
9	1.491-24 6.1	Стакан СБ106-1	2	280	
13	1.491-24 в.1	Стакан СБ7А-1	1	320	
14	ТП901-1-98.88-КЖИ1-ОП1	Опорная подушка ОП1	4	21,8	
8	1.491-24 6.1	Стакан СБ46-1	1	160	
16	1.491-24 6.1	Стакан СБ4А-1	1	160	
		Изделия соединительные			
	1.400-7 л.17	ММ48	4	1,1	
	2.460-14 6.0	МС1	20	0,1	
	1.400-7 л.18	ММ50	8	1,8	
	1.400-7 л.18	ММ51	2	1,4	

Привязан

Инв. №

Проверил	Андреева		
Разраб.	Костылева		
Всд.инж.	Андреева		
Рук.гр.	Павлалеева		
Н.контр.	Жило		03.88
Гл.спец.	Ханин		
Нач.отд.	Гравдобина		

ТП 901-1-98.88-КЖ1

Водозаборные сооружения производительностью от 0,3 до 10 м³/с для амплитуды колебания уровня воды 14,0 м

Стадия	Лист	Листов
Р	31	

Схемы расположения плит покрытия

Госстрой СССР ГПИ Ленинградский Водоканалпроект

Схема перекрытия на отм. 4.150

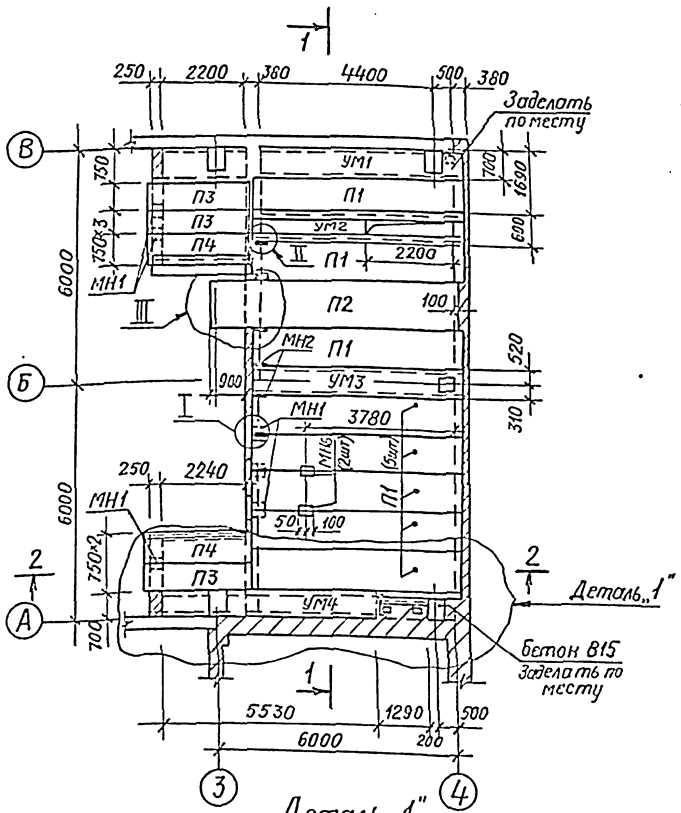

Деталь „1"

(вариант с тепловыми сетями)

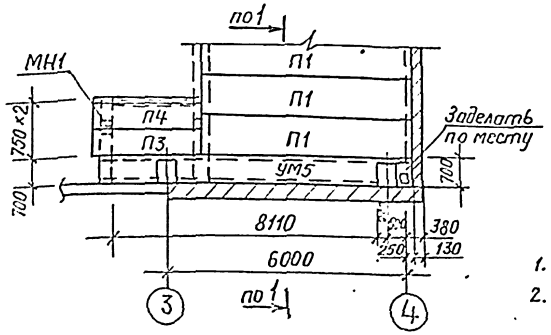

1-1

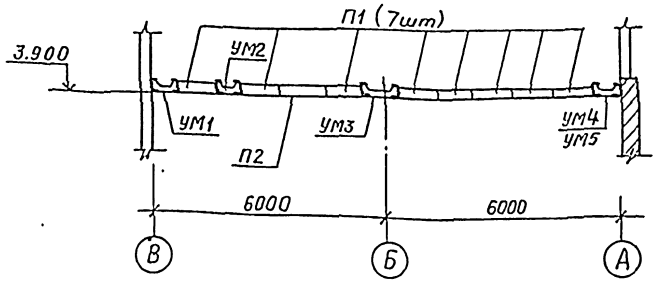

2-2

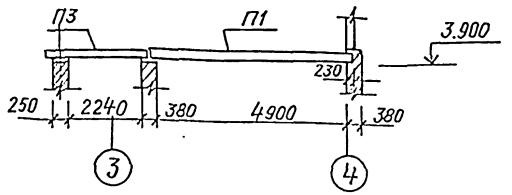

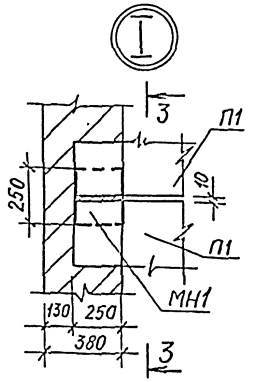

3-3

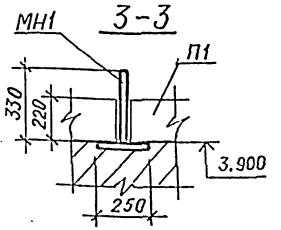

1. Данный лист рассматривать совместно с листами 33,34.
2. Стальные конструкции и ограждение перекрытия на отм. 4,15 см. лист марки КМ1.
3. Перед укладкой плит перекрытия необходимо установить закладные изделия МН1 для крепления ограждения.
4. Закладные изделия МН2 для крепления ограждения приварить к С монолитных участков.

Спецификация к схеме перекрытия

Марка, поз.	Обозначение	Наименование	Кол.	Масса ед., кг.	Примечание
		Вариант с котельной			
		Плиты перекрытия			
П1	1.141-1 в.64	ПК54.10-8А IVТ	8	1575	
П2	1.141-1 в.64	ПК63.12-8А IVТ	1	2200	
П3	3.006.1-2/82 вып.1-2	П23ф-3	3	820	
П4	ТП901-1-98.88-КЖ41-П23ф-3-1	П23ф-3-1	2	820	
		Участок монолитный			
УМ1	лист 33,34	УМ2	1	—	
УМ2	лист 33,34	УМ3	1	—	
УМ3	лист 33,34	УМ4	1	—	
УМ4	лист 33,34	УМ5	1	—	
		Изделия закладные			
МН1	ТП901-1-98.88-КЖИ1-М3	Изделие закладное М3	6	7,0кг	
МН2	ГОСТ 103-76*	-150×8 ℓ=200	5	1,9кг	
МН3	ГОСТ 8240-72*	С 24 ℓ=1280	2	30,7кг	
МН4	1.400-15.80.02 лист 3	Изделие закладное МН113-3	2	1,7кг	
МН5	ГОСТ 8509-86	L50×5 ℓ=1200	1	4,5кг	
МН6	1.400-15.80.02 лист 1	Изделие закладное МН102-3	2	0,6кг	
		Вариант с тепловыми сетями			
		Плиты перекрытия			
П1	1.141-1 в.64	ПК54.10-8А IVТ	8	1575	
П2	1.141-1 в.64	ПК63.12-8А IVТ	1	2200	
П3	3.006.1-2/82	П23ф-3	3	820	
П4	ТП901-1-98.88-КЖИ1-П23ф-3-1	П23ф-3-1	2	820	
		Участок монолитный			
УМ1	лист 33,34	УМ1	1	—	
УМ2	лист 33,34	УМ2	1	—	
УМ3	лист 33,34	УМ3	1	—	
УМ5	лист 33,34	УМ5	1	—	
		Изделия закладные			
МН1	ТП901-1-98.88-КЖИ-М3	Изделие закладное М3	6	7,0кг	
МН2	ГОСТ 103-76*	-150×8 ℓ=200	5	1,9кг	
МН3	ГОСТ 8240-72*	С 24 ℓ=1280	2	30,7кг	
МН4	1.400-15.80.02 лист 3	Изделие закладное МН113-3	2	1,7кг	
МН5	ГОСТ 8509-86	L50×5 ℓ=1200	1	4,5кг	
МН6	1.400-15.80.02 лист 1	Изделие закладное МН102-3	2	0,6кг	

Привязан

Инв. №

Разраб.	Костылева		ТП 901-1-98.88-КЖ1
Провер.	Андреева		
Вед.инж.	Андреева		Водозаборные сооружения производительностью от 0,5 до 10 м³/с для амплитуды колебания уровня воды 14,0 м
Рук.гр	Поболяева		Стадия: Р; Лист: 32; Листов:
Норм.к.	Жило	03.88	Перекрытие на отм. 4.150 Чертеж №1
Гл.спец.	Ханин		Госстрой СССР ГПИ Ленинградский Водоканалпроект
Нач.отд.	Градобейнов		

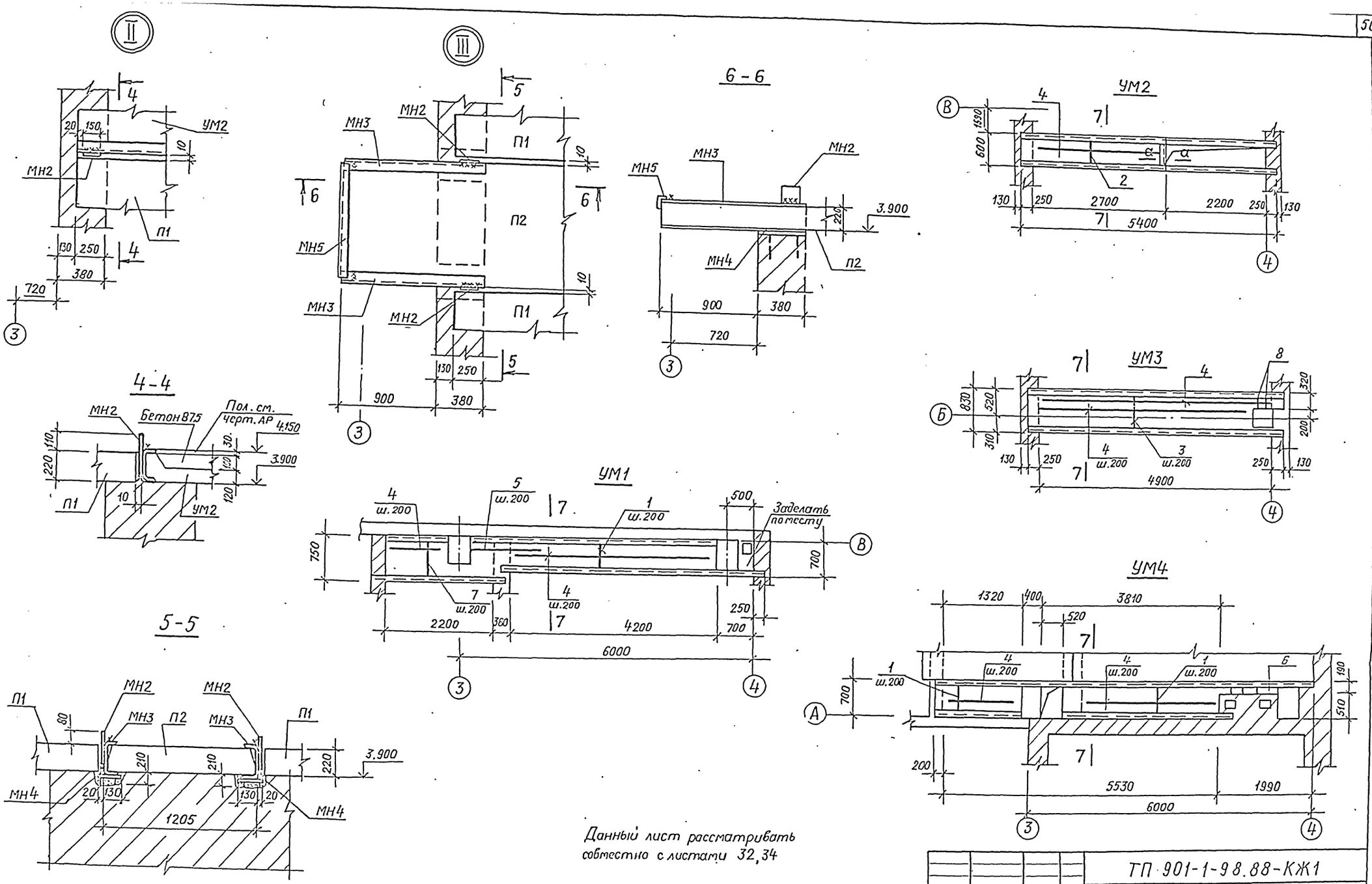

Данный лист рассматривать совместно с листами 32,34

				ТП 901-1-98.88-КЖ1			
Привязан	Разраб.	Костылева		Водозаборные сооружения производительностью от 0,5 до 1,0 м³/с для амплитуды колебания уровня воды 14,0 м	Стадия	Лист	Листов
	Провер.	Андреева			Р	33	
	Вед.инж.	Андреева					
	Рук.гр.	Поваляева					
	Н.контр.	Жило		Перекрытие на отм. 4,150	Госстрой СССР, ГПИ Ленинградский Водоканалпроект		
	Гл.спец.	Ханин		Чертеж №2			
Инв. №	Нач.отд.	Градобойнова					

Ум 5

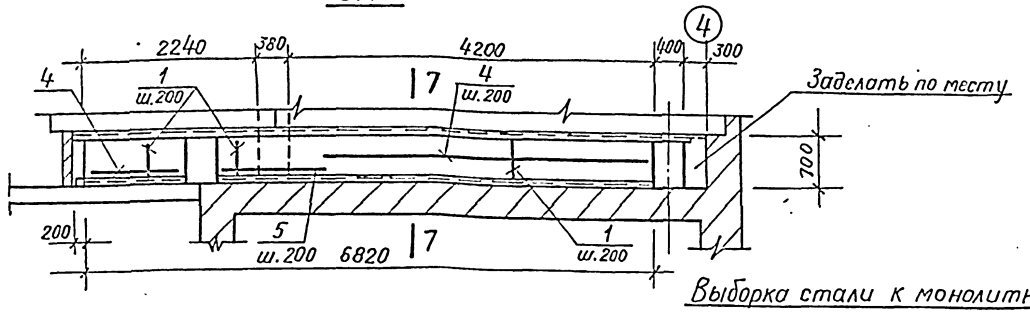

7-7

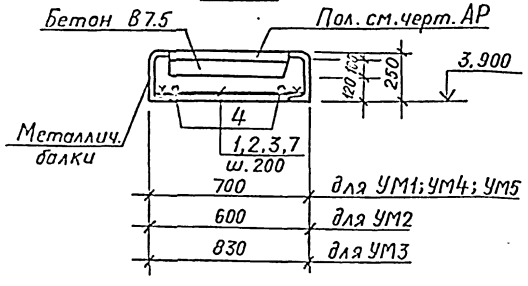

а-а

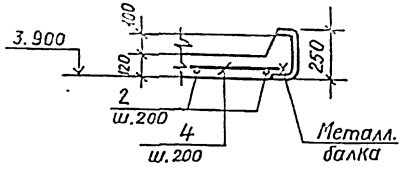

Выборка стали к монолитным участкам кг.

Марка элемента	Изделия арматурные. Арматура класса А-I ГОСТ 5781-82* 6			Итого	Арматура класса А-III ГОСТ 5781-82* 8			Итого	Всего
УМ1	5,0			5,0	11,3			11,3	16,3
УМ2	1,8			1,8	2,6			2,6	4,4
УМ3	5,0			5,0	7,7			7,7	12,7
УМ4	5,6			5,6	8,8			8,8	14,4
УМ5	5,3			5,3	11,0			11,0	16,3

Спецификация арматуры к монолитным участкам (продолжение)

Формат	Зона	Поз.	Обозначение	Наименование		Примеч.
				Ум 5		
				Детали		
				ГОСТ 5781-82*		
Б1		1		А-III-8, ℓ=680	30	0,3кг.
Б4		5		А-III-8, ℓ=1000	4	0,4кг.
				ГОСТ 5781-82*		
Б4		4		А-I-6, ℓобщ=24,0 п.м.		1п.м. 0,222
				Материал		
				Бетон В15	м³ 0,6	

Спецификация арматуры к монолитным участкам

Формат	Зона	Поз.	Обозначение	Наименование		Примеч.
				Ум 1.		
				Детали		
				ГОСТ 5781-82*		
Б4		1		А-III-8, ℓ=680	21	0,3кг.
Б4		7		А-III-8, ℓ=730	10	0,3кг.
Б4		5		А-III-8, ℓ=1000	4	0,4кг.
				ГОСТ 5781-82*		
Б4		4		А-I-6, ℓобщ.=23,0 п.м.		1п.м. 0,222
				Материал		
				Бетон В15	м³ 0,25	
				Ум 2		
				Детали		
				ГОСТ 5781-82*		
Б4		2		А-III-8, ℓ=580	13	0,2кг.
				ГОСТ 5781-82*		
Б4		4		А-I-6 ℓобщ.=8,0 п.м.		1п.м. 0,222
				Материал		
				Бетон В15	м³ 0,4	
				Ум 3		
				Детали		
				ГОСТ 5781-82*		
Б4		3		А-III-8, ℓ=810	23	0,3кг.
Б4		8		А-III-8, ℓ=310	4	0,2кг.
				ГОСТ 5781-82*		
Б4		4		А-I-6, ℓобщ.=23,0 п.м.		1п.м. 0,222
				Материал		
				Бетон В15	м³ 0,5	
				Ум 4		
				Детали		
				ГОСТ 5781-82*		
Б4		1		А-III-8, ℓ=680	27	0,3кг.
Б4		6		А-III-8, ℓ=180	7	0,1кг.
				ГОСТ 5781-82*		
Б4		4		А-I-6, ℓобщ 25,5 п.м.		1п.м. 0,222
				Материал		
				Бетон В15	м³ 0,5	

1. Данный лист рассматривать совместно с листами 32,33.
2. Арматуру поз. 1÷3, 6÷8 приварить к металлическим балкам.
3. В монолитных участках поверх плиты выполнить набетонку из бетона В7.5 δ=100мм.

Привязан

Инв. №

Разраб.	Костылева		
Проверил	Андреева		
Ведущ.	Андреева		
Рук. гр.	Голяева		
Нормок	Жило		
Гл. спец.	Ханин		
Нач. отд.	Гродзенский		

ТП 901-1-98.88-КЖ1

Водозаборные сооружения производительностью от 0,5 до 10 м³/с для амплитуды колебания уровня воды 11,0 м

Перекрытие на отм. 4,15.0 Чертеж 3

Стадия	Лист	Листов
Р	34	

Госстрой СССР ГПИ Ленинградский Водоканалпроект

Формат А2

Схемы расположения стеновых панелей

По оси „А" (при варианте с котельной)

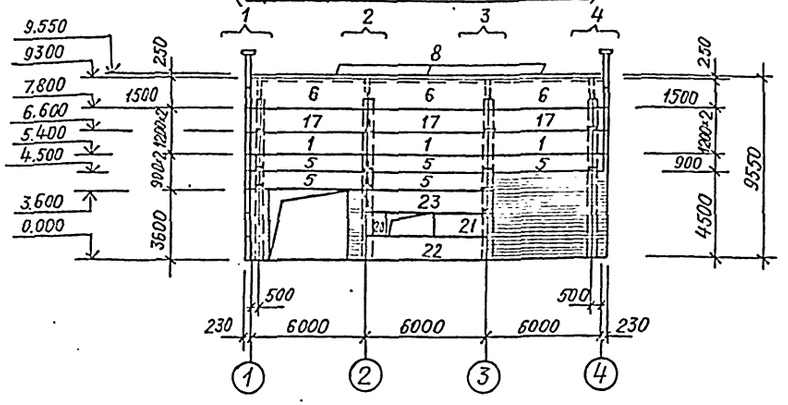

По оси „1"

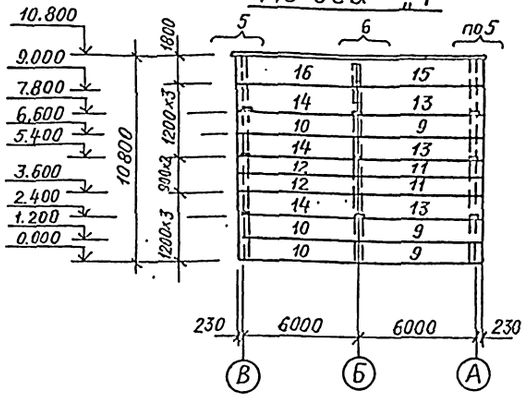

По оси „4"

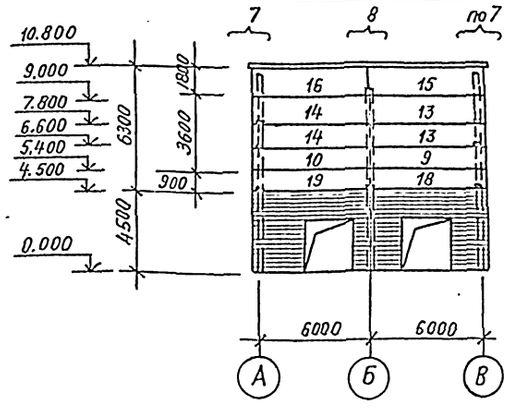

Фрагмент „1"

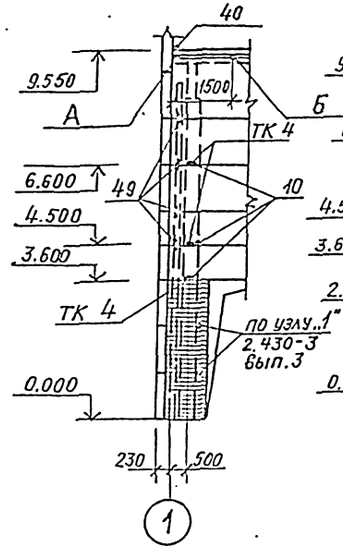

Фрагмент „2"

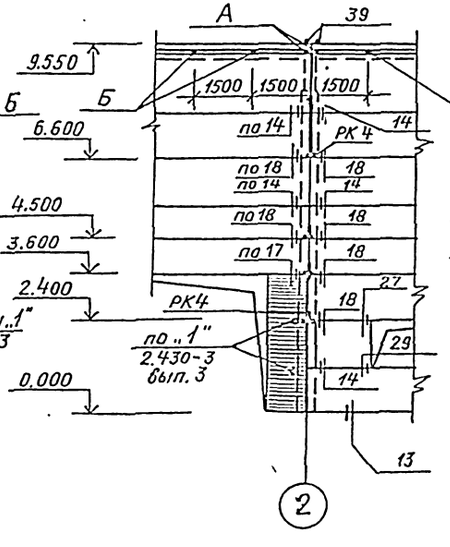

Фрагмент „3"

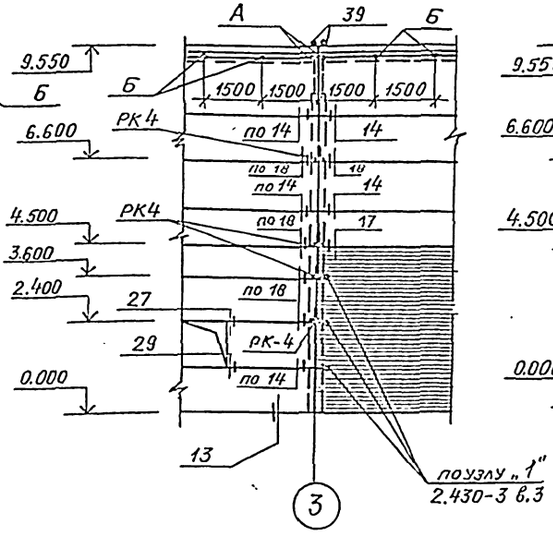

Фрагмент „4"

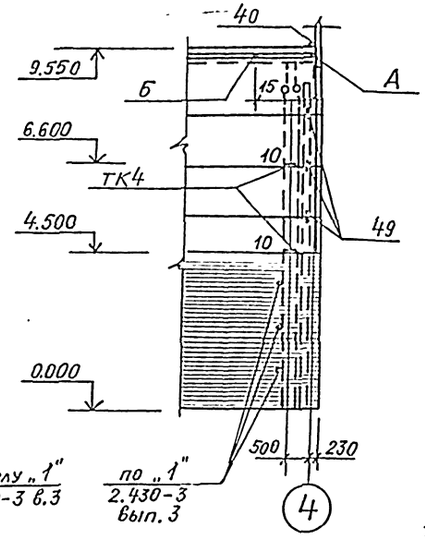

К фрагменту 4

Серия, лист	Марка монтаж. узла	На 1 фрагмент	На все фрагменты
1.030.1-1 вып. 4-1	ТК4	2	2
1.030.1-1 вып. 3-3	40	1	1
	49	3	3
	10	2	2
1.030.1-1 вып. 0-3	А	1	1
	Б	1	1
2.430-20 вып. 3	по узлу „1"	1,5	1,5

1. Данный лист рассматривать совместно с листами 36, 37, 38
2. Узел 13, опирание стеновой панели на фундаментную балку см. с. 1.030.1-1; вып. 3-3

Серия, лист	Марка монтаж. узла	На 1 фрагмент	На все фрагменты
1.030.1-1 вып. 4-1	ТК4	3	3
1.030.1-1 вып. 3-3	40	1	1
	49	4	4
	10	3	3
1.030.1-1 вып. 0-3	„А"	1	1
	„Б"	1	1
2.430-20 вып. 3	по узлу „1"	1	1

Серия, лист	Марка монтаж. узла	На 1 фрагмент	На все фрагменты
1.030.1-1 вып. 3-3	27 / 29	1 / 1	1 / 1
	14 / по14	3 / 2	3 / 2
	39	2	2
	по 17	1	1
	18 / по18	14 / 2	4 / 2
1.030.1-1 вып. 0-3	А	2	2
	Б	3	3
2.430-20 см.3	по узлу „1"	1	1
1.030.1-1 вып. 4-1	РК4	4	4

Серия, лист	Марка монтаж. узла	На 1 фрагмент	На все фрагменты
1.030.1-1 вып. 4-1	РК4	4	4
1.030.1-1 вып. 3-3	14 / по14	2 / 3	2 / 3
	27	1	1
	1	1	1
	18 / по18	1 / 4	1 / 4
	39	2	2
	29	1	1
1.030.1-1 вып. 0-3	А	2	2
	Б	4	4
2.430-20 вып. 3	по узлу „1"	1,5	1,5

Привязан

Инв. №

Разраб.	Костылева		
Пров.прил	Андреева		
Вед.инж	Андреева		
Рук.гр.	Потапьева		
Норм.к	Жило		03.88
Гл.спец	Ханин		
Нач.отд	Брадобойнова		

ТП 901-1-98.88-КЖ1

Водозаборные сооружения производительностью от 0,5 до 1,0 м³/с для амплитуды колебания уровня воды 14,0 м

Стадия	Лист	Листов
Р	35	

Схема расположения стеновых панелей. Чертежи

Госстрой СССР ГПИ Ленинградский водоканалпроект

Формат А2

Схема расположения стеновых панелей по оси „В"

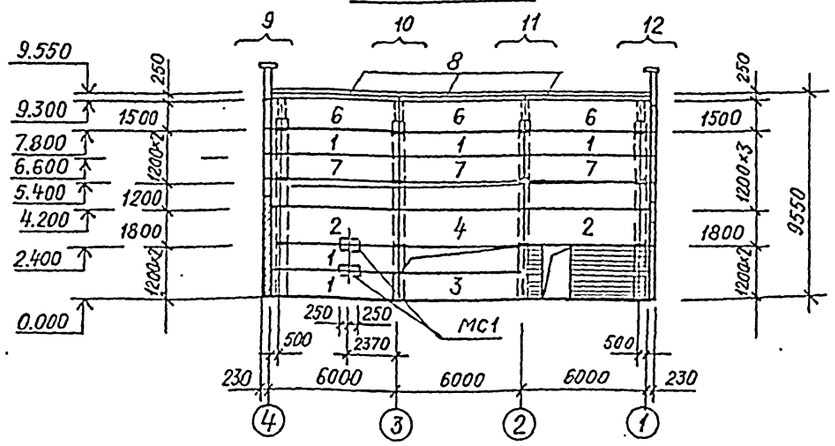

По оси „А" (при варианте с тепловыми сетями)

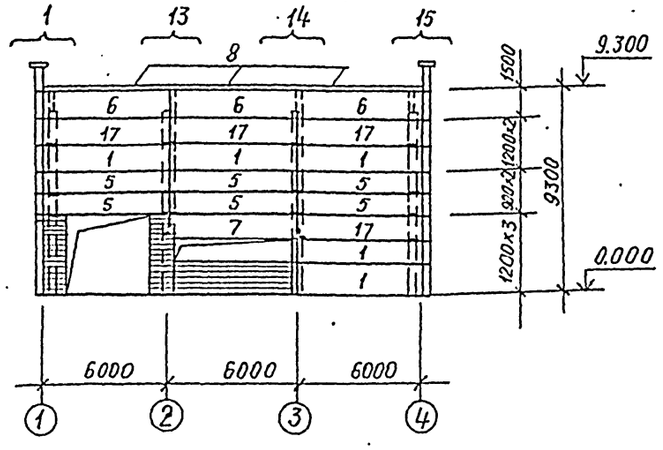

Фрагмент „10"

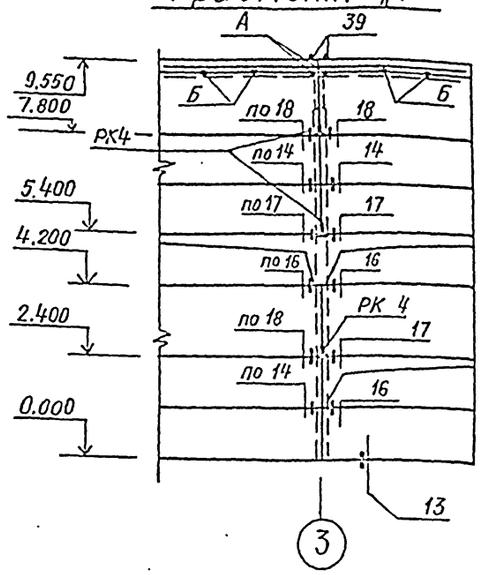

Фрагмент „7"

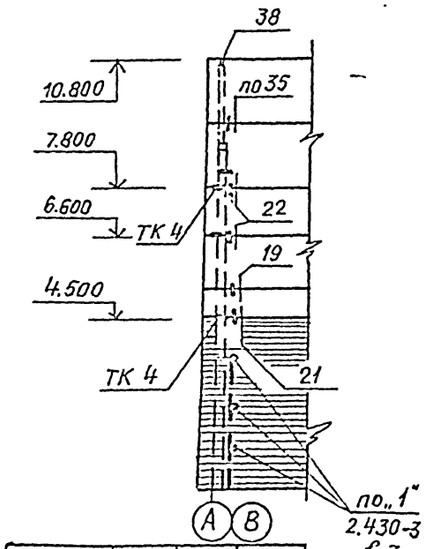

Серия, лист	Марка монтажного узла	На 1 фрагмент	На все фрагменты
1.030.1-1 вып.4-1	ТК4	3	6
1.030.1-1 вып.3-3	19	1	2
	21	1	2
	22	2	4
	по 35	1	2
	38	1	2
2.430-20 в.3	по 1	1,5	3

Фрагмент „8"

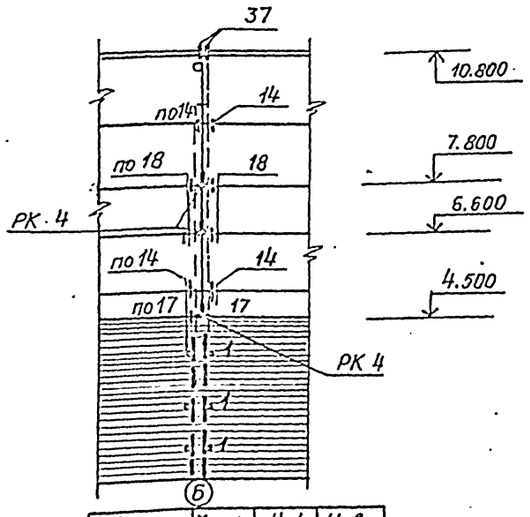

Серия, лист	Марка монтажного узла	На 1 фрагмент	На все фрагменты
1.030.1-1 вып.1-1	РК4	3	3
	14	2	2
	по 14	2	2
1.030.1-1 вып.3-3	17	1	1
	по 17	1	1
	18	2	2
	по 18	2	2
	37	1	1
2.430-20 в.3	1	3	3

Фрагмент „9"

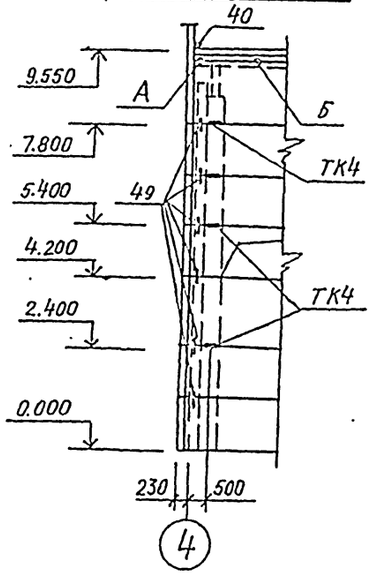

Серия, лист	Марка монтажного узла	На 1 фрагмент	На все фрагменты
1.030.1-1 вып. 4-1	ТК4	3	3
1.030.1-1 вып.3-3	40	1	1
	49	6	6
1.030.1-1 вып.0-3	А	1	1
	Б	1	1

Серия, лист	Марка монтажного узла	На 1 фрагмент	На все фрагменты
1.030.1-1 вып.4-1	РК 4	3	3
1.030.1-1 вып.3-3	14/по 14	1/2	1/2
	15/по 16	2/1	2/1
	17/по 17	2/1	2/1
	18/по 18	1/2	1/2
	39	2	2
1.030.1-1 в.0-3	А	2	2
	Б	4	4

Данный лист рассматривать совместно с листами 35, 37, 38

Привязан

Инв. №

Пробер.	Андреева		
Разраб.	Костыкова		
Вед.инж.	Андреева		
Рук.гр.	Пеболаева		
Н.контр.	Жило		
Гл.спец.	Ханин		
Нач.отд.	Радобольнова		

ТП 901-1-98.88-КЖ1

Водозаборные сооружения производительностью от 0,5 до 10 м³/с для амплитуды колебания уровня воды 14,0 м

Стадия: Р | Лист: 36 | Листов:

Схема расположения стеновых панелей. Чертеж №2

Госстрой СССР ГПИ Ленинградский Водоканалпроект

Фрагмент „5"

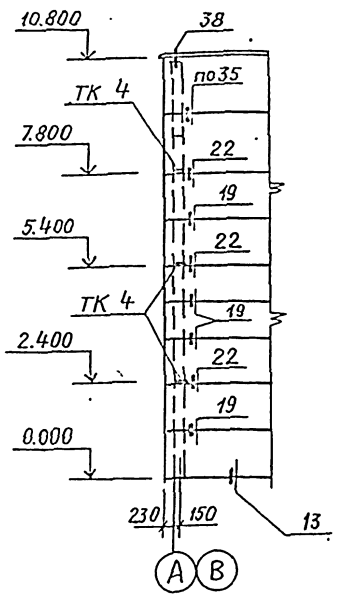

Фрагмент „6"

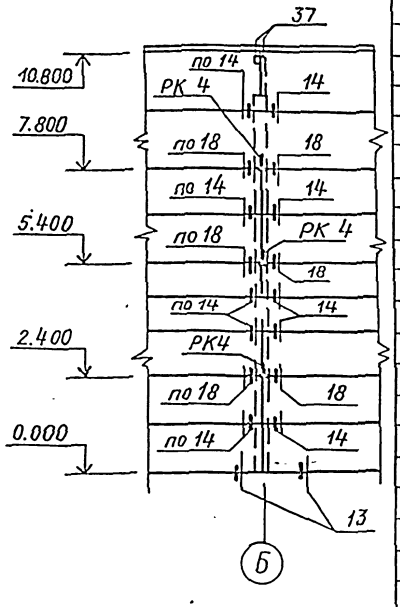

Серия, лист	Марка монтажн. узла	На 1 фраг-мент	На все фраг-менты
1.030.1-1 вып.4-1	ТК4	3	6
1.030.1-1 вып.3-3	19	4	8
	22	3	6
	по 35	1	2
	38	1	2

Серия, лист	Марка монтажн. узла	На 1 фраг-мент	На все фраг-менты
1.030.1-1 вып. 4-1	РК4	3	3
1.030.1-1 вып.3-3	по 14	5	5
	14	5	5
	по 18	3	3
	18	3	3
	37	1	1

1. Материал стеновых панелей наружных стен-ячеистый бетон автоклавного твердения при плотности в сухом состоянии $\gamma_{сух.} = 700\ кг/м^3$, М35.
2. Монтаж стеновых панелей производить в соответствии с требованиями СНиП III-16-80 и указаниями, приведенными в серии 1.030.1, вып. 0-0 и 0-3.
3. Детали заполнения швов между стеновыми панелями см. узлы 56; 57 серии 1.030.1-1, вып. 3-3.
4. Закладные изделия стеновых панелей и соединительные элементы оцинковать методом металлизации (толщина покрытия 120÷150 микрон).
5. Данный лист рассматривать совместно с листами 35, 36, 38.

Спецификация к схемам расположения стеновых панелей

Марка, поз.	Обозначение	Наименование	Кол.	Масса ед. кг.	Примечание
		(Вариант с котельной)			
		Стеновые панели			
1	1.030.1-1.1-1 05-17	ПС60.12.2,0-2Я-31	8	1280	
2	1.030.1-1.1-1 07-21	ПС60.18.2,0-3Я-41	2	1900	
3	1.030.1-1.1-1 05-17	ПС60.12.2,0-2Я-41	1	1300	
4	1.030.1-1.1-1 07-21	ПС60.18.2,0-3Я-44	1	1900	
5	1.030.1-1.1-1 04-16	ПС60.9.2,0-2Я-32	5	970	
6	1.030.1-1.1-1 06-11	ПС60.15.2,0-2Я-35	6	1600	
8	1.030.1-1.1-1 вып.2-1	ПК60.6,5-А	6	1200	
7	1.030.1-1.1-1 05-17	ПС60.12.2,0-2Я-42	3	1300	
9	1.030.1-1.1-1.15-14	ПС62,5.12.2,0-2Я-1,31	4	1330	
10	1.030.1-1.1-1 23-14	ПС62,5.12.2,0-2Я-2.31	4	1330	
11	1.030.1-1.1-1 15-11	ПС62,5.9.2,0-2Я-1.31	2	1000	
12	1.030.1-1.1-1 23-11	ПС62,5.9.2,0-2Я-2.31	2	1000	
13	1.030.1-1.1-1 15-14	ПС62,5.12.2,0-2Я-1.33	5	1330	
14	1.030.1-1.1-1 23-14	ПС62,5.12.2,0-2Я-2.33	5	1330	
15	1.030.1-1.1-1 15-18	ПС62,5.18.2,0-3Я-1.34	2	2020	
16	1.030.1-1.1-1 23-18	ПС62,5.18.2,0-3Я-2.34	2	2020	
17	1.030.1-1.1-1 05-17	ПС60.12.2,0-2Я-32	3	1280	
18	1.030.1-1.1-1 15-11	ПС62,5.9.2,0-2Я-1-33	1	1000	
19	1.030.1-1.1-1 23-11	ПС62,5.9.2,0-2Я-2-33	1	1000	
20	-КЖИ1-2ПС.15.12.2.0-Я-74 -ПС30.12.2.0-6Я-75	2ПС15.12.2,0-Я-24	1	320	
21	-КЖИ1-2ПС.15.12.2.0-Я-74 -ПС30.12.2.0-6Я-75	ПС30.12.2,0-6Я-75	1	640	
22	1.030.1-1.1-1 05-17	ПС60.12.2,0-2Я-47	1	1300	
23	1.030.1-1.1-1 05-17	ПС60.12.2,0-2Я-48	1	1300	
		Стальные изделия			
МС1	1.400-15.81.110-10	Изделие закладное МН104-3	п.м 1,0	1п.м. 3,2кг.	
Т9	1.030.1-1.4-1-150	Элемент крепления Т9	4	0,4	
Т10	1.030.1-1.4-1-150-01	То же Т10	8	1,3	
Т17	1.030.1-1.4-1-220	" Т7	64	0,3	
Т5	1.030.1-1.4-1-130	" Т5	17	0,4	
Т3	1.030.1-1.4-1-120	" Т3	47	0,4	
Т8	1.030.1-1.4-1-140	" Т8	8	0,5	
А1	1.030.1-1.0-3-2401	" А1	12	0,7	
А2	1.030.1-1.0-3-2402	" А2	12	1,2	
А3	1.030.1-1.0-3-2403	" А3	17	0,4	
МС-1	2.430-20; вып.4	" МС1	17	0,52	
МС-2	2.430-20; вып.4	" МС2	17	0,52	
РК4	1.030.1-1.4-1-060-06	Консоль опорная РК4	20	10.0	
ТК4	1.030.1-1.4-1-110-01	То же ТК4	23	12,2	
	1.030.1-1.3-2-511	Лист 10×20×60	12	1,0	
	1.030.1-1.3-2-516	Лист 6×60×250	4	0,71	
	1.030.1-1-3-2-514	Лист 8×80×14	4	0,70	

Спецификация к схемам расположения стеновых панелей (продолжение)

Марка, поз.	Обозначение	Наименование	Кол.	Масса ед. кг.	Примечание
		(Вариант с тепловыми сетями)			
		Стеновые панели			
1	1.030.1-1.1-1 05-17	ПС60.12.2,0-2Я-31	10	1280	
2	1.030.1-1.1-1 07-21	ПС60.18.2,0-3Я-41	2	1900	
3	1.030.1-1.1-1 05-17	ПС60.12.2,0-2Я-41	1	1300	
4	1.030.1-1.1-1 07-21	ПС60.18.2,0-3Я-44	1	1900	
5	1.030.1-1.1-1 04-16	ПС60.9.2,0-2Я-32	6	970	
6	1.030.1-1.1-1 06-11	ПС60.15.2,0-2Я-35	6	1600	
7	1.030.1-1.1-1 05-17	ПС60.12.2,0-2Я-42	4	1300	
8	1.030.1-1. вып. 2-1	ПК60.6,5-А	6	1200	
9	1.030.1-1.1-1 15-14	ПС62.5.12.2,0-2Я-1.31	4	1330	
10	1.030.1-1.1-1 23-14	ПС62.5.12.2,0-2Я-2.31	4	1330	
11	1.030.1-1.1-1 15-11	ПС62.5.9.2,0-2Я-1.31	2	1000	
12	1.030.1-1.1-1 23-11	ПС62.5.9.2,0-2Я-2.31	2	1000	
13	1.030.1-1.1-1 15-14	ПС62.5.12.2,0-2Я-1.33	5	1330	
14	1.030.1-1.1-1 23-14	ПС62.5.12.2,0-2Я-2.33	5	1330	
15	1.030.1-1.1-1 15-18	ПС62.5.18.2,0-3Я-1.34	2	2020	
16	1.030.1-1.1-1 23-18	ПС62.5.18.2,0-3Я-2.34	2	2020	
17	1.030.1-1.1-1 05-17	ПС60.12.2,0-2Я-32	4	1280	
18	1.030.1-1.1-1 15-11	ПС62.5.9.2,0-2Я-1-33	1	1000	
19	1.030.1-1.1-1 23-11	ПС62.5.9.2,0-2Я-2-33	1	1000	
		Стальные изделия			
МС1	1.400-15.81 110-10	Изделие закладное МН104-3	п.м 1,0	1п.м. 3.2	
Т3	1.030.1-1.4-1-120	Элемент крепления Т3	46	0,4	
Т5	1.030.1-1.4-1-130	То же Т5	21	0,4	
Т8	1.030.1-1.4-1-140	" Т8	8	0,5	
Т9	1.030.1-1.4-1-150	" Т9	4	0,4	
Т10	1.030.1-1.4-1-15.01	" Т10	6	1,3	
Т17	1.030.1-1.4-1-220	" Т17	70	0,3	
	1.030.1-1.3-2-511	лист 10×20×60	12	1,0	
	1.030.1-1.3-2-516	лист 6×60×250	4	0,71	
А1	1.030.1-1.0-3-2401	А1	12	0,7	
А2	1.030.1-1.0-3-2402	А2	12	1,2	
А3	1.030.1-1.0-3-2403	А3	14	0,4	
МС1	2.430-20 вып.4	МС1	14	0,	
МС2	2.430-20 вып.4	МС2	14	0,	
РК4	1.030.1-1.4-1-060-06	Консоль опорная РК4	20	10,0	
ТК4	1.030.1-1.4-1-110-01	То же ТК4	25	12,2	

Привязан

Инв. №

Разраб.	Костылева		
Проверил	Андреева		
Исп.инж	Андреева		
Рук.гр.	Лобаляева		
Норм.к.	Жило		03.88
Гл.спец	Ханин		
Нач.отд	Градобоева		

ТП 901-1-98.88-КЖ1

Водозаборные сооружения производительностью 0,03 $м^3/с$ для амплитуды колебания уровня воды 14,0м	Стадия	Лист	Листов
	Р	37	
Схема расположения стеновых панелей. Чертеж №3	Госстрой СССР ГПИ Ленинградский Водоканалпроект		

Формат А2

Фрагмент „11"

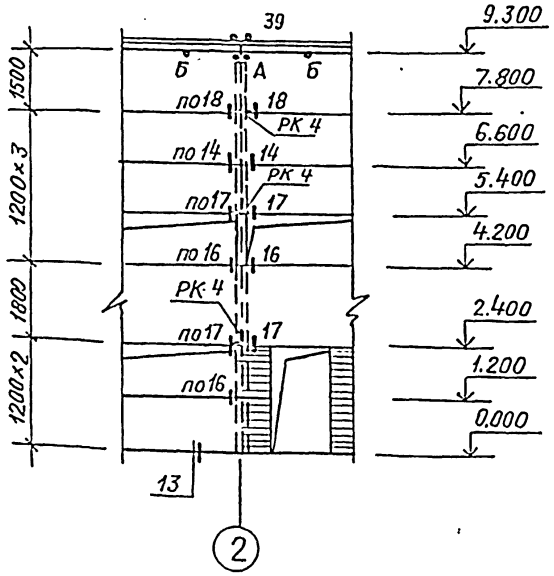

Серия, лист	Марка монт. узла	На 1 фрагмент	На все фрагменты
1.030.1-1 в.0-3	„А"	2	2
	„Б"	2	2
1.030.1-1 в.3-3	14/по14	1/1	1/1
	16/по16	1/2	1/2
	17/по17	2/2	2/2
	18/по18	1/1	1/1
	39	2	1
1.030.1-1 в.4-1	РК4	3	3

Фрагмент „12"

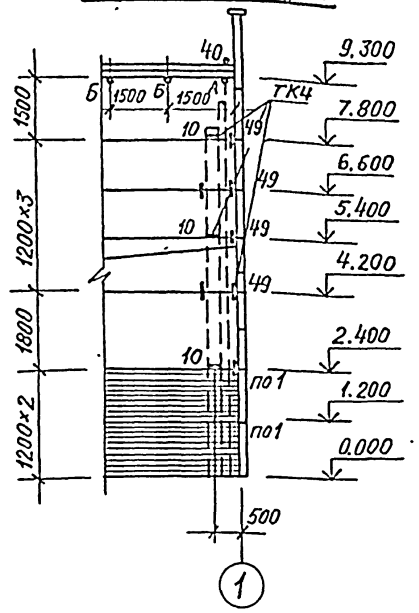

Серия, лист	Марка монт. узла	На 1 фрагмент	На все фрагменты
1.030.1-1 в.0-3	„А"	1	1
	„Б"	2	2
1.030.1-1 в.3-3	40	1	1
	49	4	4
	10	3	3
2.430-20 в.3	по1	1	1
1.030.1-1 в.4-1	ТК4	3	3

Фрагмент „13"

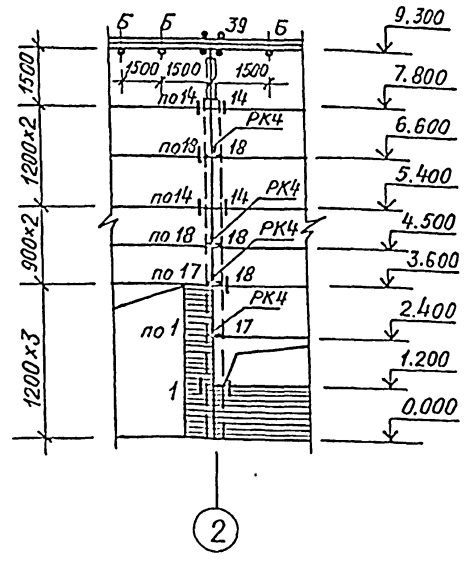

Серия, лист	Марка монт. узла	На 1 фрагмент	На все фрагменты
1.030.1-1 в.0-3	„А"	2	2
	„Б"	3	3
1.030.1-1 в.3-3	39	2	2
	14/по14	2/2	2/2
	18/по18	3/2	3/2
	17/по17	1/1	1/1
2.430-20 в.3	„1"	1	1
	по „1"	0,5	0,5
1.030.1-1 в.4-1	РК4	4	4

Фрагмент „14"

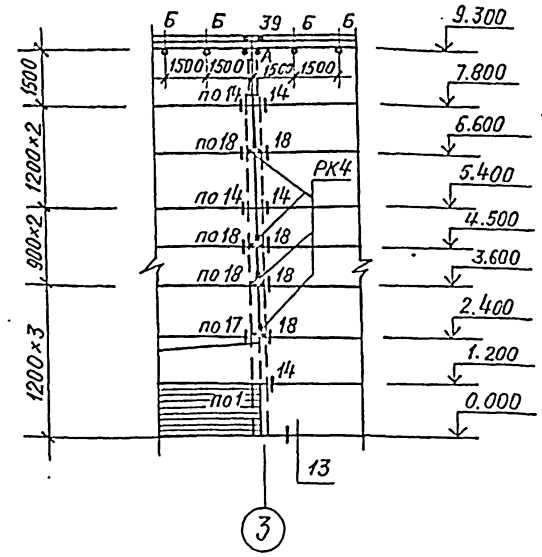

Серия, лист	Марка монт. узла	На 1 фрагмент	На все фрагменты
1.030.1-1 в.0-3	„А"	2	2
	„Б"	4	4
1.030.1-1 в.3-3	14	3	3
	по14	2	2
	39	2	2
	по17	1	1
	18/по18	4/3	4/3
2.430-20 в.3	по1	0,5	0,5
1.030.1-1 в.4-1	РК4	4	4

Фрагмент „15

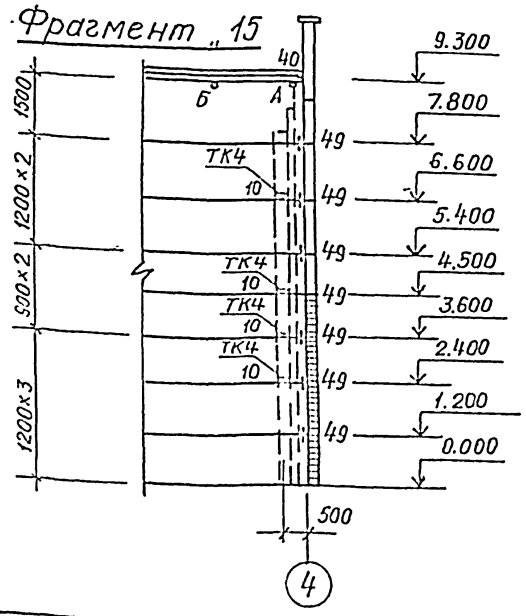

Серия, лист	Марка монт. узла	На 1 фрагмент	На все фрагменты
1.030.1-1 в.3-3	40	1	1
	49	7	7
	10	4	4
1.030.1-1 в.0-3	„А"	1	1
	„Б"	1	1
1.030.1-1 в.4-1	ТК4	4	4

Данный лист рассматривать совместно с листами 35, 36, 37

Разраб	Костылева		
Провер	Андреева		
Вед.инж	Андреева		
Рук.гр.	Поваляева		
Нормок.	Жило		
Гл.спец	Ханин		
Нач.отд.	Градобойнева		

Привязан

Инв.№

ТП 901-1-98.88-КЖ1

Водозаборные сооружения производительностью от 0,5 до 1,0 м³/с для амплитуды колебания уровня воды 140 м

Схема расположения стеновых панелей. Чертеж №4

Стадия	Лист	Листов
Р	38	

Госстрой СССР ГПИ Ленинградский Водоканалпроект

Схема расположения помещений КТП и ПСУ

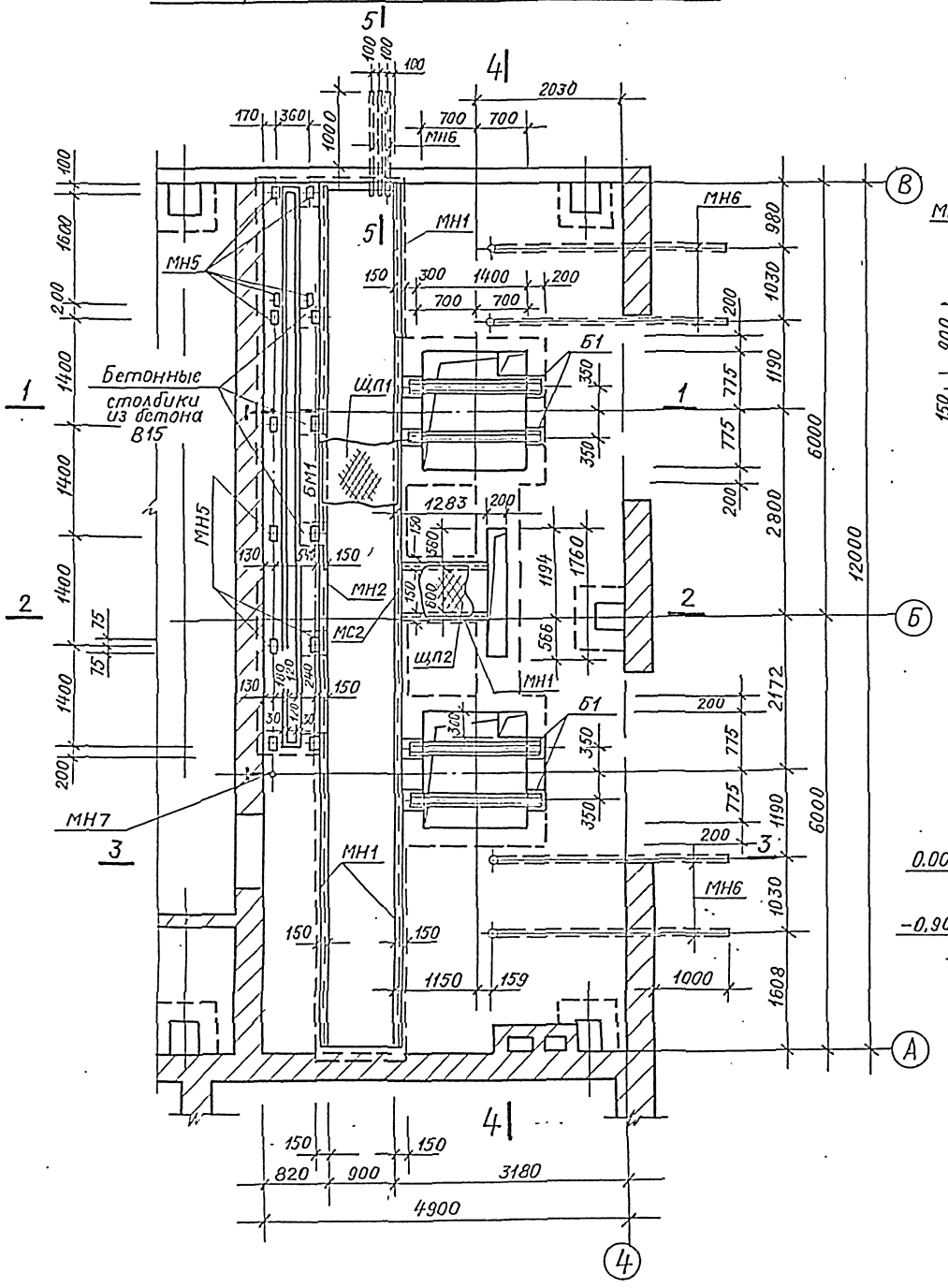

5 — 5

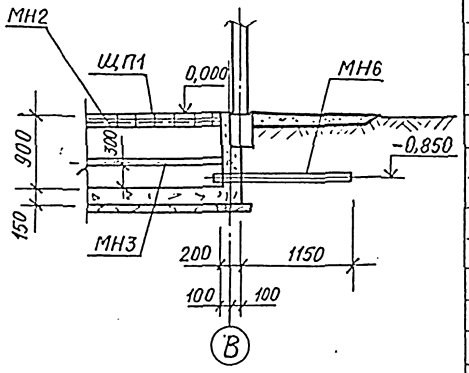

3 — 3

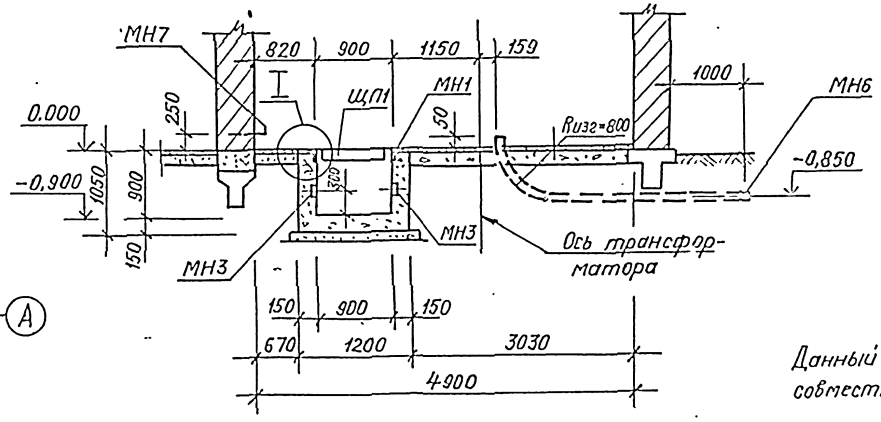

Спецификация к схемам расположения КТП и ПСУ

Марка, поз.	Обозначение	Наименование	Кол.	Масса ед.кг.	Примечание
		Балки сборные			
Б1	ТП901-1-98.88-КЖИ1-Б1	Балка Б1	4	11,90	
		Балки монолитные			
Бм1	лист 40	Балка Бм1	1		
		Изделия закладные			
МН1	1.400-15.81 550-06	Изделие закладное МН 555	п.м. 18,3	1п.м. 5,3	
МН2	1.400-15.81 550-04	То же МН 553	п.м. 7,4	1п.м. 4,1	
МН3	1.400-15.81 110-11	" МН 104-6	п.м. 18,9	1п.м. 3,5	
МН4	1.400-15.81 110	" МН 101-1	5	0,6	
МН5	1.400-15.81 110-04	" МН 102-3	14	0,6	
МН6	ГОСТ 18599-83*	Труба БНТ 100	п.м. 19,5	1п.м.	
Р1	ТП901-1-98.88-КЖИ1-РШ1	Решетка РШ1	6	17,3	
Р2	-КЖИ1-РШ2	Решетка РШ2	2	19,8	
ЩП1	-КЖИ1-ЩП1	Щит ЩП1	12	35,0	
ЩП2	-КЖИ1-ЩП2	Щит ЩП2	1	25,5	
МС1	ГОСТ 8240-72*	С10, ℓ=1900	4	15,9	
МС2	ГОСТ 8509-86	L 63×5, ℓ=600	1	3,0	
МН7	ТП901-1-98.88-КЖИ1-К1	Крюк К1	2	1,3	
		Бетон стен и днища каналов В15	10,0 м³		

Данный лист рассматривать совместно с листом 40

		ТП 901-1-98.88-КЖ1	
Разраб.	Костылева		
Провер.	Андреева	Водозаборные сооружения производительностью от 0,5 до 1,0 м³/с для амплитуды колебания уровня воды 10,0 м	Стадия: Р; Лист: 39; Листов:
Вед.инж.	Андреева		
Рук.гр.	Побаляева		
Нормок	Жило	Помещение КТП и ПСУ Чертеж №1	Госстрой СССР ГПИ Ленинградский Водоканалпроект
Гл.спец.	Ханин		
Начотд	Градобоева		
Привязан			
Инв.№			

1-1

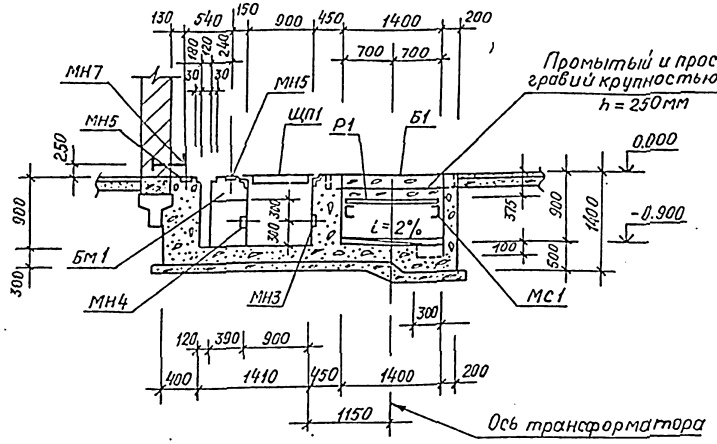

4-4

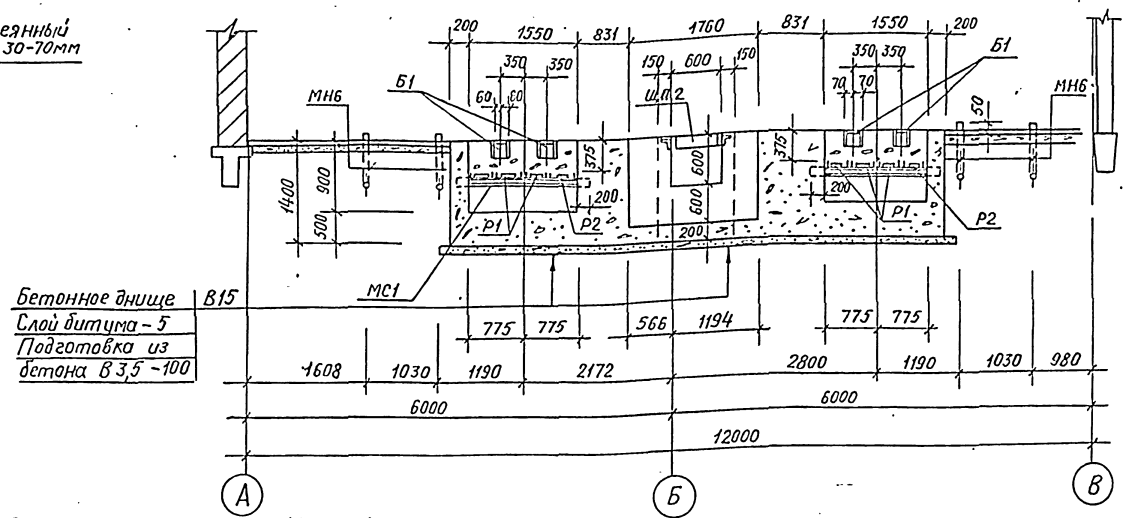

2-2

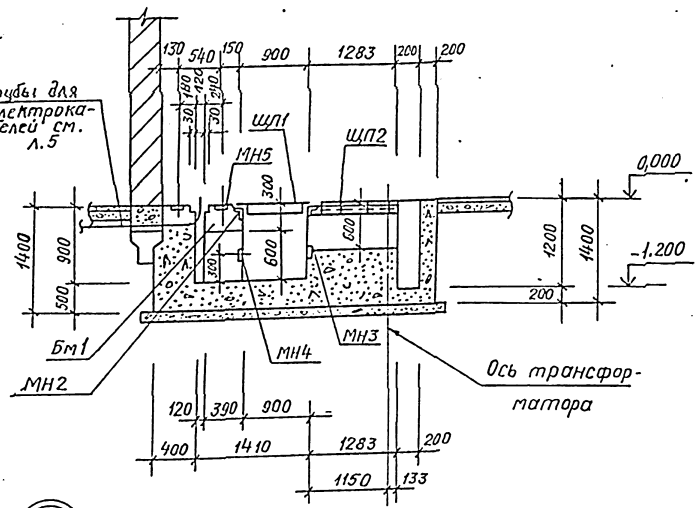

Схема армирования Бм1 (ℓ = 7600)

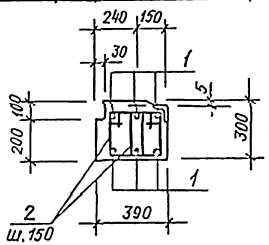

Ведомость деталей

Поз.	Эскиз
1	200 | 8000 | 200
2	250; 320 | 180 | 250

Спецификация арматуры к Бм1

Формат	Зона	Поз.	Обозначение	Наименование	Кол.	Примечание
				Бм1		
				Детали		
				А-II-12 ГОСТ 5781-82*		
Б4		1		ℓ = 8400	6	7,6кг
				А-I-6 ГОСТ 5781-82*		
Б4		2		ℓ = 1000	100	0,22кг
				Материал		
				Бетон В 15	м3 0,9	

1. Общие примечания смотреть на листе 1
2. Трубы для электрокабелей изакладные изделия устанавливать под наблюдением электромонтажников.
3. Наружные поверхности каналов, соприкасающиеся с грунтом, покрыть горячим битумом за 2 раза по предварительно огрунтованной поверхности раствором битума в бензине.

I

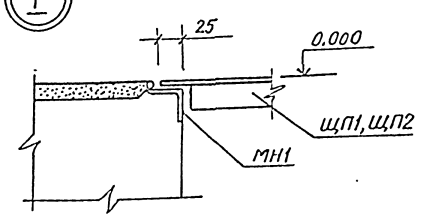

Ведомость расхода стали на элемент, кг

Марка элемента	Изделия арматурные								Всего
	Арматура класса								
	AI				AII				
	ГОСТ 5781-82*				ГОСТ 5781-82*				
	6			Итого	12			Итого	
Бм1	22,0			22,0	45,6			45,6	67,6

Привязан

Инв. №

Разраб.	Костылева		
Пробер.	Андреева		
Вед.инж.	Андреева		
Рук. гр.	Псволяева		
Нормок.	Жило		
Гл. спец.	Ханин		
Нач. отд.	Гладсбейтов		

ТП 901-1-98.88-КЖ1

Водозаборные сооружения производительностью от 0,5 до 1,0 т³/с для амплитуды колебания уровня воды 14,0м

Помещение КТП и ПСУ Чертеж N 2

Стадия	Лист	Листов
Р	40	

Госстрой СССР ГПИ Ленинградский Водоканалпроект

Ведомость чертежей основного комплекта марки КМ1

Лист	Наименование	Примечание
1	Общие данные. Ведомость металлоконструкций по видам профилей.	
2	Техническая спецификация стали (начало)	
3	Техническая спецификация стали (окончание)	
4	Схема расположения элементов крепления рельсов и упоров к подкрановым балкам	
5	Схема опор, стоек, балок. Деталь „1". Узлы „1", „2"	
6	Схема опор, стоек, балок. Узлы „3" ÷ „7"	
7	Схема лестниц, ограждения, сетчатого ограждения, площадки для обслуживания крана. Узлы „1", „2"	
8	Схема лестниц, ограждения, сетчатого ограждения, площадки для обслуживания крана. Узлы „3" ÷ „8"	

Ведомость ссылочных и прилагаемых документов

Обозначение	Наименование	Примечание
	Ссылочные документы	
Серия 1.426.1-4 вып.3	Балки подкрановые железобетонные пролетами 6 и 12 м. под мостовые опорные краны г/п до 32 т	
Серия 1.450.3-3 вып.0; вып.1	Стальные лестницы, площадки, стремянки и ограждения.	

Настоящий проект разработан в соответствии с действующими нормами и правилами и предусматривает мероприятия, обеспечивающие взрывобезопасность и пожаробезопасность при эксплуатации здания (сооружения) с производством, отнесенным по пожарной опасности к категории Д согласно СНиП 2.09.02-85

Главный инженер проекта Беляев Ю.В.

Ведомость металлоконструкций по видам профилей

Наименование конструкций по номенклатуре прейскуранта № 01-09	Позиция по прейскуранту	№ пп	Код конструкции	Масса конструкций, т: всего стали повышенной прочности	По видам профилей стали: Балки и швеллеры	Крупносортная сталь	Среднесортная сталь	Мелкосортная сталь	Толстолистовая сталь	Универсальная сталь	Тонколистовая сталь	Пустотелые гнутосварные	Катанка	Рельсы	Всего	Количество шт.	Серия типовых конструкций
Балки покрытий			526153			0,02						1,11			1,13		
Стойки			528331		0,06				0,03						0,09		
Лестницы и площадки зданий			526240			0,13			0,03			0,08			0,24		серия 1.450.3-380;1
Ограждения лестниц и площадок			526244			0,09		0,03	0,05			0,15	0,02		0,34		серия 1.450.3-380;1
Опоры под технолог. трубопроводы			526396			0,02			0,01			0,02			0,05		
Подкрановые пути			526463		0,25	0,27				0,19				1,13	1,84		серия 1.426.1-4 в.3
Итого:					0,31	0,53		0,03	0,12	0,19		1,36	0,02	1,13	3,69		

1. Чертежи марки „КМ" являются исходным материалом для разработки деталировочных чертежей марки „КМД" на заводе-изготовителе металлоконструкций.
2. За относительную отметку ±0,000 принята отметка чистого пола, что соответствует абсолютной отметке ☐
3. Материал конструкций принять в соответствии с технической спецификацией стали.
4. Изготовление и монтаж конструкций производить в соответствии с требованиями настоящих указаний, а так же СН и П III-18-75 „Металлические конструкции".
5. Все конструкции сварные. Для сварки стальных конструкций применять электроды типа Э-42 по ГОСТ 9467-75.
6. Монтаж конструкций производить на сварке и болтах нормальной точности по ГОСТ 7798-70*
7. Все швы с высотой шва h = 6мм, кроме оговоренных.
8. Все металлоконструкции после монтажа окрасить масляно-битумной краской БТ-177 за 2 раза по грунту ГФ-021.

Привязан

Инв №

ТП 901-1-98.88-КМ1

Предсгрил	Андреева		
Разраб.	Попова		
Вед.инж.	Андреева		
Н.контр	Жило		
Рук.гр.	Павлячева		
Гл.спец	Ханин		
Нач.отд.	Грибодеева		
Гл.спец	Макаров		
ГИП	Беляев		

Водозаборные сооружения производительностью 0,5 до 10 м³/с для районов с расчетной температурой наружного воздуха минус 40°С и ниже

Стадия: Р | Лист: 1 | Листов: 8

Общие данные. Ведомость металлоконструкций по видам профилей

Госстрой СССР ГПИ Ленинградский Водоканалпроект

Формат А2

Инв. № подл. | Подпись и дата | Взам. инв. №

Вид профиля ГОСТ, ТУ	Марка металла ГОСТ	Обозначение размера профиля	N п.п.	Код марки металла	Код вида профиля	Код размера	Количество шт	Длина мм	Масса металла по эл-там конструкций, т: Балки покрытий 526153	Стойки 528331	Лестницы и площадки зданий 526240	Ограждения лестниц и площадок 526244	Опоры под технол трубопров 526396	Подкрановые пути 526463	Общая масса, т	Масса потребности металла по кварталам (заполняется изготовителем) т: I	II	III	IV
1	2	3	4	5	6	7	8	9											
Двутавры с параллельными гранями полок ГОСТ 26020-83	Вст 3 пс 6-1 ТУ 14-1-3023-80	I 2361		1230	2810	2812				0,06					0,06				
	Вст 3 сп 5-1 ТУ 14-1-3023-80	I 4561		1446	2810	2821								0,2	0,2				
	Итого:									0,06				0,2	0,26				
Всего профиля:															0,26				
Швеллер ГОСТ 8240-72*	Вст 3 пс 6 ГОСТ 380-71*	[30		1230	2640	2661								0,05	0,05				
	Итого:													0,05	0,05				
Всего профиля:															0,05				
Сталь угловая равнополочная ГОСТ 8509-86	Вст 3 кп 2 ГОСТ 380-71*	L 25х3		1124	2100							0,03			0,03				
		L 50х5		1124	2100							0,09			0,09				
		L 63х5		1124	2100								0,02		0,02				
	Вст 3 пс 6 ГОСТ 380-71*	L 75х6		1230	2100						0,1				0,1				
	Вст 3 пс 6-1 ТУ 14-1-3023-80	L 100х8		1230	2100				0,02						0,02				
	Итого:								0,02		0,1	0,12	0,02		0,26				
Всего профиля															0,26				
Сталь прокатная широкополосная универсальная ГОСТ 82-70*	Вст 3 кп 2 ГОСТ 380-71*	б = 12		1124	7100	7135								0,08	0,08				
	Вст 3 пс 6 ГОСТ 380-71*	б = 12		1230	7100	7135								0,11	0,11				
	Итого:													0,19	0,19				
Всего профиля:															0,19				
Сталь полосовая горячекатаная ГОСТ 103-76*	Вст 3 кп 2 ГОСТ 380-71*	б = 8		1124	1300	1310								0,04	0,04				
		б = 12		1124	1300	1310								0,02	0,02				
		б = 20		1124	1300	1310								0,17	0,17				
	Вст 3 пс 6 ГОСТ 380-71*	б = 12		1230	1300	1310								0,04	0,04				
	Итого:													0,27	0,27				
Всего профиля:															0,27				
Сталь листовая горячекатаная ГОСТ 19903-74*	Вст 3 кп 2 ГОСТ 380-71*	б = 2		1124	7200	7210						0,04			0,04				
		б = 4		1124	7200	7210						0,01			0,01				
		б = 8		1124	7100	7110			0,01				0,01		0,02				
	Вст 3 пс 6-1 ТУ 14-1-3023-80	б = 10		1230	7100	7110				0,03					0,03				
		б = 12		1230	7100	7110			0,01						0,01				
		б = 20		1230	7100	7110			0,01						0,01				
	Итого:								0,03	0,03	0,05	0,01			0,12				
Всего профиля															0,12				

Привязан

Инв. №

Разраб.	Попова		
Провер.	Андреева		
Вед.инж	Андреева		
Рук. гр.	Поволяева		
Н.контр.	Жило		1988
Гл.спец	Ханин		
Нач.отд.	Гродзенская		

ТП901-1-98.88-КМ1

Водозаборные сооружения производительностью от 0,5 до 1,0 м³/с для амплитуды колебания уровня воды 10,0 м

Техническая спецификация стали (начало)

Стадия	Лист	Листов
Р	2	

Госстрой СССР ГПИ Ленинградский Водоканалпроект

Формат А2

Инв. № подл. | Подпись и дата | Взам. инв. №

ТП901-1-98.88 Альбом II

Вид профиля ГОСТ, ТУ	Марка металла ГОСТ	Обозначение размера профиля	N п.п.	Код: марки металла	Код: вида профиля	Код: размера	Количество шт	Длина мм	Масса металла по элементам конструкций, т: балки покрытий	Стойки	Лестницы и площадки зданий	Ограждения лестниц и площадок	Опоры под технол. трубопров	Подкрановые пути	Общая масса, т	Масса потребности металла по кварталам (заполняется изготовителем), т: I	II	III	IV
1	2	3	4	5	6	7	8	9	526153	528331	526240	526244	526396	526463					
Швеллеры стальные гнутые равнополочные ГОСТ 8278-83	Вст 3 кп 2 ГОСТ 380-71*	[120x60x4		1124	7410	7431							0,02		0,02				
		[180x50x4		1124	7410	7436					0,08				0,08				
	Вст 3 пс 4 ГОСТ 380-71*	[250x125x6		1228	7410	7440			0,97						0,97				
		[200x80x5		1228	7410	7438			0,14						0,14				
	Итого:								1,11		0,08		0,02		1,21				
Всего профиля:															1,21				
Профили гнутые ГОСТ 8281-80*	Вст 3 кп 2 ГОСТ 380-71*	L50x40x12x2,5										0,08			0,08				
	Итого:											0,08			0,08				
Всего профиля															0,08				
Профили гнутые 4МТУ 2-130-70	Вст 3 кп 2 ГОСТ 380-71*	{ 90x30x25x x2,5										0,07			0,07				
	Итого:											0,07			0,07				
Всего профиля:															0,07				
Рельс крановый ГОСТ 4121-76*	сталь марки К62 ГОСТ 4121-76*	КР70			3200	3243								1,13	1,13				
	Итого:													1,13	1,13				
Всего профиля:															1,13				
Сетка ГОСТ 5336-80*	Вст 3 кп 2 ГОСТ 380-71*	Р-30.-2.0										0,02			0,02				
	Итого:											0,02			0,02				
Всего профиля:															0,02				
Сталь листовая рифленая ГОСТ 8568-77*	Вст 3 кп 2 ГОСТ 380-71*	δ=5			7150	7152					0,03				0,03				
	Итого:										0,03				0,03				
Всего профиля:															0,03				
Всего металла:															3,69				
В том числе по маркам металла	Вст 3 кп 2									0,01	0,11	0,34	0,05	0,31	0,82				
	Вст 3 пс 6										0,1			0,2	0,3				
	Вст 3 пс 6-1								0,02	0,08	0,03				0,13				
	Вст 3 пс 4								1,11						1,11				
	Вст 3 сп 5-1													0,2	0,2				
	К62													1,13	1,13				

Привязан

Инв. №

Разраб.	Попова		
Провер.	Андреева		
Вед. инж.	Андреева		
Рук. гр.	Новаляева		
Н. контр.	Жило		04.91
Гл. спец.	Ханин		
Нач. отд.	Грабовенкова		

ТП901-1-98.88-КМ1

Водозаборные сооружения производительностью от 0,5 до 1,0 м³/с для амплитуды колебания уровня воды 10,0 м

Техническая спецификация стали (окончание)

Стадия	Лист	Листов
Р	3	

ГОССТРОЙ СССР ГПИ Ленинградский Водоканалпроект

Формат А2

Схема расположения элементов крепления рельсов и упоров к подкрановым балкам

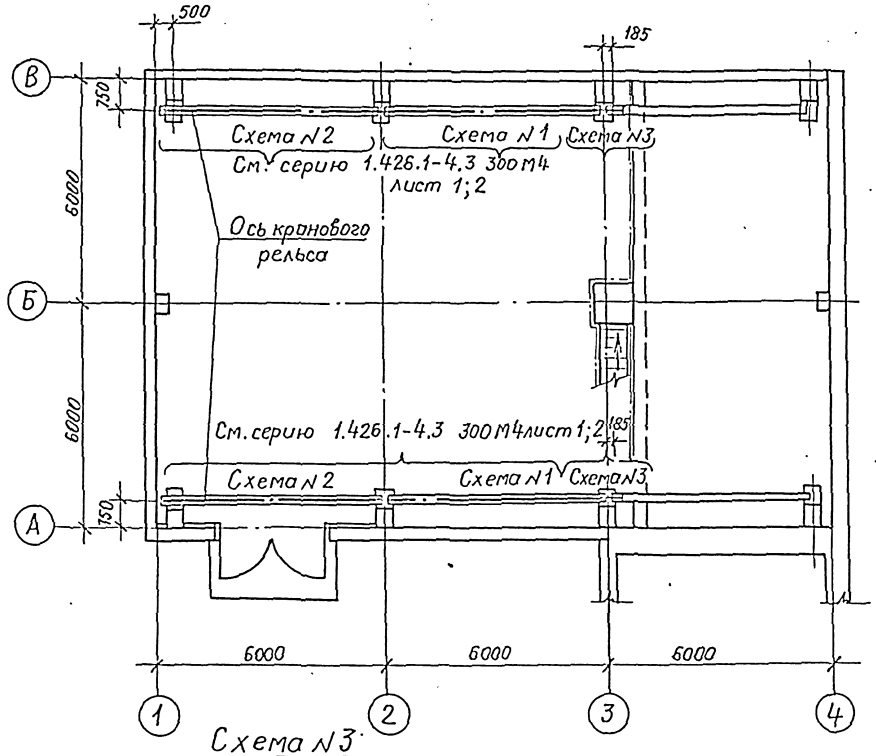

Схема №3

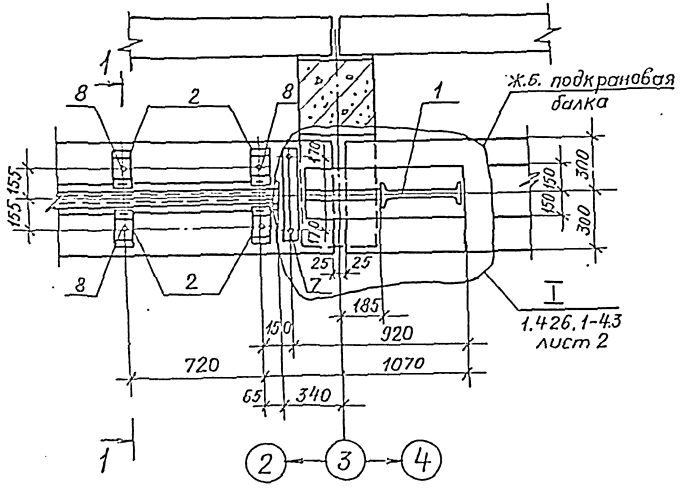

1-1

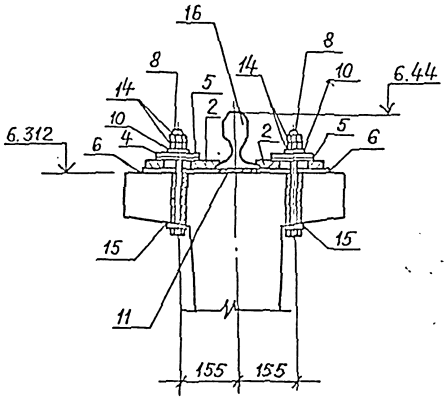

Спецификация к схеме расположения элементов крепления рельсов и упоров к подкрановым балкам.

Марка, поз.	Обозначение	Наименование	Кол.	Масса ед.кг.	Примечание
		Монтажные элементы			
1	1.426.1-4.3 310	Упор УП	4		
2	301	Издание соединительное МС1	60	2,9	
4	303	То же МС4	60	0,57	
5	303-01	—"— МС5	60	0,11	
6	303-02	—"— МС6	60	0,08	
7	304	—"— МС7	8	1,0	
		Стандартные изделия			
		ГОСТ 7798-70*			
8		Болт М20×260.58	60	0,70	
13		—"— М10×200	16	0,12	
10		Шайба 1265Г.05 ГОСТ 6402-70*	68	0,01	
14		Гайка М20.5 ГОСТ 5915-70*	128	0,06	
15		Шайба 20.01.05 ГОСТ 10906-78*	68	0,03	
		Упругие прокладки из ленты конвейерной, резинотканевой			
		ГОСТ 20-85			
11		−8×120 ℓ=4970	2	3,8	
11		−8×120 ℓ=5675	2	4,4	
		Материалы			
12		Дуб 250×200			
		ГОСТ 2695-83 ℓ=360	4	14	
16		Рельс крановый КР70	21,3 п.м.		
		ГОСТ 4121-76*			

Схему расположения элементов крепления рельсов и упоров к подкрановым балкам в крайнем и среднем пролетах см. серию 1.426.1-4 вып.3

Привязан	Разработ.	Шабалина		ТП 901-1-98.88-КМ1	
	Провер.	Андреева		Водозаборные сооружения производительностью от 0,5 до 1,0 м³/с для амплитуды колебания уровня воды 14,0 м	Стадия: Р; Лист: 4; Листов:
	Вед.инж.	Андреева			
	Рук.гр.	Поваляева			
	Н.контр.	Жило		Схема расположения элементов крепления рельсов и упоров к подкрановым балкам	Госстрой СССР ГПИ Ленинградский Водоканалпроект
	Гл.спец.	Ханин			
Инв.№	Нач.отд.	Градобойнова			

Формат А2

Схема опор, стоек балок (вариант котельной)

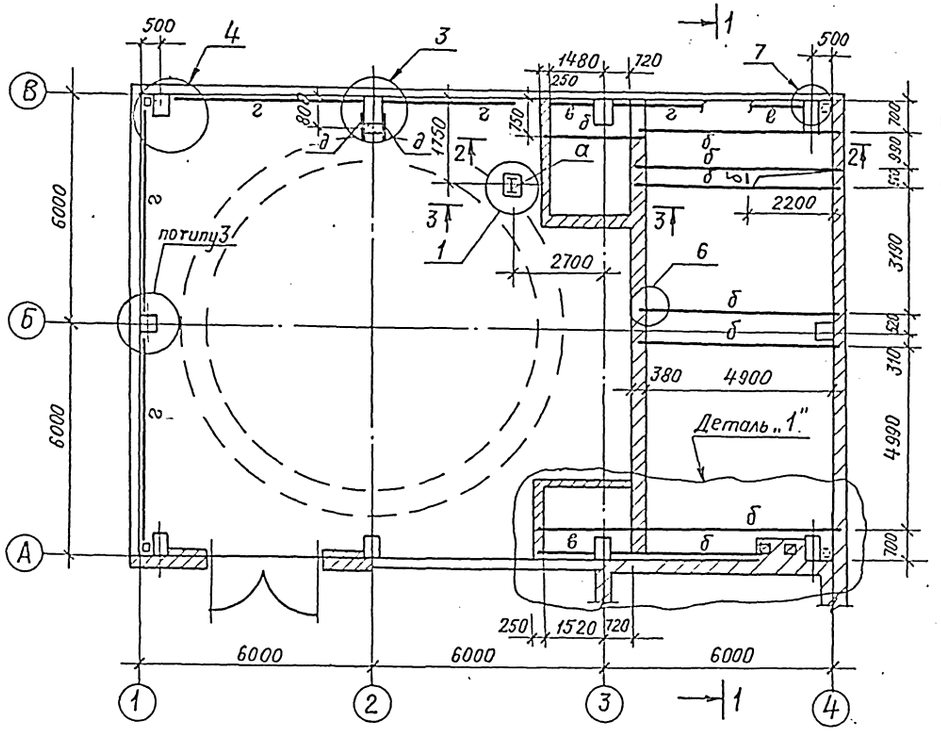

Деталь „1"

(при варианте с тепловыми сетями)

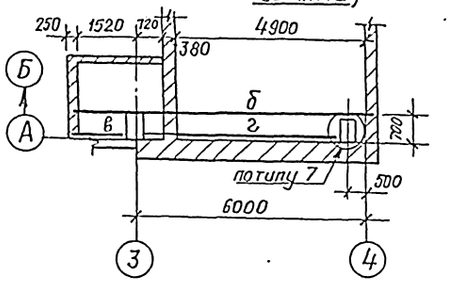

3–3

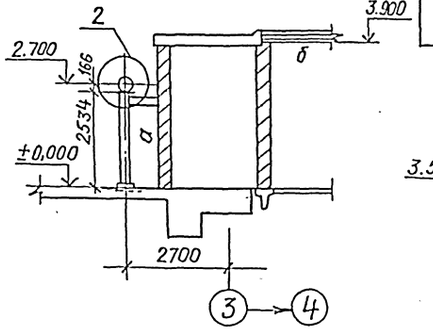

1–1

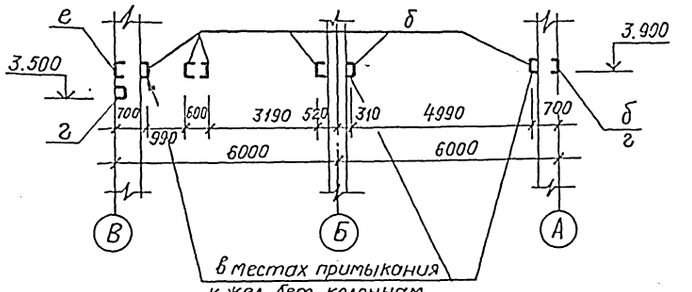

в местах примыкания к жел. бет. колоннам полочку балки „б" подрезать на 30 мм.

1

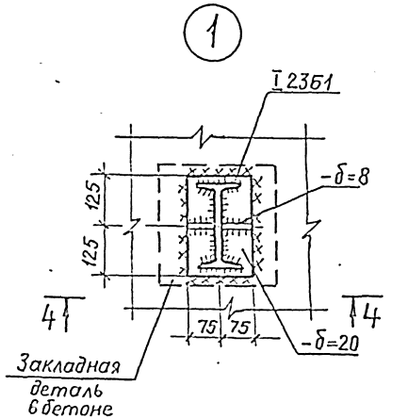

2–2

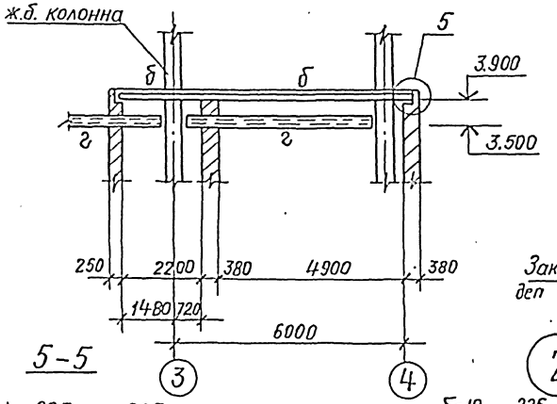

4–4

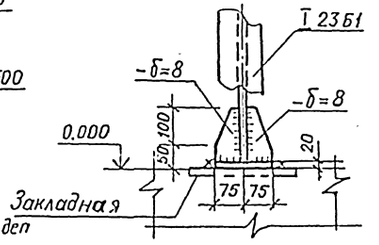

5–5

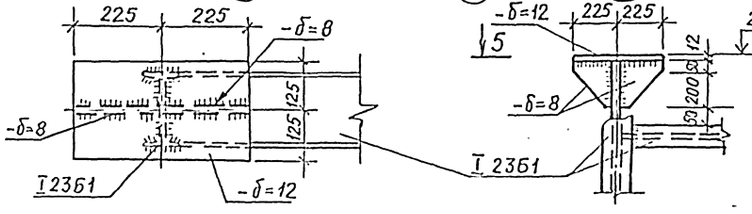

Ведомость элементов

Марка	Сечение: Эскиз	Поз.	Состав	Опорные усилия: M гс.м.	N гс	Q гс	Группа констр.	Марка металла	Примеч.
а		1	I 23Б1		1,6	0,8		Вст3пс6-1	ТУ 14-1-3023-80
		2	-б=20					Вст3пс6-1	—"—
		3	-б=12					Вст3пс6-1	—"—
		4	-б=8					Вст3пс6-1	—"—
б			2НС 250×125×6					Вст3пс4	ГОСТ 380-71*
в		1	2НС 250×125×6					Вст3пс4	—"—
		2	L 100×8					Вст3пс6-1	ТУ 14-1-3023-80
г		1	2НС 200×80×5					Вст3пс4	ГОСТ 380-71*
		2	L 100×8					Вст3пс6-1	ТУ 14-1-3023-80
д		1	2НС 120×60×4		0,8	0,8		Вст3кп2	ГОСТ 380-71*
		2	L 63×5					Вст3кп2	—"—
е		1	2НС 250 125×6					Вст3пс4	—"—
		2	L 100×8					Вст3пс6-1	ТУ 14-1-3023-80

1. Все швы $h = 6$ мм
2. Все обрезы 40 мм
3. Все болты М16
4. Все отверстия ф19

} кроме оговоренных

5. Данный лист рассматривать совместно с л. 6
6. Элементы, для которых в ведомости элементов не указаны усилия, крепить на 5.0 т

Привязан

Инв. №

Разраб.	Шабалина		
Провер.	Андреева		
Ведущ. инж.	Андреева		
Рук. гр.	Побалуева		
Н. контр.	Жило		03.88
Гл. спец.	Ханин		
Нач. отд.	Градовайтис		

ТП 901-1-98.88 - КМ1

Водозаборные сооружения производительностью от 0,5 до 15 м³/с для амплитуды колебания уровня воды 14,0 м

Стадия	Лист	Листов
Р	5	

Схема опор, стоек, балок, Деталь „1". Узлы „1", „2"

Госстрой СССР ГПИ Ленинградский Водоканалпроект

Формат А2

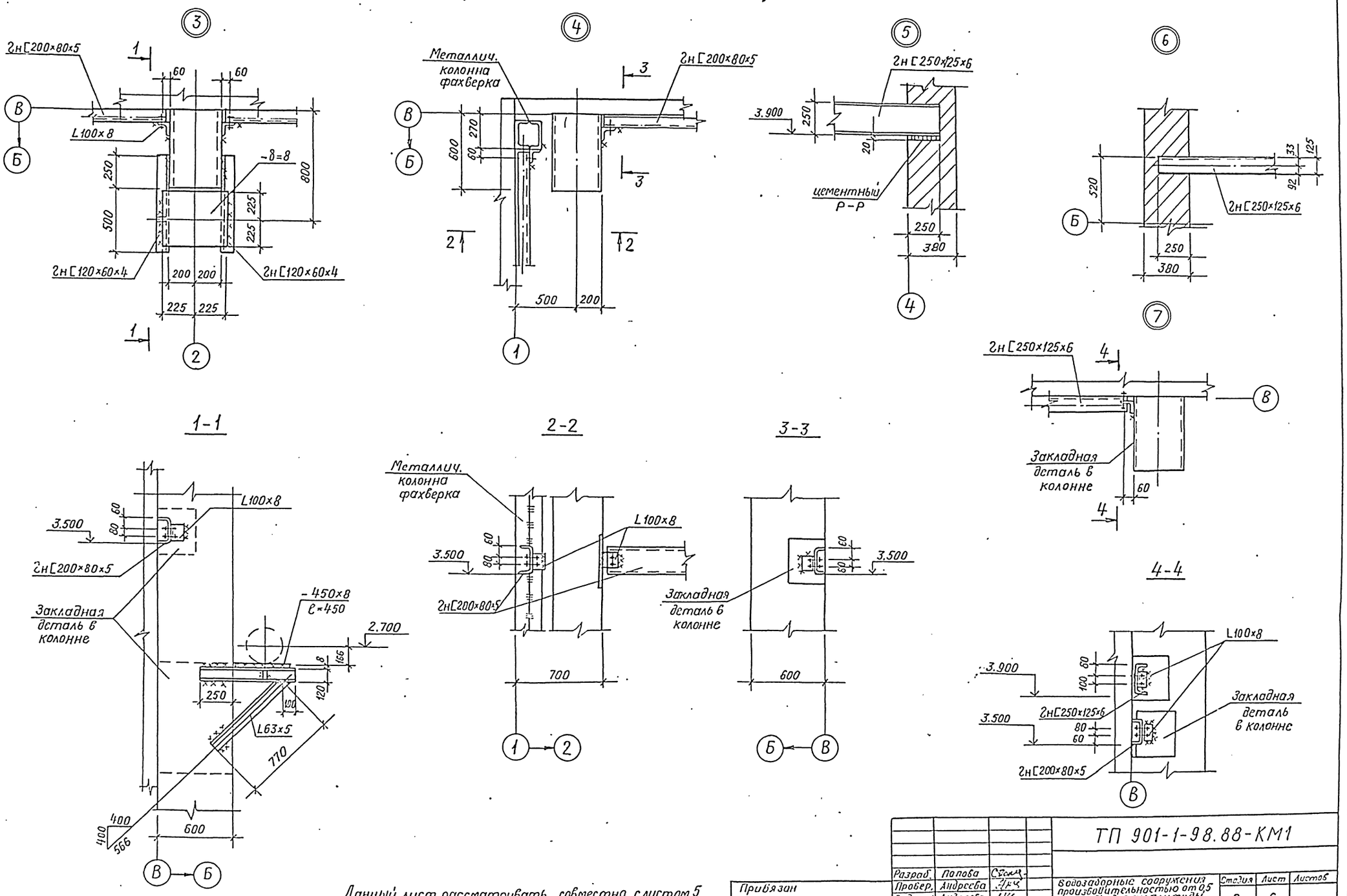

Данный лист рассматривать совместно с листом 5

Привязан	Разраб.	Попова		ТП 901-1-98.88-КМ1	
	Провер.	Андреева		Водозаборные сооружения производительностью от 0,5 до 1,0 м³/с для амплитуды колебания уровня воды 14,0 м	Стадия: Р; Лист: 6; Листов:
	Вед.инж.	Андреева			
	Рук.гр.	Поваляева			
	Н.контр.	Жило		Схема опор, стоек, балок. Узлы „3"÷„7"	Госстрой СССР ГПИ Ленинградский Водоканалпроект
	Гл.спец.	Ханин			
Инв. №	Нач.отд.	Градобойнов			

Формат А2

Схема лестниц, ограждения, сетчатого ограждения и площадки для обслуживания крана

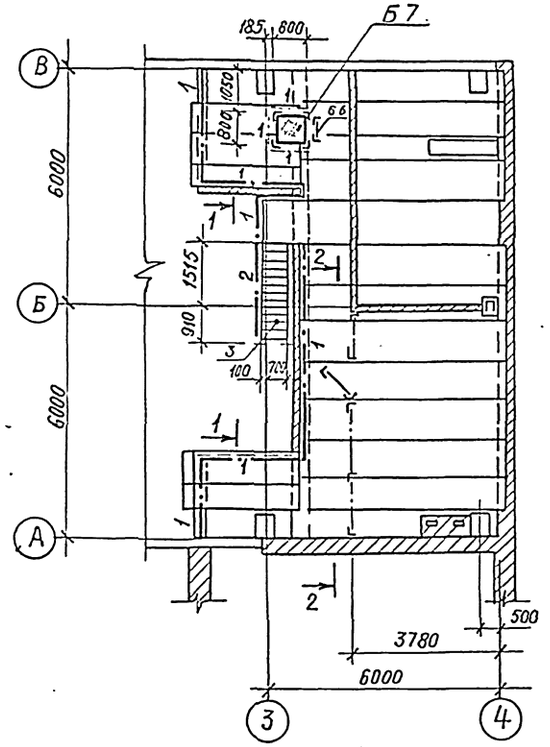

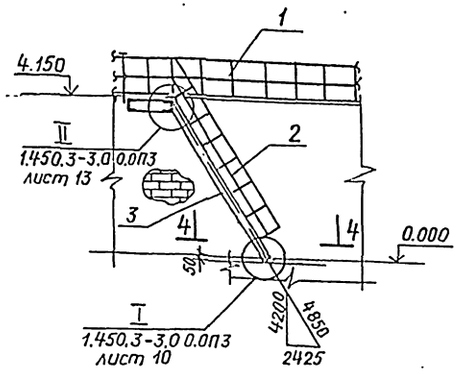

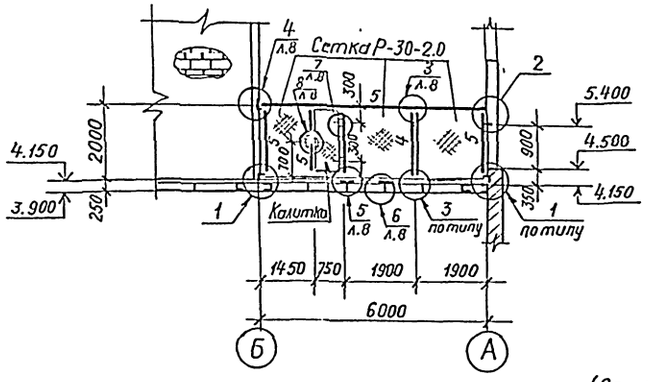

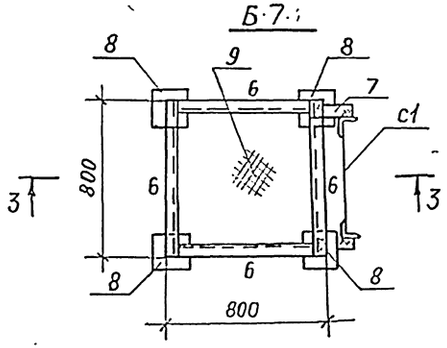

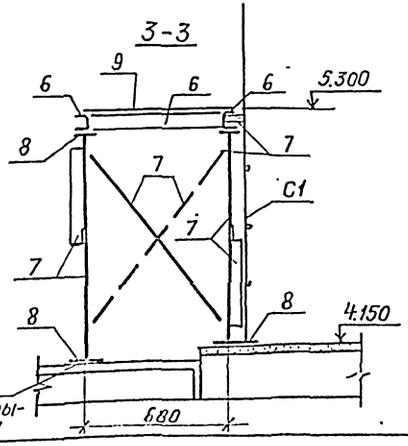

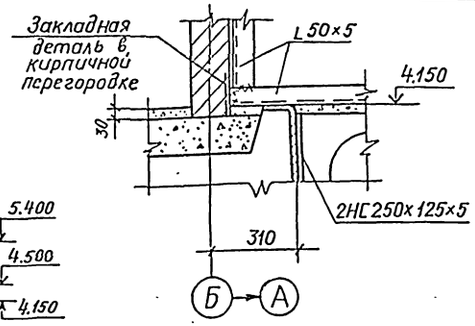

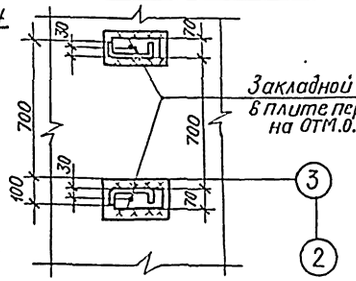

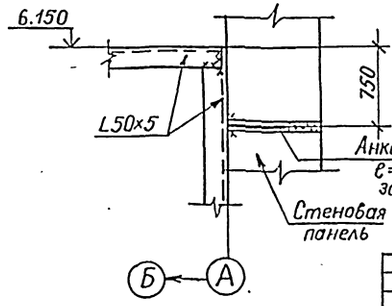

(Сетка условно не показана)

Ведомость элементов

Марка	Сечение: Эскиз	Поз.	Состав	Опорные усилия: M тс.м	N тс	Q тс	Группа констр.	Марка металла	Примеч.
Б1		1	L50×40×12×2.5					Вст3кп2	ГОСТ 360-71*
		2	L 25×3					—"—	—"—
		3	⌀90×30×2.5×2.5					—"—	—"—
Б2	ОГлМЛХ60-10.12							—"—	Серия 1.450.3-3
Б3	МЛХШ60-42.8							—"—	—"—
Б4	JL 50×5							—"—	ГОСТ 380-71*
Б5	L 50×5							—"—	—"—
Б6	СГ-22							—"—	Серия 1.450.3-3
Б7	см. лист 7	6	2НС 120×50×4					—"—	ГОСТ 360-71*
		7	L 75×6					Вст3пс6	ГОСТ 380-71*
		8	δ=10					Вст3кп2	—"—
		9	рифл. сталь δ=5					—"—	—"—

1. Все элементы данной схемы замаркированы буквой „Б".
2. Элементы, для которых в ведомости элементов не указаны усилия, крепить на 5,0 т.
3. Ограждение Б1 выполнять по типу ОГПМХ 36-10.12 (серия 1.450.3-3). Шаг стоек в зависимости от расположения Мн1; Мн2.
4. План расположения закладных Мн1; Мн2 (для крепления стоек Б1) см. листы 32 марки КЖ1.
5. Узлы крепления I; II – лестничного марша, см. серию 1.450.3-3.

Прибязан

Инв. №

Разраб.	Попова		
Провер.	Андреева		
Вед.инж.	Андреева		
Рук.гр.	Лобалева		
Н.контр.	Жило		
Гл.спец.	Ханин		
Нач.отд.	Градобоков		

ТП 901-1-98.88-КМ1

Водозаборные сооружения производительностью от 0,5 до 1 м³/с для амплитуды колебания уровня воды 14,0 м

Стадия	Лист	Листов
Р	7	

Схема лестниц, ограждения, сетчатого ограждения и площадки для обслуж. крана
Узлы „1-1", „2"

Госстрой СССР ГПИ Ленинградский Водоканалпроект

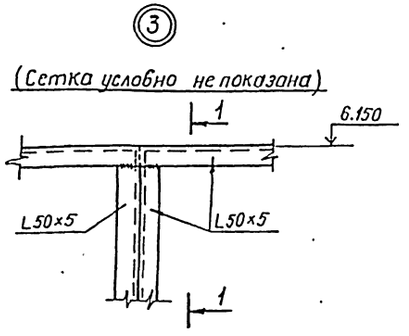

1-1

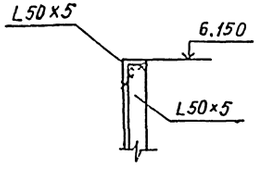

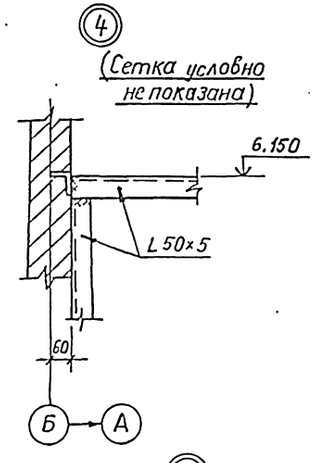

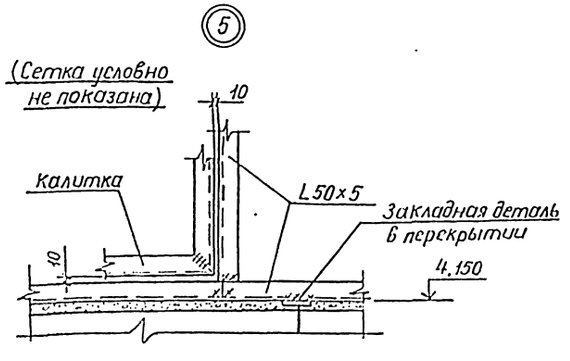

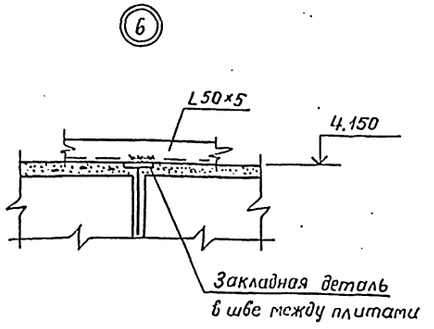

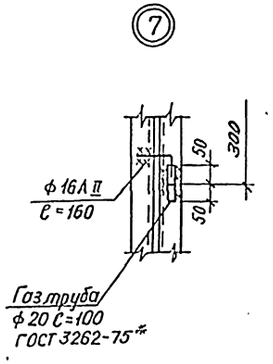

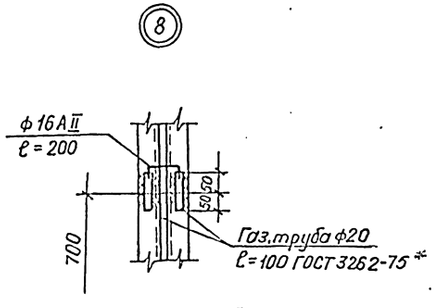

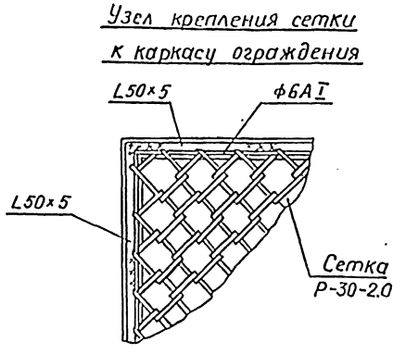

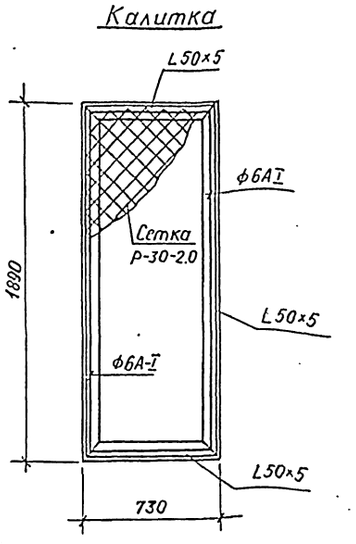

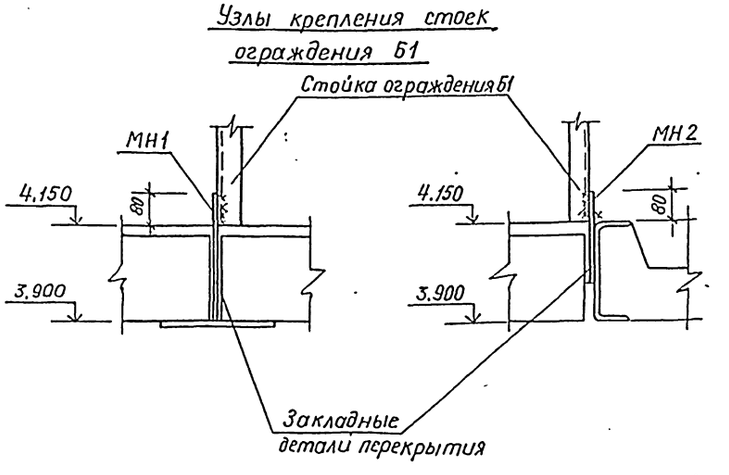

Данный лист рассматривать совместно с листом 7

					ТП 901-1-98.88-КМ1		
		Разраб.	Попова				
Привязан		Провер.	Андреева		Водозаборные сооружения производительностью от 0,5 до 10 м³/с для амплитуды колебания уровня воды 14,0м	Стадия	Лист	Листов
		Вед.инж	Андреева			Р	8	
		Рук.гр.	Поваляева					
		Инконтр	Жило		Схема лестниц, ограждения, сетчатого ограждения и площадки для обслуж. крана Узлы „3" ÷ „8"	Госстрой СССР ГПИ Ленинградский Водоканалпроект		
		Гл.спец.	Ханин					
Инв.№		Нач.отд	Градодойнова					

Ведомость чертежей основного комплекта

Лист	Наименование	Примечание
1	Общие данные	
2	Планы на отм. 0,000 и 4,150.	
	Разрез 1-1	
3	План котельной на отм. 0,000.	
	Разрезы 1-1, 2-2. Схема трубопроводов	
	котельной.	
4	Схема системы отопления. Схема	
	системы теплоснабжения водоводяного	
	подогревателя. Схемы систем ВЕ3, ВЕ4	
	Узел управления.	

Характеристика отопительно-вентиляционных систем

Обозначение системы	Кол. систем	Наименование обслуживаемого помещения (технологического оборудования)	Тип установки	Вентилятор: Тип, исполн. по взрывозащите	№	Схема исполнен	положение	L, м³/ч	P, Па (кгс/м²)	n, об/мин
ВЕ1, ВЕ2	2	Машзал	Дефлектор ф800							
ВЕ3	1	Санузел	Дефлектор ф200							
ВЕ4	1	Санузел, душевая	Дефлектор ф200							
ВЕ5	1	Котельная	Дефлектор ф500							

Общие указания

Настоящий раздел проекта разработан на основании технологического задания и архитектурно-строительных чертежей в соответствии со СНиП 2.04.05-86

Проект разработан для строительства в климатических районах с расчетной температурой наружного воздуха -30°С

Теплоснабжение

Теплоснабжение разработано для двух вариантов.

Вариант 1-пристроенная котельная с двумя котлами К4М-2. Топливо-антрацит. Теплоноситель-вода с параметрами 95-70°С.

Вариант 2- внешний источник теплоснабжения. Теплоноситель- вода с параметрами 150-70°С.

Отопление

Для обоих вариантов запроектирована однотрубная система отопления с верхней разводкой. В качестве нагревательных приборов-приняты радиаторы „М-140-Ао".

Все трубопроводы и нагревательные приборы окрашиваются масляной краской за 2 раза.

Вентиляция

Вентиляция машзала, санузла, котельной- естественная, осуществляемая дефлекторами.

В машзале предусмотрено открывание окон в верхней зоне.

Основные показатели по чертежам отопления и вентиляции

Наименование здания (сооружения), помещения	Объем м³	Периоды года при tн, °С	Расход тепла, Вт (ккал/ч): на отопление	на вентиляцию	на горячее водоснабжение	Общий	Расход холода, Вт (ккал/ч)	Установленная мощн. электродвиг. кВт
Водозаборные сооружения		-30	42920		21600	64520		
(вариант с котельной)			(37000)	—	(18600)	(55600)	—	
То же (вариант		-30	42920		—	42920	—	
с тепловыми сетями)			(37000)		—	(37000)		

Ведомость ссылочных и прилагаемых документов

Обозначение	Наименование	Примечание
	Ссылочные документы	
4.904-69	Детали крепления санитарно-технических приборов и трубопроводов	
1.494-32	Зонты и дефлекторы вентиляционных систем.	
5.904-10	Узлы прохода вентиляционных систем через покрытие промышленных зданий	
5.903-2	Воздухосборники для систем отопления и теплоснабжения	
4.903-10 в.8	Грязевик абонентский	
	Прилагаемые документы	
ОВ.СО	Спецификация оборудования к ос-	
	новному комплекту чертежей марки ОВ	Альбом VIII
ОВ.ВМ	Ведомость потребности в материалах	Альбом IX

План - схема 1
(вариант с котельной)

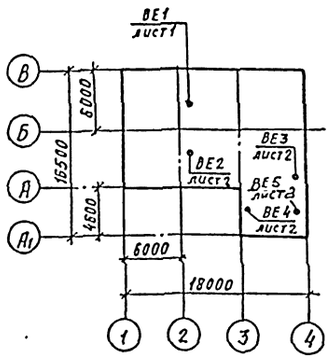

План- схема 2
(вариант с тепловыми сетями)

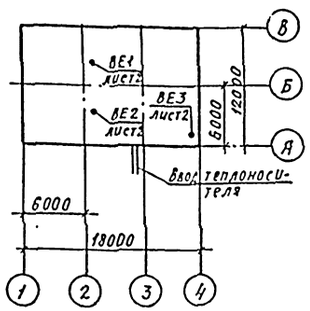

Настоящий проект разработан в соответствии с действующими нормами и правилами и предусматривает мероприятия, обеспечивающие взрывобезопасность и пожаробезопасность при эксплуатации здания (сооружения) с производством, отнесенным по пожарной опасности к категории Г и Д согласно СНиП 2.09.02-85

Главный инженер проекта [подпись] Беляев 10.87

				Привязан			
Инв. №							
				ТП901-1-98.88			
Гл.спец.ТС	Макаров	[подпись]	02.88				
Н. контр.	Шапошников	[подпись]	02.88	Водозаборные сооружения производительностью от 0,5 до 1,0 м³/с для амплитуды колебания уровня воды 14 ом	Стадия	Лист	Листов
Ст. инж.	Болтакс	[подпись]	02.88			1	4
Вед. инж.	Федорова	[подпись]	02.88				
Рук. гр.	Шапошников	[подпись]	02.88	Общие данные	Госстрой СССР ГПИ Ленинградский Водоканалпроект		
Нач. отд.	Градобойнова	[подпись]	02.88				
ГИП	Беляев	[подпись]	02.88				

Разрез 1-1

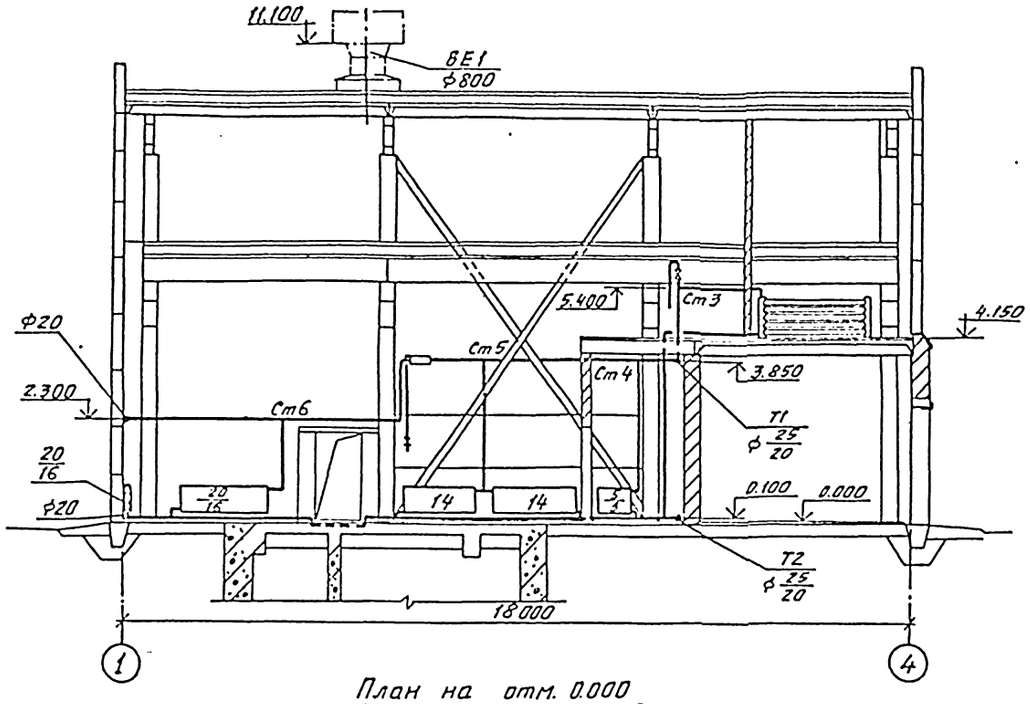

В числителе дроби указано значение для варианта с котельной, в знаменателе - для варианта с тепловой сетью.

Экспликация помещений

Номер по плану	Наименование	$t_{вн}$, °С	Категория производства по взрывной, взрыво-пожарной и пожарной безопасности
1	Машинный зал	5	Д
2	Помещение ремонтной бригады	18	—
3	КТП и ПСУ	16	Д
4	Сануэел	16	—
5	Душевая	25	—
6	Щитовая	16	Д
7	Котельная	16	Д

План на отм. 0.000 (вариант с котельной)

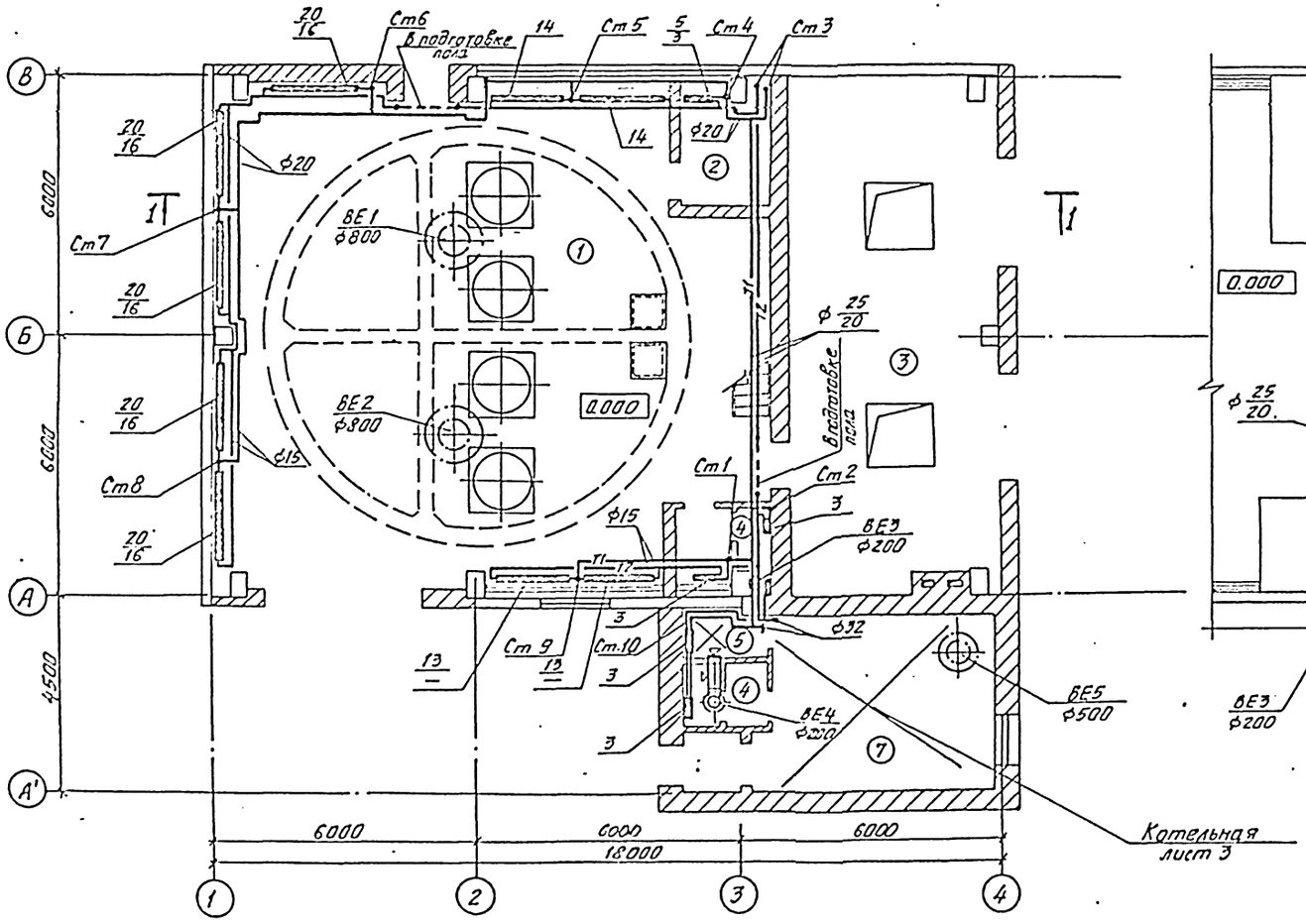

План на отм. 4.150

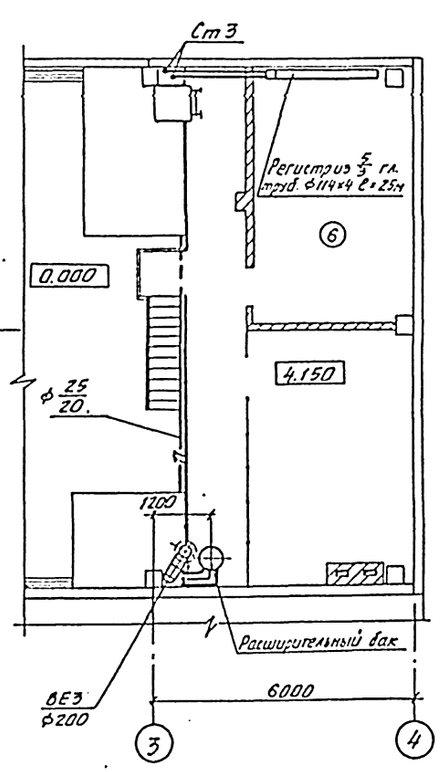

План на отм. 0.000 (вариант с тепловой сетью)

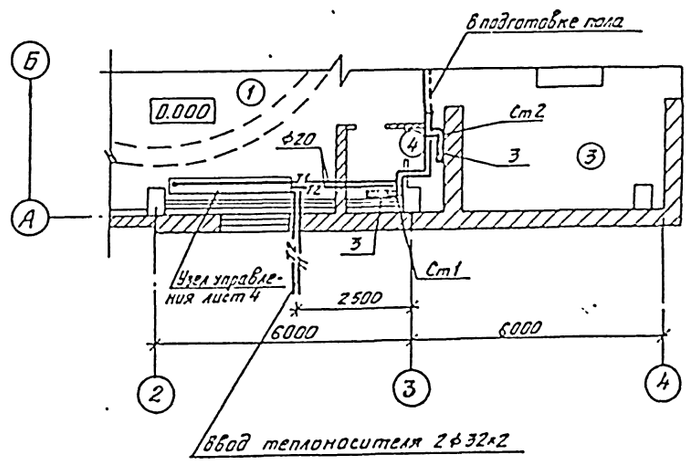

				ТП 901-1-98.88			
Привязан	Н.контр.	Шапошников		02.88	Водозаборные сооружения производительностью от 0,5 до 1 м³/с для амплитуды колебания уровня воды 140 м	Стадия	Лист	Листов
	Ст.инж.	Шишкин		02.88		Р	2	
	Вед.инж.	Федорова		02.88				
	Рук.гр.	Шапошников		02.88	Планы на отм. 0.000 и 4.150. Разрез 1-1.	Госстрой СССР ГПИ Ленинградский Водоканалпроект		
	Нач.отд.	Градобойнова		02.88				
инв. №								

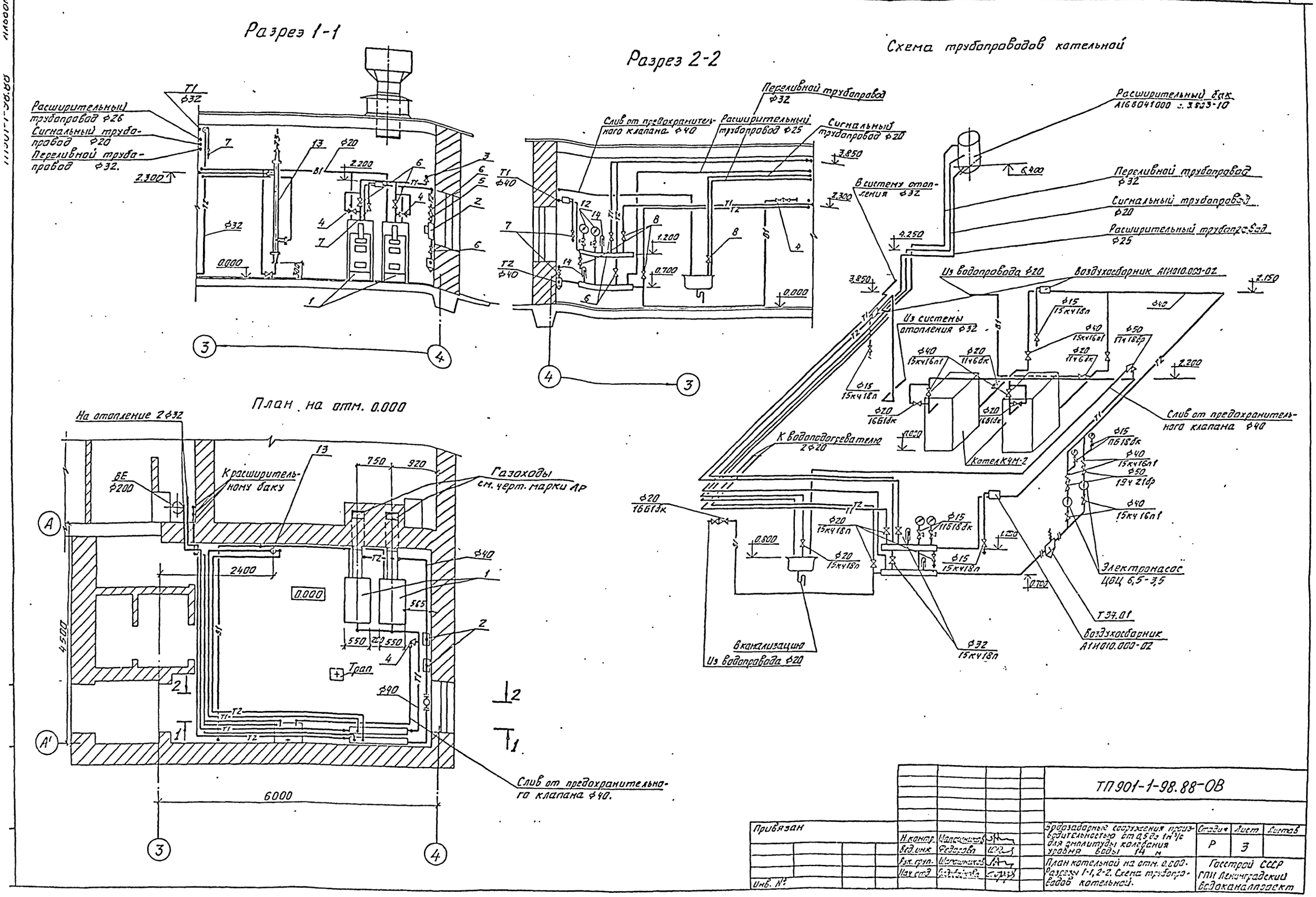
Разрез 1-1
Расширительный трубопровод ф26
Сигнальный трубопровод ф20
Переливной трубопровод ф32.
Т1 ф32
2.300
0.000
Разрез 2-2
Переливной трубопровод ф32
Слив от предохранительного клапана ф40
Расширительный трубопровод ф25
Сигнальный трубопровод ф20
Т1 ф40
Т2 ф40
3.850
2.300
1.200
0.700
0.000
Схема трубопроводов котельной
Расширительный бак А168041000 с. 3503-10
6.400
Переливной трубопровод ф32
Сигнальный трубопровод ф20
Расширительный трубопровод ф25
В систему отопления ф32
4.250
3.850
Из водопровода ф20
Воздухосборник А1Н010.000-02
2.150
Из системы отопления ф32
2.200
Слив от предохранительного клапана ф40
К водоподогревателю 2ф20
Котел КЧМ-2
Электронасос ЦВЦ 6,5-3,5
Т37.01
Воздухосборник А1Н010.000-02
Вканализацию
Из водопровода ф20
ф32 15кч18п
0.800
0.700
План на отм. 0.000
На отопление 2ф32
ВЕ ф200
К расширительному баку
Газоходы см. черт. марки АР
750
920
2400
0.000
565
550
200
550
Трап
ф40
4500
6000
Слив от предохранительного клапана ф40.
ТП 901-1-98.88-ОВ
Привязан
Инв. №
Н. контр.
Вед. инж.
Рук. груп.
Нач. отд.
Водозаборные сооружения производительностью от 0,5 до 1 м³/с для амплитуды колебания уровня воды 14 м
План котельной на отм. 0.000. Разрезы 1-1, 2-2. Схема трубопроводов котельной.
Стадия
Лист
Листов
Р
3
Госстрой СССР
ГПИ Ленинградский Водоканалпроект

ТП901-1-98.88 Альбом II

Система отопления (Вариант с котельной)

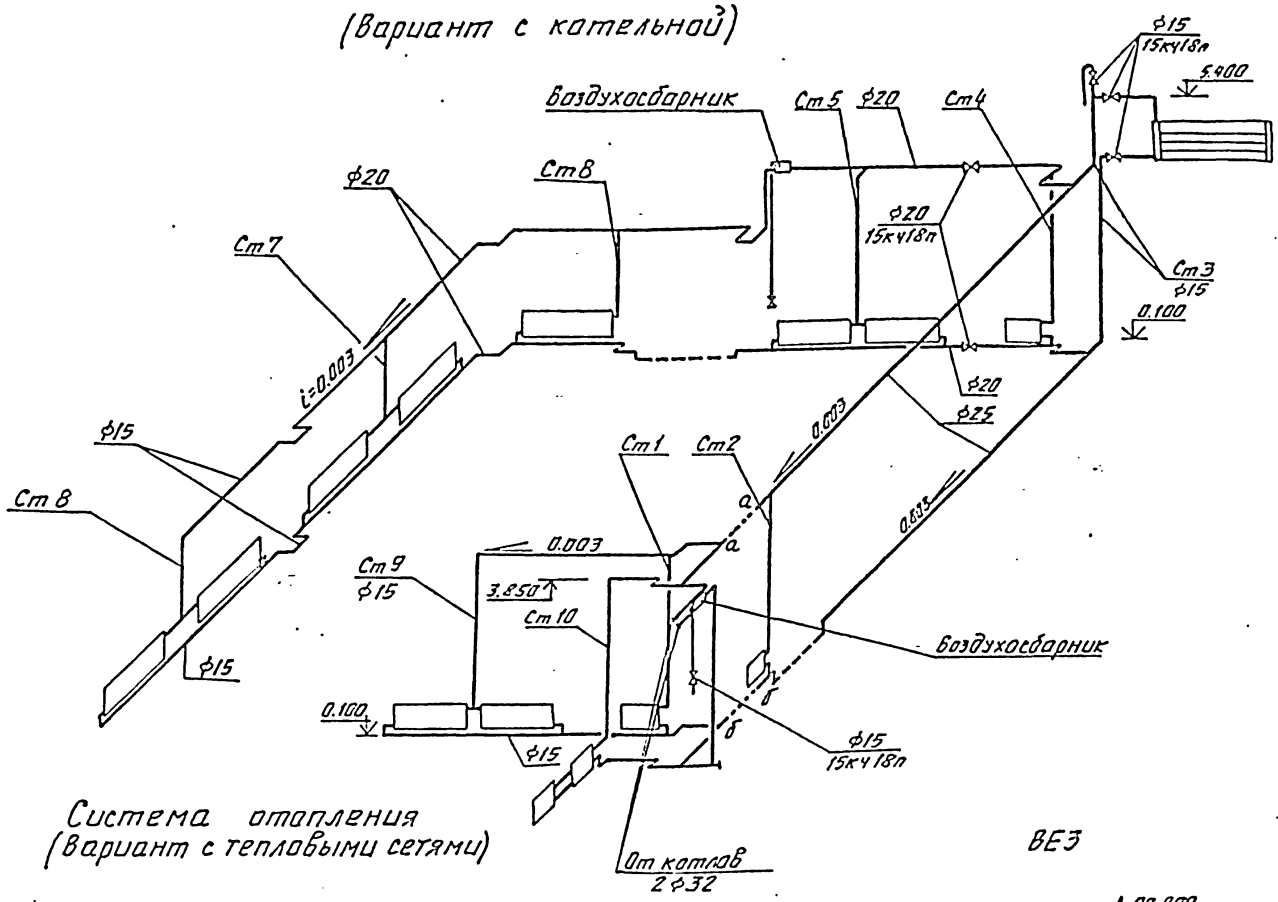

Система отопления (Вариант с тепловыми сетями)

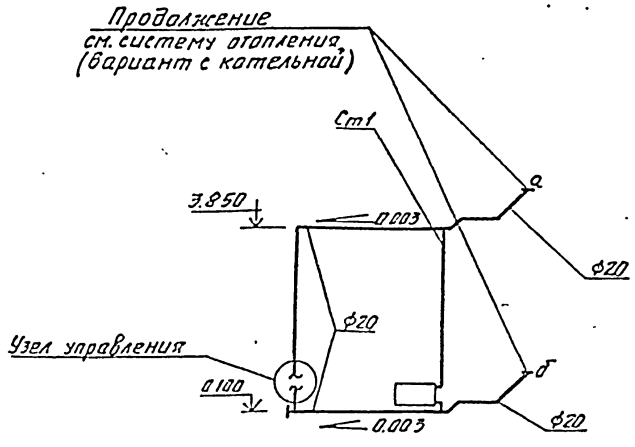

ВЕ3

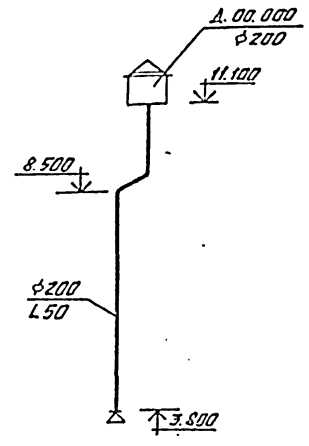

Узел управления

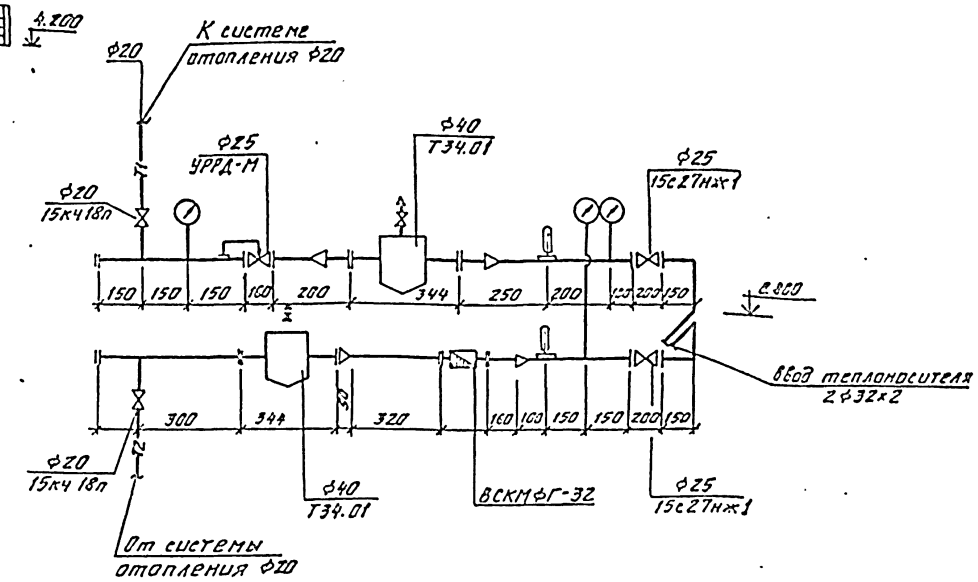

Схема теплоснабжения водоводяного подогревателя

ВЕ4

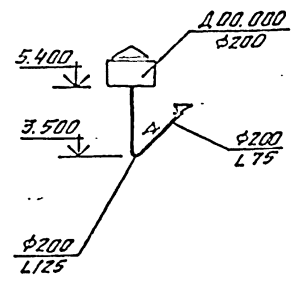

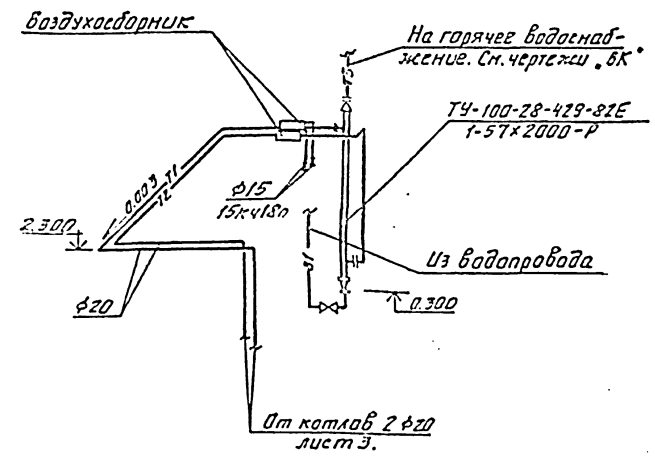

Привязан				ТП 901-1-98.88-ОВ	
				Водозаборные сооружения производительностью от 0,5 до 1 м³/с для амплитуды колебания уровня воды 11 м	Стадия: Р; Лист: 4; Листов:
	Н.контр.	Шапошников		Схемы систем отопления. Схема теплоснабжения водоводяного подогревателя. Системы ВЕ3, ВЕ4. Узел управления.	Госстрой СССР ГПИ Ленинградский водоканалпроект
	Гл.инж.	Болтаке			
	Вед.инж.	Федорова			
	Рук.гр.	Шапошников			
инв. №	Нач.отд.	Грабчиков			

Ведомость чертежей основного комплекта ВК

Лист	Наименование	Примечание
1	Общие данные.	
2	Планы на отм. 0.000	
3	Схемы систем В1, В7, ТЗ и К1.	

Ведомость ссылочных и прилагаемых документов

Обозначение	Наименование	Примечание
	Прилагаемые документы	
ТП 901-1- 88-ВК.СО	Спецификация оборудования	Альбом VIII
ТП 901-1- 88-ВК.ВМ	Ведомость потребности в материалах	Альбом IX

Основные показатели по чертежам водопровода и канализации

Наименование системы	Потребный напор на вводе, м	Расчетный расход м³/сут.	м³/ч	л/с	при пожаре л/с	Установленная мощность электродвигателей кВт	Примечание
Водопровод хозяйственно-питьевой	16,0	9,8	2,5	0,7	—	—	Расходы воды по системе В1 даны для варианта с котельной
Водопровод противопожарный	20,0	4,0	2,0	0,56	3,3	—	В7
Горячее водоснабжение	—	—	0,31	—	—	—	Расход тепла 18600ккал/ч
Канализация бытовая	—	—	—	2,35	—	—	К1

Настоящий проект разработан в соответствии с действующими нормами и правилами и предусматривает мероприятия, обеспечивающие взрывобезопасность и пожаробезопасность при эксплуатации зданий (сооружения) с производством, отнесенным по пожарной опасности к категории Г и Д согласно СНиП 2.09.02-85.

Главный инженер проекта: /Беляев Ю.В./

Общие указания

Работа водозаборных сооружений предусматривается в автоматическом режиме без постоянного обслуживающего персонала, с возможностью контроля и управления из диспетчерского пункта; на период наладки - с постоянным дежурным персоналом.

Водоснабжение предусматривается от внутриплощадочного хозяйственно-питьевого водопровода.

Водозаборные сооружения оборудуются:

а) системой хозяйственно-питьевого водопровода (В1) с подачей воды на подпитку котельной и к санитарным приборам,

б) системой противопожарного водопровода (В7) с подачей воды к пожарному и поливочному кранам.

Горячее водоснабжение (вариант с котельной) предусматривается от водо-водяного подогревателя.

Водозаборные сооружения оборудуются системой внутренней бытовой канализации (К1) с отводом сточных вод в бытовую внутриплощадочную канализацию.

Расход воды на наружное пожаротушение составляет 10 л/с.

Привязан

Инв. №

ТП 901-1-98.88-ВК

Н.контр.	Шапошников			Водозаборные сооружения производительностью от 0,5 до 1,0 м³/с для амплитуды колебания уровня воды 14 м.	Стадия	Лист	Листов
Ст.инж.	Гинзбург		03.88		Р	1	3
Рук. гр.	Шапошников		03.88				
Нач. отд.	Гладкевич		03.88	Общие данные	Госстрой СССР ГПИ Ленинградский Водоканалпроект		
Гл. спец.	Макаров		03.88				
ГИП	Беляев		03.88				

План на отм. 0.000
/Вариант с котельной/

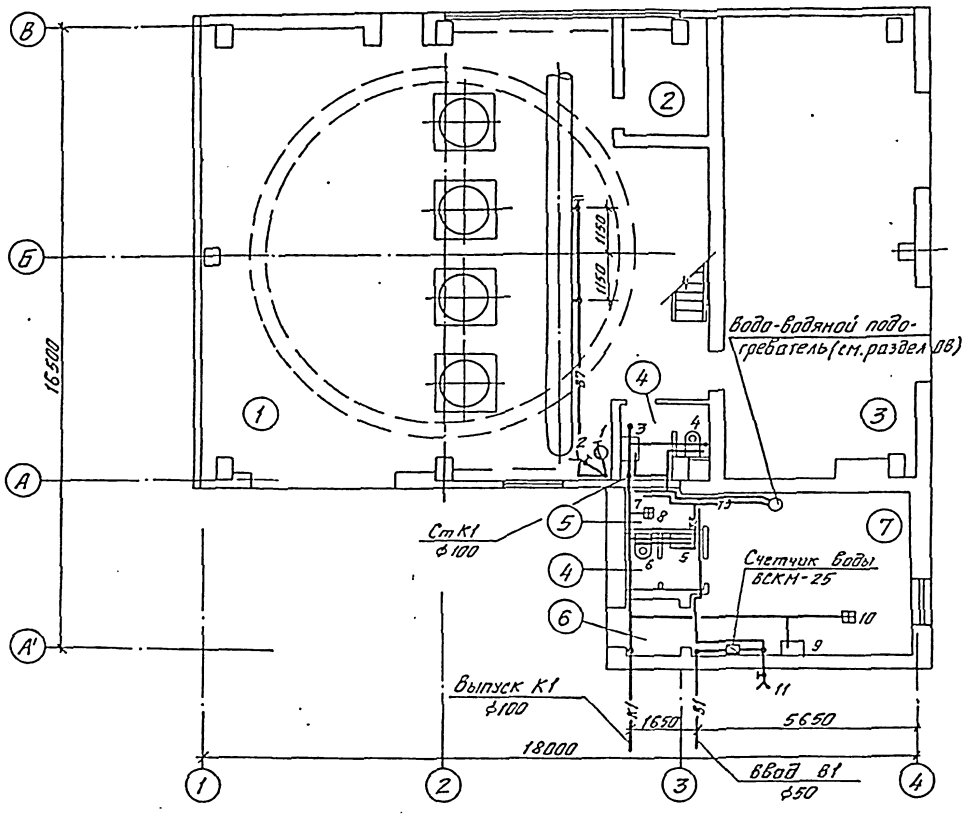

План на отм. 0.000
/Вариант от тепловых сетей/

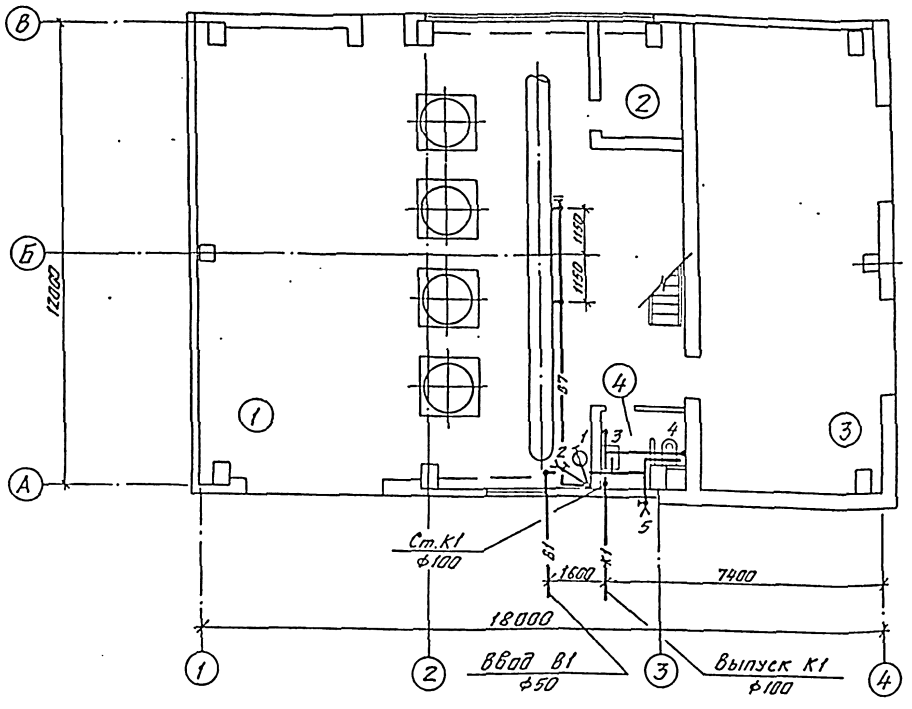

Экспликация помещений

Номер по плану	Наименование	Категория производства по взрывной, взрыво-пожарной и пожарной опасности
1	Машинный зал с монтажной площадкой	Д
2	Помещение ремонтной бригады	Д
3	КТП и ПСЧ	Д
4	Санузел	—
5	Душевая	—
6	Тамбур	—
7	Котельная	Г

					ТП 901-1-98.88-ВК	
Привязан	Н. контр.	Шапошников		3.88	Водозаборные сооружения производительностью от 0,530 (0м³/с для амплитуды колебания уровня воды 4,0 м	Стадия: Р; Лист: 2; Листов:
	Гл. инж.	Рыжбург		3.88		
	Рук. гр.	Малашников		3.88		
	Нач. отд.	Градостайцев		03.88	Планы на отм. 0.000	Госстрой СССР РПИ Ленинградский Водоканалпроект
Инв. №						

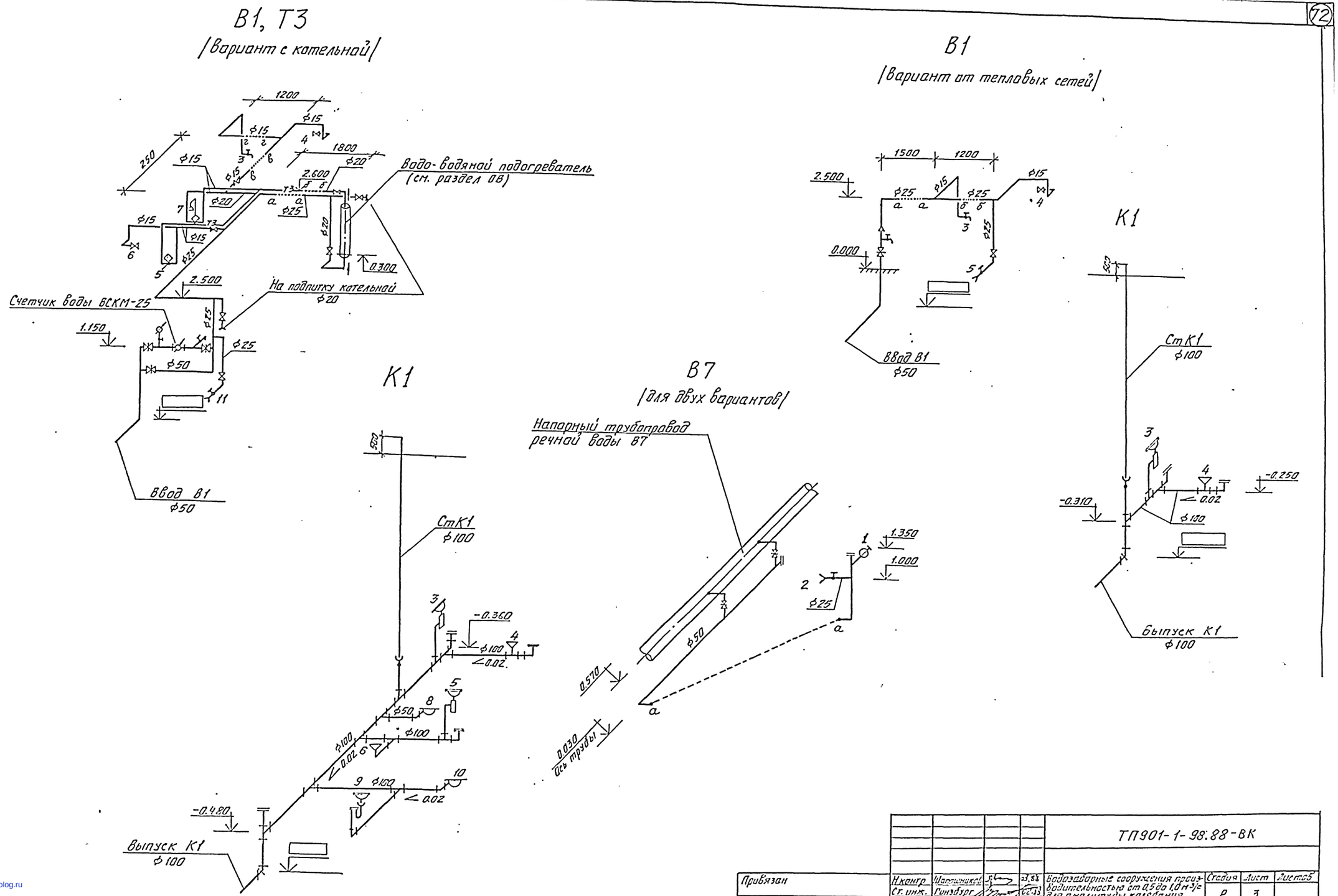

				ТП901-1-98.88-ВК			
Привязан	Н.контр	Шапошников	23.88	Водозаборные сооружения производительностью от 0,5 до 1,0 м³/с для амплитуды колебания уровня воды 14 м	Стадия	Лист	Листов
	Ст. инж.	Гинзбург	02.88		Р	3	
	Рук.гр.	Шапошников	23.88				
	Нач.отд	Градобойнов	23.88	Схемы систем В1, В7, Т3 и К1	Госстрой СССР РПИ Ленинградский Водоканалпроект		
инв. №							

gost.e-ecolog.ru