ТИПОВОЙ ПРОЕКТ
503-2-47.92
ГАРАЖ НА 5 АВТОМАШИН
VIII-021-92

АЛЬБОМ 5

АОВ1 ЗАДАНИЕ ЗАВОДУ ИЗГОТОВИТЕЛЮ

gost.e-ecolog.ru

ТИПОВОЙ ПРОЕКТ
503-2-47.92
ГАРАЖ НА 5 АВТОМАШИН

АЛЬБОМ 5

СОСТАВ ПРОЕКТА:

Альбом 1	ПЗ	Общая пояснительная записка
	ТР	Технологические решения
Альбом 2	АС	Архитектурно-строительные решения
Альбом 3	ВК	Внутренний водопровод и канализация
	ОВ	Отопление и вентиляция
	ЭМ	Силовое электрооборудование, электроосвещение
	СС	Связь и сигнализация
Альбом 4	АОВ	Автоматизация санитарно-технических систем
Альбом 5	АОВ1	Задание заводу изготовителю
Альбом 6	СО	Спецификации оборудования
Альбом 7	ВМ	Ведомости потребности в материалах
Альбом 8	С	Сметы

Разработан
проектным институтом
Гипросвязь
Главный инженер института С.И. Белов
Главный инженер проекта А.Т. Лобанов

Утвержден Министерством
связи СССР 15.03. 1991 г.
Введен в действие институтом
Гипросвязь с 1 июля 1991 г.
приказ №142 от 05.04.1991 г.

Альбом 5

Содержание альбома

Обозначение	Наименование	Стр.	Обозначение	Наименование	Стр.
АОВ-001	Вентсистема П1-В1. Щит автоматизации.		АОВ С02	Спецификация щитов и пультов.	14 (16)
	Общий вид.	3		Материалы для справок	
АОВ-002	Вентсистема П1-В1. Щит автоматизации.			Вентсистема П1-В1	Приведены в альбоме марки АОВ
	Таблица соединения проводок.	6		Схема электрическая принципиальная.	
АОВ-003	Вентсистема П1-В1. Щит автоматизации.				
	Таблица подключения проводок.	10			

Инв. № подл. 86508 | Подпись и дата | Взам. инв. №

Копиров: [illegible] Формат А3

Альбом 5

Позиция	Обозначение	Наименование	Кол.	Примеч.
		Реле 220В 50Гц		
13	K1,..K8, 2K, 3K	РЭ-37-44-У3	10	
14	K9, K10	РЭ-37-80-У3	2	
15	KT1	Реле времени	1	
		РКВ 11-43-112-УХА4 ~220В		
16	XT1..XT4, XT5, XT6	Блок зажимов	3	
	XT7..XT11	БЗН 23-ЧМ25-Е/Д-У3-10		
17	1÷13	Рамка для надписи	13	
		РПМ 66×26		
18		Перегородка ПАУ	4	
19		Прижим ПУ	4	
		Материалы		
20		Провод ПВ1 1,0 380В		
21		Провод ПВ3 1,0 380В		

Изм.	Лист	№ докум.	Подп.	Дата	503-2-47.92 АОВ-001	Лист 2

Инв. № подл. | Подпись и дата | Взам. инв. №

Позиция	Обозначение	Наименование	Кол.	Примеч.
		Стандартные изделия		
1		Шкаф щита	1	
		ЩИМ - 1000×600-Ц УХА4 IP30		
2		Кронштейн К 114 ТК3-106-83	2	
3		Уголник УЗМ 600 ТК3-128-83	6	
		Прочие изделия		
4	P3, P4	Регулятор температуры ТИ8	2	
		Кнопка КЕ-ОНУ3		
5	SB1	исп. 3, красный „стоп"	1	
6	SB2	исп. 1, черный „пуск"	1	
7	SA4	Переключатель универсальный	1	
		УП 5312-С86		
8	SA2	Переключатель универсальный	1	
		УП 5314-С398		
9	SA3	Переключатель универсальный	1	
		УП5313-Ф227		
10	SA1, SA5, SA6	Тумблер выключатель ТВ1.1	3	
11	EL2, EL3, EL5	Арматура АС-220	3	
		Анизд матовая		
12	EL1, EL4	Арматура АС-220	2	
		Анизд красная		

Инв. № подл. | Подпись и дата | Взам. инв. №

503-2-47.92 АОВ-001

Нач. отд.	Забелинский	
Зав. сект.	Старшинова	
Вед. инж.	Вагнер	
Инженер	Мальцева	
Н. контр.	Карпова	

Гараж на 5 автомашин

Стадия	Лист	Листов
Р	1	5

Вентсистема П1. Щит автоматизации. Общий вид

ГИПРОСВЯЗЬ Москва

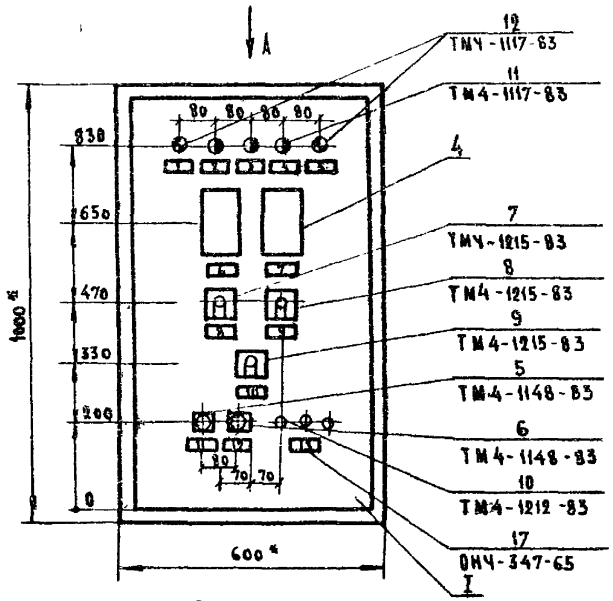

Вид А

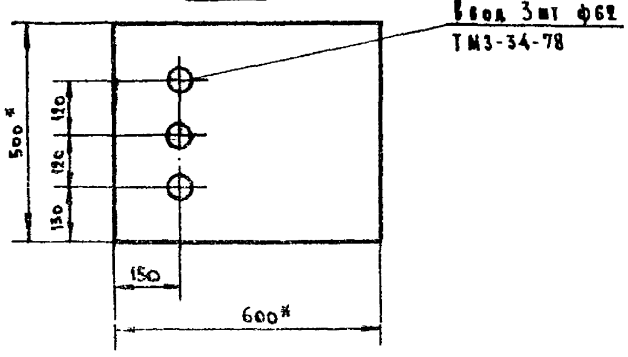

1*. Размеры для справок.

2. Покрытие - вариант I ОСТ 36.13-76

Вид на внутренние плоскости (развернуто)

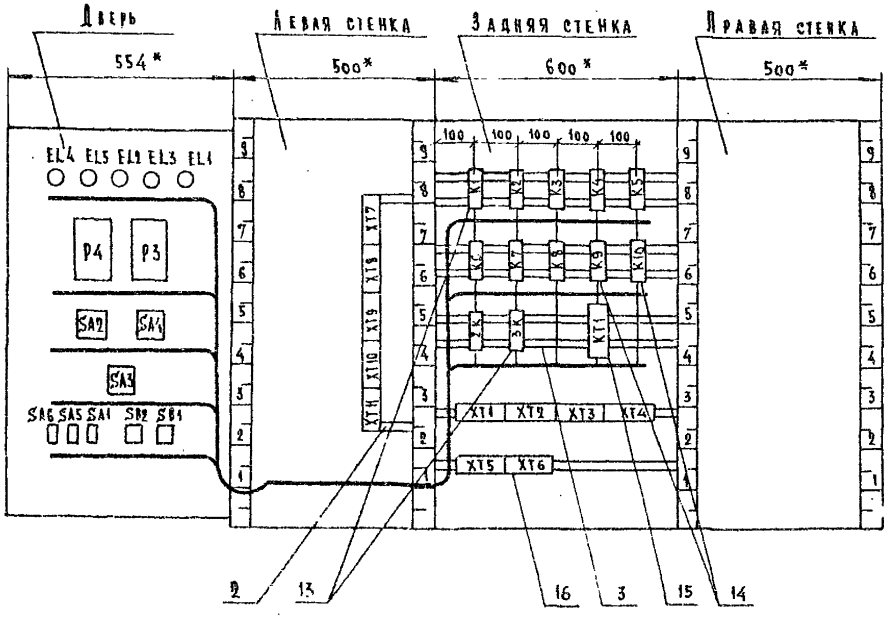

Изм.	Лист	№ докум.	Подп.	Дата	503-2-47.92 АОВ-001	Лист 4

Копировал: Ес

Формат А3

Альбом 5

Проводник	Откуда идет	Куда поступает	Данные провода	Примечание
	Технические требования			
	Таблица соединений выполнена на основании схемы АОВ-3			
1	К1:А	К2:А		
1	К2:А	ХТ1:5		
Ж	К1:В	К2:В		
Ж	К2:В	К3:В		
Ж	К3:В	К4:В		
Ж	К4:В	К5:В		
Ж	К5:В	К6:В		
Ж	К6:В	К7:В	ПВ1 1×1.0	
Ж	К7:В	К8:В		
Ж	К8:В	К9:В		
Ж	К9:В	К10:В		
Ж	К10:В	2К:В		
Ж	2К:В	3К:В		
Ж	3К:В	КТ1:В		
Ж	КТ1:В	ХТ1:2		
Ж	ХТ1:2	ХТ3:7		
Ж	ХТ3:7	ХТ4:3		

Взам.инв.№ | Подпись и дата | Инв.№подл.

Нач.отд.	Забелинский	
Зав.сект.	Старшинова	
Вед.инж.	Вагнер	
Инжен.	Мальцева	
Н.контр.	Карпова	

503-2-47.92 АОВ-002

Гараж на 5 автомашин

Щит в/с П1

Таблица соединения

Стадия	Лист	Листов
Р	1	7

ГИПРОСВЯЗЬ Москва

Надписи на табло и в рамках

№ надписи	Надпись	Кол.	№ надписи	Надпись	Кол.
	Рамка 66×26		12	Пуск	1
1	Температура тепло-носителя понизилась	1			
2	Контроль напряжения	1			
3	Работа всей системы	1			
4	Контроль напряжения цепи управления АВР	1			
5	АВР	1			
6	Регулятор температуры воздуха в помещении стоянки машин	1			
7	Регулятор температуры воздуха в помещении профилактория	1			
8	Выбор электродвигателя I- откл. - II	1			
9	Выбор режима „Лето- откл. - Зима"	1			
10	Клапан наружного воздуха „Авт. - Закр. - откл. - откр."	1			
11	Стоп	1			

Взам.инв.№ | Подпись и дата | Инв.№подл.

Изм.	Лист	№ докум.	Подп.	Дата

503-2-47.92 АОВ-001 Лист 5

Альбом 5

Проводник	Откуда идет	Куда поступает	Данные провода	Примечание
24	XT4; 5	XT1; 6		
33	XT4; 1	K9; 23		
32	K9; 13	XT9; 9		
3	XT9; 3	K3; 53		
41	K3; 12	XT7; 6		
801	K4; 73	K5; 53		
801	K5; 53	X4; 4		
801	XT4; 9	XT7; 5		
0	XT7; 8	XT3; 2		
302	XT3; 3	XT7; 9		
20	XT7; 10	K5; 54		
31	K6; A	K9; 14		
31	K9; 14	K10; 14		
35	K10; 23	XT1; 2		
36	XT1; 3	K8; A	ПВ11 × 4.0	
40	K8; 11	XT1; 4		
25	K1; 32	XT4; 6		
25	XT4; 6	XT4; 5		
23	XT1; 7	K1; 83		
26	K1; 31	XT1; 8		
52	XT1; 9	XT5; 7		
50	XT5; 3	XT1; 10		
50	XT1; 10	XT1; 3		
27	K1; 74	XT4; 7		
51	XT5; 4	2K; A		
2-9	2K; 13	XT6; 2		
2-1	XT6; 1	2K; 14		
2-10	2K; 23	XT6; 4		
2-5	XT6; 3	2K; 24		
53	3K; A	XT5; 8		

Инв. № подл. | Подпись и дата | Взам. инв. №

Изм.	Лист	№ докум.	Подп.	Дата	503-2-47.92 АОВ-002	Лист 3

Проводник	Откуда идет	Куда поступает	Данные провода	Примечание
N	XT4; 9	XT7; 2		
45	XT7; 1	K9; 44		
42	K9; A	K10; 44		
44	K10; 54	XT1; 2		
43	XT1; 1	K10; 53		
30	K10; 13	XT9; 8		
17	XT9; 1	K4; 12		
12	K1; 54	K4; A		
12	K4; A	XT8; 7		
19	K1; 64	K5; A		
19	K5; A	XT8; 1		
21	XT8; 2	XT4; 1		
22	XT4; 2	XT8; 3		
101	XT8; 4	XT2; 8		
8	K3; 11	XT2; 2	ПВ1 1×1.0	
8	XT2; 5	XT9; 6		
6	XT9; 2	K4; 53		
16	K4; 11	K1; 22		
9	K1; 11	XT2; 3		
10	K1; 12	K3; A		
10	K3; A	XT2; 6		
8	XT2; 9	XT8; 5		
102	XT8; 6	XT2; 10		
201	XT3; 1	XT7; 7		
37	K8; 54	K9; 33		
37	K9; 43	K10; 33		
37	K10; 33	KT1; 3		
37	KT1; 3	XT7; 3		
28	XT7; 4	XT4; 8		
24	K1; 84	XT4; 5		

Инв. № подл. | Подпись и дата | Взам. инв. №

Изм.	Лист	№ докум.	Подп.	Дата	503-2-47.92 АОВ-002	Лист 2

Проводник	Откуда идет	Куда поступает	Данные провода	Примечание
36	К8:А	К8:53		
37	К8:12	К8:54		
37	К9:33	К9:43		
44	К10:А	К10:54	ПВ11×1,0	
804	ХТ1:4	ХТ1:9		
1	ХТ1:5	ХТ1:7		
8	ХТ2:2	ХТ2:5		
И	ХТ4:3	ХТ4:9		
4	ХТ3:10	ХТ8:18		
7	ХТ3:4	ХТ9:5		

Проводник	Откуда идет	Куда поступает	Данные провода	Примечание
3-1	ХТ6:5	ЗК:14		
3-9	ЗК:13	ХТ6:6		
3-5	ХТ6:7	ЗК:24		
3-10	ЗК:23	ХТ6:8		
14	К3:64	ХТ3:5		
14	ХТ3:5	ХТ8:8		
15	К3:22	ХТ3:6		
15	ХТ3:6	ХТ8:9		
4	ХТ8:10	К3:54		
18	К3:63	ХТ9:4		
7	ХТ9:5	К4:54	ПВ11×1,0	
802	К6:53	ХТ1:3		
802	ХТ1:3	ХТ9:7		
803	К7:53	ХТ1:8		
803	ХТ1:8	ХТ9:10		
38	К2:11	К10:34		
34	К7:А	К9:24		
34	К9:24	К10:24		
41	К9:34	К10:43		
41	К10:43	КТ1:4		
39	КТ1:А	К2:12		
48	К6:54	ХТ1:6		
49	ХТ1:10	К7:54		
	Перемычки	на аппаратах		
801	К1:21	К1:53		
801	К1:53	К1:63	ПВ1 1×1,0	
801	К1:63	К1:73		
18	К3:21	К8:63		

Проводник	Откуда идет	Куда поступает	Данные провода	Примечание
13	P3:5	P3:12		
2	SA2:1	SA2:7		
17	SA2:3	SA2:11		
5	SA2:5	SA2:13		
802	SA4:2A	SA4:6A		
803	SA4:4A	SA4:8A	ПВ1 ×1,0	
36	SA4:5	SA4:6		
40	SA4:7	SA4:8		
801	SA3:1	SA3:3		
801	SA3:3	SA3:5		
801	SA3:5	SA3:7		

Проводник	Откуда идет	Куда поступает	Данные провода	Примечание
		Дверь		
N	EL4:2	EL5:2		
N	EL5:2	EL2:2		
N	EL2:2	EL3:2		
N	EL3:2	EL1:2		
N	EL1:2	P4:16		
N	P4:16	P3:16		
801	EL3:1	P4:14		
801	P4:14	P3:14		
801	P3:14	SA2:15		
801	SA2:15	SA3:1		
801	SA3:7	SA6:3		
801	SA6:3	SA5:3		
801	SA5:3	SA1:4		
33	SA1:3	SA4:3	ПВ1 1×1,0	
43	SB2:13	SB1:12		
37	SB1:11	EL5:1		
14	P3:13	SA2:4		
2	SA2:1	XT3:9		
5	XT2:1	SA2:5		
4	SA2:2	XT8:10		
7	XT9:5	SA2:14		
Земля	P4:3M	Рейка:3M		
Земля	P3:3M	Рейка:3M		
Земля	Рейка:3M	Стойка		
	Перемычки на аппаратах			
20	P4:5	P4:12		

Проводник	Вывод	Вид контакта	Вывод	Проводник
36*	3		4	40*
25*	5		6	24*
23*	7		8	26*
52*	9		10	50*
		XT11		
43*	1		2	44*
50*	3		4	
	5		6	
	7		8	
	9		10	

Проводник	Вывод	Вид контакта	Вывод	Проводник
Задняя стенка				
		К1		
1	А	К	В	Ж
9	11	Р	12	18
801	21П	Р	22	16
26	31	Р	32	25
	41	Р	42	
801*	53П	З	54	12
801*	63П	З	64	19
801*	73П	З	74	27
23	83	З	84	24
		К2		
1*	А	К	В	Ж*
38*	11	Р	12	39
	21	Р	22	
	31	Р	32	
	41	Р	42	
	53	З	54	
	63	З	64	
	73	З	74	
	83	З	84	
		К3		
10*	А	К	В	Ж*
8	11	Р	12	11

Проводник	Вывод	Вид контакта	Вывод	Проводник
		Технические		
Таблица подключения				
выполнена на основании				
принципиальных схем АОВ-3				
и таблицы соединений				
Левая стенка				
		XT7		
45*	1		2	Ж*
37*	3		4	28*
801*	5		6	11*
201*	7		8	Д*
202*	9		10	20*
		XT8		
19*	1		2	21*
22*	3		4	181*
8*	5		6	182*

Проводник	Вывод	Вид контакта	Вывод	Проводник
Требования				
выполнена				
схемы АОВ-3				
12*	7		8	14*
15*	9		10	4*
		XT9		
17*	1		2	6*
5*	3		4	18*
7*	5		6	8*
802*	7		8	30*
32*	9		10	803*
		XT10		
33*	1		2	35*

Инв. № подл. | Подпись и дата | Взам. инв. №

Изм.	Лист	№ докум.	Подп.	Дата

503-2-47.92 АОВ-003 Лист 2

Инв. № подл. | Подпись и дата | Взам. инв. №

Нач. отд.	Забелинский	
Зав. сект.	Старшинова	
Вед. инж.	Вагнер	
Инжен.	Малышева	
Н. контр.	Карпова	

503-2-47.92 АОВ-003

Гараж на 5 автомашин

Стадия	Лист	Листов
Р	1	8

Щит в/с П1
Таблица подключения

ГИПРОСВЯЗЬ
Москва

Альбом 5

Проводник	Вывод	Вид контакта	Вывод	Проводник
36	51П	3	54П	37*
	63	3	64	
	73	3	74	
	83	3	84	
		К9		
42	А	К	В	N*
32	13	3	14	31*
33	23	3	24	34*
37*	33П	3	34	41
37*	43П	3	44	45
	53	3	54	
	63	3	64	
	73	3	74	
	83	3	84	
		К10		
44	АП	К	В	N*
30	13	3	14	31
35	23	3	24	34
37*	33	3	34	38
41*	43	3	44	42
43	53	3	54П	44*
	63	3	64	
	73	3	74	
	83	3	84	
		2К		
51	А	К	В	N*

Проводник	Вывод	Вид контакта	Вывод	Проводник
2-9	13	3	14	2-1
2-10	23	3	24	2-5
	33	3	34	
	43	3	44	
	53	3	54	
	63	3	64	
	73	3	74	
	83	3	84	
		3К		
53	А	К	В	N*
3-9	13	3	14	3-1
3-10	23	3	24	3-5
	33	3	34	
	43	3	44	
	53	3	54	
	63	3	64	
	73	3	74	
	83	3	84	
		КТ1		
39	А	К	В	N*
37*	3		4	41
	1		2	
		ХТ1		
3-N*	1		2	N*
802*	3		4П	801*

Проводник	Вывод	Вид контакта	Вывод	Проводник
18	21П	Р	22	15
	31	Р	32	
	41	Р	42	
3	53	3	54	4
18*	63П	3	64	14
	73	3	74	
	83	3	84	
		К4		
12*	А	К	В	N*
16*	11	Р	12	17
	21	Р	22	
	31	Р	32	
	41	Р	42	
6	53	3	54	7
	63	3	64	
	73	3	74	
	83	3	84	
		К5		
19	А	К	В	N*
	11	Р	12	
	21	Р	22	
	31	Р	32	
	41	Р	42	
804*	53	3	54	20
	63	3	64	
	73	3	74	
	83	3	84	

Проводник	Вывод	Вид контакта	Вывод	Проводник
		К6		
31	А	К	В	N*
	11	Р	12	
	21	Р	22	
	31	Р	32	
	41	Р	42	
802	53	3	54	48
	63	3	64	
	73	3	74	
	83	3	84	
		К7		
34	А	К	В	N*
	11	Р	12	
	21	Р	22	
	31	Р	32	
	41	Р	42	
803	53	3	54	49
	63	3	64	
	73	3	74	
	83	3	84	
		К8		
36*	АП	К	В	N*
40	11	Р	12П	37
	21	Р	22	
	31	Р	32	
	41	Р	42	

Инв. № подл. | Подпись и дата | Взам. инв. №

Изм. | Лист | № докум. | Подп. | Дата

503-2-47.92 АОВ-ОО3

Лист 4

Инв. № подл. | Подпись и дата | Взам. инв. №

Изм. | Лист | № докум. | Подп. | Дата

503-2-47.92 АОВ-ОО3

Лист 3

Проводник	Вывод	Вид контакта	Вывод	Проводник
		Дв	Р6	
		EL4		
45	1		2	Ж*
		EL5		
37*	1		2	Ж*
		EL2		
28	1		2	Ж*
		EL3		
801*	1		2	Х*
		EL1		
11	1		2	Ж*
		Р4		
201	9		20	Д
			28	202
20*	5П		16	Ж*
20	12П		3	19
801*	14		23	
21	13		21	22

Проводник	Вывод	Вид контакта	Вывод	Проводник
Земля	3М			
		Р3		
101	9		20	Б
			28	102
13	5П		16	Ж
13	12П		3	12
801*	14		23	
14*	13		21	15
Земля	3М			
		SA2		
4	2		1П	2*
14	4		3П	17*
6	6		5П	5*
3	8		7П	2
	10		9	
18	12		11П	17
7	14		13П	5
8	16		15	801*
		SA4		
802*	2АП		1	30
			2	32
803*	4АП		3	33*
			4	35
802	6АП		5П	36*
			6П	36

Проводник	Вывод	Вид контакта	Вывод	Проводник
1*	5П		6	48
1	7П		8	803*
801*	9П		10	49
		XT9		
5	1		2П	8*
9	3		4	3-Ж*
8*	5П		6	10
3-Ж*	7		8	101
Б	9		10	102
		XT3		
201*	1		2	Д
202	3		4	7
14*	5		6	15*
Ж*	7		8	3-Ж*
2	9		10	4
		XT4		
21	1		2	22
Ж*	3П		4	3-Ж*
24*	5		6	26*
27*	7		8	28
Ж*	9П		10	3-Ж*
		XT5		
	1		2	

Проводник	Вывод	Вид контакта	Вывод	Проводник
50	3		4	51
3-Ж	5		6	
52	7		8	53
3-Ж	9		10	
		XT6		
2-1	1		2	2-9
2-5	3		4	2-10
3-1	5		6	3-9
3-5	7		8	3-10
	9		10	

Альбом 5

Инв. № подл. | Подпись и дата | Взам. инв. №

Изм.	Лист	№ докум.	Подп.	Дата	503-2-47.92 АОВ-003	Лист 6

Инв. № подл. | Подпись и дата | Взам. инв. №

Изм.	Лист	№ докум.	Подп.	Дата	503-2-47.92 АОВ-003	Лист 5

Альбом 5

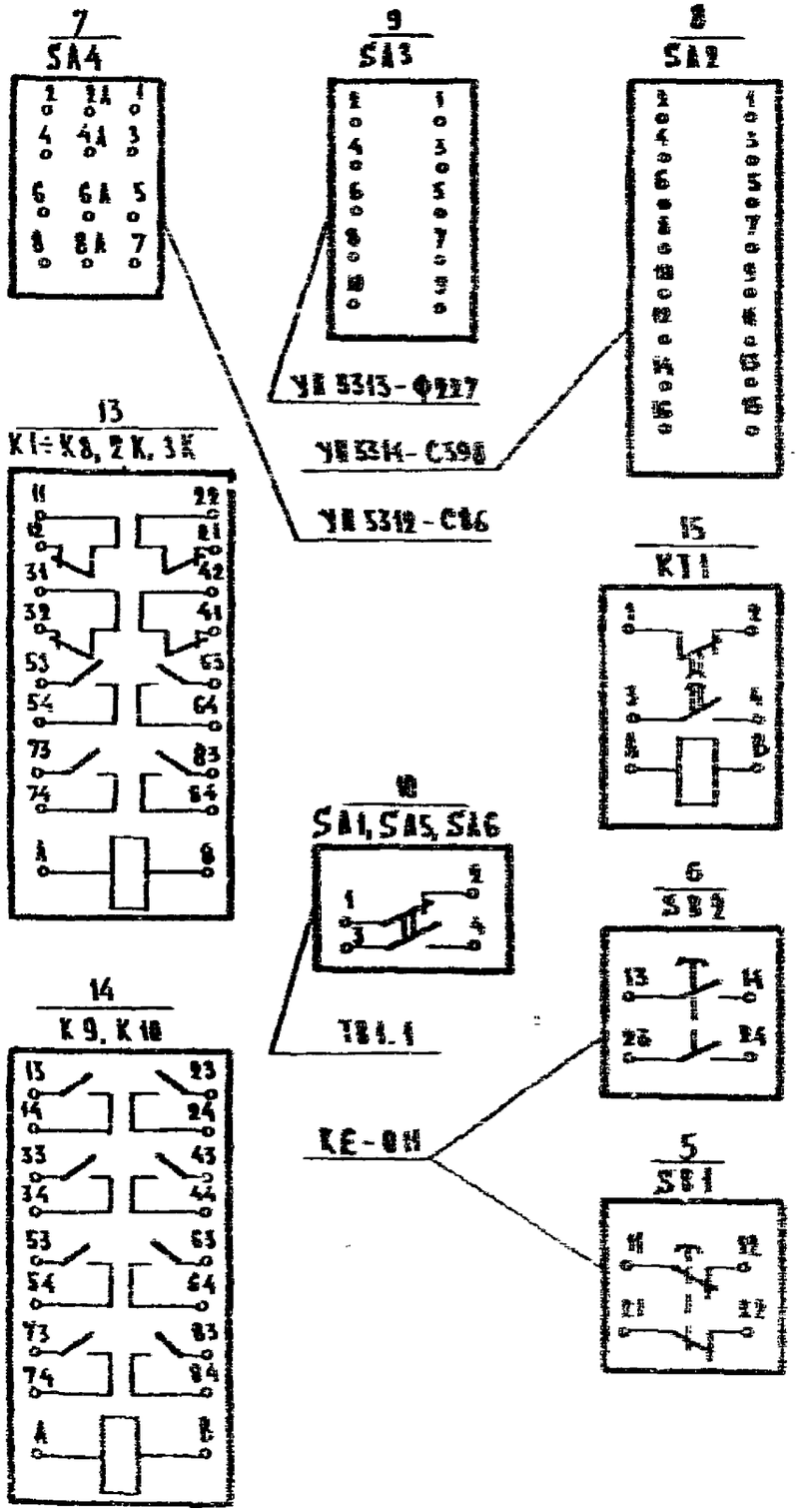

Проводник	Вывод	Вид контакта	Вывод	Проводник	Проводник	Вывод	Вид контакта	Вывод	Проводник
803	9АП		7П	40*			SB1		
			8П	40					
					37*	11	1	12	43
		SA3				21	2	22	
25	2		1П	801*					
24	4		3П	801*					
23	6		5П	801*					
26	8		7П	801*					
	10		9						
	12		11						
		SA6							
	1		2						
801*	3		4	52					
		SA5							
	1		2						
801*	3		4	50					
		SA1							
	1		2						
33	3		4	801					
		SB2							
43*	13	3	14	44					
	23		24						

Альбом 5

Позиция	Наименование и техническая характеристика оборудования и материалов. Завод-изготовитель (для импортного оборудования-страна, фирма)	Тип, марка оборудования. Обозначение документа и номер опросного листа	Единица измерения: Наименование	Единица измерения: Код	Код завода-изготовителя	Код оборудования, материала	Цена единицы оборудования, тыс. руб.	Количество	Масса единицы оборудования, кг
1	2	3	4	5	6	7	8	9	10
	1. Щиты								
	1. Щит автоматизации ЩС III, состоящий из щита шкафного малогабаритного ЩШМ 1000×600×500-1 УХЛ4 1930 ВСТ 36.13-76	АОВ-002	шт	796				1	

Привязан

503-2-47.92 АОВ.С02

Спецификация щитов и пультов

Стадия	Лист	Листов
Р	1	3

Гипросвязь Москва

Копировал:

Формат А3

Инв. № подл. | Подпись и дата | Взам. инв. №

Альбом 5

Позиция	Наименование и техническая характеристика оборудования и материалов. Завод-изготовитель (для импортного оборудования- страна, фирма)	Тип, марка оборудования. Обозначение документа и номер опросного листа	Единица измерения: Наименование	Единица измерения: Код	Код завода-изготовителя	Код оборудования, материала	Цена единицы оборудования, тыс. руб.	Количество	Масса единицы оборудования, кг
1	2	3	4	5	6	7	8	9	10
	2. Приборы и аппаратура, поставляемые комплектно со щитами								
	1. Кнопка управления, исполнение 3, красная	КЕ-011У3	шт.	796				1	
	2. Кнопка управления, исполнение 1, черная	КЕ-011У3	шт	796				1	
	3. Переключатель универсальный с револьверной рукояткой с надписью на розетке „1- откл. -2"	УП 5312-С86	шт	796				1	
	4. Переключатель универсальный с револьверной рукояткой с надписью на розетке „Лето- откл.- зима"	УП 5314-С396	шт	796				1	
	5. Переключатель универсальный с револьверной рукояткой с надписью на розетке „Авт. - закр.- откл.- откр."	УП 5313-Ф227	шт	796				1	

Инв. № подл. | Подпись и дата | Взам. инв. №

Привязан

Инв. №

503-2-47.92 АОВ. С02

Лист 2

Копировал: Ег

Формат А3

Альбом 5

Позиция	Наименование и техническая характеристика оборудования и материалов. Завод-изготовитель (для импортного оборудования - страна, фирма)	Тип, марка оборудования. Обозначение документа и номер опросного листа	Единица измерения: Наименование	Единица измерения: Код	Код завода изготовителя	Код оборудования, материала	Цена единицы оборудования, тыс. руб	Количество	Масса единицы оборудования, кг
1	2	3	4	5	6	7	8	9	10
	6. Тумблер-выключатель	ТВ1.1	шт	796				3	
		УСО 360.							
		049 ТУ							
	7 Арматура сигнальная с лампой Ц-220-10 с линзой матового цвета	АС-220	шт	796				3	
		ТУ16 535							
		426-70							
	8. Арматура сигнальная с лампой Ц-220-10 с линзой красного цвета	АС-220	шт	796				2	
		ТУ16.535							
		426-70							
	9. Реле промежуточное, электромагнитное, переменного тока, напряжение 220В, присоединение проводов переднее	РЭ-37-44 У3	шт	796				10	
		ТУ16-523							
		622-82							
	10. Реле промежуточное, электромагнитное, переменного тока, напряжение 220В, присоединение проводов переднее	РЭ-37-80 У3	шт	796				2	
		ТУ16-523							
		622-82							
	11 Реле времени комбинированное, напряжение 220В, переменного тока	РКВ 11-43-112	шт	796				1	
		УХЛ4							
		ТУ16-647							
		036-86							

Взам. инв. №

Подпись и дата

Инв. № подл.

Привязан

Инв. №

503-2-47.92 АОВ.С02

Лист 3

Копировал Емелева

Формат А3

gost.e-ecolog.ru