ТИПОВОЙ ПРОЕКТ
503-2-47.92

ГАРАЖ НА 5 АВТОМАШИН

VIII - 021 - 92

АЛЬБОМ 2

АС АРХИТЕКТУРНО-СТРОИТЕЛЬНЫЕ РЕШЕНИЯ

gost.e-ecolog.ru

ТИПОВОЙ ПРОЕКТ

503-2-47.92

ГАРАЖ НА 5 АВТОМАШИН

VIII - 021 - 92

АЛЬБОМ 2

СОСТАВ ПРОЕКТА:

АЛЬБОМ 1	ПЗ	ОБЩАЯ ПОЯСНИТЕЛЬНАЯ ЗАПИСКА.
	ТР	ТЕХНОЛОГИЧЕСКИЕ РЕШЕНИЯ.
АЛЬБОМ 2	АС	АРХИТЕКТУРНО-СТРОИТЕЛЬНЫЕ РЕШЕНИЯ
АЛЬБОМ 3	ВК	ВНУТРЕННИЙ ВОДОПРОВОД И КАНАЛИЗАЦИЯ
	ОВ	ОТОПЛЕНИЕ И ВЕНТИЛЯЦИЯ
	ЭМ	СИЛОВОЕ ЭЛЕКТРООБОРУДОВАНИЕ, ЭЛЕКТРООСВЕЩЕНИЕ.
	СС	СВЯЗЬ И СИГНАЛИЗАЦИЯ
АЛЬБОМ 4	АОВ	АВТОМАТИЗАЦИЯ САНТЕХНИЧЕСКИХ СИСТЕМ.
АЛЬБОМ 5	АОВ1	ЗАДАНИЕ ЗАВОДУ ИЗГОТОВИТЕЛЮ
АЛЬБОМ 6	СО	СПЕЦИФИКАЦИИ ОБОРУДОВАНИЯ
АЛЬБОМ 7	ВМ	ВЕДОМОСТИ ПОТРЕБНОСТИ В МАТЕРИАЛАХ.
АЛЬБОМ 8	С	СМЕТЫ.

РАЗРАБОТАН
ПРОЕКТНЫМ ИНСТИТУТОМ
Гипросвязь
Главный инженер института Ю.И. Белов
Главный инженер проекта А.Т. Лобанов

УТВЕРЖДЕН Министерством
связи СССР 15 марта 1991г.
ВВЕДЕН В ДЕЙСТВИЕ институтом
Гипросвязь с 1 июля 1991г
ПРИКАЗ № 142 от 05.04. 1991г

Содержание альбома

Марка	Наименование	Стр.
	Содержание альбома	2
АС-1	Общие данные	3
АС-2	План на отм. 0,000	4
АС-3	План подпольных каналов и схема расположения плит перекрытия подпольных каналов	5
АС-4	Ведомости и спецификации перемычек, заполнения проемов, гардеробного оборудования и отделки помещений	6
АС-5	Разрезы 1-1; 2-2. План и конструкция полов	7
АС-6	Фасады	8
АС-7	Схема расположения элементов фундаментов. Сечения	9
АС-8	Сечения фундаментов	10
АС-9	Схемы расположения стеновых блоков	11
АС-10	Схема расположения элементов крепления рам ворот к кирпичной стене и перемычкам	12
АС-11	Схема расположения элементов покрытия. Узлы и сечения	13
АС-12	Узлы и сечения покрытия	14
АС-13	План кровли	15
АС-14	Осматровая канава	16
АСИ-1÷	Закладные детали; конструкции сетки и каркасов	17÷
÷АСИ-24	Перемычка БПГ 44-40-1. Опорные плиты ОПм1, ОПм2.	÷22

Инв.№ подл. | Подп. и дата | Взам.инв.№

Копировал | Формат А2

Альбом 2

Ведомость рабочих чертежей основного комплекта АС

Лист	Наименование	Примечание
1	Общие данные	
2	План на отм. 0,000	
3	План подпольных каналов и схема расположения плит перекрытия подпольных каналов	
4	Ведомости и спецификации перемычек, заполнения проемов, гардеробного оборудования и отделки помещений	
5	Разрезы 1-1, 2-2. План и конструкция полов	
6	Фасады	
7	Схемы расположения элементов фундаментов. сечения	
8	Сечения фундаментов	
9	Схемы расположения стеновых блоков	
10	Схема расположения элементов крепления рам ворот к кирпичной стене и перемычкам	
11	Схема расположения элементов покрытия. Узлы и сечения	
12	Узлы и сечения покрытия	
13	План кровли	
14	Осматровая канава	

Проект разработан для следующих условий строительства:
расчетная зимняя температура −30°С
скоростной напор ветра для I географического района
вес снегового покрова для III географического района

Предельные расчетные температуры для наружных стен из различного вида кирпича

Конструкция стен	Толщина стен мм	Кладка из глиняного обыкновенного кирпича, γ=1800 кг/м³		Кладка из силикатного кирпича γ=1800 кг/м³		Кладка из керамического пустотного кирпича γ=1800 кг/м³		Примечание
		зона А	зона Б	зона А	зона Б	зона А	зона Б	
Кирпичные стены с внутренней отделкой макрой штукатуркой	380	−34°	−29°	−32°	−27°	−43°	−38°	кроме помещений 4, 5*, 8
	510	−47°	−41°	−44°	−38°	−58°	−52°	
Кирпичные стены с облицовкой сухой штукатуркой	380	−37°	−33°	−35°	−31°	−44°	−40°	для помещений 4, 8
	510	−49°	−43°	−45°	−40°	−58°	−53°	

* Наружную стену помещения 5 независимо от расчетной зимней температуры воздуха утеплить фибролитом δ=75мм, γ=300кг/м³ с последующей отделкой макрой штукатуркой.

За отм. 0,000 принята отметка чистого пола 1ого этажа, которая соответствует абсолютной отметке ▭

Типовой проект разработан в соответствии с действующими нормами и правилами

Главный инженер проекта [подпись] Лобанов А.Т.

Ведомость ссылочных и прилагаемых документов

Обозначение	Наименование	Примечание
ГОСТ 8717.1-84	Ступени бетонные и железобетонные	
ГОСТ 11214-86	Окна и балконные двери деревянные с двойным остеклением для жилых и общественных зданий	
ГОСТ 13579-78	Блоки бетонные для стен подвалов	
ГОСТ 13580-85	Плиты железобетонные ленточных фундаментов	
ГОСТ 22414-77	Шкафы металлические для хранения одежды в санитарно-бытовых помещениях промышленных предприятий	
1.038.1-1, вып. 1,3,6	Перемычки железобетонные	
1.136.1-13, вып. 1	Плиты подоконные для жилых и общественных зданий	
1.136.5-19	Двери деревянные наружные для жилых и общественных зданий	
1.136-10	Двери деревянные внутренние для жилых и общественных зданий	
1.137.1-9, вып 1	Плиты балконов	
1.138.1-20, вып 1	Железобетонные парапетные плиты	
1.138-3, вып 1	Карнизные плиты	
1.225-2, вып 11	Опорные плиты	
1.256.2-2, вып.1	Металлические ограждения лестниц общественных зданий	
1.435.9-17, вып. 0,3	Ворота распашные	
1.462.1-10/80, вып. 1	Балки стропильные железобетонные	
1.494-24, вып. 1	Железобетонные стаканы	
1.865.1-4/89, вып. 1	Железобетонные плиты покрытий сельскохозяйственных производственных зданий	
1.869.1-1	Железобетонные опорные подушки	
2.230-1, вып 5	Детали стен и перегородок общественных зданий	
2.860-6	Крепление железобетонных плит к стропильным конструкциям	
3.006.1-2.87, вып 1	Лотки	
3.006.1-2.87, вып 2	Плиты	
АСИ-1 ÷	Закладные детали конструкции сетки и каркасов	
÷ АСИ-24	Перемычка БПГ44-40-1 опорные плиты ОПМ1; ОПМ2	

При возведении кирпичной кладки здания в зимнее время должны быть выполнены все необходимые мероприятия в соответствии с указаниями главы 7, СНиП II-22-81.

Указания по устройству гидроизоляции даны на листе АС-7.

Антикоррозийная защита строительных конструкций производится по СНиП 3.04.03-85.

Характеристика стеновых материалов и указания по наружной отделке здания даны на листах АС-2 и АС-6.

Условные обозначения

В – вентиляция
ВП – водопровод
К – канализация
О – отопление
Э – энергетика

для отверстий $\frac{0.(300h)}{\text{низ на отм. } 0,300}$

В числителе: указаны индекс и размер отверстия, в знаменателе – отметка низа отверстия.

Ведомость спецификации

Лист	Наименование	Примечание
АС-2	Спецификация сборных элементов к плану	
АС-3	Спецификация сборных элементов подпольных каналов	
АС-3	Спецификация на металл	
АС-4	Спецификация перемычек	
АС-4	Спецификация гардеробного оборудования	
АС-4	Ведомость и спецификация элементов заполнения дверных и оконных проемов	
АС-7	Спецификация к схеме расположения элементов фундаментов	
АС-9	Спецификация на монолитные участки	
АС-10	Спецификация элементов крепления рам ворот к кирпичной стене	
АС-10	Спецификация на металл	
АС-11	Спецификация к схеме расположения элементов покрытия	
АС-13	Спецификация элементов кровли	

Ведомость объемов сборных конструкций

	Наименование группы элементов конструкций	Код	Количество, м³	Примечание
1	Плиты фундаментов	581300	3,78	
2	Балки стропильные	582200	4,40	
3	Перемычки	582800	2,62	
4	Плиты парапетные, карнизные	583121	3,37	
5	Блоки стеновые	583500	54,86	
6	Плиты перекрытий	584200	18,81	
7	Элементы лестниц	589100	1,14	
8	Блоки коммуникаций (лотки)	589300	0,82	
9	Арх.-стр. элементы зданий	589400	0,94	
	Итого		90,74	

Материалы на изготовление сборных бетонных и железобетонных конструкций учтены в ведомости потребности в материалах и отдельно не учитываются.

ГИП	Лобанов	[подпись]	
Нач.отд.	Евграфов	[подпись]	
Гл.констр.	Конбротенкова	[подпись]	
Зав.сект.	Шалахман	[подпись]	
Вед.инж.	Грязнова	[подпись]	
Инж.1 кат.	Колесникова	[подпись]	
Н.контр.	Штыркина	[подпись]	

Привязан

503-2-47.92. АС

Гараж на 5 автомашин

Стадия	Лист	Листов
Р	1	14

Общие данные

Гипросвязь Москва

Копировал [подпись] Формат А2

Инв.№ подл. 86505 | Подпись и дата | Взам. инв.№

Альбом 2

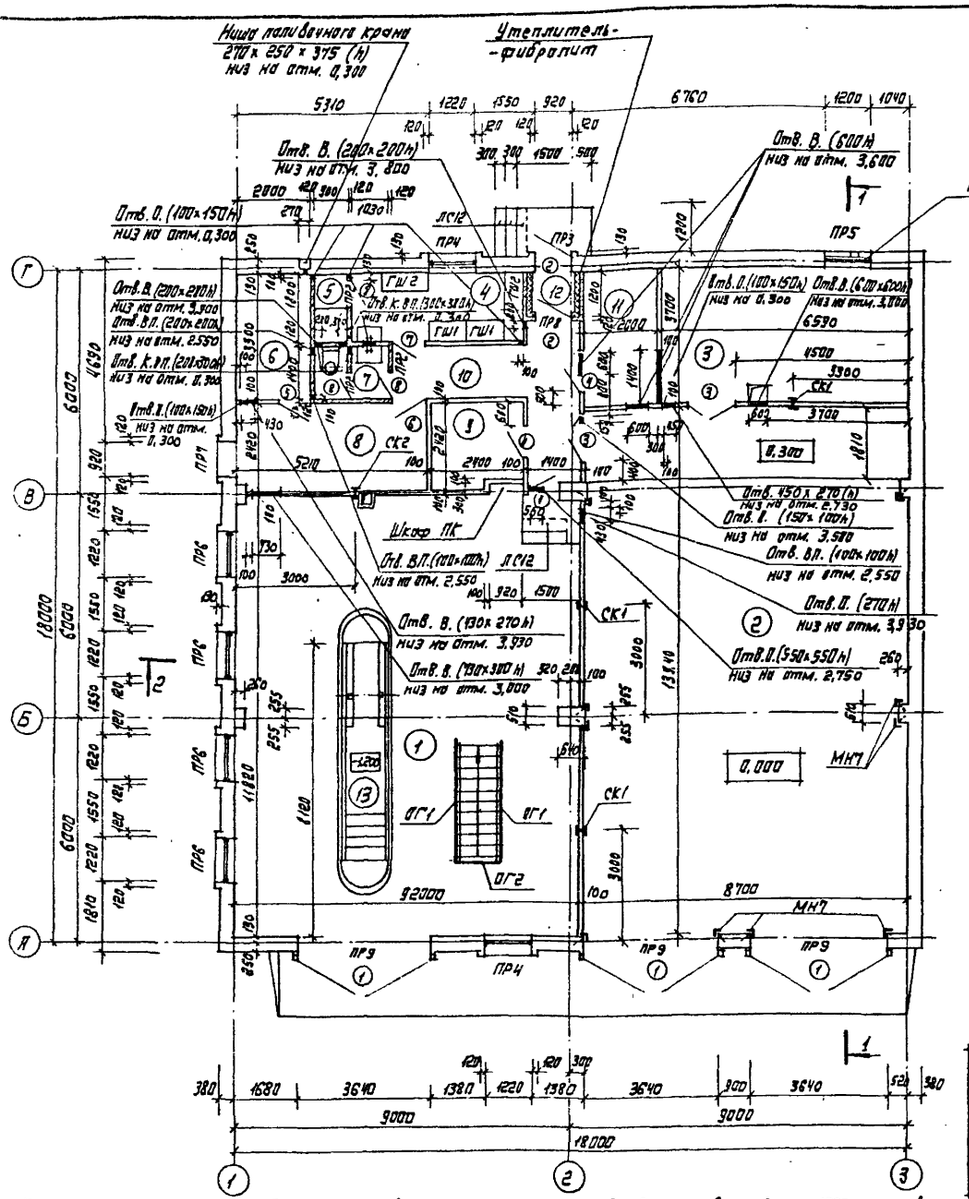

Узлы крепления стек СК-1, СК-2

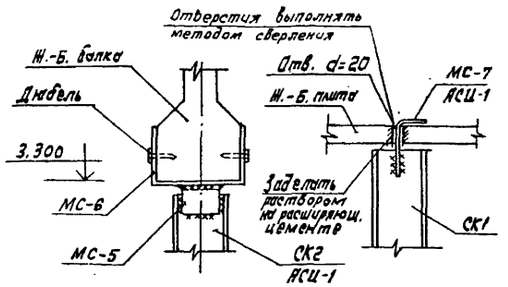

Экспликация помещений

Номер по плану	Наименование	Площадь, м²	Категория производства по взрывной, взрыво-пожарной и пожарной опасности
1	Помещение поста ТО-1 и ТО-2	108,7	В
2	Помещение хранения автомобилей	121,3	В
3	Венткамера	24,3	Д
4	Гардероб	8,2	–
5	Душевая	1,6	–
6	Узел ввода	6,6	Д
7	Убо.ная	2,7	–
8	Моечная	12,6	–
9	Кладовая	5,9	Д
10	Коридор	11,5	–
11	Электрощитовая	7,4	Г
12	Тамбур	1,8	–
13	Осмотровая канава	–	–

Спецификация сборных элементов к плану

Марка, поз.	Обозначение	Наименование	Кол.	Масса ед. кг	Примечание
		Сборные ж.-б. конструкции			
ЛС12	ГОСТ 9717.1-84	Ступень ЛС12	5		
		Изделия металлические			
ОГ1	1.256.2-2, вып.1	ПВ-30.9Р	2	32,1	
ОГ2		ПВ-12.9Р	1	19,0	
СК1	АСИ-15	Стойка перегородки СК1	3	96,43	
СК2		Стойка перегородки СК2	1	73,55	
МН1	АСИ-10	Защитное ограждение МН1	10	34,94	
МР3	АСИ-17	Метал. решетка МР3	1	40,99	
МА-7	АСИ-24	Анкер МА-7	3	0,12	
МС-5	ГОСТ 8509-86	Соединит. элемент МС-5	1	0,58	БЕЗ ЧЕРТЕЖА L 75х5, L=100
МС-6	ГОСТ 103-76	Соединит. элемент МС-6	1	0,34	БЕЗ ЧЕРТЕЖА –4×60×500

В процессе кладки кирпичных стен установить необходимые закладные устройства (анкера, рамы и т.д.) по соответствующим чертежам проекта, и заложить также антисептированные деревянные пробки для крепления оконных и дверных блоков.

1. Кирпичные стены ниже гидроизоляции выполнять из глиняного полнотелого кирпича пластического прессования марки 100 на растворе марки 50. Стены выше отм. гидроизоляции выполнять из семищелевого глиняного кирпича (ГОСТ 530-80) марки 75 на растворе марки 25.
2. Наружные стены облицовываются лицевым керамическим семищелевым кирпичом светлых глин (ГОСТ 7484-78) с глубокой расшивкой швов.
3. Кирпичные столбы (сеч. 510х640мм), пилястры по осям 1 и 3 (сеч. 250х510мм) и простенок стены по оси Р между осями 2 и 3 (сеч. 380х900мм) выполнять из глиняного полнотелого кирпича марки 100 на растворе марки 50.
4. Наружные кирпичные стены изнутри штукатурятся цем.-песчаным раствором, кроме помещ. №4 и 6, которые облицовываются сухой гипсовой штукатурной толщ. 14мм (ГОСТ 6266-81) по каркасу из пропитанных огнезащитным составом деревян. брусков сеч. 20х50мм (шаг-600мм). Каркас крепится к стенам на деревян.-пробках (шаг-1000мм по высоте).
5. Перегородки толщ. 100мм выполнять из гипсобетонных камней марки 35 (ГОСТ 6428-83), с армированием ф6 А-I через 400мм по высоте. Перегородки толщ. 120мм, показанные на плане штриховкой, выполнять из глиняного кирпича марки 75 на растворе марки 25 с армированием 2ф6 А-I через 5 рядов кладки по высоте. Крепление перегородок к конструкциям здания выполнять по серии 2.230-1, вып.5 (дет. 46, 47, 57, 70, 74, 77). Стойки перегородок СК-1, СК-2 крепить к конструкциям по деталям на листе АС-2.
6. Перегородки внешнего тамбура утеплить фибролитом ($\gamma \leq 300$ кг/м³) при $t_н$=-30°С одним слоем (75мм), при $t_н$=-40°С двумя слоями (150мм). Утеплитель оштукатурить цементным раствором по метал. сетке №20 (ГОСТ 3826-82).
7. Устанавливаемые в помещениях №4, 8 и 10 приборы отопления (конвекторы) ограждаются экранами 1500х400(h) из асбестоцементных плит толщ. 10мм – Количество экранов – 4шт.

| | | |

Альбом 2

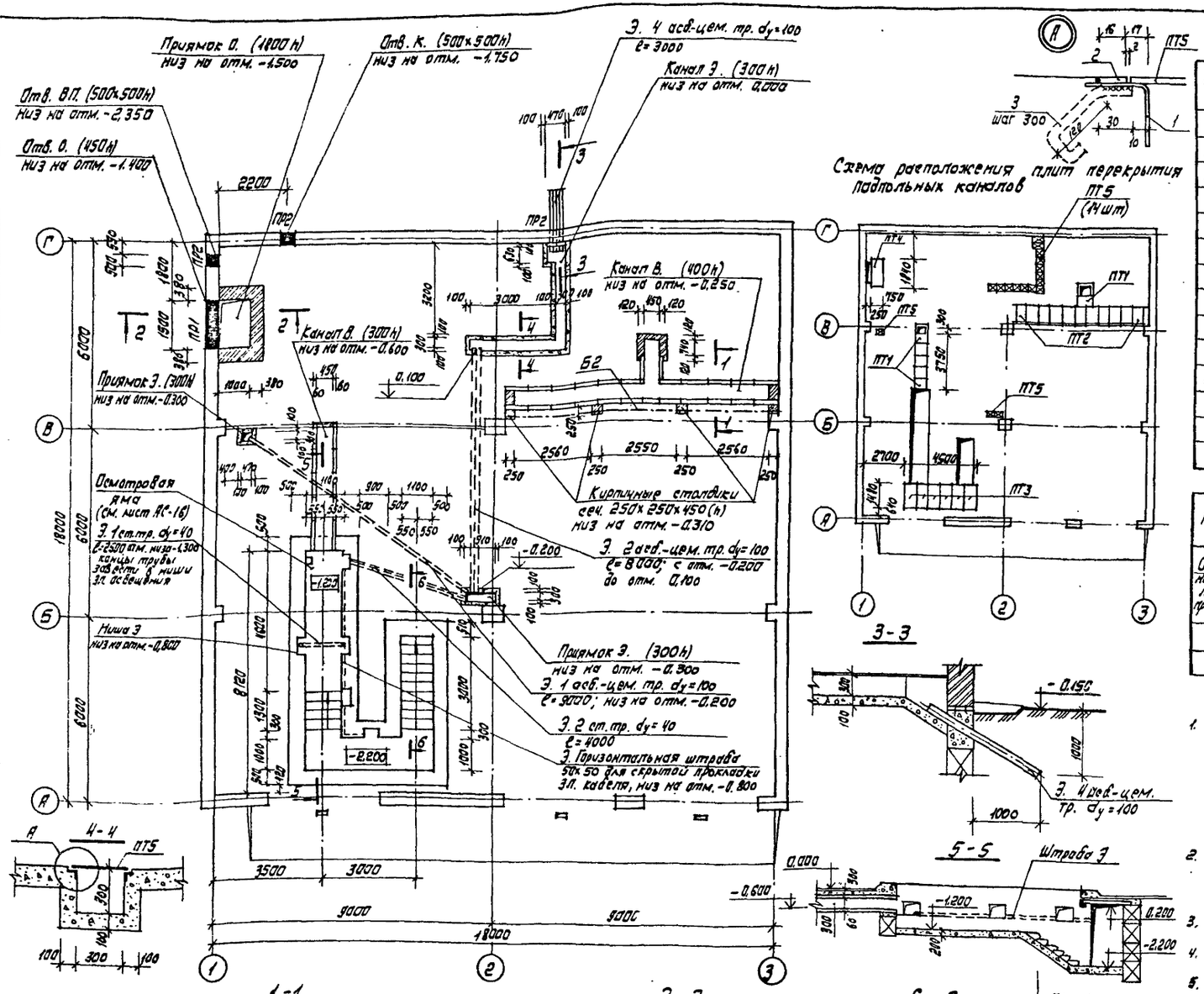

Спецификация сборных элементов подпольных каналов

Марка, поз.	Обозначение	Наименование	Кол.	Масса ед., кг	Примечание
		Сборные ж.-б. конструкции			
ПТ1	3.006. 1-2. 87 Вып. 1	Лоток Л2д-8	17	110	
ПТ1	3.006. 1-2. 87 Вып. 2	Плита П5д-5	6	100	
ПТ2		Плита П8д-8	11	210	
ПТ3		Плита П13д-11б	6	330	
ПТ4		Плита П14д-3	1	310	
		Изделия металлические			
ПТ5	ГОСТ 8568-77	Плита перекр. канала ПТ5	17	7.4	-5×330×500
Б2	ГОСТ 8240-89	Балка Б2	1	127.8	[.16, ℓ=900
МН6	АСИ-3	Закладная деталь МН6	4	5.15	
—	ГОСТ 3262-75	Трубы ст. dу=40	—	3.84	10.5м
—	ГОСТ 1839-80.	Трубы асбестоцементные dу=100	—	—	31.0м
С1	ГОСТ 23279-85	Сетка КСр 5Вр I-200 5Вр I-150 2050×9000	1	—	32.5кг

Спецификация на металл

Марка	Поз.	Сечение мм	Марка стали и ГОСТ	Колич.	Длина позиц. мм	Масса, кг: на позицию	Масса, кг: на все позиции	Масса, кг: на марку	Примечание
Сборные элементы каналов и приямков	1	∟110×110×8	Вст3кп2 ГОСТ 19771-74	—	20,0 п.м	24.0	—	39.6	
	2	−5×16	Вст3кп2 ГОСТ 103-76	—	20,0 п.м	12.0	—		
	3	⌀6 AI	Вст3кп2 ГОСТ 5781-82	60	270	0.06	3.6		

1. Подпольные каналы В запроектированы из сборных ж.-бет. лотков, устанавливаемых на песчаную подготовку толщ. 100мм. Швы между сборными элементами заполняются цементным раствором марки 50. Каналы и приямки энергоснабжения выполнять из бетона класса В7.5. Стены приямка О., показанные на плане штриховкой, выполнять из красного полнотелого кирпича марки 100 на растворе марки 50. Бетонная подготовка из бетона класса В7.5. Кирпичные стенки, соприкасающиеся с грунтом, обмазать горячим битумом за 2 раза. Внутреннюю поверхность затирать цементным раствором.
2. Металлическое обрамление устанавливать в процессе возведения стен каналов и приямков. Стальные элементы должны быть защищены антикоррозионным покрытием. Торцы всех труб во избежание засорения строительным мусором, заглушить пробками из несгораемых материалов.
3. Сварка стальных элементов выполняется электродами Э-42 с высотой шва, равной наименьшей толщине свариваемых элементов.
4. Отверстия в стенах, после прокладки труб, должны быть тщательно заделаны цем.-песчан. раствором.
5. Конструкция металл. рам РМ2 дана на листе АС-13

Привязан

Инв. N

ГИП	Лобанов		
Нач. отд.	Е.Графов		
Гл. конструктор	Кондратенкова		
Зав. сект.	Шолухман		
Вед. инж.	Горзнова		
АОК	Судаков		
Н. контр.	Штырокина		

503-2-47.92. АС-

Гараж на 5 автомашин

Стадия	Лист	Листов
Р	3	

План подпольных каналов и схема расположения плит перекрытия подпольных каналов

Гипросвязь Москва

Копировал

Формат А2

Сер. 503-0-47 Альбом 2
Отд. М-55 Фасады
Отд. М-55 Архитектурный
Инв. N подл. | Подп. и дата | Взам. инв. N
Инв. N дубл. | Подп. и дата
503-2-47.92

Альбом 2

Ведомость перемычек

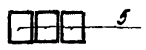

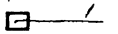

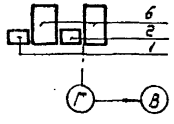

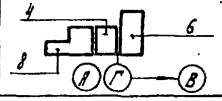

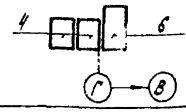

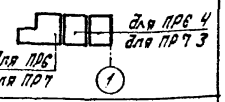

Марка	Схема сечения
ПР1 мест 1	5
ПР2 мест 3	1
ПР3 мест 1	6, 2, 1; Г, В
ПР4 мест 2	4, 6, 8; А, Г, В
ПР5 мест 1	4, 6; Г, В
ПР6 мест 4	для ПР6 4; для ПР7 3; 1
ПР7 мест 1	8 для ПР6; 7 для ПР7
ПР8 мест 1	2
ПР9 мест 3	9; А, Б



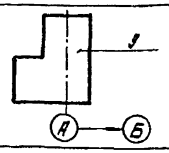

Спецификация перемычек

Марка, поз.	Обозначение	Наименование	Кол.	Масса един. кг	Примечание
1	1.038.1-1 вып. 1	1ПБ 10-1	4	20.0	
2		1ПБ 13-1	2	25.0	
3		2ПБ 13-1	2	54.0	
4		2ПБ 16-2	4	65.0	
5		2ПБ 19-3	3	81.0	
6		3ПБ 16-37	5	102.0	
7	1.038.1-1 вып. 6	1ПФ 14-4	1	85.0	
8		1ПФ 17-5	6	103.0	
9	1.038.1-1; вып. 3 АСЦ-2	БПГ 44-40-1	3	1523.0	

Спецификация гардеробного оборудования

Марка, поз.	Обозначение	Наименование	Кол.	Масса един. кг	Примечание
ГШ1	ГОСТ 22414-77	Шкаф метал. МД-20.5	2		
ГШ2		Шкаф метал. МД-25.5	2		

Дверные блоки, устанавливаемые в проемы N 4 и 5, обиваются со всех сторон кровельной сталью по асбестовому картону.

Ведомость и спецификация элементов заполнения дверных и оконных проемов

Марка, поз.	Размер проема (мм)	Обозначение	Наименование	Кол.	Масса един., кг	Примечание
1	3640 x 3600 (h)	1.435.9-17 вып. 3	Ворота ВР 36 x 36-Д	3		
2	920 x 2110 (h)	1.136.5-19	Дверь ДН 21-9 ЩП	2		
3	1320 x 2110 (h)		Дверь ДС 21-13 ГТ	2		
4	920 x 2110 (h)	1.136-10	Дверь ДГ 21-9 СП	3		См. примечание пункт 1
5			Дверь ДГ 21-9 СлП	1		
6			Дверь ДГ 21-9	1		
7			Дверь ДГ 21-9	1		
8	720 x 2110 (h)		Дверь ДГ 21-7 ВУ	3		
ОК1	920 x 2210 (h)	ГОСТ 11214-86	Дверь балкон. БС 22-9	1		
ОК2	1220 x 1220 (h)	ГОСТ 11214-86	Оконный блок ОС 12-12В	6		
		1.136.1-13, вып. 1	Подоконная доска ПОШ 13.20.45-Т	6		

Ведомость отделки помещений (площадь в м²)

Наименование или номер помещения	Потолок		Стены или перегородки		Низ стен или перегородок (панель)			Примечание
	Площадь	Вид отделки	Площадь	Вид отделки	Площадь	Вид отделки	Высота мм	
1.2	285.8	Затирка. Известковая побелка	270.0	Мокрая штукатурка. Известковая побелка	158.0	Мокрая штукатурка окраска водоэмульсионной краской	1800	
3, 10, 11, 12	72.0	Затирка. Окраска водоэмульсионной краской	194.0	Мокрая штукатурка. Окраска водоэмульсионной краской	—	—	—	
4, 8	33.3	Затирка Окраска клеевой краской	114.0	Сухая штукатурка Окраска клеевой краской	42.6	окраска масляной краской	1500	
6, 9	19.8	Затирка. Известковая побелка	78.7	Затирка. известковая побелка	—	—	—	
5	6.9	Затирка. Окраска водоэмульсион. краской	42.7	Мокрая штукатурка. Окраска водоэмульсионной краской	9.0	Глазурованная плитка	2000	
7					1.2		150	
13	—	—	40.0	Глазурованная плитка	—	—	—	См. лист АС-16.

Инв. N подл.	Подп. и дата	Взам. инв. N	Привязан	Нач. отд. Евграфов	503-2-47.92. АС-
				Гл. констр. Кондратенко	Гараж на 5 автомашин
				Зав. сект. Шалахман	Стадия Р, Лист 4, Листов
				Вед. инж. Грязнова	Ведомости и спецификации перемычек, заполнения проемов гардеробного оборудования и отделка помещений
				Рек. Судаков	Гипросвязь Москва
			Инв. N	Н. контр. Штыркина	

Копировал

Формат А2

Альбом 2

Разрез 1-1

1 слой гравия на битумной мастике	
4 слоя толя гидроизоляционного с покрывной пленкой марки ТГ-350 или ТГ-300 (ГОСТ 10999-76) на битумной мастике	
Цементная стяжка (см. примечан. п. 2)	- 15мм
Утеплитель пенобетон $\gamma = \frac{400 кГс/м^3}{3920 н/м^3}$ (см. таблицу)	
Керамзит с уклоном от 20 до 200мм ($\gamma = \frac{400 кГс/м^3}{3920 н/м^3}$)	
Плита покрытия	- 250мм

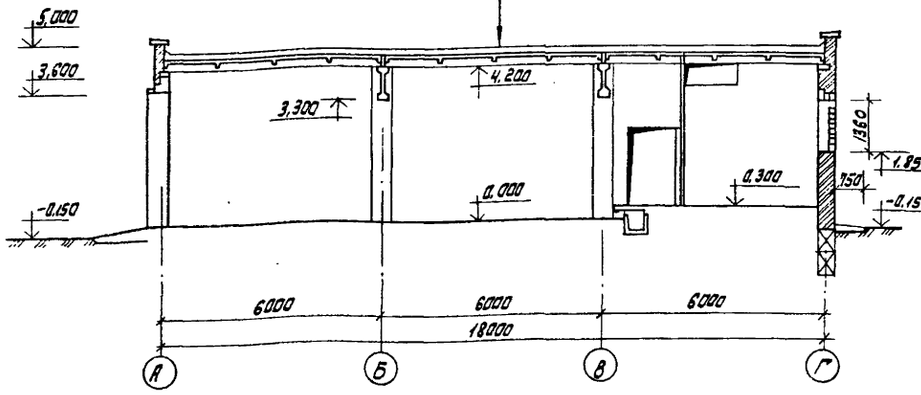

План полов

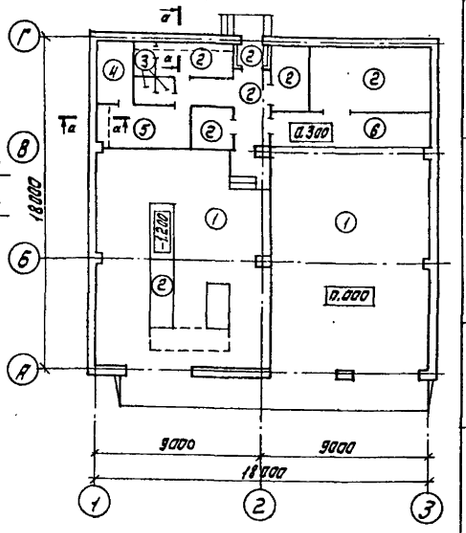

Экспликация полов

Наименование или номер помещения по проекту	Тип пола по проекту	Схема пола или номер узла по серии	Элементы пола и их толщина в мм	Площадь пола м²
1,2	1		Асфальтобетон - 40 Бетон класса В 7,5 - 100 Щебень, втрамбованный в грунт, крупностью 40-60мм Уплотненный грунт основания	205,0
3,4,9,10,11,12,13	2		Плиты керамические для полов, ГОСТ 6787-80 - 13 Цементно-песчаный раствор марки 150 - 15 Бетон класса В 7,5 - 80 Щебень; втрамбованный в грунт, крупностью 40-60мм Уплотненный грунт основания	72,0
5,7	3		Плитки керамические для полов, ГОСТ 6787-80 - 13 Цементно-песчаный раствор марки 150 - 15 2 слоя изола марки И-БД, ГОСТ 10296-79 на горячей битумной мастике МБК-Г-55, ГОСТ 2889-80 - 5 Бетон класса В 7,5 - 80 Щебень, втрамбованный в грунт, крупностью 40-60мм Уплотненный грунт основания	4,3
6	4		Цементно-песчаный раствор марки 200 - 20 Бетон класса В 7,5 - 80 Щебень, втрамбованный в грунт, крупностью 40-60мм Уплотненный грунт основания	6,6
8	5		Линолеум ПХВ на тканевой основе, ГОСТ 7251-77 - 3 Прослойка из холодной мастики на водостойких вяжущих - 1 Цементно-песчаный раствор марки 150 - 20 Бетон класса В 7,5 - 80 Щебень, втрамбованный в грунт, крупностью 40-60мм Уплотненный грунт основания	12,6
2	6		Асфальт - 30 Бетон класса В 7,5 - 120	16,5

Разрез 2-2

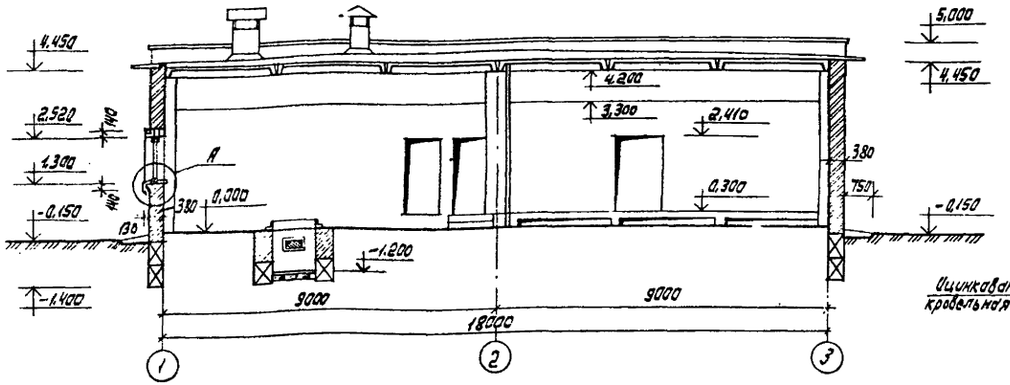

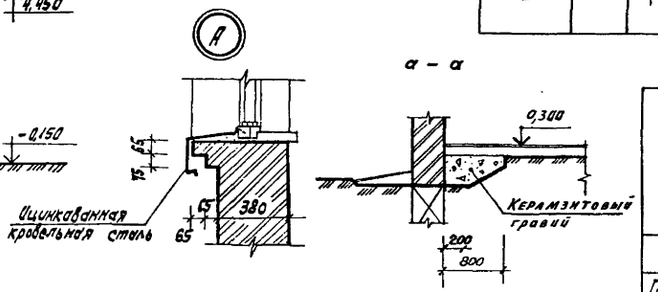

Таблица толщин утеплителя (мм)

Материал утеплителя	γ кГ/м²	Влажные зоны							
		А				Б			
		λ ккал/ч.град	расчетная t° н С			λ ккал/ч.град	расчетная t° н С		
			-20°	-30°	-40°		-20°	-30°	-40°
Пенобетон	400	0,12	60	80	100	0,13	60	100	120
Гравий керамзитовый	600	0,15	80	100	140	0,17	80	120	160

Таблица мастик на СНиП

Район строительства	Мастика	Марка
Севернее географической широты 50° для Европейской и 53° для Азиатской частей СССР	Битумная горячая ГОСТ 2889-80	МБК-Г-55
Южнее этих районов		МБК-Г-65

1. До устройства полов в конструкцию пола уложить закладные устройства и проходные коробки для скрытой прокладки инженерных коммуникаций по чертежам соответствующих разделов проекта.
2. При утеплителях из сыпучих материалов цементную стяжку принимать толщ. 30мм, армированную сеткой с ячейками 200×200мм из ф 3 Вр-I.

Гл. инж. ин	Белов		
ГИП	Лобанов		
Нач. отд.	Егорафов		
Гл. конст.	Кондратенко		
Зав. сект.	Шалахман		
Вед. инж.	Грязнова		
Арх.	Судяков		
Н. контр.	Штыркина		

Привязан

Инв. N

503-2-47.92. АС

Гараж на 5 автомашин

Стадия	Лист	Листов
Р	5	

Разрезы 1-1, 2-2
План и конструкция полов

Гипросвязь Москва

Копировал

Формат А2

Инв. N подл. | Подп. и дата | Вз. инв. N

Альбом 2

Фасад 1-3

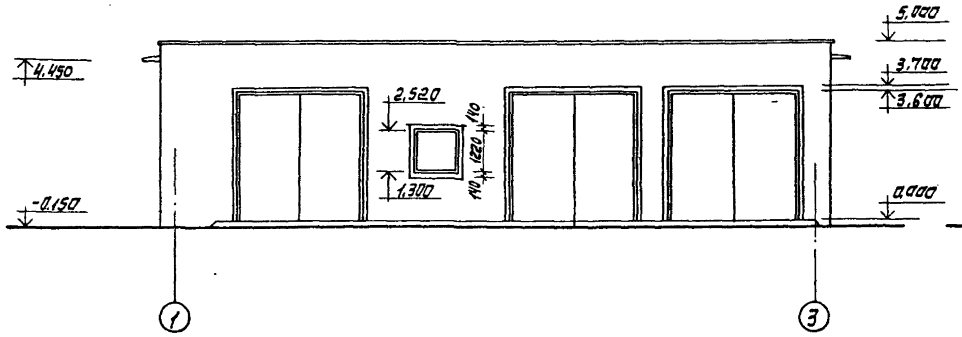

Фасад А-Г

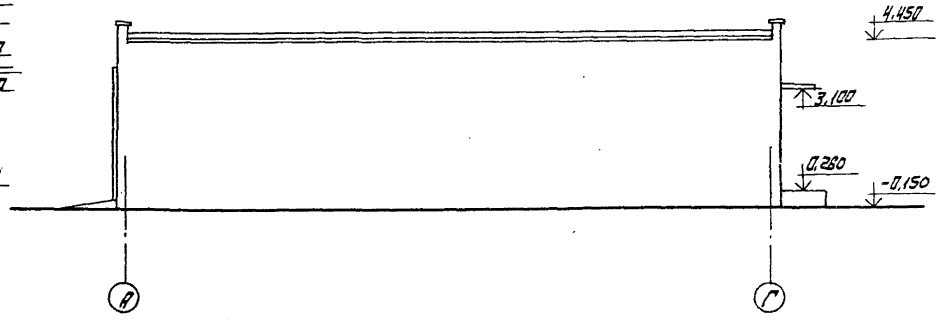

Фасад 3-1

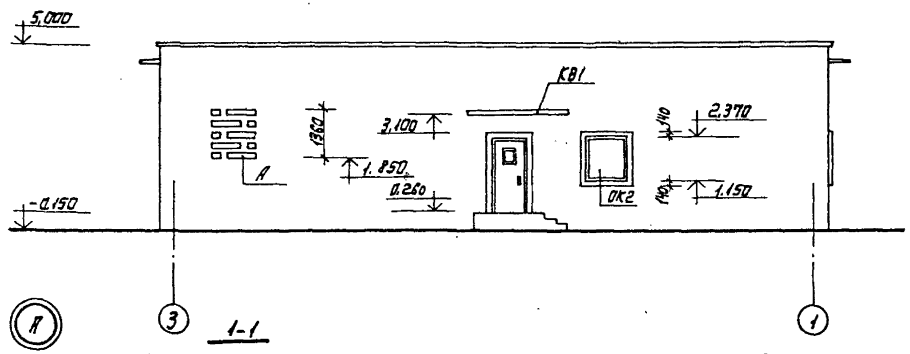

Фасад Г-А

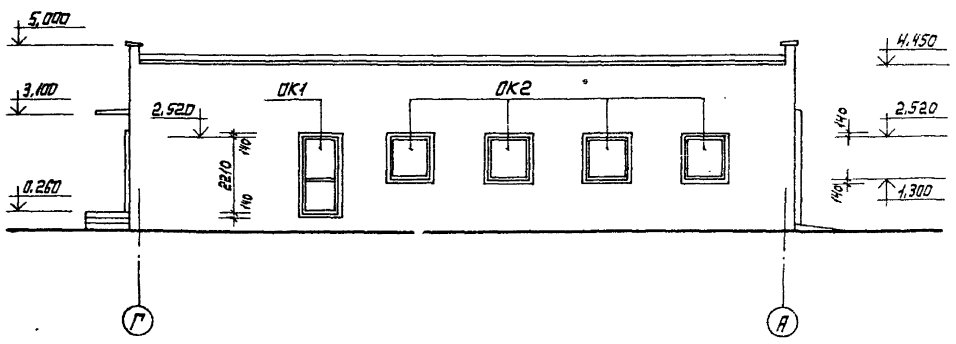

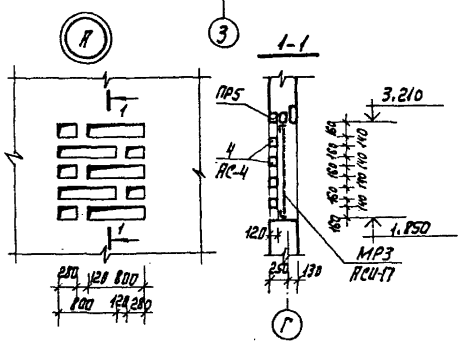

1. Фасады облицовываются лицевым керамическим семищелевым кирпичом светлых глин (ГОСТ 7484-78) с глубокой расшивкой швов.
2. Столярные изделия окрашиваются масляной краской за 2 раза. Цвет назначается при привязке проекта.

				503-2-47.92. АС		
Привязан		Гл. инж.	Беляев	Гараж на 5 автомашин	Стадия	Лист	Листов
		ГИП	Лебачев		Р	6	
		Нач. отд.	Евграфов				
		Зав. сект.	Шалыгин	Фасады	Гипросвязь Москва		
		Арх.	Сорокин				
Инв. №		Н. контр.	Штыркина				

Копировал

Формат А2

Инв. № подл. | Подп. и дата | Взам. инв. №

Альбом 2

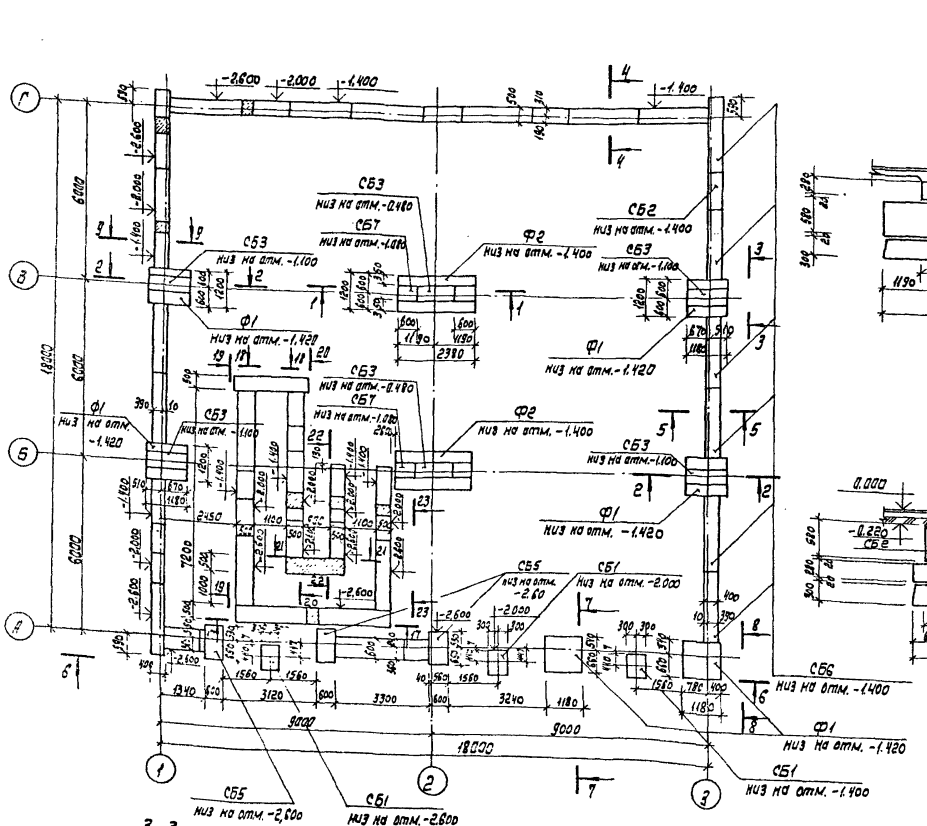

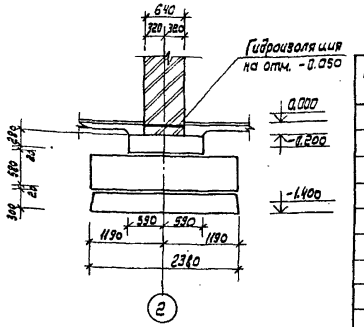

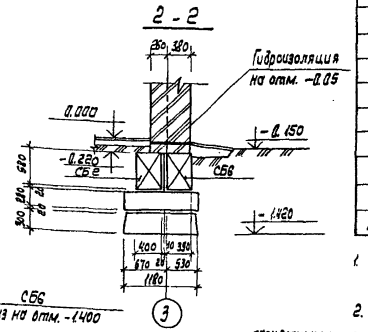

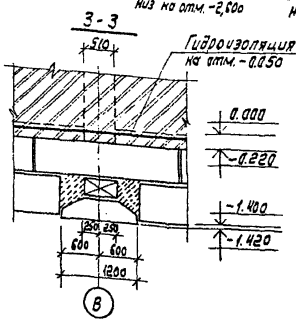

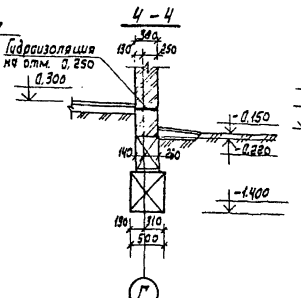

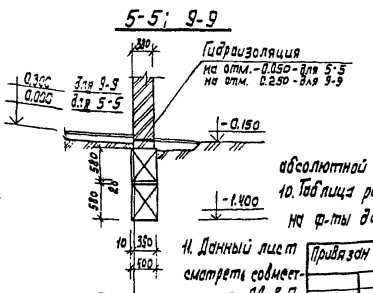

Спецификация к схеме расположения элементов фундаментов

Марка поз.	Обозначение	Наименование	Кол.	Масса един., кг	Примечание
		Плиты ж.б. ленточных ф-тов			
Ф1	ГОСТ 13580-85	ФЛ 12.12-2	8	780	
Ф2		ФЛ 12.24-2	2	1630	
		Блоки бетонные для стен подвалов			
СБ1	ГОСТ 13579-78	ФБС 9.6.6-Т	6	700	
СБ2		ФБС 12.4.6-Т	21	640	
СБ3		ФБС 12.5.3-Т	6	380	
СБ4		ФБС 12.5.6-Т	13	790	
СБ5		ФБС 12.6.6-Т	9	960	
СБ6		ФБС 24.4.6-Т	35	1300	
СБ7		ФБС 24.5.6-Т	29	1630	
Ум1	АС-9	Участок монолитный Ум1	1		
МН2	АСИ-6	Металлические изделия МН2	6	0.39	

1. Фундаменты разработаны для строительства в районах с расчетной зимней температурой наружного воздуха -30°.
2. Грунты в основании приняты непучинистые, непросадочные со следующими расчетными характеристиками: $C = \frac{0.02\ кгс/см^2}{1962\ пл}$; $\varphi = 28°$; $E = \frac{150\ кгс/см^2}{14715\ кпл}$; $\gamma = \frac{1,8\ тс/м^3}{17658\ н/м^3}$. Рельеф местности спокойный, грунтовые воды отсутствуют.
3. При привязке проекта к участку фундаменты должны быть переработаны, исходя из конкретных грунтовых условий и расчетного давления на основание
4. Под фундаменты для выравнивания основания делается песчаная подсыпка толщ. 5см.
5. Кладку стеновых блоков вести на растворе М50.
6. Добетонку стен выполнять из бетона класса В 7.5.
7. Горизонтальную гидроизоляцию выполнять из цементного раствора состава 1:2 толщ. 20мм на отм. -0.050 и 0.250 (для стены по оси Г и стен по осям 1,3 между осями В-Г).
8. Блочную и кирпичную кладку, соприкасающуюся с грунтом, обмазать горячим битумом за 2 раза.
9. За отм. 0.000 принята отметка чистого пола 1го этажа, которая соответствует абсолютной отметке
10. Таблица расчетных нагрузок на ф-ты даны на л. АС-8
11. Данный лист смотреть совместно с л. АС-8,9.

Привязан				503-2-47.92.	АС
				Гараж на 5 автомашин	Стадия П / Лист 7 / Листов
Инв.N		Нач.отд. Евграфов; Гл.контр. Кондратенко; Зав.сек. Шалахман; Вед.инж. Грязнова; Н.контр. Штыркина		Схема расположения элементов фундаментов. Сечения	Гипросвязь Москва

Капировал

Формат А2

Инв.N подл. | Подп. и дата | Взам. инв.N

Альбом 2

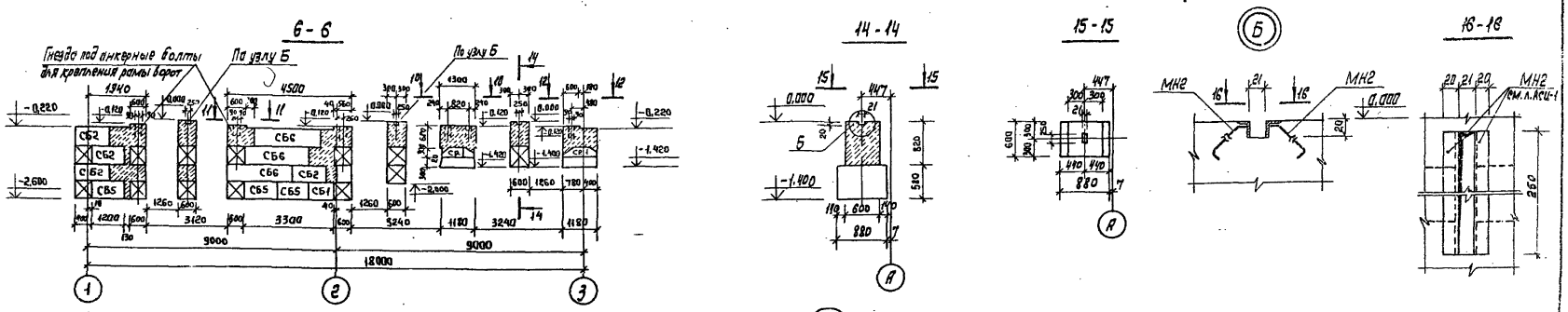

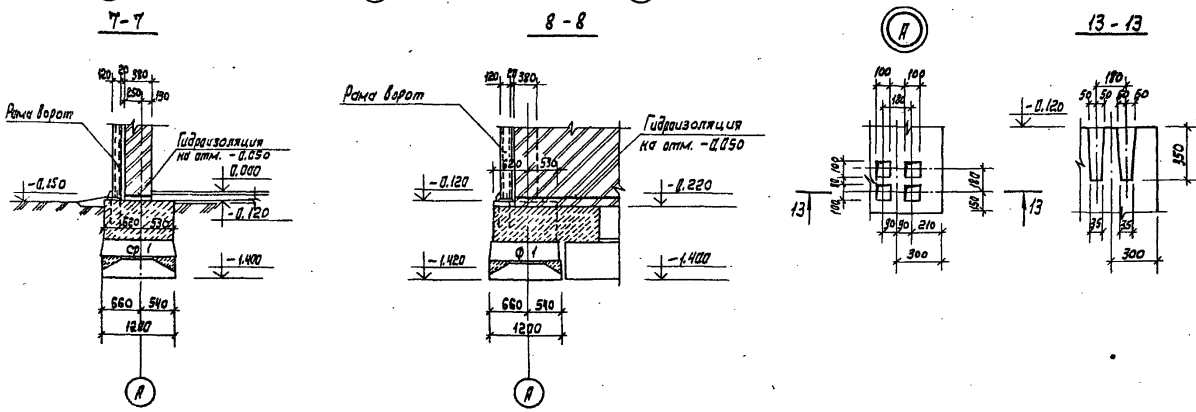

Таблица расчетных нагрузок на фундаменты (на отм. 0.000)

Сечения фундаментов	1-1	2-2	4-4	5-5	7-7	Стена по оси А у оси 2	
Расчетная нагрузка, тс/м	—	—	5,7	3,9	—	8,5	
Расчетная нагрузка, тс	32,4	20,7	—	—	16,9	—	

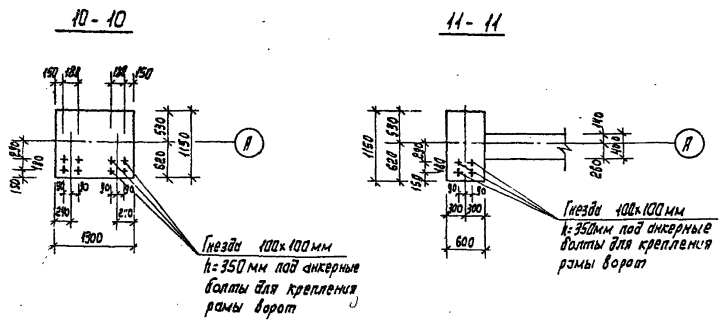

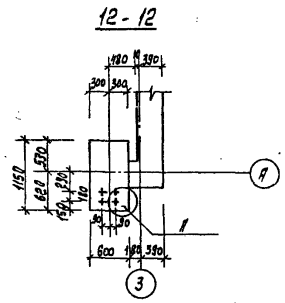

1. Основные примечания даны на листе АС-7.
2. Сечения фундаментов, указанные в таблице расчетных нагрузок, смотри лист АС-7.
3. Узел Б выполнен по аналогии с узлом I на листе 11 серии 1.435.9-17, вып. 0

Привязан				503-2-47.92.			АС
		Нач. отд.	Евграфов	Гараж на 5 автомашин	Стадия	Лист	Листов
		Гл. констр.	Кондратенкова		Р	8	
		Зав. сект.	Шалахман	Сечения фундаментов	Гипросвязь Москва		
		Вед. инж.	Грязнова				
Инв. N		Н. контр.	Штыркина				

Копировал

Формат А2

Инв. N подл. | Подп. и дата | Взам. инв. N

Альбом 2

По оси 1

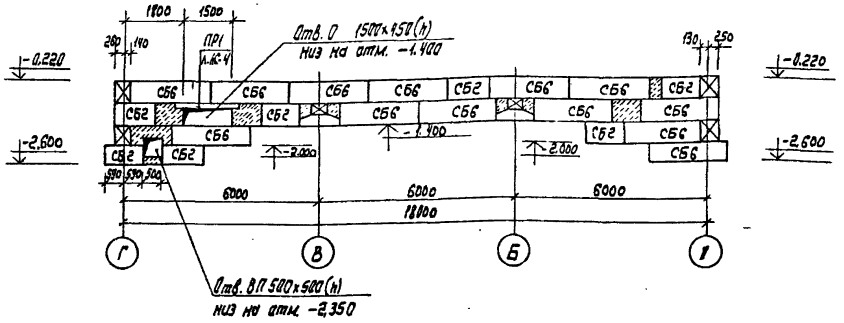

По оси Г

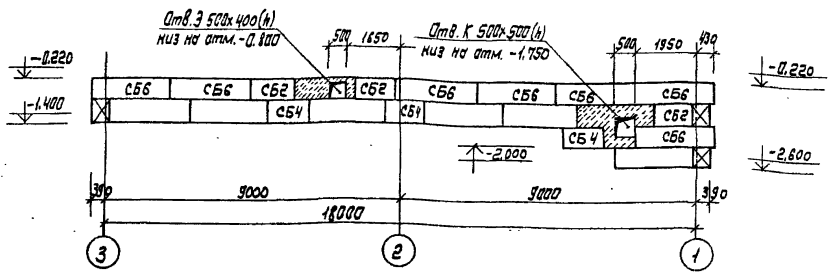

17-17

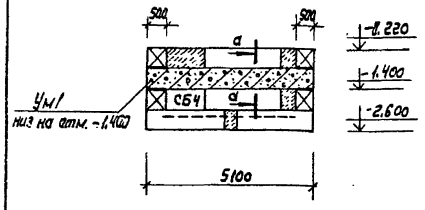

18-18

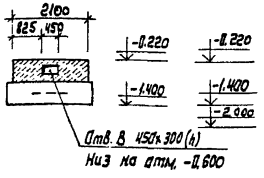

19-19

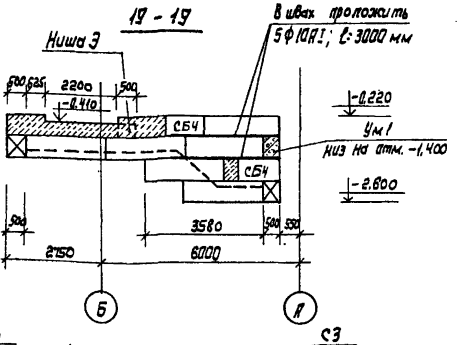

20-20

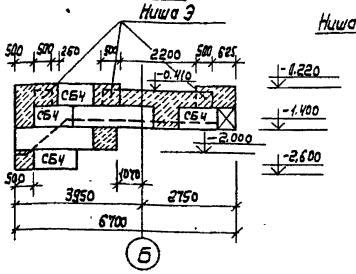

21-21

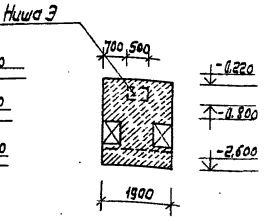

22-22

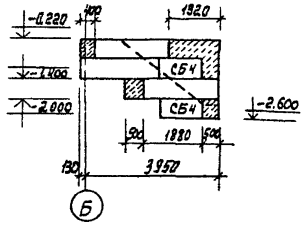

23-23

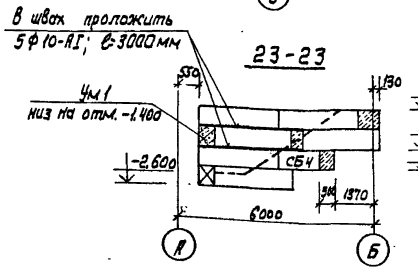

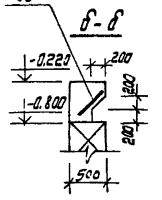

а-а

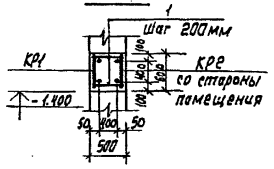

Спецификация на монолитные участки

Поз.	Обозначение	Наименование	Кол.	Примечание
		Участок монолитный Ум1		
		Сборочные единицы		
		Каркасы плоские		
	АСИ-19	КР1	1	
		КР2	1	
		Детали		
1		А-I-8 ГОСТ 5781-82; l=480	52	0,19кг б.ч.
		Материалы на Ум1		
		Бетон класса В15	1,55	м³

Ведомость расхода стали на элемент, кг

Марка элемента	Изделия арматурные							Всего
	Арматура класса							
	А III			А I				
	ГОСТ 5781-82							
	Ф16		Итого	Ф8	Ф10		Итого	
Ум1	16.1		16.1	21.9	6.3		28.2	44.3

1. Данный лист смотреть совместно с листом АС-7.
2. Все незамаркированные стеновые блоки марки СБ7.
3. Над отверстиями шир. 450, 500мм проложить 4Ф10-АI; l=1000мм, а над нишами 3 проложить сетки С3.

Привязан								
Инв.N								

Нач.отд.	Евграфов				
Гл.констр.	Кондратенков				
Зав.сект.	Шалахман				
Вед.инж.	Грязнова				
Н.контр.	Штыркина				

503-2-47.92. АС

Гараж на 5 автомашин	Стадия	Лист	Листов
	Р	9	
Схемы расположения стеновых блоков	Гипросвязь Москва		

Копировал

Формат А2

Согласовано: М-47 Фокина; М-55 Завелинский

Инв.N подл. | Подп. и дата | Вз. инв.N

Альбом 2

Схема расположения элементов крепления рам ворот к кирпичной стене и перемычкам

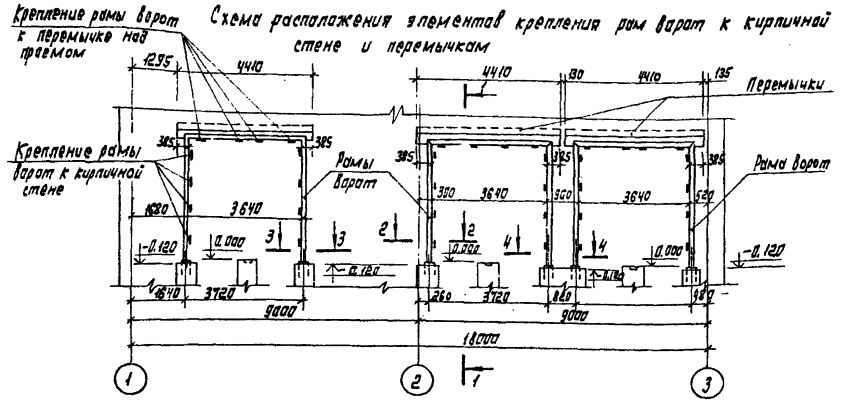

1-1

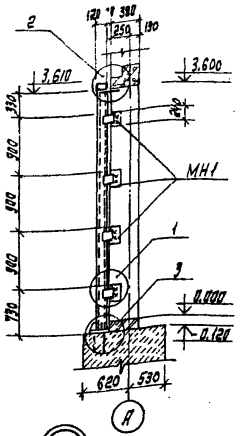

2-2

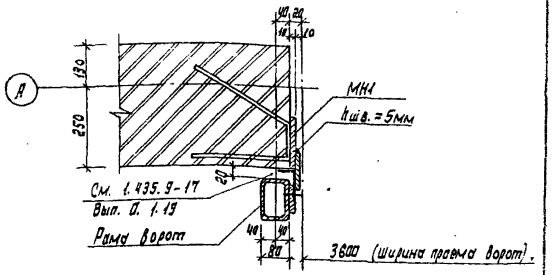

3-3

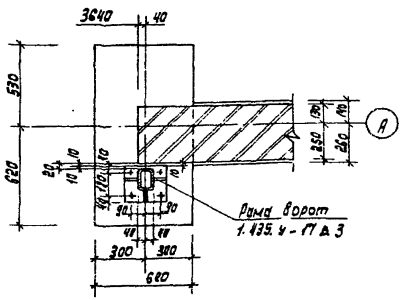

4-4

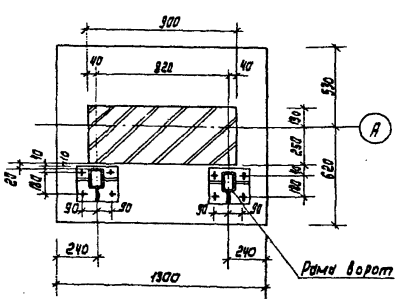

1

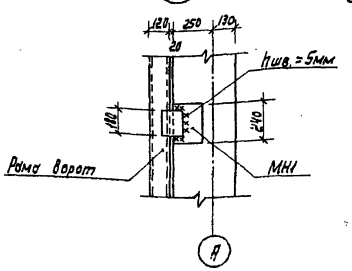

2

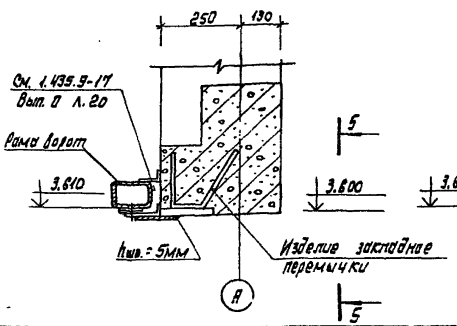

5-5

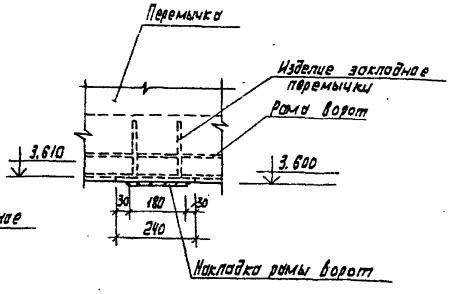

3

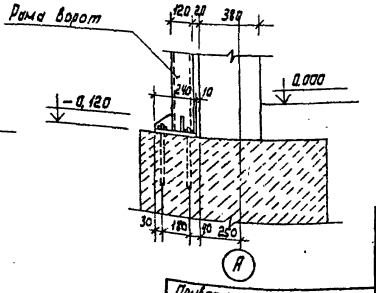

Спецификация элементов крепления рам ворот к кирпичной стене

Марка поз.	Обозначение	Наименование	Кол.	Масса един., кг	Примечание
		Металлические изделия			
MH1	АСЦ-5	MH1	24	3,93	

1. Закладные детали MH1 для крепления стоек рамы ворот заложить в процессе кирпичной кладки (разбивку MH1 по высоте кладки см. сеч. 1-1). Крепление рам ворот к кирпичной стене и перемычкам осуществлять по узлам и сечениям данного листа и серии 1.435.9-17 вып. 0 л. 19, 20.
2. Сварку производить электродами Э-42 с hшв.=5мм.
3. Рама ворот принята по серии 1.435.9-17 в.3.

Привязан				503-2-47.92. АС	
	Нач.отд.	Евграфов		Гараж на 5 автомашин	Стадия: Р; Лист: 10; Листов:
	Гл.констр.	Кондратенкова			
	Зав.сект.	Шалахман		Схема расположения элементов крепления рам ворот к кирпичной стене и перемычкам	Гипросвязь Москва
Инв.N	Вед.инж.	Грязнова			
	Н.контр.	Штыркина			

Копировал

Формат А2

Инв.N подл. | Подпись и дата | Взам. инв.N

Альбом 2

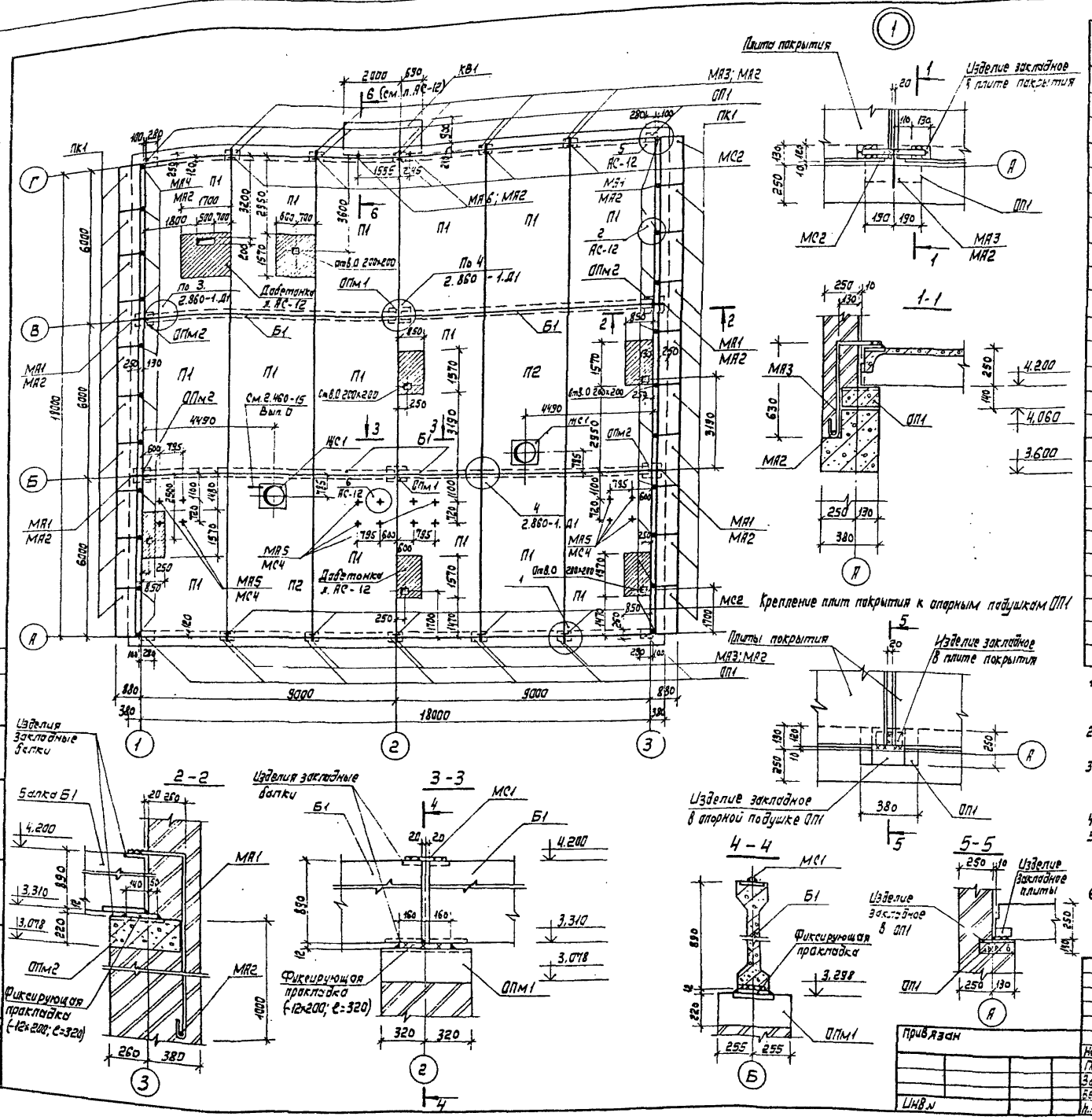

Спецификация к схеме расположения элементов покрытия

Марка поз.	Обозначение	Наименование	Кол.	Масса един., кг	Примечание
		Плиты покрытий			
П1	1.865.1-4/89, вып.1	1ПГ6-5АⅣТ	16	2250	
П2		1ПВ6-5АⅣТ-7	2	2850	
КВ1	1.137.1-9, вып.1	Плита балконная ПБК27.11-4	1	875	
		Балки стропильные			
Б1	1.462.1-10/80, вып.1	1БСД9-4АⅣТ	4	2750	
		Опорные подушки			
ОП1	1.869.1-1	ОП 2,5-4	14	33	
		Опорные подушки (монолитные)			
ОПм1	АСИ-21	ОПм1	2		
ОПм2	АСИ-22	ОПм2	4		
ПК1	1.138-3, вып.1	Карнизная плита АК-18.8	20	275	
ЖС1	1.494-24, вып.1	Стакан СБ7А-2	2	290	
		Металлические изделия			
МА1	АСИ-1	МА1	4	1,46	
МА2	ГОСТ 5781-82	(Ф10АI, ℓ=500) МА2	38	0,31	без чертежа
МА3	АСИ-2	МА3	10	0,59	
МА4	АСИ-3	МА4	22	1,49	
МА5	АСИ-4	МА5	16	0,88	
МА6	АСИ-3	МА6	2	4,54	
МС1	ГОСТ 5781-82	(Ф10АI, ℓ=300) МС1	2	0,19	без чертежа
МС2	ГОСТ 103-76	(-5×80, ℓ=480) МС2	10	1,51	без чертежа
МС3		(-5×50, ℓ=160) МС3	18	0,31	без чертежа
МС4	АСИ-18	МС4	16	0,63	

1. Монтаж элементов покрытия производить в соответствии с требованиями главы 16 СНиП III-16-80 „Бетонные и железобетонные конструкции сборные".
2. Балки Б1 на опорах приварить к закладным изделиям опорных подушек согласно сечениям 2-2 и 3-3.
3. Крепление плит покрытия к опорным подушкам и балкам Б1 осуществлять соответственно по сеч. 5-5 и узлам 3, 4 серии 2.860-1. Доп. к вып.1.
4. Анкеры МА1÷МА4 заложить в процессе кирпичной кладки.
5. Дабетонки на плитах покрытия (см. заштрихованные участки) выполнять из бетона класса В15. Расход фматуры класса ВР-I-35,3кг; АI-17,5кг. Примеры армирования дабетонок на л. АС-12.
6. Фиксирующие прокладки (см. сеч. 2-2÷4-4) приварить к опорным подушкам ОПм1 и ОПм2 до монтажа блок покрытия.
7. Все отверстия в перекрытиях выполнять методом сверления.

Нач. отд.	Евграфов		503-2-47.92. АС			
Гл. констр.	Кондратенко		Гараж на 5 автомашин	Стадия	Лист	Листов
Зав. сект.	Шалахман			Р	11	
Вед. инж.	Грязнова		Схема расположения элементов покрытия. Узлы и сечения.	Гипросвязь Москва		
Н. контр.	Штыркина					

Привязан

Инв. N

Копировал

Формат А2

Альбом 2

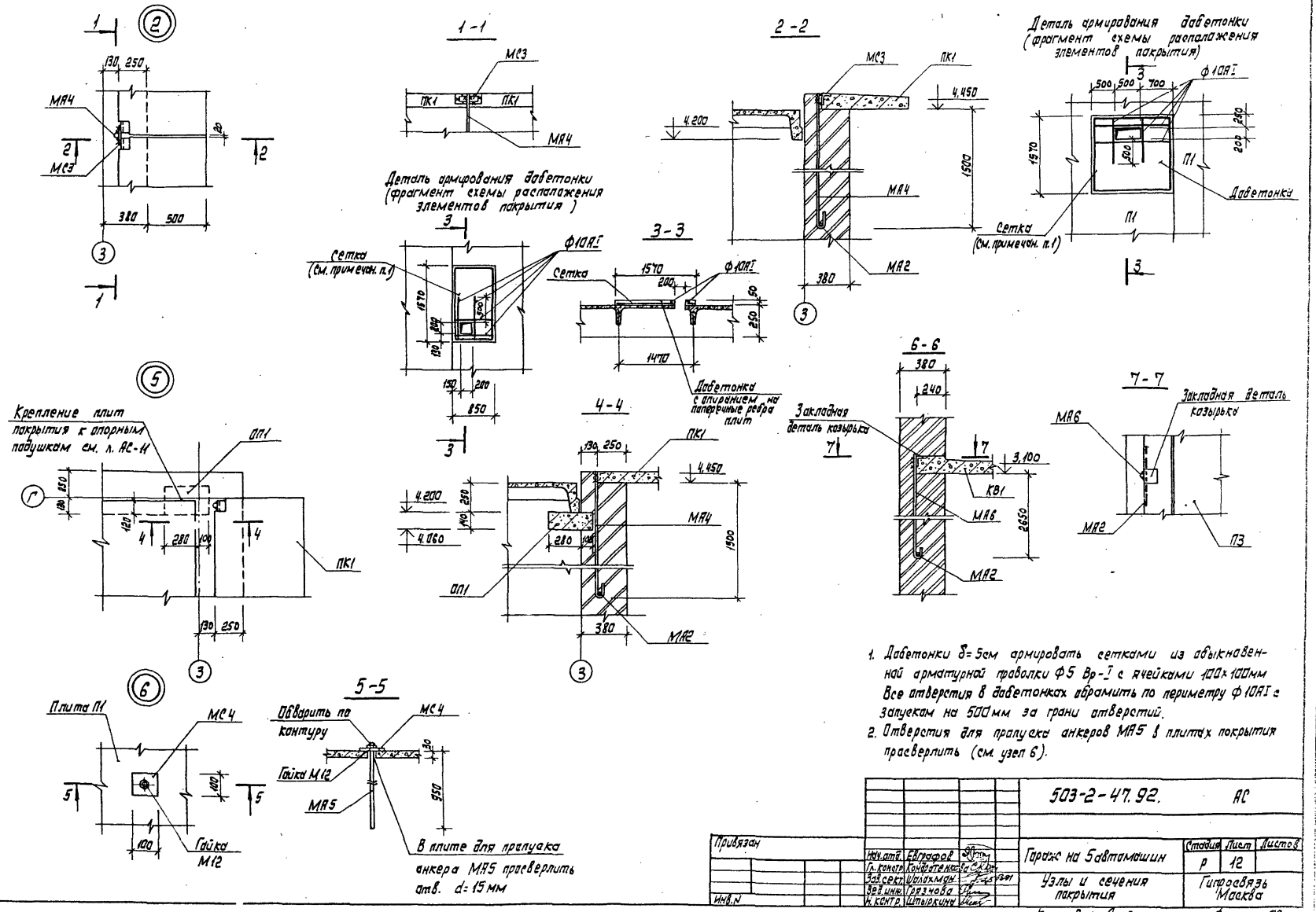

1. Дабетонки δ=5см армировать сетками из обыкновенной арматурной проволоки Ф5 Вр-I с ячейками 100×100мм. Все отверстия в дабетонках обрамить по периметру Ф10АI с запуском на 500мм за грани отверстий.
2. Отверстия для пропуска анкеров МА5 в плитах покрытия просверлить (см. узел 6).

Привязан				503-2-47.92.		АС	
		Нач.отд.	Евграфов	Гараж на 5 автомашин	Стадия	Лист	Листов
		Гл.констр.	Кондратенко		Р	12	
		Зав.сект.	Шалахман	Узлы и сечения покрытия	Гипросвязь Москва		
		Вед.инж.	Грязнова				
Инв.N		Н.контр.	Штыркина				

Копировал

Формат А2

Инв.N подл. | Подпись и дата | Взам.инв.N

Альбом 2

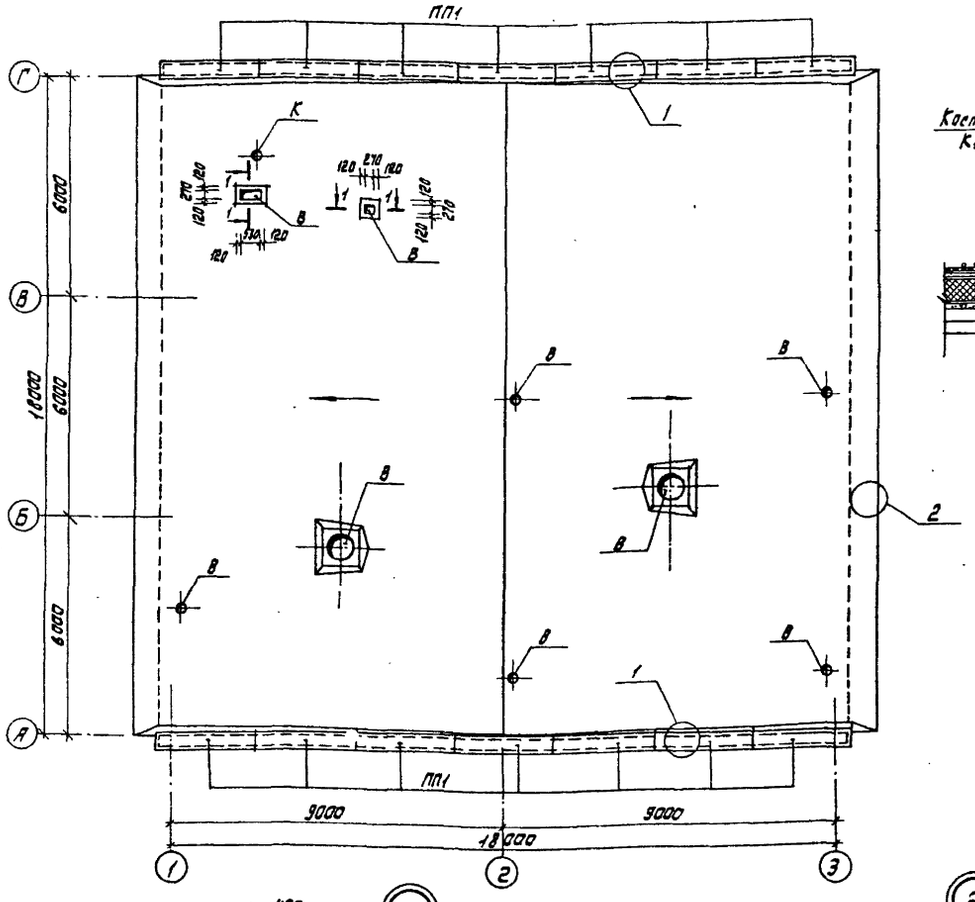

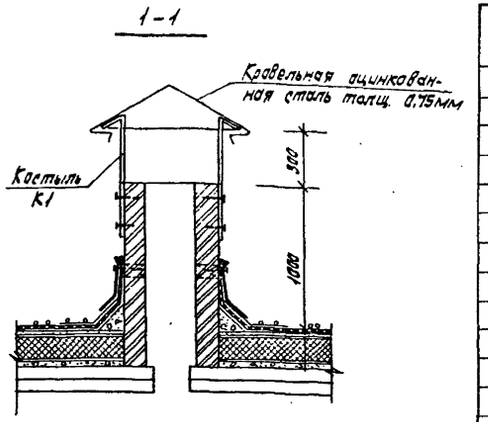

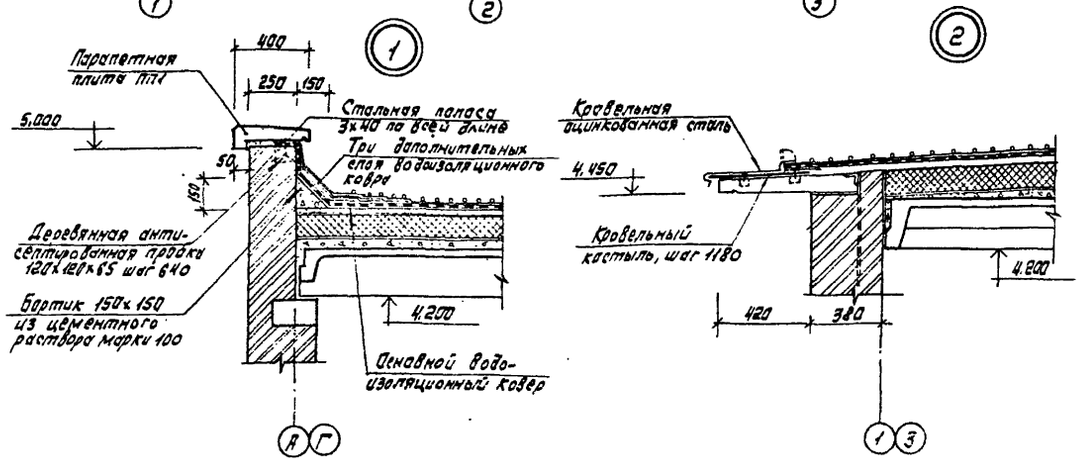

Спецификация элементов кровли

Марка, поз.	Обозначение	Наименование	Кол.	Масса един. кг	Примечание
		Сборные ж.-б. конструкции			
ПП1	1.138.1-20, вып. 1	Плита парапета ПП27.4	14	220,0	
		Металлические изделия			
К1	АС-13	- 4х40, ℓ = 800	10	1,1	

1. В местах примыкания кровли к парапету, вентиляционным шахтам, трубам слои основного водоизоляционного ковра усиливаются 3-мя слоями рулонного материала, входящего в основной водоизоляционный ковер.
2. Стенки вентиляционных шахт выполнять из красного глиняного кирпича марки 75 на растворе марки 25.

Привязан

Инв.N

Нач.отд.	Евграфов		503-2-47.92. АС-			
Гл.констр.	Кондратенко		Гараж на 5 автомашин	Стадия	Лист	Листов
Зав.сект.	Шалахман			Р	13	
Вед.инж.	Грязнова		План кровли	Гипросвязь Москва		
Арх.	Судяков					
Н.контр.	Штыркина					

Копировал

Формат А2

Инв.N подл. | Подп. и дата | Вз. инв.N

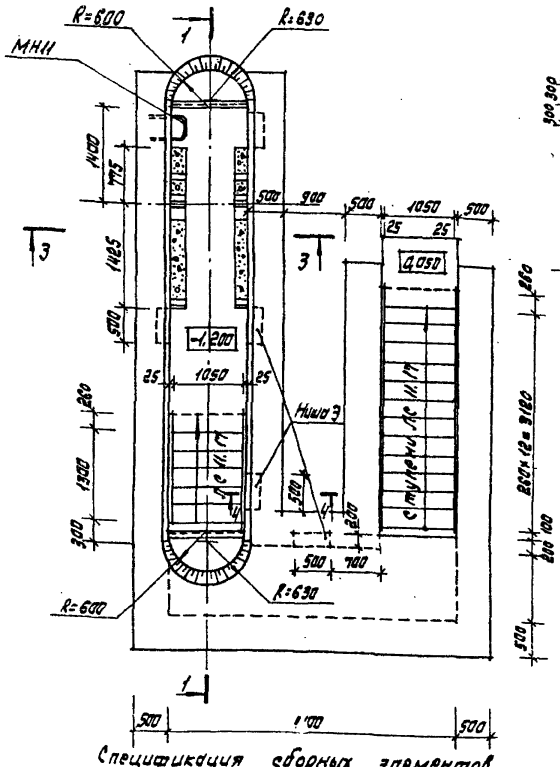

1 - 1

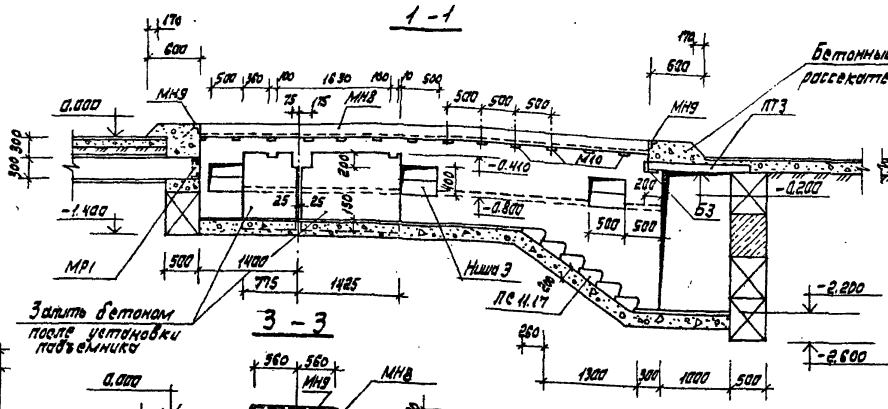

2 - 2

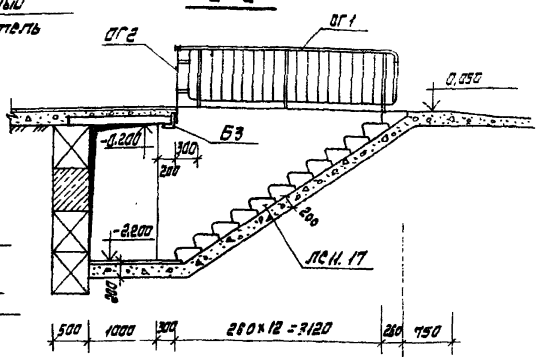

3 - 3

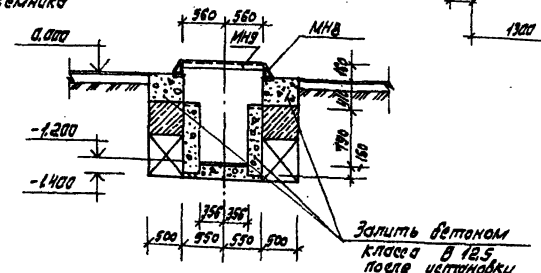

4 - 4

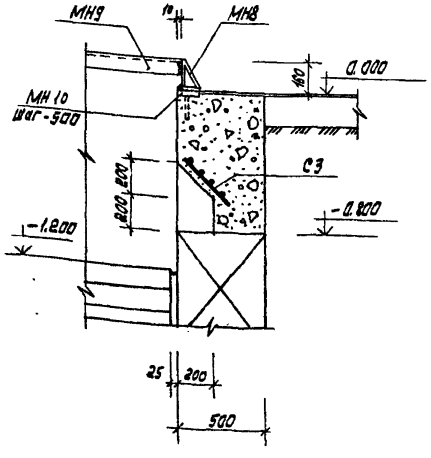

Внутренние поверхности стен аматровой канавы облицевать керамической глазурованной плиткой белого цвета (ГОСТ 6141-82) на цементном растворе.

Ниши для освещения оштукатурить цем.-песчаным раствором с железнением поверхности.

Полы выполнять из керамической плитки (ГОСТ 6787-80) по листу АС-5.

Стены канавы выполняются из бетонных блоков толщиной 500мм на цементном растворе марки 50. (См. развертки стен на листе АС-9) конструкция закладных устройств дана на листе АС-13.

Спецификация сборных элементов

Марка, поз.	Обозначение	Наименование	Кол.	Масса ед. кг	Примечание
		Сборные ж-б. конструкции			
ЛС 11.17	ГОСТ 8717.1-84	Ступень ЛС 11.17	19	111	
		Изделия металлические			
МР1	АСИ-16	Метал. решетка МР1	1	4.24	
МР2	АСИ-16	Метал. решетка МР2	9	5.08	
МН8	АСИ-11	МН8	2	18.78	
МН9	АСИ-12	МН9	2	4.63	
МН10	АСИ-13	МН10	26	1.37	
МН11	АСИ-14	МН11	3	21.3	
Б3	ГОСТ 8509-86	Балка Б3	2	18.38	
С3	АСИ-20	Сетка С3	5	11.53	

Инв.№ подл. | Подп. и дата | Взам. инв.№

Привязан

Инв. №

			503-2-47.92.		АС
Нач. отд.	Е.Вграфов				
Гл. констр.	Кондратенко		Гараж на 5 автомашин	Стадия	Лист	Листов
Зав. сект.	Шапкман			Р	14	
Вед. инж.	Грязнова		Аматровая канава	Гипросвязь Москва	
Пр.	Судаков				
Н. контр.	Штыркина				

Копировал

Формат А2

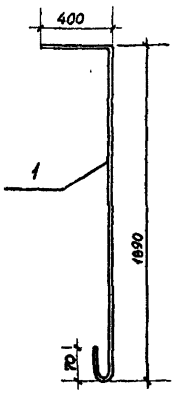

Марка изделия	Поз.	Наименование	Кол.	Примечание
МА1		Арматура ГОСТ 5781-82		
	1	ф 10 AI ℓ = 2360	1	1,46 кг

АСИ-1

				Стадия	Масса	Масштаб
Нач. отд	Евграфов		Анкер МА1	Р	1,46т	
Гл. констр	Кондратенкова			Лист	Листов 1	
Зав. сект	Шалахман			Гипросвязь Москва		
Вед. инж	Грязнова					
Техник	Москалева					
Нор. контр	Штыркина					

Формат А4

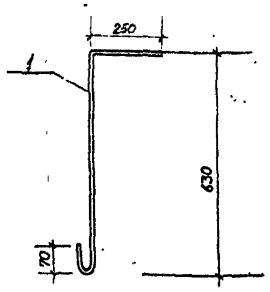

Марка изделия	Поз.	Наименование	Кол.	Примечание
МА3		Арматура ГОСТ 5781-82		
	1	ф 10 AI ℓ = 950	1	0,59 кг

АСИ-2

				Стадия	Масса	Масштаб
Нач. отд	Евграфов		Анкер МА3	Р	0,59т	
Гл. констр	Кондратенкова			Лист	Листов 1	
Зав. сект	Шалахман			Гипросвязь Москва		
Вед. инж	Грязнова					
Техник	Москалева					
Н. контр	Штыркина					

Формат А4

МА4, МА6

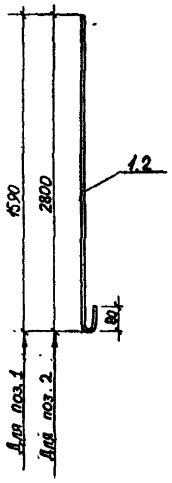

Марка изделия	Поз.	Наименование	Кол	Примечание
		Арматура ГОСТ 5781-82		
МА4	1	ф 12 AI ℓ = 1590	1	1,41 кг
МА6	2	ф 16 AI ℓ = 2800	1	4,42 кг

АСИ-3

				Стадия	Масса	Масштаб
Нач. отд	Евграфов		Анкера МА4, МА6	Р	см. табл.	
Гл. конст	Кондратенкова			Лист	Листов 1	
Зав. сект	Шалахман			Гипросвязь Москва		
Вед. инж	Грязнова					
Техник	Москалева					
Н. контр	Штыркина					

Формат А4

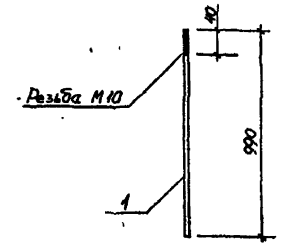

Марка изделия	Поз	Наименование	Кол.	Примечание
МА5		Сталь круглая ГОСТ 2590-88		
	1	ф 12 ℓ = 990	1	0,88 кг

АСИ-4

				Стадия	Масса	Масштаб
Нач. отд	Евграфов		Анкер МА5	Р	0,88кг	
Гл. констр	Кондратенкова			Лист	Листов 1	
Зав. сект	Шалахман			Гипросвязь Москва		
Вед. инж	Грязнова					
Техник	Москалева					
Н. контр	Штыркина					

Формат А4

МН1, МН3

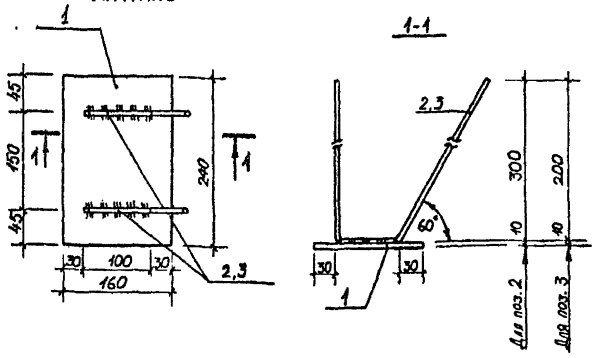

Марка изделия	Поз	Наименование	Кол	Примечание
МН1	1	Полоса 10×160 ГОСТ 103-76 Вст3 кп2		
		ℓ = 240	1	3,01 кг
		Арматура ГОСТ 5781-82		
	2	⌀ 10 AI ℓ = 750	2	0,46 кг
		Масса МН1 – 3,93 кг		
МН3	1	Полоса 10×160 ГОСТ 103-76 Вст3 кп2		
		ℓ = 240	1	3,01 кг
		Арматура ГОСТ 5781-82		
	3	⌀ 10 AI ℓ = 550	2	0,34 кг
		Масса МН3 – 3,69 кг		

Нач. отд	Евграфов		
Гл. конст			
Зав. сект	Шалахман		
Вед. инж	Грязнова		
Техник	Москалева		
Н. контр	Штыркина		

АСИ-5

Закладные детали МН1, МН3

Стадия	Масса	Масштаб
Р	см табл.	
Лист	Листов 1	

Гипросвязь Москва

Формат А4

МН2

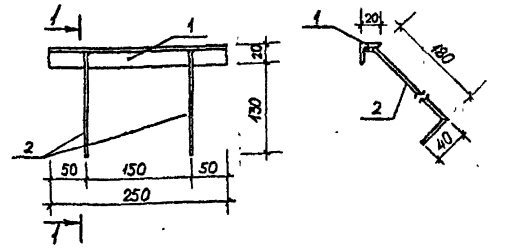

Марка изделия	Поз.	Наименование	Кол.	Примечание
МН2	1	Уголок 80×20×4 ГОСТ 8509-86 Вст3 кп2		
		ℓ = 250	1	0,29 кг
		Арматура ГОСТ 5781-82		
	2	⌀ 6 AI ℓ = 240	2	0,05 кг

Нач. отд	Евграфов		
Гл. конст	Кондратенкова		
Зав. сект	Шалахман		
Вед. инж	Грязнова		
Техник	Москалева		
Н. контр	Штыркина		

АСИ-6

Закладная деталь МН2

Стадия	Масса	Масштаб
Р	0,39 кг	
Лист	Листов 1	

Гипросвязь Москва

Формат А4

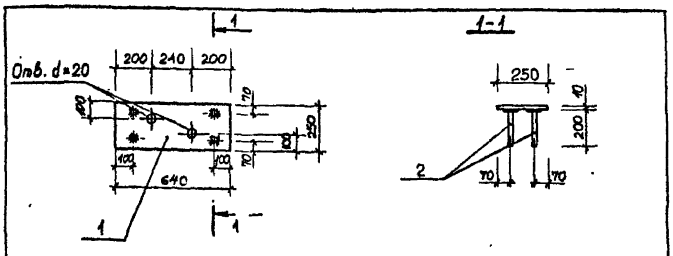

Марка изделия	Поз	Наименование	Кол.	Примечание
МН4	1	Полоса 10×250 ГОСТ 82-70 Вст3 кп2		
		ℓ = 640	1	12,6 кг
		Арматура ГОСТ 5781-82		
	2	⌀ 10 AI ℓ = 200	4	0,12 кг

Нач. отд	Евграфов		
Гл. конст	Кондратенкова		
Зав. сект	Шалахман		
Вед. инж	Грязнова		
Техник	Москалева		
Н. контр	Штыркина		

АСИ-7

Закладная деталь МН4

Стадия	Масса	Масштаб
Р	13,1 кг	
Лист	Листов 1	

Гипросвязь Москва

Формат А4

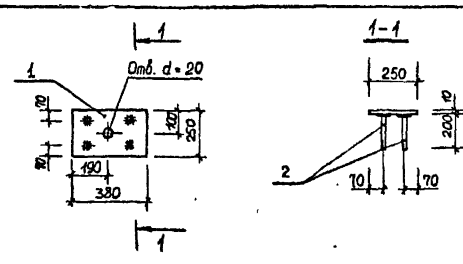

Марка изделия	Поз	Наименование	Кол	Примечание
МН5	1	Полоса 10×250 ГОСТ 82-70 Вст3 кп2		
		ℓ = 380	1	7,5 кг
		Арматура ГОСТ 5781-82		
	2	⌀ 10 AI ℓ = 200	4	0,12 кг

Нач. отд	Евграфов		
Гл. констр	Кондратенкова		
Зав. сект	Шалахман		
Вед. инж	Грязнова		
Техник	Москалева		
Н. контр	Штыркина		

АСИ-8

Закладная деталь МН5

Стадия	Масса	Масштаб
Р	8,0 кг	
Лист	Листов 1	

Гипросвязь Москва

Формат А4

1-1

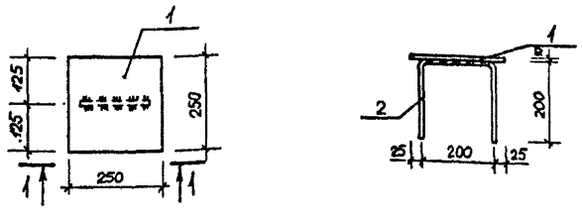

Марка изделия	Поз	Наименование	Кол.	Примечание
МН6	1	Полоса 10×250 ГОСТ 82-70 Ст3 кп2		
		ℓ = 250	1	4,91кг
		Арматура ГОСТ 5781-82		
	2	⌀8 AII ℓ = 600	1	0,24кг

Нач.отд.	Евграфов		
Гл.конст	Кондратенкова		
Зав.сект	Шалахман		
Вед.инж	Грязнова		
Техник	Москалева		
Н.контр.	Штыркина		

АСИ-9

Закладная деталь МН6

Стадия	Масса	Масштаб
Р	5,15кг	
Лист	Листов 1	

Гипросвязь Москва

Формат А4

1-1

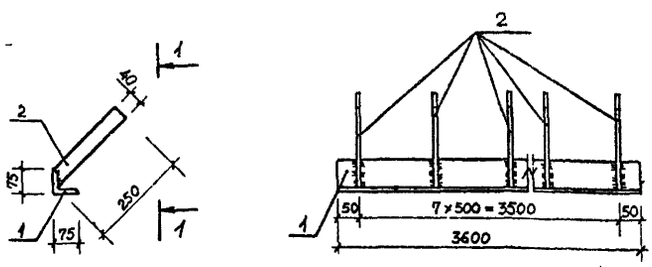

Марка изделия	Поз	Наименование	Кол.	Примечание
МН7	1	Уголок 75×75×7 ГОСТ 8509-86 Ст3 кп2		
		ℓ = 3600	1	28,66кг
	2	Полоса 5×40 ГОСТ 103-76 Ст3 кп2		
		ℓ = 250	8	0,785кг

Нач.отд.	Евграфов		
Гл.конст	Кондратенкова		
Зав.сект	Шалахман		
Вед.инж	Грязнова		
Техник	Москалева		
Н.контр.	Штыркина		

АСИ-10

Закладная деталь МН7

Стадия	Масса	Масштаб
Р	34,94кг	
Лист	Листов 1	

Гипросвязь Москва

Формат А4

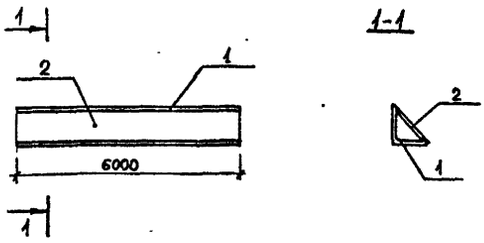

Марка изделия	Поз	Наименование	Кол.	Примечание
МН8	1	Уголок 160×100×10 ГОСТ 8510-86 Ст3 кп2		
		ℓ = 6000	1	119,10кг
	2	Полоса 10×150 ГОСТ 103-76 Ст3 кп2		
		ℓ = 6000	1	70,68кг

Нач.отд.	Евграфов		
Гл.конст	Кондратенкова		
Зав.сект	Шалахман		
Вед.инж	Грязнова		
Техник	Москалева		
Н.контр.	Штыркина		

АСИ-11

Закладная деталь МН8

Стадия	Масса	Масштаб
Р	189,78кг	
Лист	Листов 1	

Гипросвязь Москва

Формат А4

1-1

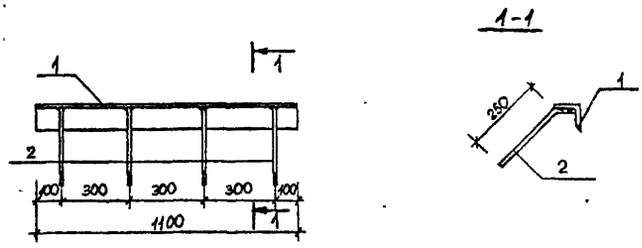

Марка изделия	Поз	Наименование	Кол.	Примечание
МН9	1	Уголок 50×50×5 ГОСТ 8509-86 Ст3 кп2		
		ℓ = 1100	1	4,15кг
		Арматура ГОСТ 5781-82		
	2	⌀8 AII ℓ = 300	4	0,12кг

Нач.отд.	Евграфов		
Гл.конст	Кондратенкова		
Зав.сект	Шалахман		
Вед.инж	Грязнова		
Техник	Москалева		
Н.контр.	Штыркина		

АСИ-12

Закладная деталь МН9

Стадия	Масса	Масштаб
Р	4,63кг	
Лист	Листов 1	

Гипросвязь Москва

Формат А4

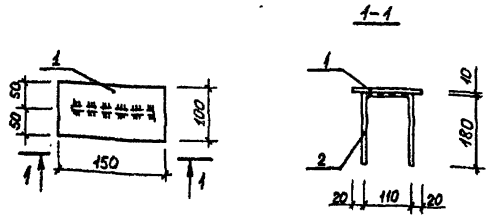

Марка изделия	Поз.	Наименование	Кол	Примечание
МН10	1	Полоса $\frac{10 \times 100\ ГОСТ\ 103-76}{ВСТ\ 3\ КП\ 2}$		
		$l = 150$	1	1,18кг
		Арматура ГОСТ 5781-82		
	2	⌀8 АIII $l = 470$	1	0,19кг

АСИ-13

Нач. отд.	Евграфов	Закладная деталь МН 10	Стадия: Р	Масса: 1,37кг
Гл. констр.	Кондратенкова			
Зав. сект.	Шалахман		Лист	Листов 1
Вед. инж.	Грязнова		Гипросвязь Москва	
Техник	Москалева			
Н. контр.	Штыркина			

Инв. № подл. 86505 | Подпись и дата | Взам. инв. №

Формат А4

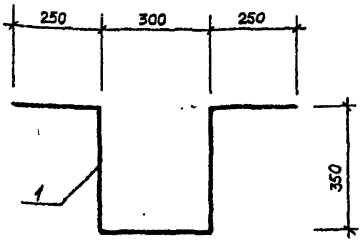

Марка изделия	Поз	Наименование	Кол.	Примечание
МН 11		Арматура ГОСТ 5781-82		
	1	⌀16 АI $l = 1500$	1	21,30кг

АСИ-14

Нач. отд.	Евграфов	Закладная деталь МН 11	Стадия: Р	Масса: 21,30кг
Гл. констр.	Кондратенкова			
Зав. сек.	Шалахман		Лист	Листов 1
Вед. инж.	Грязнова		Гипросвязь Москва	
Техник	Москалева			
Н. контр.	Штыркина			

Инв. № подл. 86505 | Подпись и дата | Взам. инв. №

Формат А4

СК1; СК2

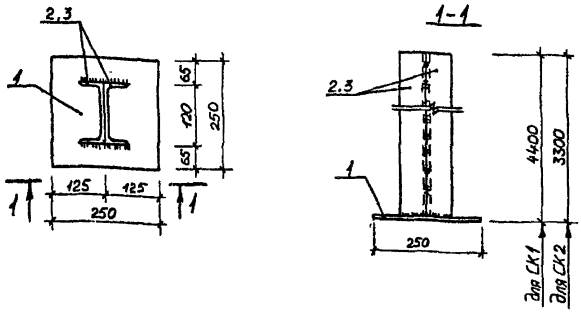

Марка изделия	Поз	Наименование	Кол.	Примечание
СК1	1	Полоса $\frac{10 \times 250\ ГОСТ\ 82-70}{ВСТ\ 3\ КП\ 2}$		
		$l = 250$	1	4,91кг
	2	Швеллер $\frac{12\ ГОСТ\ 8240-89}{ВСТ\ 3\ КП\ 2}$		
		$l = 4400$	2	45,76кг
		Масса СК1 96,43кг		
СК2	1	Полоса $\frac{10 \times 250\ ГОСТ\ 82-70}{ВСТ\ 3\ КП\ 2}$		
		$l = 250$	1	4,91кг
	3	Швеллер $\frac{12\ ГОСТ\ 8240-89}{ВСТ\ 3\ КП\ 2}$		
		$l = 3300$	2	34,32кг
		Масса СК2 73,55кг		

АСИ-15

Нач. отд.	Евграфов	Стойки СК1; СК2	Стадия: Р	Масса: см. таблицу
Гл. констр.	Кондратенкова			
Зав. сект.	Шалахман		Лист	Листов 1
Вед. инж.	Грязнова		Гипросвязь Москва	
Техник	Москалева			
Н. контр.	Штыркина			

Инв. № подл. 86505 | Подпись и дата | Взам. инв. №

Формат А4

МР1; МР2

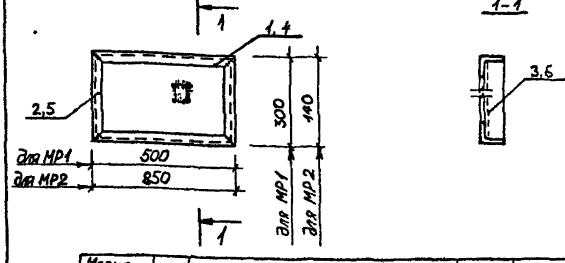

Марка изделия	Поз	Наименование	Кол.	Примечание
МР1	1	Уголок $\frac{40 \times 40 \times 4\ ГОСТ\ 8509-86}{ВСТ\ 3\ КП\ 2}$		
		$l = 500$	2	1,21кг
	2	Уголок $\frac{40 \times 40 \times 4\ ГОСТ\ 8509-86}{ВСТ\ 3\ КП\ 2}$		
		$l = 300$	2	0,73кг
	3	Сетка 20-2,00-НУ ГОСТ 3826-82		
		0,15м²	1	0,36кг
		Масса МР1 4,24кг		
МР2	4	Уголок $\frac{40 \times 40 \times 4\ ГОСТ\ 8509-86}{ВСТ\ 3\ КП\ 2}$		
		$l = 850$	2	2,06кг
	5	Уголок $\frac{40 \times 40 \times 4\ ГОСТ\ 8509-86}{ВСТ\ 3\ КП\ 2}$		
		$l = 140$	2	0,34кг
	6	Сетка 20-2,00-НУ ГОСТ 3826-82		
		0,12м²	1	0,28кг
		Масса МР2 5,08кг		

АСИ-16

Нач. отд.	Евграфов	Рамки МР1, МР2	Стадия: Р	Масса: см. таблицу
Гл. констр.	Кондратенкова			
Зав. сект.	Шалахман		Лист	Листов 1
Вед. инж.	Грязнова		Гипросвязь Москва.	
Техник	Москалева			
Н. контр.	Штыркина			

Инв. № подл. 86505 | Подпись и дата | Взам. инв. №

Формат А4

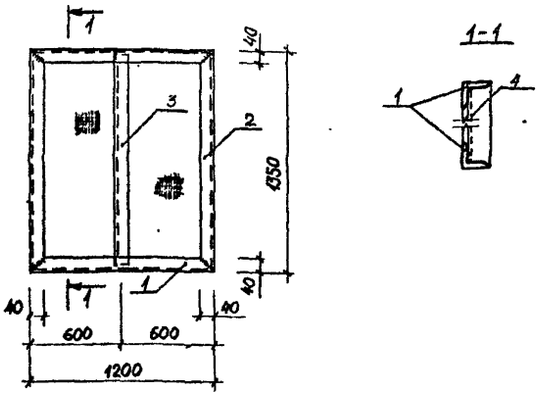

Марка изделия	Поз.	Наименование	Кол.	Примечание
МР3	1	Уголок $\frac{75\times75\times5\ ГОСТ\ 8509-86}{Вст\ 3\ КП2}$		
		$l = 1200$	2	6,96кг
	2	Уголок $\frac{75\times75\times5\ ГОСТ\ 8509-86}{}$		
		$l = 1350$	2	7,83кг
	3	Уголок $\frac{75\times75\times5\ ГОСТ\ 8509-86}{Вст\ 3\ КП2}$		
		$l = 1300$	1	7,54кг
	4	Сетка 20-2.00-НУ ГОСТ 3826-82		
		$1,62 м^2$	1	3,87кг

АСИ-17

Нач.отд	Евграфов		Рамка МР3	Стадия: Р; Масса: 40,99кг; Масштаб:
Гл.констр	Кондратенкова			Лист; Листов 1
Зав.сект	Шалахман			Гипросвязь Москва
Вед.инж	Грязнова			
Техник	Москалева			
Н.контр	Штыркина			

Инв. № подл. 86505 | Подпись и дата | Взам. инв. №

Формат А4

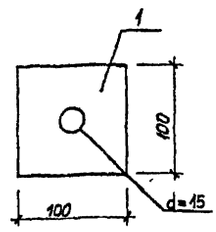

Марка изделия	Поз.	Наименование	Кол.	Примечание
МС4	1	Полоса $\frac{8\times100\ ГОСТ\ 103-76}{Вст\ 3\ КП2}$		
		$l = 100$	1	0,63кг

АСИ-18

Нач.отд	Евграфов		Соединительный элемент МС4	Стадия: Р; Масса: 0,63кг; Масштаб:
Гл.констр	Кондратенкова			Лист; Листов 1
Зав.сект	Шалахман			Гипросвязь Москва
Вед.инж	Грязнова			
Техник	Москалева			
Н.контр	Штыркина			

Инв. № подл. 86505 | Подпись и дата | Взам. инв. №

Формат А4

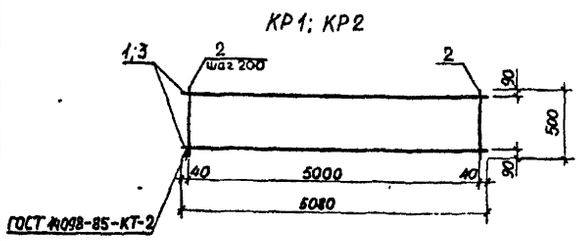

Поз.	Наименование		Кол на марку КР1	КР2		Примечание
	Арматура ГОСТ 5781-82					
1	⌀10АI	$l = 5080$	2			3,13кг
2	⌀8АI	$l = 580$	26	26		0,23кг
3	⌀16АIII	$l = 5080$		2		8,03кг
	Масса каркасов, кг		12,24	22,01		

1. Плоские арматурные каркасы должны изготовляться при помощи контактной точечной электросварки в соответствии с СН 393-78.
2. Сварку стержней производить во всех точках пересечения

АСИ-19

Нач.отд	Евграфов		Каркасы КР1; КР2	Стадия: Р; Масса: см. таблицу; Масштаб:
Гл.констр	Кондратенкова			Лист; Листов 1
Зав.сек.	Шалахман			Гипросвязь Москва
Вед.инж	Грязнова			
Техник	Москалева			
Н.контр.	Штыркина			

Инв. № подл. 86505 | Подпись и дата | Взам. инв. №

Формат А4

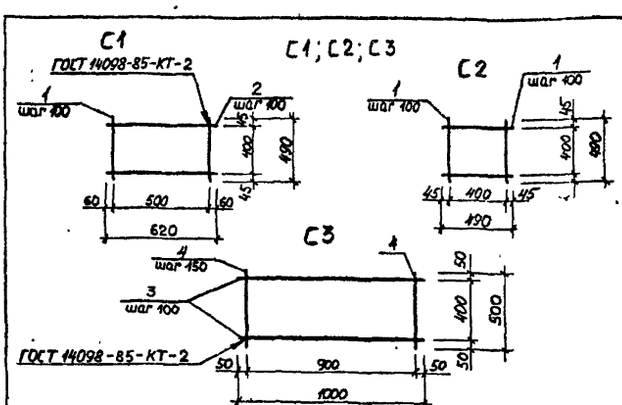

Поз.	Наименование		Кол на марку С1	С2	С3	Примечание
	Арматура ГОСТ 5781-82					
1	⌀8АIII	$l = 490$	6	10		0,19кг
2	⌀8АIII	$l = 620$	5			0,25кг
3	⌀12АIII	$l = 1000$			5	0,89кг
4	⌀12АIII	$l = 500$			7	0,44кг
	Масса сеток, кг		2,4	1,9	7,53	

1. Сетки должны изготовляться при помощи контактной точечной электросварки в соответствии с СН 393-78
2. Сварку стержней производить во всех точках пересечения.

АСИ-20

Нач.отд	Евграфов		Сетки С1; С2; С3	Стадия: Р; Масса: см. таблицу; Масштаб:
Гл.констр	Кондратенкова			Лист; Листов 1
Зав.сект	Шалахман			Гипросвязь Москва
Вед.инж	Грязнова			
Техник	Москалева			
Н.контр	Штыркина			

Инв. № подл. 86505 | Подпись и дата | Взам. инв. №

Формат А4

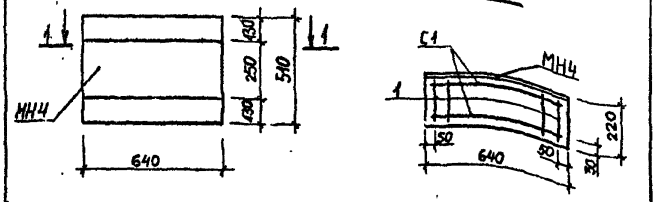

Поз	Обозначение	Наименование	Кол.	Приме-чание
		Опорная подушка ОПм1		
		Сборочные единицы		
	АСИ-20	Сетки арматурные С1	2	
	АСИ-7	Изделие закладное МН4	1	
		Детали		
1		⌀8AI ГОСТ 5781-82; ℓ=190	4	0,08 кг б.ч.
		Материалы на ОПм1		
		Бетон класса В15	0,01 м³	

АСИ-21

Нач.отд	Евграфов		
Гл.констр	Конфратенкова		
Зав.сект	Шалахман		
Вед.инж	Грязнова		
Техник	Москалева		
Н.контр.	Штыркина		

Опорная подушка ОПм1

Стадия	Масса	Масштаб
Р		
Лист	Листов 1	

Гипросвязь Москва

Формат А4

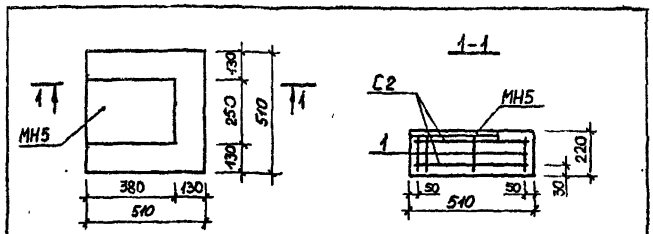

Поз.	Обозначение	Наименование	Кол	Приме-чание
		Опорная подушка ОПм2		
		Сборочные единицы		
	АСИ-20	Сетки арматурные С2	2	
	АСИ-8	Изделие закладное МН5	1	
		Детали		
1		⌀8AI ГОСТ 5781-82; ℓ=190	4	0,08кг б.ч.
		Материалы на ОПм2		
		Бетон класса В15	0,06 м³	

АСИ-22

Нач.отд	Евграфов		
Гл.констр	Конфратенкова		
Зав.сект	Шалахман		
Вед.инж	Грязнова		
Техник	Москалева		
Н.контр.	Штыркина		

Опорная подушка ОПм2

Стадия	Масса	Масштаб
Р		
Лист	Листов 1	

Гипросвязь Москва

Формат А4

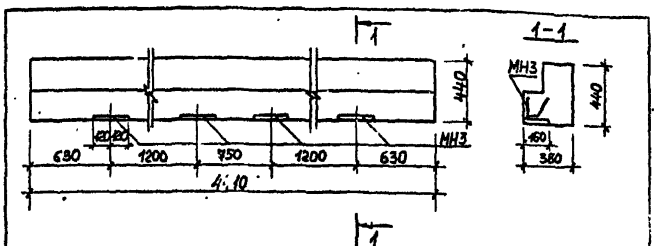

Поз	Обозначение	Наименование	Кол.	Приме-чание
		Перемычка БПТ44-40-1		
		Сборочные единицы		
	1.038.1-1, вып.3	Перемычка БПТ44-40		
		Изделия закладные		
	АСИ-5	МН3	4	

АСИ-23

Гл.констр	Конфратенкова		
Зав.сект	Шалахман		
Вед.инж	Грязнова		
Техник	Москалева		
Н.контр.	Штыркина		

Перемычка БПТ44-40-1

Стадия	Масса	Масштаб
Р		
Лист	Листов 1	

Гипросвязь Москва

Формат А4

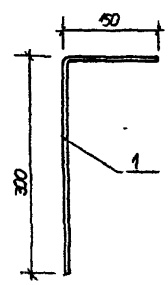

Марка изделия	Поз.	Наименование	Кол.	Приме-чание
МАГ		Арматура ГОСТ 5781-82		
	1	⌀8AI ℓ=450	1	0,18кг

АСИ-24

Нач.отд	Евграфов		
Гл.конст	Конфратенкова		
Зав.сект	Шалахман		
Вед.инж	Грязнова		
Техник	Москалева		
Н.контр	Штыркина		

Анкер МАГ

Стадия	Масса	Масштаб
Р	0,18кг	
Лист	Листов 1	

Гипросвязь Москва

Формат А4

gost.e-ecolog.ru