ЗОНАЛЬНЫЙ ТИПОВОЙ ПРОЕКТ
503-1-100.13.91

ГАРАЖ НА 10 АВТОМОБИЛЕЙ И 10 ТРАКТОРОВ

СТЕНЫ ПАНЕЛЬНЫЕ

/ДЛЯ СТРОИТЕЛЬСТВА В ЗАПАДНО-СИБИРСКОЙ ЗОНЕ РСФСР/

АЛЬБОМ 4

КЖИ СТРОИТЕЛЬНЫЕ ИЗДЕЛИЯ

gost.e-ecolog.ru

ЗОНАЛЬНЫЙ ТИПОВОЙ ПРОЕКТ

503-1-100.13.91

ГАРАЖ НА 10 АВТОМОБИЛЕЙ И 10 ТРАКТОРОВ

СТЕНЫ ПАНЕЛЬНЫЕ

/ДЛЯ СТРОИТЕЛЬСТВА В ЗАПАДНО-СИБИРСКОЙ ЗОНЕ РСФСР/

АЛЬБОМ 4

КЖИ СТРОИТЕЛЬНЫЕ ИЗДЕЛИЯ

разработан Новосибирским арендным предприятием „Гипроавтотранс"
главный инженер предприятия Я.И. Вильбергер
главный инженер проекта В.Ф. Бетехтин

утвержден и введен в действие Новосибирским облисполкомом протокол от 21.11.91 N 19

Альбом 4

Обозначение	Наименование	Примеч.
503-1-100.13.91 КЖИ	Содержание альбома	2
503-1-100.13.91 КЖИ	Содержание альбома	2
503-1-100.13.91 КЖИ	Технические требования	3
503-1-100.13.91 КЖИ К1...К4	Колонна К1...К4	4
К5...К9	К5...К9	5
К10...К14	К10...К14	6
К15...К19	К15...К19	7
К1...К19	Выборка дополнительных закладных изделий колонн К1...К19	8
К1...К19	Ведомость расхода стали на дополнительные закладные изделия колонн К1...К19	9
2БДР12-6АIIIВТ(Н)-1	Балка 2БДР12-6АIIIВТ(Н)-1	10
П2...П6, П12	Плита П2...П6, П12	11
П8...П11	П8...П11	12
П13	П13	13
П2...П6, П8...П13	Выборка и ведомость расхода стали на дополнительные закладные изделия	14
ПС3, ПС4, ПС11 ПС12, ПС31, ПС22	Панели стеновые ПС3, ПС4, ПС11, ПС12, ПС31, ПС22	15
ПС6...ПС8, ПС13, ПС14, ПС17 ...ПС20, ПС44, ПС57, ПС58 ПС49, ПС50	ПС6...ПС8, ПС13, ПС14, ПС17...ПС20 ПС44, ПС57, ПС58, ПС49, ПС50	16
ПС26, ПС28	ПС26, ПС28	17
ПС29, ПС30	ПС29, ПС30	18
ПС32, ПС34, ПС40	ПС32, ПС34, ПС40	19
ПС47, ПС51 ПС55, ПС56	ПС47, ПС51, ПС55, ПС56	20
ПС48, ПС52...ПС54	ПС48, ПС52...ПС54	21

ГИП	Бетехтин	
Рук. Гр.	Сидорова	
Гл. спец.	Литьев	
Рук. гр.	Пятков	
Вед. инж.	Белоглазова	
Инж.	Рябенко	

503-1-100.13.91 КЖИ

Содержание альбома

Стадия	Лист	Листов
РП	1	35

Новосибирское арендное предприятие ГИПРОАВТОТРАНС

Копировал Формат А4

Обозначение	Наименование		Примеч.
503-1-100.13.91 КЖИ ПС37, ПС38, ПС60	Панели стеновые	ПС37, ПС38, ПС60	22
ПС35, ПС36		ПС35, ПС36	23
ПС39, ПС41		ПС39, ПС41	24
ПС42, ПС43, ПС46		ПС42, ПС43, ПС46	25
ПС23, ПС45		ПС23, ПС45	26
ПС1...ПС60	Выборка закладных изделий стеновых панелей ПС1...ПС60		27
ПС1...ПС60	Ведомость расхода дополнительной стали на панели ПС1...ПС60		28
ОП7.4-7-1	Плита опорная	ОПУ.4-7-1	29
С1	Сетка	С1	30
МН7-1-1	Закладное изделие	МН7-1-1	30
С2	Сетка	С2	31
С3		С3	31
МД3-1	Закладное изделие	МД3-1	32
МН7-2-1		МН7-2-1	32
НФ2	Насадка	НФ2	33
КМ1	Крышка металлическая	КМ1	33
МН1	Изделие закладное	МН1	34
МН2		МН2	34
МН3		МН3	35
КР1	Каркас плоский	КР1	35
РШ1	Решетка	РШ1	35

Инв.№ подл. | Подпись и дата | Взам. инв.№

Альбом 4

1. Настоящий альбом содержит рабочие чертежи конструкций: плит покрытий, колонн, стеновых панелей, балок с дополнительными закладными изделиями, изделия закладные, сетки, каркасы.

2. Сборные конструкции, арматурные и закладные изделия должны изготовляться в соответствии с требованиями следующих документов: СНиП 2.03.01-84 *„ Бетонные и железобетонные конструкции," СНиП III-4-80 * Техники безопасности в строительстве."

ГОСТ 10922-75„ Арматурные изделия и закладные детали сварные для железобетонных конструкций. Технические требования и методы испытаний.

ГОСТ 14098-85„ Соединения сварные арматуры железобетонных изделий и конструкций. Контактная и ванная сварка. Основные типы и конструктивные элементы."

ГОСТ 19222-84„ Соединения сварных элементов закладных деталей сборных железобетонных конструкций. Контактная автоматическая сварка плавлением. Основные типы и конструктивные элементы."

3. Соединение элементов закладных изделий производить в соответствии с чертежами электродуговой сваркой электродами типа Э42 по ГОСТ 9467-75.* Качество их должно соответствовать требованиям ГОСТ 10922-75.

4. Приварку стержней к прокатной стали производить в тавр под слоем флюса.

5. Толщину сварных швов принять по наименьшей толщине свариваемых элементов. Перегиг металла не допускается. Все наплывы и набрызги на лицевой стороне изделий должны быть удалены.

6. Транспортировка и хранение изделий должны быть организованы таким образом, чтобы оградить их от механических повреждений и загрязнений.

7. Все металлические изделия должны поставляться заводом изготовителем с обязательным указанием марки изделий.

ГИП	Бегеткин		503-1-100.13.91	КЖИ.Т.Т	
Рук.Гр.	Сидорова			Стадия	Лист	Листов
Гл.спец.	Литвев		Технические требования	РП		
Рук.гр.	Пяткова			Новосибирское арендное предприятие ГИПРОАВТОТРАНС	
Вед.инж.	Белоглазова				

Альбом 4

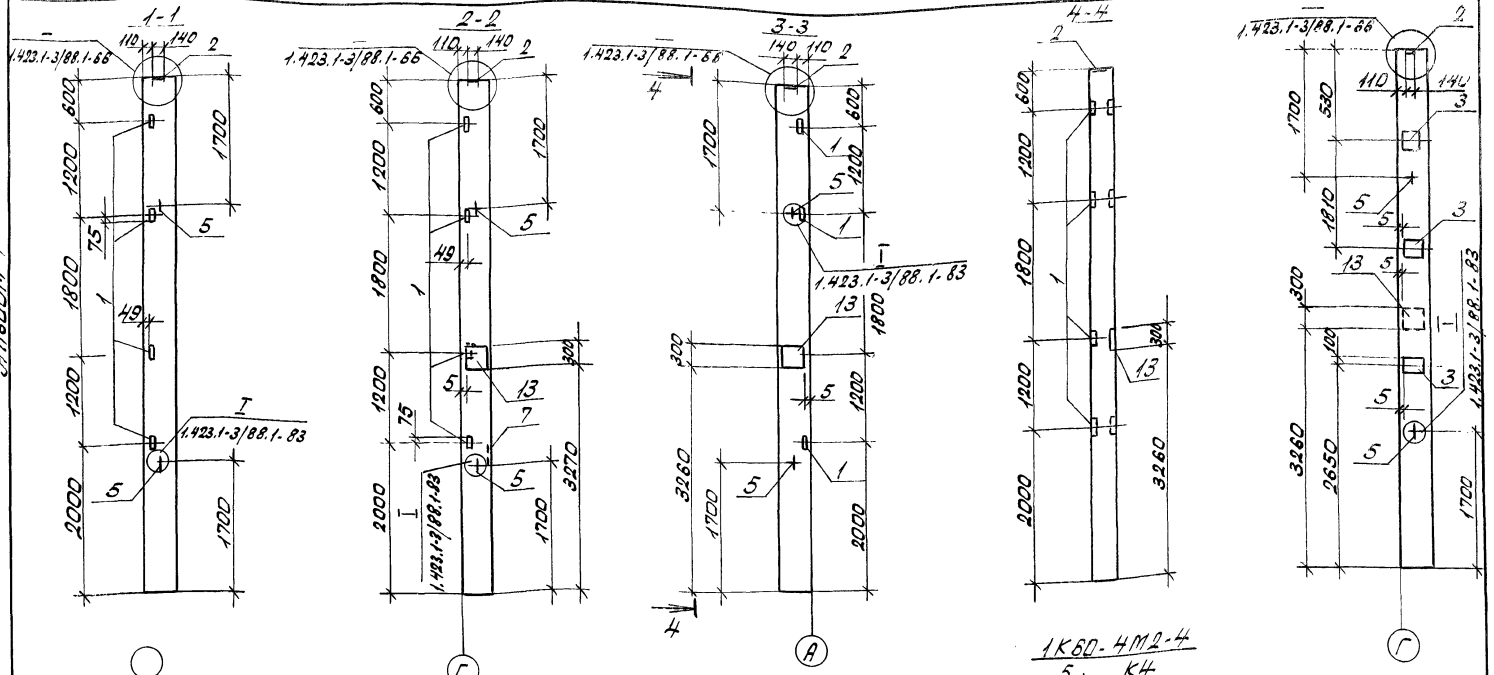

1. В маркировке колонн в знаменателе дана условная марка колонн, принятая по схеме расположения колонн.
2. Опалубочные чертежи колонн см. серию 1.423.1-3/88-1.
3. Колонны К1... К4 отличаются от типовых наличием дополнительных закладных изделий.
4. Технические требования см. серию 1.423.1-3/88.
5. Спецификацию на дополнительный металл см. листы 2, 3.

Привязан

Инв. №

ГИП	Бетехтин		
Рук. бр	Сиборова		
Гл. спец.	Питьев		
Рук. гр.	Пяткова		
Вед. инж.	Белоглазова		

503-1-100.13.91 КЖИ

Колонны К1... К4

Железобетон

Стадия	Масса	Масштаб
РП	2000	1:50

Лист 1 | Листов

Новосибирское арендное предприятие ГИПРОАВТОТРАНС

Альбом 4

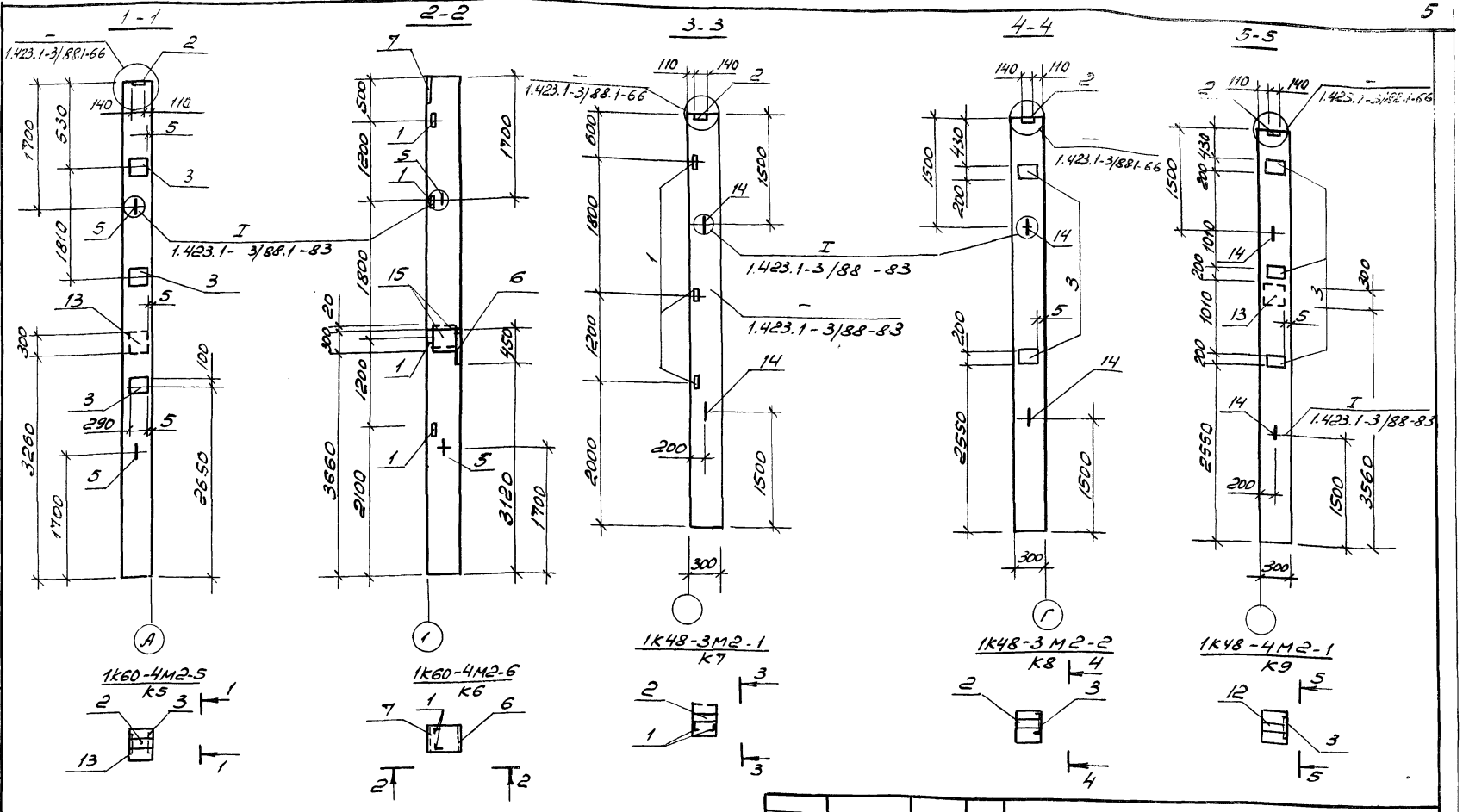

1. В маркировке колонн в знаменателе дана условная марка колонн, принятая по схеме расположения колонн.
2. Опалубочные чертежи колонн см. серию 1.423.1-3/88.1
3. Колонны К5...К9 отличаются от типовых наличием дополнительных закладных изделий.
4. Технические требования см. серию 1.423.1-3/88.
5. Спецификацию на дополнительный металл см. лист 2, 3.

ГИП	Бетехтин	
Рук.бр.	Сидорова	
Гл.спец.	Литвев	
Рук.гр.	Пяткова	
Вед.инж	Белоглазова	

Привязан

Инв. №

503.1-100.13.91 – КЖИ-К5...К9

Колонны К5...К9

Железобетон

Стадия	Масса	Масштаб
РП	2000	1:50
Лист 1	Листов 2	

Новосибирское арендное предприятие ГИПРОАВТОТРАНС

Альбом 4

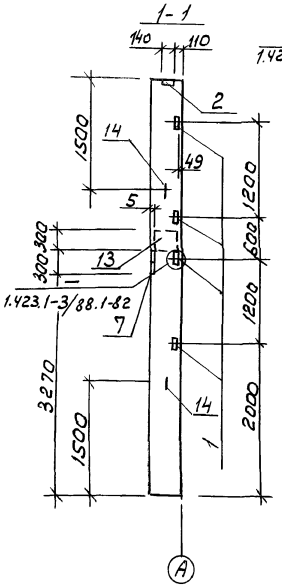

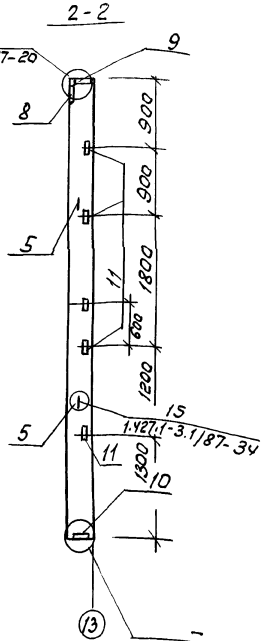

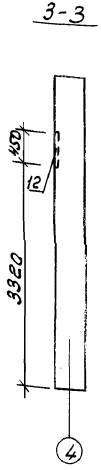

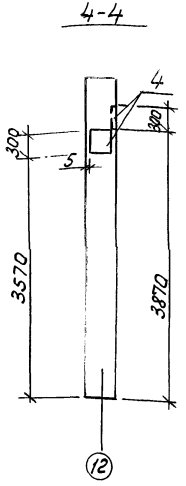

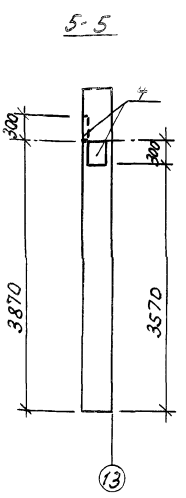

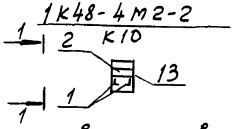

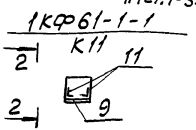

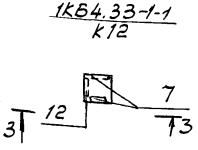

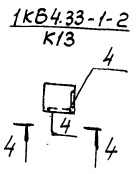

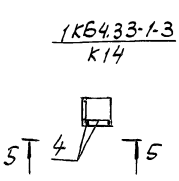

1. В маркировке колонн в знаменателе дана условная марка колонн, принятая по схеме расположения колонн.
2. Опалубочные чертежи колонн см. серии 1.423.1-3/88, 1.427.1-3.1/87, шифр 015-1
3. Колонны К10... К14 отличаются от типовых наличием дополнительных закладных изделий
4. Технические требования см. серии 1.423.1-88, 1.427.1-3.1/87, шифр 015-1.
5. Спецификацию на дополнительный металл см. листы 2,3

привязан

Инв. №

ГИП	Бетехтин		
Рук. бр.	Сидорова		
Д. спец	Литвев		
Рук. гр	Пяткова		
Вед. инж.	Белоглазова		
Инж.	Смельчакова		

503-1-100.13.91

КЖИ - К10... К14

Колонны К10... К14

Стадия	Масса	Масштаб
РП		

Лист | Листов

Железобетон

Новосибирское арендное предприятие ГИПРОАВТОТРАНС

Копировал | Формат А3

Альбом 4

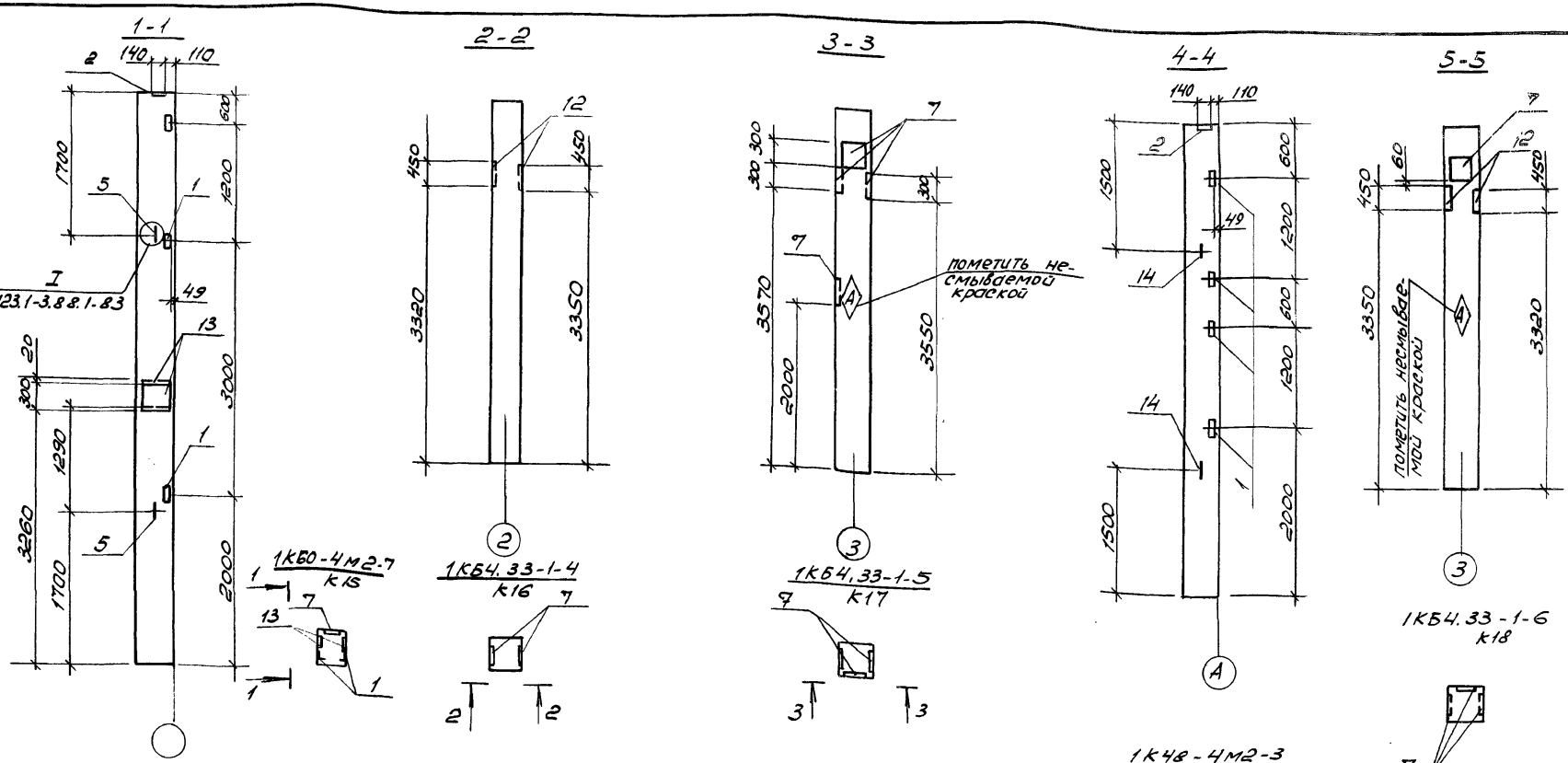

1. В маркировке колонн в знаменателе дана условная марка колонн, принятая по схеме расположения колонн.
2. Опалубочные чертежи колонн см. серии 1.423.1-3/88, шифр 015-1
3. Колонны К15... К19 отличаются от типовых наличием дополнительных закладных изделий.
4. Технические требования см. серию 1.423.1-3/88 и шифр 015-1
5. Спецификацию на дополнительный металл см. лист 2.3.

			503-1-100.13.91	– КЖИ-К1... К19
ГИП	Белехтин			
Рук. бр.	Сидорова			
Гл. спец.	Литвев		Колонны К15... К19	Стадия: РП; Масса: 2000, 1730, 1300; Масштаб:
Рук. гр.	Пяткова			Лист 1; Листов
Вед. инж.	Белоглазова		Железобетон	Новосибирское арендное предприятие ГИПРОАВТОТРАНС

Привязан

Инв. №

Копировал Ли-

Формат А3

Альбом 4

Поз.	Наименование	Количество на колонну																			Обозначение документа
		К1	К2	К3	К4	К5	К6	К7	К8	К9	К10	К11	К12	К13	К14	К15	К16	К17	К18	К19	
1	Изделие закладное М1-13	4	4	4			4	3			4					3				4	1.423.1-3/88.2-256
2	МН1	1	1	1	1	1		1	1	1	1					1				1	1.423.1-3/88.2.239
3	М1-12				3	3			2	3											1.423.1-3/88.2-255
4	МН7-2													2	2						1.423.1-3/88.2-244
5	М12-150	2	2	2	2	2	2					2				2					3.400-7.1/87-СМ1
6	МД3-1						1														503... КЖИ
7	МН7-1		1				1				1							4	1		1.423.1-3/88.2-244
8	МН1											1									1.427.1-3.2/87-119
9	МН2											1									1.427.1-3.2/87-120
10	МН7											1									1.427.1-3.2/87-125
11	МН28											5									1.427.1-3.2/87-133
12	МД3												1				2		2		1.438.1-3.1.080-02
13	МН7-2-1		1	1	1	1				1	1					2					503- КЖИ-МН7-2-1
14	М10-150							2	2	2	2									2	3.400-7.1/87-СМ1
15	МН7-1-1						2														503- КЖИ-МН7-1-1

ГИП	Бетехтин		503-1-100.13.91 КЖИ-К1,, К19
Рук.сб.	Сидорова		
Гл.спец.	Литьев		Выборка дополнительных закладных изделий колонн К1,, К19
Рук.гр	Пятковская		Стадия: РП; Лист: 2; Листов:
Вед.инж	Белоглазова		Новосибирское арендное предприятие ГИПРОАВТОТРАНС

Альбом 4

Изделия закладные

Марка элемента	Арматура класса AI Вст3сп5 ГОСТ 5781-82*				Арматура класса AIII, 25Г2с ГОСТ 5781-82*						Всего	Прокат марки Вст3сп5 ГОСТ 8510-86*			Прокат марки Вст3сп5 ГОСТ 103-78*										40Х ГОСТ 5915-70*			Вес. 20	Общий расход
	ф12	ф16	ф10	Итого	ф10	ф12	ф14	ф16	ф22	ф25	Итого	L63х5	L90х6	Итого	-8 х300	-10х 200	-20 х100	-10 х300	-20 х450	-14 х140	-8 х50	-10 х390	Итого	Табка м24		Итого		
К1	1,32			1,32		2,52					2,52	3,8	6,0		6,0					4,5			4,5				10,5	14,3
К2	1,32	1,86		3,18		2,52		9,4	4,3		16,2	19,4	6,0		6,0				6,8	4,5		9,2	20,5				26,6	45,9
К3	1,32	1,1		2,42		2,4		3,98	2,1		8,5	10,9	6,0		6,0					4,5		9,2	13,7				19,7	30,6
К4	1,32	1,1		2,42		5,8		3,98	2,1		11,8	14,3				13,8				4,5		9,2	27,5				27,5	41,8
К5	1,32	1,1		2,42		5,76		3,98	2,1		11,8	14,3				13,8				4,5		9,2	27,5				27,5	41,8
К6	1,32	2,4	0,2	3,9		1,08		14,4	8,4	8,1	31,9	35,8	6,0		6,0		9,4	20,4	20,5				50,3				56,3	92,1
К7			0,9	0,9		2,2					2,2	3,1	4,5		4,5				4,5				4,5				9,0	12,1
К8			0,9	0,9		4,3					4,3	5,2				9,2				4,5			13,7				13,7	18,9
К9		1,1	0,9	2,0		5,8		3,98	2,1		11,8	13,8				13,8				4,5		9,2	27,5				27,5	41,3
К10		1,9	0,9	2,8		2,4		9,4	4,3		16,1	18,8	6,0		6,0			6,8		4,5		9,2	20,5				26,5	45,4
К11	1,32			1,32	3,27	1,35	2,0				6,6	7,9	7,2	4,2	11,4	5,7		4,7					10,4				21,8	29,7
К12			0,2	0,2						8,1	8,1	8,3					9,4		27,6				37,0	0,6		0,6	37,6	45,9
К13		2,14		2,14														18,4					18,4				18,4	35,5
К14		2,14		2,14				10,8	4,2		15,0	17,1						18,4					18,4				18,4	35,5
К15	1,32	2,2		3,5		2,25		10,8	4,2		15,0	17,1								4,5		18,4	22,9				27,4	45,3
К16			0,4	0,4				7,96	4,2		14,4	17,9	4,5		4,5													
К17		3,0		3,0						16,2	16,2	16,6					18,8		55,2				74,0	1,2		1,2	75,2	91,8
К18		0,8	0,4	1,2				21,6	8,8		30,4	33,4						27,2					27,2				27,2	60,6
К19			0,9	0,9		2,4		5,4	2,2	16,2	23,8	25,0					18,8	6,8	55,2				80,8	1,2		1,2	82,0	106,9
											2,4	3,3	6,0		6,0					4,5			4,5				10,5	13,8

Привязан

Инв. №

ГИП	Бетехтин		
Рук.бр	Сиворов		
Гл.спец	Путьев		
Рук.гр	Пяткова		
Вед.инж	Белоглазов		
Инж.	Рябенко		

503-1-100.13.91 КЖИ-К1... К19

Ведомость расхода стали на дополнительные закладные изделия, колонн К1... К19

Стадия	Лист	Листов
РП	3	

Новосибирское арендное предприятие ГИПРОАВТОТРАНС

Альбом 4

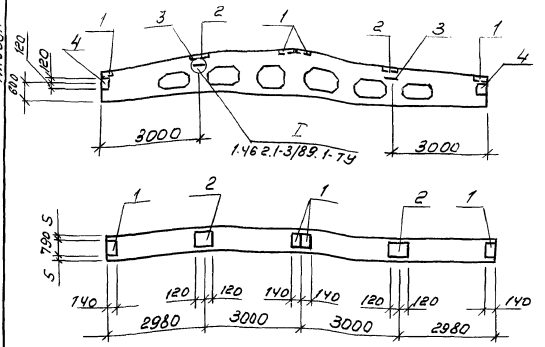

Формат	Зона	Поз.	Обозначение	Наименование	Кол.	Прим.
				Документация		
			1.462.1-3/89.0-4	Пояснительная записка		
				Чертеж балки		
			1.462.1-3/89.1-1	2БДР12-6АIII Вт(н)		
				Дополнительные сборочные единицы		
		1	1.400-6/76 в.1	М4-1-2	4	
		2	1.400-6/76 в.1	М4-3-3	2	
		3	3.400-7.1/87-СМ1	М14-150	2	
		4	1.400-6/76 в.1	М4-22	2	

Ведомость расхода стали на дополнительные закладные изделия на элемент, кг

Марка элемента	Изделия закладные																Общий расход
	Арматура класса						Всего	Прокат марки								Всего	
	АIII, 35ГС			АIВст3сп2				Вст3пс6-1									
	ГОСТ 5781-82*							ГОСТ 8509-86			ГОСТ 103-76*						
	ф8	ф10	Итого	ф14		Итого		∠110×60		Итого	-140×60	-190×6		Итого			
2БДР12-6АIIIВт(н)-1	1,6	0,4	2,0	1,8		1,8	3,8	10,4		10,4	5,2	4,4		9,6	20,0		23,8

Балка 2БДР12-6АIII Вт(н)-1 отличается от балки 2БДР12-6АIII Вт(н) по серии 1.462.1-3/89 в.1 дополнительными закладными изделиями

ГИП	Бетехтин		
Рук.бр.	Сидорова		
Гл.спец.	Питьев		
Рук.гр.	Пятков		
Вед.инж.	Белоглазова		

Привязан

Инв. №

503-1-100.13.91-КЖИ-2БДр2-6АIII Вт(н)-1

Балка 2БДР12-6АIII Вт(н)-1

Стадия	Масса	Масштаб
РП	5000	

Лист | Листов

Железобетон

Новосибирское арендное предприятие ГИПРОАВТОТРАНС

Копировал

Формат А3

1ПГ3АIIIвТ-80ЛФН-7БП-1; 1ПГ4АIIIвТ-80ЛФН-7БП-1
П2 П5

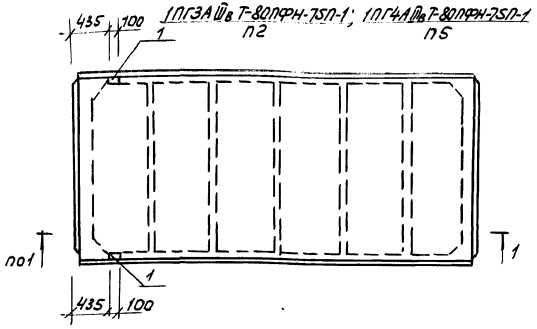

1ПГ3АIIIвТ-80ЛФН-7БП-3
П4

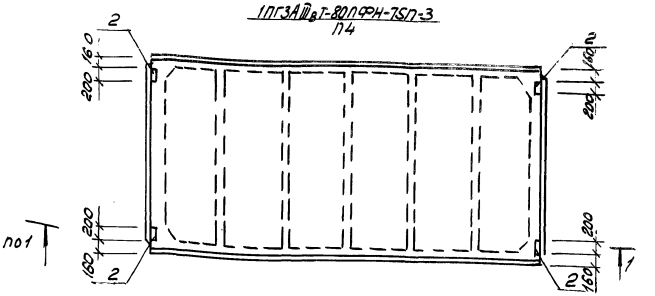

1ПГ3АIIIвТ-80ЛФН-7БП-2; 1ПГ4АIIIвТ-80ЛФН-7БП2
П3 П6

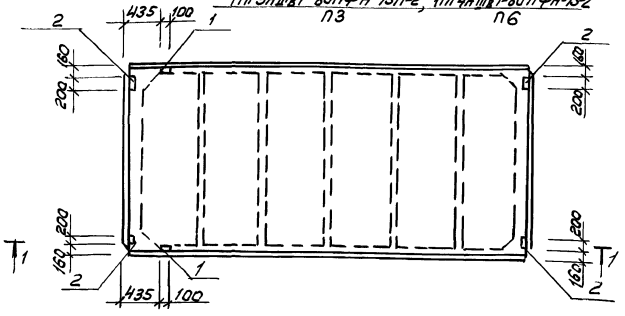

1ПВУ.5АIIIвТ-80ЛФН-7БП-1
П12

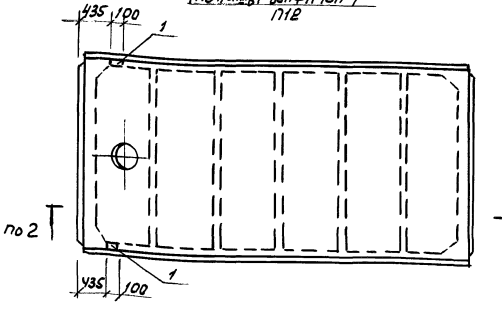

Технические требования см. 1.465.1-10/82 в.0
Опалубочные чертежи см. ГОСТ 22701.0-77*
В маркировке плит в знаменателе дана условная марка, принятая на схеме расположения плит покрытия
Плита П2... П6, П12 отличается от серийной наличием дополнительных закладных изделий
Ведомость расхода стали на дополнительные изделия см. лист 8

ГИП	Берехтин		503-1-100.13.91 КЖИ-П2...П6, П12
Рук. бр	Сивоброва		
Гл. спец.	Питьев		Стадия Масса Масштаб
Рук. гр	Пяткова		Плита П2... П6, П12 РП 3630 4100
Вед. инж.	Белоглазов		Лист Листов
Инж.	Чучелина		Новосибирское арендное предприятие ГИПРОАВТОТРАНС
			Железобетон

Привязан

Инв. №

1ПВ4.4АIIIвТ-80ЛФН-7Бл-1
П8

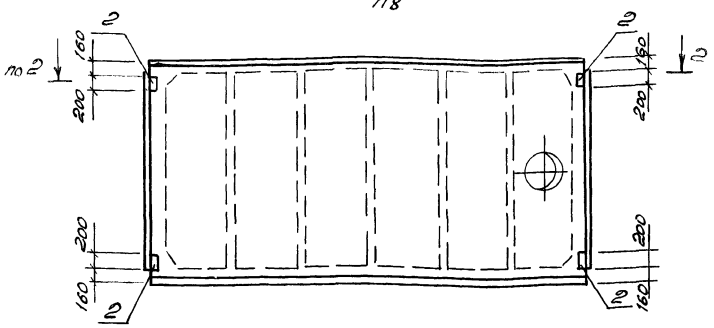

1ПВ7.4АIIIвТ-80ЛФН-7Бл-2
П10

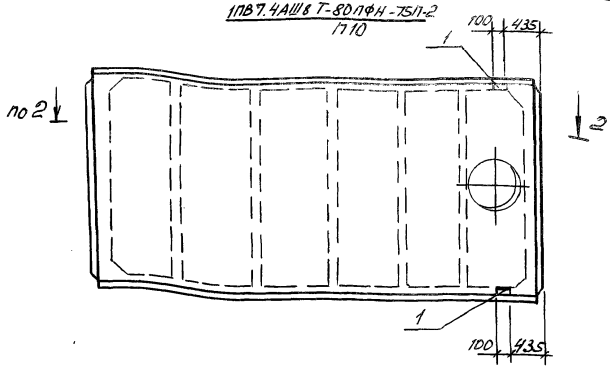

1ПВ7.4АIIIвТ-80ЛФН-7Бл-1
П9

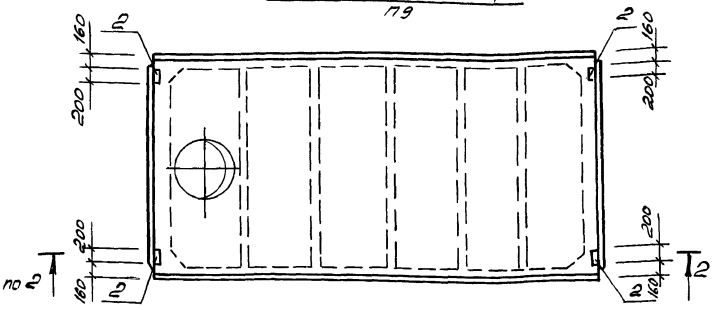

1ПВ10.4АIIIвТ-80ЛФН-7Бл-1
П11

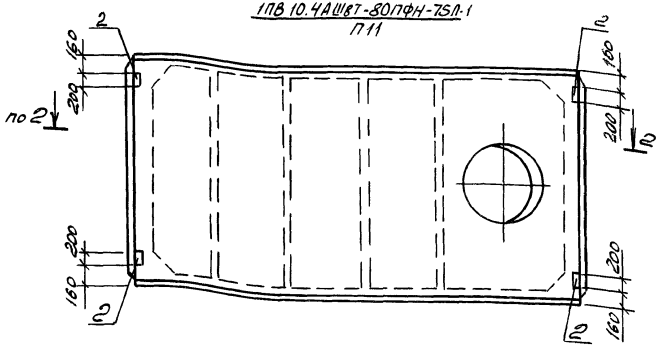

Технические требования см. 1.465.1-10/82 в.0
Опалубочные чертежи см. ГОСТ 22701.0-77*
В маркировке плит в знаменателе дана условная марка, принятая на схеме расположения плит покрытия.
Плита П8... П11 отличается от серийной наличием дополнительных закладных изделий
Ведомость расхода стали на дополнительные изделия см. лист 2.

ГИП	Бетехтин		503-1-100.13.91 КЖИ-П8... П11	
Рук.бр.	Сидорова			
Н.отд.	Литвев			
Рук.гр.	Пяткова		Плита П8... П11	Стадия: РП; Масса: 4100; Масштаб:
Вед.инж.	Белоглазова			Лист; Листов
Инж.	Чучелина		Железобетон	Новосибирское арендное предприятие ГИПРОАВТОТРАНС

Привязан

Инв. №

Копировал

Формат А3

1ПВ7.5АIIIвТ-80ПФН-75-1
П13

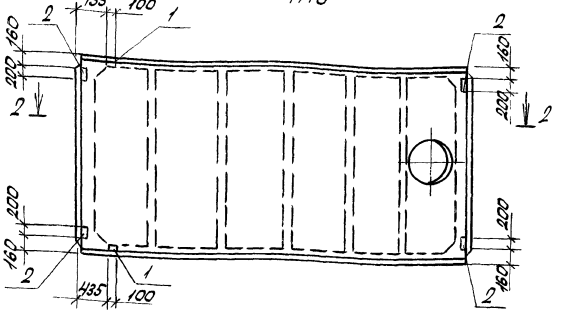

1-1



2-2

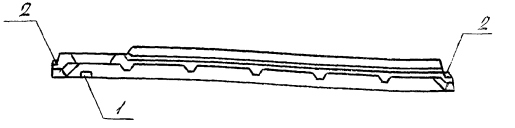

Альбом 4

Технические требования ст. 1.465.1-10/82 В.О
Опалубочные чертежи см. ГОСТ 22701.0-77*.
В маркировке плит в знаменателе дана условная марка, принятая на схеме расположения плит покрытия.
Плита П13 отличается от серийной наличием дополнительных закладных изделий.
Ведомость расхода стали на дополнительные изделия см. лист 2.

ГИП	Бетехтин		503-1-100.13.91	КЖИ-П13
Рук.бр.	Сидорова			Стадия: РП; Масса: 4000; Масштаб:
Гл.спец.	Пунтьев		Плита П13	Лист 1; Листов
Рук.гр.	Пятков			Новосибирское арендное предприятие ГИПРОАВТОТРАНС
Вед.инж.	Белоглазова		Железобетон	
Инж.	Чучелина			

Привязан

Инв. №

Альбом 4

Выборка дополнительных закладных изделий

Поз.	Обозначение	Количество на одну плиту										Обозначение
		2	3	4	5	6	8	9	10	11	12	13	
1	М9	2	2		2	2			2		2	2	ГОСТ 22701.5-77
2	М8		4	4		4	4	4		4		4	ГОСТ 22701.5-77

Ведомость расхода стали на дополнительные закладные изделия, кг

Марка элемента	Закладные изделия										Всего	Общий расход
	Арматура класса AIII, 35ГС ГОСТ 5781-82*				Прокат марки Вст3пс6-1 ГОСТ 8509-86			ГОСТ 103-76*				
	ф10	ф14		Итого	∠70×8		Итого	-8×100		Итого		
П2, П5, П10, П12	0,8	0,2		0,8	1,7		1,7				2,5	2,5
П3, П6, П13	2,2	0,2		2,4	1,7		1,7	5,2		5,2	9,3	9,3
П4, П8, П9, П11	1,6			1,6				5,2		5,2	6,8	6,8

Привязан

Инв. №

ГИП	Бетехтин		
Рук.бр.	Сидоренко		
Гл.спец.	Питоев		
Рук.гр.	Пятковский		
Вед.инж.	Белоглазова		
Инж.	Чучелина		

503-1-100.13.91 КЖН-П2...П6, П8...П13

Выборка и ведомость расхода стали на дополнительные закладные изделия

Стадия	Лист	Листов
РД	2	

Новосибирская арендное предприятие ГИПРОАВТОТРАНС

Копировал и размножил

Альбом 4

ПС 60.12.4.0-6л-37.1, ПС60.18.4.0-6л-37-1, ПС60.12.3.0-6л-37-1
ПС31, ПС3, ПС11

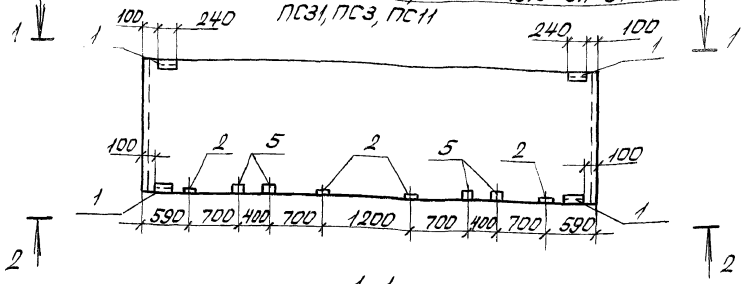

1-1

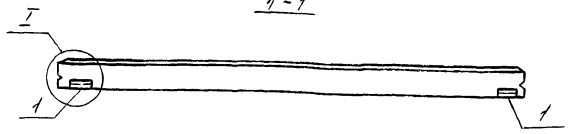

2-2

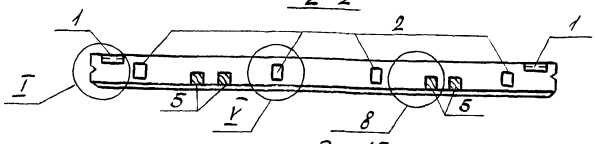

вок. 15

ПС60.12.4.0-6л-36-1, ПС 60.12.3.0-6л-36-1, ПС 60.18.3.0-6л-36-1
ПС4, ПС12, ПС22

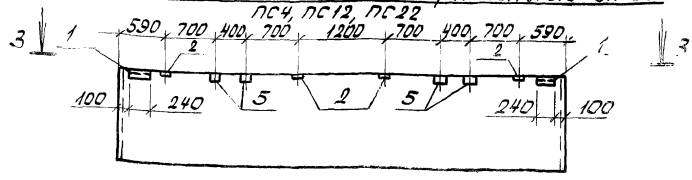

3-3

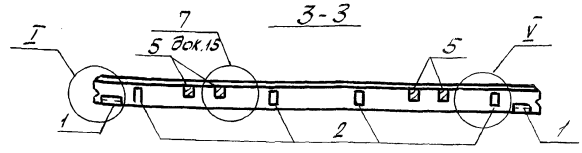

1. Ведомость расхода стали на дополнительные закладные изделия см. КНИ-ПС1... ПС60 листы 2,3.
2. Технические требования см. 1.030.1-1.1-100ТО.
3. Опалубочные чертежи панелей см. серию 1.030.1-1. вып.1-1.
4. В маркировке панелей в знаменателе дана условная марка, принятая по схеме расположения панелей.
5. Панели отличаются от серийных наличием дополнительных закладных изделий.
6. Узлы см. серию 1.030.1-1 вып. 0-3, 0-1.

Привязан

Инв.№

ГИП	Бетехтин		
Рук.бр.	Сидоров		
Гл.спец.	Питьев		
Рук.гр.	Пяткова		
Вед.инж.	Белоглазов		
Инж.	Стельмакова		

ПС12, ПС31, ПС22
503-1-100.13.91 – КНИ-ПС3, ПС4, ПС11,

Панели стеновые ПС3, ПС4, ПС11, ПС12, ПС31, ПС22

Железобетон

Стадия	Масса	Масштаб
РП	6360 4020 4220	1:50
Лист 7	Листов	

Новосибирское арендное предприятие ГИПРОАВТОТРАНС

Альбом 4

2ПС 12.12.4.0-Л-59-1,
2ПС12.12.3.0-Л-59-1, 2ПС12.18.3.0-Л-59-1
ПС6, ПС13, ПС14

2ПС6.12.3.0-Л-60-4, 2ПС6.18.3.0-Л-60-4
2ПС6.12.4.0-Л-60-1, 2ПС12.12.4.0-Л-59-2
2ПС6.18.3.0-Л-60-1, 2ПС6.12.3.0-Л-60-1
ПС57, ПС58, ПС7, ПС44, ПС11, ПС18

2ПС6.12.4.0-Л-60-2, 2ПС6.18.3.0-Л-60-3, 2ПС6.12.3.0-Л-60-3
2ПС6.18.3.0-Л-60-2, 2ПС6.12.3.0-Л-60-2
ПС8, ПС49, ПС50, ПС13, ПС20.

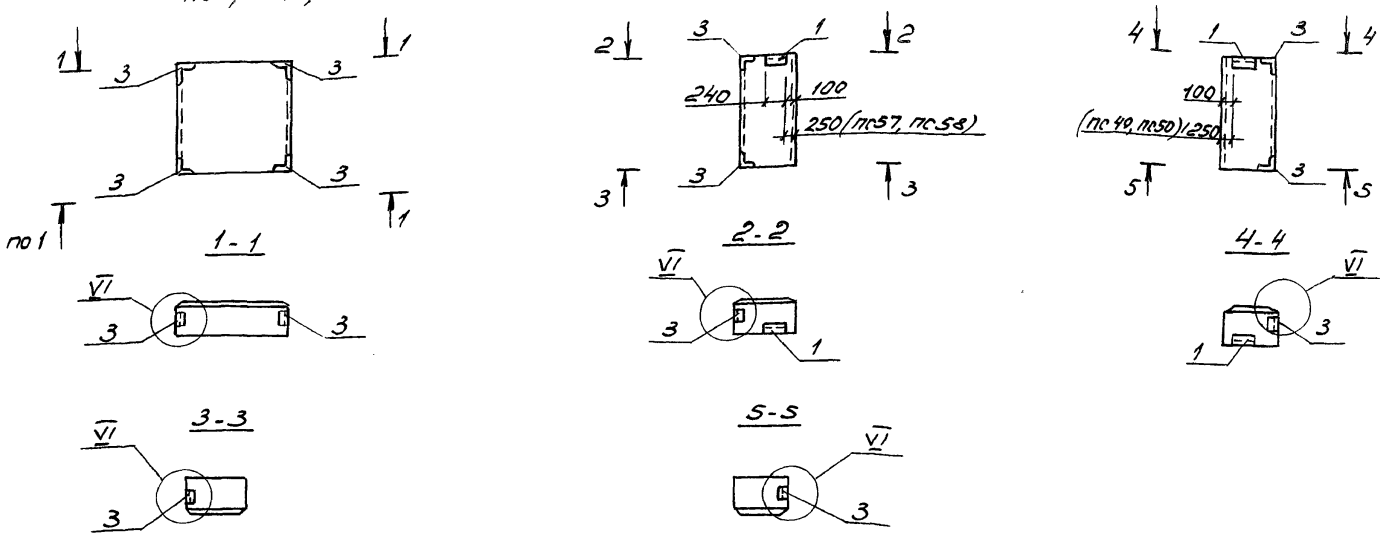

1. Ведомость расхода стали на дополнительные закладные изделия см. КЖИ-ПС1... ПС60 листы 2, 3.
2. Технические требования см. 1.030.1-1.1-1 ООТО.
3. Опалубочные чертежи панелей см. серию 1.030.1-1 вып. 1-1
4. В маркировке панелей в знаменателе дана условная марка, принятая по схеме расположения панелей
5. Панели отличаются от серийных наличием дополнительных закладных изделий
6. Узлы см. серию 1.030.1-1 вып. 0-3.

ГИП	Бетехтин		
Рук.бр.	Сидорова		
Гл.спец.	Питьев		
Рук.гр.	Пяткова		
Вед.инж.	Белоглазова		
Инжен.	Смельчакова		

Привязан

Инв. №

503-1-100.13.91

ПС14, ПС17... ПС20, ПС44, ПС57, ПС58, ПС49, ПС50 -КЖИ-ПС6... ПС8, ПС13

Панели стеновые
ПС6... ПС8, ПС13, ПС14, ПС17... П20, ПС44, ПС57, ПС58, ПС49, ПС50

Железобетон

Стадия	Масса	Масштаб
РП		1:50

Лист 1 | Листов

Новосибирское арендное предприятие ГИПРОАВТОТРАНС

Альбом 4

ПС 63.59.3.0 - 61-2.37-1
ПС 28

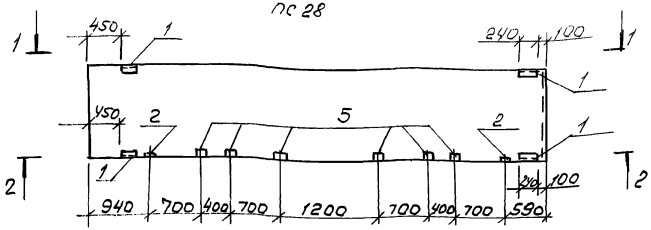

ПС 63.5.18.3.0-61-2.36-1
ПС 26

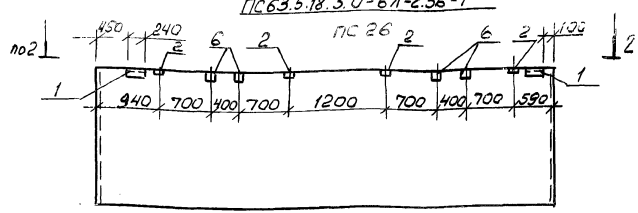

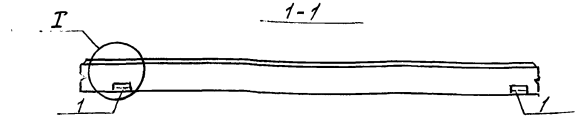

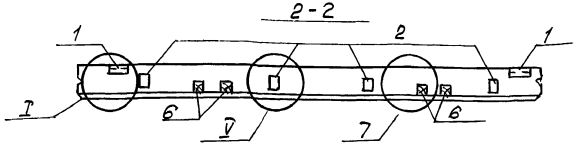

1. Технические требования см. 1.030.1-1, 1-100 ТО
2. Опалубочные чертежи панелей см. серию 1.030.1-1 Вып. 1-1
3. В маркировке панелей в знаменателе дана условная марка, принятая по схеме расположения панелей
4. Панели отличаются от серийных наличием дополнительных закладных изделий
5. Узлы см. серию 1.030.1-1 Вып. 0-3, 0-1
6. Ведомость расхода стали на дополнительные закладные изделия см. КЖИ-ПС1...ПС60 листы 23

привязан

Инв. №

ГИП	Бетехтин	
Рук. БР.	Сидоров	
Гл. спец.	Литвёв	
Рук. гр.	Пятковец	
Вед. инж.	Белоглазов	
Инж.	Снельчаков	

503-1-100.13.91 КЖИ-ПС 26, ПС 28

Панели стеновые ПС 26, ПС 28

Железобетон

Стадия	Масса	Масштаб
РП	5210 / 2540	1:50

Лист 11 листов

Новосибирское арендное предприятие ГИПРОАВТОТРАНС

Копировал Формат А3

Альбом 4

ПС 60.18.4.0-61-38-1
ПС 29

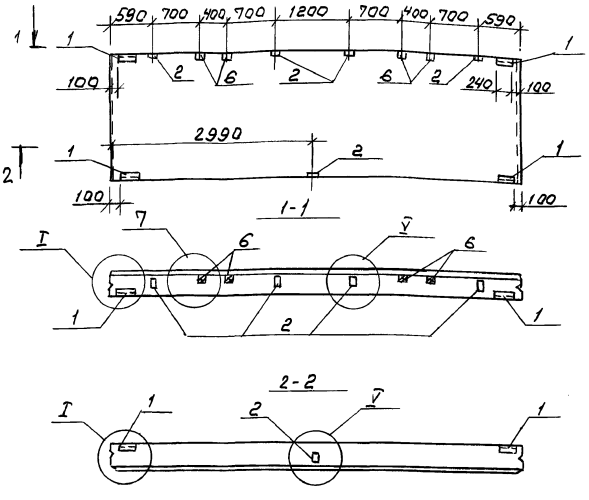

ПС 60.18.4.0-61-38-2
ПС 30

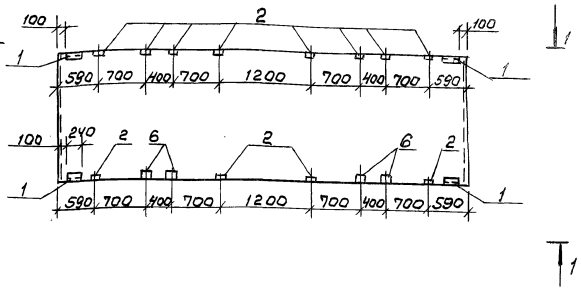

1. Технические требования см. 1.030.1-1.1-1 ООТО
2. Опалубочные чертежи панелей см. серию 1.030.1-1 вып. 1-1
3. В маркировке панелей в знаменателе дана условная марка, принятая по схеме расположения панелей.
4. Панели отличаются от серийных наличием дополнительных закладных изделий
5. Узлы см. серию 1.030.1-1 вып. 0-3, 0-1
6. Ведомость расхода стали на дополнительные закладные изделия см. КЖИ-ПС1...ПС60 листы 2,3

Привязан

Инв. №

ГИП	Сетехтин		
Рук. бр.	Сидорова		
Гл. спец.	Литвев		
Рук. гр.	Пятков		
Вед. инж.	Белоглазов		
Инж.	Ельчугова		

503-1-100.13.91 КЖИ-ПС 29, ПС 30

Панели стеновые ПС 29, ПС 30

Железобетон

Стадия	Масса	Масштаб
РП	8360	1:50
Лист 1	Листов	

Новосибирское арендное предприятие ГИПРОАВТОТРАНС

ПС 60. 12 4.0 - 6А - 36 - 2
ПС 34

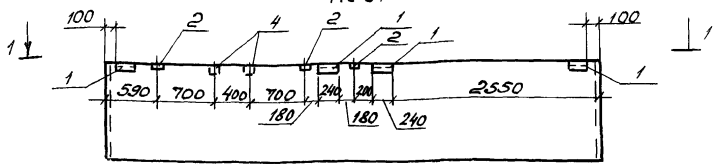

1 - 1

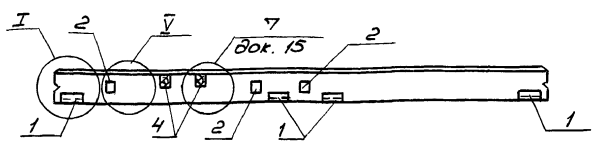

ПС 30. 18. 4.0 - 6А - 53 - 1
ПС 40

ПС 30. 12. 4.0 - 6А - 53 - 1
ПС 32

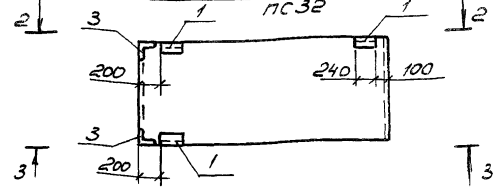

2 - 2

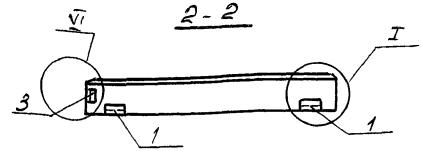

3 - 3

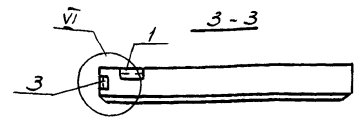

1. Ведомость расхода стали на дополнительные закладные изделия см. КЖИ-ПС1... ПС60 листы 2, 3.
2. Технические требования см. 1.030.1-1. 1-1 ОТО.
3. Опалубочные чертежи панелей см. серию 1.030.1-1 вып. 1-1
4. В маркировке панелей в знаменателе дана условная марка, принятая по схеме расположения панелей.
5. Панели отличаются от серийных наличием дополнительных закладных изделий.
6. Узлы см. серию 1.030.1-1 вып. 0-3, 0-1

Привязан

Инв. №

ГИП	Бетехтин	
Рук. бр.	Сидорова	
Гл. спец.	Питьев	
Рук. гр.	Пяткова	
Вед. инж.	Белоглазова	
Инжен.	Смельчакова	

503-1-100.13.91 – КЖИ-ПС32, ПС34, ПС40

Панели стеновые ПС32, ПС34, ПС40

Стадия	Масса	Масштаб
РП	4220 / 3170	1:50
Лист 1	Листов	

Железобетон

Новосибирское арендное предприятие ГИПРОАВТОТРАНС

Альбом 4

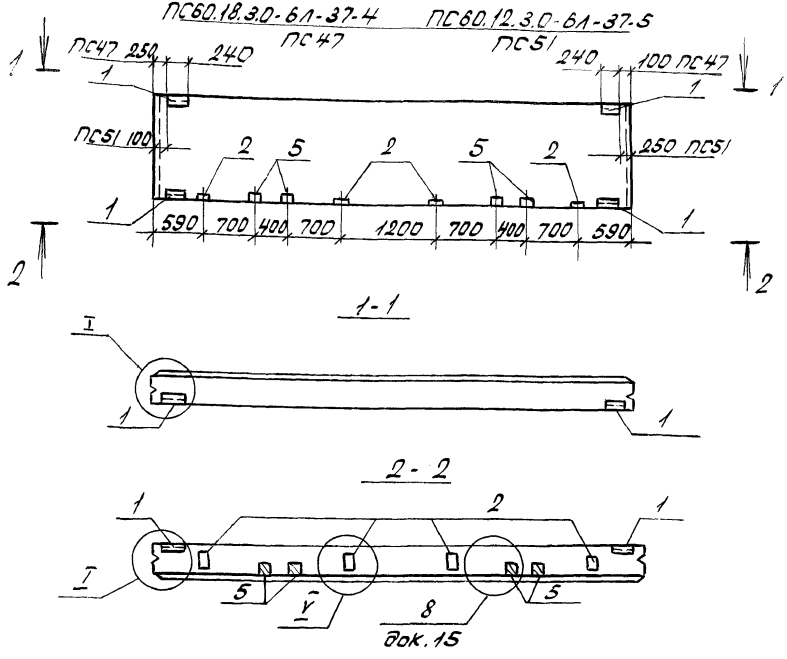

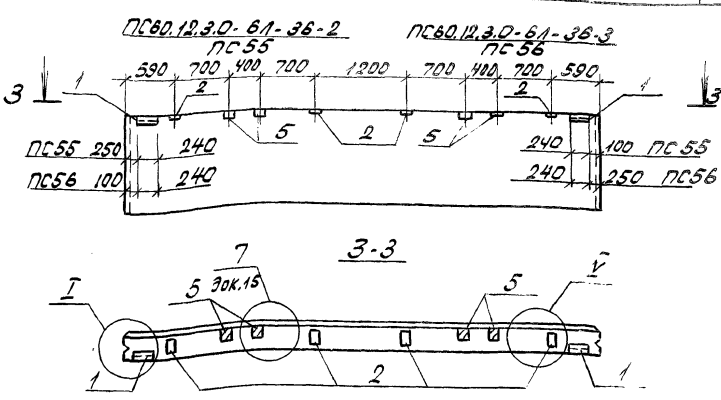

1. Ведомость расхода стали на дополнительные закладные изделия см. КЖИ-ПС1...ПС60 листы 2,3.
2. Технические требования см. 1.030.1-1.1-100ТО.
3. Опалубочные чертежи панелей см. серию 1.030.1-1 Вып.1-1.
4. В маркировке панелей в знаменателе дана условная марка, принятая по схеме расположения панелей.
5. Панели отличаются от серийных наличием дополнительных закладных изделий.
6. Узлы см. серию 1.030.1-1 Вып. 0-3.

Привязан

Инв.№

ГИП	Бетрхтин	
Рук.гр.	Суворова	
Гл.спец.	Питьев	
Рук.гр.	Пяткова	
Вед.инж.	Белоглазова	
Инж.	Стельмахова	

ПС56

503-1-100.13.91 -КЖИ-ПС47, ПС51, ПС55,

Панели стеновые ПС47, ПС51, ПС55, ПС56

Стадия	Масса	Масштаб
РП	4830 3210	1:50
Лист 1	Листов	

Железобетон

Новосибирское арендное предприят. ГИПРОАВТОТРАНС

Альбом 4

ПС60.15.30-61-34-1; ПС60.15.3.0-61-34-2
ПС48 ПС53

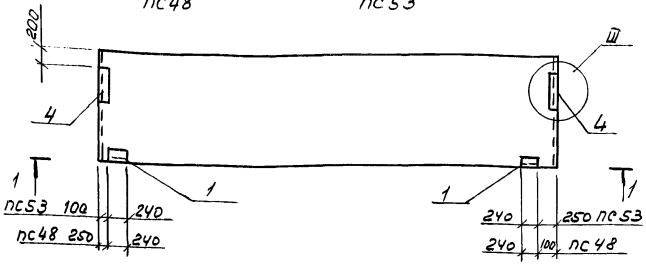

1-1

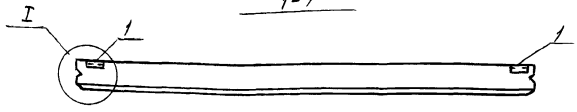

ПС60.12.3.0-61-31-2 ПС60.12.3.0-61-31-1
ПС54, ПС52

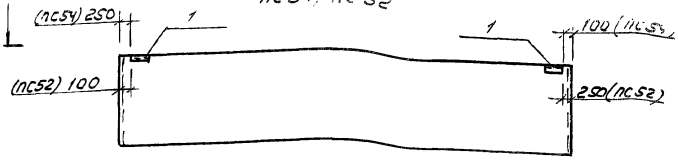

2-2



1. Ведомость расхода стали на дополнительные закладные изделия см. КЖИ-ПС1... ПС60
2. Технические требования см. 1.030.1-1, 1-100 ТО
3. Опалубочные чертежи панелей см. серию 1.030.1-1 вып. 1-1
4. В маркировке панелей в знаменателе дана условная марка, принятая по схеме расположения панелей
5. Панели отличаются от серийных наличием дополнительных закладных изделий.
6. Узлы см. серию 1.030.1-1 вып. 0-3

ГИП	Бетелгин	
Рук. бр.	Гидорова	
Гл. спец.	Литвев	
Рук. гр.	Пятков	
Вед. инж.	Белоглазов	
Инж.	Скельчиков	

503-1-100.13.91 КЖИ-ПС48, ПС52...ПС54

Панели стеновые ПС48, ПС52... ПС54

Стадия	Масса	Масштаб
РП	4020 3210	1:50
Лист 1	Листов	

Железобетон

Новосибирское арендное предприятие ГИПРОАВТОТРАНС

Привязан

Инв. №

Копировал

Альбом 4

ПС60.12.4.0-6А-37-2
ПС37

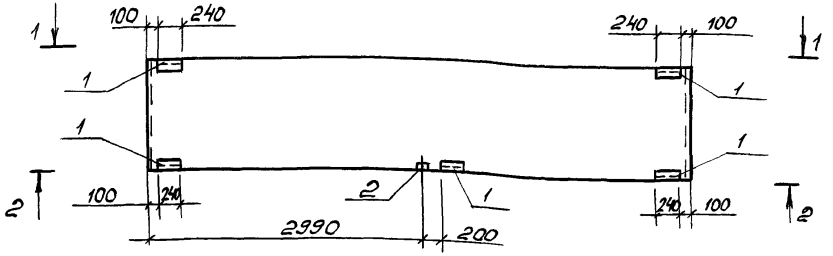

ПС60.12.3.0-6А-37-6
ПС60

ПС60.12.3.0-6А-37-2
ПС38

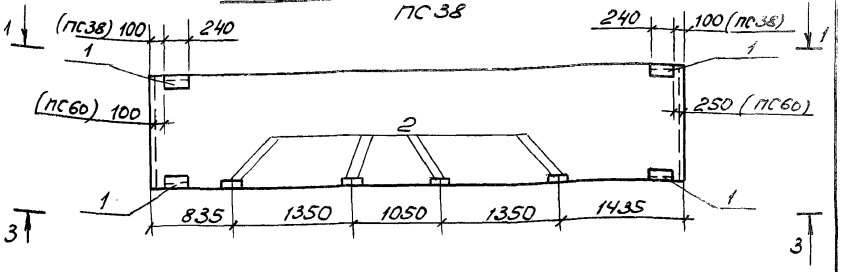

1-1

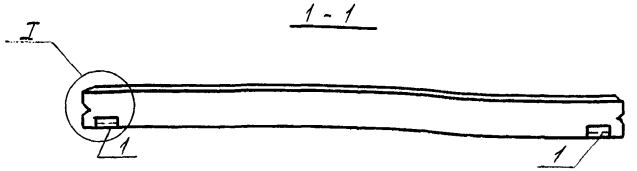

3-3

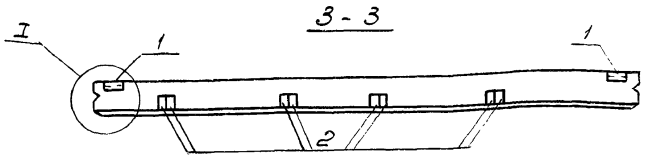

2-2

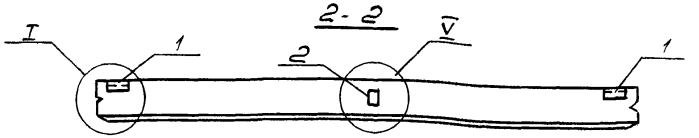

1. Технические требования см. 1.030.1-1.1-1 ОО ТО
2. Опалубочные чертежи панелей см. серию 1.030.1-1 вып. 1-1
3. В маркировке панелей в знаменателе дана условная марка, принятая по схеме расположения панелей.
4. Панели отличаются от серийных наличием дополнительных закладных изделий.
5. Узлы см. серию 1.030.1-1, вып. 0-3
6. Ведомость расхода стали на дополнительные закладные изделия см. КЖИ-ПС1...ПС60 листы 2,3.

Привязан

Инв. №

ГИП	Бетехтин	
Рук. др.	Сидорова	
Гл. спец.	Питьев	
Рук. гр.	Пяткова	
Вед. инж.	Белоглазова	
Инжен.	Смельчакова	

503-1-100.13.91 – КЖИ-ПС37, ПС38, ПС60

Панели стеновые ПС37, ПС38, ПС60

Железобетон

Стадия	Масса	Масштаб
РП	4220 4020 3210	1:50
Лист 1	Листов	

Новосибирское арендное предприятие ГИПРОАВТОТРАНС

Копировал

Альбом 4

2ПС6.12.3.0-л-60-3

ПС35

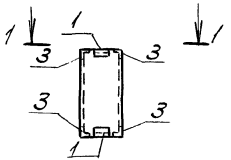

ПС60.18.4.0-6л-36-1

ПС36

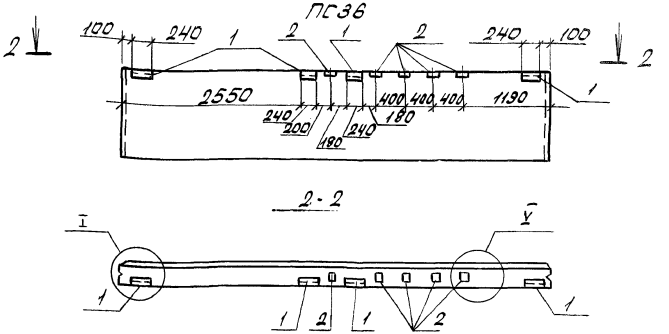

1. Технические требования см. 1.030.1-1.1-1.0070.
2. Опалубочные чертежи панелей см. серию 1.030.1-1 Вып.1-1.
3. В маркировке панелей в знаменателе дана условная марка, принятая по схеме расположения панелей.
4. Панели отличаются от серийных наличием дополнительных закладных изделий.
5. Узлы см. серию 1.030.1-1 Вып. 0-3.
6. Ведомость расхода стали на дополнительные закладные изделия см. КЖН-ПС1... ПС60 лист 2,3.

Привязан

Инв. №

ГИП	Бетехтин		503-1-100.13.91 – КЖН-ПС35, ПС36
Рук.Бр.	Сидорова		
Гл.спец.	Литьев		Панели стеновые ПС35, ПС36
Рук.гр.	Пяткова		
Вед.инж.	Белоглазова		
Инж.	Стельмакова		Железобетон

Стадия	Масса	Масштаб
РП	400 6360	1:50

Лист | Листов

Новосибирское арендное предприятие ГИПРОАВТОТРАНС

Альбом 4

ПС60.12.3.0-61-37-3
ПС 39

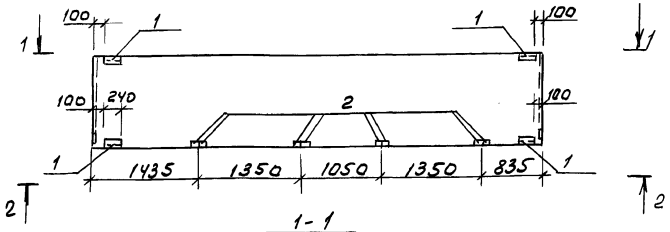

1-1

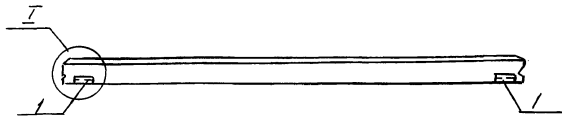

2-2

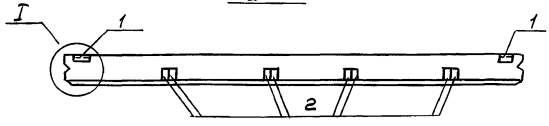

ПС 60.12.4.0-61-37-3
ПС41

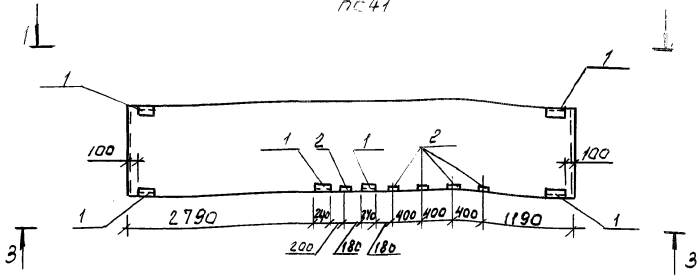

3-3

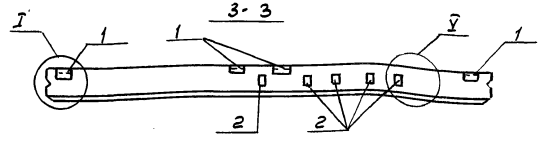

1. Ведомость расхода стали на дополнительные закладные изделия см. КЖИ-ПС1... ПС60 листы 2,3
2. Технические требования см. 1.030.1-1. 1-100ТО
3. Опалубочные чертежи панелей см. серию 1.030.1-1 Вып.1-1
4. В маркировке панелей в знаменателе дана условная марка, принятая по схеме расположения панелей
5. Панели отличаются от серийных наличием дополнительных закладных изделий
6. Узлы см. серию 1.030.1-1 Вып. 0-3.

привязан

Инв.№

ГИП	Бетехтин		503-1-100.13.91	КЖИ-ПС39, ПС41	
Рук.Бр.	Сидоров				
Гл.спец.	Питьев		Панели стеновые ПС 39, ПС41	стадия	Масса	Масштаб
Рук.гр.	Пятков			РП	4020 4220	1:50
Вед.инж.	Белоглазов			Лист 1	Листов	
Инж.	Смельчаков		Железобетон	Новосибирское отделение предприятия ГИПРОАВТОТРАНС		

Копировал

Формат А3

Альбом 4

ПС30.9.4.0-6Л-53-1
ПС42

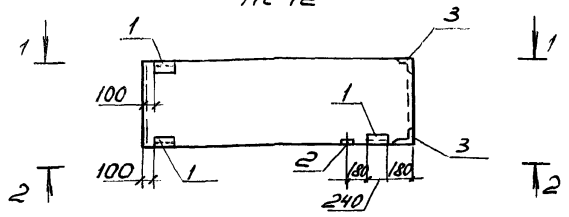

1-1

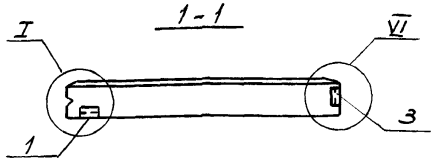

2-2

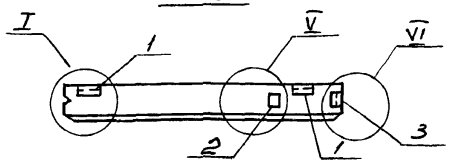

ПС30.9.3.0-6Л-53-1
ПС46

ПС30.12.4.0-6Л-53-2
ПС43

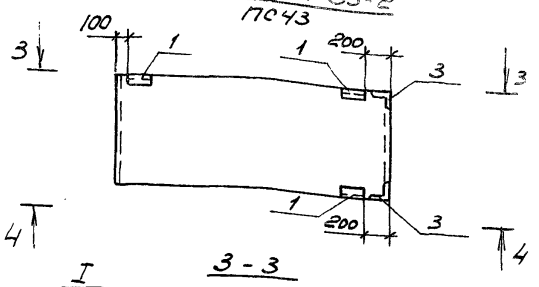

3-3

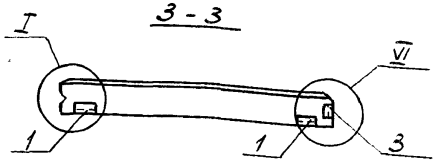

4-4

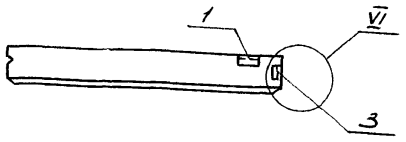

1. Ведомость расхода стали на дополнительные закладные изделия см. КЖИ-ПС1...ПС60 листы 2,3.
2. Технические требования см. 1.030.1-1. 1-1 ООТО.
3. Опалубочные чертежи панелей см. серию 1.030.1-1 вып. 1-1.
4. В маркировке панелей в знаменателе дана условная марка, принятая по схеме расположения панелей.
5. Панели отличаются от серийных наличием дополнительных закладных изделий.
6. Узлы см. серию 1.030.1-1 вып. 0-3.

ГИП	Бетехтин		
Рук. бр.	Сидорова		
Гл. спец.	Питьёв		
Рук. гр.	Пяткова		
Вед. инж.	Белоглазова		
Инжен.	Смельчакова		

Привязан

Инв. №

503-1-100.13.91 -КЖИ-ПС42, ПС43, ПС46

Панели стеновые ПС42, ПС43, ПС46

Стадия	Масса	Масштаб
РП	1570 1600 1200	1:50

Лист 1 | Листов

Железобетон

Новосибирское арендное предприятие ГИПРОАВТОТРАНС

Копировал

Формат А3

Альбом 4

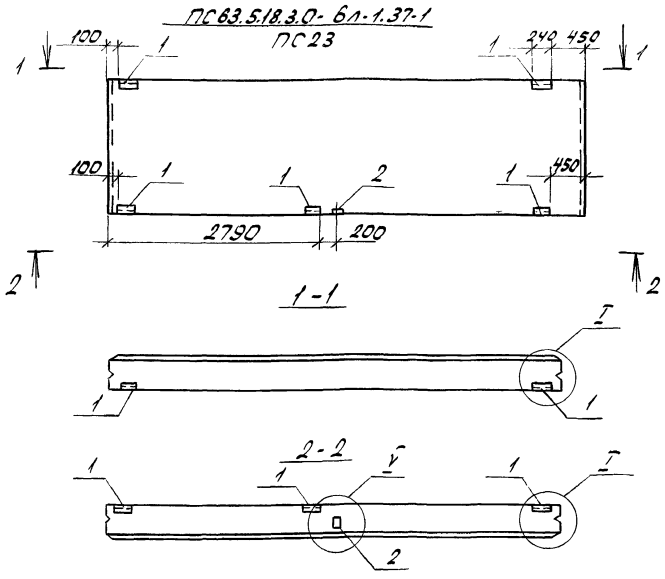

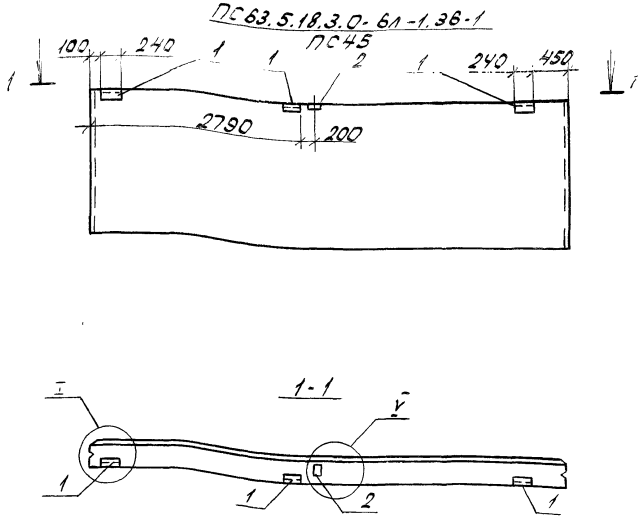

1. Технические требования см. 1.030.1-1. 1-100ТО.
2. Опалубочные чертежи панелей см серию 1.030.1-1 вып.1-1.
3. В маркировке панелей в знаменателе дана условная марка, принятая по схеме расположения панелей.
4. Панели отличаются от серийных наличием дополнительных закладных изделий.
5. Узлы см. серию 1.030.1-1. вып. 0-3.
6. Ведомость расхода стали на дополнительные закладные изделия см. КЖИ ПС1...ПС60 листы 2,3.

Инв.№ подл. | Подпись и дата | Взам.инв.№

ГИП	Бетехтин	
Рук.бр.	Сидорова	
Гл.спец.	Питьев	
Рук.гр.	Пяткова	
Вед.инж.	Белоглазова	
Инж.	Смельчакова	

Привязан

Инв.№

503-1-100.13.91 - КЖИ-ПС23, ПС45

Панели стеновые ПС23, ПС45

Железобетон

Стадия	Масса	Масштаб
РП	5120	1:50

Лист 1 | Листов

Новосибирское арендное предприятие ГИПРОАВТОТРАНС

(начало)

Поз.	Наименование	Кол. на панель ПС, 2ПС																												
		ПС1	ПС2	ПС3	ПС4	ПС5	ПС6	ПС7	ПС8	ПС9	ПС10	ПС11	ПС12	ПС13	ПС14	ПС15	ПС16	ПС17	ПС18	ПС19	ПС20	ПС21	ПС22	ПС23	ПС24	ПС25	ПС26	ПС27	ПС28	ПС29	ПС30
1.	Изделие закладное М2	2	2	4	2	2		1	1	2	2	4	2			2	2	1	1	1	1	2	2	5	2	2	2	2	4	4	4
2	М9			4	4							4	4										4	1			4		4	5	12
3	М11					4	4	2	2					4	4	4	4	2	2	2	2										
4	М14		2								2																				
5	Брус 80×120×160			0,004	0,004							0,004	0,004										0,004				0,004		0,004	0,004	0,004

(окончание)

ПС31	ПС32	ПС33	ПС34	ПС35	ПС36	ПС37	ПС38	ПС39	ПС40	ПС41	ПС42	ПС43	ПС44	ПС45	ПС46	ПС47	ПС48	ПС49	ПС50	ПС51	ПС52	ПС53	ПС54	ПС55	ПС56	ПС57	ПС58	ПС59	ПС60	Обозначение документа
4	3	2	4	2	4	5	4	4	3	6	3	3	1	3	3	4	2	1	1	4	2	2	2	2	2	1	1	1	4	1.030.1-1.1-330-01
														1		4				4				4	4				8	1.030.1-1.1-336
4			3		5	1	8	8		5	1				2			2	2							2	2	2		1.030.1-1.1-335-01
	2			4					2		2	2	2				2					2								1.030.1.1.1-334-01
																0,004				0,004				0,004	0,004					
0,004																														

Привязан	ГИП	Бетехтин	
	Рук. бр.	Сидорова	
	Гл. спец.	Питьев	
	Рук. гр.	Пятков	
	Вед. инж.	Белоглазов	
Инв. №	Инжен.	Смельчаков	

503-1-100.13.91 -КЖИ-ПС1... ПС60

Выборка закладных изделий стеновых панелей ПС1... ПС60

Стадия	Лист	Листов
РП	2	

Новосибирское арендное предприятие ГИПРОАВТОТРАНС

Альбом 4

Марка элемента	Изделия закладные: Арматура класса AIII, 35ГС ГОСТ 5781-82* ф10		Итого	Прокат марки Вст3пс6 ГОСТ 8509-86 ∠63×6		Итого	ГОСТ 19903-74* -6×60	-8×100		Итого	Всего	Общий расход
пс1, пс9, пс21, пс32, пс34, пс24, пс25, пс27, пс33	0,4		0,4	2,74		2,74	1,12			1,12	4,26	4,26
пс18, пс53, пс2, пс10	1,12		1,12	2,74		2,74	2,48	6,28		8,76	12,62	12,62
пс31, пс 47, пс 51, пс3, пс 11, пс 28	2,32		2,32	5,48		5,48	2,24	4,0		6,24	14,04	14,04
пс 26, пс 55, пс 56 пс 4, пс 12, пс 22	1,92		1,92	2,74		2,74	1,12	4,0		5,12	9,78	9,78
пс5, пс15, пс16	2,16		2,16	6,42		6,42	1,12			1,12	9,7	9,7
пс6, пс13, пс14	1,76		1,76	3,68		3,68					5,44	5,44
пс44, пс48, пс50, пс52, пс3 пс 7, пс 8, пс 17... пс20,	1,08		1,08	3,21		3,21	0,56			0,56	4,85	4,85
пс29	2,7		2,7	5,48		5,48	2,24	5,0		7,24	15,42	15,42
пс30	5,36		5,36	5,48		5,48	2,24	12,0		14,24	25,08	25,08
пс32, пс40, пс46 пс43	1,48		1,48	5,95		5,95	1,68			1,68	9,11	9,11
пс35	2,16		2,16	6,42		6,42	1,12				9,7	9,7
пс34	1,94		1,94	5,48		5,48	2,24	3,0		5,24	12,66	12,66
пс36	2,7		2,7	5,48		5,48	2,24	5,0		7,24	15,42	15,42
пс37	1,18		1,18	5,48		5,48	2,24	1,0		3,24	9,9	9,9
пс60, пс38, пс39	3,84		3,84	5,48		5,48	2,24	8,0		10,24	19,56	19,56
пс41	3,1		3,1	8,22		8,22	3,36	5,0		8,36	19,68	19,68
пс42	1,86		1,86	5,95		5,95	1,68	1,0		2,68	10,49	10,49
пс45	0,98		0,98	4,11		4,11	1,68	1,0		2,68	7,77	7,77
пс23	1,38		1,38	6,85		6,85	2,8	1,0		3,8	12,03	12,03

Привязан

Инв. №

ГИП	Бегехтин		
Рук. бр.	Сидорова		
Гл. спец.	Литвев		
Рук. гр.	Пяткова		
Вед. инж.	Белоглазова		
Инж.	Смельчакова		

503-1-100.13.91

КЖИ-пс1... пс60

Ведомость расхода дополнительной стали на панели пс1... пс60

стадия	лист	листов
РП	3	

Новосибирское арендное предприятие ГИПРОАВТОТРАНС

Альбом 1

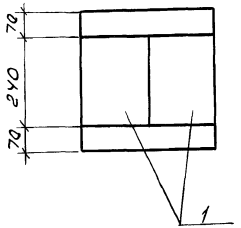

Формат	Зона	Поз.	Обозначение	Наименование	Кол.	Примеч.
				Документация		
			1.225-2 Вып. 11	Пояснительная записка ОП 4.4-Т		
				Дополнительные доборочные единицы		
		1	1.400-6/76 Вып. 1	М4-3-2	2	

Ведомость расхода стали на дополнительные закладные изделия на элемент, кг

Марка элемента	Закладные изделия						Всего	Общий расход
	Арматура класса			прокат марки				
	А II-25Г2С			Вст3пс6				
	ГОСТ 5781-82*			ГОСТ 103-76*				
	ф8		Итого	-6х12		Итого		
ОП 4.4-Т-1	0,4		0,4	4,4		4,4	4,8	4,8

Плита опорная ОП 4.4-Т-1 отличается от типовой плиты ОП 4.4-Т по серии 1.225-2 Вып. 11, наличием дополнительных закладных изделий

ГИП	Бетехтин		503-1-100.13.91	КЖИ-ОП 4.4-Т-1	
Рук. бр.	Сидоров				
Гл. спец.	Литвев		Плита опорная ОП 4.4-Т-1	Стадия: РП; Масса: 50кг; Масштаб: 1:10	
Рук. гр.	Пяткова			Лист	Листов
Вед. инж.	Белоглазова		Железобетон	Новосибирское арендное предприятие ГИПРОАВТОТРАНС	
Инж.	Рябенко				

Привязан

Инв. №

Копировал

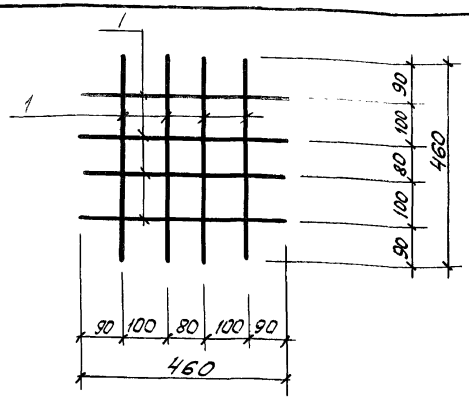

Формат	Зона	Поз.	Обозначение	Наименование	Кол.	Примечание
				Детали		
Б.Ч.		1		ф6А III ГОСТ 5781-82* ℓ=460	8	0,8

Сварные соединения арматуры готовить при помощи контактной точечной сварки в соответствии с требованиями ГОСТ 10922-75 и ГОСТ 14098-85.

Привязан

Инв. №

ГИП	Бетехтин	
Рук.бр	Сидорова	
Гл.спец.	Питьев	
Рук.гр.	Пяткова	
Вед.инж.	Белоглазова	
Инж.	Рябенко	

503-1-100.13.91 КЖИ-С-1

Сетка С135ГС

Стадия	Масса	Масштаб
РП	0,8	

Лист | Листов

Сталь

Новосибирское арендное предприятие ГИПРОАВТОТРАНС

Формат А4

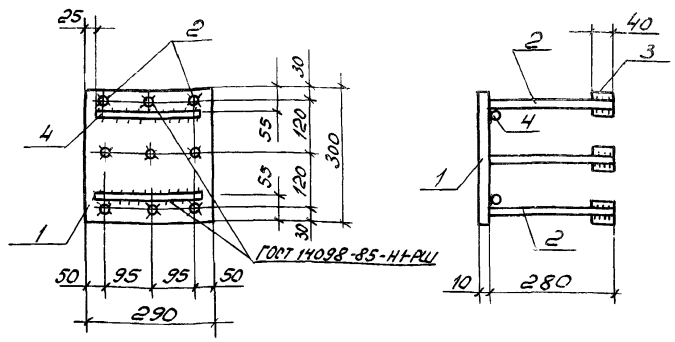

Формат	Зона	Поз.	Обозначение	Наименование	Кол.	Примечание
		1		Полоса $\frac{6210\times300\ ГОСТ82-70*}{ВСТ3пс6-17У14-19028\ 86}$ ℓ=290	1	6,82
		2		ф16А III ГОСТ 5781-82* ℓ=280	9	3,98
		3		ф22А III ГОСТ 5781-82* ℓ=40	18	3,1
		4		ф16А I ГОСТ 5781-82* ℓ=240	2	0,8

Технические требования см. серию 1.423.1-3/88 вып. 2

Привязан

Инв. №

ГИП	Бетехтин	
Рук.бр	Сидорова	
Гл.спец.	Питьев	
Рук.гр.	Пяткова	
Вед.инж	Белоглазова	

503-1-100-13.91 КЖИ-МН 7-1-1

Закладное изделие МН 7-1-1

Стадия	Масса	Масшт.
РП	14,7	1:10

Лист 1 | Листов

Сталь Ст3сп 5-1 Ст3сп

Новосибирское арендное предприятие ГИПРОАВТОТРАНС

Инв.№ подл. | Подп. и дата | Взам.Инв.№

Копировал

Формат А4

Альбом 4

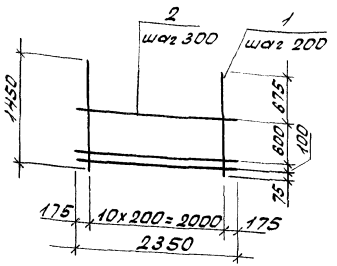

Формат	Зона	Поз.	Обозначение	Наименование	Кол. шт.	Приме-чание
		1		ф12AIII ГОСТ5781-82,* ℓ=1450	11	14,16
		2		ф8AIII ГОСТ5781-82,* ℓ=2350	4	3,72

Привязан

Инв. №

ГИП	Бетехтин		501-1-100.13.91 - КЖИ-С2
Рук. бр.	Сударова		
Гл. спец.	Литвев		Сетка С2
Рук. гр.	Пяткова		Стадия: РП; Масса: 17,88; Масштаб: 1/м
Вед. инж.	Белоглазова		Сталь 35ГС
			Лист; Листов
			Новосибирское арендное предприятие ГИПРОАВТОТРАНС

Инв. № подл. | Подпись и дата | Взам. инв. №

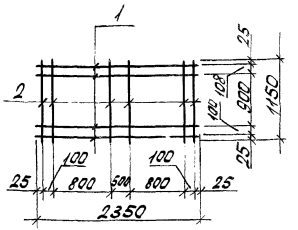

Формат	Зона	Поз.	Обозначение	Наименование	Кол. шт.	Приме-чание
		1		ф8AIII ГОСТ5781-82,* ℓ=2350	4	3,72
		2		ф8AIII ГОСТ5781-82,* ℓ=1150	6	2,73

Привязан

Инв. №

ГИП	Бетехтин		503-1-100.13.91 - КЖИ-С3
Рук. бр.	Сударова		
Гл. спец.	Литвев		Сетка С3
Рук. гр.	Пяткова		Стадия: РП; Масса: 6,45; Масштаб:
Вед. инж.	Белоглазова		Сталь 35Г
			Лист; Листов
			Новосибирское арендное предприят. ГИПРОАВТОТРАНС

Инв. № подл. | Подпись и дата | Взам. инв. №

Альбом 4

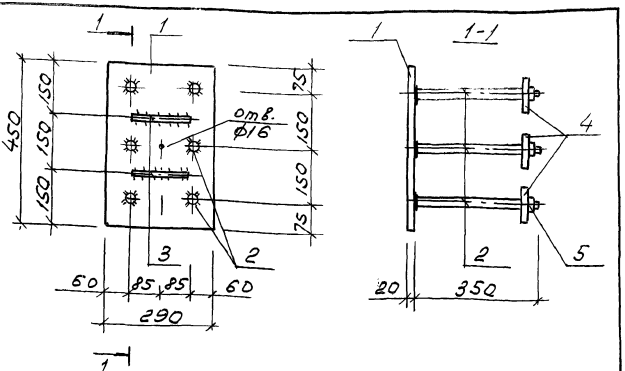

Формат	Зона	Поз.	Обозначение	Наименование	Кол.	Прим.
		1		-450×20, ГОСТ 103-76*, ℓ=290	1	20,5кг
		2		ф25А III, ГОСТ 5781-82*, ℓ=350	6	8,1кг
		3		ф10А I, ГОСТ 5781-82*, ℓ=150	2	0,2кг
		4		-100×20, ГОСТ 103-76*, ℓ=100	6	9,4кг
		5		Гайка М24, ГОСТ 5915-70*	6	0,6кг

Технические требования см. серию 1.438.1-3, вып.1

Привязан

Инв. №

ГИП	Бетехтин	
Рук. бр.	Сидорова	
Гл. спец.	Питьев	
Рук. гр.	Пяткова	
Вед. инж.	Белоглазова	
Инж.	Рябенко	

503-1-100.13.91 КЖИ-МД3-1

Закладное изделие МД3-1

Стадия	Масса	Масштаб
РП	38,8	1:10

Лист | Листов

Сталь

Новосибирское арендное предприятие ГИПРОАВТОТРАНС

Формат А2

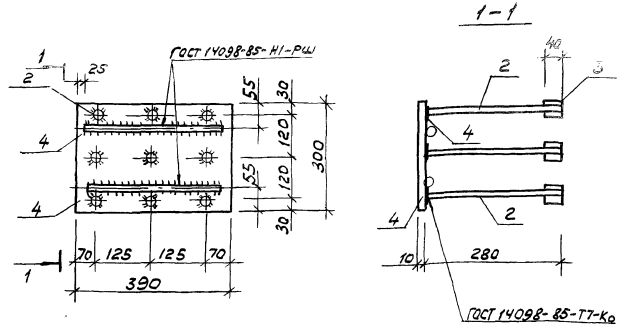

Формат	Зона	Поз.	Обозначение	Наименование	Кол.	Прим.
		1		Полоса $\frac{62\ 10\times300\ ГОСТ\ 82-70^*}{ВСт3ПС6-1\ ТУ14-1-3083-80}$ ℓ=390	1	9,2
		2		ф16А III ГОСТ 5781-82* ℓ=280	9	3,98
		3		ф22А III ГОСТ 5781-82* ℓ=40	18	2.1
		4		ф16А I ГОСТ 5781-82*, ℓ=340	2	1.1

Технические требования см. серию 1.423-1-3/88 вып.1

Привязан

Инв. №

ГИП	Бетехтин	
Рук. бр.	Сидорова	
Гл. спец.	Питьев	
Рук. гр.	Пяткова	
Вед. инж.	Белоглазова	
Инж.	Рябенко	

Взам. инв. №

Подпись и дата

Инв. № подл.

503-1-100.13.91 КЖИ-МН7-2-1

Закладное изделие МН7-2-1

Стадия	Масса	Масштаб
РП	16.4	б/м

Лист | Листов

Сталь Ст3Сп5-1 Ст3Сп

Новосибирское арендное предприятие ГИПРОАВТОТРАНС

Копировал

Формат А4

Альбом 4

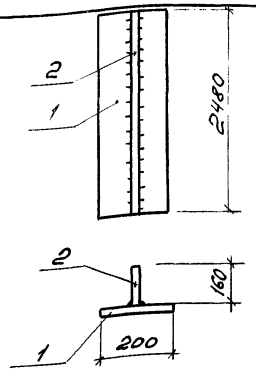

Формат	Зона	Поз.	Обозначение	Наименование	Кол.	Прим.
		1		-200×16, ГОСТ 19903-74*, ℓ=2480	1	62,3 кг
		2		-160×12, ГОСТ 19903-74*, ℓ=2480	1	37,3 кг

Привязан

Инв. №

ГИП	Бетехтин		
Рук.бр.	Сидорова		
Гл.спец.	Питьев		
Рук.гр.	Пяткова		
Вед.инж.	Белоглазова		

503-1-100.13.91 - КЖИ - НФ2

Насадка НФ2

Стадия	Масса	Масштаб
РП	99,6	б/м
Лист 1	Листов 1	

Сталь ВСт3пс6-1, ГОСТ 380-88

Новосибирское арендное предприятие ГИПРОАВТОТРАНС

1

Формат А4

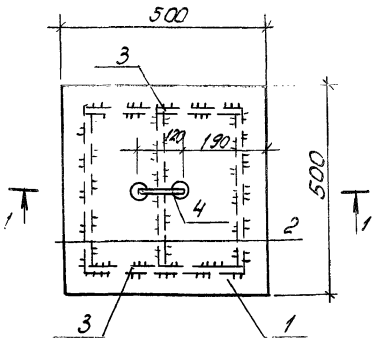

Формат	Зона	Поз.	Обозначение	Наименование	Кол.	Прим.
		1		-5×500, ГОСТ 19903-74*, ℓ=500	1	9,83 кг
		2		-5×50, ГОСТ 19903-74*, ℓ=380	3	2,24 кг
		3		-5×50, ГОСТ 19903-74*, ℓ=390	2	1,53 кг
		4		ФБ1, ГОСТ 5781-82*, ℓ=370	1	0,06 кг

Привязан

Инв. №

ГИП	Бетехтин		
Рук.бр.	Сидорова		
Гл.спец.	Питьев		
Рук.гр.	Пяткова		
Вед.инж.	Белоглазова		

503-1-100.13.91 - КЖИ - КМ1

Крышка металлическая КМ1

Стадия	Масса	Масштаб
РП	13,66	1:10
Лист 1	Листов 1	

Сталь ВСт3кп2, ГОСТ 380-88

Новосибирское арендное предприятие ГИПРОАВТОТРАНС

Взам. инв. № | Подп. и дата | Инв. № подл.

Копировал

Формат А4

Альбом 4

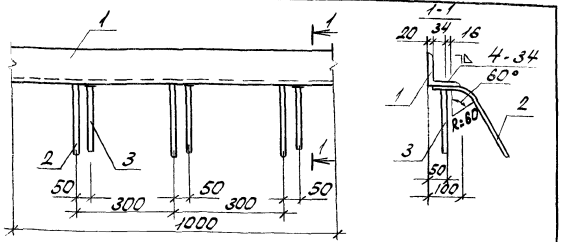

Формат	Зона	Поз.	Обозначение	Наименование	Кол.	Примечание
		1		L100×100×10 ГОСТ 8509-86, ℓ=1000	1	15,1
		2		ф8АIII ГОСТ 5781-82*, ℓ=300	3	0,36
		3		ф8АIII ГОСТ 5781-82*, ℓ=200	3	0,24

Сварку элементов производить электродами Э-42- по ГОСТ 9467-75* по указания СН 393-78 и ГОСТ 10922-90.

Привязан

Инв. №

ГНП	Бетехтин		
Рук. бр.	Сидорова		
Гл. спец	Питьев		
Рук. гр	Пяткова		
Вед. инж	Белоглазова		
Инж.	Рябенко		

503-1-100.13.91 КЖН-МН1

Изделие закладное МН1

Стадия	Масса	Масштаб
РП	15,7	

Лист | Листов

Сталь С245,35ГС

Новосибирское арендное предприятие ГИПРОАВТОТРАНС

Инв. № подл. | Подпись и дата | Взам. инв. №

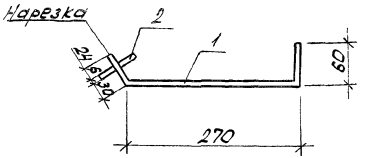

Формат	Зона	Поз.	Обозначение	Наименование	Кол.	Примечание
		1		ф10АI ГОСТ 5781-82*, ℓ=390	1	0,24
		2		-60-5 ГОСТ 103-76*, ℓ=60	1	0,17

Сварку элементов производить электродами типа Э-42 по ГОСТ 9467-75* по указаниям СН 393-78 по ГОСТ 10922-90.

Привязан

Инв. №

ГНП	Бетехтин		
Рук. бр.	Сидорова		
Гл. спец	Питьев		
Рук. гр	Пяткова		
Вед. инж	Белоглазова		
Инж.	Рябенко		

503-1-100.13.91 КЖН МН2

Изделие закладное МН2

Стадия	Масса	Масштаб
РП	0,41	

Лист 1 | Листов

Сталь С245, СТ3ПС3

Новосибирское арендное предприят. ГИПРОАВТОТРАНС

Инв. № подл. | Подпись и дата | Взам. инв. №

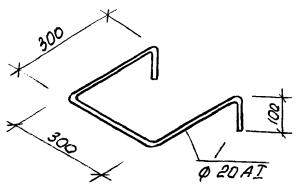

Формат	Зона	Поз.	Обозначение	Наименование	Кол.	Примечание
		1		ф20 AI ГОСТ 5781-82* ℓ=1100	1	2,7

Привязан

Инв. №

ГИП	Бетехтин		503-1-100.13.91 КНИ-МНЗ
Рук. бр.	Сидоров		Изделие закладное МНЗ
Гл. спец.	Литьев		Сталь Ст3 ПС 3
Рук. гр.	Пяткова		
Вед. инж.	Белоглазова		
Инж.	Рябенко		

Стадия	Масса	Масштаб
РП	2,7	
Лист 1	Листов	

Новосибирское арендное предприятие ГИПРОАВТОТРАНС

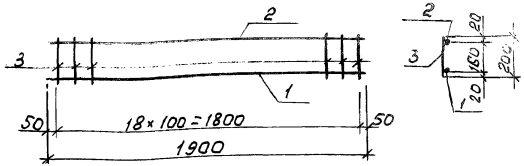

Формат	Зона	Поз.	Обозначение	Наименование	Кол.	Примечание
		1		ф12 AIII ГОСТ 5781-82* ℓ=1900	1	1,70
		2		ф8 AIII ГОСТ 5781-82* ℓ=1900	1	0,75
		3		ф6 AI ГОСТ 5781-82* ℓ=200	19	0,85

Привязан

Инв. №

Инв. № подл. | Подпись и дата | Взам. инв. №

ГИП	Бетехтин		503-1-100.13.91-КНИ-КР1
Рук. бр.	Сидоров		Каркас плоский КР1
Гл. спец.	Литьев		35ГС Сталь Ст3 ПС 3
Рук. гр.	Пяткова		
Вед. инж.	Белоглазова		
Инж.	Рябенко		

Стадия	Масса	Масштаб
РП	3,3	
Лист 1	Листов	

Новосибирское арендное предприятие ГИПРОАВТОТРАНС

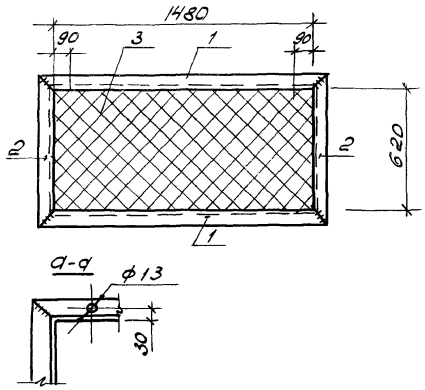

Форм.	Зона	Поз.	Обозначение	Наименование	Кол.	Примечание
		1		L50×50×15 ГОСТ 8509-86, ℓ=1580	2	11,9
		2		L50×50×5 ГОСТ 8509-86, ℓ=720	2	2,7
		3		Сетка № 20-1,6 ГОСТ 5336-80*		1,6

Сварку элементов производить электродами типа Э-42 по ГОСТ 9467-75* по указаниям СН 393-78 и ГОСТ 10922-90. Сетку приварить контактной точечной сваркой с помощью сварочных клещей.

Привязан

Инв. №

ГИП	Бетехтин		503-1-100.13.91 КЖИ-РШ1
Рук.бр.	Сидорова		
Гл.спец.	Литвев		
Инж.	Рябенко		Решетка РШ1

Стадия	Масса	Масштаб
РП	16,2	

Лист 1 | Листов

Сталь С245

Новосибирское арендное предприятие ГИПРОАВТОТРАНС

Копировал А1 Формат А4

gost.e-ecolog.ru