ОТРАСЛЕВОЙ ТИПОВОЙ ПРОЕКТ

501-6-21.12.88

АДМИНИСТРАТИВНО-БЫТОВОЕ ЗДАНИЕ ДЛЯ ГРУЗОВЫХ РАЙОНОВ ЖЕЛ. ДОР. СТАНЦИЙ С БЫТОВЫМИ ПОМЕЩЕНИЯМИ НА 50 ЧЕЛОВЕК

(В КРУПНО-ПАНЕЛЬНЫХ БЕСКАРКАСНЫХ КОНСТРУКЦИЯХ)

АЛЬБОМ II

АР АРХИТЕКТУРНЫЕ РЕШЕНИЯ.
КЖ КОНСТРУКЦИИ ЖЕЛЕЗОБЕТОННЫЕ.
ОВ ОТОПЛЕНИЕ И ВЕНТИЛЯЦИЯ.
ВК ВНУТРЕННИЙ ВОДОПРОВОД И КАНАЛИЗАЦИЯ.
ЭМ ЭЛЕКТРОТЕХНИЧЕСКАЯ ЧАСТЬ
СС СВЯЗЬ И СИГНАЛИЗАЦИЯ.
ЭО ЭЛЕКТРООСВЕЩЕНИЕ
АОВ АВТОМАТИЗАЦИЯ

gost.e-ecolog.ru

ОТРАСЛЕВОЙ ТИПОВОЙ ПРОЕКТ
501-6-21.12.88

АДМИНИСТРАТИВНО-БЫТОВОЕ ЗДАНИЕ ДЛЯ ГРУЗОВЫХ РАЙОНОВ ЖЕЛ. ДОР. СТАНЦИЙ С БЫТОВЫМИ ПОМЕЩЕНИЯМИ НА 50 ЧЕЛОВЕК

(В КРУПНО-ПАНЕЛЬНЫХ БЕСКАРКАСНЫХ КОНСТРУКЦИЯХ)

АЛЬБОМ II

Состав проекта:

Альбом	I	Пояснительная записка.
Альбом	II	Архитектурные решения. Конструкции железобетонные. Отопление и вентиляция. Внутренний водопровод и канализация. Электротехническая часть. Связь и сигнализация. Электроосвещение. Автоматизация.
Альбом	III	Строительные изделия
Альбом	IV	Спецификация оборудования.
Альбом	V	Ведомость потребности в материалах.
Альбом	VI	Сметы.

РАЗРАБОТАН
ПРОЕКТНЫМ ИНСТИТУТОМ
„ГИПРОПРОМТРАНССТРОЙ"

Главный инженер института Воронков С.А.
Главный инженер проекта Назарова А.Н.

Утвержден
и введен в действие МПС, указания
от 07.07.88 № Н-2556у

© ЦИТП Госстроя СССР, 1989

Содержание альбома

Альбом III

Типовой проект 501-6-21.88

Обозначение	Наименование	Стр.
	Обложка	
	Титульный лист	
	Содержание альбома	2
	Архитектурные решения	
АР-1	Общие данные	3
АР-2	План на отм. 0.000	4
АР-3	План на отм. 3.300	5
АР-4	Разрез 1-1. План кровли.	6
АР-5	Фасады	7
АР-6	План полов	8
АР-7	Перегородка операционного зала	9
АР-8	Схема расположения отверстий	10
	в перегородках и вентблоках.	
	Конструкции железобетонные	
КЖ-1	Общие данные	11
КЖ-2	Схема расположения элементов	12
	фундаментов.	
КЖ-3	Развертки фундаментов	13
КЖ-4	Схема расположения элементов	14
	наружных стен.	
КЖ-5	Схема расположения элементов	15
	внутренних стен.	
КЖ-6	Схема расположения элементов перекрытия	16
КЖ-7	Схема расположения элементов покрытия	17
КЖ-8	Схема расположения элементов	18
	лестницы.	
	Отопление и вентиляция.	
ОВ-1	Общие данные (начало)	19
ОВ-2	Общие данные (окончание)	20
ОВ-3	План на отм. 0.000.	21
ОВ-4	План на отм. 3.300	22
ОВ-5	Схемы систем отопления, тепло-	23
	снабжения установок П1...П3.	
	Узлы 1, 2	
ОВ-6	Схемы систем П1-П3, В1-В4.	24
ОВ-7	Схемы систем ВЕ1-ВЕ12	25
ОВ-8	Установки систем П1-П3	26
ОВ-9	Установки систем В2-В4	27
ОВ-10	Узел управления № 1	28
	Водопровод и канализация.	
ВК-1	Общие данные.	29
ВК-2	Планы на отм. 0.000 и 3.300	30
	с системами В1, Т3, Т4, К1, К2, К3.	
ВК-3	Схемы систем В1, Т3, Т4	31
ВК-4	Схемы систем К1, К2, К3	32
	Силовое электрооборудование и	
	электроосвещение.	
ЭМ-1	Общие данные	33
ЭМ-2	Питающая сеть 380/220 В. Принципи-	34
	альная схема.	
ЭМ-3	Распределительная сеть ~ 380/220 В	35
	Принципиальная схема. Шкаф 1ШР.	
ЭМ-4	Распределительная сеть ~ 380/220 В.	36
	Принципиальная схема. Шкафы 2ШР,3ШР.	
ЭМ-5	Кабельный журнал.	37
ЭМ-6	План расположения электрооборудования	38
	прокладка кабелей на отм. 0.000 и 3.300	
ЭМ-7	Спецификация.	39
3.000.00	Перечень комплектных устройств	40
3.000.01	Ящик Я1. Технические данные аппара-	40
	тов, таблица.	
3.000.01 ТБ	Ящик Я1. Таблица перечня надписей.	40
3.000.01.ВО	Ящик Я1. Чертеж общего вида.	41
3.000.01.Э4	Ящик Я1. Схема электрическая соединений.	41
3.000.02	Ящик 14Я (15Я, 16Я) Технические данные	42
	аппаратов. Таблица.	
3.000.02.ТБ	Ящик 14Я (15Я, 16Я). Таблица перечня	42
	надписей.	
3.000.02.ВО	Ящик 14Я(15Я,16Я) Чертеж общего вида.	42
3.000.02.Э4	Ящик 14Я(15Я,16Я) Схема электрическая	45
	соединений.	
ЭМ.АО-1	Вводно-распределительное устройство.	44
	УВР-8503	
ЭМИ.0001	Установка счетчика и трансформаторов	45
	тока в протяжном ящике.	
ЭМН.0002	Коробка У995 с зажимами наборными	46
ЭО-1	Общие данные.	47
ЭО-2	План расположения на отм.0.000 и 3.300	48
АОВ-1	Общие данные	49
АОВ-2	Вентсистема приточная П1 (П2; П3)	50
	Схема автоматизации.	
АОВ-3	Вентсистема приточная П1 (П2; П3)	51
	Управление. Сигнализация.	
	Схема электрическая, принципиальная	
АОВ-4	Вентсистема приточная П1 (П2, П3)	52
	Схема внешних соединений.	
	План расположения средств	
	автоматизации и проводок.	
	Связь и сигнализация.	
СС-1	Общие данные	53
СС-2	Схема связи	54
СС-3	План каналов скрытой проводки	55
	на отм. 0.000.	
СС-4	План сети телефонизации на	56
	отметке 0.000.	
СС-5	План сети часофикации и радиофи-	57
	кации на отм. 0.000.	
СС-6	План сети пожарной сигнализации	58
	на отм. 0.000.	
СС-7	План каналов скрытой проводки на	59
	отм. 3.300.	
СС-8	План сети телефонизации на отм.	60
	3.300.	
СС-9	План сети часофикации и радиофика-	61
	ции на отм. 3.300	
СС-10	План сети пожарной сигнализации	62
	на отм. 3.300.	
СС-11	План сети охранной сигнализации	63
	на отм. 3.300	
СС-12	Схема слаботочных сетей.	64
СС-13	Схема охранной сигнализации	65
	Узел 1.	
СС-14	Схема охранной сигнализации	66
	Узел 2.	
СС-15	Схема охранной сигнализации	67
	Узел 3	

Типовой проект 501-6-21.12.88 Альбом II

Ведомость основных комплектов рабочих чертежей

Обозначение	Наименование	Примечание
АР	Архитектурные решения	Альбом А II
КЖ	Конструкции железобетонные	
ОВ	Отопление и вентиляция	
ВК	Внутренний водопровод и канализация	
ЭМ	Силовое электрооборудование	
ЭО	Электроосвещение	
СС	Связь и сигнализация	
АОВ	Автоматизация	

Ведомость рабочих чертежей основного комплекта АР

Лист	Наименование	Примечание
АР-1	Общие данные	
АР-2	План на отм. 0.000	
АР-3	План на отм. 3.300	
АР-4	Разрез 1-1. План кровли.	
АР-5	Фасады	
АР-6	План полов	
АР-7	Перегородка операционного зала	
АР-8	Схема расположения отверстий в перегородках и вентблоках	

Ведомость спецификаций

Лист	Наименование	Примечание
АР-4	Спецификация элементов заполнения проемов	
	Спецификация металлических элементов	
АР-6	Спецификация элементов каналов и приямков	

Общие указания

1. Указания о степени огнестойкости здания, о характеристике стеновых материалов, о мероприятиях при производстве работ в зимнее время, по наружной отделке здания смотри пояснительную записку.
2. Вид подготовки под окраску внутри помещений следующий: штукатурка панельных стен не предусматривается; кирпичных перегородок-мокрая штукатурка; перегородки из сборных бетонных камней-однослойная штукатурка; перегородки из гипсовых плит, поверхность потолков-подготовка под окраску, по утеплителю-затирка цементным раствором.
3. При привязке проекта все материалы для отделки помещений должны приниматься в соответствии с „Перечнем полимерных материалов и конструкций" разрешенных к применению в строительстве-приказ Минздрава СССР №3859-85 от 17.04.85 г.
4. При привязке проекта в целях уменьшения расхода керамической плитки возможна облицовка стен стеклянной плиткой, допускающей легкую очистку и мытье.
5. До устройства полов проложить трубы в подготовке пола по чертежам марки ОВ, ЭЛ и СС
6. Стенки каналов и приямков, соприкасающихся с грунтом окрасить горячим битумом за 2 раза.
7. Под каналы и приямки выполнить бетонную подготовку марки В10 толщиной 100мм.
8. Для укладки плит каналов и заделки швов между плитами использовать цементный раствор М50.

Ведомость ссылочных и прилагаемых документов

Обозначение	Наименование	Примечание
	Ссылочные документы	
1.136.5-19	Двери деревянные наружные для жилых и общественных зданий	
1.136-10	Двери деревянные внутренние для жилых и общественных зданий	
1.236-5 В.1	Противопожарные двери для жилых зданий	
1.236-6 В.1	Окна и балконные двери общественных зданий	
1.136.1-13 В.1	Плиты подоконные для жилых и общественных зданий	
2.244-1 В.4	Детали полов общественных зданий	
3.006.1-2/82 В.1-2	Сборные железобетонные каналы и тоннели из лотковых элементов	
2.260-1 В.4	Детали покрытий общественных зданий	
2.230-1 В.5	Детали стен и перегородок общественных зданий	
1.400-15 В.1	Унифицированные закладные изделия железобетонных конструкций для крепления технологических коммуникаций и устройств	
	Прилагаемые документы	
ВМ	Ведомость потребности в материалах	Альбом V
СО	Спецификация оборудования	Альбом IV
КЖИ	Строительные изделия	Альбом III

Ведомость отделки помещений

Площадь м²

Наименование или номер помещения	Потолок: Площадь	Потолок: Вид отделки	Стены или перегородки: Площадь	Стены или перегородки: Вид отделки	Низ стен или перегородок (панель): Площадь	Низ стен или перегородок (панель): Вид отделки	Низ стен или перегородок (панель): Высота, мм.	Примечание
1,2,4,6,10,12,14,15,17,24,25,26,28,29,30,31,32,35,42,43	416,8	Водоэмульсионная окраска	40,6	Штукатурка	—	—	—	
			45,8	Однослойная штукатурка				
			1062,9	Водоэмульсионная окраска				
3,5,8,9,19,20,21,37,40,41,16	200,8	Водоэмульсионная окраска	3,96	Штукатурка	218,8	Керамическая глазурованная плитка	1500	
			92,2	Однослойная штукатурка				
			215,7	Водоэмульсионная окраска				
18,34,35	15,1	Водоэмульсионная окраска	40,6	Штукатурка	44,7	Керамическая глазурованная плитка	1500	
			40,6	Водоэмульсионная окраска				
7,11,27	43,3	Известковая окраска	138,7	Известковая окраска	—	—	—	
13,33,38,39,22*,44*	47,2	Водоэмульсионная окраска	6,0	Штукатурка	60,1	Масляная окраска	1500	
			289,4	Водоэмульсионная окраска			300*	

Типовой проект разработан в соответствии с действующими нормами и правилами и предусматривает в части архитектурно-строительных решений мероприятия, обеспечивающие взрывную и пожарную безопасность при эксплуатации здания

Главный инженер проекта [подпись] /Назарова Л.Н./

Привязан				
Инв. №				
ГИП	Назарова	[подпись]	501-6-21.12.88 АР	
Н.контр.	Соколова	[подпись]	Административно-бытовое здание для грузовых районов ж.д. станций с бытовыми помещениями на 50 человек	Стадия: РП; Лист: 1; Листов: 8
Нач.отд.	Одинаков	[подпись]		
Гл.спец.	Твердохлеб	[подпись]	Общие данные	Гипроавтотранстрой
Рук.гр.	Назарова	[подпись]		
Инженер	Родченкова	[подпись]		

Инв. № подл. | Подпись и дата | Взам. инв. №

Альбом II

Фрагмент плана

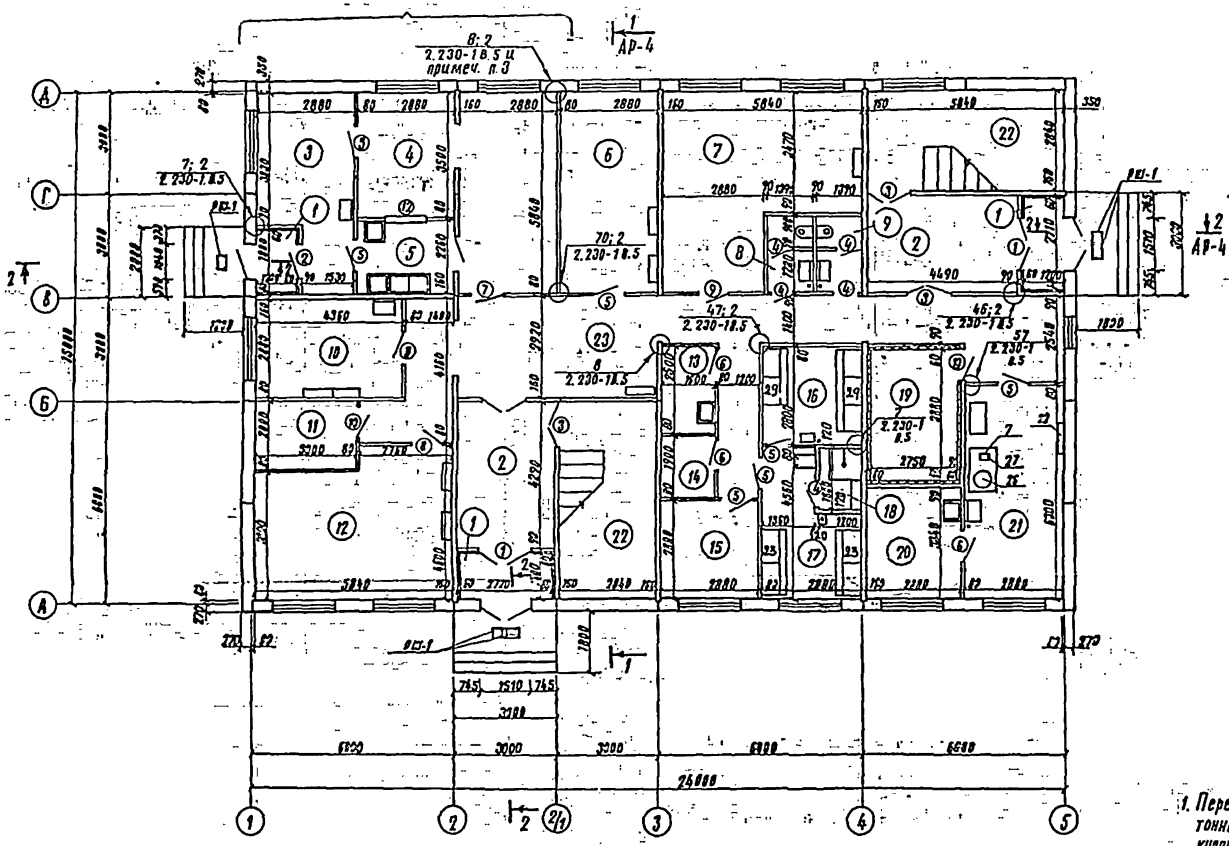

Фрагмент плана

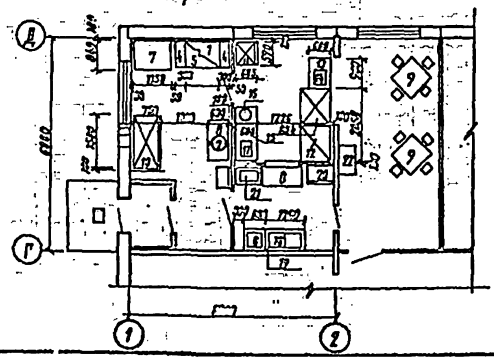

Экспликация помещений

Номер по плану	Наименование	Площадь м²
1.	Тамбур	2,2; 3,3; 3,8
2	Вестибюль	12,8; 12,2
3	Подсобное помещение	11,0
4	Обеденный зал с раздаточной на 8 посадочных мест	26,9
5	Моечная	6,5
6	Кабинет по технике безопасности	16,8
7	Тепловой пункт с венткамерой	27,1
8	Уборная мужская	3,2
9	Уборная женская	3,2
10	Медицинская комната	12,6
11	Электрощитовая	6,0
12	Красный уголок	24,4
13	Хозяйственная кладовая	4,0
14	Кладовая сезонной специальной одежды	3,0
15	Помещение дежурного персонала	8,3
16	Женская гардеробная специальной одежды на 11 мест	8,3
17	Женская гардеробная уличной и домашней одежды на 10 мест	10,6
18	Женская душевая	2,3
19	Помещение для сушки спец. одежды	10,7
20	Помещение для чистки специальной одежды	9,6
21	Комната обогрева	18,1
22	Лестничная клетка	16,6×2
23	Коридор	50,6

1. Перегородки выполнить из гипсовых плит ГОСТ 6428-83 толщиной 80 мм; из бетонных камней ГОСТ 6133-84 - толщиной 90 мм; из обыкновенного глиняного кирпича КР 75/1650/15 ГОСТ 530-80 на цементном растворе марки М25 - толщиной 120 мм
2. В перегородках над дверными проемами устроить перемычки из арматуры 2ф-12 А-I в слое цементного раствора на толщину перегородки
3. Монтаж и крепление перегородок см. серию 2.230-1.8.5 и пояснительную записку данной серии.
4. Стены сушильной камеры и тамбуров утеплить плитами из автоклавного бетона γ=400 кг/м³. Потолки утеплить минераловатными плитами марки 130 толщиной 50 мм. по (ГОСТ 12394-66) по каркасу из брусков 50×50 мм с обшивкой асбестоцементными плитами б=8 мм.
Бруски пропитать огнезащитным составом.
6. Выборку металла к данному листу см. АР-4

					501-6-21.12.88 АР		
				ГИП	Назарова		
				Н. контр.	Соколова		
Привязан				Нач. отд.	Одиноков		
				Гл. спец.	Кореневский		
				Гл. спец.	Твердохлеб		
				Рук. гр.	Назарова		
				Инженер	Ровченкова		
Инв. №				Инженер	Горшкова		

Административно-бытовое здание для грузовых районов ж.д. станций с бытовыми помещениями на 50 человек	Стадия	Лист	Листов
	Р	2	
План на отм. 0.000	Гипропромтрансстрой		

Альбом II

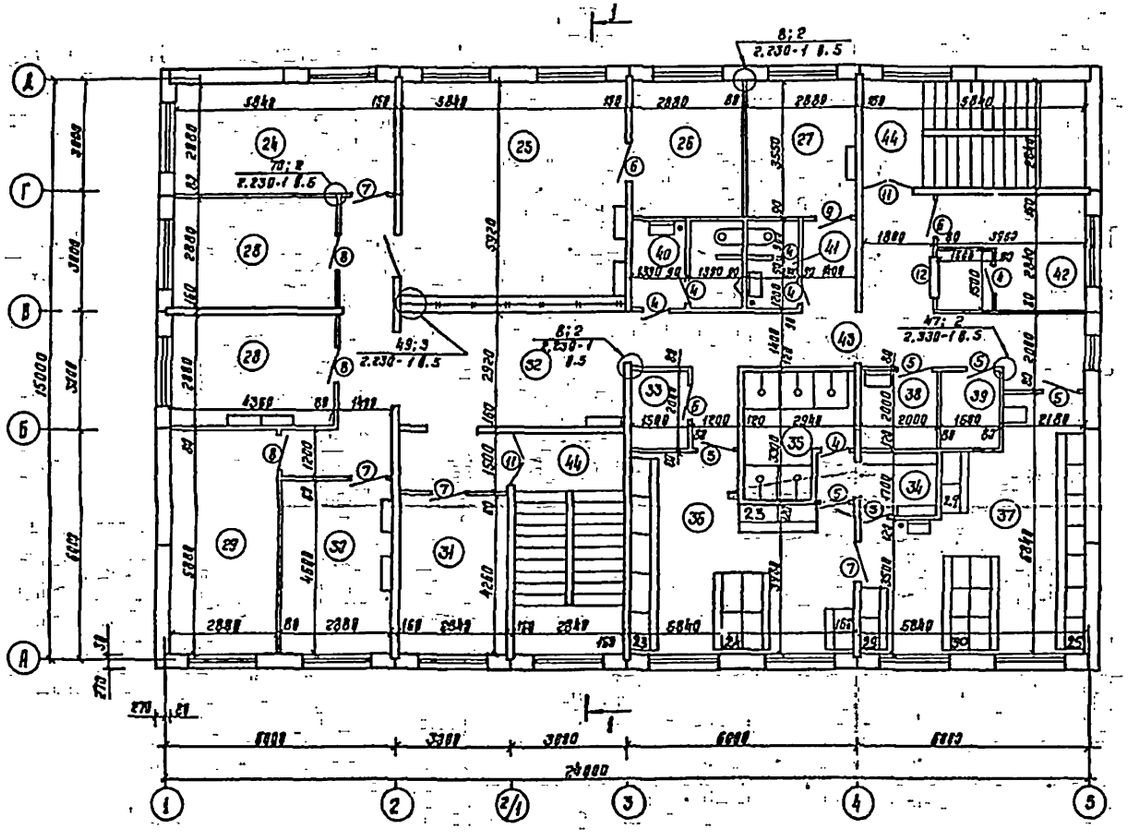

Экспликация помещений

Номер на плане	Наименование	Площадь, м²
24	Помещение начальника грузового района и агентов по розыску грузов	18,8
25	Операционный зал.	34,6
26	Комната дюро информации и коммерческих агентов	18,2
27	Вентиляторная	11,2
28	Комната общественных организаций	12,6х2
29	Помещение персонала производственного участка	16,9
30	Кабинет начальника производственного участка	13,2
31	Комната АСУ ок.д.	12,1
32	Помещение клиентуры	17,1
33	Кладовая чистой спец. одежды	3,0
34	Преддушевая	4,6
35	Душевая	6,2
36	Мужская гардеробная уличной и домашней одежды на 35 мест	27,1
37	Мужская гардеробная специальной одежды на 34 места	30,5
38	Хозяйственная кладовая	4,0
39	Кладовая грязной спец. одежды	3,0
40	Мужская уборная	6,8
41	Женская уборная	2,9
42	Бухгалтерия и касса	11,2
43	Коридор	44,9
44	Лестничная клетка	18,8х2

				501-6-21.12.86 — АР	
ГИП	Назарова				
Н. контр.	Соколова				
Нач. отд.	Обласова			Административно-бытовое здание для грузовых районов эк.д. с гаражом и складами контейнеров на 8 тележек	Стадия: Р; Листов: 3; Листов: —
Гл. спец.	Усовецкий				
Гл. спец.	Прейскер				
Рук. гр.	Назарова			План на отм. 3,300	Гипротранспроект
Инженер	Горшкова				
Инженер	Ребченкова				
Привязан.					
Инв. №					

Копировал Дубр. 28360-02 6 Формат А2

Разрез 1-1

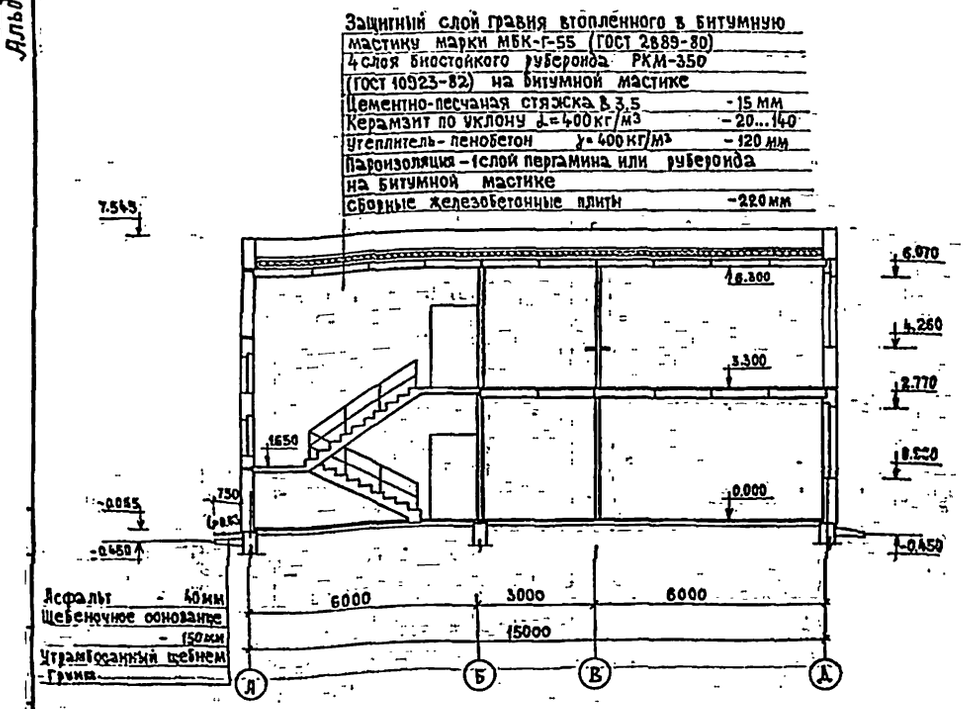

План кровли

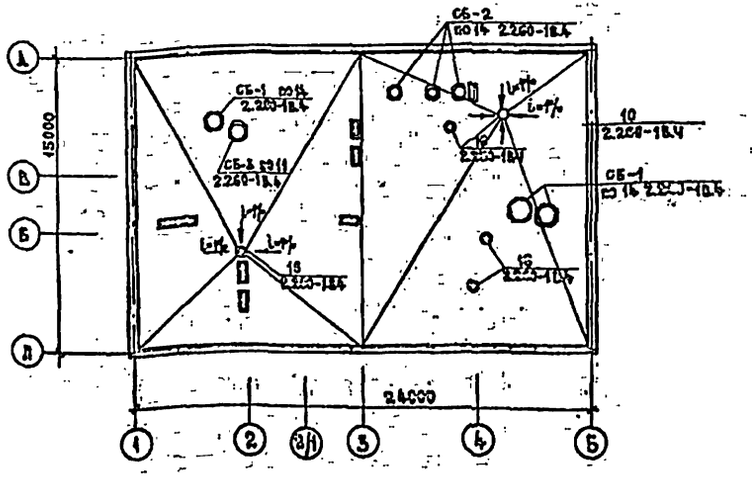

Ведомость проемов ворот и дверей

Марка поз	Размер проема в кладке, мм
1	2100 x 1510
2	2100 x 910
3	2070 x 1310
4	2070 x 710
5	2070 x 910
6	2070 x 910
7	2070 x 1010
8	2070 x 1010
9	2070 x 1010
10	2070 x 1010
11	2070 x 1310
12	2370 x 1510

Спецификация элементов заполнения проемов

Марка поз.	Обозначение	Наименование	Кол.	Масса ед., кг	Примечание
1	1.136.5-19	Дверной блок ДН21-15АШ1	2		
2	1.136.5-19	—"— ДН21-9ШЛ	1		
3	1.136-10	—"— ДО21-13	3		самозакрывающаяся
4	1.136-10	—"— Д121-7	11		
5	1.136-10	—"— ДГ21-9	13		
6	1.136-10	—"— ДГ21-9Л	6		
7	1.136-10	—"— ДГ21-10	4		
8	1.136-10	—"— ДГ21-10Л	5		
9	1.236-5 В.1	—"— ДП1-17.00.00.00	2		
10	1.236-5 В.1	—"— ДП1-17.00.00.00-Л	2		
11	1.136-10	—"— ДО 21-13	2		
12	1.136-12В1	Фрамуга ФН06-10	2		

2-2

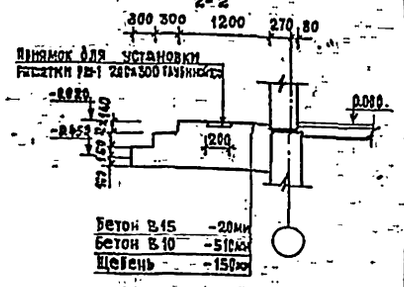

РМ-1

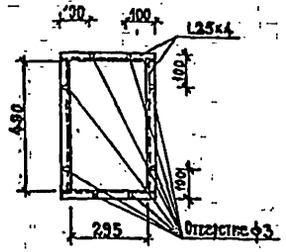

Спецификация металлических элементов

Марка поз.	Обозначение	Наименование	Кол.	Масса ед. кг.	Примечание
РМ-1	АР-4	Рамка РМ-1	3	2,5	
	2,230-1 В.5	Каркас К-3	38	0.38	
	2,230-1 В.5	Каркас К-4	38	0.15	
РШ-1	КЖИ-20.00	Решетка РШ-1	5	6.29	
	2.230-1 В.5	Соединительная деталь ММ-2	38	0,55	
	2.230-1 В5	Соединительная деталь ММ-3	72	0,44	
		ф6Л-I ГОСТ 5781-82	453	0.222	п.м.
	2.230-1 В.5	Соединительная деталь ММ-6	16	0,39	

ГИП	Назарова		
Н. контр.	Соколова		
Нач. отд.	Одиноков		
Гл. спец.	Кореневский		
Гл. спец.	Гведохлеб		
Рук. гр.	Назарова		
Инженер	Родченкова		

Привязан

Инв. №

501-6-21.12.88 АР

Административно-бытовое здание для грузовых районов ж.д. станции с бытовыми помещениями на 50 человек

Стадия	Лист	Листов
Р	4	

Разрез 1-1
План кровли

Гипропромтрансстрой

Формат А2

Фасад 1-5

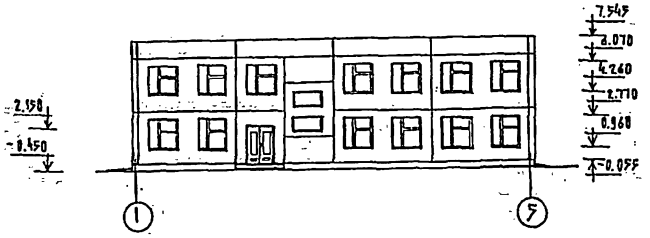

Фасад Д-А

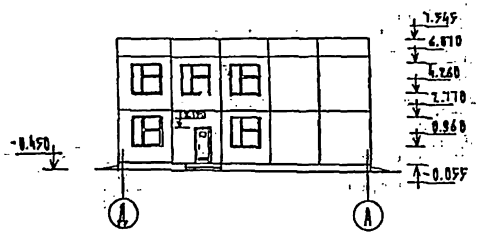

Фасад 5-1

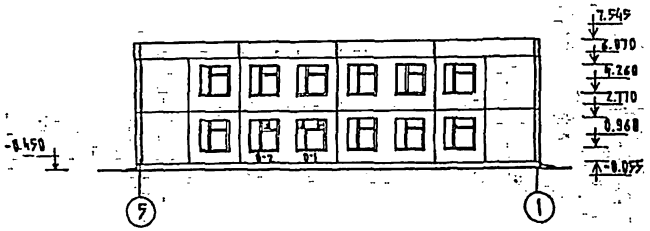

Фасад А-Д

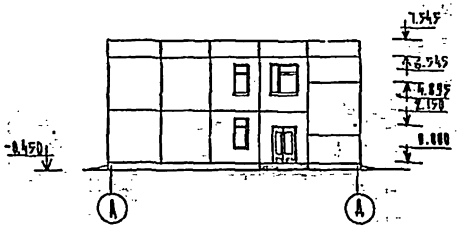

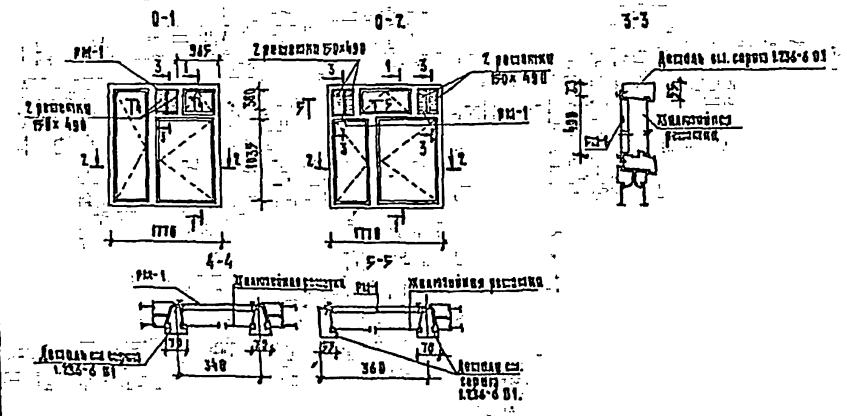

Сечения 1-1 и 2-2 смотри серию 1.236-6 В1-4000 СБ.

Привязан:				501-6-21.12.88	АР
				Гипроцентрагиссельстрой	Р 5
				Фасады.	Гипроцентрагиссельстрой

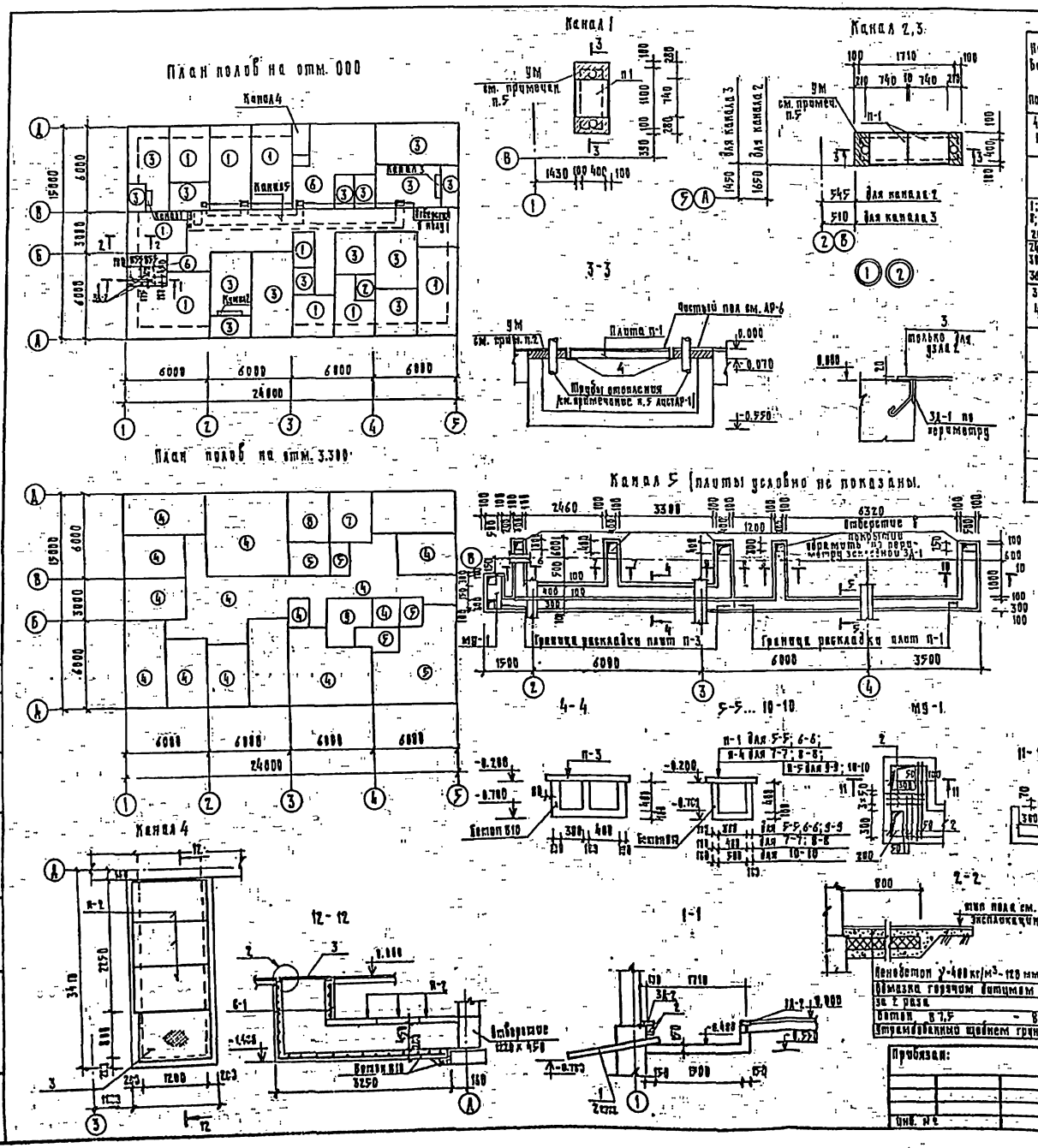

Экспликация полов

Наименование или номер помещения	Тип пола	Схема пола или номер узла по серии	Элементы пола и их толщина	Площадь пола, м² 1 этаж	Площадь пола, м² 2 этаж
4, 10; 12; 13; 15; 17; 23; 6; 21	1	225 2.244-18.4	Покрытие-линолеум поливинилхлоридный на тканевой основе ГОСТ 7251-77 - 2,5 мм	169,4	
18	2	250 В 2.244-18.4	Покрытие-керамическая плитка ГОСТ 6787-80 - 10мм	2,3	
1; 2; 3; 5; 8; 9; 14; 16; 19; 20; 22	3	240 2.244-18.4	Покрытие-керамическая плитка ГОСТ 6787-80 - 10 мм	123,8	
24; 25; 28, 29; 30; 31; 32; 33; 36; 38; 42, 43	4	62 2.244-18.4	Покрытие-линолеум поливинилхлоридный на тканевой основе ГОСТ 7251-77 - 2,5 мм		226,1
34; 39; 40; 41; 37	5	122 2.244-18.4	Покрытие-керамическая плитка ГОСТ 6787-80 - 10 мм		47,0
7; 11	6	245 2.244-18.4	Покрытие-бетон В-15 - 20мм	33,1	
27	7	135 2.244-18.4	Покрытие-бетон В-15 - 20мм		10,2
26	8	70 2.244-18.4	Покрытие-линолеум поливинилхлоридный на тканевой основе ГОСТ 7251-77 - 2,5 мм		10,2
35	9	127 В 2.244-18.4	Покрытие-керамическая плитка ГОСТ 6787-80 - 10мм		8,2

Спецификация элементов каналов и приямков

Марка поз.	Обозначение	Наименование	Кол.	Масса ед., кг.	Примечание
	Сборные железобетонные элементы				
П-1	3.006.1-2/82 б.1-2	Плита П3-5	18	50	
П-2	3.006.1-2/82 б.1-2	Плита П10д-3	3	190	
П-3	3.006.1-2/82 б.1-2	Плита П7д-3	10	150	
П-4	3.006.1-2/82 б.1-2	Плита П5д-5	2	100	
П-5	3.006.1-2/82 б.1-2	Плита П14д-3	2	310	
		Материалы			
		Бетон В10	10,5		м³
	Металлические элементы				
ЗД-1	КЖИ-19.00	Закладная деталь ЗД-1	24.0		п.м.
ЗД-2	1.400-15 б.1 110-05	Закладная деталь МН102-6	6	0.7	
1	ГОСТ 1839-80	Асбестоцементные трубы БНТ Е=2980	2		
2	ГОСТ 5781-82	ф 8АI	11.5	0.395	п.м.
3	ГОСТ 380-71	Рифленая сталь Б-8 В=0.9	1.5	66.8	м²
С-1	ГОСТ 23279-85	Сетка 4Ср 48р1-200 / 4Ср1-200 1450×3700	1	15.1	

1. После прокладки асбестоцементных труб заделать бетоном бетоном марки В10.
2. Участок монолитный выполнить следующим образом: уложить арматуру ф8А-I длиной 600мм с шагом 100мм и залить бетоном В-10.

Пенобетон γ=400 кг/м³ - 120 мм
Обмазка горячим битумом за 2 раза
Бетон В7,5 - 80мм
Утрамбованный щебнем грунт

Привязан:

Инв. №

ГИП	Назарова	
Н. контр.	Соколова	
Нач. отд.	Одинцов	
Гл. спец.	Кореневский	
Рук. гр.	Назарова	
Инженер	Родченкова	

501-6-21.12.61 АР

Административно-бытовое здание для грузовых районов ж.д. станции с бытовыми помещениями на 50 человек.

План полов.

Стадия	Лист	Листов
Р	6	

Гипропромтрансстрой

Копир. Гр.

23360-02 9

Формат А2

Альбом II

Фасад перегородок

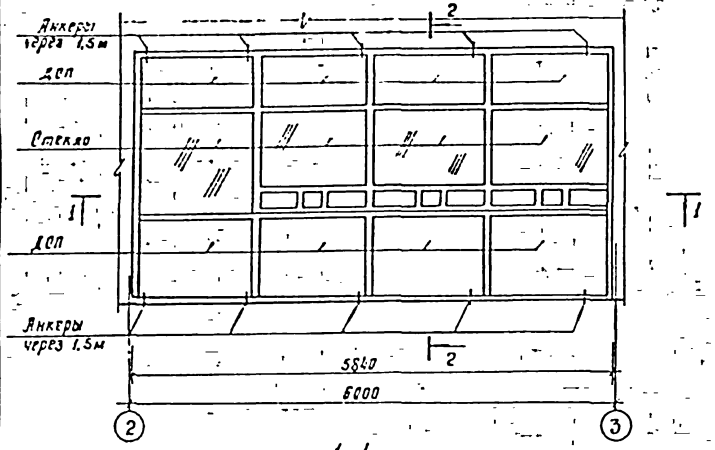

1-1

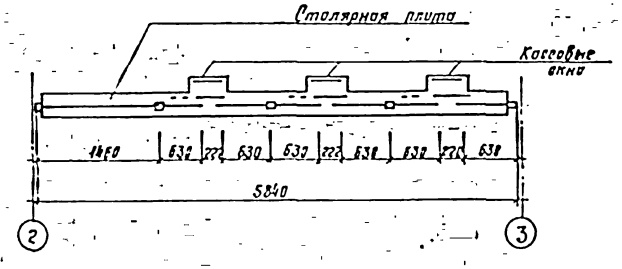

Схема расположения элементов каркаса перегородки

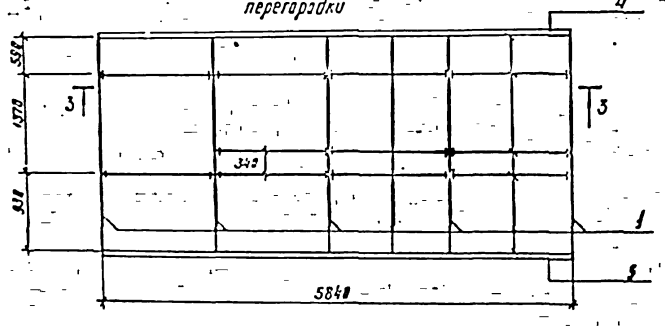

3-3

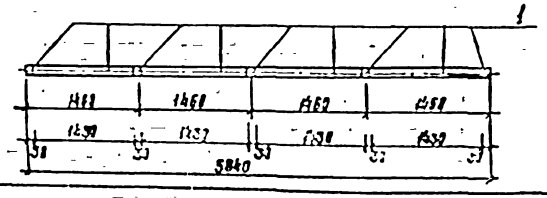

2-2

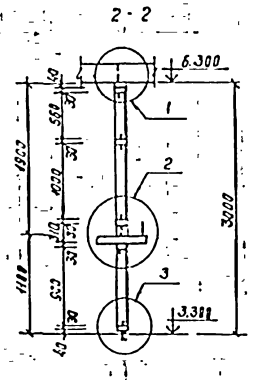

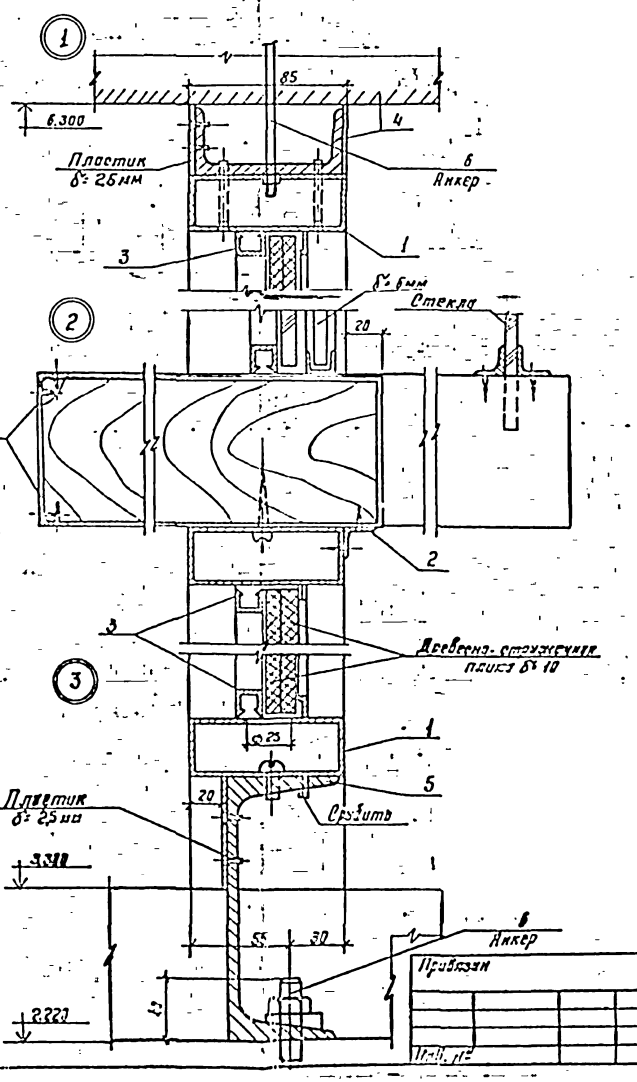

Техническая спецификация стали

№ п/п	ГОСТ	Профиль	Марка сплава АД31 ГОСТ 4784-74	
1	Профили прессованные алюминиевые Каталог	ПА. 000. 1017	147.95 кг	
2		ПА. 930. 2031	4.43 кг	
3		ПА. 923. 2032	15.77 кг	
4		Швеллер 8 ГОСТ 8240-72 / Ст3 кп ГОСТ 380-71	42.3 кг	
5		Швеллер 14 ГОСТ 8240-72 / Ст3 кп2 ГОСТ 380-71	73.3 кг	
6		ф25 А1 ГОСТ 5781-82	9.2 кг	
		Итого	292.95 кг	

				501-6-21.12.88	АР	
ГИП	Назарова					
Н. контр.	Соколова			Административно-бытовое здание для группы рабочих ж.в. отдыха с сантехническими устройствами на 45 человек	Стадия	Лист 7	Листов
Нач. отд.	Одинокий				Р		
Гл. архит.	Первухин						
Рук. гр.	Назарова			Перегородка сборно-разборная зала	Ленпромстройпроект		
Чертежи	Ротманова						
Чертежи	Гизева						

23360-02 10 Формат А2

Схема расположения отверстий в перегородках

на отм. 0,000

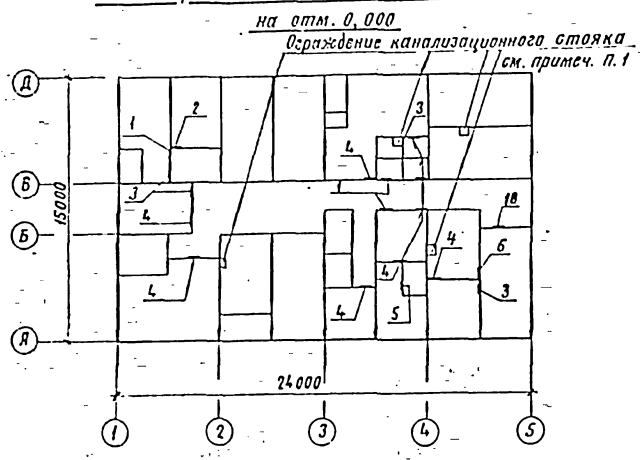

На отм. 3,300

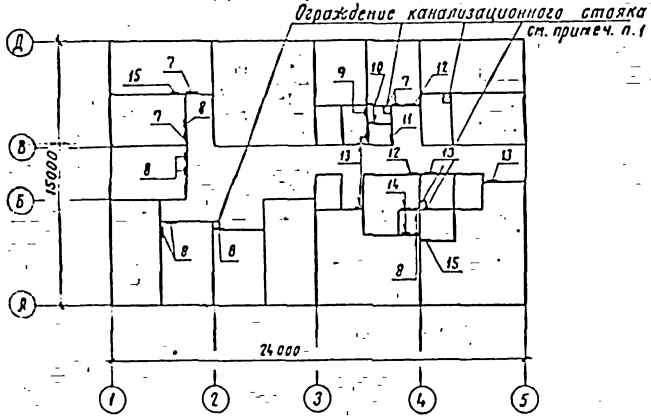

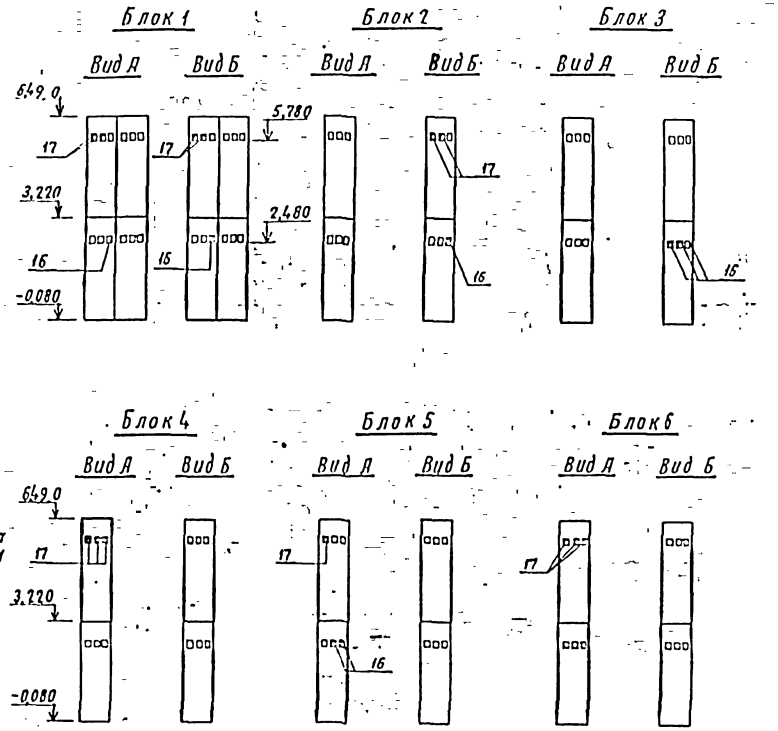

Экспликация отверстий

Поз.	Размеры, мм		Отметка низа отверстия	Примечание
	в	п		
1	200	300	2,700	
2	300	400	2,600	
3	250	300	2,700	
4	200	250	2,750	
5	200	200	над дверью	
6	200	250	2,500	
7	200	300	6,000	
8	200	250	6,050	
9	200	300	5,700	
10	300	350	5,950	
11	550	300	6,000	
12	400	300	6,000	
13	250	300	6,000	
14	500	250	над дверью	
15	250	350	5,950	
16	130	180	2,480	
17	130	160	5,780	
18	350	350	2,650	

Схема расположения отверстий в вентблоках.

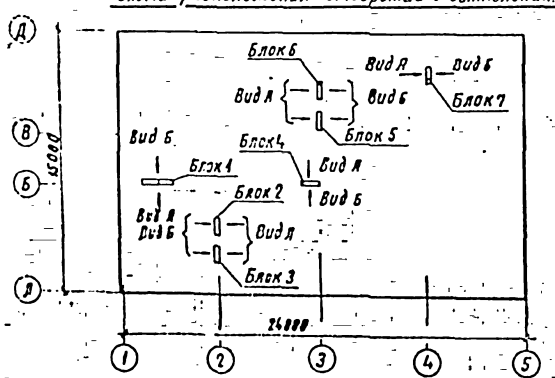

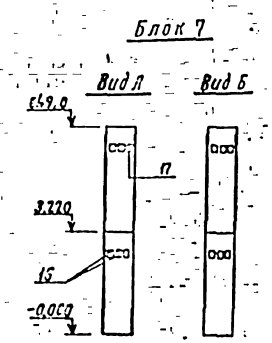

Условные обозначения

□ – Неиспользуемая ниша вентблока

1 Ограждение канализационных стояков выполняется по месту и представляет собой короб с внутренними размерами 250х250, состоящий из деревянных брусков 75х75, обшитых с двух сторон гипсокартонными листами 6-14мм по ГОСТ 6266-81. Крепление каркаса к элементам здания производить по узлам серии 1.231.9-8.

2 Привязку вентблоков смотри схему расположения вентблоков на листе КЖС-5

3 Отверстия устраиваются после монтажа вентблоков в местах ниш и обрамляются L50х5 по периметру.

4 После пропуска воздуховодов все отверстия в перегородках тщательно заделать бетоном.

501-6-21.12.88 АР

Привязан	ГИП	Назарова		Административно-бытовое здание для грузовых районов ж.д. станций с бытовыми помещениями на 30 человек.	Стадия	Лист	Листов
	Н.контр.	Соколова			Р	8	
	Нач.отд.	Одинаков					
	Гл.спец.	Кореневский		Схема расположения отверстий в перегородках и вентблоках	Гипропромтрансстрой		
	Рук.гр.	Назарова					
Инв. №	И.пр.	Родченкова					

Альбом II

Ведомость рабочих чертежей основного комплекта КЖ

Лист	Наименование	Примечание
КЖ-1	Общие данные	
КЖ-2	Схема расположения элементов фундаментов	
КЖ-3	Развертки элементов фундаментов	
КЖ-4	Схема расположения элементов наружных стен	
КЖ-5	Схема расположения элементов внутренних стен	
КЖ-6	Схема расположения элементов перекрытия	
КЖ-7	Схема расположения элементов покрытия	
КЖ-8	Схема расположения элементов лестницы	

Ведомость спецификаций

Лист	Наименование	Примечание
КЖ-2	Спецификация к схеме расположения элементов фундаментов	
КЖ-4	Спецификация к схеме расположения элементов наружных стен	
КЖ-5	Спецификация к схеме расположения элементов внутренних стен	
КЖ-6	Спецификация к схемам расположения элементов перекрытия и покрытия	
КЖ-7	Спецификация металлических элементов к схемам расположения элементов перекрытия и покрытия	
КЖ-8	Спецификация к схеме расположения элементов лестницы	

Ведомость ссылочных и прилагаемых документов

Обозначение	Наименование	Примечание
	Ссылочные документы	
ГОСТ 13580-85	Плиты железобетонные ленточных фундаментов	
ГОСТ 13579-78	Блоки бетонные для стен подвалов	
1.090.1-1 В.2-1	Панели наружных стен однослойные для зданий с высотой этажа 3,3 м	
1.090.1-1 В.4-4	Панели внутренних стен для зданий с высотой этажа 3,3 м	
1.090.1-1 В.5-1	Плиты перекрытий многопустотные и ребристые длиной 2980 мм, армированные стержнями из стали класса А-III; длиной 5980 мм и 7180 мм, армированные предварительно напряженной арматурой из стали класса Ат-V	
1.090.1-1 В.7-1	Монтажные узлы	
1.090.1-1 В.8-1	Изделия соединительные стальные	
1.034.1-1 В.1	Сборные железобетонные вентиляционные блоки для многоэтажных общественных зданий, производственных и вспомогательных зданий, промышленных предприятий	
1.494-24 В.1	Железобетонные стаканы с отверстиями диаметром 400, 700, 1000, 1200, 1450 мм.	
1.050.1-2 В.1 В.2	Сборные железобетонные марши, площадки и проступи для многоэтажных общественных зданий, производственных и вспомогательных зданий промышленных предприятий	
	Прилагаемые документы	
ВМ	Ведомость потребности в материалах	Альбом V
КЖИ	Строительные изделия	Альбом III

Ведомость объемов сборных бетонных и железобетонных конструкций

№ строки	Наименование группы элементов конструкций	Код	Кол. м³	Примечание
1	Плиты железобетонные ленточных фундаментов	581300	22,6	
2	Блоки бетонные для стен подвалов	581100	57,8	
3	Плиты железобетонные для каналов	585800	1,5	
4	Панели стеновые наружные	583100	123,0	
5	Панели внутренних стен	583200	58,3	
6	Плиты перекрытий и покрытий	584200	82,1	
7	Панели парапетные	589400	19,0	
8	Вентиляционные блоки	—	7,26	
9	Стаканы	—	0,67	
10	Подоконные доски	589421	0,42	
11	Элементы лестниц	589100	4,92	

Материалы на изготовление сборных бетонных и железобетонных конструкций учтенных в ведомости потребности в материалах и отдельно не учитываются.

Типовой проект разработан в соответствии с действующими нормами и правилами и предусматривает в части архитектурно-строительных решений мероприятия, обеспечивающие взрывную и пожарную безопасность при эксплуатации здания.

Главный инженер проекта [подпись] /Назарова Л.Н./

Привязан

Инв. №

501-6-21.12.88 КЖ

ГИП	Назарова	[подпись]	
Н.контр.	Соколова	[подпись]	
Нач.отд.	Одинокова	[подпись]	
Гл.спец.	Кореневский	[подпись]	
Рук.гр.	Назарова	[подпись]	
Инженер	Рябченкова	[подпись]	

Административно-бытовое здание для грузовых районов ж.д. станций с бытовыми помещениями на 50 человек

Стадия	Лист	Листов
Р	1	8

Общие данные

Гипропромтрансстрой

23360-02 12

Альбом II

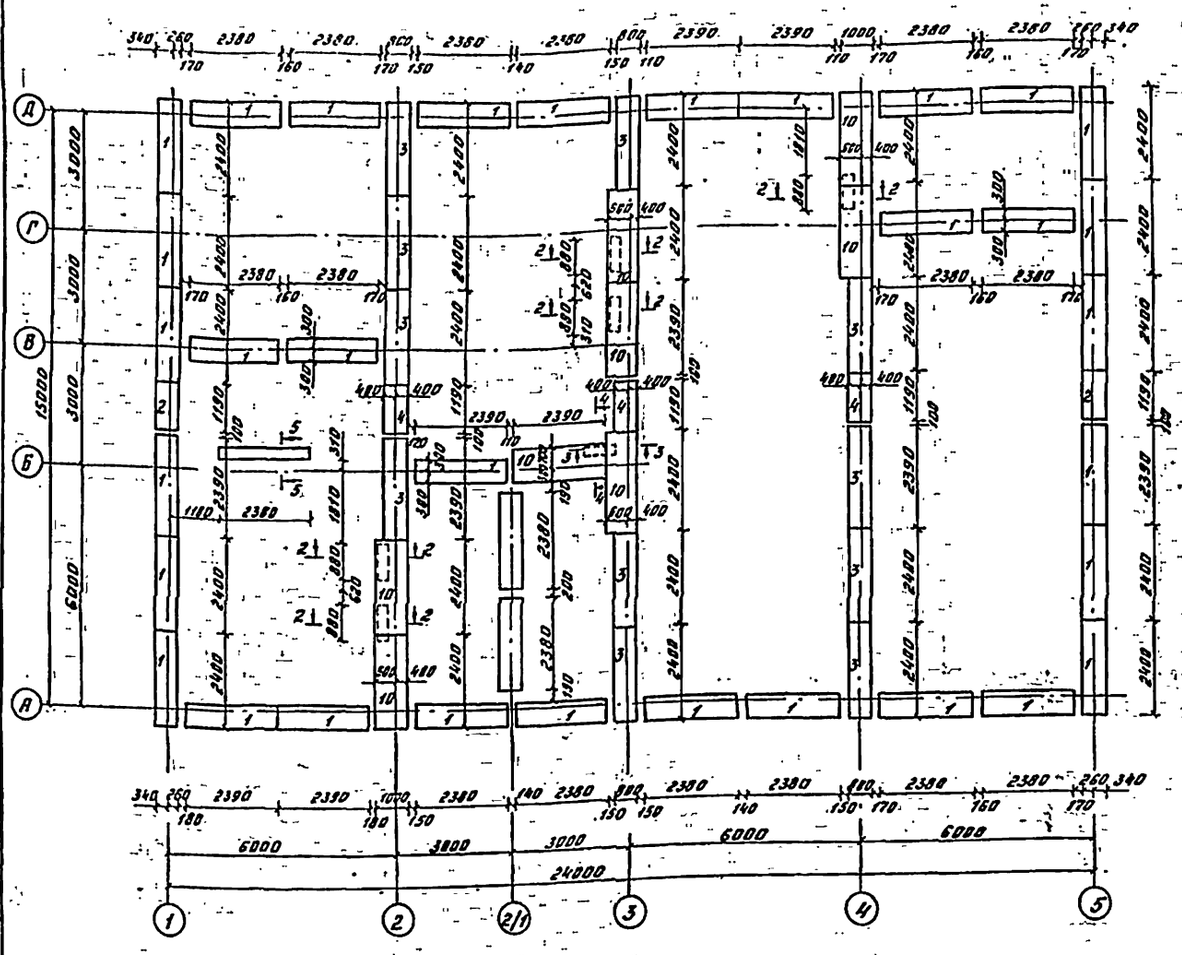

Схема и таблица нормативных нагрузок по обрезу фундамента

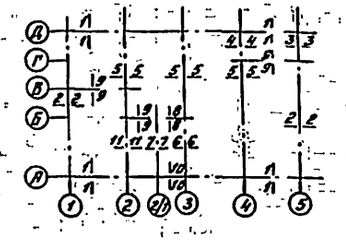

Номер сечения																			
1-1		2-2		3-3		4-4		5-5		6-6		7-7		8-8		9-9		10-10	11-11
N кн/тс	M кнм/тсм	N кн/тс	M кнм/тсм	N кн/тс	M кнм/тсм	N кн/тс	M кнм/тсм	N кн/тс	N кн/тс	M кнм/тсм	N кн/тс	M кнм/тсм	N кн/тс	M кнм/тсм	N кн/тс	N кн/тс	M кнм/тсм	N кн/тс
22,5	-1,3	64,7	-2,5	55,8	2,0	101,9	0,3	108,5	75,5	-1,5	52,9	0,5	38,2	0,69	23,5	37,2	0,4	87,2
2,3	-0,13	6,5	-0,25	5,8	0,2	10,4	0,03	11,1	7,7	-0,15	5,4	0,05	3,9	0,07	2,4	3,8	0,04	8,9

Спецификация к схеме расположения элементов фундаментов

Марка, поз.	Обозначение	Наименование	Кол.	Масса ед., кг.	Примечание
	Сборные железобетонные конструкции				
1	ГОСТ 13580-85	Плита ФЛ 6.24-4	35	930	
2	ГОСТ 13580-85	—"— ФЛ 6.12-4	2	450	
3	ГОСТ 13580-85	—"— ФЛ 8.24-3	11	1150	
4	ГОСТ 13580-85	—"— ФЛ 8.12-3	3	550	
5	ГОСТ 13579-78	Блок ФБС 24.4.6-Т	41	1300	
6	ГОСТ 13579-78	—"— ФБС 12.4.6-Т	22	640	
7	ГОСТ 13579-78	—"— ФБС 9.4.6-Т	28	470	
8	ГОСТ 13579-78	—"— ФБС 24.3.6-Т	33	970	
9	ГОСТ 13579-78	—"— ФБС 9.3.6-Т	71	350	
10	ГОСТ 13580-85	Плита ФЛ 10.24-3	8	1380	
11	ГОСТ 948-84	Перемычка 3ПП21-71	1	568	
	Металлические элементы				
С-1	КЖН-15.00	Сетка С-1	8	4,98	
С-2	КЖН-16.00	—"— С-2	18	7,06	
С-3	КЖН-17.00	—"— С-3	10	5,32	
	Материалы:				
		Бетон В7,5	5,6		$м^3$

1. Данный лист смотреть совместно с листом КЖ-3.
2. Под фундаментными плитами предусмотреть песчаную подготовку толщиной 100мм при глинистых грунтах.
3. Фундаментные стеновые блоки укладываются на цементном растворе марки В3,5 толщина горизонтальных швов 20мм.
4. Заделки бетоном по месту между блоками, а так же заполнение отверстий после прокладки коммуникаций выполнять из бетона В7,5
5. Горизонтальную гидроизоляцию на отм. -0.080 выполнить из цементного раствора составом 1:2.
6. Засыпку пазух траншей под наружную стену производить одновременно с наружной и внутренней стороны без включения строительного мусора и растительного слоя, с уплотнением слоями не более 200мм.
7. При привязке проекта корректируется глубина заложения фундаментов в зависимости от геологических условий и конкретных отметок прохода коммуникаций

По оси „Г" между осями „4-5" 1-1

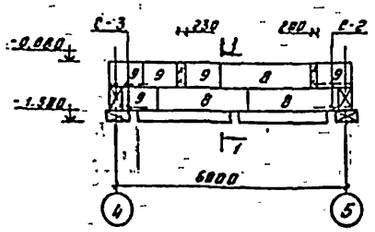

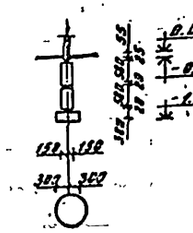

По оси „Б"

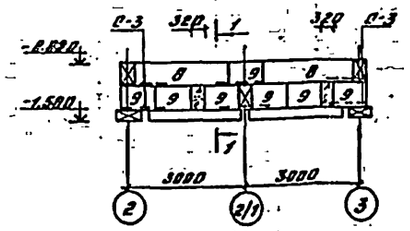

2-2

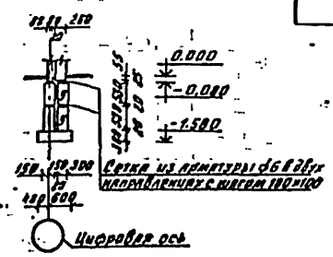

По оси „2/1"

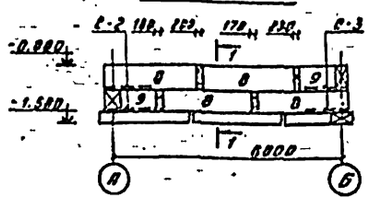

3-3

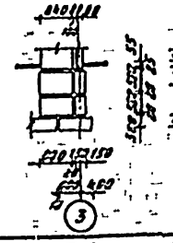

4-4

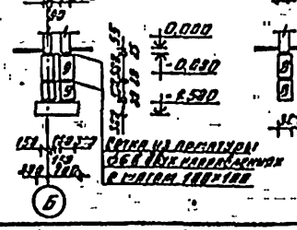

5-5

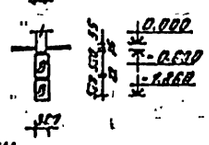

501-6-21.12.88 КЖ

ГИП	Назарова		
Н.контр.	Соколова		
Нач.отд.	Одиноков		
Гл.спец.	Кореневский		
Рук.гр.	Назарова		
Инженер	Гусева		
Инженер	Родченкова		

Привязан

Инв. №

Административно-бытовое здание для грузовых районов ж.д. станций с бытовыми помещениями на 50 человек

Стадия	Лист	Листов
РП	2	

Схема расположения элементов фундаментов

Гидропромтрансстрой

23360-02 13 Копировал: [illegible] Формат А2.

Согласовано: ОВ Лифман; ВК Лифман

Взам. инв. №; Подпись и дата

Альбом II

По оси „Д"

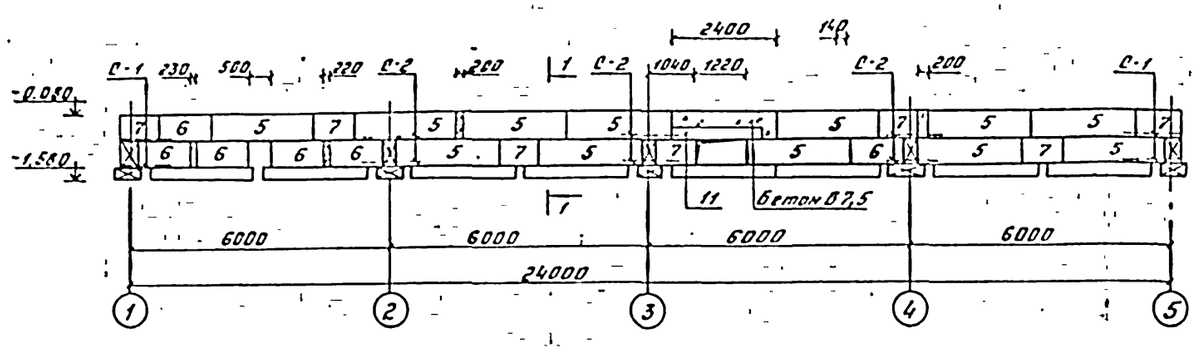

По оси „2"

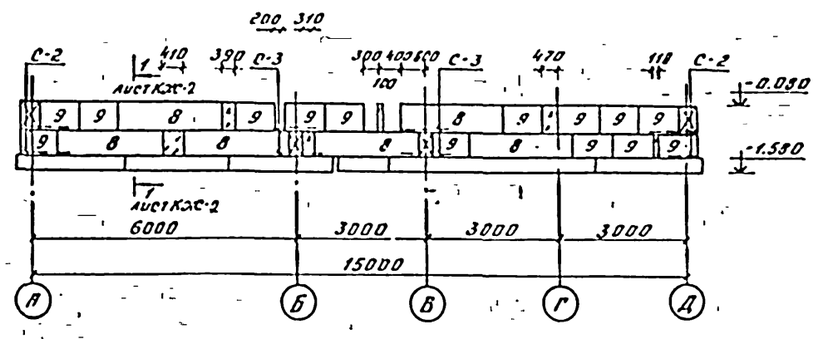

По оси „А"

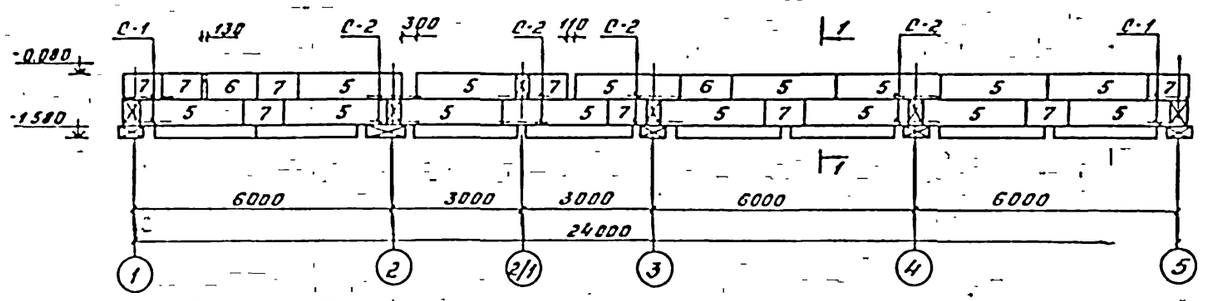

По оси „3"

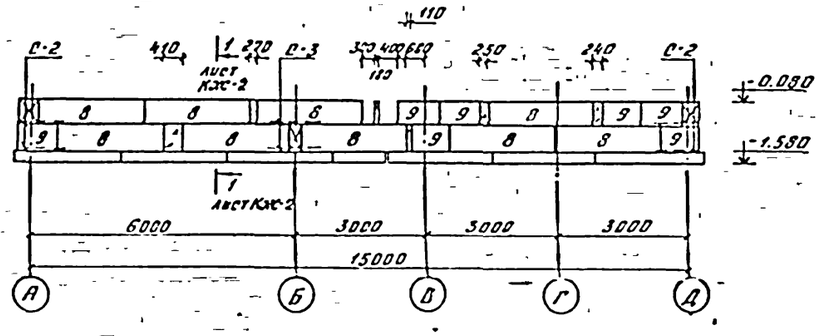

По оси „1"

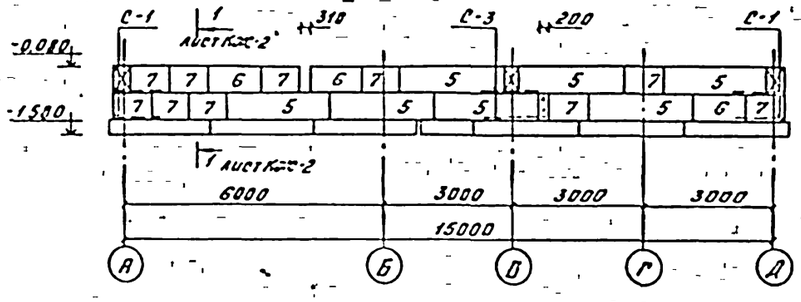

По оси „В"

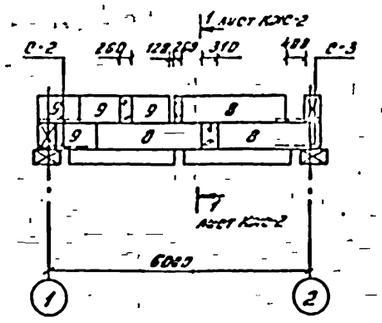

По оси „4"

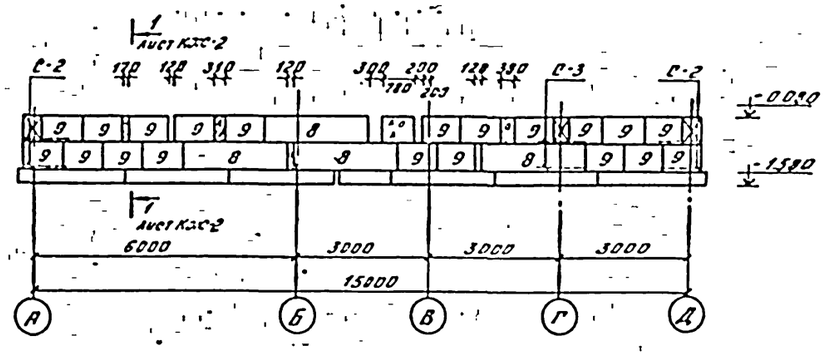

По оси „5"

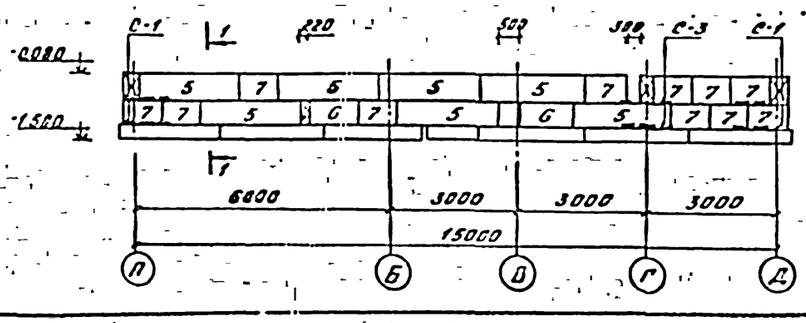

1-1

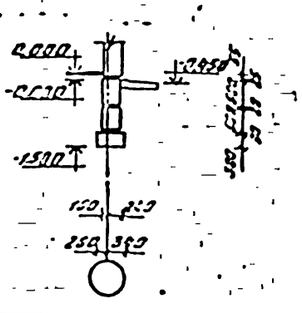

Согласовано

Инв. № подл. | Подпись и дата | Взам. инв. №

				501-6-21.12.88	КЖС
ГИП	Назарова				
Н.контр.	Соколова				
Нач.отд.	Одиноков				
Гл.спец.	Черемисский				
Рук.гр.	Назарова				
Инженер	Гусева				
Инженер	Усаченкова				

Привязан

Инв. №

Административно-бытовое здание для грузовых дворов ж.д. станций с блочными конструкциями КЭ-5 тип	Стадия	Листов	Лист
	РП	3	
Развертки фундаментов	Спецтранспроект		

Альбом II

По оси А

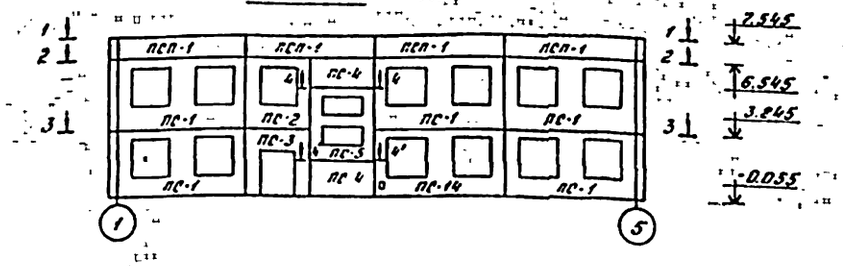

По оси 5

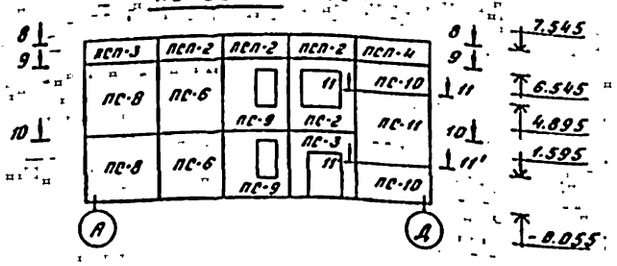

1-1

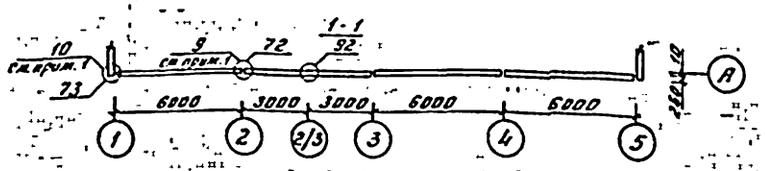

2-2

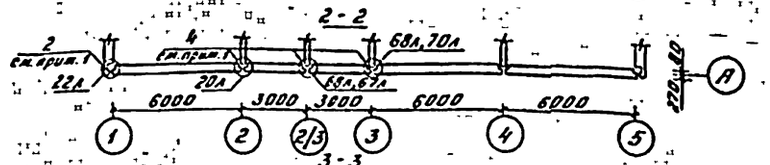

3-3

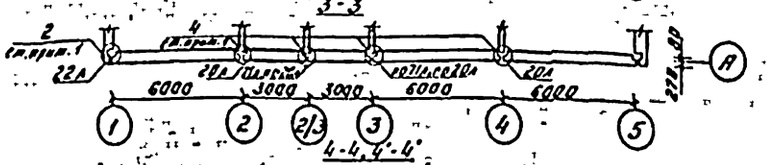

4-4, 4'-4'

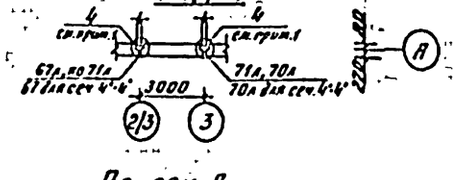

8-8

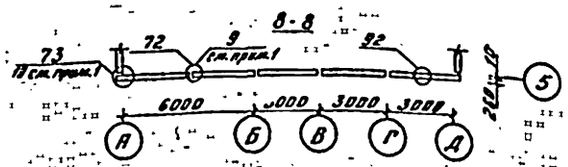

9-9

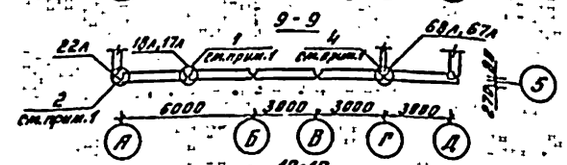

10-10

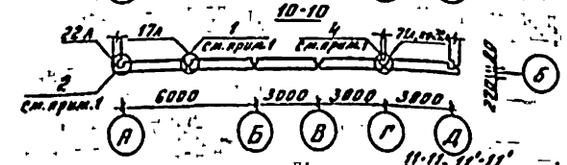

11-11, 11'-11'

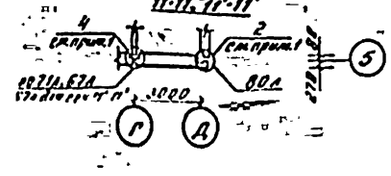

По оси Д

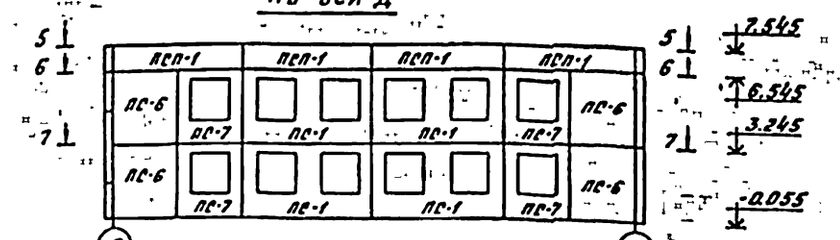

По оси 1

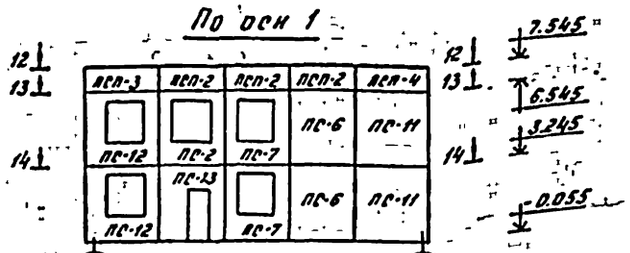

5-5

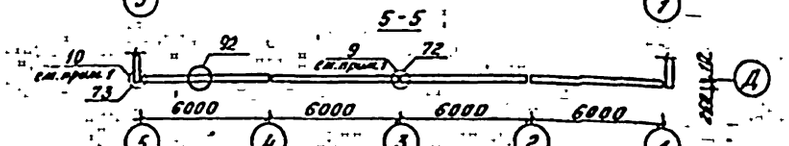

6-6

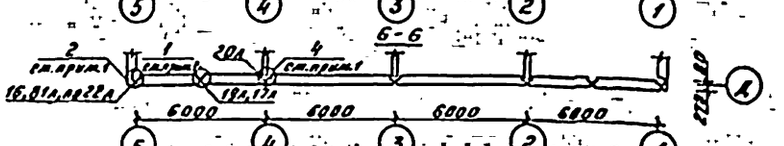

7-7

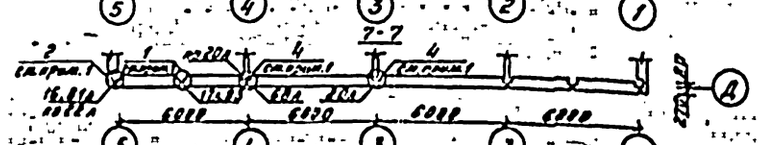

12-12

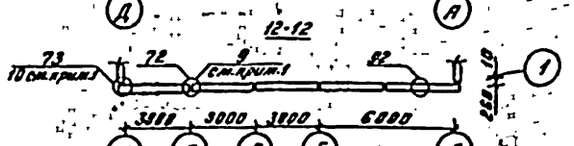

13-13

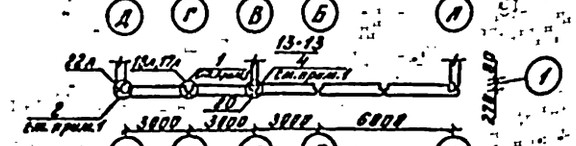

14-14

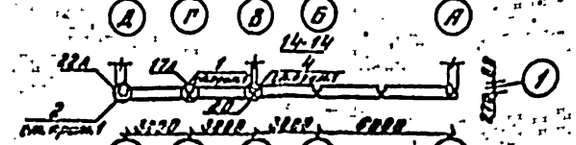

Спецификация элементов наружных стен

Марка, поз.	Обозначение	Наименование	Кол.	Масса ед., кг.	Примечание
	Сборные железобетонные элементы				
ПС-1	КЖН-01.00	Стеновая панель 3ПС0БО.33.3.5-П-1	9	4330	
ПС-2	КЖН-01.00-01	4ПС030.33.3.5-П-2	3	2110	
ПС-3	КЖН-01.00-02	3ПСД30.33.3.5-П2	2	2120	
ПС-4	1.090.1-1.2-1.7000-08	ПС30.16.3.5-П	2	1580	
ПС-5	КЖН-01.00-03	ПСЛ30.33.3.5-П-2	1	2100	
ПС-6	1.090.1-1.2-1.7000	ПС30.33.3.5-П	8	3250	
ПС-7	КЖН-01.00-04	4ПС030.33.3.5-П-1	6	2110	
ПС-8	1.090.1-1.2-1.7000-10	1ПС33.33.3.5-П	2	3410	
ПС-9	КЖН-01.00-05	8ПС030.33.3.5-П-2	2	2680	
ПС-10	1.090.1-1.2-1.7000-24	2ПС33.16.3.5-П	2	1680	
ПС-11	1.090.1-1.2-1.7000-18	2ПС33.33.3.5-П	3	3410	
ПС-12	КЖН-01.00-06	1ПС033.33.3.5-П-1	2	2270	
ПС-13	КЖН-01.00-07	1ПСД30.33.3.5-П-2	1	2490	
ПС-14	КЖН-01.00-11	3ПС060.33.3.5-П-1-1	1	4330	
ПСП-1	1.090.1-1.2-18000	Парапетная панель ПСП60.10.2.6-П	8	1560	
ПСП-2	1.090.1-1.2-18000-02	ПСП30.10.2.6-П	6	780	
ПСП-3	1.090.1-1.2-18000-10	1ПСП33.10.2.6-П	2	850	
ПСП-4	1.090.1-1.2-18000-22	2ПСП33.10.2.6-П	2	850	
	Соединительные элементы				
МС-1	1.090.1-1.7-1.108120 11-400	Изделие соединительное МС-1	30	0,36	
МС-2	1.090.1-1.8-1 01	МС-2	37	0,42	
	1.090.1-1 8-1 02	МС-3	12	0,25	
МС-4	1.090.1-1 8-1 03	МС-4	4	0,25	
МС-5	1.090.1-1.7-1 108 12.011.200	МС-5	42	0,18	
МС-6	1.090.1-1.8-1 01-01	МС-6	36	0,29	
МС-8	1.090.1-17-1 10340.6.070.140	МС-8	18	0,26	
МС-9	1.090.1-17-1 108 12.011.260	МС-9	17	0,23	
МС-16	1.090.1-1.7-1.108.22.090.380	МС-16	1	6,3	
МС-24	1.090.1-1.7-1 108 12.011-350	МС-24	1	0,31	
МС-25	1.090.1-1.8-1 09	МС-25	28	0,75	
МС-26	1.090.1-1.8-1 09-01	МС-26	11	1,2	
МС-28	1.090.1-17-1 108 75.75.8.032.170	МС-28	4	1,53	
МС-29	1.090.1-1.8-1.10	МС-29	3	0,48	
МС-38	1.090.1-1.7-1.103.60.10.078.130	МС-38	11	0,61	
	ГОСТ 8478-81	Сетка С $\frac{5Вр-100}{5Вр-100}$ $\frac{1040}{3}$ $\frac{550}{3}$ $\frac{25}{20}$	1	0,7	пм
	ГОСТ 8478-81	Сетка С $\frac{5Вр-100}{5Вр-100}$ $\frac{1040}{3}$	524	1,8	пм
	ГОСТ 8478-81	Сетка С $\frac{5Вр-100}{5Вр-100}$ $\frac{1440}{3}$	26	2,4	пм

1. Закрепление швов между плитами выполнить по серийной местности по узлу "А" 1.090.1-1.8.7-1 с.32 и табл. 1 вып. 1.090.1-1.80-1
2. Указания по монтажу панелей смотри с 1.090.1-1.80-1, 87-1
Пазухи наружного и торцового рядов замоноличивать на растворе М100
3. Стыки вертикальных панелей наружности заклад. монтажных деталей в сборных швах покрыть антикоррозионным материалом
4. Все узлы без привязки по серии 1.090.1-1.87-1

					501-6-21.12.88	КЖС	
ГИП	Кочерова						
Нач.отд.	Соколова			Коммуникационно-бытовое здание для грузовых районов ж.д. станций с фонарями аналогичное на 30 человек	Стадия	Лист	Листов
Нач.сект.	Орехова				Р	4	
Гл.спец.	Кременецкая			Схема расположения элементов наружных стен	Гипротранссигналсвязь		
Рук.гр.	Назарова						
Исполн.	Гусева						
Инженер	Ветчинкова						

Привязан

Инв. №

Согласовано

Инв. № подл. | Подпись и дата | Взам. инв. №

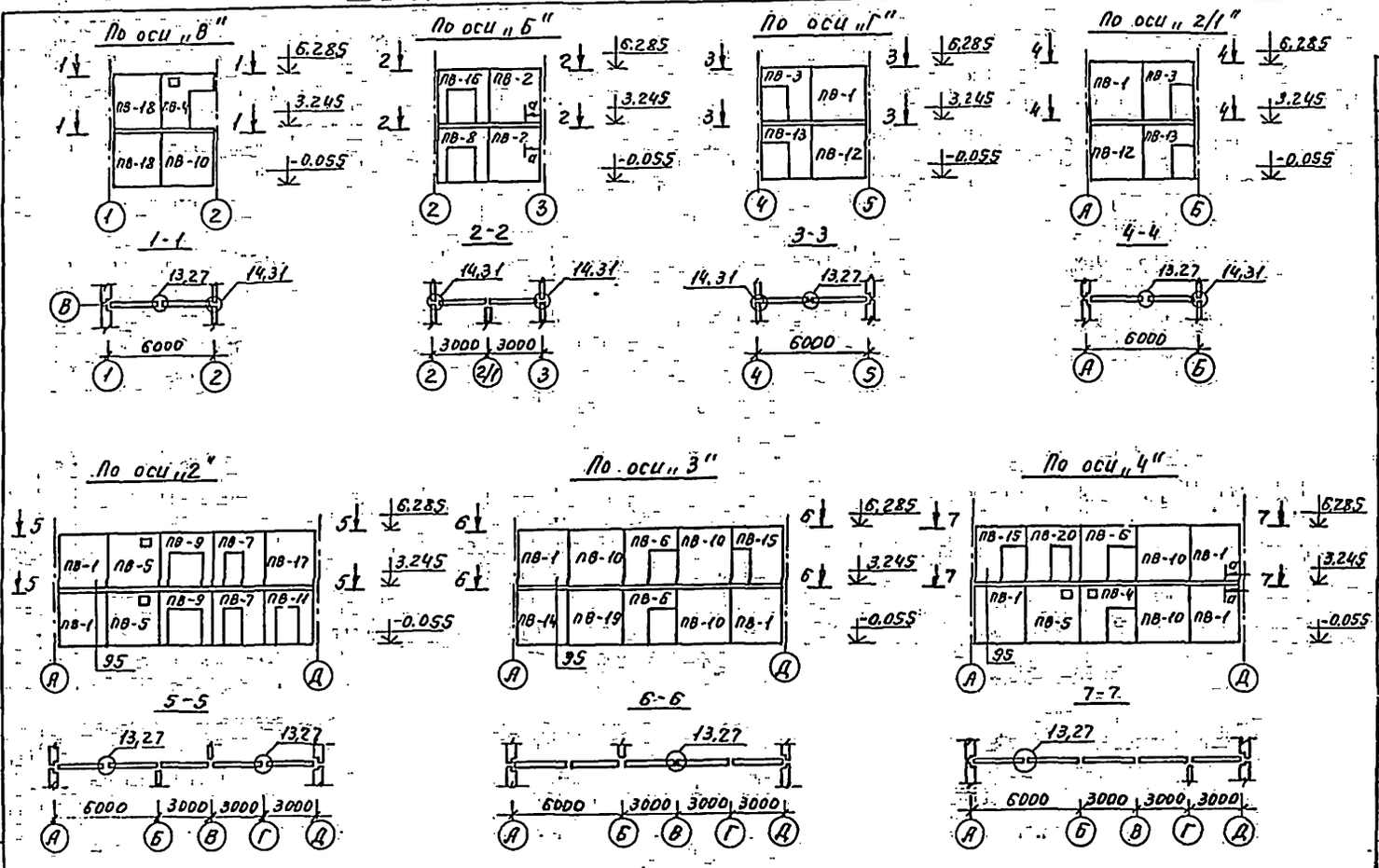

Спецификация элементов внутренних стен

Марка, поз.	Обозначение	Наименование	Кол.	Масса ед, кг.	Примечание
	Сборные железобетонные элементы				
ПВ-1	1.090.1-1.4-1.1000-10	Панель 1ПВ30.30-1Т	9	3480	
ПВ-2	1.090.1-1.4-1.1000-03	ПВ 29.30-1Т	2	3370	
ПВ-3	1.090.1-1.4-1.3000-04	ПВГ29.30.13-1Т	2	3370	
ПВ-4	1.090.1-1.4-1.3000-11	ПВГ30.30.13-1ТВ	2	2430	
ПВ-5	1.090.1-1.4-1.1000-07	ПВ30.30-1ТВ	3	3480	
ПВ-6	1.090.1-1.4-1.3000-02	ПВГ30.30.13-1Т	3	2430	
ПВ-7	КЖИ-01.00-08	ПВП30.30.10-1Т	2	2670	
ПВ-8	КЖИ-01.00-09	ПВР29.30.15-3Т-1	1	1960	
ПВ-9	1.090.1-1.4-1.4000-08	ПВР30.30.19-3Т	2	1690	
ПВ-10	1.090.1-1.4-1.1000-02	ПВ 30.30-1Т	6	3480	
ПВ-11	1.090.1-1.4-1.2000-11	1ПВП30.30.13-1Т	1	2410	
ПВ-12	1.090.1-1.4-1.5000-03	2ПВ 30.33-1Т	2	3740	
ПВ-13	1.090.1-1.4-1.6000-05	4ПВГ29.33.13-1Т	2	2560	
ПВ-14	1.090.1-1.4-1.5000-01	1ПВ 30.33-1Т	1	3740	
ПВ-15	1.090.1-1.4-1.3000-07	1ПВГ30.30.10-1Т	2	2670	
ПВ-16	1.090.1-1.4-1 4000-04	ПВР29.30.15-3Т	1	1960	
ПВ-17	КЖИ-01.00-10	1ПВ 30.30-1Т-1	1	3480	
ПВ-18	1.090.1-1.4-1.1000-11	1ПВ 29.30-1Т	2	3370	
ПВ-19	1.090.1-1.4-1.5000-05	ПВ 30.33-1Т	1	3740	
ПВ-20	1.090.1-1.4-1.2000-02	ПВП30.30.10-1Т	1	2670	
В-1	1.034.1-1.1-1-14	Вентблок В8.33	16	1135	
	Соединительные элементы				
МС-5	1.090.1-17-1.108 12.011.200	Изделие соединительное МС-5	62	0,18	
МС-18	1.090.1-1.7-1.108 60.60 70.290	Закладная деталь МС-18	48	0,82	

Схема расположения вентблоков на отм. 0.000 и 3.3000

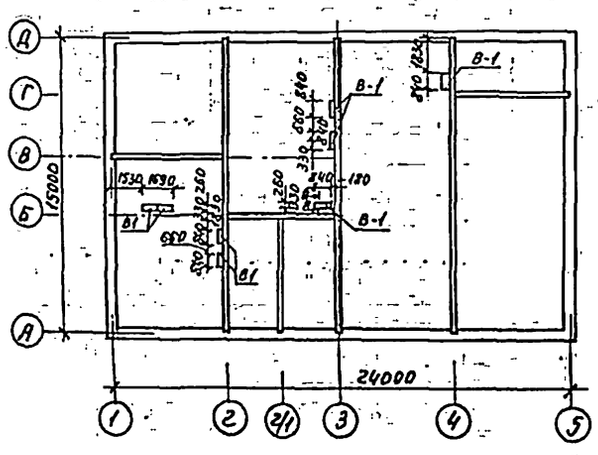

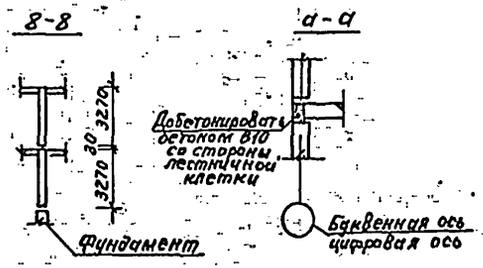

1. Указания по монтажу панелей см. серию 1.090.1-1В.0-1. Панели устанавливаются на растворе М100
2. После монтажа панелей поверхности закладных, монтажных деталей, предварительно очищенных сварных швов покрыть лакокрасочным материалом по СН и П2.03.11-85.
3. Все узлы без ссылок - по серии 1.090.1-1.В.7-1.
4. Схему расположения отверстий в вентблоках смотреть лист АР-8.

Альбом II

Согласовано: ОВ Доброславский подп. ВК Лубман

Инв. № подл.	Подп. и дата	Взам. инв. №	

Привязан:

Инв. №

ГИП	Назарова	подп.
Н. контр.	Соколова	"
Нач. отд.	Одиноков	"
Гл. спец.	Кореневский	"
Рук. гр.	Назарова	"
Инженер	Гусева	"
Инженер	Родиенкова	"

5D1-6-21.12.88 КЖ

Административно-бытовое здание для трудовых районов ж.д. станций с бытовыми помещениями на 50 человек

Схемы расположения элементов внутренних стен

Стадия	Лист	Листов
Р	5	

Гипропромтрансстрой

Пров. 16.5.89 Коп. петрик

23360-02 16

Альбом III

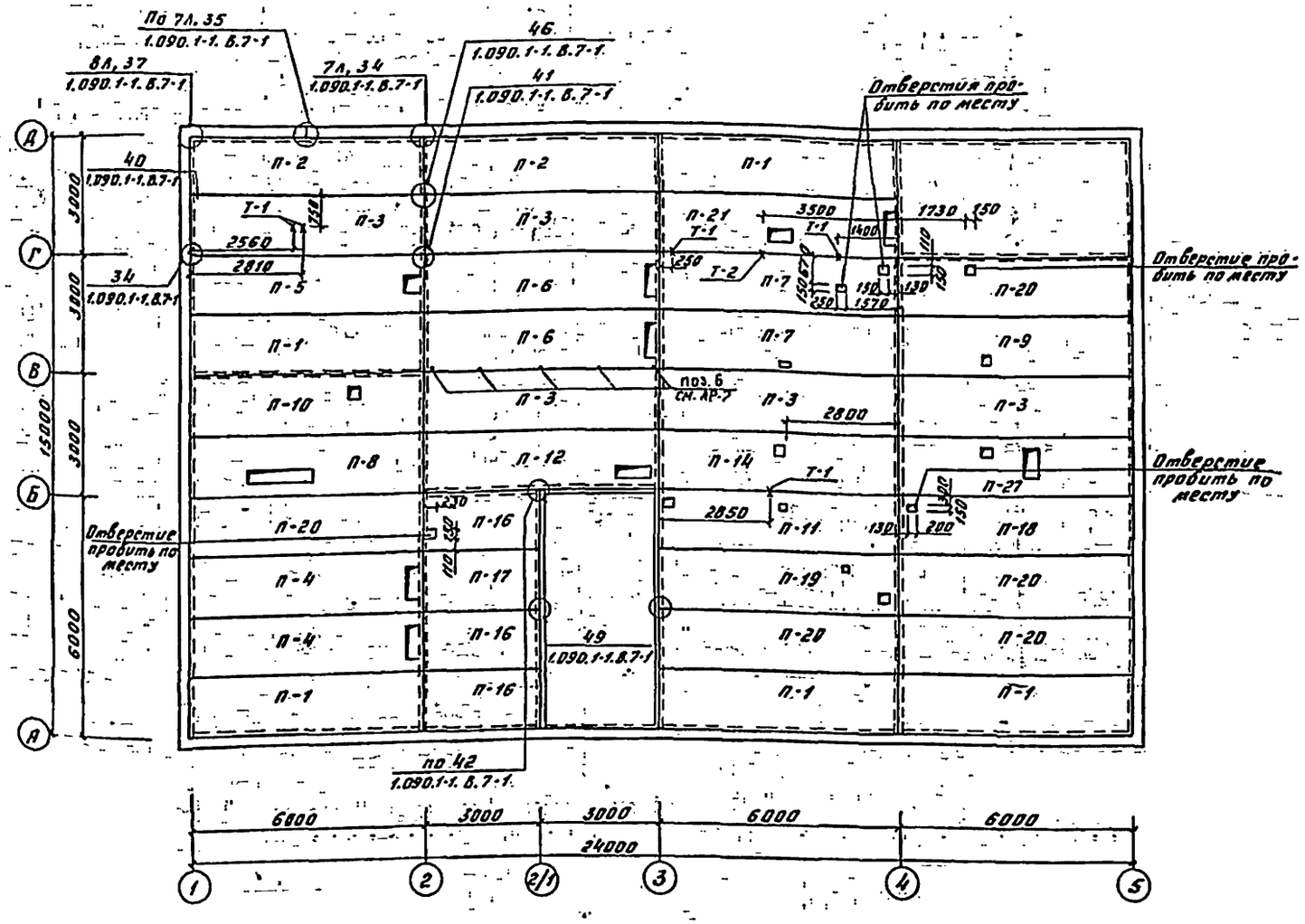

1. Данный лист смотреть совместно с листом КЖС-7
2. Все продольные и поперечные швы между плитами тщательно заполнить цементным раствором или бетоном на мелком щебне класса В15
3. Применение плит без заделки открытого торца бетоном или вкладышами не допускается.
   См. серию 1.090.1-1.8.5-1.л.2 0000ПЗ.
4. Тягу Т-1 укоротить до длины 300мм, тягу Т-2 укоротить до длины 550мм.
5. Стенки вентиляционных коробов выполнить из обыкновенного глиняного кирпича КР75/1650/15 на цементном растворе М25 по периметру всех вентблоков.
6. Все металлические элементы на кровле окрасить масляной краской.
7. Корытная часть ребристых панелей заполняется керамзитобетоном М100 $\gamma = 400\ кг/м^3$

Спецификация к схемам расположения элементов перекрытия и покрытия

Марка, поз.	Обозначение	Наименование	Кол.	Масса ед., кг.	Примечание
	Сборные железобетонные элементы				
П-1	1.090.1-1.5-1.3000-13	ПК60.15-8АтVТ-1	5	2767	
П-2	1.090.1-1.5-1.3000-12	ПК60.15-6АтVТ-1	9	2767	
П-3	1.090.1-1.5-1.3000-05	ПК60.15-6АтVТ	23	2767	
П-4	КЖИ-02.00	ПР60.15-8АтVТ-3-1Н	2	2572	
П-5	КЖИ-04.00	ПР60.15-8АтVТ-8Н	1	2595	
П-6	КЖИ-02.00-01	ПР60.15-6АтVТ-3-1Н	6	2572	
П-7	1.090.1-1.5-1.3000-07	ПК60.15-12.5АтVТ	2	2767	
П-8	КЖИ-03.00	ПР60.15-8АтVТ-5Н	1	2595	
П-9	КЖИ-03.00-01	ПР60.15-8АтVТ-1Н	1	2595	
П-10	КЖИ-03.00-02	ПР60.15-8АтVТ-2Н	1	2595	
П-11	КЖИ-03.00-03	ПР60.15-8АтVТ-3Н	1	2595	
П-12	КЖИ-04.00-01	ПР60.15-8АтVТ-4Н	1	2595	
П-13	КЖИ-03.00-04	ПР60.15-6АтVТ-2Н	1	2595	
П-14	КЖИ-03.00-05	ПР60.15-8АтVТ-9Н	1	2595	
П-15	КЖИ-02.00-02	ПР60.15-8АтVТ-3-2Н	1	2572	
П-16	1.090.1-1.5-1.3000-01	ПК30.15-6Т	11	1327	
П-17	1.090.1-1.5-1.3000-02	ПК30.15-8Т	1	1327	
П-18	1.090.1-1.5-1.3000-07	ПК60.15-12.5АтVТ	1	2767	
П-19	КЖИ-04.00-02	ПР60.15-8АтVТ-7Н	1	2595	
П-20	1.090.1-1.5-1.3000-06	ПК60.15-8АтVТ	5	2767	
П-21	КЖИ-02.00-03	ПР60.15-8АтVТ-3-3Н	1	2572	
П-22	КЖИ-02.00-04	ПР60.15-8АтVТ-3-4Н	1	2572	
П-23	КЖИ-04.00-04	ПР60.15-6АтVТ-3Н	1	2595	
П-24	КЖИ-04.00-03	ПР60.15-8АтVТ-6Н	1	2595	
П-25	КЖИ-04.00-05	ПР60.15-6АтVТ-1Н	1	2595	
П-26	КЖИ-04.00-06	ПР60.15-6АтVТ-4Н	1	2595	
П-27	КЖИ-03.00-06	ПР60.15-8АтVТ-10Н	1	2595	
СБ-1	1.494-24.8.1	Стакан СБ7А-1	3	290	
СБ-2	1.494-24.8.1	СБ4А-1	3	150	
СБ-3	1.494-24.8.1	СБ7А-3	1	290	

*) Плиту П-18 при монтаже ориентировать вкладышем к оси 4

Согласовано:

Инв.№ подл.	Подпись и дата	Взам.инв.№	Инв.№ дубл.	Подпись и дата
			08	11

Привязан

Инв.№

ГИП	Назарова		
Н.контр.	Соколова		
Нач.отд.	Одинцов		
Гл.спец.	Корнеевский		
Рук.гр.	Назарова		
Инженер	Радченкова		
Инженер	Гусева		

501-6-21.12.88 КЖС

Административно-бытовое здание для грузовых таксонов ж.д.станций с вычесывыми помещениями на 30 человек

Стадия	Лист	Листов
Р	6	

Схема расположения элементов перекрытия

Сервопромтрансстрой

23360-02 17

Копировал: БСЭ Формат А2

Альбом II

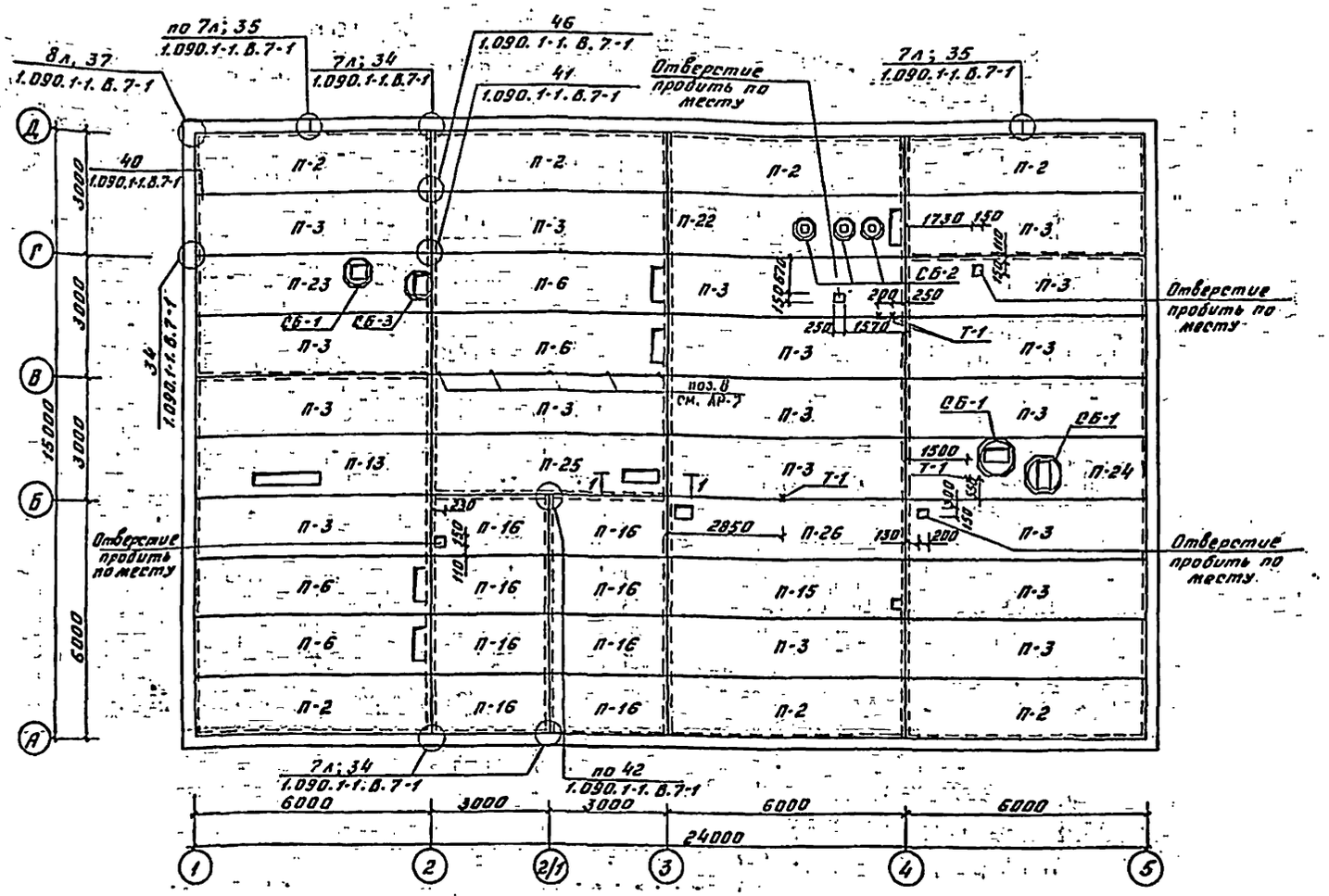

Пример устройства рамок под стаканы

Деталь установки стакана

Спецификация металлических элементов к схемам расположения элементов перекрытия и покрытия

Марка, поз.	Обозначение	Наименование	Кол.	Масса ед., кг.	Примечание
МС-5		Ф12А-I ГОСТ 5781-82 ℓ=260мм	166	0,23	
МС-19	1.090.1-1.8-1.06	Соединительная деталь МС-19	147	0,13	
МС-21	1.090.1-1.8-1.07-01	—"— МС-21	4	0,30	
Т-1	5.904-1.8.0	Подкладка 1П	9	1,05	см. прим. п.4 л. КЖ-6
	5.904-1.8.0	Тяга 2ТЯ-03	9	0,3	
Т-2	5.904-1.8.0	Подкладка 1П	1	1,05	
	5.904-1.8.0	Тяга 2ТЯ-04	1	0,45	
1		Ф10А-I ГОСТ 5781-82 ℓ=500	34	0,31	
2		Лист $\frac{610\times150\times150\ ГОСТ 19903-74}{ВСТ3кп2\ ГОСТ 380-71^{*}}$	27	1,77	
3		Швеллер $\frac{10\ ГОСТ 8240-72\ ℓ=1000}{ВСТ3кп2\ ГОСТ 380-71^{*}}$	22,0	8,59	п.м
4		Уголок $\frac{675\times75\times8\ ГОСТ 8509-72\ ℓ=160}{ВСТ3пс6\ ГОСТ 10705-80}$	26	1,44	
5		Уголок $\frac{650\times50\times5\ ГОСТ 8509-72\ ℓ=1000}{ВСТ3кп2\ ГОСТ 380-71^{*}}$	18,6	3,77	п.м

1-1

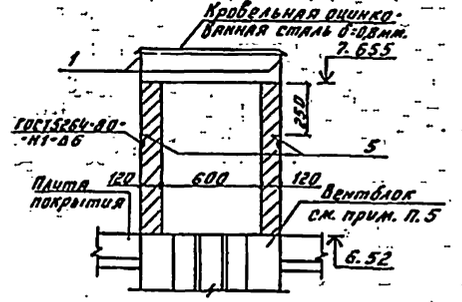

Общие примечания см. лист КЖ-6

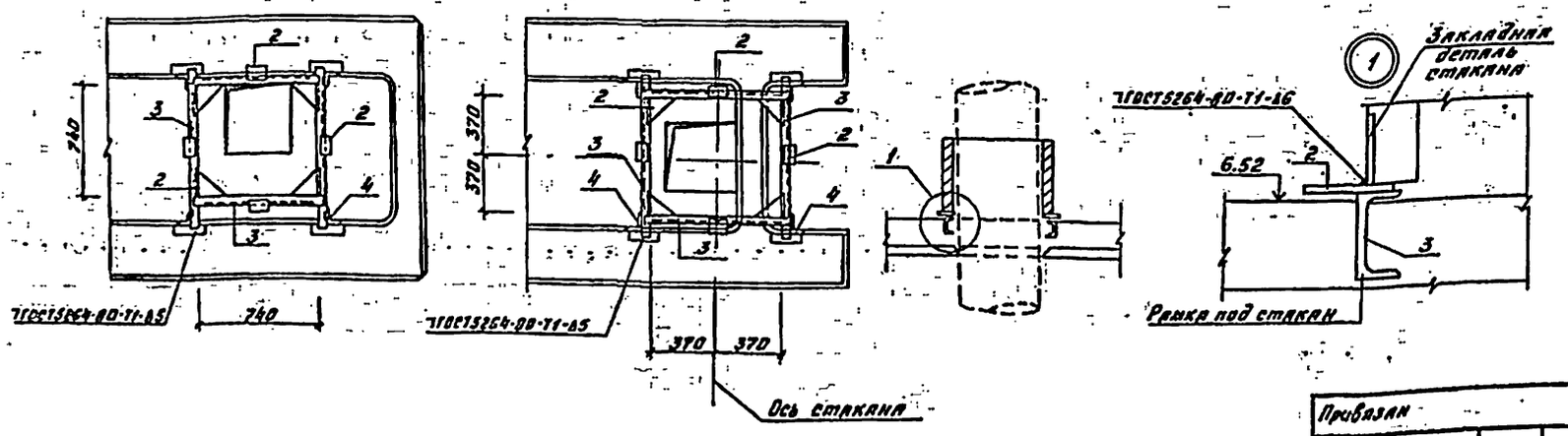

ГИП	Назарова		501-6-21.12.88	КЖ
Н.контр.	Соколова			
Нач.отд.	Одиноков		Административно-бытовое здание для грузовых районов ж.д. станций с бытовыми помещениями на 50 человек	Стадия: Р; Лист: 7; Листов:
Гл.спец.	Кореневский			
Рук.гр.	Назарова		Схема расположения элементов покрытия	Гипрэпромтранестрой
Инженер	Радченкова			
Инженер	Гусева			

Привязан

Инв. №

Согласовано: ОВ, ВК

23360-02 18 Копировал Формат А2

Схема расположения элементов – лестницы

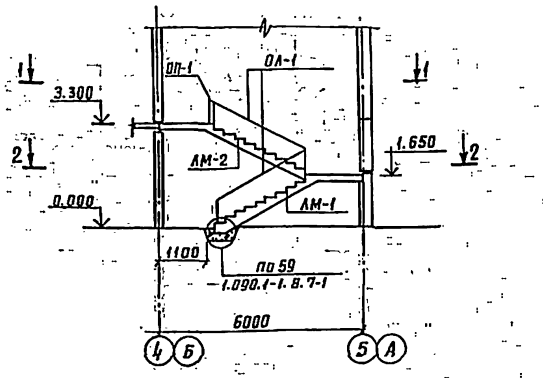

1-1

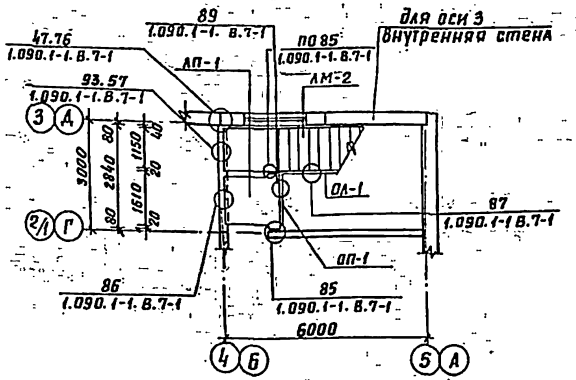

2-2

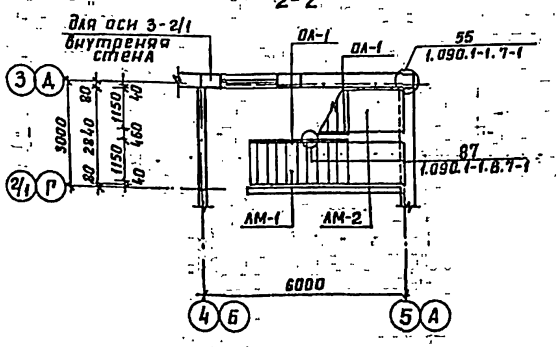

Схема расположения проступей на верхней площадке

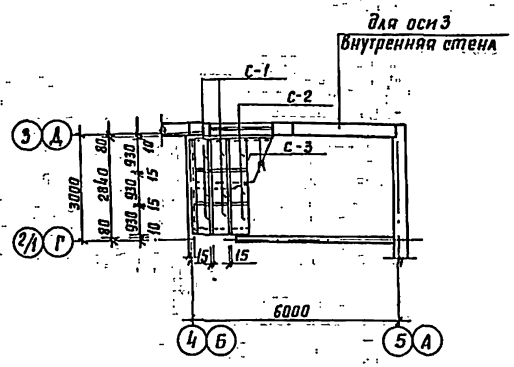

Схема расположения проступей на лестничных маршах и площадках

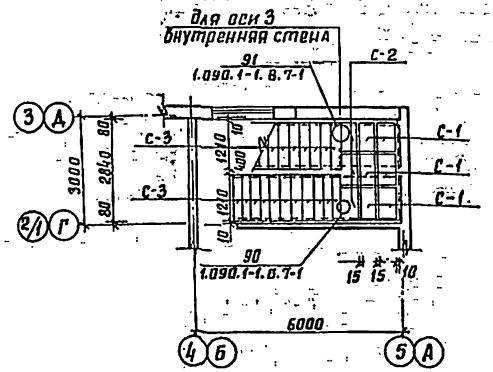

Спецификация к схеме расположения элементов лестницы

Марка, поз.	Обозначение	Наименование	Кол.	Масса ед. кг	Примечание
	Сборные железобетонные элементы				
АМ-1	1.050.1-2.1.12.0.00.0	лестничный марш АМП60.11.17-5-3	1	2100	
АМ-2	1.050.1-2.1.03.0.00.0	лестничный марш АМП60.11.17-5	1	2600	
АП-1	1.050.1-2.1.17.0.00.0-08	лестничная площадка АПП16.158	1	750	
С-1	1.050.1-2.1.18.0.00.0-08	проступь 2АН 9.5	12	40	
С-2	1.050.1-2.1.18.0.00.0-15	проступь 2АН 9.58	6	40	
С-3	1.050.1-2.1.18.0.00.0-01	проступь 1АН 12.3	21	40	
	Металлические элементы				
ОА-1	1.050.1-2.2.01.0-01	ограждение ОМ 15-1	2	36.7	
ОП-1	1.050.1-2.2.06.0	ограждение ОМВ 14-1	1	21.1	
МС-5	1.090.1-1.7-1.108.12.011.200	Деталь соединительная МС-5	12	0.18	
МС-9	12.011.260	— " — МС-9	4	0.23	
МС-34	125.80.10.090.100	— " — МС-34	2	1.1	
МС-35	1.090.1-1.8-1.12	— " — МС-35	10	0.11	
МС-37	1.090.1-1.7-1	— " — МС-37	3	0.23	
МС-22	1.090.1-1.8-1.07-02	— " — МС-22	2	0.20	
МС-17	1.090.1-1.7-1.108.12.011.150	— " — МС-17	2	0.13	
МС-33	1.090.1-1.7-1.108.22.090.800	— " — МС-33	1	16.8	
	ГОСТ 8478-81	сетка С $\frac{5Вр\text{-}100}{5Вр\text{-}100}\ \frac{1840}{3}\ 850\ \frac{25}{20}$	1	1.4	

1. Спецификация дана на одну лестницу.

				501-6-21.12.88		КЖ	
ГИП	Назарова						
Н.контр.	Соколова			Административно-бытовое здание для грузовых районов м.в станции с бытовыми помещениями на 50 человек	стадия	лист	листов
Нач.отд.	Одинцов				Р	8	
Гл.спец.	Кореневский						
Рук.гр.	Назарова			Схема расположения элементов лестницы	Гипропромтранссстрой		
Инженер	Родченкова						
Инженер	Гусева						

Привязан

Инв.№

Копировал

Инв.№ подл. | Подпись и дата | Взам.инв.№

Формат А2

Альбом II

Ведомость рабочих чертежей основного комплекта

1	Общие данные /начало/	
2	Общие данные /окончание/	
3	План на отм. 0.000	
4	План на отм. 3.300	
5	Схемы систем отопления, теплоснабжения установок П1÷П3. Узлы 1-2	
6	Схемы систем П1÷П3, В1÷В4	
7	Схемы систем ВЕ1÷ВЕ12	
8	Установки систем П1÷П3	
9	Установки систем В2÷В4	
10	Узел управления N1	

Ведомость ссылочных и прилагаемых документов.

Обозначение	Наименование	Примечан
	Ссылочные документы	
1.494-10	Решетки щелевые регулирующие тип Р	
1.494-32	Зонты и дефлекторы вентиляционных систем.	
4.904-69	Детали креплений санитарно-технических приборов и трубопроводов	
5.904-4	Двери и люки вентиляционных камер	
7.9039-2 вып. 1,2	Тепловая изоляция	
5.904-38	Гибкие вставки к центробежным вентиляторам	
5.904-34	Приточно-рециркуляционный агрегат	
	Прилагаемые документы	
ОВ. ВМ.	Ведомость потребности в материалах	
ОВ. СО	Спецификация оборудования	

Общие указания

1. Основные показатели по чертежам отопления и вентиляции:

Наименование здания (сооружения), помещения	Объем, м³	Период года при $t_н$, °С	Расход тепла, Вт (ккал/ч): На отопление	На вентиляцию	На горячее водоснабжение	Общий	Расход холода, Вт (ккал/ч)	Установлен. мощн. эл. двигат. квт.
Административно-бытовое здание		-30	51630 (44500)	81030 (69850)	252000* (218000)*	384660 (332350)	—	2,74

* В том числе на сушилку 1390 (1200).

Располагаемый напор на вводе в здание 100000 (10000) Па (кгс/м²). Потери давления в системах составляют: отопления - 3700 (3700) Па (кгс/м²); теплоснабжения - 2000 (200) Па (кгс/м²).

2. Проект отопления и вентиляции разработан на основании технологического задания и архитектурно-строительных чертежей с учетом действующих строительных норм и правил: СНиП 204.05-86; СНиП II-92-76; СНиП 2.08.01-85; СНиП 2-П8-71.
3. Теплоснабжение систем отопления, вентиляции и сушилки осуществляется от внешних сетей. В качестве теплоносителей приняты: для системы вентиляции - вода с параметрами 150-70°С; для системы отопления - вода с параметрами 105-70°С; для системы теплоснабжения сушилки - вода с параметрами 55-45°С от системы горячего водоснабжения.
4. Расчетная температура наружного воздуха: для проектирования отопления -30°С; для проектирования вентиляции в холодный период года -30°С, в теплый период года +22°С.
5. Воздуховоды систем П1, В1 выполняются из стали тонколистовой по ГОСТ 19904-74, воздуховоды остальных систем из стали тонколистовой по ГОСТ 19903-74, покрывается краской ПФ-133 в 2 слоя по грунтовке ГФ-021 в один слой (снаружи).
6. Воздуховоды, прокладываемые выше кровли, изготавливаются из стали толщиной δ=1 мм.
7. Трубопроводы систем отопления и теплоснабжения калориферов проектируются из труб легких по ГОСТ 3262-75* для гнутых участков, соединений с арматурой и отопительных приборов на резьбе, электросварные по ГОСТ 10704-76*. Трубопроводы и нагревательные приборы окрашиваются краской БТ-177 в 2 слоя по грунтовке ГФ-020.
8. Трубопроводы системы теплоснабжения, подающий трубопровод системы отопления от узла управления ~~от узла управления~~ до разветвления и узел управления изолируются шнурами теплоизоляционными из минеральной ваты δ=30мм в чулке из металлической проволоки (ТУ36-1695-73). В качестве покровного слоя применяется стеклопластик рулонный для теплоизоляции РСТ (ТУ6-11-145-74).
9. Изготовление и монтаж систем отопления и вентиляции осуществляется по СНиП 3.05.01-85.
10. Ограждающие конструкции помещений вытяжных вентиляторов выполняются из шумопоглащающих материалов - см. чертежи АР.
11. Пересечение транзитными вертикальными металлическими воздуховодами междуэтажных перекрытий помещений выполняется из листовой стали δ=1мм с штукатуркой асбоцементным раствором δ=50 по металлической сетке.
12. Металлические воздуховоды, шумоглушитель в венткамере звукоизолируются матами из стеклянного штапельного волокна по ГОСТ 10499-78 и оштукатуриваются асбестоцементным раствором по металлической сетке.
13. В проекте не предусмотрена утилизация тепла удаляемого воздуха в виду экономической нецелесообразности.

План - схема

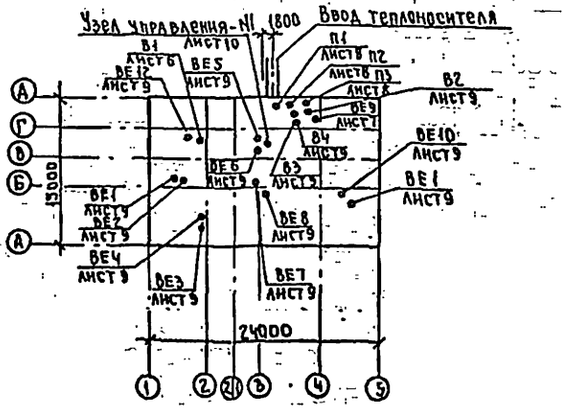

Проект разработан в соответствии с действующими нормами и правилами, и предусматривает мероприятия обеспечивающие пожарную безопасность при эксплуатации здания.

Главный инженер проекта подп. /Назарова/

Инв. № подл.	Подп. и дата	Взам. инв. N					

Пров. 16.5.89. Коп. Петрук

				501-6-21.12.88 ОВ			
ГИП	Назарова	подп.		Административно-бытовое здание для грузовых районов ж.б. станции с бытовыми помещениями на 50 человек.	Стадия	Лист	Листов
Н.контр.	Глимчер	"			Р	1	10
Нач.отд.	Грушкевич	"					
Гл.спец.	Кузнецов	"		Общие данные /начало/.	Гипропрімтрансстрой		
Гип	Добрословский	"					
Ст.инж.	Белькевич	"					

23360-02 20

Альбом II

Характеристика отопительно-вентиляционных систем

Обозначение системы	Кол. систем	Наименование обслуживаемого помещения (технологического оборудования)	Тип установки	Вентилятор: Тип исполн. по взрыво-защите	№	Схема исполнен.	Положение	L_1 м³/ч	P_1 Па (кгс/м²)	n_1 об/мин	Электродвигатель: Тип, исполнение по взрыво-защите	N_1 кВт	n_1 об/мин	Воздухонагреватель: Тип	№	Кол.	Т-ра нагрева, С°: от	до	Расход тепла, Вт (ккал/ч)	ΔP, Па (кгс/м²)	Примечание
П1	1	Обеденный зал, моечная	АПР2	В-Ц4-75	2,5	1	Л315°	2120	650	2800	4А71А2	0,75	2800	КСк3	6	1	-30	16	32590	25,1	без фильтра
		Подсобное помещение							(65)										(28090)	(2,51)	
П2	1	Административные	АПР2	В-Ц4-75	2,5	1	Л315°	1370	800	2800	4А71А2	0,75	2800	КСк3	6	1	-30	18	21970	12,5	без фильтра
		помещения							(80)										(16940)	(1,25)	
П3	1	Гардеробные, комната	АПР2	В-Ц4-75	2,5	1	Л315°	1495	900	2800	4А71А2	0,75	2800	КСк3	6	1	-30	23	26470	18,5	без фильтра
		обогрева, сушильная							(90)										(22820)	(1,85)	
В1	1	Обеденный зал, моечная		ВКР	4,00	25	6	2120	80	890	4А63В6	0,25	890								
		Подсобное помещение							(8)												
В2	1	Душевые	В-Ц4-75-	В-Ц4-75	2,5	1	Л0°	450	180	1400	4АА50А4	0,06	1400								
			-2,5-Л01						(18)												
В3	1	Гардеробная спец. одежды	В-Ц4-75-	Ц4-75	2,5	1	П80°	630	250	1400	4АА56А4	0,12	1400								
			-2,5-05						(25)												
В4	1	Санузлы	В-Ц4-75-	В-Ц4-75	2,5	1	Пр0°	225	130	1400	4АА50А4	0,06	1400								
			-2,5-02						(13)												
ВЕ8	2	Хоз. кладовая. Кладовая																			
		чистой спец. одежды		Д 00.000				30													
ВЕ10	2	Сушильная, кладовая																			
		грязной спец. одежды		Д.00.000-01				125													
ВЕ11	2	Помещение для чистки спец.																			
		одежды. Комната обогрева		Д 00.000-02				280													
ВЕ12	2	Помещ. нач-ка грузового р-на																			
		комната обществ. организаций						140													
ВЕ1	3	Электрощитовая Административные помещения		—	—	—	—	100	—	—											
ВЕ2	3	Медкомната, административные помещения		—	—	—	—	100	—	—											
ВЕ3	3	Красный уголок		—	—	—	—	165	—	—											
ВЕ4	3	Административные помещения		—	—	—	—	115	—	—											
ВЕ5	3	Операционный зал		—	—	—	—	135	—	—											
ВЕ6	3	Административные помещения		—	—	—	—	125	—	—											
ВЕ7	3	Помещение клиентуры		—	—	—	—	135	—	—											
ВЕ9	3	Венткамера		—	—	—	—	110	—	—											

Местные отсосы от технологического оборудования

Технологическое оборудование: Поз.	Наименование	Кол.	Характеристика выделяющихся вредностей	Объем вытяжки м³/ч: На ед. оборудов.	Всего	Характеристика местного отсоса: Обозначение	Применяемые документы	Обозначение системы	Примечание
1	Электроплита	1	Тепло и влага	750	750	МВО-420		П1, В1	

Привязан:

Инв. №

ГИП	Назарова	
Нач. отд.	Грушкевич	
Н. контр.	Глимчер	
Гл. спец.	Кузнецов	
ГИП	Добрословский	
Инженер	Белькевич	

501-6-21.12.88 — ОВ

Административно-бытовое здание для грузовых районов жел. дор. станций с бытовыми помещениями на 60 человек

Общие данные (окончание)

Стадия	Лист	Листов
Р	2	

Гипроэлектроэнергосстрой

Копир. Р

23360-02 21 формат А2

Альбом III

План на отм. 0.000

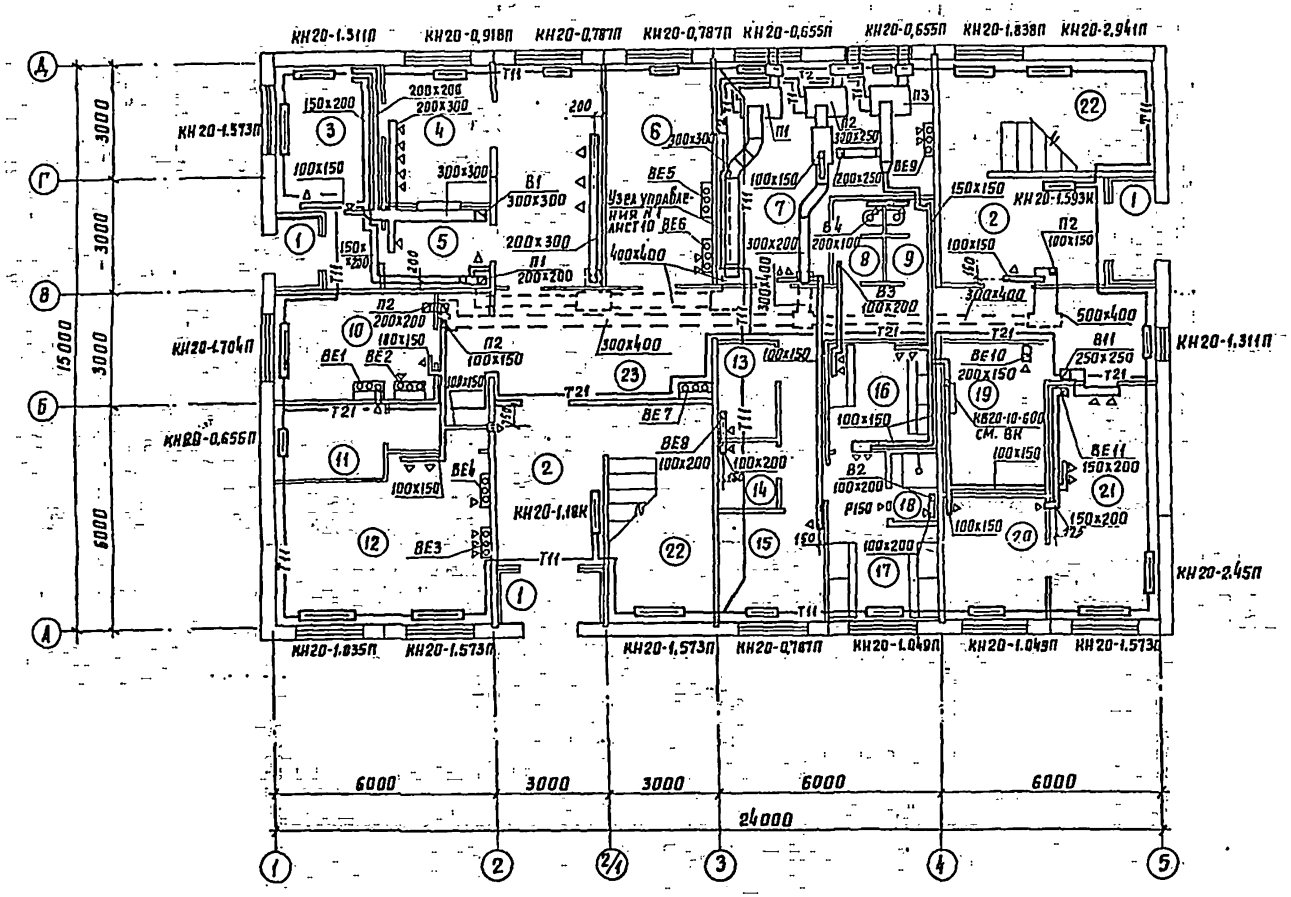

Экспликация помещения

Номер по плану	Наименование	Площадь м²
1	Тамбур	2,2;3,3;3,8
2	Вестибюль	12,8; 12,2
3	Подсобное помещение	11,0
4	Обеденный зал с раздаточной на 8 посадочных мест	26,9
5	Моечная	6,5
6	Кабинет по технике безопасности	16,8
7	Тепловой пункт, с венткамерой	27,1
8	Уборная мужская	3,2
9	Уборная женская	3,2
10	Медицинская комната	12,6
11	Электрощитовая	6,0
12	Красный уголок	24,4
13	Хозяйственная кладовая	4,0
14	Кладовая сезонной специальной одежды	3,0
15	Помещение дежурного персонала	8,3
16	Женская гардеробная специальной одежды на 11 мест	8,3
17	Женская гардеробная уличной и домашней одежды на 10 мест	10,6
18	Женская душевая	2,3
19	Сушильная	11,5
20	Помещение для чистки специальной одежды	9,6
21	Комната обогрева	18,1
22	Лестничная клетка	16,6 х 2
23	Коридор	50,6

Согласовано:

ГС	Кучерова	
КР	Назарова	
3 ВК	Бельшевич	
	Гибриан	

Инв. № подл. | Подпись и дата | Взам. инв. №

Привязан	ГИП	Назарова	
	Н. контр.	Климчев	
	Нач. отд.	Грушкевич	
	Гл. спец.	Кузнецов	
	ГИП	Ярославская	
	Ст. инж.	Бельшевич	
Инв. №			

501-6-21.12.88 ОВ

Административно-бытовое здание для грузовых районов ж.д. станции с бытовыми помещениями на 50 человек

Стадия	Лист	Листов
Р	3	

План на 0.000

Гипропромтранспроект

Копировал

23360-02 22

Формат А2

Альбом II

План на отм. 3.300

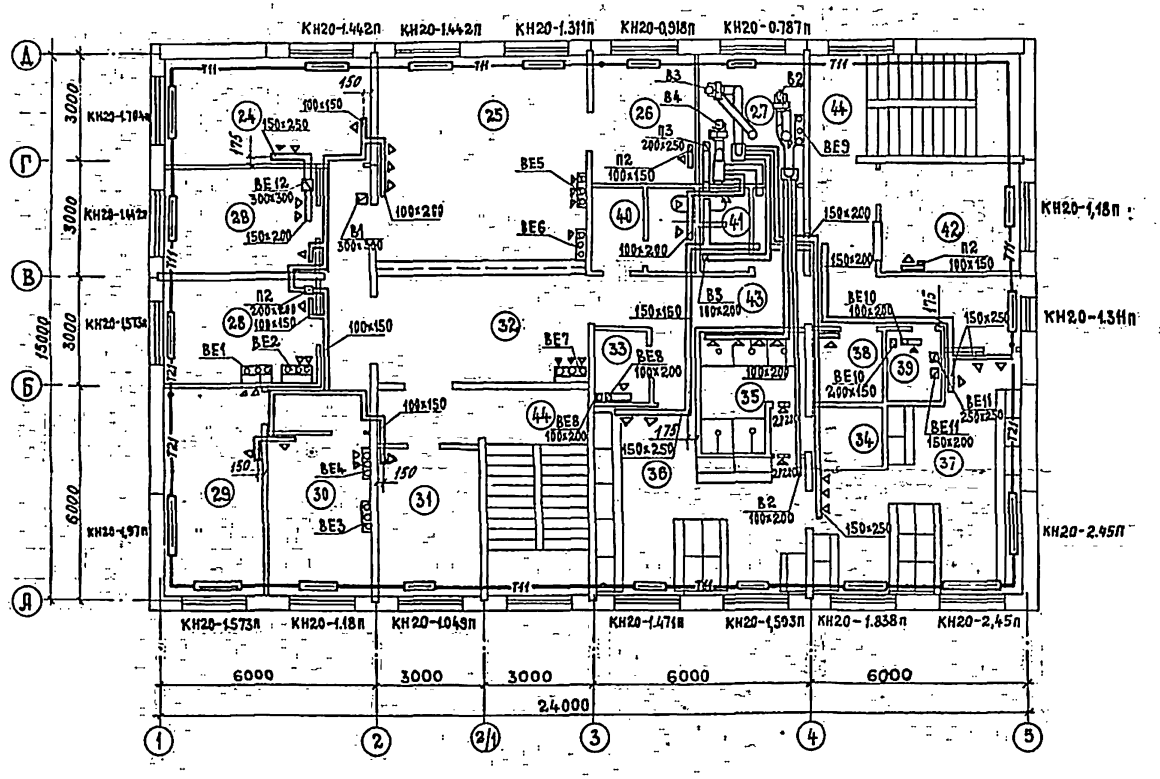

Экспликация помещений

Номера по плану	Наименование	Площадь, м²
24	Помещение начальника грузового района и агентов по розыску грузов	16,8
25	Операционный зал	34,6
26	Комната бюро информации и коммерческих агентов	10,2
27	Вентиляторная	10,2
28	Комната общественных организаций	12,6×2
29	Помещение персонала производственного участка	16,9
30	Кабинет начальника производственного участка	13,2
31	Комната АСУ ж.д	12,1
32	Помещение клиентуры	17,1
33	Кладовая чистой спец. одежды	3,0
34	Преддушевая	4,6
35	Душевая	8,2
36	Мужская гардеробная уличной и домашней одежды на 35 мест	27,1
37	Мужская гардеробная специальной одежды на 34 места	30,5
38	Хозяйственная кладовая	4,0
39	Кладовая грязной спец. одежды	3,0
40	Мужская уборная	6,0
41	Женская уборная	2,9
42	Бухгалтерия и касса	11,2
43	Коридор	44,9
44	Лестничная клетка	16,6×2

Альбом 255-1-1 СС Кучерова

АР 3 — ВК Назарова Грушкевич Лиханн

Взам. инв. № | Подпись и дата | Инв. № подл.

Привязан

Инв. №

Гип	Назарова		
Нач. отд	Грушкевич		
Н. контр	Гайнчер		
Гл. спец.	Кузнецов		
ГИП	Добросавский		
Ст. инж.	Белькевич		

501-6-21.12.88 08

Административно-бытовое здание для грузовых районов ж.д. станций с бытовыми помещениями для 36 человек

Стадия	Лист	Листов
Р	4	

План на отм. 3.300

Гипропромтранспстрой

23350-02 23 Формат А2

Система отопления

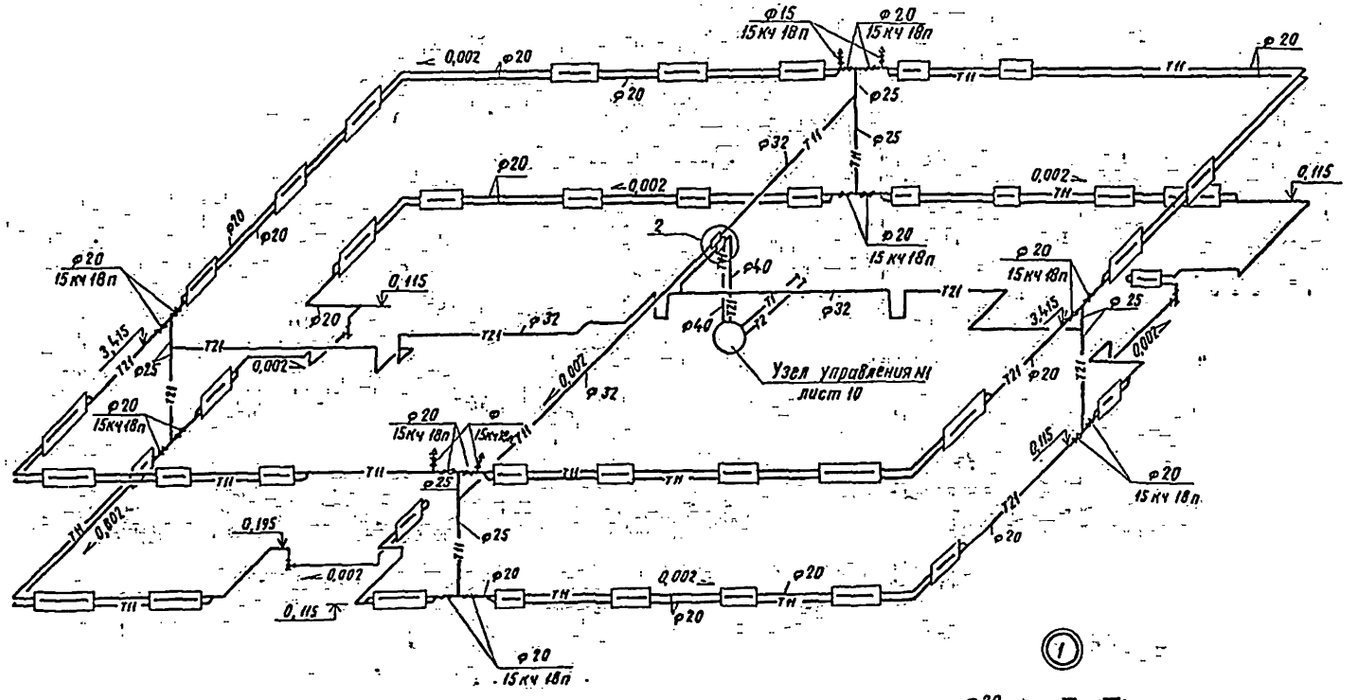

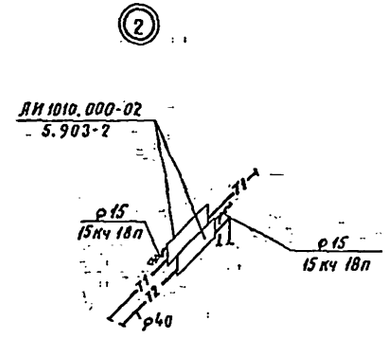

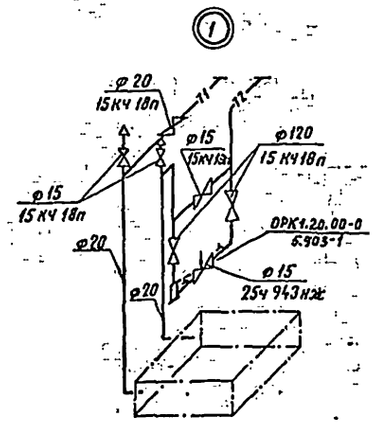

Система теплоснабжения установок П1, П2, П3

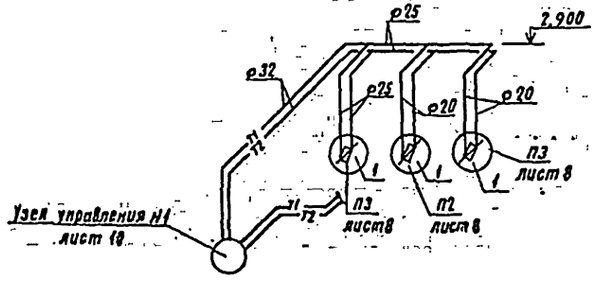

				501-6-21.12.88		ОВ	
Привязан	ГИП	Назарова		Административно-бытовое здание для грузовых районов ж.д. станций с бытовыми помещениями на 50 человек.	Стадия	Лист	Листов
	Н. контр.	Глимчер			Р	5	
	Нач. отд.	Грушкевич					
	Гл. спец.	Кузнецов		Схемы систем отопления теплоснабжения установок П1,П2,П3 Узлы 1,2.	Гипрофромтрансстрой		
	ГИП	Доброславский					
Инв. N	Ст. инж.	Белькевич					

Копировал Р.Сокаф. 23360-02 24 Формат А2

Альбом II

П1

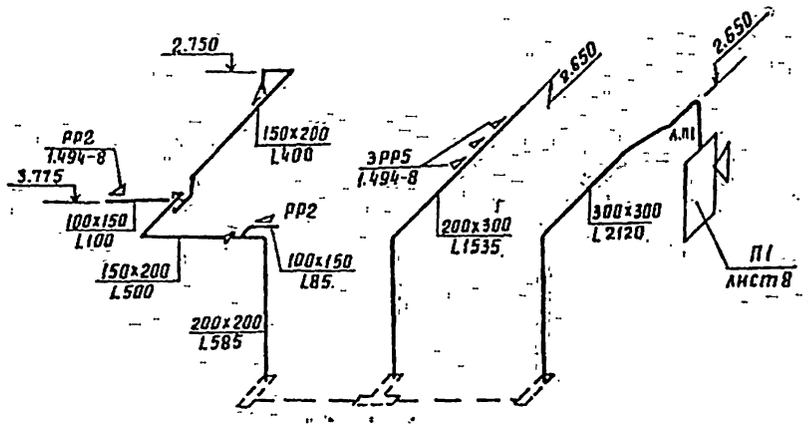

П2

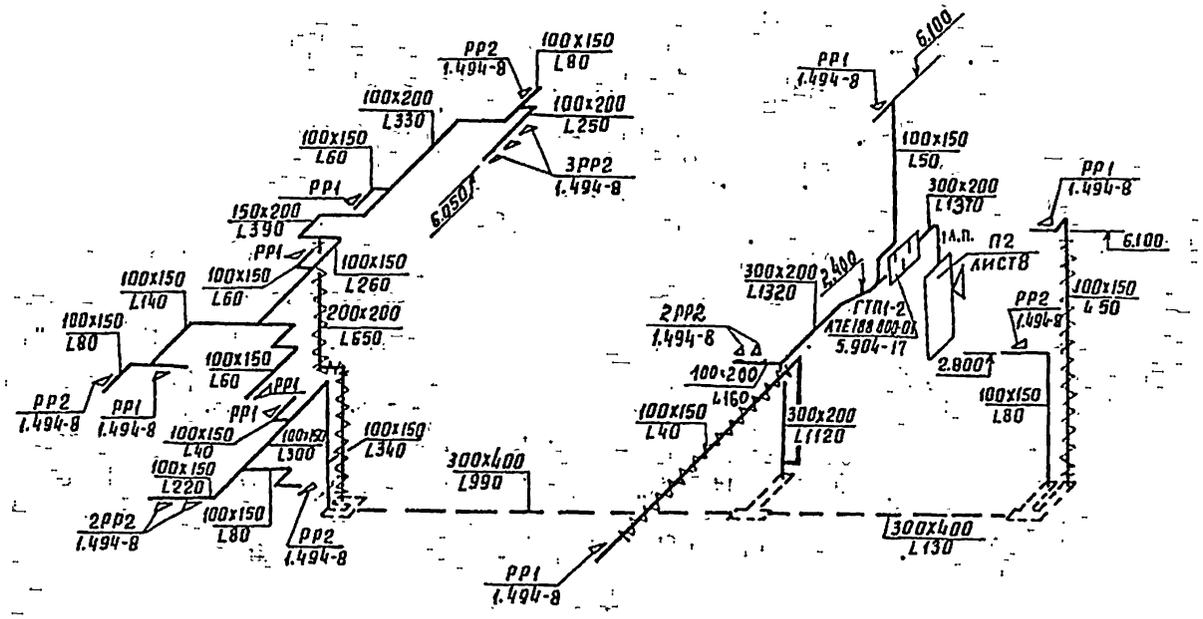

П3

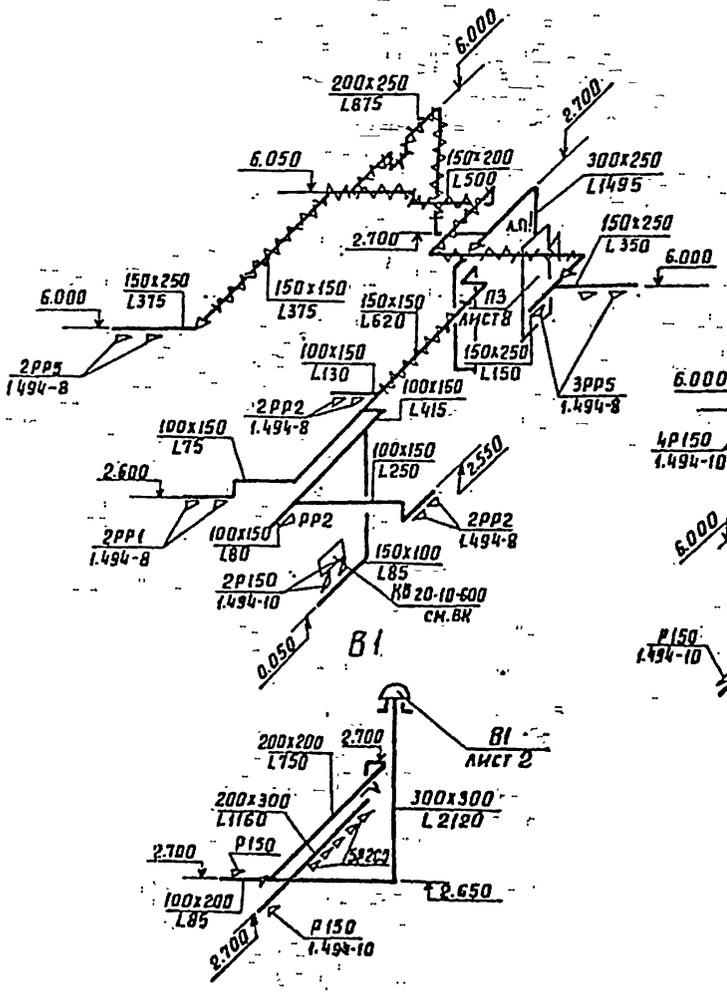

В2

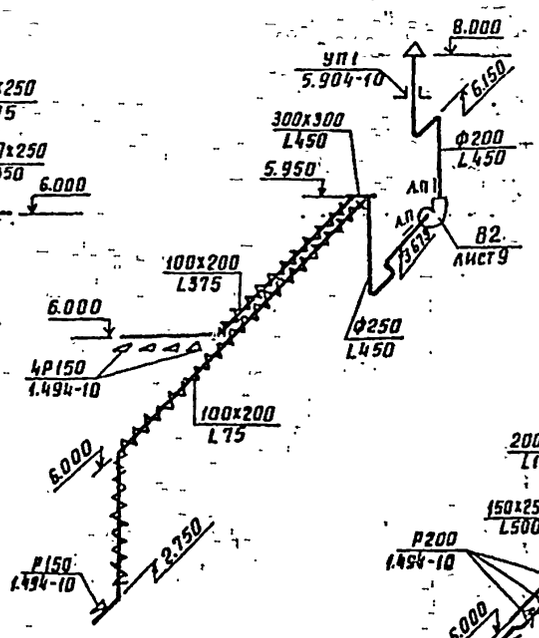

В3

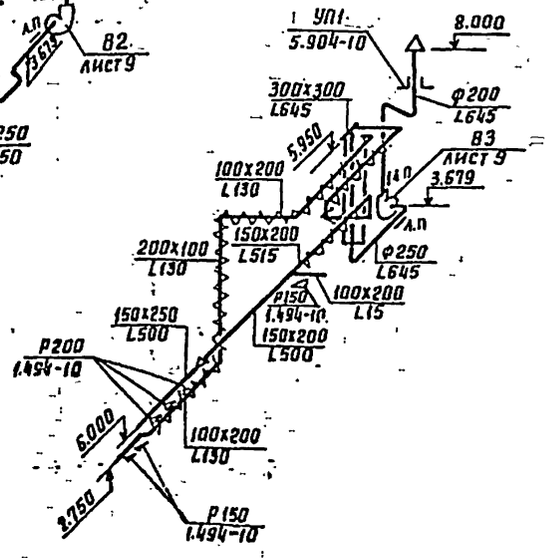

В4

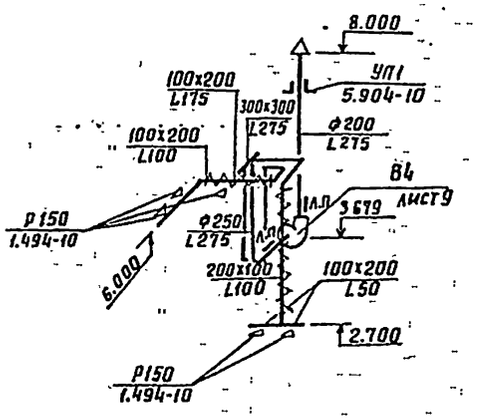

В1

					501-6-21.12.88		08
Привязан			ГИП	Назарова			
			Н.контр.	Бимчер	Административно-бытовое здание для грузовых районов нов. вор. станций с бытовыми помещениями на 50 человек	стадия	лист	листов
			Нач.отд.	Грушкевич		Р	6	
			Гл.спец.	Кузнецов				
			ГИП	Доброславский	Схемы систем П1-П3, В1-В4	Гипропромтрансстрой		
Инв.№			Ст.инж.	Белькевич				

23360-02 25 формат А2

Инв.№ подл. | Подпись и дата | Взам.инв.№

Альбом II

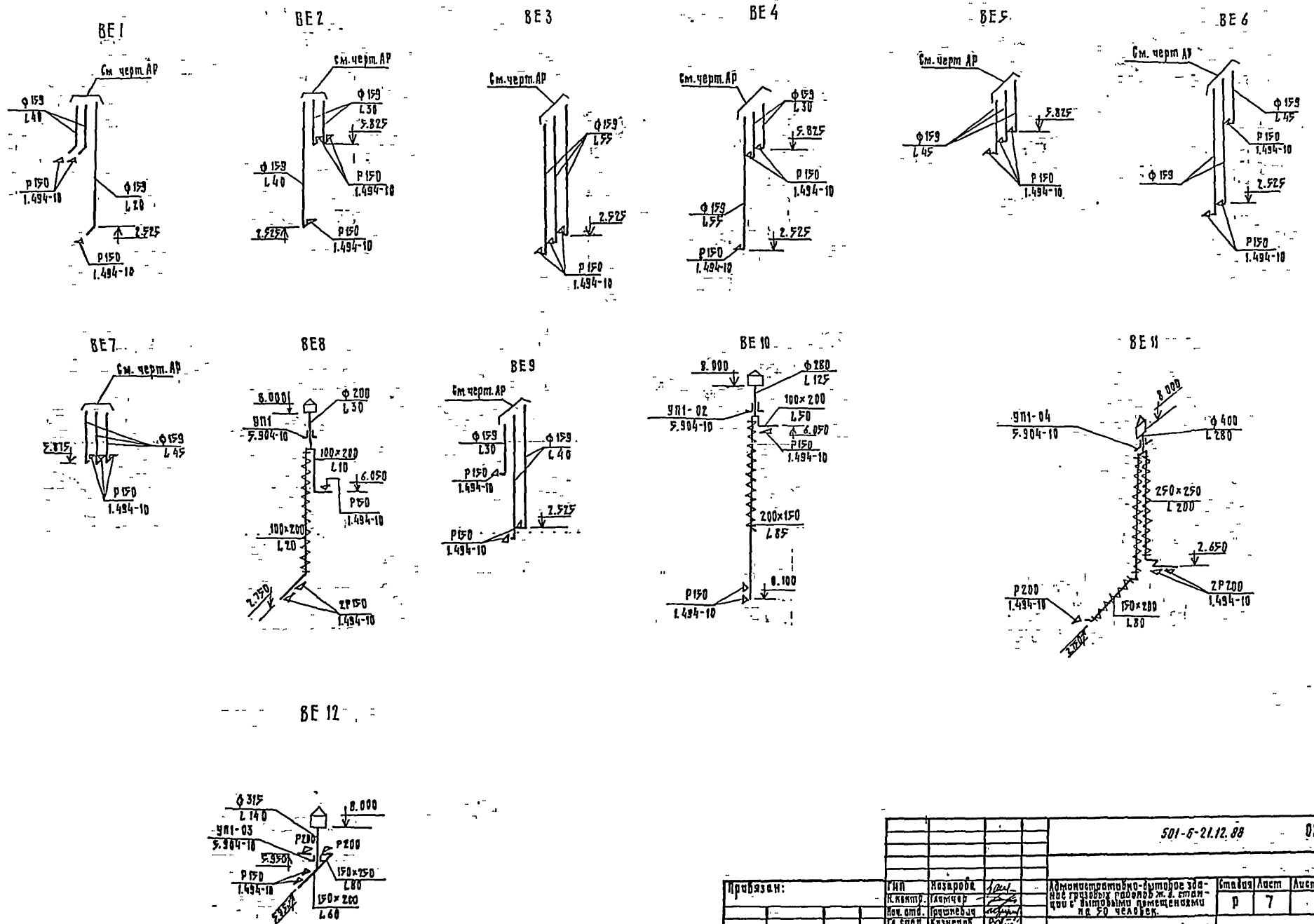

				501-6-21.12.88			ОВ
Привязан:	ГИП	Назарова		Административно-бытовое здание грузовых районов ж. д. станции с бытовыми помещениями на 50 человек.	Стадия	Лист	Листов
	Н. контр.	Глимчер			Р	7	
	Нач. отд.	Грушкевич					
	Гл. спец.	Кузнецов		Схемы систем ВЕ1÷ВЕ12	Гипропромтрансстрой		
Инв. н	ГИП	Добрословский					
	Ст. инж.	Белькевич					

Копир.

23360-02 26

Формат А2

Альбом II

Разрез 1-1

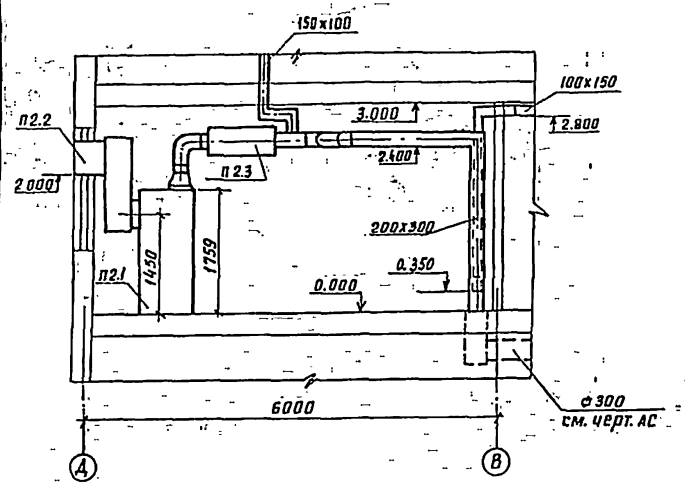

Разрез 2-2

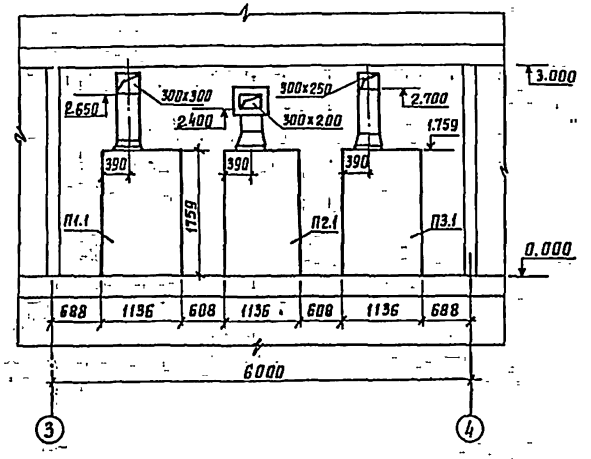

План

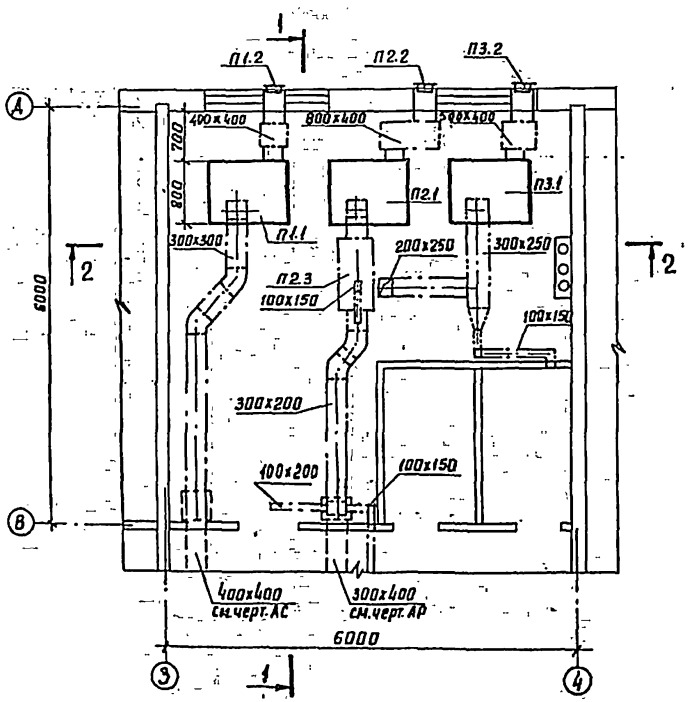

Спецификация отопительно-вентиляционных установок

Марка поз.	Обозначение	Наименование	Кол.	Масса ед. кг.	Примечание
		П1			
П1.1	5.904-34 Вып. 1-1	Агрегат приточно-рециркуляционный АПР-2	1	502	Без фильтра
		а. Вентилятор центробежный			
		В-Ц4-75-2,5-Л0,5, исполнение 1 положение Л315°			
		б. Электродвигатель 4А71А2, 2800об/мин. 0,75кВт.			
		в. Калорифер КСк 3-6			
П1.2.	1.494-27	Решетка жалюзийная 150х490	2		
		П2			
П2.1	5.904-34 Вып. 1	Агрегат приточно-рециркуляционный АПР-2, компл:	1	502	Без фильтра
		а. Вентилятор центробежный ВЦ4-75-2,5-Л04, исполнение I, положение Л315°			
		б. Электродвигатель 4А71А2, 2800об/мин, 0,75кВт			
		в. Калорифер КСк 3-6			
П2.2	1.494-27	Решетка жалюзийная 150х490	2		
П2.3	5.904-17	Глушитель шума трубчатый ГТП 1-2 АТЕ 188.000-01	1	26,2	
		П3			
П3.1	5.904-34 Вып. 1	Агрегат приточно-рециркуляционный АПР 2, компл:	1	502	Без фильтра
		а. Вентилятор центробежный В-Ц4-75-2,5-Л05 исполнение 1 Положение Л315°			
		б. Электродвигатель 4А71А2, 2800об/мин. 0,75кВт			
		в. Калорифер КСк 3-6			
П3.2	1.494-27	Решетка жалюзийная 150х490	2		

Привязан

Инв.№

ГИП	Назарова		
Н.контр.	Климчер		
Нач.отд.	Грушкевич		
Н.спец.	Кузнецов		
ГИП	Доброславский		
Ст.инж.	Белькевич		

501-6-21.12.88 ОВ

Административно-бытовое здание для грузовых районов нов. пор. станции с бытовыми помещениями на 50 человек

Стадия	Лист	Листов
Р	8	

Установки систем П1 ÷ П3

Гипропромтранспроект

Копировал

Формат А2

Альбом II

Разрез 1-1

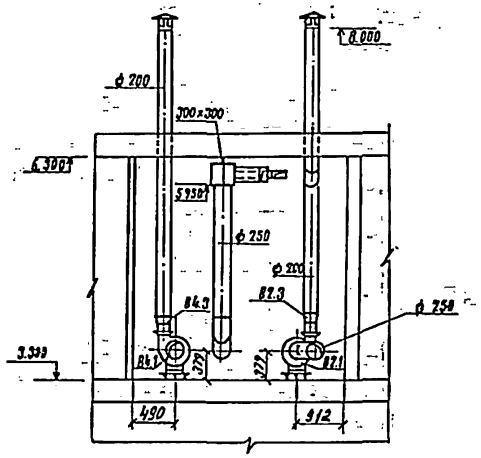

Разрез 2-2

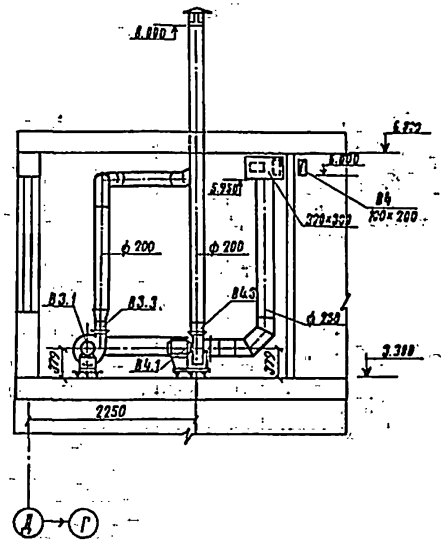

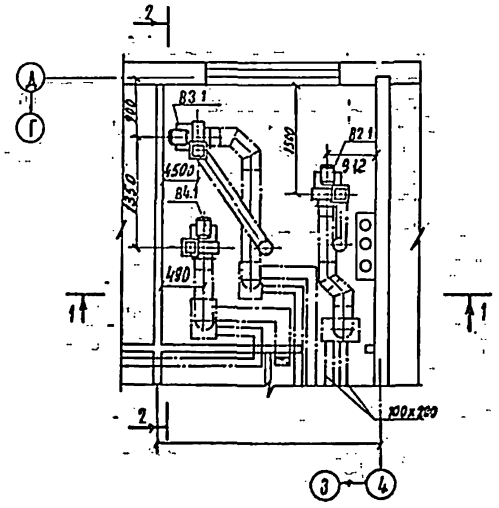

Спецификация отопительно-вентиляционных установок

Марка поз.	Обозначение	Наименование	Кол.	Масса ед, кг	Примечание
		В2			
В2.1		Агрегат вентиляторный компл:	1		
		а. Вентилятор центробежный В-Ц4-75-2,5-А01 исполнение 1, положение Л0°			
		б Электродвигатель 4АА50А4, 1400 об/мин, 0,06 квт.			
В2.2	5.904-38	Вставка гибкая В.00.00.03	1	0,91	
В2.3	5.904-38	Вставка гибкая Н.00.00-03	1	0.86	
		В3			
В3.1		Агрегат вентиляторный компл:	1		
		а. Вентилятор центробежный В-Ц4-75-2,5-05 исполнение 1, положение Пр.0°			
		б. Электродвигатель 4АА56А4, 1400 об/мин 0,12 квт			
В3.2	5.904-38	Вставка гибкая В 00 00-03	1	0,91	
В3.3	5.904-38	Вставка гибкая Н.00.00-03	1	0,86	
		В4			
В4.1		Агрегат вентиляторный компл.:	1		
		а. Вентилятор центробежный ВЦ4-75-2,5-02, исполнение 1, положение Пр 0°			
		б. Электродвигатель 4АА50 А4, 1400 об/мин, 0,05 квт.			
В4.2	5.904-38	Вставка гибкая В.00.00-03	1	0,91	
В4.3	5.904-38	Вставка гибкая Н.00.00-03	1	0,86	

ГИП	Назарова		
Н. контр.	Глимчер		
Нач. отд.	Грушкевич		
Гл. спец.	Кузнецов		
ГИП	Добрословский		
Ст. инж.	Белькевич		

Привязан:

Инв. №

501-6-21.12.88 08

Административно-бытовое здание для грузовых районов ж.д. станций с бытовыми помещениями на 50 человек

Стадия	Лист	Листов
Р	9	

Установки систем В2-В4

Гипропромтрансстрой

Копировал: 23360-02 28 Формат А2

Инв. № подл. | Подпись и дата | Взам. инв. № | АР 3 | Назарова Блувштейн

Альбом III

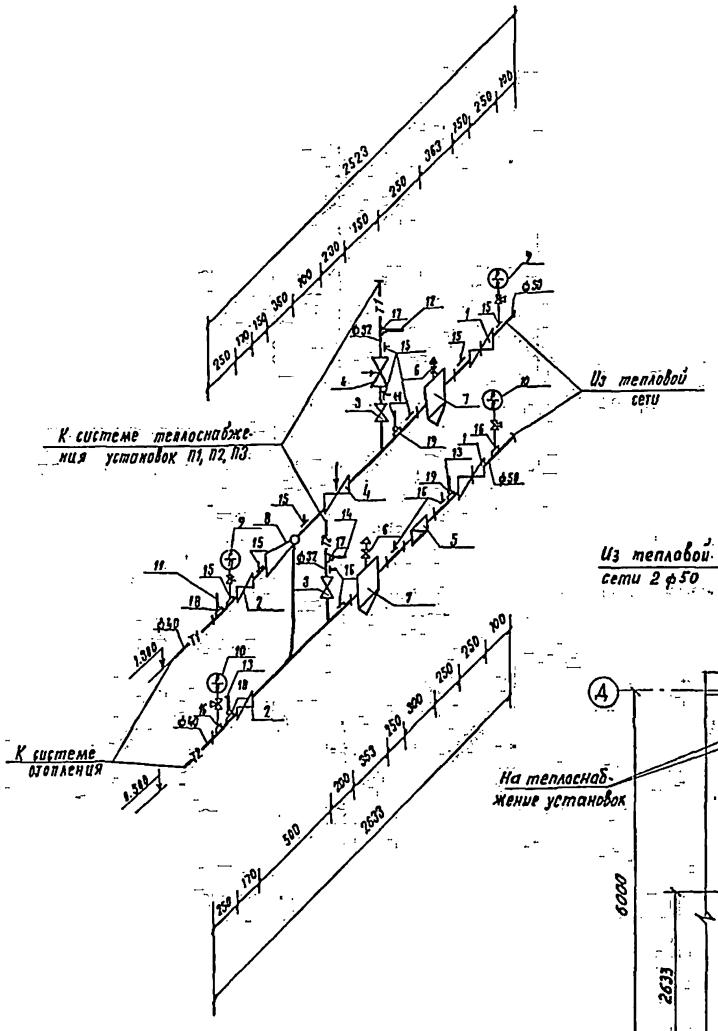

План

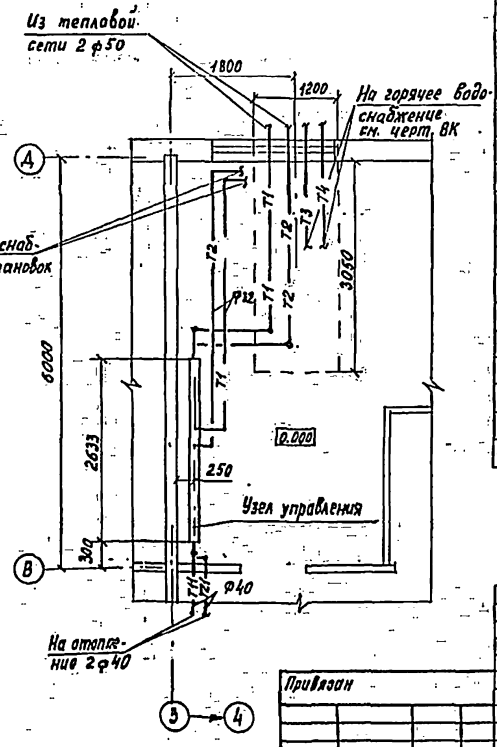

Спецификация

Марка поз.	Обозначение	Наименование	Кол	Масса ед. кг	Примечание
1		Задвижка клиновая			
		30с 76нж ф 50	2	38,8	
2		Вентиль запорный			
		муфтовый 15кч 18п ф 40	2	3,7	
3		Вентиль запорный			
		муфтовый 15кч 18п ф 32	2	2,1	
4		Регулятор расхода и			
		давления УРРД - 25	2	28,0	
5		Счетчик горячей воды			
		УВКГ - 32	1		
6		Вентиль запорный муфто-			
		вый 15кч 18п ф 15	2	0,7	
7	4.903-10 В.8	Грязевик абонентский			
		16-50 Т.34-02	2	21,0	
8		Элеватор водоструйный			
		№1 dс=4 мм 40с 10бк	1	8,9	
9	ГОСТ 2405-80	Манометр показываю-			
		щий ОБМ1-160-16	2		
10	ГОСТ 2405-80	Манометр ОБМ1-160-10	2		
11	ГОСТ 2823-73 Е	Термометр технический			
		стеклянный—П5-2-160-65	2		
12		То же У5-2-160-65	1		
13		То же П4-1-100-65	2		
14		То же У4-1-100-65	1		
15		Конструкция закладная для			
		отборного устройства			
		давления ЗК4-46-70	8		
16		То же, ЗК4-45-70	6		
17		Конструкция закладная			
		для отборного устройства			
		температуры.			
18		То же, 3кч-3-75	2		
19		То же, 8-3кч-3-75	2		

Привязан	ГИП	Назарова	
	Н. контр	Гаймичер	
	Нач. отд	Грушкевич	
	Гл. спец	Кузнецов	
	ГИП	Доброславин	
	Гл. инж.	Волькевич	

501-6-21.12.88 ОВ

Административно-хозяйственное здание для грузовых водителей и гостей с бытовыми помещениями на 50 человек	Стадия	Листов	Листов
	Р	10	
Узел управления №1	Гипропромтрансстрой		

Инв. № подл. | Подпись и дата | Взам. инв. №

Копировал 21360-02 29 Формат А2

Альбом II

Ведомость рабочих чертежей основного комплекта.

Лист	Наименование	Примечание
1	Общие данные	
2	Планы на отм. 0.000 и 3.300	
	с системами В1, Т3, Т4, К1, К2, К3.	
3	Схемы систем В1, Т3, Т4.	
4	Схемы систем К1, К2, К3.	

Ведомость ссылочных и прилагаемых документов.

Обозначение	Наименование	Примечание
	Ссылочные документы.	
Серия 4.900-8	Альбом оборудования, фасонных частей и арматуры для сетей и сооруж. водопровода и канализации.	
Выпуск 4	Внутреннее санитарно-техническое оборудование.	
Серия 4.900-9	Узлы и детали трубопроводов из пластмассовых труб для систем водопровода и канализации.	
Серия 5.901-1	Водомерные узлы.	
	Прилагаемые документы.	
ВК.СО	Спецификация оборудования и материалов	
ВК. ВМ	Ведомость потребности в материалах.	

Основные показатели по чертежам водопровода и канализации.

Наименование системы	Потребный напор на вводе, м	Расчетный расход м³/сут.	м³/ч	л/с	при пожаре	Установленная мощность электродвигателей, кВт	Примечание.
Хозяйственно-питьевой водопровод - В1	14.0	6.93	3.25	1.27	—	—	
Горячее водоснабжение - Т3 -	14.0	5.67	3.66	1.39	—	—	
Противопожарный водопровод и производственная канализация	—	10.8	6.91	3.73	—	—	
Внутренние водостоки - К2 -	—	—	—	7.00	—	—	

Системы водопровода и канализации рассчитаны и запроектированы в соответствии с СНиП 2.04.01-85 и II-Л.8-71.

Условной отметке 0.000 уровня чистого пола 1 этажа соответствует абсолютная отметка [ ].

Магистральные трубопроводы систем В1 и Т3 прокладываются с уклоном 0.002 в сторону водоразборных точек.

Монтаж стальных трубопроводов осуществлять в соответствии с СНиП 3.05.01-85, а пластмассовых трубопроводов в соответствии с СНиП 478-80.

Приборы буфета присоединяются к канализационной сети с воздушным разрывом 20 мм.

Несоответствие между суточным водопотреблением и водоотведением связано с безвозвратными потерями на полив примыкающей территории.

Трубопроводы систем Т3 диаметром 40 мм и более изолируются от теплопотери шнуром теплоизоляционным в чулке из металлической проволоки 8×30 мм ТУ36-1695-73, покровным слоем из стеклопластика рулонного ТУ6-11-145-74.

Проект разработан в соответствии с действующими нормами и правилами.

Главный инженер проекта /Назарова/

Привязан:

501-6-21.12.88 ВК

ГИП	Назарова		
Н. контр.	Хабаев		
Нач. отд.	Катрич		
Гл. спец.	Лаврентьев		
Гип ВК	Лобман		
Инж.	Латорцева		

Административно-бытовое здание для городских районов ж.д. стандарта с 6-ью рабочими смещениями на 50 человек

Стадия	Лист	Листов
Р	1	4

Общие данные.

Гипрепрантразстрой

Копир. 23360-02 30 Формат А2

Альбом II

План на отм. 000

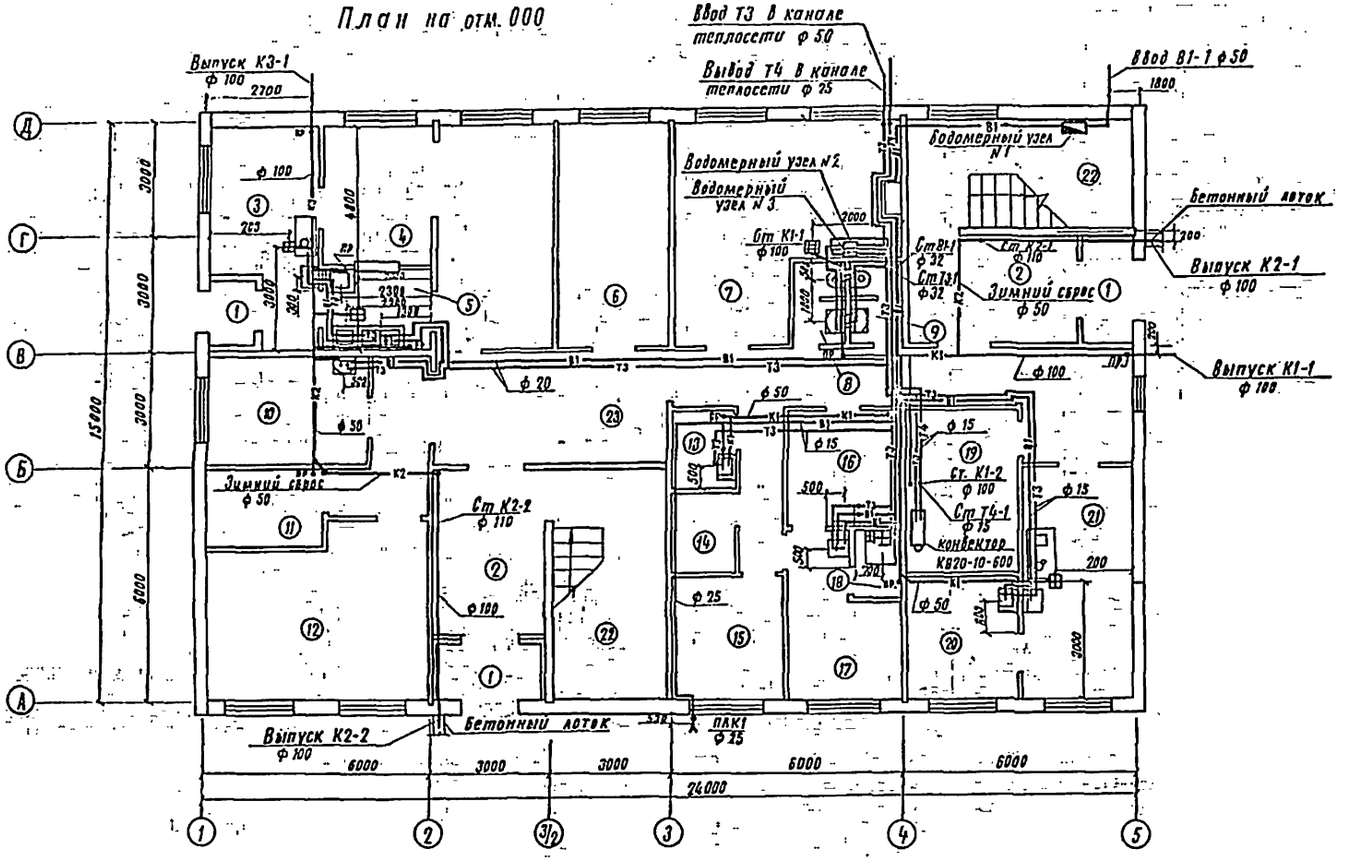

План на отм. 3.300

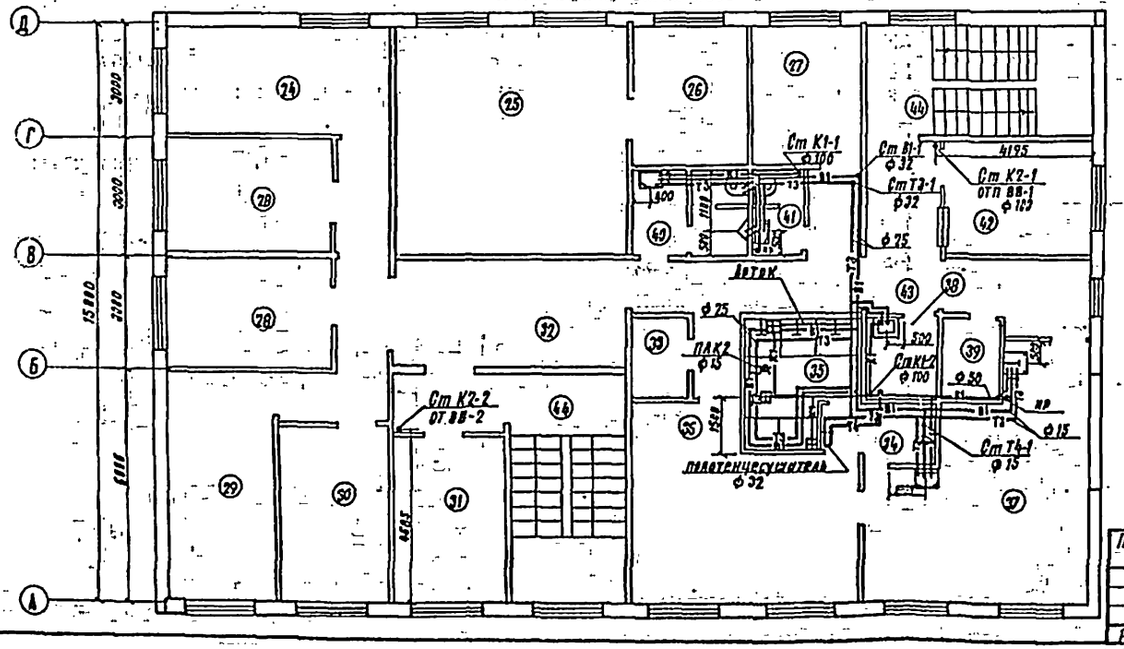

Экспликация помещений

Номер по плану	Наименование	Площадь м²
1	Тамбур	
2	Вестибюль	
3	Подсобное помещение	
4	Обеденный зал с раздаточной на 8 посадочных мест.	
5	Моечная	
6	Кабинет по технике безопасности.	
7	Тепловой пункт с вент-камерой.	
8	Уборная мужская	
9	Уборная женская	
10	Медицинская комната	
11	Электрощитовая	
12	Красный уголок	
13	Хозяйственная кладовая	
14	Кладовая сезонной специальной одежды	
15	Помещение дежурного персонала	
16	Женская гардеробная специальной одежды на 11 мест	
17	Женская гардеробная уличной и домашней одежды на 10 мест	
18	Женская душевая	
19	Наименование для сушки специальной одежды	
20	Помещение для чистки специальной одежды	
21	Комната обогрева	
22	Лестничная клетка	
23	Коридор	
24	Помещение начальника грузового района и агентов по розыску грузов	
25	Операционный зал	
26	Комната бюро информации и коммерческих агентов	
27	Вентиляторная	
28	Комната общественных организаций.	
29	Помещение персонала производственного участка.	
30	Кабинет начальника производственного участка	
31	Комната АСУ ж. д.	
32	Помещение клиентуры.	
33	Кладовая чистки спец. одежды.	
34	Преддушевая.	
35	Душевая	
36	Мужская гардеробная уличной и домашней одежды на 35 мест.	
37	Мужская гардеробная специальной одежды на 34 места.	
38	Хозяйственная кладовая	
39	Кладовая грязной специальной одежды	
40	Мужская уборная	
41	Женская уборная	
42	Бухгалтерия и касса	
43	Коридор	
44	Лестничная клетка	

Согласовано
ВВ Дзержинский
АР Назарова
ЗА Блуштейн

ГИП	Назарова		
Н. контр.	Хабаев		
Нач. отд.	Кутурин		
Гл. спец.	Лавренов		
ГИП ВК	Либман		
Инжен.	Латорцева		

Привязан

Инв. №

501-6-21.12.88 ВК

Административно-бытовое здание для грузовых дворов ж. д. станций с бытовыми помещениями на 50 человек

Планы на отм. 0.000 и 3.300 с системами В1, Т3, Т4, К1, К2, К3.

Стадия	Лист	Листов
Р	2	—

Гипропромвоенсстрой

Альбом II

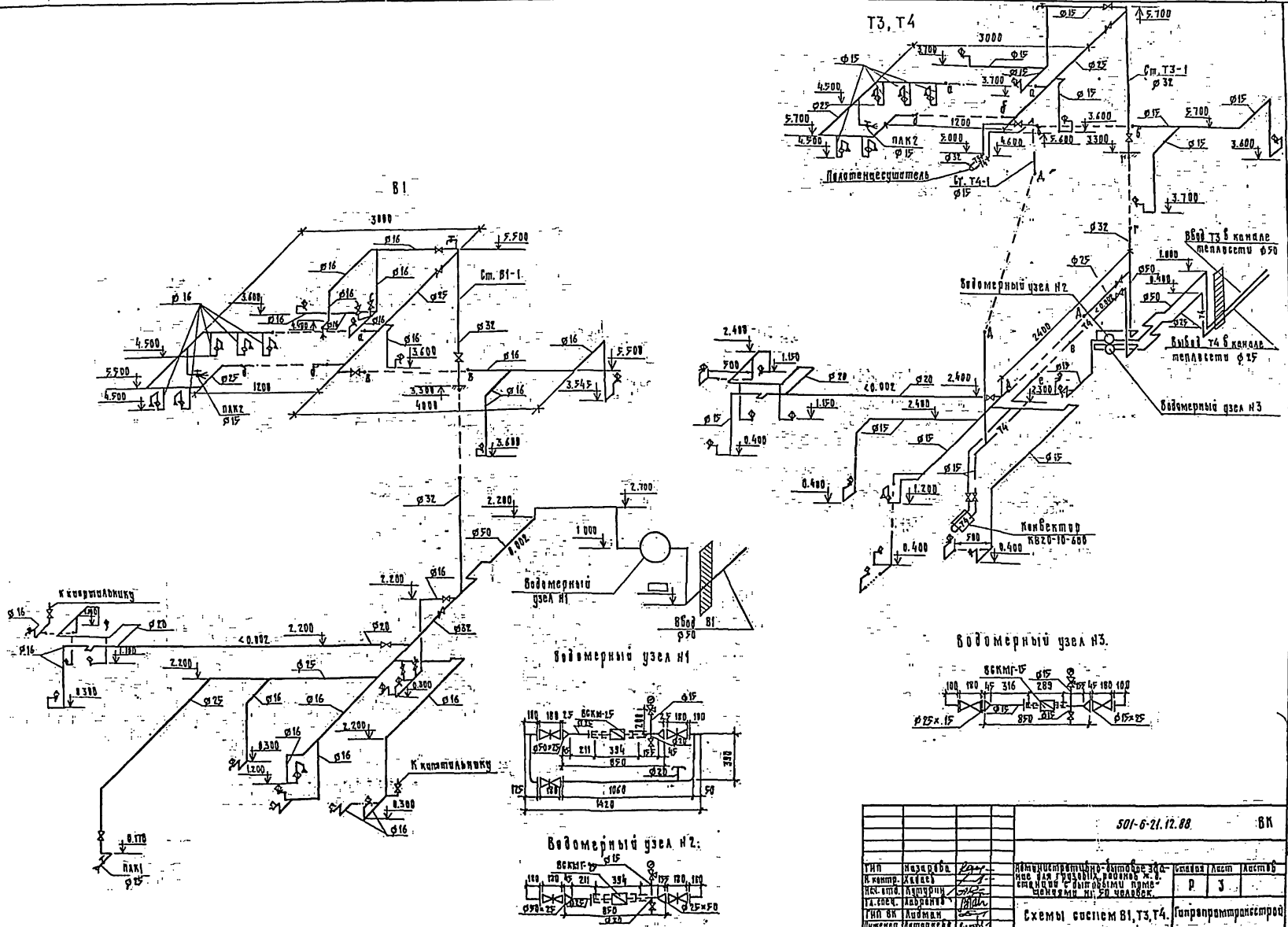

				501-6-21.12.88			ВК
ГИП	Назарова			Административно-бытовое здание для грузовых районов ж.д. станции с бытовыми помещениями на 50 человек.	Стадия	Лист	Листов
Н. контр.	Хайлев				Р	3	
Нач. отд.	Кутурин						
Гл. спец.	Лаврентьев			Схемы систем В1, Т3, Т4.	Гипропромтрансстрой		
ГИП ВК	Лидман						
Инженер	Литарцева						

Копир. 23360-02 32 Формат А2

Инв. № подл. | Подпись и дата | Взам. инв. №

Альбом II

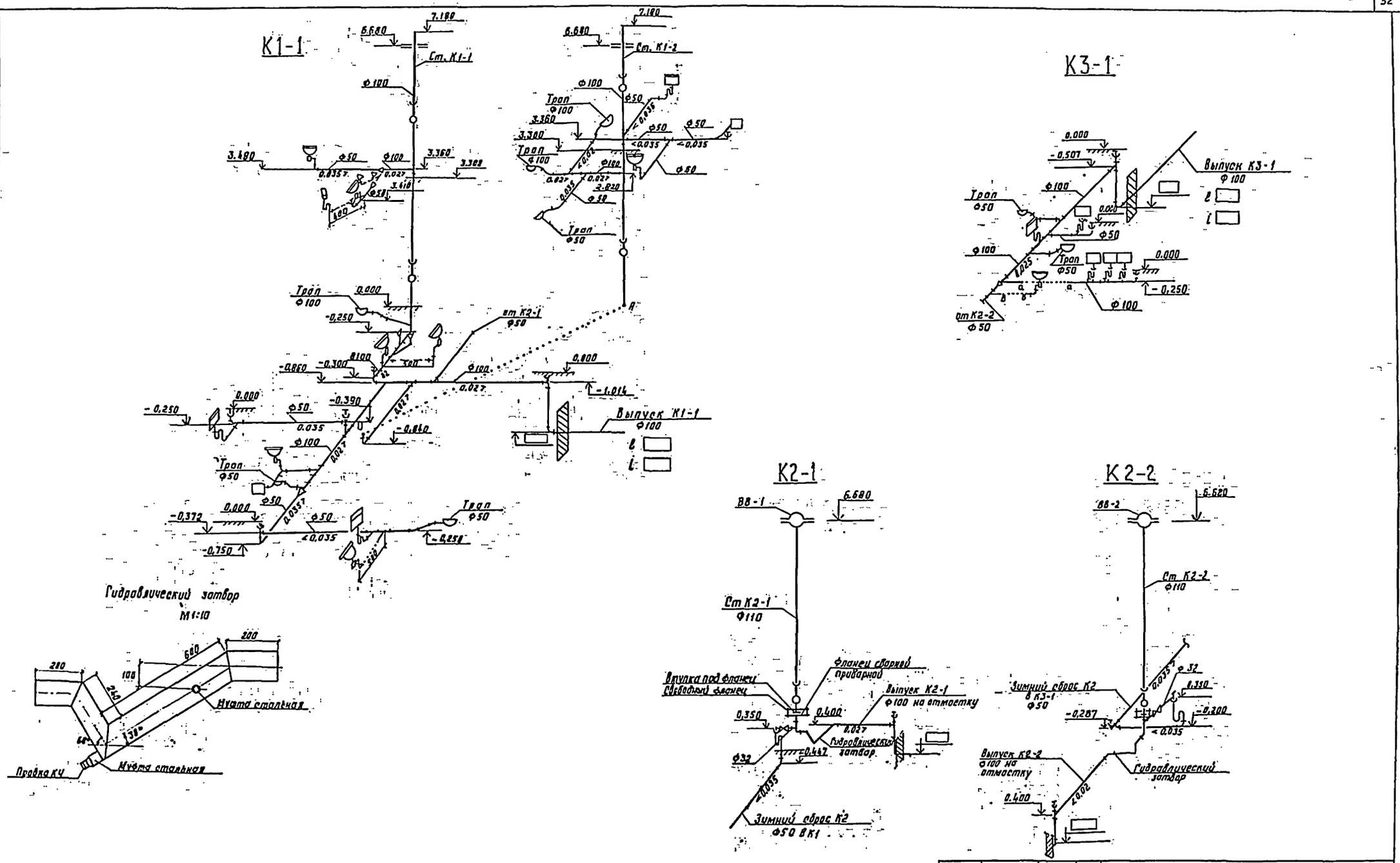

				501-6-21.12.88		ВК	
			ГИП	Назарова			
			Н.контр.	Хабаев	Административно-бытовое здание для грузовых дворов ж.-д. станций с бытовыми помещениями на 30 человек	Стадия	Лист	Листов
			Нач.отд.	Кутурин		Р	4	
			Гл.спец.	Лавренов				
			ГИП ВК	Ливман	Схемы систем К1, К2, К3	Гипропромтранспстрой		
Привязан:			Инженер	Латарцева				
Инв. №			Копир. Рос.		23360-02 33	Формат А2		

Инв. № подл. | Подпись и дата | Взам. инв. №

Альбом II

Ведомость рабочих чертежей основного комплекта марки ЭМ

Лист	Наименование	Примечание
1	Общие данные	
2	Питающая сеть ~ 380/220 В.	
	Принципиальная схема.	
3	Распределительная сеть ~ 380/220 В.	
	Принципиальная схема. Шкаф 1ШР.	
4	Распределительная сеть ~ 380/220 В.	
	Принципиальная схема. Шкафы 2ШР, 3ШР.	
5	Кабельный журнал.	
6	План расположения электрооборудования, прокладка кабелей на отм. 0.000 и 3.300.	
7	Спецификация	

Ведомость ссылочных и прилагаемых документов

Обозначение	Наименование	Примечание
	Ссылочные документы	
5.407-43	Установка распределительных шкафов серии ПР11.	
5.407-54	Установка одиночных магнитных пускателей серии ПМЛ (исполнение I р 54).	
5.407-64	Установка одиночных навесных и протяжных ящиков, коробок с зажимами и щитков освещения и токсподводы.	
5.407-77	Установка кнопок ПКЕ, ПКУ-15 переключателей ПП, сигнальных приборов и автоматов АП-50.	
	Прилагаемые документы	
Э.000.01	Ящик Я1	
Э.000.02	Ящик 14Я (15Я, 16Я)	
ЭМ.ЛО	Вводно-распределительное устройство УВР-8503. (задание заводу-изготовителю)	
ЭМИ.0001	Установка счетчика и трансформаторов тока в протяжном ящике	
ЭМИ.В	Ведомости изделий, материалов и электромонтажных конструкций	
ЭМИ.0002	Коробка У995 с зажимами наборными	
ЭМ.СО	СО по рабочим чертежам основного комплекта марки ЭМ.	Альбом IV
ЭМ.ВМ	ВМ по рабочим чертежам основного комплекта марки ЭМ.	Альбом V

1. По надежности электроснабжения электроприемники здания относятся к II категории (ОСТ 32.14-80 табл.1)
2. Электроснабжение принято двумя взаиморезервируемыми линиями от трансформаторной подстанции грузового района. Марка и сечение питающих кабелей определяются при привязке проекта.
3. Напряжение питающей сети 380/220 В.
4. Все металлические нетоковедущие части электрооборудования подлежат занулению путем присоединения к нулевому защитному проводнику. Для связи с источниками питания используются нулевые провода питающей сети.
5. Подключение электродвигателей вентиляторов, установленных на виброоснованиях выполняется в соответствии с ПУЭ 5.3.29 гибким медным проводом.
6. Монтаж электроустановки вести в соответствии с требованиями СНиП 3.05.06-85.

Показатели проекта

Наименование	Ед. изм.	Кол-во
Установленная мощность, в том числе:	кВт	56,4
силовое электрооборудование	кВт	41,6
электроосвещение	кВт	14,8
Расчетная мощность в том числе:	кВт	36,6
силовое электрооборудование	кВт	24,4
электроосвещение	кВт	12,2
Годовой расход электроэнергии в том числе:	мВт·ч	181,1
силовое электрооборудование	мВт·ч	128,3
электроосвещение	мВт·ч	52,8

Рабочие чертежи основного комплекта марки ЭМ выполнены в соответствии с действующими строительными нормами и правилами и предусматривают технические решения, обеспечивающие безопасность при соблюдении установленных правил безопасности эксплуатации здания.

Главный инженер проекта [подпись] /Назарова/

				501-6-21.12.88 ЭМ		
ГИП	Назарова	[подпись]				
Н.контр.	Попова	[подпись]	Административно-бытовое здание для грузовых районов ж.д. станции с бытовыми помещениями на 50 человек	Стадия	Лист	Листов
Нач.отд.	Хомяк	[подпись]		Р	1	7
Гл.спец	Сизинцев	[подпись]				
ГИП ЭЛ	Блюштейн	[подпись]	Общие данные	Гипропромтрансстрой		
Рук.гр.	Горохина	[подпись]				
Инженер	Черкасова	[подпись]				

Инв. № подл. | Подпись и дата | Взам. инв. №

Альбом II

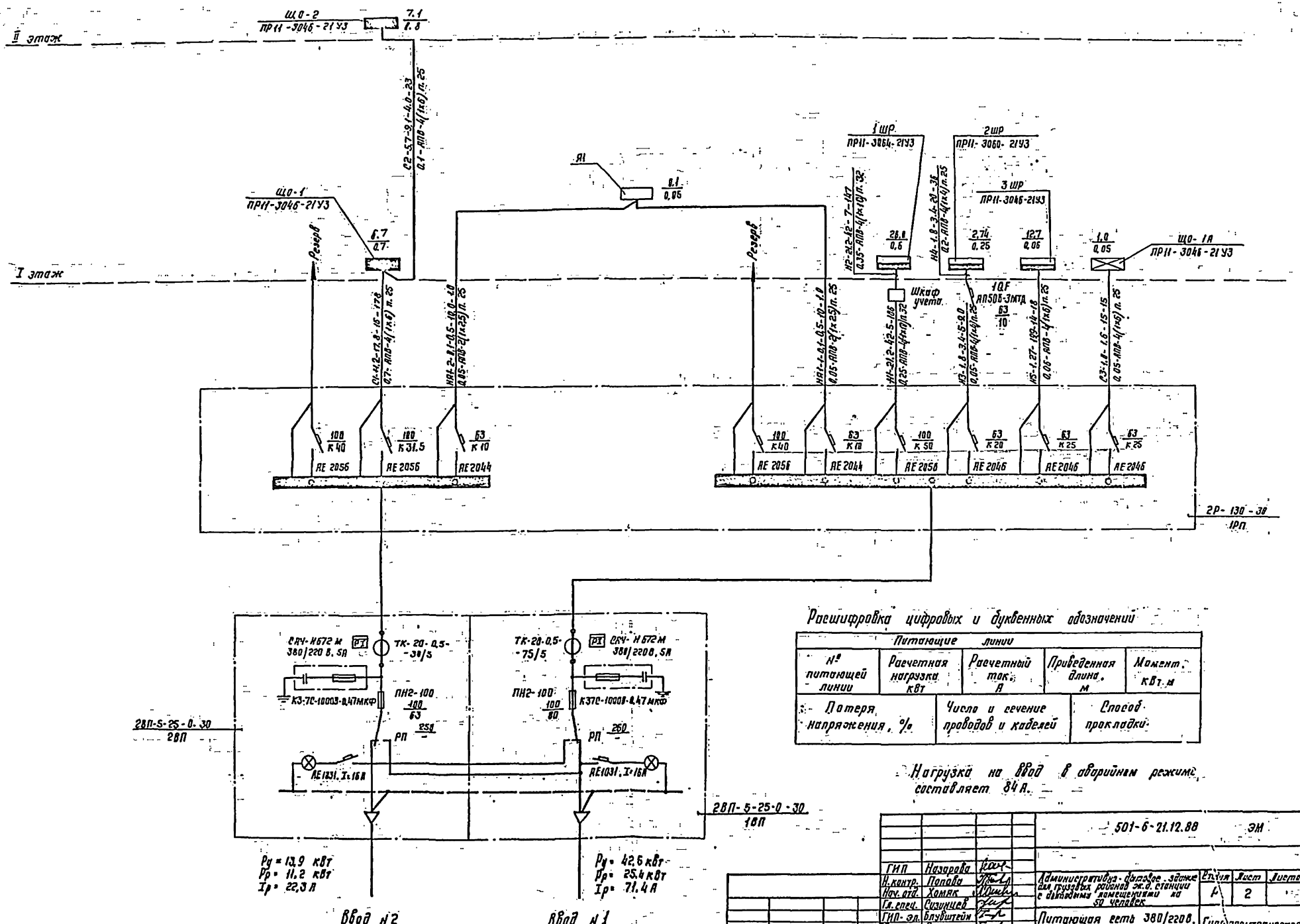

Расшифровка цифровых и буквенных обозначений

Питающие линии				
№ питающей линии	Расчетная нагрузка кВт	Расчетный ток, А	Приведенная длина, м	Момент, кВт·м
Потеря напряжения, %	Число и сечение проводов и кабелей		Способ прокладки	

Нагрузка на ввод в аварийном режиме составляет 84 А.

					501-6-21.12.88	ЭМ	
ГИП	Назарова						
Н.контр.	Попова		Административно-бытовое здание для грузовых районов ж.д. станции с дизельными помещениями на 50 человек		Стадия	Лист	Листов
Нач. отд.	Хомяк				Р	2	
Гл. спец.	Сизинцев						
ГИП-эл.	Блувштейн		Питающая сеть 380/220В. Принципиальная схема.		Гипрокоммунэнергострой		
Рук. гр.	Сорокина						
Инженер	Черкасова						

Инв. № подл. | Подпись и дата | Взам. инв. №

Альбом II

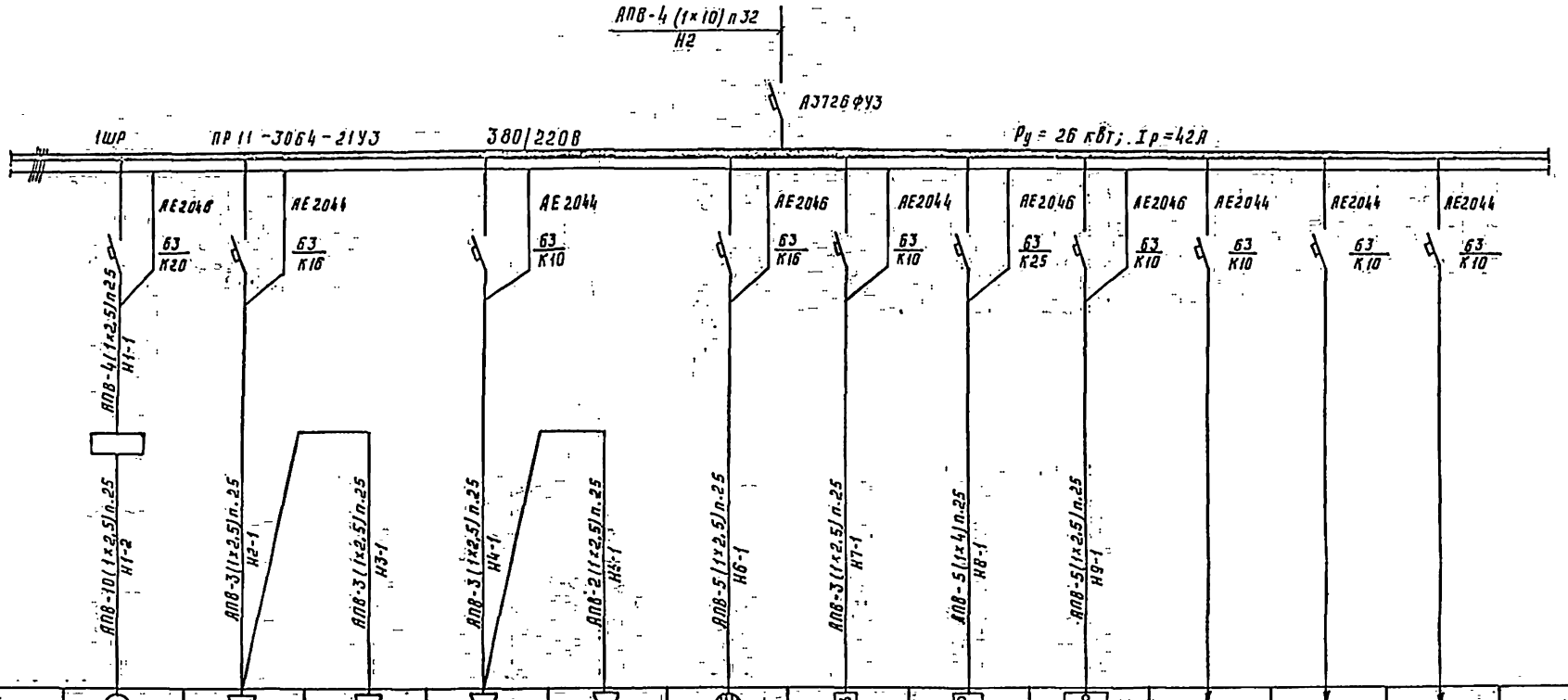

Данные питающей сети														
Шкаф (щит) распределительный	Аппарат на вводе тип; Iном. А; расцепитель, А.													
	Обозначение, тип; напряжение; Руст. кВт; Iрасч. А.													
Аппарат отходящей линии	Тип; Iном. А; расцепитель или плавкая вставка, А	АЕ2046 Б3 К20	АЕ2044 Б3 К16	АЕ2044 Б3 К16	АЕ2044 Б3 К10	АЕ2044 Б3 К10	АЕ2046 Б3 К16	АЕ2046 Б3 К10	АЕ2044 Б3 К10	АЕ2046 Б3 К25	АЕ2046 Б3 К10	АЕ2044 Б3 К10	АЕ2044 Б3 К10	АЕ2044 Б3 К10
Марка и сечение проводника	Обозначение участка сети; длина, м; Обозначение трубы на проке по стандарту; длина, м	АПВ-4(1×2,5)п25 Н1-1	АПВ-3(1×2,5)п25 Н2-1	АПВ-3(1×2,5)п25 Н3-1	АПВ-3(1×2,5)п25 Н4-1	АПВ-2(1×2,5)п25 Н5-1	АПВ-5(1×2,5)п25 Н6-1	АПВ-3(1×2,5)п25 Н7-1	АПВ-5(1×4)п25 Н8-1	АПВ-5(1×2,5)п25 Н9-1				
Пусковой аппарат	Обозначение; тип; Iном. А; расцепитель; уставка теплового реле, А.	АПВ-10(1×2,5)п25 Н1-2												
Марка и сечение проводника	Обозначение участка сети; длина, м; обозначение трубы на плане по стандарту; длина, м													
Электроприемник	Условное изображение													
	Номер по плану	1	2	3	4	5	6	7	8	9				
	Тип	—	—	—	—	—	—	—	—	—				
	Рном. кВт	3,17	2,5	0,5	0,05	0,15	6,0	1,35	12,0	0,3				
	Ток, А Iном.	14,4	11,4	2,3	0,2	0,7	9,3	6,5	18,2	0,9				
	Ток, А Iпуск	—	—	—	—	—	—	—	—	—				
	Наименование механизма	Прилавок для буфетов ПВ-Ш	Электрососискаварка ЕЕ-122	Термостат электрический ТЭ-25	Кассовый аппарат ОКА-14	Шкаф холодильный „ЗИА"	Электрокипятильник КНЭ-50	Электрополотенце ЕА-4	Плита электрическая ПЭ-0,51	Шкаф холодильный Шх-0,80м	Резерв	Резерв	Резерв	

				501-6-21.12.88	ЭМ
ГИП	Назарова				
Н.контр.	Попова				
Нач.отд.	Хомяк			Административно-бытовое здание для грузовых дворов Ж.Д. станций с бытовыми помещениями на 30 человек	Стадия: Р; Лист: 3; Листов:
Гл.спец.	Кузнецев				
ГИП-эл.	Блувштейн			Распределительная сеть ~ 380/220В Принципиальная схема. Шкаф 1ШР	Гипроавтотранссстрой
Рук.гр.	Сорокина				
Инженер	Черкасова				

Копир. Рег. 23360-02 36 Формат А2

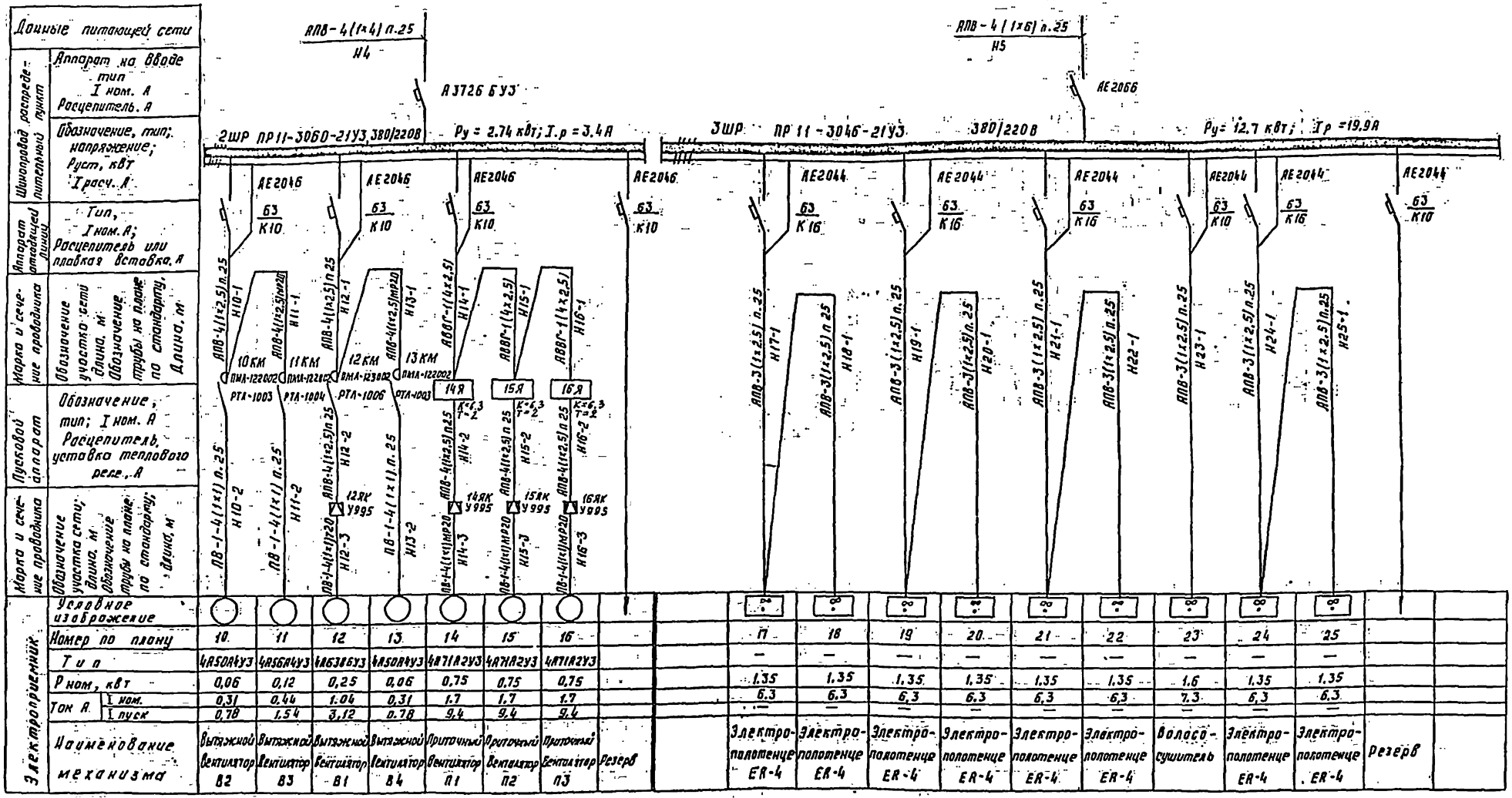
Данные питающей сети
Шкаф распределительный
Аппарат на вводе тип I ном. А Расцепитель А
Обозначение, тип; напряжение; Руст, кВт Iрасч. А
Аппарат отходящей линии
Тип, I ном. А; Расцепитель или плавкая вставка А
Марка и сечение проводника
Обозначение участка сети Длина, м Обозначение трубы на плане по стандарту, Длина, м
Пусковой аппарат
Обозначение, тип; I ном. А Расцепитель, уставка теплового реле, А
Марка и сечение проводника
Обозначение участка сети; Длина, м Обозначение трубы на плане по стандарту; Длина, м
Электроприемник
Условное изображение
Номер по плану
Тип
Р ном, кВт
Ток А I ном. I пуск
Наименование механизма
АПВ-4(1×4) п.25 Н4
АПВ-4(1×6) п.25 Н5
А3726 БУЗ
АЕ2066
2ШР ПР11-3060-21УЗ 380/220В Ру = 2,74 кВт; Iр = 3,4 А
3ШР ПР11-3046-21УЗ 380/220В Ру = 12,7 кВт; Iр = 19,9 А
АЕ2046 63 К10
АЕ2044 63 К16
10 КМ ПМА-122002 РТА-1003
11 КМ ПМА-122002 РТА-1004
12 КМ ПМА-123602 РТА-1006
13 КМ ПМА-122002 ОТА-1003
14Я 15Я 16Я К=6,3 Т=2
14ЯК 15ЯК 16ЯК У995
АПВ-4(1×2,5)п.25
АПВ-4(1×2,5)тр20
АПВ-1-4(1×1)п.25
АПВ-1-4(1×1)тр20
АВВГ-1(4×2,5)
АПВ-3(1×2,5)п.25
Н10-1 Н10-2 Н11-1 Н11-2 Н12-1 Н12-2 Н12-3 Н13-1 Н13-2 Н14-1 Н14-2 Н14-3 Н15-1 Н15-2 Н15-3 Н16-1 Н16-2 Н16-3 Н17-1 Н18-1 Н19-1 Н20-1 Н21-1 Н22-1 Н23-1 Н24-1 Н25-1
11 18 19 20 21 22 23 24 25
4А50А4У3 4А56А4У3 4А63В6У3 4А50А4У3 4А71А2У3 4А71А2У3 4А71А2У3
0,06 0,12 0,25 0,06 0,75 0,75 0,75
0,31 0,44 1,04 0,31 1,7 1,7 1,7
0,78 1,54 3,12 0,78 9,4 9,4 9,4
Вытяжной вентилятор В2
Вытяжной вентилятор В3
Вытяжной вентилятор В1
Вытяжной вентилятор В4
Приточный вентилятор П1
Приточный вентилятор П2
Приточный вентилятор П3
Резерв
1,35 6,3
1,6 7,3
Электрополотенце ER-4
Волососушитель
Резерв

| | | |

Альбом II

Обозначение кабеля	Трасса: Начало	Трасса: Конец	Проход через трубу: Обозначение	Проход через трубу: Диаметр по стандарту	Проход через трубу: Длина, м	Протяжной ящик №	Кабель по проекту: Марка	Кабель по проекту: Количество кабелей, число и сечение жил, напряжение	Кабель по проекту: Длина, м	Кабель проложено: Марка	Кабель проложено: Количество кабелей, число и сечение жил, напряжение	Кабель проложено: Длина, м
		Ввод N1. УВР										
		Панель 1ВП										
		Ввод N2. УВР										
		Панель 2ВП										
Н1	УВР. Панель 1РП	Шкаф учета	П.Н1	32	5.0		АПВ	4(1×10)-380	20.0			
Н2	Шкаф учета	Шкаф 1ШР	П.Н2	32	7.0		АПВ	4(1×10)-380	28.0			
Н3	УВР. Панель 1РП	Автомат 1QF	П.Н3	25	5.0		АПВ	4(1×4)-380	20.0			
Н4	Автомат 1QF	Шкаф 2ШР	П.Н4	25	20.0		АПВ	4(1×4)-380	80.0			
Н5	УВР Панель 1РП	Шкаф 3ШР	П.Н5	25	14.0		АПВ	4(1×4)-380	56.0			
НЯ1-1	УВР Панель 1РП	Ящик Я1	П.НЯ1-1	25	10.0		АПВ	2(1×2.5)-380	20.0			
НЯ1-2	УВР Панель 1РП	Ящик Я1	ПНЯ1-2	25	10.0		АПВ	2(1×2.5)-380	20.0			
С1	УВР. Панель 1РП	Щиток освещения ЩО-1	П.С1	25	16.0		АПВ	4(1×6)-380	64.0			
С2	Щиток освещения ЩО-1	Щиток освещения ЩО-2	П.С2	25	4.0		АПВ	4(1×6)-380	16.0			
С3	УВР. Панель 1РП	Щиток освещения ЩО-1А	П.С3	25	15.0		АПВ	4(1×6)-380	60.0			
Н1-1	Шкаф 1ШР	Шкаф управления	П.Н1-1	25	8.0		АПВ	4(1×2.5)-380	32.0			
Н1-2	Шкаф управления	Электроприемник N1	П.Н1-2	25	1.0		АПВ	10(1×2.5)-380	10.0			
Н2-1	Шкаф 1ШР	Электроприемник N2	П.Н2-1	25	5.0		АПВ	3(1×2.5)-380	15.0			
Н3-1	Электроприемник N2	Электроприемник N3	П.Н3-1	25	2.0		АПВ	3(1×2.5)-380	6.0			
Н4-1	Шкаф 1ШР	Электроприемник N4	П.Н4-1	25	10.0		АПВ	3(1×2.5)-380	30.0			
Н5-1	Электроприемник N4	Электроприемник N5	П.Н5-1	25	3.0		АПВ	2(1×2.5)-380	6.0			
Н6-1	Шкаф 1ШР	Электроприемник N6	П.Н6-1	25	5.0		АПВ	5(1×2.5)-380	25.0			
Н7-1	Шкаф 1ШР	Электроприемник N7	П.Н7-1	25	4.0		АПВ	3(1×2.5)-380	12.0			
Н8-1	Шкаф 1ШР	Электроприемник N8	П.Н8-1	25	8.0		АПВ	5(1×4)-380	40.0			
Н9-1	Шкаф 1ШР	Электроприемник N9	П Н9-1	25	6.0		АПВ	5(1×2.5)-380	30.0			
Н10-1	Шкаф 2ШР	Пускатель 10КМ	П.Н10-1	25	5.0		АПВ	4(1×2.5)-380	20.0			
Н10-2	Пускатель 10КМ	Двигатель N10	П.Н10-2	25	4.0		ПВ-1	4(1×1)-380	16.0			
Н11-1	Пускатель 10КМ	Пускатель 11КМ	МР.Н11-1	20	1.0		АПВ	4(1×2.5)-380	4.0			
Н11-2	Пускатель 11КМ	Двигатель N11	ПН11-2	25	3.0		ПВ-1	4(1×1)-380	12.0			
Н12-1	Шкаф 2ШР	Пускатель 12КМ	П.Н12-1	25	5.0		АПВ	4(1×2.5)-380	20.0			
Н12-2	Пускатель 12КМ	Ящик 12ЯК	П.Н12-2	25	18.0		АПВ	4(1×2.5)-380	72.0			
Н12-3	Ящик 12ЯК	Двигатель Н12	Т.Н12-3	20	1.0		ПВ-1	4(1×1)-380	4.0			
Н13-1	Пускатель 12КМ	Пускатель 13КМ	МР.Н13-1	20	1.0		АПВ	4(1×2.5)-380	4.0			
Н13 2	Пускатель 13КМ	Двигатель N13	П.Н13-1	25	1.5		ПВ-1	4(1×1)-380	6.0			
Н14-1	Шкаф 2ШР	Ящик 14Я					АВВГ	1(4×2.5)-660	3.0			
Н14-2	Ящик 14Я	Ящик 14ЯК	ПН14-2	25	6.0		АПВ	4(1×2.5)-380	24.0			
Н14-3	Ящик 14ЯК	Двигатель N14	МР.Н14-3	20	1.0		ПВ-1	4(1×1)-380	4.0			
Н15-1	Ящик 14Я	Ящик 15Я					АВВГ	1(4×2.5)-660	1.0			
Н15-2	Ящик 15Я	Ящик 15ЯК	ПН15-2	25	4.0		АПВ	4(1×2.5)-380	16.0			
Н15-3	Ящик 15ЯК	Двигатель N15	МР.Н15-3	20	1.0		ПВ-1	4(1×1)-380	4.0			
Н16-1	Ящик 15Я	Ящик 16Я					АВВГ	1(4×2.5)-660	1.0			
Н16-2	Ящик 16Я	Ящик 16ЯК	П.Н16-2	25	2.0		АПВ	4(1×2.5)-380	8.0			
Н16-3	Ящик 16ЯК	Двигатель N16	МР.Н16-3	20	1.0		ПВ-1	4(1×1)-380	4.0			
Н17-1	Шкаф 3ШР	Электроприемник N17	П.Н17-1	25	15.0		АПВ	3(1×2.5)-380	45.0			
Н18-1	Электроприемник N17	Электроприемник N18	П.Н18-1	25	7.0		АПВ	3(1×2.5)-380	21.0			
Н19-1	Шкаф 3ШР	Электроприемник N19	П.Н19-1	25	12.0		АПВ	3(1×2.5)-380	36.0			
Н20-1	Электроприемник N19	Электроприемник N20	П.Н20-1	25	7.0		АПВ	3(1×2.5)-380	21.0			
Н21-1	Шкаф 3ШР	Электроприемник N21	П.Н21-1	25	11.0		АПВ	3(1×2.5)-380	33.0			
Н22-1	Электроприемник N21	Электроприемник N22	П.Н22-1	25	10.0		АПВ	3(1×2.5)-380	30.0			
Н23-1	Шкаф 3ШР	Электроприемник N23	П.Н23-1	25	15.0		АПВ	3(1×2.5)-380	45.0			
Н24-1	Шкаф 3ШР	Электроприемник N24	П.Н24-1	25	11.0		АПВ	3(1×2.5)-380	33.0			
Н25-1	Электроприемник N24	Электроприемник N25	П.Н25-1	25	1.0		АПВ	3(1×2.5)-380	3.0			
КЯ1-1	Ящик Я1	Ящик 14Я	—	—	—		АВВГ	1(3×2.5)-660	19.0			
КЯ1-2	Ящик Я1	Ящик 15Я	—	—	—		АВВГ	1(3×2.5)-660	20.0			
КЯ1-3	Ящик Я1	Ящик 16Я	—	—	—		АВВГ	1(3×2.5)-660	21.0			
КЯ1-4	Ящик Я1	Автомат 1QF	—	—	—		АВВГ	1(2×2.5)-660	11.0			
КЯ1-5	Ящик Я1	Реле РОВ	—	—	—		АВВГ	1(2×2.5)-660	12.0			

Сводка кабелей и проводов, длина в м

Число и сечение жил, напряжение, В	Марка: АВВГ		ПВ-1		АПВ
1×1-380			50		
1×2.5-380					670
1×4-380					150
1×6-380					210
1×10-380					50
2×2.5-660	25				
3×2.5-660	60				
4×2.5-660	10				

Сводка труб

Обозначение по стандарту	Диаметр по стандарту, мм	Длина, м
Т	20	5
ПВД	25	290
	32	15
МР	20	5

ГИП	Назарова	Подпись	
Н.контр.	Попова	"	
Нач.отд.	Хомяк	"	
Гл. спец.	Сазинцев	"	
ГИП-Эл.	Блувштейн	"	
Рук. гр.	Сорокина	"	
Инженер	Черкасова	"	

Привязан

Инв. №

501-6-21.12.88 ЭМ

Административно-бытовое здание для грузовых районов ж.д.станций с бытовыми помещениями на 50 человек

Стадия	Лист	Листов
Р	5	

Кабельный журнал

Гипропромтранстрой

23360-02 38

Инв. № подл. | Подпись и дата | Взам. инв. №

План на отм. 3.300

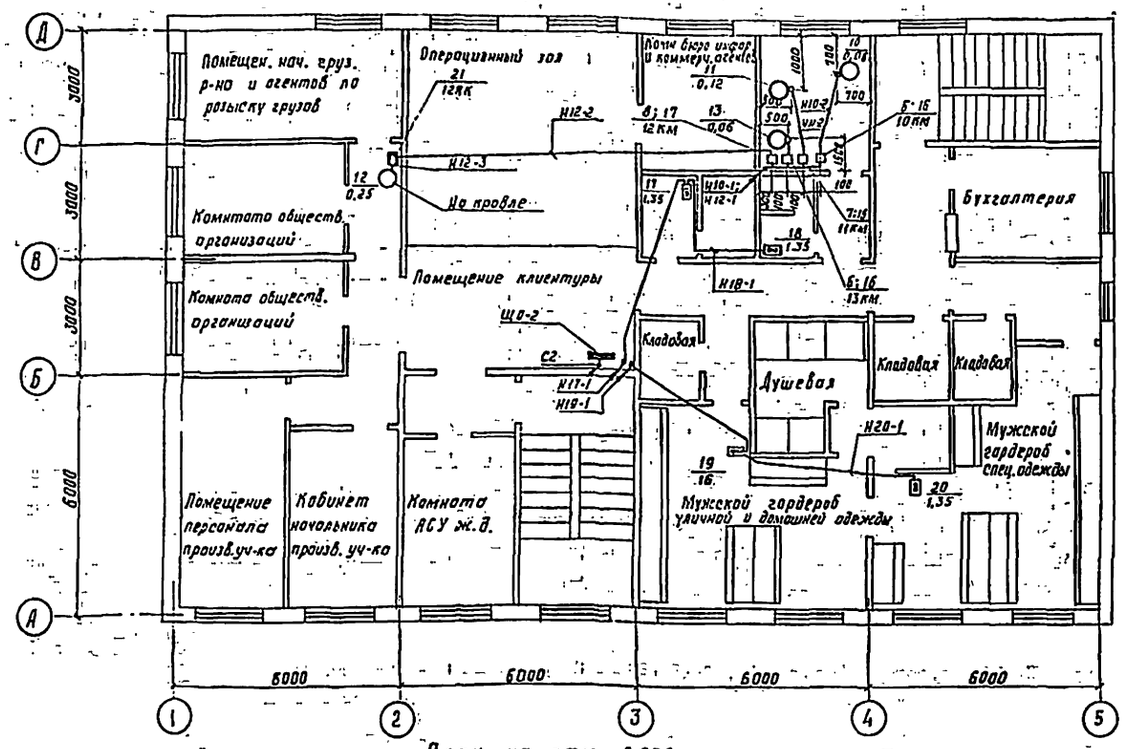

План на отм. 0.000

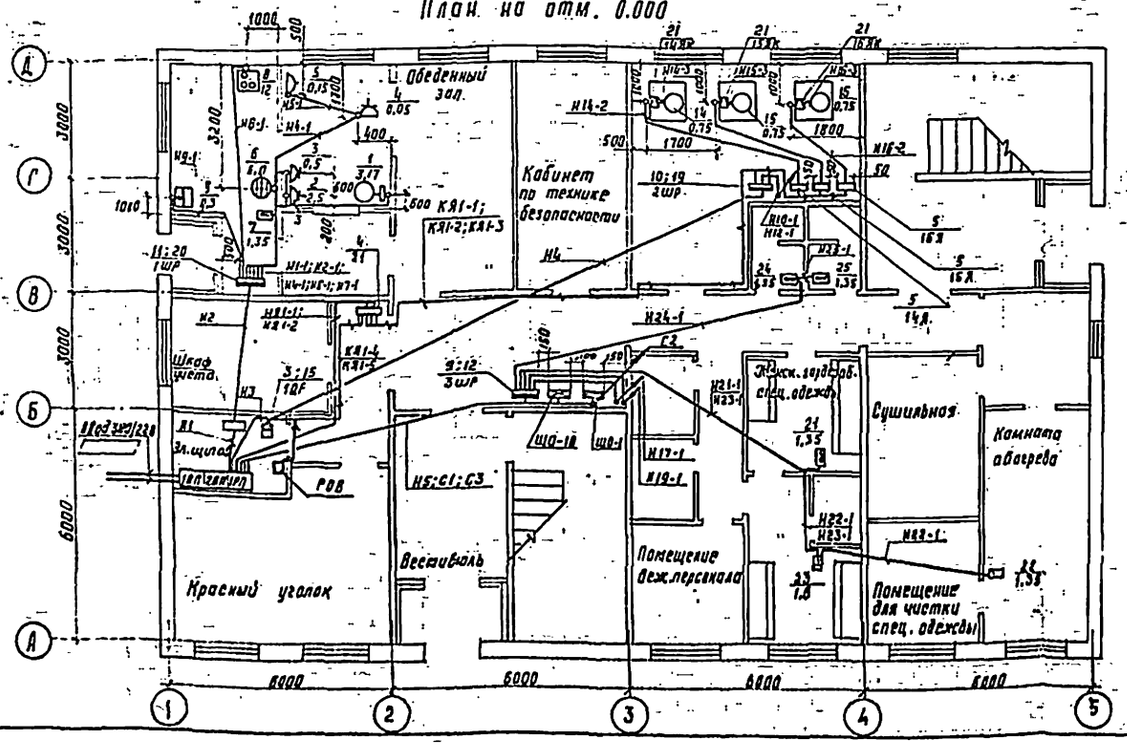

1. Трубы электропроводки проложить в подготовке пола. Отметки выхода труб из пола 100 мм.
2. Подвод проводов, прокладываемых в полиэтиленовых трубах, к электроприемникам выполнить в отрезках стальных тонкостенных труб.
3. Вертикальные участки питающей и распределительной сети в полиэтиленовых трубах, прокладываемых по стенам, закрыть декоративным кожухом из листовой стали $\delta = 1.5$ мм. Кожух окрасить эмалью ПФ115, серая, ГОСТ 6465-76 IV, С1.
4. Кабели проложить открыто по строительным конструкциям
5. Все металлические нетоковедущие части электрооборудования занулить путем присоединения к нулевому защитному проводнику.

Для зануления электротеплового оборудования использовать специальный третий (для однофазных приемников) или пятый (для трехфазных электроприемников) проводник, соединенный с нулевой шиной распределительного пункта.

				501-Б-21.12.88 ЭМ			
ГИП	Назарова						
Н. контр.	Попова			Административно-бытовое здание для грузовых районов ж.д. станций с бытовыми помещениями на 50 человек	Стадия	Лист	Листов
Нач. отд.	Хомяк				Р	Б	
Гл. спец.	Сизинцев						
ГИП эл.	Блувштейн			План расположения электрооборудования, прокладка кабелей на отм. 0.000 и 3.300	Гипродумтрансстрой		
Рук. гр.	Горокина						
Инженер	Черкасова						

Альбом II

Спецификация

Марка поз.	Обозначение	Наименование	Кол.	Масса ед., кг	Примечание
		Электрооборудование			
1	ЭМ. 10-1	Вводно-распределительное устройство УВР-8503	1		
2	ЭМИ. 00 01	Установка счетчика и трансформаторов тока в протяжном ящике	1		шкаф учета
3		Автомат АП50Б-3МТ03.3	1		10А
4	Э. 000. 01	Ящик Я1	1		
5	Э. 000. 02	Ящик 14Я(15Я, 16Я1)	3		
6		Пускатель ПМЛ-1220028 с реле РТЛ-1003	2		10км, 13км
7		Пускатель ПМЛ122002В с реле РТЛ-1004	1		11км
8		Пускатель ПМЛ-123002В с реле РТЛ 1006	1		12км
9		Пункт распределительный ПР11-3046-21У3	1		3ШР
10		Пункт распределительный ПР11-3060-21У3	1		2ШР
11		Пункт распределительный ПР11-3064-21У3	1		1ШР
12		Розетка штепсельная РШ-30-0-М, 380В, 25А	1		
13		Розетка штепсельная РШ-Ц-20-0-01-10/220	2		
		Конструкции			
14	5.407-64.90М4	Ящик протяжной К657У2, исп. 3	1		шкаф учета
15	5.407-77.1.310М4	Автомат АП50Б-3МТ на бетонной стене	1		
16	5.407-54.2.10-01	Установка магнитного пускателя ПМЛ-1220028	3		
17	5.407-54.2.10-02	Установка магнитного пускателя ПМЛ-123 0028	1		
18	5.407-43.81.л 13,14	Установка пункта распределительного			

Марка, поз.	Обозначение	Наименование	Кол	Масса ед., кг	Примечание
		ПР11-3046-21У3, усп. 2	1		
19	5.407-43.81.л.13,14	Установка пункта распределительного ПР11-3060-21У3, усп. 5	1		
20	5.407-43.81. л 13,14	Установка пункта распределительного ПР11-3064-21У3 усп. 5.	1		
21	ЭМИ. 0002	Коробка У995 с зажимами наборными	4		
		Материалы			
22		Труба стальная электросварная ГОСТ10704-76 Т20×1.6	5м		
		Труба из полиэтилена. ГОСТ18599-83.			
23		ЛВД-(ПНП)25С	290м		
24		ПВД (ПНП) 32С	15м		
25		Металлорукав ТУ 22-5570-83, Р3-Ц-Х-20, Ду=20мм	5м		
		Кабель АВВГ, ГОСТ 16442-80:			
26		2×2,5-0,66	25м		
27		3×2,5-0,66	60м		
28		4×2,5-0,66	10м		
		Провод АПВ, ГОСТ6323-79;			
29		1×2,5-380	670м		
30		1×4-380	150м		
31		1×6-380	210м		
32		1×10-380	50м		

Марка, поз.	Обозначение	Наименование	Кол.	Масса ед., кг	Примечание
33		Провод ПВ-1, ГОСТ6323-79 1×1-380	50м		
34		Розетка штепсельная РШ-Ц-2-07-6/220	1		

Инв. № подл. | Подпись и дата | Взам. инв. №

Привязан:

Инв. №

ГИП	Назарова	
Н. контр.	Попова	
Нач. отд.	Холяк	
Гл. спец.	Сизинцев	
ГИП за	Блувштейн	
Инженер	Черкасова	

Копир. Рдз.

501-6-21-12.83 ЭМ

Административно-бытовое здание для рабочих отделов ж.д. станции с бытовыми помещениями на 50 человек

Стадия	Лист	Листов
Р		

Спецификация

Гипропромтранспроект

23360-02 40

Формат А2

Наименование	Кол. НКУ	Кол. привед. панелей	Обозначение таблицы аппаратов	Примечание
Ящик Я1	1	1	Э.000.01	
Ящик 14Я (15Я; 16Я)	3		Э.000.02	

ГИП	Назарова		501-6-21.12.88 Э.000.00.
Нач.отд.	Хомяк		Перечень комплектных устройств.
Н.контр.	Попова		Стадия: Р; Лист: 1; Листов: 1
Гл.спец.	Сизинцев		Гипропромтрансстрой
ГИП-эл.	Блувштейн		
Вед.инж.	Блюм		

Копир. Формат А4

Формат	Зона	Поз.	Обозначение	Наименование	Кол.	Примечание
				Документация		
А3			Э.000.01.ВО	Чертеж общего вида	01	
А3			Э.000.01.Э4	Схема электрическая соединений	01	
А4			Э.000.01.ТБ	Таблица перечня надписей	01	
				Сборочные единицы		
				Н1 01		
		01		Выключатель А63МУ3 ~220В, Ip=2.5А	02	SF1;SF2
		02		Реле ПЭ-37-22У3; 50гц, ~220В	03	К1;К2;К3
		03		Звонок ЗВП-220; ~220В	01	НА
				Н51 01		
		04		Выключатель КЕ011У2 исп. 2, толк. красный	02	SB1;SB2
		05		Арматура АС440 25У2, ~220В	01	HL1
		06		Арматура АС440 21У2, ~220В	02	HL2;HL3
				Колодка зажимов БЗ 24-4П25-8/ВУЗ-10	01	

Нач.отд.	Хомяк		501-6-21.12.88 Э.000.01
Н.контр.	Попова		Ящик Я1. Технические данные аппаратов. Таблица.
Гл.спец.	Сизинцев		Стадия: ; Лист: 1; Листов: 1
ГИП-эл.	Блувштейн		Гипропромтрансстрой
Вед.инж.	Блюм		

Копир. Формат А4

Панель	Строка	Надпись	Поз. обозначение	Место надписи	Текст	Кол.	Вид шрифта	Заготовка
		1		Табличка	Ящик Я1	1		
		2	HL1	— " —	Питание ~220В	1		
		3	HL2	"	Авария П1; П2; П3	1		
		4	HL3	"	Пожар	1		
		5	SB1	"	Съем звукового сигнала	1		
		6	SB2	"	Откл. вентсистем при пожаре	1		

Нач.отд.	Хомяк		501-6-21.12.88 Э.000.01.ТБ
Н.контр.	Попова		Ящик Я1. Таблица перечня надписей
Гл.спец.	Сизинцев		Стадия: ; Лист: 1; Листов: 1
ГИП-эл.	Блувштейн		Гипропромтрансстрой
Вед.инж.	Блюм		

Копир. Формат А4

23360-02 47

Инв. № подл. | Подпись и дата | Взам. инв. №

40

3 000 01 60

Вид спереди
Дверь не показана

Дверь ящика
Вид спереди

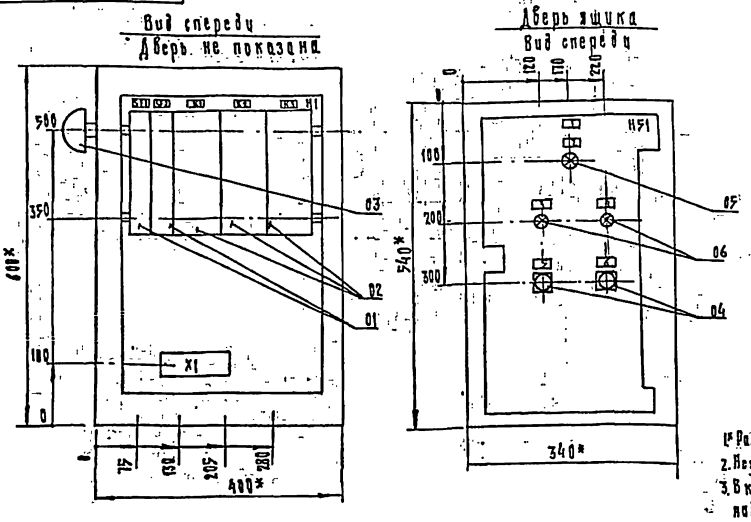

1. Размеры для справок.
2. Неуказанные предельные отклонения размеров по...
3. В контуре табличек и аппаратов указаны номера надписей по перечню надписей.
4. Глубина ящика 360 мм.

				501-6-21.12.88 3.000.01.80	
ГИП	Назарова		Ящик Я1. Чертеж общего вида.	Стадия	Масса	Масштаб
Нач.отд.	Хомяк					1:5
Н.контр.	Попова			Лист 1	Листов 1
Гл.спец.	Сизинцев			Гипропромтрансстрой	
ГИП-эл.	Блувштейн				
Вед.инж.	Блюм				

Копир.

Формат А3

Инв.№ подл. | Подпись и дата | Взам.инв.№

3 000 01 34

Боковая левая стенка ящика

Вид спереди

Дверь ящика. (Вид со стороны монтажа)

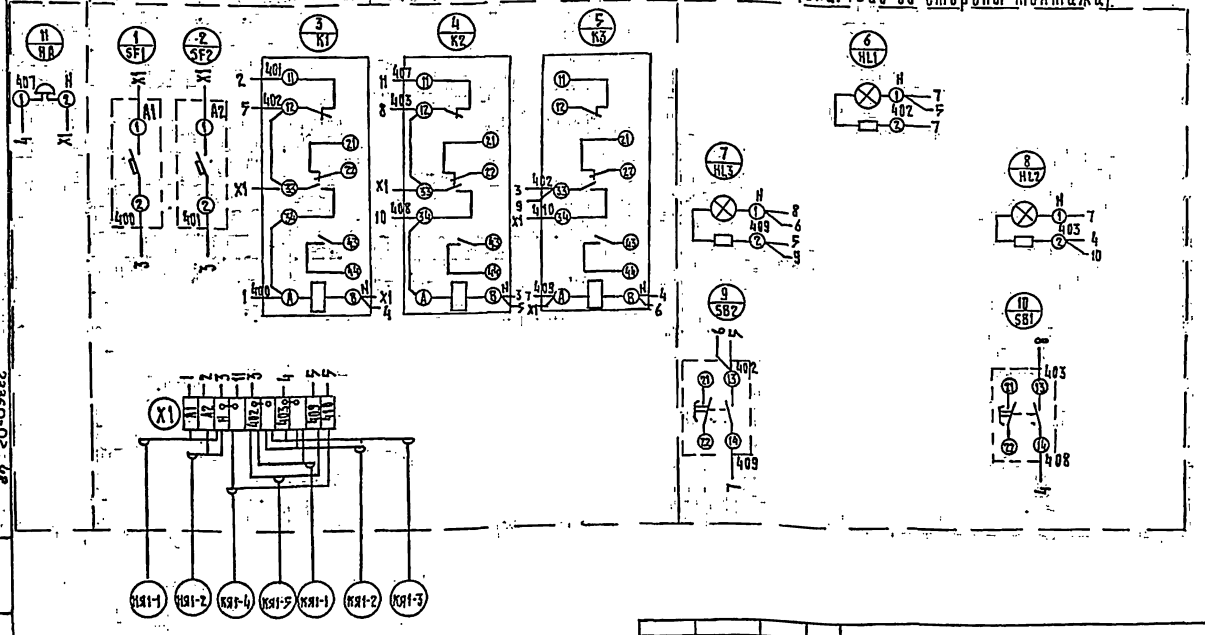

				501-6-21.12.88 3.000.01.34	
ГИП	Назарова		Ящик Я1. Схема электрическая соединений.	Стадия	Масса	Масштаб
Нач.отд.	Хомяк					
Н.контр.	Попова			Лист 1	Листов 1
Гл.спец.	Сизинцев			Гипропромтрансстрой	
ГИП-эл.	Блувштейн				
Вед.инж.	Блюм				

Инв.№ подл. | Подпись и дата | Взам.инв.№

23360-02-48

Альбом

Формат	Зона	Поз	Обозначение	Наименование	Кол.	Примечание
				Документация		
А3			3.000.02.ВО	Чертеж общего вида	01	
А2			3.000.02.ЭЧ	Схема электрическая		
				соединений.	01	
А4			3.000.02.ТБ	Таблица перечня		
				надписей	01	
				Сборочные единицы		
				Н1 01		
		01		Выключатель ВА51Г25-340010Р		
				-30УХЛ3, ~380В, Jр = 6,3А	01	14OF
		02		Выключатель А63МУ3~220В		
				Jр = 4А	01	14SF
		03		Пускатель ПМЛ 1100048~220В	01	14КМ
				Реле РТЛ – □	01	14КК
		04		Реле ПЭ-37-44У3; ~220В; 50Гц	02	14К1 14К2
				Н51 01		
		06		Выключатель КЕ011У3, исп. 2, 2 тл. кр.	01	14SB2
		07		Выключатель КЕ011У3, исп. 2, 2 тл. кр.	01	14SB1
		08		Арматура АС 440 21У2, ~220В	01	14HL2
		09		Арматура АС 440 23У2, ~220В	01	14HL1
		10		Переключатель УП5312-С29	01	14SA
				Колодка на 10 зажимов 63-25	02	

Ящик 14Я – РТЛ 1007
15Я – РТЛ 1007
16Я – РТЛ 1007

Взам. инв. № | Подпись и дата | Инв. № подл.

501-6-21.12.88. 3.000.02

Нач. отд.	Хомяк	
Н. контр.	Попова	
Гл. спец.	Сизинцев	
ГИП ЭЛ	Блувштейн	
Вед. инж.	Блюм	

Ящик 14Я (15Я; 16Я)
Технические данные аппаратов. Таблица.

Стадия	Лист	Листов
Р	1	1

Гипропромтрансстрой

Формат А4

Альбом

Панель	Строка	Надпись	Поз. обозначение	Место надписи	Текст	Кол.	Вид ст.	Заголовка
		1		табличка	14Я (15Я*; 16Я*)	1		
		2	HL1	"	норм. работа	1		
		3	HL2	"	авария	1		
		4	SB2	"	пуск	1		
		5	SB1	"	стоп	1		
		6	SA	"	зима — о — лето	1		

*- для ящиков 15Я; 16Я.

Взам. инв. № | Подпись и дата | Инв. № подл.

501-6-21.12.88. 3.000.02.ТБ

Нач. отд.	Хомяк	
Н. контр.	Попова	
Гл. спец.	Сизинцев	
ГИП-ЭЛ	Блувштейн	
Вед. инж.	Блюм	

Ящик 14Я (15Я; 16Я)
Таблица перечня надписей

Стадия	Лист	Листов
Р	1	1

Гипропромтрансстрой

Копировал: Д

Формат А4

Альбом

Вид спереди
Дверь не показана

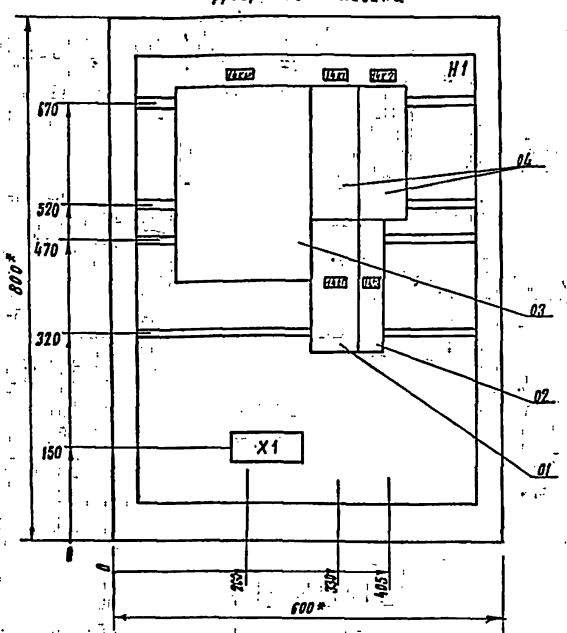

Дверь ящика
Вид спереди

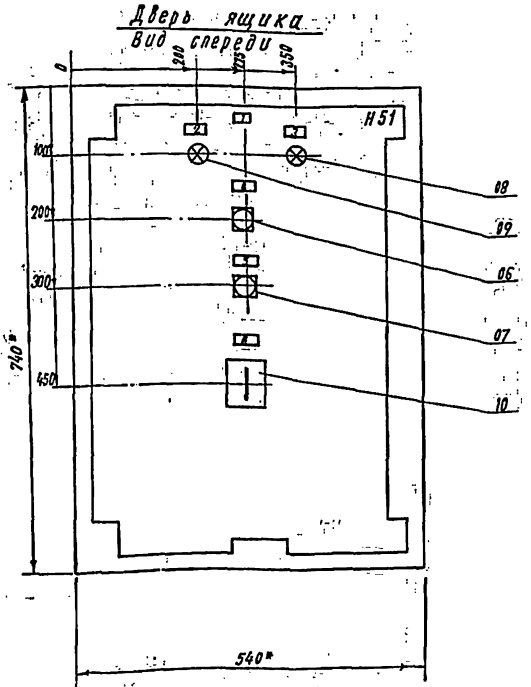

1. Размеры для справок
2. Неуказанные предельные отклонения размеров по.....
3. В контуре табличек и аппаратов указаны номера надписей по перечню надписей.
4. Глубина ящика 360 мм.
5. По данному чертежу изготовить 3 ящика.

Взам. инв. № | Подпись и дата | Инв. № подл.

501-6-21.12.88. 3.000.02.ВО

Нач. отд.	Хомяк	
Н. контр.	Попова	
Гл. спец.	Сизинцев	
ГИП-ЭЛ	Блувштейн	
Вед. инж.	Блюм	

Ящик 14Я (15Я; 16Я)
Чертеж общего вида

Стадия	Масса	Масштаб
Р		1:5

Лист 1 | Листов 1

Гипропромтрансстрой

Копировал: Д

Формат А3

23360-02 43

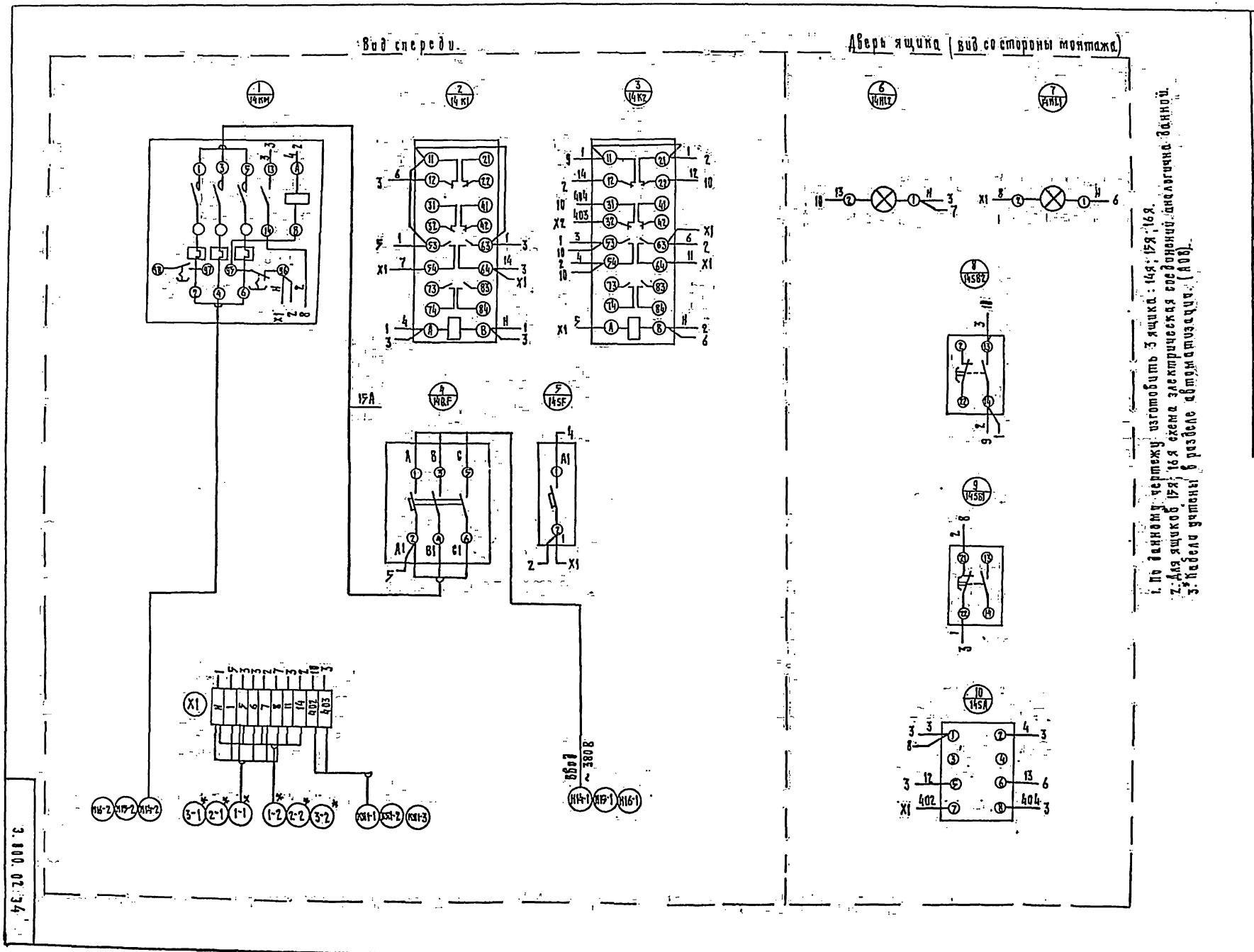
Вид спереди.
Дверь ящика (вид со стороны монтажа)
1 14КМ
2 14К1
3 14К2
4 14QF
5 14SF
6 14HL2
7 14HL1
8 14SB2
9 14SB1
10 14SA
15А
Ввод ~380В
X1
X2
H14-1
H15-1
H16-1
H14-2
H15-2
H16-2
3-1
2-1
1-1
1-2
2-2
3-2
XX1-1
XX1-2
XX1-3
1. По данному чертежу изготовить 3 ящика: 14я; 15я; 16я.
2. Для ящиков 15я; 16я схема электрическая соединений аналогична данной.
3. Кабели учтены в разделе автоматизации. (АОВ).
501-6-21.12.88. 3.000.02.34
Ящик 14я (15я; 16я)
Схема электрическая соединений.
Стадия
Масса
Масштаб
Лист 1
Листов 1
Гипропромтрансстрой
Формат А2
Нач. отд. Хомяк
Н. контр. Попова
Гл. спец. Сизинцева
ГИП-эл. Бауштейн
Вед. инж. Бахом
Копир.
3.000.02.34
23360-02 44

Альбом III

Межпанельные соединения

Схемы панелей

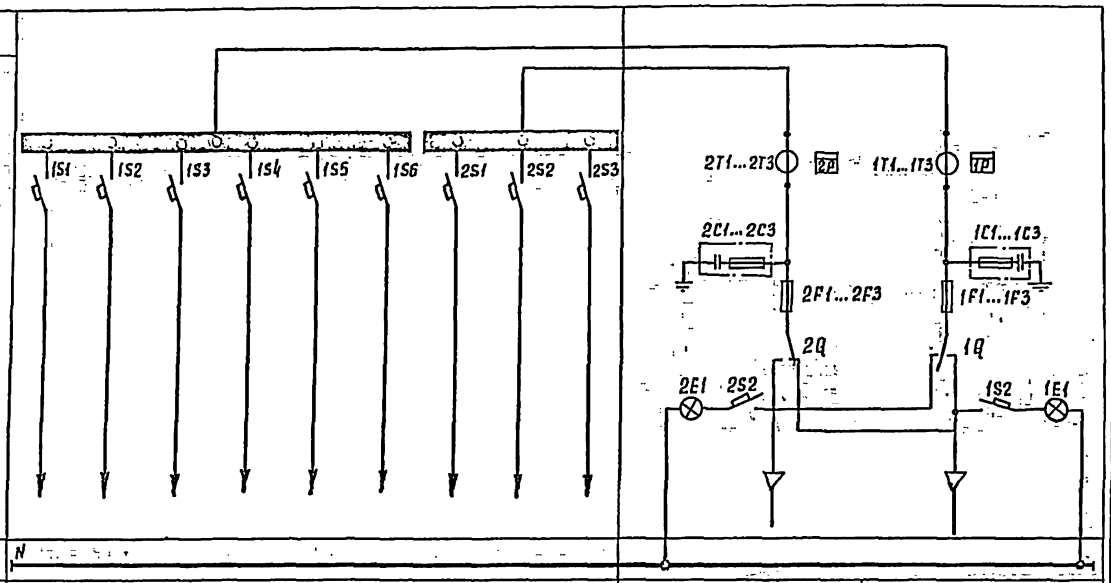

Эскиз компоновки УВР-8503

Вид спереди М 1:50

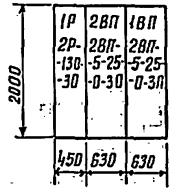

Вид сбоку М 1:50

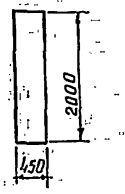

Межпанельные соединения												
Тип панели длина, мм	2Р-130-30 450									2ВП-5-25-0-30 630	2ВП-5-25-0-30 630	
№ ввода обозначение отходящих линий	С3	Н5	Н3	Н1	НА1-1	Резерв	НА1-2	С1	Резерв	Ввод №2	Ввод №1	
Расчетный ток линий, А	1,6	19,9	3,4	42,0	4,5		4,5	17,8	—	22,3	71,4	
Тип отключающего или блокирующего аппарата номинальный ток, А	—	—	—	—	—	—	—	—	—	ПН2-100 63	ПН2-100 80	
Тип автомата номинальный ток расцепителя, А	АЕ2046 К25	АЕ2046 К25	АЕ2046 К20	АЕ2056 К50	АЕ2044 К10	АЕ2058 К40	АЕ2044 К10	АЕ2056 К31,5	АЕ2056 К40	—	—	
Тип трансформатора тока Номинальный ток Коэффициент трансформации	—	—	—	—	—	—	—	—	—	ТК-20-0,5-30/5	ТК-20-0,5-75/5	
Тип счетчика Номинальное напряжение и ток	—	—	—	—	—	—	—	—	—	СА4-И672М 380/220 В, 5А	СА4-И672М 380/220 В, 5А	

Спецификация

NN п/п	Поз. обозн.	Наименование оборудования	Ед. изм.	Кол.	ГОСТ или ТУ
1	1С1...1С3 2С1...2С3	Конденсатор КЗ-16-1000В-0,47 мкф	шт	6	
2	1Т1...1Т3	Трансформатор тока ТК-20-0,5-75/5	шт	3	ГОСТ 7746-78
3	2Т1...2Т3	Трансформатор тока ТК-20-0,5-30/5	шт	3	ГОСТ 7746-78
4	1Р; 2Р	Счетчик СА4-И672М, 5А	шт	2	ГОСТ 6570-75
5	1Q; 2Q	Рубильник переключающий			
		РП-250	шт	2	
6	1F1...1F3	Предохранитель ПН2-100, 80А	шт	3	ТУ16-522-113-75
7	2F1...2F3	Предохранитель ПН2-100, 63А	шт	3	ТУ16-522-113-75
8	1S2÷2S2	Выключатель АЕ1031, 16А	шт	2	
9	1Е1; 2Е1	Патрон потолочный с лампой	шт	2	
10	1S5; 2S1	Выключатель АЕ2044, Iн.р.=10А	шт	2	
11	1S3	Выключатель АЕ2046, Iн.р.=20А	шт	1	
12	1S1; 1S2	Выключатель АЕ2046, Iн.р.=25А	шт	2	
13	2S2	Выключатель АЕ2046, Iн.р.=31,5А	шт	1	
14	1S6; 2S3	Выключатель АЕ2056, Iн.р.=40А	шт	2	
15	1S4	Выключатель АЕ2056, Iн.р.=50А	шт	1	

501-6-21.12.88 ЭМ.ЛО

ГИП	Назарова	
Н.контр.	Попова	
Нач.отд.	Хомяк	
Гл.спец.	Сизунцев	
Гип-ЭА.	Баубштейн	
Рук.гр.	Сорокина	
Инженер	Черкасова	

Административно-бытовое здание для грузовых районов ш.д. станции с бытовыми помещениями на 60 человек

Стадия Р | Лист 1 | Листов 1

Вводно-распределительное устройство УВР-8503 (задание заводу-изготовителю)

Гипропроптранссстрой

Инв. № подл. | Подпись и дата | Взам. инв. №

Альбом II

Вид спереди
(дверь не показана)

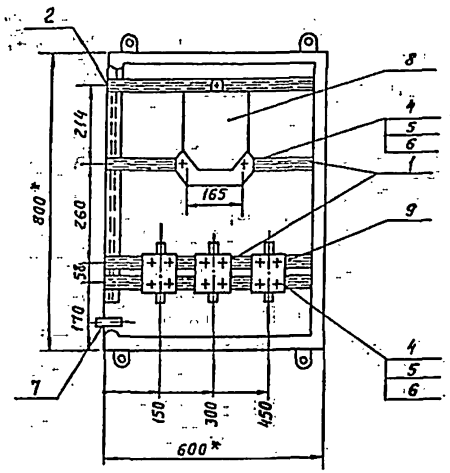

Вид сбоку

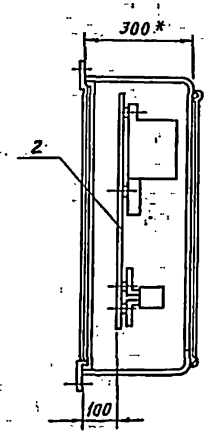

Дверь ящика
(вид спереди)

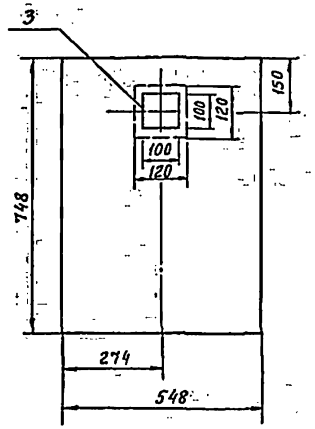

Схема соединений

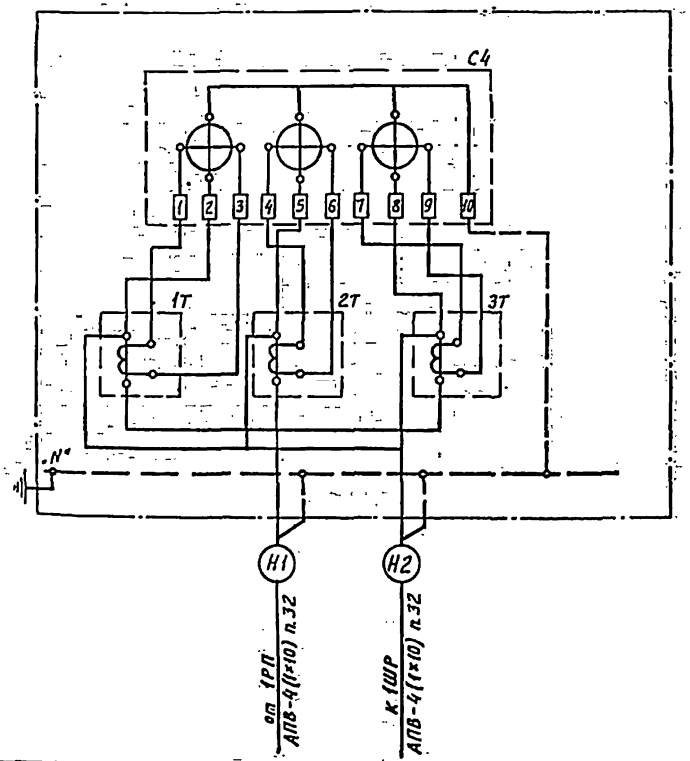

* Размеры даны для справок.

1. Профили поз.2 приварить к боковым стенам ящика.
2. Ящик окрасить серой масляной краской за 2 раза.

Спецификация

Формат	Зона	Поз.	Обозначение	Наименование	Кол.	Примечание
				Детали		
				—		
		1		Профиль монтажный С-образный, перфорированный С=580мм, К101	4	
		2		Профиль монтажный С-образный, перфорированный, С=650мм, К101	2	
		3		Плексиглас 120×120×3мм	1	
				Стандартные изделия		
		4		Винт, М6×12 ГОСТ 1482-84	15	
		5		Гайка закладная К609	15	
		6		Шайба, ГОСТ 11371-78	15	
				Прочие изделия		
		7		Ящик протяжной 800×600×300, К657У2	1	
		8		Счетчик активной энергии, трансформаторный для включения с трансформатором тока СЛ4-И672М, ~380В, 5А	1	
		9		Трансформатор тока ТК-20-0.5-50/5, ТУ16-517.442-75	3	

ГИП	Назарова	Подпись	501-6-21.12.88. ЭМИ.0001
Н.контр.	Попова		Административно-бытовое здание для грузовых районов ж.д. станций с бытовыми помещениями на 50 человек
Нач.отд.	Хомяк		
Гл.спец.	Сизинцев		
ГИП эл.	Блувштейн		Установка счетчика и трансформаторов тока в протяжном ящике
Рук.гр.	Сорокина		
Инженер	Черкасова		

Привязан

Инв. №

Стадия	Масса	Масштаб
Р		
Лист 1	Листов 1	

Гипропромтранспстрой

Инв.№ подл. | Подпись и дата | Взам.инв.№

23360-02 46

Ведомость изделий и материалов для изготовления электромонтажных конструкций и деталей в МЭЗ

Наименование и техническая характеристика изделия, материала	Тип, марка	Ед. изм.	Потребность по проекту
Счетчик активной энергии 380 В, 5 А	СА4-И672М	шт.	1
Трансформатор тока	ТК-20-0,5-50/5	шт.	3
Пускатель магнитный	ПМА-122002В	шт.	3
Пускатель магнитный	ПМА-123002В	шт.	1
Ящик протяжной	К657У2	шт	1
Коробка	У995У2	шт.	4
Наборный зажим	У123У21	шт.	16
Маркировочная колодка	КМ3СН У2.1	шт.	8
Рейка	К109/1У2	шт.	1
Профиль С-образный	К101/1У2	шт	4
Втулка	В22УХА2	шт.	8
Патрубок вводной	У476У3	шт	8
Полоса $\frac{Б-2\ 3\times40\ ГОСТ\ 103-76}{Ст.3\ ГПС\ ГОСТ\ 535-79}$	—	кг.	2
Плексиглас 120×120×3 мм		шт	1

Ведомость электромонтажных конструкций подлежащих изготовлению в МЭЗ

Обозначение чертежа	Наименование	Кол.	Примеч.
5.407-54.2.10	Пускатель в сборе	4	
ЭМИ.0001	Установка счетчика и трансформаторов тока в протяжном ящике	1	
ЭМИ.0002	Коробка У995 с зажимами наборными	4	

				501-6-21.12.88. ЭМИ.В
Гип	Назарова			
Н.контр	Попова			
Нач.отд	Хомяк			
Гл.спец.	Сизинцев			
Гип эл.	Блувштейн			
Рук.гр.	Сорокина			
Инженер	Черкасова			

Привязан

Инв.№

Административно-бытовое здание для грузовых районов ж.д. станции с бытовыми помещениями на 50 человек

Стадия	Лист	Листов
Р	1	1

Ведомости изделий, материалов и электромонтажных конструкций МЭЗ

Гипропромтрансстрой

Инв.№ подл. | Подпись и дата | Взам. инв.№

М 1:2

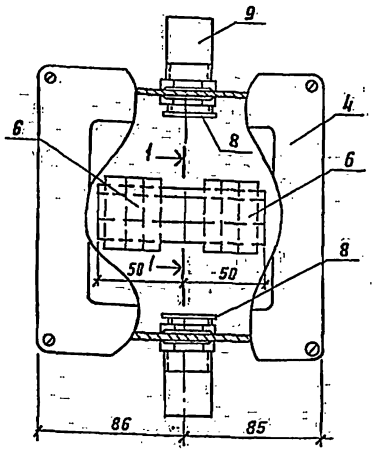

М 1:2

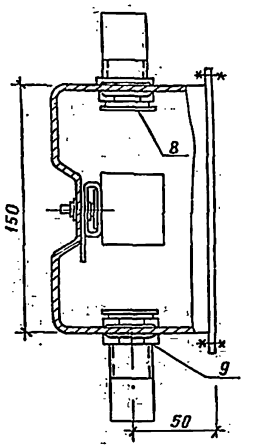

1-1
М1:1

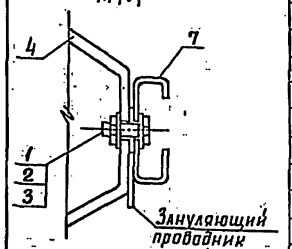

Спецификация

Формат	Зона	Поз.	Обозначение	Наименование	Кол.	Примеч.
				Стандартные изделия		
		1		Болт М4-8g×12,58 ГОСТ 7805-70	1	
		2		Гайка М4-7М ГОСТ 5915-70	1	
		3		Шайба 4 ГОСТ 11371-78	2	
				Прочие изделия		
		4		Коробка У995-У2 ТУ35-2415-91	1	
		5		Наборный зажим У123У2-1,		
				ТУ35-2289-82	4	
		6		Маркировочная колодка		
				КМ3СН У2.1, ТУ36-2289-82	2	
		7		Рейка К109/1У2 L=100мм,		
				ТУ36-2259-80	1	
		8		Втулка В22УХА2		
				ТУ36-1869-80	2	
		9		Патрубок вводной		
				У476У3, ТУ36-1447-82	2	

				501-6-21.12.88. ЭМИ-0002
Гип	Назарова			
Н.контр	Попова			
Нач.отд.	Хомяк			
Гл.спец.	Сизинцев			
Гип эл.	Блувштейн			
Рук.гр.	Сорокина			
Инженер	Черкасова			

Привязан

Инв.№

Коробка У995 с зажимами наборными

Стадия	Масса	Масштаб

Лист 1 | Листов 1

Гипропромтрансстрой

Копировал: 23360-02 47. Формат А2

Альбом II

Ведомость рабочих чертежей основного комплекта марки 30.

Лист	Наименование	Примечание
1	Общие данные	
2	План расположения	
	на отм. 0.000 и 3.300	

Ведомость узлов установки оборудования на плане расположения.

Поз.	Обозначение	Наименование	Кол.	Примеч.
1	5.407-19, лист 6	Установка светильника		
		НСПО2 на крюке	2	
2	5.407-43. 8.1, лист 13,14	Установка распределитель-		
		ного шкафа ПР11-3046-21У3		
		на стене, исп. 2	2	
3	5.407-19, лист 6	Установка светильника		
		НСПО3 на крюке.	3	

Ведомость ссылочных и прилагаемых документов.

Обозначение	Наименование	Примечание
	Ссылочные документы	
5.407-19	Установка одиночных све-	
	тильников с лампами нака-	
	ливания	
5.407-43	Установка распределительных	
	шкафов серии ПР11. Вып. 0.1	
	Прилагаемые документы	
ЭО. СО	СО по рабочим чертежам	
	основного комплекта марки ЭО	
ЭО. ВМ	ВМ по рабочим чертежам	
	основного комплекта марки ЭО	

Данные о групповых щитках.

Номер щитка	Тип	Установленная мощность кВт	Номера автоматических выключателей				Тип расцепит., А	
			Однополюсные		Трехполюсные		на вводе	на линиях
			Занятые	Резервные	Занятые	Резервные		
ЩО-1	ПР11-3046-21У3	6,7	1-5	6	—	—		16
ЩО-2	ПР11-3046-21У3	7,1	1-6	—	—	—		16
ЩО-1А	ПР11-3046-21У3	1,0	1,2	3,4				16

1. Освещенность помещений принята в соответствии со СНиП II-4-79 и ОСТ 32-9-81.
2. Запроектированы следующие виды освещения: рабочее (общее и ремонтное) и эвакуационное. Питание сети эвакуационного освещения раздельное от сети рабочего освещения.
3. Напряжение сети освещения: рабочего и эвакуационного - 380/220 В; ремонтного - 36 В.
4. Питающая сеть выполняется проводом АПВ в полиэтиленовых трубах, прокладываемых в подготовке пола. Вертикальные участки труб, подходящих к групповым щиткам, закрыть декоративным кожухом из листовой стали 6=1,5 мм. Кожух окрасить эмалью ПФ115, серая, ГОСТ 6465-76 IV, С1.
5. Групповая сеть выполняется:
   - В административно-бытовых помещениях проводом АПВ в полиэтиленовых трубах прокладываемых: поверх плит покрытия (перекрытия) - к светильникам; в подготовке пола данного этажа - к штепсельным розеткам.
   - В душевых, тепловом пункте и вентиляторных - кабелем АВВГ прокладываемым открыто по строительным конструкциям.
6. Все металлические нетоковедущие части электрооборудования занулить. Для зануления использовать рабочий нулевой провод групповой сети.
7. Светильники эвакуационного освещения должны иметь знак отличающий их от светильников рабочего освещения.
8. Питающий провод сети освещения учтен в разделе силового электрооборудования.
9. Показатели осветительной установки:
   - освещаемая площадь - 776 м²;
   - установленная мощность - 14.8 кВт;
   - число установленных светильников - 151 шт;
   - число установленных штепсельных розеток - 22 шт.

Рабочие чертежи основного комплекта марки ЭО выполнены в соответствии с действующими строительными нормами и правилами и предусматривают технические решения, обеспечивающие безопасность при эксплуатации здания.
Главный инженер проекта [подпись] - (Назарова)

ГИП	Назарова	[подпись]
Н. контр.	Попова	[подпись]
Нач. отд.	Хомяк	[подпись]
Гл. спец.	Сизунцев	[подпись]
ГИП-3Л.	Блюбштейн	[подпись]
Рук. гр.	Сорокина	[подпись]
Инженер	Черкасова	[подпись]

Копир. [подпись]

501-6-21.12.88. ЭО

Административно-бытовое здание грузовых районов ж.д. с бытовыми помещениями на 50 человек.

Стадия	Лист	Листов
Р	1	2

Общие данные.

Гипропромтрансстрой

23360-02 48 Формат А2

Альбом III

План на отм. 3.300

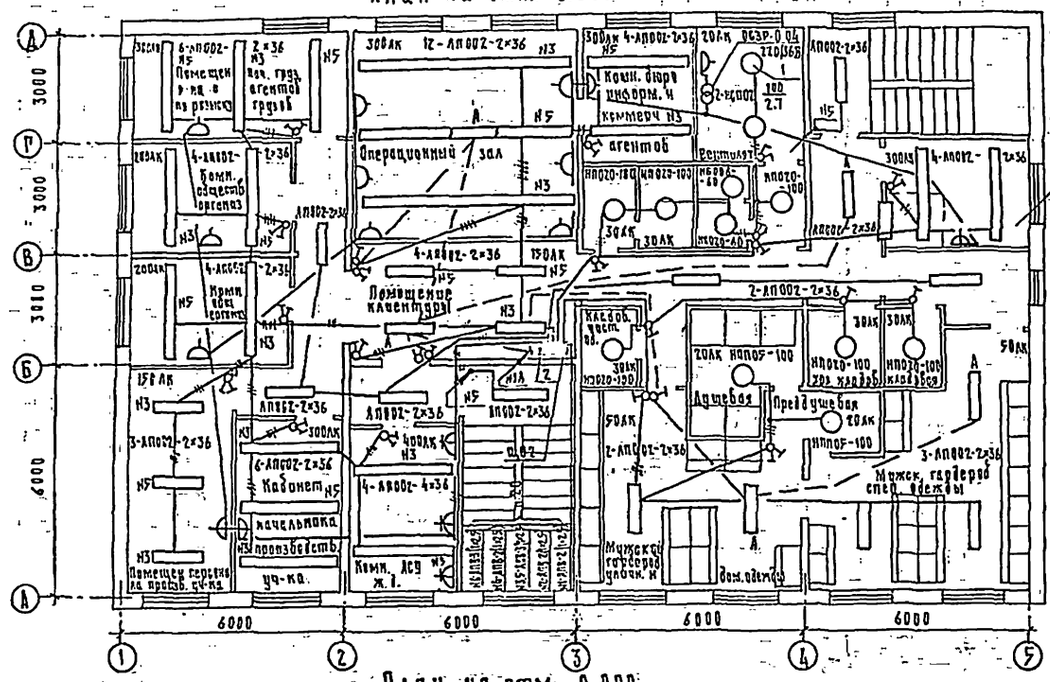
Операционный зал
Помещение кассиров
Кабинет начальника
Производств. уч-ка.
Комн. дсу ж.т.
Бухгалтерия
Душевая
Преддушевая
Мужск. гардероб спец. одежды
Женск. гардероб спец. одежды
Помещение вент. установок
Помещение для чистки спец. одежды
Комната обогрева
Красный уголок
Подсобное помещение
Обеденный зал
Кабинет по технике безопасности
Сушильная
Мед. комната
Душевая
Женский гардероб спец. одежды
Мужской гардероб спец. одежды
Зам. директора
Зам. главного
Касс. спец. об.
Касс. об.
Пом. для хран. уборочного инв.
Пом. для хран. спец. одежды
Пом. для хран. вет. спец. одежды
Пом. для хран. спец. обуви
Пом. для хран. вет. спец. обуви

Альбом II

Ведомость рабочих чертежей основного комплекта марки АОВ.

Лист	Наименование	Примечание
1	Общие данные	
2	Вентсистема приточная П1(П2;П3)	
3	Схема автоматизации	
3	Вентсистема приточная П1(П2;П3). Управление	
	Сигнализация. Схема электрическая принципиальная	
4	Вентсистема приточная П1(П2;П3). Схема	
	внешних соединений. План расположения	
	средств автоматизации и проводок	

Ведомость ссылочных и прилагаемых документов

Обозначение	Наименование	Примечание
	Ссылочные документы	
ВСН 205-84	Инструкция по проектированию	
Минмонтажспецстрой СССР	электроустановок систем автоматиза	
	ции технологических процессов	
РМ4-2-84	Система автоматизации технологи-	
	ческих процессов. Схемы	
	автоматизации. Указания по	
	выполнению.	
РМ4-106-82	Системы автоматизации техно-	
	логических процессов	
	Схемы электрические принци-	
	пиальные. Требования к	
	выполнению.	
ТМ4-142-75	Термометр технический ртутный	
	в оправе. Установка на трубо-	
	проводе Д=76мм или металли-	
	ческой стенке	
ТМ4-144-75	Термометр технический	
	ртутный в оправе. Установка	
	на трубопроводе Д=14мм;	
	38мм	
ТМ4-147-75	Термометр сопротивления	
	Термометр термоэлектрический	
	Установка на трубопроводе	
	Д>89мм или металлической	
	стенке	
	Прилагаемые документы	
АОВ СО	СО по рабочим чертежам	
	основного комплекта	
	марки АОВ	Альбом IV
АОВ ВМ	ВМ по рабочим чертежам	
	основного комплекта	
	марки АОВ	Альбом V

1. Автоматизируются приточные вентсистемы П1, П2, П3.
2. Объем автоматизации вентсистем указан на чертеже АОВ-2.
3. Чертежи задания заводу-изготовителю ящиков управления приточными вентсистемами и ящика сигнализации выполнены по ОСТ 160.800.485-84 и приведены в электротехнической части проекта.
4. Монтаж приборов и средств автоматизации выполнить согласно требованиям СНиП 3.05.07-85.

Рабочие чертежи основного комплекта марки АОВ выполнены в соответствии с действующими строительными нормами и правилами и предусматривают технические решения, обеспечивающие пожарную безопасность при соблюдении установленных правил безопасности эксплуатации здания

Главный инженер проекта Подпись Назарова

89

Инв.№подл. | Подпись и дата | Взам.инв.№

501-6-21.12.88. АОВ

ГИП	Назарова	Подпись	Административно-бытовое здание для грузовых районов жел. дор. станций с выпозными помещениями на 50 человек	Стадия	Лист	Листов
Н.контр.	Попова	"		Р	1	4
Нач.отд.	Хомяк	"				
Гл.спец.	Сизинцев	"	Общие данные	Гипропромтранспстрой		
ГИП эл.	Блувштейн	"				
Вед.инж.	Блюм	"				

23360-02 50

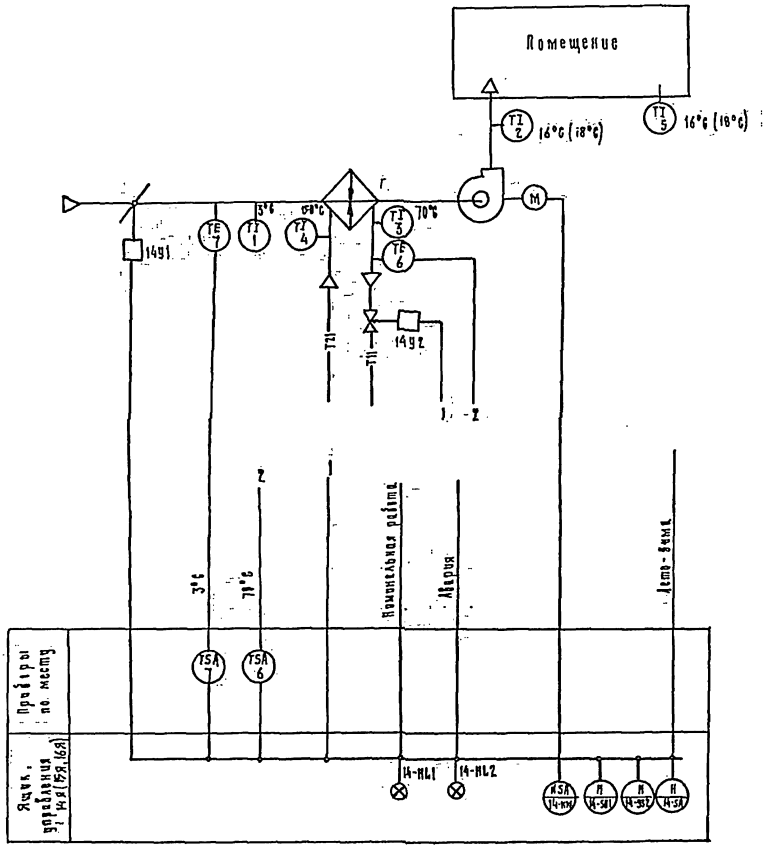

1. Схема выполнена на основании сантехнического раздела.
2. Схемой автоматизации приточной вентсистемы предусматривается:
   2.1. Местное управление электродвигателем приточного вентилятора;
   2.2 Защита воздухонагревателя от замерзания при работающей и неработающей системе
   2.3 Контроль параметров теплоносителя наружного и приточного воздуха.
   2.4 Сигнализация нормальной и аварийной работы системы.
3. Условные обозначения приняты по ГОСТ 21.404-85.
4. Схема автоматизации дана для вентсистемы П1, для вентсистем П2, П3 схема автоматизации аналогична.
5. Параметры, указанные в скобках, относятся к вентсистемам П2, П3.

				501-6-21.12.88. АОВ			
ГИП	Назарова		Административно-бытовое здание для грузовых районов ж.д. станции с бытовыми помещениями на 50 человек.	Стадия	Лист	Листов
Н. контр.	Попова			Р	2	
Нач. отд.	Хомяк					
Гл. спец.	Сизенцев		Вентсистема приточная П1 (П2, П3) Схема автоматизации.	Гипропромпланстрой		
ГИП эл.	Блувштейн					
Вед. инж.	Блюм					

Инв. № подл. | Подпись и дата | Взам. инв. № | Отдел 05 | Подпись и дата | Инв. № подл.

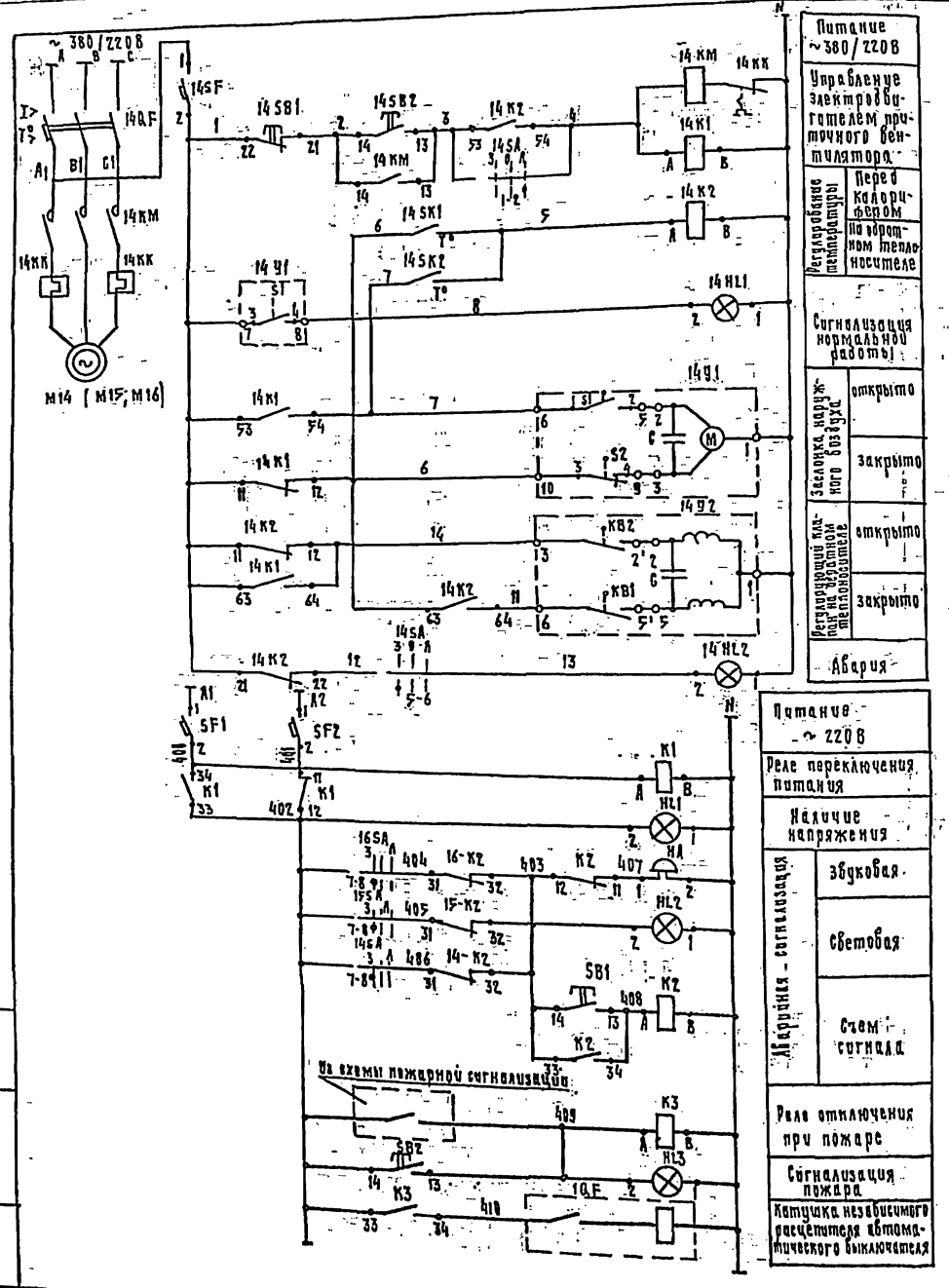

Питание ~380/220В
Управление электродвигателем приточного вентилятора
Регулирование температуры: Перед калорифером; На обратном теплоносителе
Сигнализация нормальной работы: Заслонка наружного воздуха: открыто; закрыто; Регулирующий клапан на обратном теплоносителе: открыто; закрыто
Авария

Питание ~220В
Реле переключения питания
Наличие напряжения
Аварийная сигнализация: звуковая; световая; Схем сигнала
Реле отключения при пожаре
Сигнализация пожара
Катушка независимого расцепителя автоматического выключателя

Диаграммы замыкания контактов.

Регулятора температуры 14-SK1

ТУДЗ-1-2

Обозначение контакта	Температура воздуха перед калорифером: -30°С	+3°С	+40°С
1			

Замкнуто

Регулятора температуры 14-SK2

ТУДЗ-2-4

Обозначение контакта	Температура обратного теплоносителя: 0°С	20-30°С	100°С

Замкнуто

Исполнительный механизм 14У2

МЭО-6,3

Обозначение конечного выключателя	№ конт.	Положение исполнит. механизма: откр. — закр.
КВ2	3-2'	
КВ1	6-5'	

Исполнительный механизм 14У1

МЭО-16

Обозначение	№ конт.	Положение исполнит. механизма: откр. — закр.
S1	1-2	
	3-4	
S2	1-2	
	3-4	

Переключатель 14SA

УП5312-С29

Номер секции	Номер конт.	Пол. рукоятки: -45°	0°	+45°
		Зима: Л	П	Лето: Л	П	Л	П
I	1 2					⊠	
II	3 4					⊠	
III	5 6	⊠					
IV	7 8	⊠					

Перечень элементов принципиальной схемы

Поз. обозначение	Наименование	Кол.	Примечание
	Ящик управления 14Я (15Я, 16Я)		
14QF	Выключатель ВА51Г25-340010Р-380Х43; Jр=63А	1	
14-SF	Выключатель А-63М93, ~220В; Jр=4А	1	
14-КМ	Пускатель ПМА-1100Б, ~220В	1	
14-КК	Реле тепловое РТА- □	1	см. п. 2
14-SA	Переключатель ПП5312-С29	1	
14-К1 14-К2	Реле ПЭ-37-4У3, ~220В, 50Гц	2	
14-HL1	Арматура АС440225У2, ~220В	1	
14-HL2	Арматура АС440219У2, ~220В	1	
14-SB1	Кнопка КЕ011У2, исп.2, толк. красн.	1	
14-SB2	Кнопка КЕ011У2, исп.2, толк. черн.	1	
	В ящике Я!		
SF1, SF2	Выключатель А63М43; ~220В, Jр=2,5А	1	
К1; К2; К3	Реле ПЭ-37-2243, ~220В, 50Гц	3	
SB1; SB2	Кнопка КЕ011У2, исп.2, толк. красн.	2	
HL1	Арматура АС440225У2, ~220В	1	
HL2; HL3	Арматура АС440219У2, ~220В	2	
НА	Звонок, ЗВП-220		Установить на боковой стенке
	По месту		
14У1	Исполнительный механизм МЭО-16/63-0,63У	1	комплектно с задвижкой
1QF1	Выключатель АП50Б-3МТ А92, Jр=40А	1	учтен в разделе ЭМ
14 У2	Исполнительный механизм МЭО-6,3	1	комплектно с регулир. клапаном
14-SK1	Регулятор температуры ТУДЗ-1-2-П182-3		
	пределы регулирования от -30°С до +40°С	1	
14-SK2	Регулятор температуры ТУДЗ-2-4-П182-3		
	пределы регулирования от 0° до 100°С	1	
1QF	Выключатель АП50Б-3МТ	1	учтен в чертежах марки ЭМ

1. Схема управления дана. Для вентсистемы П1, для вентсистем П2 и П3 схема аналогична за исключением индекса в маркировке цепей управления и позиционных обозначениях элементов схемы, изменяющихся соответственно номеру привода.
2. Для 14Я - РТА 1007, для 15Я - РТА 1007, для 16Я - РТА 1007.

Привязан:

Инв. №

ГИП	Назарова		
Н. контр.	Попова		
Нач. отд.	Хомяк		
Гл. спец.	Сизинцев		
ГИП эл.	Бадьштейн		
Вед. инж.	Блюм		

501-6-21.12.88 АОВ

Административно-бытовое здание для грузовых районов ж.д. станций с бытовыми помещениями на 50 человек.

Стадия	Лист	Листов
Р	3	

Вентсистема приточная П1(П2,П3) Управление сигнализация. Схема электрическая принципиальная

Гипропромтрансстрой

Копир.

23360-02 52

Формат А2

Наименование параметра и место отбора импульса	Температура: Перед воздухонагревателем	Температура: Клапан наружного воздуха	Температура: Трубопровод обратного теплоносителя	Регулирующий клапан на трубопроводе обратного теплоносителя	Температура: Перед воздухонагревателем	Температура: Трубопровод обратного теплоносителя	Температура: Трубопровод горячей воды	Температура: Приточный воздуховод	Температура: Помещение
Обозначение монтажного чертежа	ТМЧ-147-75	—	А12018000 СБ	—	ТМЧ-147-75	ТМЧ-144-75	ТМЧ-144-75	ТМЧ-142-75	
Позиция	7	14У-1	6	14У-2	1	3	4	2	5

Обозначение	Наименование
	Заземляющий проводник электроустановки.
	Жила кабеля или проводника используемая для заземления электроустановок.
	Отборное устройство, первичный измерительный прибор или датчик встраиваемый в технологическое оборудование
	Прибор, регулятор, исполнительный механизм, электроаппаратура, устанавливаемая вне щита.
	Коробка соединительная

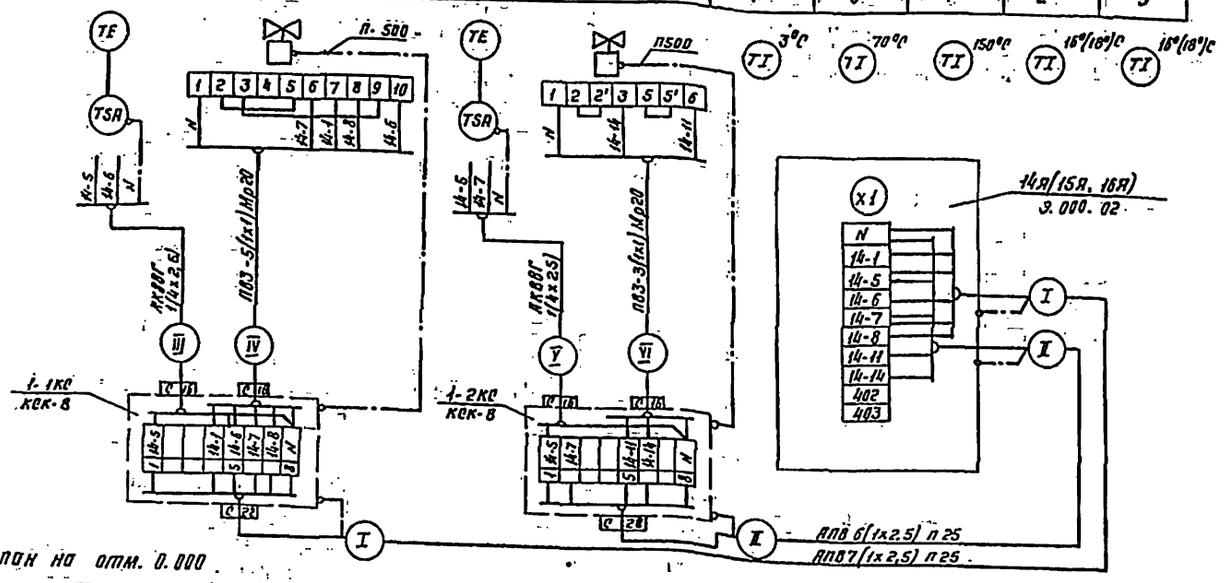

Поз. обознач.	Наименование	Кол.	Примечание
	Провод с алюминиевой жилой АПВ		
	сечением 1х 2,5 мм²	234м	
	Провод с медной жилой ПВЗ		
	сечением 1х 1 мм²	12м	
	Кабель контрольный с алюминиевыми жила-		
	ми АКВВГ сечением 4х 2,5 мм²	18м	
	Труба ПВД (ПНП) 25с, ГОСТ 18599-83	30м	
	Металлорукав РЗ-ЦХ-20, Ду = 20мм	3м	
	Коробка соединительная КСК-8	6шт.	ТУ36.1753-75
	Проводник заземляющий П-500	6шт.	ТУ36.1276-76

План на отм. 0.000

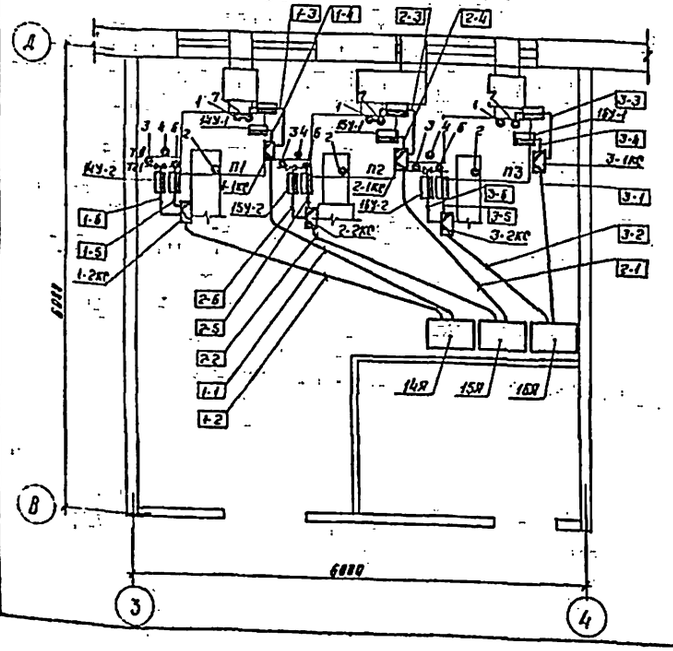

Таблица соответствия

Приточная вентсистема	Маркировка кабеля, Длина, м: I	II	III	IV	V	VI
П1	1-1	1-2	1-3	1-4	1-5	1-6
	7	7	3	0,5	3	0,5
П2	2-1	2-2	2-3	2-4	2-5	2-6
	6	6	3	0,5	3	0,5
П3	3-1	3-2	3-3	3-4	3-5	3-6
	5	5	3	0,5	3	0,5

1. Позиции приборов указаны по спецификации оборудования АОВ.СО.
2. Схема внешних соединений дана для приточной вентсистемы П1. Для вентсистем П2; П3 схема аналогичны, за исключением маркировки кабелей и их длин, указанных в таблице соответствия.
3. Ящики 14Я; 15Я; 16Я и Я1 учтены в электротехнической части проекта.
4. Параметры в скобках для вентсистем П2; П3.
5. Монтаж приборов и средств автоматизации выполнить согласно СН и П 3.05.07-85.

501-6-21.12.88 АОВ

Привязан.	ГИП	Назарова		Административно-бытовое здание для грузовых районов жел. дор. станций с бытовыми помещениями на 50 человек	Стадия	Лист	Листов
	А. контр.	Попова			Р	4	
	Нач. отд.	Хомяк					
	Гл. спец.	Сизинцев		Вентсистема приточная П1 (П2; П3). Схема внешних соединений. План расположения средств автоматизации и проводок.	Гипропромтранестрой		
Инв. №	ГИП-эл.	Блувштейн					
	Вед. инж.	Блюм					

Копир. 23360-02 53 Формат А2

Альбом II

Ведомость рабочих чертежей основного комплекта СС.

Лист	Наименование	Примечание
1	Общие данные	
2	Схема связи	
3	План каналов скрытой проводки на отм. 0,000	
4	План сети телефонизации на отм. 0,000	
5	План сети часофикации и радиофикации	
	на отм. 0,000	
6	План сети пожарной сигнализации на отм. 0,000	
7	План каналов скрытой проводки на отм. 3,300	
8	План сети телефонизации на отм. 3,300	
9	План сети часофикации и радиофикации	
	на отм. 3,300	
10	План сети пожарной сигнализации на отм. 3,300	
11	План сети охранной сигнализации на отм. 3,300	
12	Схема слаботочных сетей	
13	Схема охранной сигнализации. Узел 1	
14	Схема охранной сигнализации. Узел 2	
15	Схема охранной сигнализации. Узел 3	

Ведомость ссылочных и прилагаемых документов

Обозначение	Наименование	Примечание
	Ссылочные документы	
Т-153-2-77	Шкаф слаботочных устройств	Альбом типовых чертежей „Гипросвязь"
Т.1.012-4-84	Узлы и детали скрытых проводок	Альбом типовых чертежей „Гипросвязь"
	Прилагаемые документы	
СС.СО	СО по рабочим чертежам	
	основного комплекта администра-	
	тивно-бытового здания	
СС.ВМ	Ведомость потребности в	
	материалах	

Сети телефонизации, радиофикации и электрочасофикации выполняются в соответствии с „Правилами строительства и ремонта воздушных линий связи и радиотрансляционных сетей" ч.III.

Телефонизация осуществляется от существующей АТС ж.д. узла. Радиофикация осуществляется от существующей сети МС.

Комплексные телефонные сети и сеть радиофикации выполняются в каналах скрытой проводки и частично открыто по стенам.

Раздел пожарной сигнализации выполнен в соответствии с указаниями СНиП 2.04.09-84г., ГОСТ 12.2.003.74 ССБТ.

Монтаж устройств пожарной и охранной сигнализации осуществляется в соответствии с „Правилами производства и приемки работ установки охранной, пожарной и пожарно-охранной сигнализации ВСН-25.09.68-85" специализированной организацией „Союзспецавтоматика".

Проектом предусматривается включение лучей пожарной и охранной сигнализаций в существующей концентратор „Топаз" ж.д. станции.

Для отключения вентиляции при пожаре предусматривается установка реле МКУ-48С, включаемого в запараллельные контакты АСПТ соответствующих лучей концентратора „Топаз". Питание реле МКУ-48 предусмотрено от выпрямителя СВ-48-1.

Для блокировки окон и дверей применяются охранные датчики ДМК-П2, ДИМК. Ультразвуковой прибор „Фикус-МПЗ" устанавливается для охраны операционного зала.

Условные обозначения выполнены в соответствии с Методическими указаниями ГТСС И-121-82.

В проекте предусматривается устройство защитного заземления в соответствии с ГОСТ 464-79, ГОСТ 12.1.019 ССБТ, 12.2.003-74 ССБТ для суглинистого грунта с сопротивлением заземления ≤ 10 ом.

Условные обозначения для охранной сигнализации

– датчик магнитоконтактный инерционный ДИМК

– розетка РТ-2-Н

– датчик магнитоконтактный ДМК-П на размыкание

– блокировка дверей проводом

– прибор ультразвуковой „Фикус-МПЗ"

Проект разработан в соответствии с действующими нормами и правилами и обеспечивает безопасную эксплуатацию сооружений при соблюдении предусмотренных проектом мероприятий

Главный инженер проекта [подпись] /Назарова/

Инв.№				Привязан
				501-6-21.12.88. СС
ГИП	Назарова	[подпись]	Административно-бытовое здание для грузовых районов ж.д. станции с бытовыми помещениями на 50 человек	Стадия: Р; Лист: 1; Листов: 15
Н.контр.	Рябова	[подпись]		
Нач.отд.	Громов	[подпись]		
Гл.спец.	Семчукова	[подпись]	Общие данные	Гипропромтрансстрой
Рук.гр.	Кучерявая	[подпись]		
Инженер	Никитина	[подпись]		

Инв.№ подл. | Подпись и дата | Взам.инв.№

Альбом II

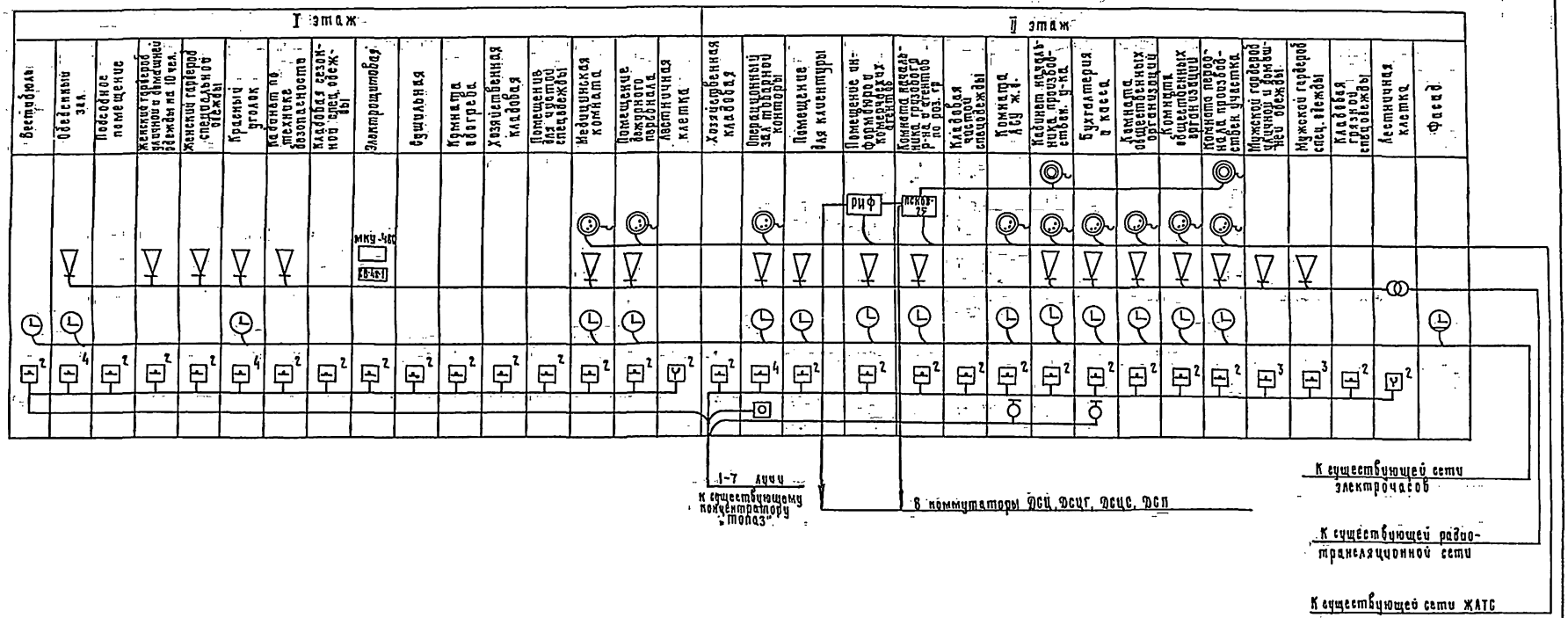

						501-6-21.12.88	СС

Альбом II

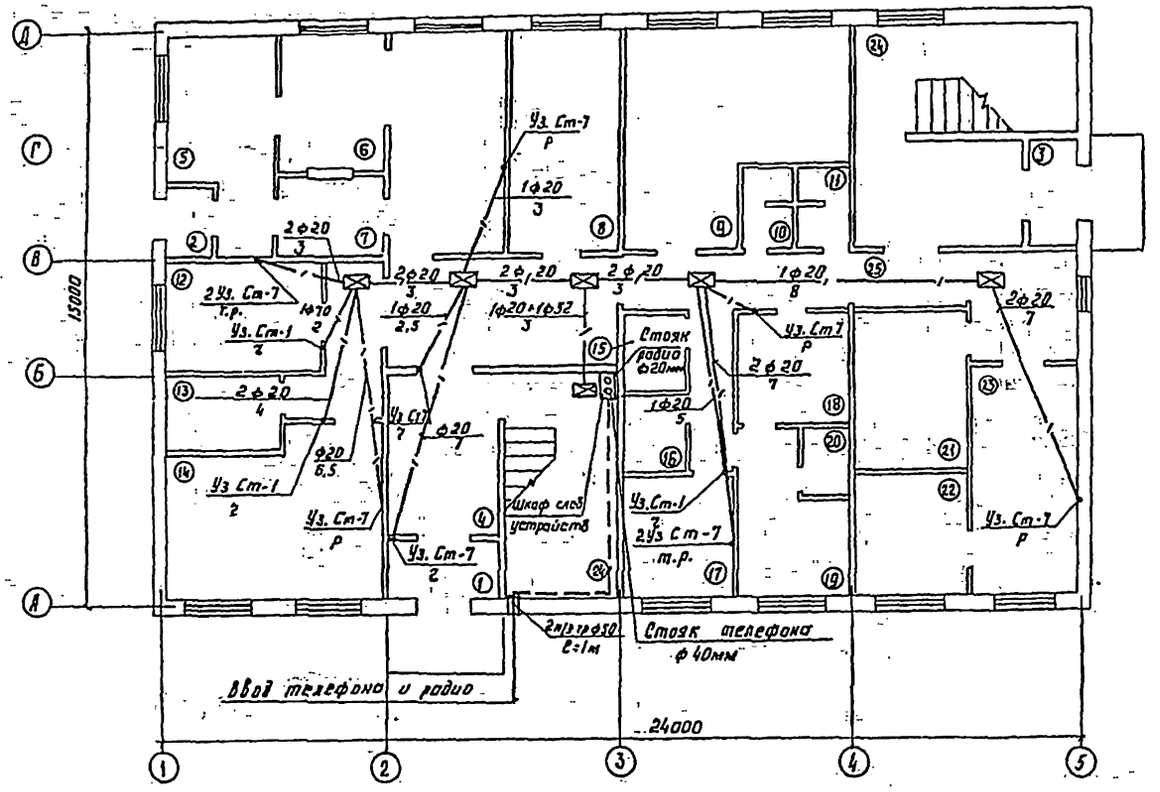

Экспликация помещений

Номер по плану	Наименование	Площадь мг
1	Тамбур	
2	Тамбур	
3	Тамбур	
4	Вестибюль	
5	Подсобное помещение	
6	Обеденный зал с раздаточной на 8 посадочных мест	
7	Моечная	
8	Кабинет по технике безопасности	
9	Тепловой пункт с венткамерой	
10	Уборная мужская	
11	Уборная женская	
12	Медицинская комната	
13	Электрощитовая	
14	Красный уголок	
15	Хозяйственная кладовая	
16	Кладовая сезонной специальной одежды	
17	Помещение дежурного персонала	
18	Женская гардеробная специальной одежды на 11 мест	
19	Женская гардеробная уличной и домашней одежды на 10 мест	
20	Женская душевая	
21	Сушильная	
22	Помещение для чистки специальной одежды	
23	Комната обогрева	
24	Лестничная клетка	
25	Коридор	

Согласовано: Зк Ливман, Ов Давлословский

Инв. № подл. | Подпись и дата | Взам. инв. №

Инв. № | Подпись и дата | Взам. инв. №

ГИП	Назарова		
Н.контр.	Рябова		
Нач.отд	Громов		
Гл.спец	Семчукова		
Рук.гр	Кучерявая		
Ст.инж.	Львова		

501-6-21.12.88. СС

Административно-бытовое здание для грузовых районов эк.д. станции с бытовыми помещениями на 50 человек

План каналов скрытой проводки на отм. 0.000

Стадия	Лист	Листов
Р	3	

Гипропромтрансстрой

Копир. Р

23360-02 56

Формат А2

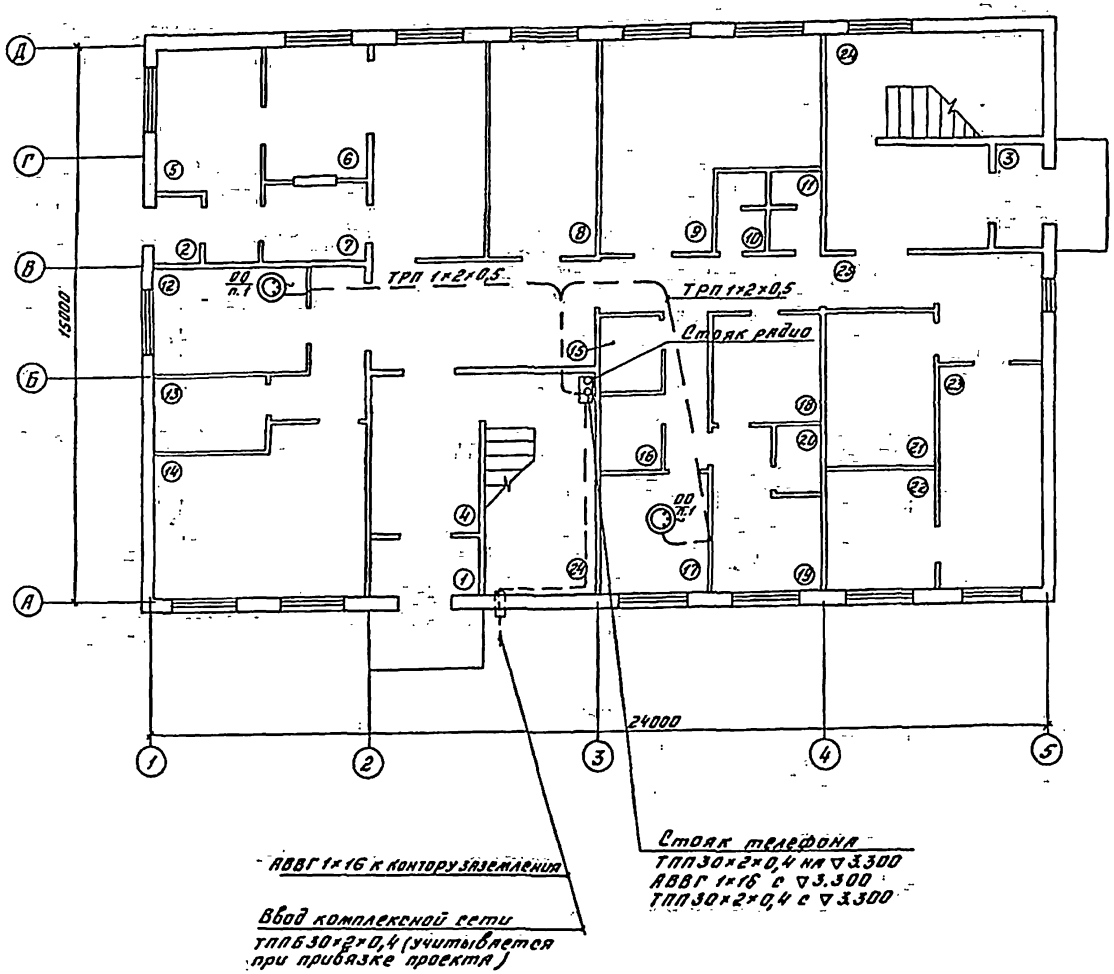

Экспликация помещений

Номер по плану	Наименование	Площадь м²
1	Тамбур	
2	Тамбур	
3	Тамбур	
4	Вестибюль	
5	Подсобное помещение	
6	Обеденный зал с раздаточной на 8 посадочных мест	
7	Моечная	
8	Кабинет по технике безопасности	
9	Тепловой пункт с венткамерой	
10	Уборная мужская	
11	Уборная женская	
12	Медицинская комната	
13	Электрощитовая	
14	Красный уголок	
15	Хозяйственная кладовая	
16	Кладовая сезонной специальной одежды	
17	Помещение дежурного персонала	
18	Женская гардеробная специальной одежды на 11 мест	
19	Женская гардеробная уличной и домашней одежды на 10 мест	
20	Женская душевая	
21	Сушильная	
22	Помещение для чистки специальной одежды	
23	Комната обогрева	
24	Лестничная клетка	
25	Коридор	

501-6-21.12.88 сс

Привязан	ГИП	Назарова		Административно-бытовое здание для грузовых автомобилей с отапливаемыми помещениями на 50 человек	Стадия	Лист	Листов
	Н.контр.	Рабова			Р	4	
	Нач.отд.	Громов					
	Гл.спец.	Гончукова		План сети телефонизации на отм. 0.000	Гипрапромтрансстрой		
Инв.№	Рук.гр.	Кучерявая					
	Ст.инж.	Львова					

Альбом II

Инв.№ подл. | Подпись и дата | Взам.инв.№

Альбом II

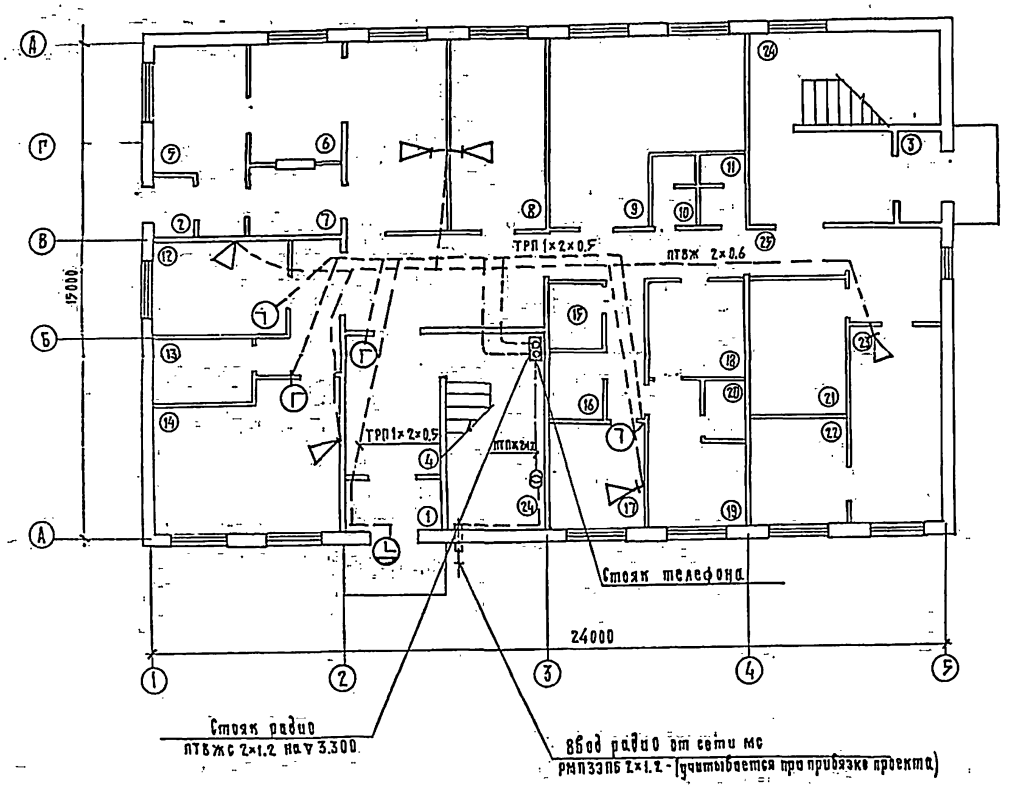

Экспликация помещении

Номер по плану	Наименование	Площадь м²
1	Тамбур	
2	Тамбур	
3	Тамбур	
4	Вестибюль	
5	Подсобное помещение	
6	Обеденный зал с раздаточной на 8 посадочных мест	
7	Моечная	
8	Кабинет по технике безопасности	
9	Тепловой пункт с бенткамерой	
10	Уборная мужская	
11	Уборная женская	
12	Медицинская комната	
13	Электрощитовая	
14	Красный уголок	
15	Хозяйственная кладовая	
16	Кладовая сезонной специальной одежды	
17	Помещение дежурного персонала	
18	Женская гардеробная специальной одежды на 11 мест	
19	Женская гардеробная уличной и домашней одежды на 10 мест	
20	Женская душевая	
21	Сушильная	
22	Помещение для чистки специальной одежды	
23	Комната обогрева	
24	Лестничная клетка	
25	Коридор	

501-6-21.12.88 сс

ГИП	Назарова		
Н. контр.	Рябова		
Нач. отд.	Громов		
Гл. спец.	Семчукова		
Рук. гр.	Кучерявая		
Ст. инж.	Львова		

Привязан:

Инв. N

Административно-бытовое здание для грузовых районов ж.д. станции с бытовыми помещениями на 50 человек.

План сети часофикации и радиофикации на отм. 0.000.

Стадия	Лист	Листов
Р	5	

Гипропромтрансстрой

Копир. Фармат А2

Альбом II

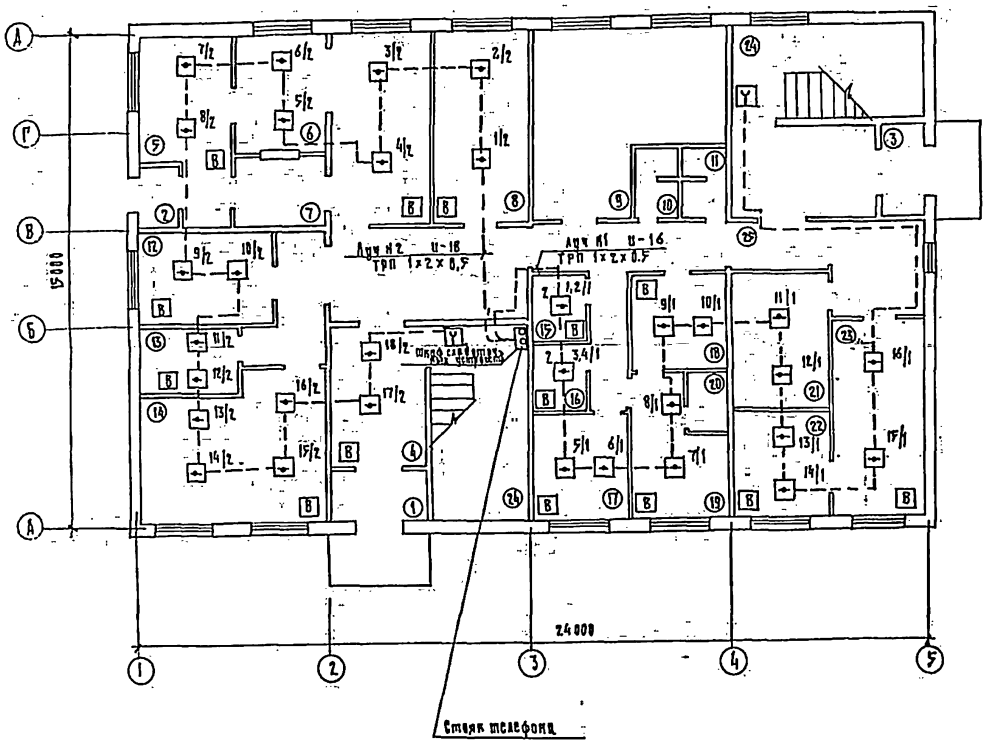

Экспликация помещений

Номер по плану	Наименование	
1	Тамбур	
2	Тамбур	
3	Тамбур	
4	Вестибю	
5	Подсобное помещение	
6	Обеденный зал с раздаточной на 8 посадочных мест	
7	Моечная	
8	Кабинет по технике безопасности	
9	Тепловой пункт с венткамерой	
10	Уборная мужская	
11	Уборная женская	
12	Медицинская комната	
13	Электрощитовая	
14	Красный уголок	
15	Хозяйственная кладовая	
16	Кладовая сезонной специальной одежды	
17	Помещение дежурного персонала	
18	Женская гардеробная специальной одежды на 11 мест	
19	Женская гардеробная уличной и домашней одежды на 10 мест	
20	Женская душевая	
21	Сушильная	
22	Помещение для чистки специальной одежды	
23	Комната обогрева	
24	Лестничная клетка	
25	Коридор	

Привязан:	ГИП	Назарова		601-6-21.12.88 СС	
	Н.контр.	Рядова		Административно-бытовое здание для грузовых районов ж.д. станции с бытовыми помещениями на 50 человек.	Стадия: Р; Лист: 6; Листов:
	Зав.отд.	Громов		План сети пожарной сигнализации на отм. 0.000.	Гипропромтрансстрой
	Гл.спец.	Семенкова			
	Вед.гр.	Кочерявая			
Инв. №	Гл.инж.	Львова			

23360-02 59

Формат А2

Альбом III

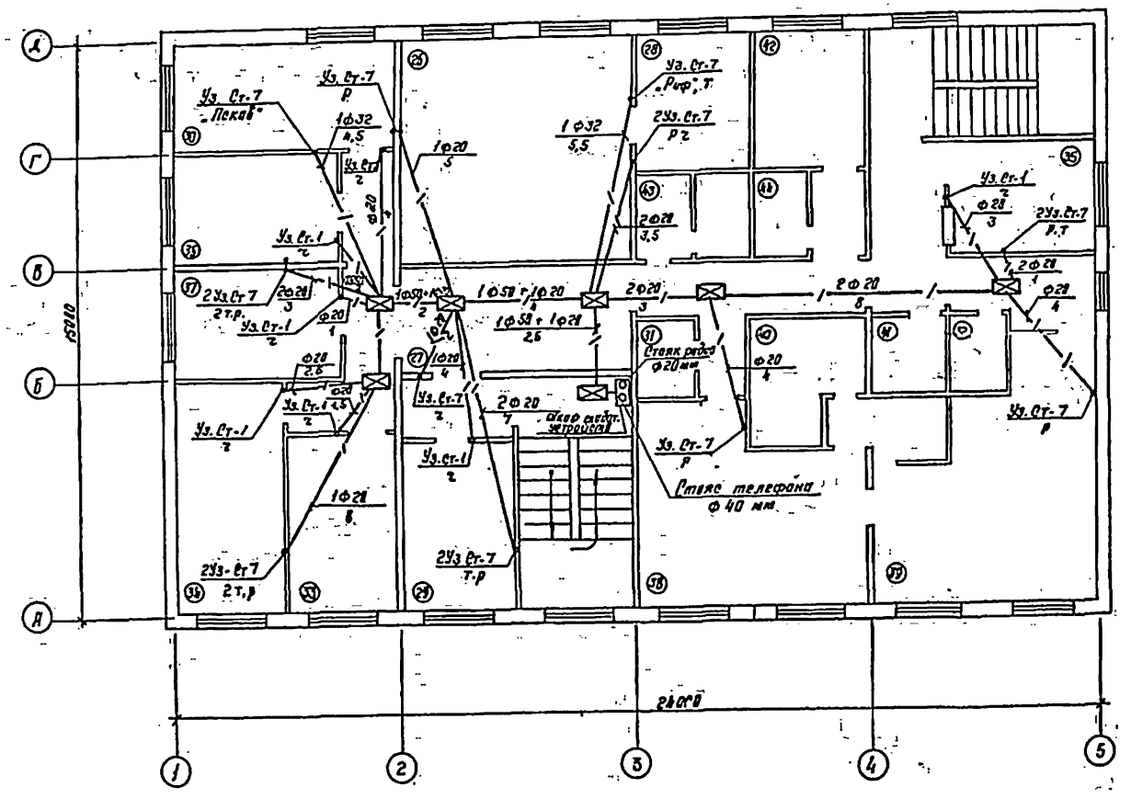

Продолжение

Экспликация помещений

1	2	3
26	Операционный зал товарной конторы	32.6
27	Помещение для клиентуры	21.3
28	Помещение информбюро и кассы агентов	10.4
29	Комната АСУ эк.д.	13.2
30	Помещение начальника грузового р-на и агентов по розыску грузов	16.8
31	Кладовая чистой спецодежды	3.2
32	Кладовая грязной спецодежды	3.2
33	Кабинет начальника производственного участка	12.7
34	Комната персонала производственного участка	16.9
35	Бухгалтерия и касса	11.0
36	Комната общественных организаций	12.7
37	Комната общественных организаций	12.7
38	Мужская гардеробная уличной и домашней одежды	27.5
39	Мужская гардеробная специальной одежды	33.3
40	Душевая	13.6
41	Хозяйственная кладовая	4,2
42	Вентиляторная	12.4
43	Уборная мужская	6.6
44	Уборная женская	3.1

Согласовано

Вх. № подл. | Дата | Взам. инв. №

Инв. № подл. | Подпись и дата | Взам. инв. №

						501-6-21.12.88 СС	
Привязан.			ГИП	Назарова		Административно-бытовое здание для грузовых районов эк.д. станции с автомоечным помещением на 50 человек	Стадия: Р. Лист: 7. Листов:
			Н.контр.	Рябова			
			Нач.отд.	Громов			
			Гл.спец.	Сенчукова		План колонн скрытой проводки на отм. 3.300.	Гипропромтрансгрой
			Рук.гр.	Кулешова			
Инв. №			Ст.инж.	Рябова			

Копир. Формат А2 23360-02 60

Альбом II

Продолжение

Экспликация помещений

1	2	3
26	Операционный зал товарной конторы	32,5
27	Помещение для клиентуры	21,3
28	Помещение информбюро и коммерческих агентов	10,4
29	Комната ДРУ ск.д.	13,2
30	Помещение начальника грузового р-на и агентов по розыску грузов	16,8
31	Кладовая чистой спецодежды	3,2
32	Кладовая грязной спецодежды	3,2
33	Кабинет начальника производственного участка	12,7
34	Комната персонала производственного участка	16,9
35	Бухгалтерия и касса	11,9
36	Комната общественных организаций	12,7
37	Комната общественных организаций	12,7
38	Мужская гардеробная уличной и домашней одежды	27,5
39	Мужская гардеробная специальной одежды	33,3
40	Душевая	13,6
41	Хозяйственная кладовая	4,2
42	Вентиляторная	18,4
43	Уборная мужская	6,6
44	Уборная женская	3,1

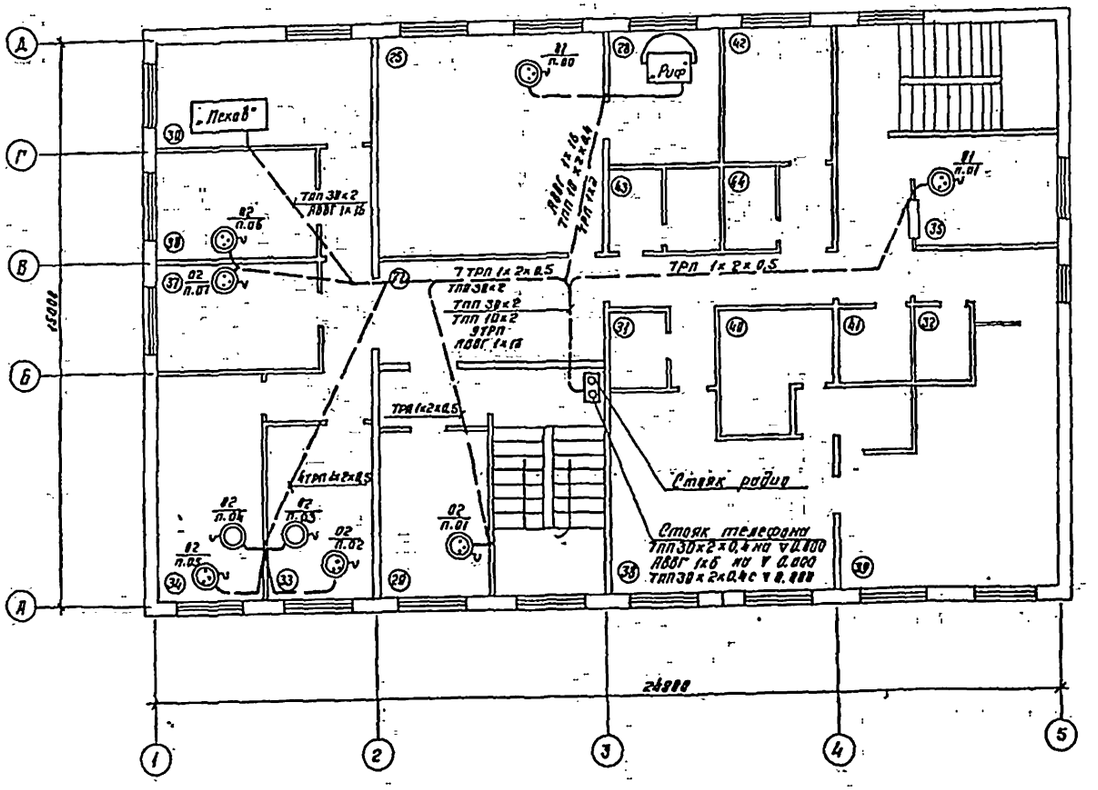

Привязан					581-6-21.12.88. СС		

Альбом II

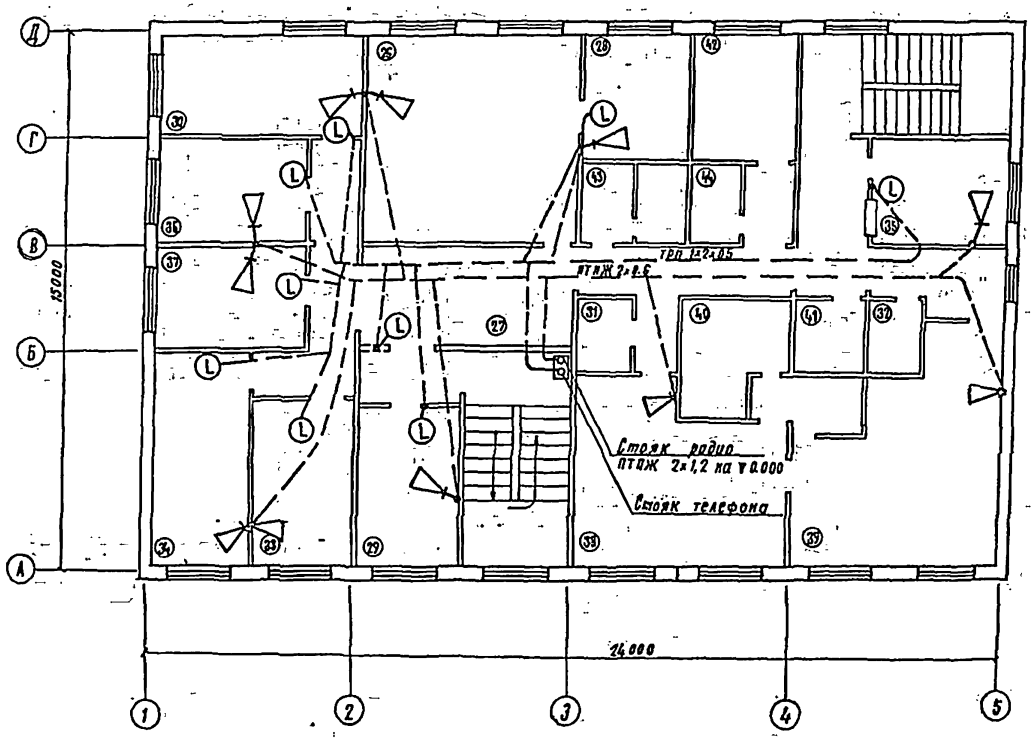

продолжение

Экспликация помещений

1	2	3
26	Операционный зал товарной конторы	32,5
27	Помещение для клиентуры	21,3
28	Помещение информбюро и коммерческих агентов	10,4
29	Комната АСУ ж.д.	13,2
30	Помещение начальника грузового р-на и агентов по розыску грузов	16,8
31	Кладовая чистой спецодежды.	3,2
32	Кладовая грязной спецодежды	3,2
33	Кабинет начальника производственного участка	12,7
34	Комната персонала производственного участка	16,9
35	Бухгалтерия и касса.	11,0
36	Комната общественных организаций	12,7
37	Комната общественных организаций	12,7
38	Мужская гардеробная уличной и домашней одежды.	27,5
39	Мужская гардеробная специальной одежды.	33,3
40	Душевая	13,6
41	Хозяйственная кладовая	4,2
42	Вентиляторная	10,4
43	Уборная мужская	6,6
44	Уборная женская	3,1

					501-6-21.12.88 СС		
Привязан:	ГИП	Назарова		Административно-бытовое здание для грузовых районов ж.д. станций с бытовыми помещениями на 50 человек	Стадия	Лист	Листов
	Н. контр.	Рябова			Р	9	
	Нач. отд.	Громов					
	Гл. спец.	Семчукова		План сети часофикации и радиофикации на отм. 3.300	Гипропромтранстрой		
	Рук. гр.	Кучерявая					
Инв. №	Ст. инж.	Львова					

23360-02 62

Формат А2

Инв. № подл. | Подпись и дата | Взам. инв. №

Альбом II

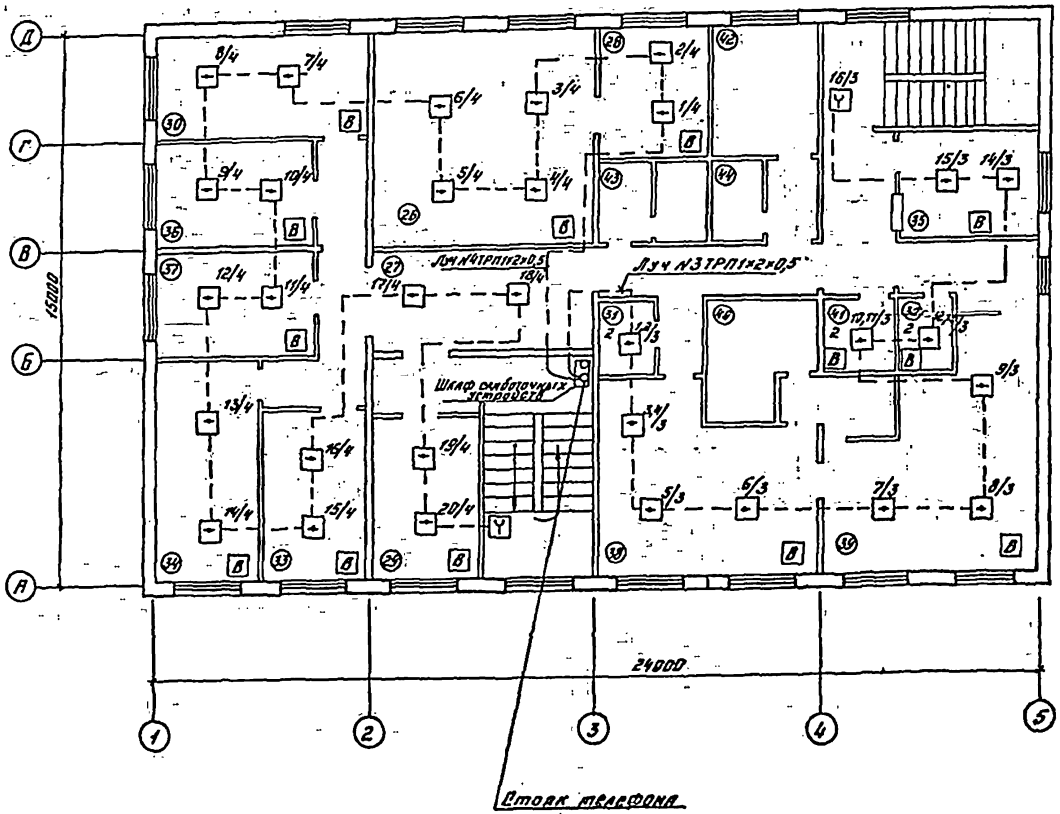

Экспликация помещений

продолжение

1	2	3
26	Операционный зал товарной конторы	32,5
27	Помещение для клиентуры	21,3
28	Помещение информбюро и коммерческих агентов	10,4
29	Комната АСУ ж.д	13,2
30	Помещение начальника грузового р-на и агентов по розыску грузов	16,8
31	Кладовая чистой спецодежды	3,2
32	Кладовая грязной спецодежды	3,2
33	Кабинет начальника производственного участка	12,7
34	Комната персонала производственного участка	16,9
35	Бухгалтерия и касса	11,0
36	Комната общественных организаций	12,7
37	Комната общественных организаций	12,7
38	Мужская гардеробная уличной и домашней одежды	27,5
39	Мужская гардеробная специальной одежды	33,3
40	Душевая	13,6
41	Хозяйственная кладовая	4,2
42	Вентиляторная	10,4
43	Уборная мужская	6,6
44	Уборная женская	3,1

					501-6-21.12.88. ОС		
Привязан		ГИП	Назарова		Административно-бытовое здание для грузовых дворов ж.д станции с бытовыми помещениями на 30 человек	Стадия	Лист	Листов
		Н.контр.	Рябова			Р	17	
		Нач.отд.	Громов					
		Гл.спец.	Семчукова		План сети пожарной сигнализации на отм. 3.300			
		Рук.гр.	Кучерявая			Гипропромтранссигнал		
Инв.№ подл.		Ст.инж.	Лобова					

Подпись и дата | Взам.инв.№

23360-02 63 Копировал: Формат А2

Альбом II

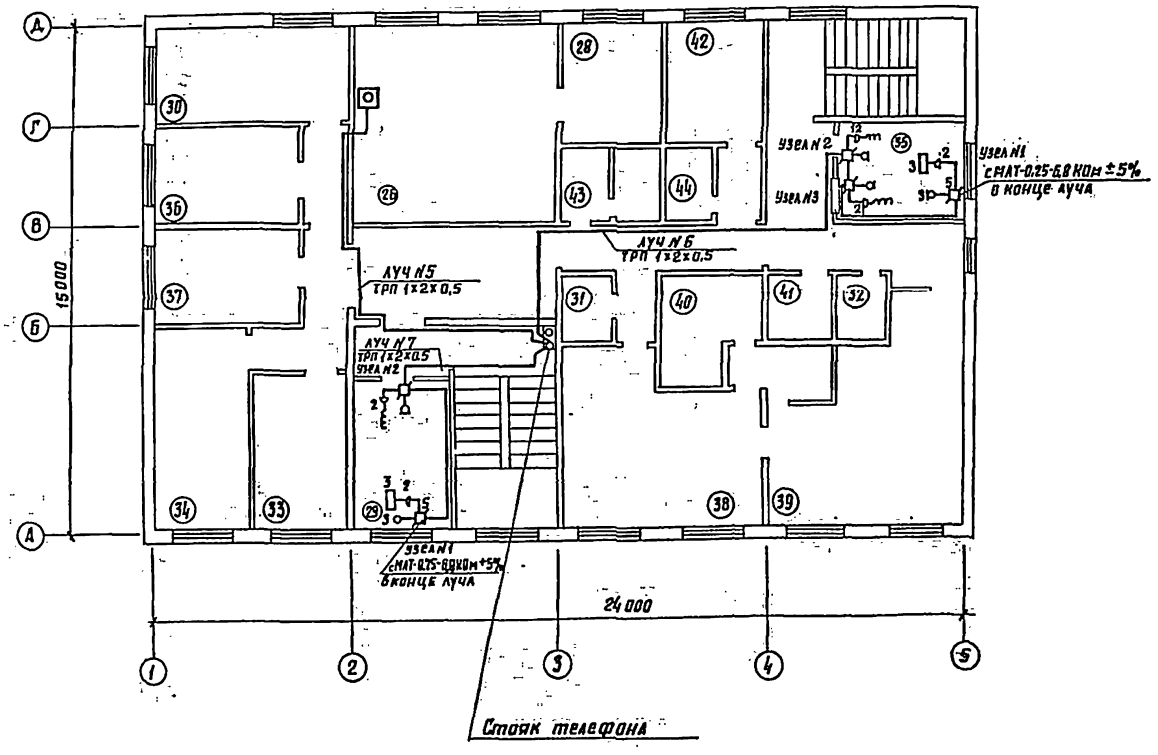

Ведомость узлов охранной сигнализации

Обозначение на плане	Наименование	Кол.
Узел N1	Окно двустворчатое с открывающейся форточкой	2
Узел N2	Дверь одностворчатая деревянная	2
Узел N3	Окно одностворчатое деревянное	1

Экспликация помещений приведена на листе 10.

Привязан	Гип	Назарова		Административно-бытовое здание для грузовых районов м.б. станции с бытовыми помещениями на 50 человек	501-6-21.12.88 СС
	Н.контр.	Никитина			
	Нач.отд.	Громов			
	Гл.спец.	Семчукова		План сети охранной сигнализации на отм. 3.300. М1:100	Стадия: Р; Лист: 11; Листов:
	Рук.гр.	Кучерявая			Гипропромтрансстрой
Инв.№	Инженер	Рябова			

Альбом II

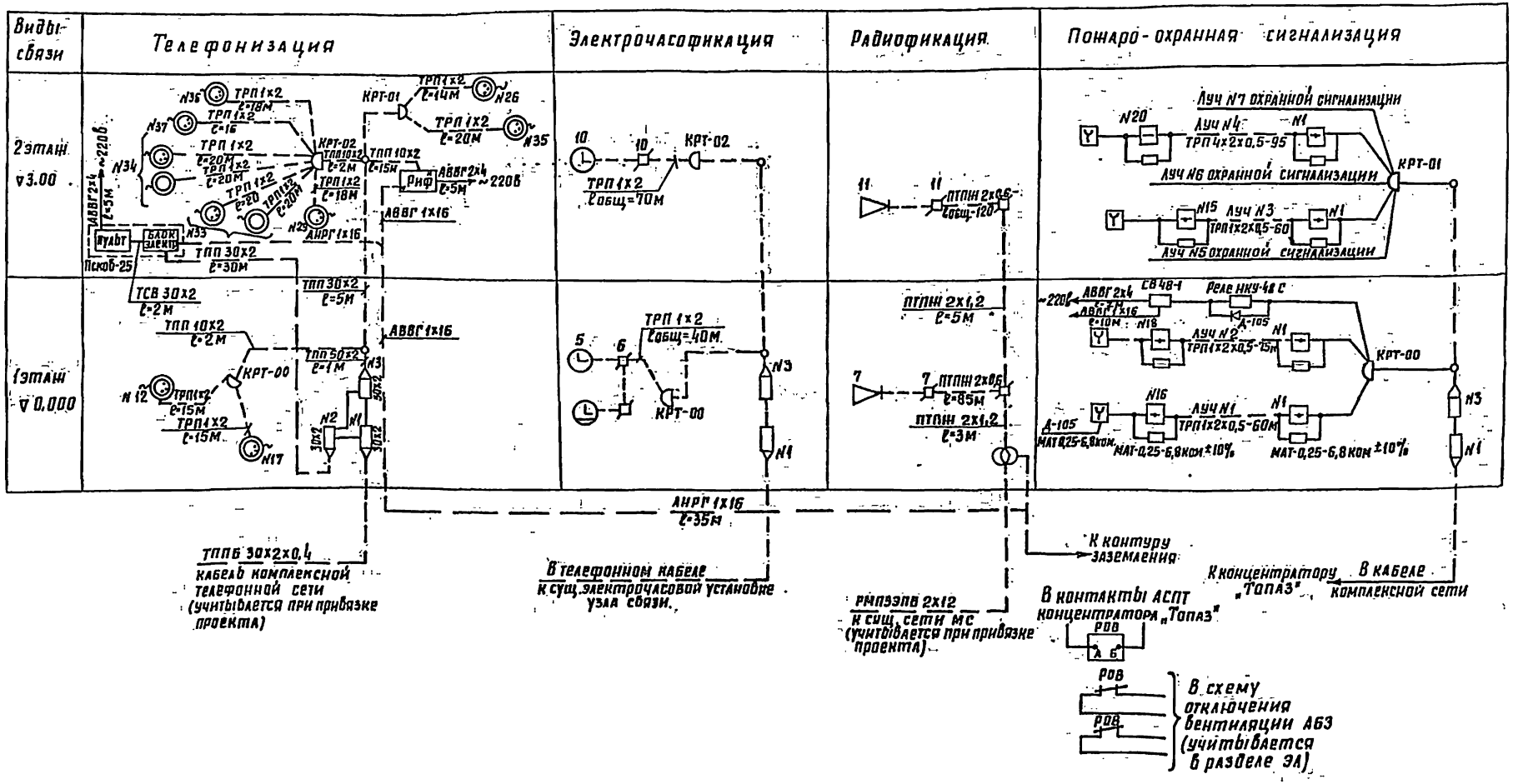

				581-6-21.12.88. СС.			
Гип	Назарова			Административно-бытовое здание для грузовых районов ж.д. станций с бытовыми помещениями на 50 человек	Стадия	Лист	Листов
Н.контр.	Рябова				Р	12	
Нач.отд.	Громов						
Гл.спец.	Сенчукова			Схема слаботочных сетей	Гипропромтрансстрой		
Рук.гр.	Кучерявая						
Ст.инж.	Львова						

Инв. № подл. | Подпись и дата | Взам. инв. №

Альбом II

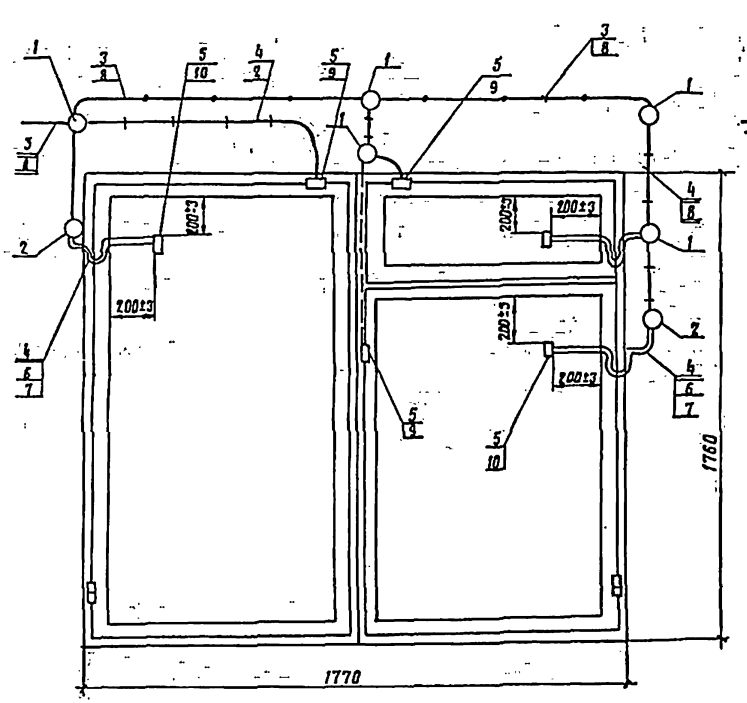

Схема электрических соединений

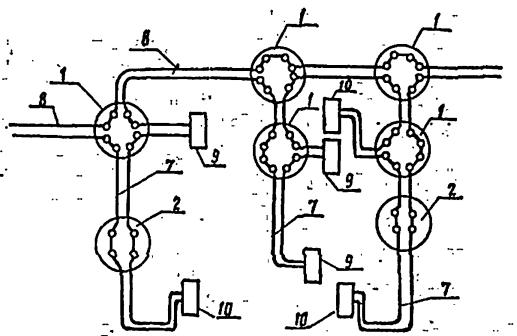

Спецификация оборудования и материалов

NN поз.	Обозначение	Наименование	Кол.	Примеч.
		Сборочные единицы		
1	ГОСТ 10040-80	Коробка УК-2П шт.	5	
2	ГОСТ 8810-81	Розетка РТ-2-Н шт.	2	
		Стандартные изделия		
3	ГОСТ 4028-63	Гвоздь П0,8×12 кг	0,06	
		Прочие изделия		
4	ТУ 27-09-594-70	Скобочка телефонная		
		В-740 шт.	23	
5	ТУ 401-02-153-78	Трубка х/в ф3 м	0,18	
6	ТУ 401-02-153-78	Трубка х/в ф6 м	4,3	
		Материалы		
7	ГОСТ 17515-72Е	Провод НВМ-0,35I 500м	12	
8	ГОСТ 20575-75Е	Провод ТРП 1×2×0,5 м	5	
		Переменные данные		
		для исполнений		
9	ТУ 25-09.007-81	Датчик ДМК-П2	3	
10	ТУ 25-04.3187-76	Датчик ДНМК	3	

					501-6-21.12.88 СС		
Привязан.	ГИП	Назарова		Административно-бытовое здание для грузовых работ ж.д. станций с бытовыми помещениями на 50 человек.	Стадия	Лист	Листов
	Н. контр.	Рябова			Р	13	
	Нач.отд.	Громов					
	Гл. спец.	Семчукова		Схема охранной сигнализации. Узел №1.	Гипропромтрансстрой		
	Рук.гр.	Кучарявая					
Инв. №	Инженер	Павлова					

Инв. № подл. | Подпись и дата | Взам. инв. №

23360-02 66 Формат А2

Копир.

Альбом II

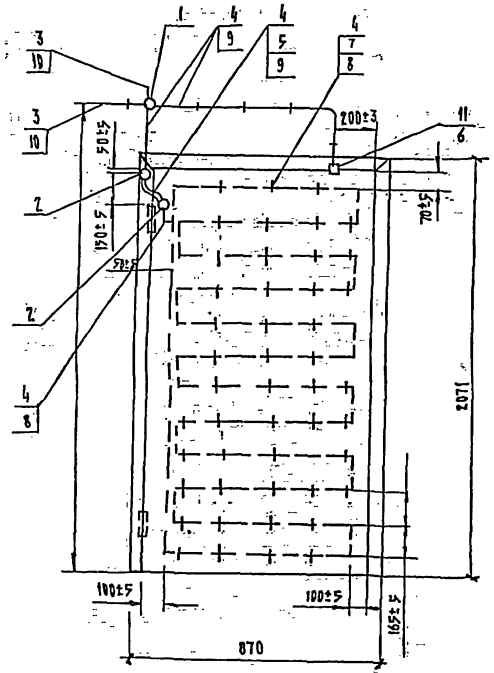

Схема электрических соединений.

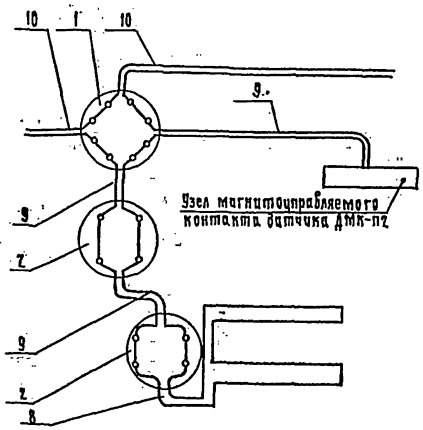

Спецификация оборудования и материалов.

НН поз.	Обозначение	Наименование	Кол.	Примечан
		Сборочные единицы		
1	ГОСТ 10040-80	Коробка УК-2П шт	1	
2	ГОСТ 8810-81	Розетка РТ-2-Н шт	2	
		Стандартные изделия		
3	ГОСТ 4028-63	Гвоздь П0,8×12 кг	0.03	
		Прочие изделия		
4	ТУ 27-09-594-70	Скобочка телефонная		
		В-740 шт.	78	
5	ТУ 401-02-153-78	Трубка х/в ф6 м	0,35	
6	ТУ 401-02-153-78	Трубка х/в ф3 м	0.03	
7	ТУ 401-02-153-78	Трубка х/в ф1 м	0.8	
		Материалы		
8	ГОСТ 7262-78	Провод ПЭВ-2-0,2 м	15	
9	ГОСТ 17515-72Е	Провод НБМ-0,35Т-500 м	4,5	
10	ГОСТ 20575-75Е	Провод ТРП 1×2×0,5 м	3	
		Переменные данные		
		для исполнений		
11	ТУ 25-09.007-81	Датчик ДМК-П2	1	

501-6-21.12.88. СС

Привязан:	ГИП	Назарова		Административно-бытовое здание для грузовых районов ж.д. станции с бытовыми помещениями на 50 человек.	Стадия	Лист	Листов
	Н.контр.	Рябова			Р	14	
	Нач.отд.	Громов					
	Гл.спец.	Семчукова		Схема охранной сигнализации. Узел Н1.	Гипропромтранстрой		
	Рук.гр.	Кучерявая					
Инв.н	Инженер	Павлова					

Копир. Ж

23360-02 67

Формат 19

Альбом II

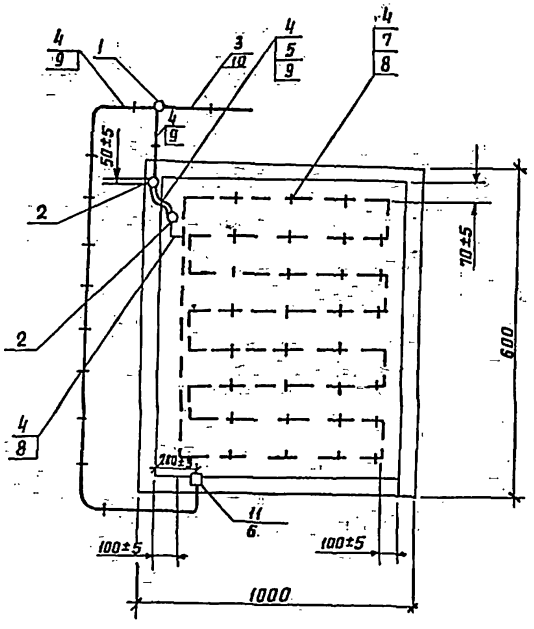

Схема электрических соединений

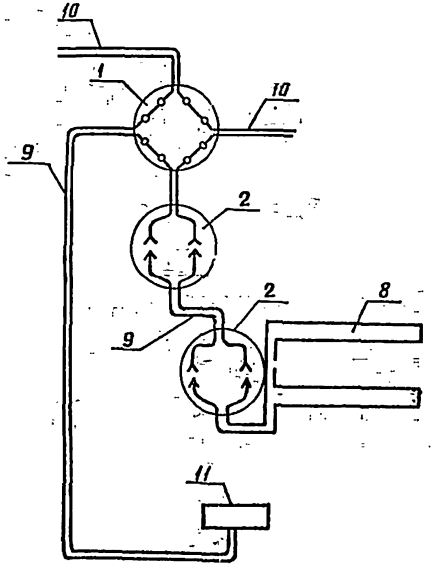

Спецификация оборудования и материалов

NN поз.	Обозначение	Наименование	Кол.	Примеч.
		Сборочные единицы		
1	ГОСТ 10040-80	Коробка УК-2П шт	1	
2	ГОСТ 8810-81	Розетка РПВ-1 шт	2	
		Стандартные изделия		
3	ГОСТ 4028-63	Гвоздь П 0,8×12 кг	0,03	
		Прочие изделия		
4	ТУ27-09-594-70	Скобочка телефонная		
		В-740 шт	40	
5	ТУ 401-02-153-78	Трубка х/б ф3 м	0,02	
6	ТУ 401-02-153-78	Трубка х/б ф6 м	0,2	
7	ТУ401-02-153-78	Трубка х/б ф1 м	0,5	
		Материалы		
8	ГОСТ 7262-78	Провод ПЭВ-2-0,2 м	3	
9	ГОСТ 17515-72Е	Провод НВМ-0,35 I 500м	3	
10	ГОСТ 20575-75Е	Провод ТРП 1×2×0,6 м	3	
		Переменные данные		
		для исполнений		
11	ТУ 25-09.007-81	Датчик ДМК-П2	1	

Привязан	ГИП	Назарова		501-6-21.12.88 СС	
	Н.контр.	Рябова		Административно-бытовое здание для грузовых районов ж.д. станции с бытовыми помещениями на 50 человек	Стадия: Р; Лист: 15; Листов:
	Нач.отд.	Громов			
	Гл.спец.	Семчукова		Схема охранной сигнализации. Узел N3	Гипропромтрансстрой
Инв.№	Рук.гр.	Кучерявая			
	Инженер	Павлова			

Инв.№ подл. | Подп. и дата | Взам. инв.№

gost.e-ecolog.ru