ТИПОВОЙ ПРОЕКТ

407-3-427.86

ОБЩЕПОДСТАНЦИОННЫЙ ПУНКТ УПРАВЛЕНИЯ /ТИП V/ ИЗ УНИФИЦИРОВАННЫХ КОНСТРУКЦИЙ

АЛЬБОМ V

Состав проекта

Альбом I	Общая пояснительная записка
Альбом II	Архитектурно-строительные решения
Альбом III	Электротехнические чертежи первичных соединений Электротехнические чертежи вторичных соединений управление и автоматизация
Альбом IV	Отопление и вентиляция Внутренние водопровод и канализация
Альбом V	Строительные изделия
Альбом VI	Спецификации оборудования
Альбом VII	Ведомости потребности в материалах
Альбом VIII	Сметная документация
Альбом IX	Показатели результатов научно-технических достижений

Разработан Северо-Западным отделением института «Энергосетьпроект» Минэнерго СССР

Рабочий проект утвержден и введен в действие Минэнерго СССР
Протокол N 38 от 30.12.85
N 10 от 12.02.87

Зам. гл. инженера В.В.Карпов

Гл. инж. проекта Ю.Д.Парфенов

Привязан

Инв. N°

Копир. Кн5 формат А4

gost.e-ecolog.ru

Содержание альбома (начало)

Обозначение	Наименование	Стр.
	Титульный лист	1
	Содержание альбома	2...5
	Сборные железобетонные изделия	
АСН-001	Колонна 2КД(2КД3.36-2,4-1; 2КД3.36-2.4-2)	6
-001СБ	Тоже. Сборочный чертеж.	7,8
-002	Колонна 2КД(2КД3.36-2,4-3; 2КД3.36-2.4-4)	9
-002СБ	Тоже. Сборочный чертеж.	10,11
-003	Колонна 2КО3.36-2.1-1	12
-003СБ	Тоже. Сборочный чертеж.	13,14
-004	Колонна 2КО(2КО3.36-2.1-2; 2КО-3.36-2.1-3)	15
-004СБ	Тоже. Сборочный чертеж.	16,17
-005	Колонна 2КО3.36-2.1-4	18
-005СБ	Тоже. Сборочный чертеж.	19,20
-006	Колонна 1КД 3.36-1	21,22
-007	Плита сантехническая ПРС 56.15-10АIIIт-I	23
-008	Плита сантехническая ПРС 56.15-10АIIIт-II	24
-009	Плита сантехническая ПРС 56.15-10АIIIт-III	25
-010	Плита сантехническая ПРС 56.15-10АIIIт-IV	26
-011	Плита сантехническая ПРС 56.15-4АIVт-I	27
-012	Плита сантехническая ПРС 56.15-4АIVт-II	28
-013	Плита сантехническая ПРС 56.15-4АIVт-III	29
-014	Плита сантехническая ПРС 56.15-10АIIIт-VIII	30
	Закладные и монтажные детали.	
АСН-070	Марка МК-1	31
-071	Марка МК-6	32
-072	Марка МК-7	33

Инв.№ подл. | Подпись и дата | Взам.инв.№

Копировал: [illegible] формат А4

Содержание альбома (продолжение)

Обозначение	Наименование	Стр.
-073	Марка МК-9	34
-074	Марка МК-10	35
-075	Марка МК-11	
-076	Марка МК-12	36
-077	Марка МК-13	
-078	Решетка МК-14	37
-078 СБ	То же. Сборочный чертеж.	38
-079	Рама МК-15	39
-079 СБ	То же. Сборочный чертеж.	40
-080	Марка ЛМ-1	41
-080 СБ	То же. Сборочный чертеж.	42..44
-081	Марка ЛМ-2	45
-082	Марка ЛМ-3	46
-082 СБ	То же. Сборочный чертеж.	47
-083	Марка ЛМ-4	48
-083 СБ	Сборочный чертеж.	49
-084	Марка ЛМ-5	50
-085	Марка ЛМ-6	51
-085 СБ	То же. Сборочный чертеж	52
-086	Марка ЛМ-8	53
-087	Марка ЛМ-9	54
-087 СБ	То же. Сборочный чертеж.	55
-088	Ограждение ОГ-1	56
-089	Ограждение ОГ-2	57
-090	Ограждение ОГ-3	58
-091	Марка СК1	59
-091 СБ	То же. Сборочный чертеж.	60
-092	Марка СК2	61

Содержание альбома (продолжение)

Обозначение	Наименование	Стр.
-092 СБ	Марка СК2. Сборочный чертеж	62
-093	Марка СК (СК3 ... СК5)	63,64
-093 СБ	То же. Сборочный чертеж	65,66
-094	Марка Б1	67
-095	Марка М-2	68
-096	Марка М (М-3 ... М-5; М-11 ... М-13)	69,70
-096 СБ	Тоже. Сборочный чертеж.	71
-097	Марка М-6	72
-098	Марка М-7	73
-098 СБ	То же. Сборочный чертеж	74
-099	Марка М-8	75
-099 СБ	То же. Сборочный чертеж	76
-100	Марка М-9	77
-101	Марка М-14	78
-102	Марка М-15	79
-102 СБ	То же. Сборочный чертеж.	80
-103	Марка М-18	81
-104	Марка М-19	82
-105	Марка М-20	83
-106	Марка М (М-21, М-22)	84
-107	Марка М-24	85
-108	Марка М-25	86
-109	Марка М-26	87
-110	Марка М-27	88
-110 СБ	То же. Сборочный чертеж.	89,90
-111	Марка М-29	91
-112	Марка М-30	92
-113	Сетка С1	93

Инв.№ подл. | Подпись и дата | Взам.инв.№

Копир. Ал формат А4

Содержание альбома (окончание)

Обозначение	Наименование	Стр.
-113 СБ	Сетка С-1. Сборочный чертеж	94
-114	Марка МП (МП-1, МП-2)	95
-114 СБ	То же. Сборочный чертеж	96
-115	Марка МП-5	97
-116	Марка МП (МП-6, МП-7, МП-8)	98
-117	Марка МП-10	99
-118	Марка МП-14	
-119	Марка МП (МП-11, МП-12, МП-13)	100
-120	Связь СВ (СВ-1, СВ-2)	101,102
-120 СБ	То же. Сборочный чертеж	103...109

Формат	Зона	Поз.	Обозначение	Наименование	Кол.	Примечание
				Документация		
*			АСИ-001 СБ	Сборочный чертеж		*2л.ф. А4
				Сборочные единицы		
			1.020-1/83 вып.2-1 и 2-2	Колонна 2КД3.36-2.4	1	со всеми закл. изд.
А4		1	1.020-1/83 вып. 2-15	Изделие закладное МН-41	1	
			Переменные данные для исполнений			
			АСИ-001 2КД3.36-2.4-1			
				Сборочные единицы		
А4		2	1.020-1/83 вып. 2-15	Изделие закладное МН-27	1	
			АСИ-001-01 2КД3.36-2.4-2			
				Сборочные единицы		
А4		2	АСИ-108	Изделие закладное М-25	1	

Типовой проект 407-3-427.86 Альбом V 12672 ТМ-ТS-7

Взам.инв.№ | Подпись и дата | Инв.№ подл.

Привязан

Инв. №

Н.контр.	Ковалев		200285
Нач.отд.	Роменский		200285
ГИП	Парфенов		200285
Рук.гр.	Корнилова		200285
Провер.	Ковалев		200285
Ст.инж.	Смирнова		200285

ТП 407-3-427.86 АСИ-001

Колонна 2КД (2КД3.36-2.4-1, 2КД3.36-2.4-2)

Стадия	Лист	Листов
РП		1

ЭНЕРГОСЕТЬПРОЕКТ Северо-Западное отделение Ленинград

Копировал Спир

Формат А4

ФР780-06

Типовой проект 407-3-427.86 Альбом V 12672 ТМ-75-8

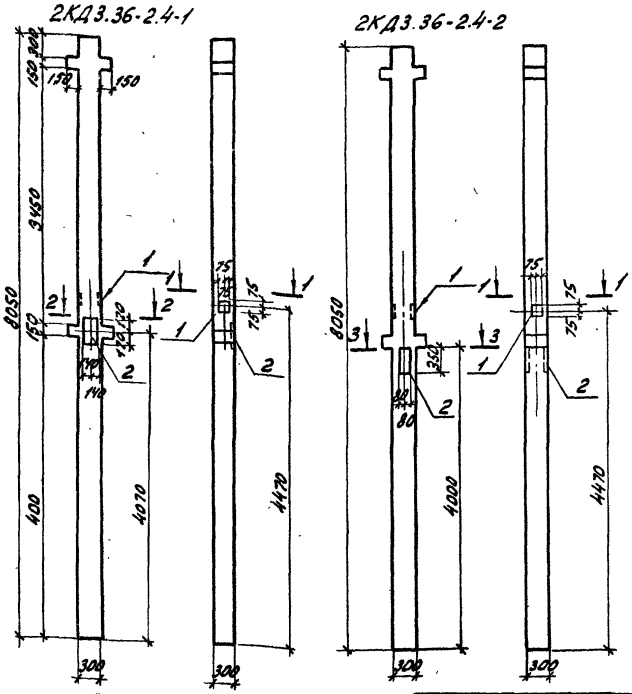

Привязан			
Инв. №			

Н.контр.	Ковалев	[signature]	200285
Нач.отд.	Роменский	[signature]	200285
ГИП	Парфенов	[signature]	200285
Рук.гр.	Корнилова	[signature]	200285
Проверил	Ковалев	[signature]	200285
Ст.инж.	Смирнова	[signature]	200285

ТП 407-3-427.86 АСИ-001СБ

Колонна 2КД (2КД3.36-2.4-1, 2КД3.36-2.4-2) Сборочный чертеж

Стадия	Масса	Масштаб
РП	1879	1:20 1:50

Лист 1 Листов 2

ЭНЕРГОСЕТЬПРОЕКТ
Северо-Западное отделение
Ленинград

Копиров. [signature] формат А4

ОФ 790-05

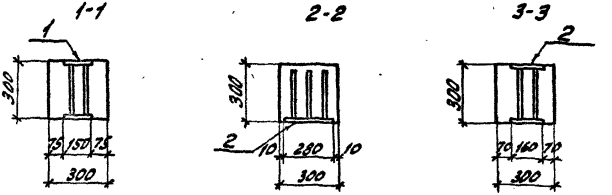

Ведомость расхода стали на дополнительные закладные изделия, кг

Марка элемента	Изделия закладные										Всего
	Арматура класса				Прокат марки						
	А III				В ст 3						
	ГОСТ 5781-82*			Итого	ГОСТ 103-76*		Итого	ГОСТ 82-70*		Итого	
	ф 12	ф 18	ф 14		-8×150	-20×160		-12×280	-12×250		
2КД3.36-2,4-1	1,2	3,8		5,0	2,8		2,8	9		9,0	16,8
2КД3.36-2.4-2	1,0		2,7	3,7	2,8		2,8		16,4	16,4	22,9

Остальное - см. серию 1.020-1/83 вып. 2-1 и 2-2

Типовой проект 407-3-427.86 Альбом V 12672 тн-7 5-9

Инв. № подл. | Подпись и дата | Взам. инв. №

Привязан

Инв. №

ТП 407-3-427.86 АСИ-001СБ Лист 2

Копир. [illegible] Формат А4 ср 790-05

12672 ТМ-Т5-10

Альбом V

Типовой проект 407-3-427.86

Формат	Зона	Поз.	Обозначение	Наименование	Кол.	Примечание
				Документация		
*			АСИ-002 СБ	Сборочный чертеж		* 2л.- ф. А4
				Сборочные единицы		
			1.020-1/83 вып. 2-1; 2-2	Колонна 2КД3.36-2.4	1	со всеми закл. изд.
			Переменные данные для исполнений			
			АСИ-002	2КД3.36-2.4-3		
А4		1	1.020-1/83 вып. 2-15	Изделие закладное МН-34	4	
А4		2	1.020-1/83 вып. 2-15	Изделие закладное МН-41	1	
			АСИ-002-01	2КД3.36-2.4-4		
А4		1	1.020-1/83 вып. 2-15	Изделие закладное МН-34	3	
А4		3	1.020-1/83 вып. 2-15	Изделие закладное МН-27	1	
А4		4	АСИ-108	Изделие закладное М -25	2	
А4		5	АСИ-109	Изделие закладное М -26	1	

Инв. № подл. | Подпись и дата | Взам. инв. №

Привязан

Инв. №

Н.контр.	Ковалев		200285
Нач.отд.	Роменский		200285
ГИП	Парфенов		200285
Рук. гр.	Корнилова		200285
Провер.	Ковалев		200285
Ст. инж.	Смирнова		200285

ТП 407-3-427.86 АСИ-002

Колонна 2КД (2КД3.36-2.4-3; 2КД3.36-2.4-4)

Стадия	Лист	Листов
РП		1

ЭНЕРГОСЕТЬПРОЕКТ Северо-Западное отделение Ленинград

Копировал Спир

Формат А4

СФ 790-05

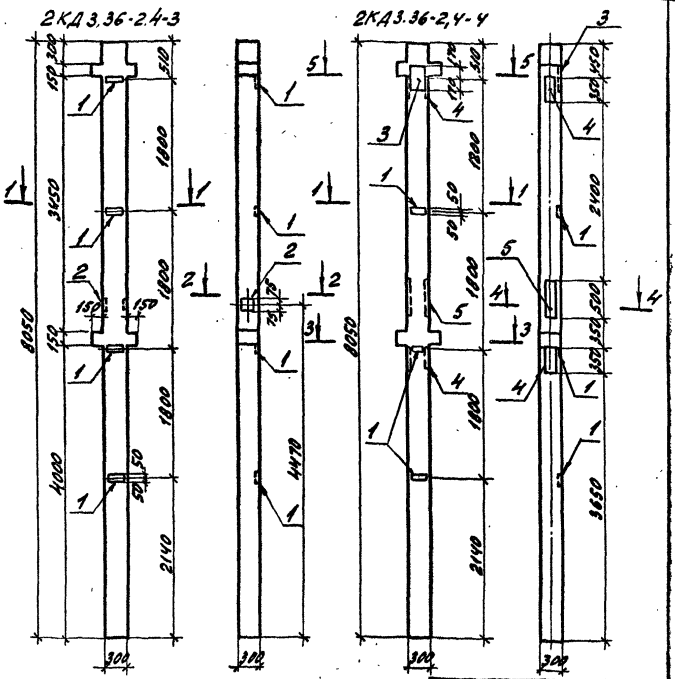

Типовой проект 407-3-427.86 Альбом V

12672 тм-т 5-11

Н.контр	Ковалев		200285
Нач.отд.	Роменский		200285
ГИП	Парфенов		200285
Рук.гр.	Корнилова		200285
Проверил	Ковалев		200285
Ст.инж.	Смирнова		200285

Привязан

Инв. №

ТП 407-3-427.86

АСИ-002СБ

Колонна 2КД
(2КД3.36-2,4-3; 2КД3.36-2,4-4)
Сборочный чертеж

Стадия	Масса	Масштаб
РП	1879	1:20 1:50

Лист 1 | Листов 2

ЭНЕРГОСЕТЬПРОЕКТ
Северо-Западное отделение
Ленинград

Инв. № подл. | Подпись и дата | Взам.инв.№

Копир. [illegible] формат А4

СФ 790-05

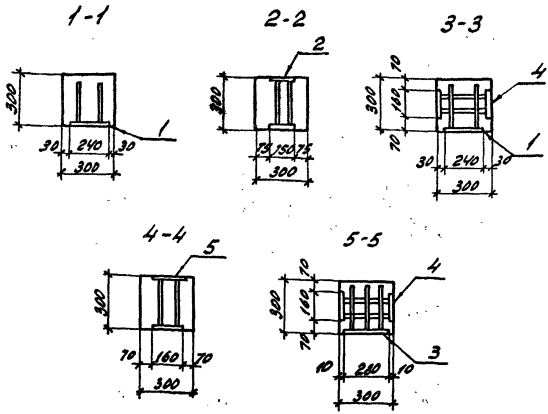

Ведомость расхода стали на дополнительные закладные изделия, кг

Марка элемента	Изделия закладные												Всего
	Арматура класса А III					Прокат марки Вст 3							
	ГОСТ 5781-82*				Итого	ГОСТ 103-76*			Итого	ГОСТ 8510*		Итого	
	ф8	ф12	ф14	ф18		-6×100	-8×150	-20×160		-12×280	-12×250		
2КД3.36-2.4-3	1,6	1,0			2,6	4,5	2,8		7,3			–	9,9
2КД3.36-2.4-4	1,2	0,2	9,9	3,8	15,1	3,4			3,4	9,0	56,4	65,4	83,9

Остальное - см. серию 1.020-1/83 вып. 2-1; 2-2.

Привязан

Инв. №

ТП 407-3-427.86 АСИ-002СБ

Лист 2

Копир. Инв. Инв. формат А4

Типовой проект 407-3-427.86 Альбом V 12672тм-т5-12

Инв. № подл. | Подпись и дата | Взам. инв. №

Ср 780-05

Формат	Зона	Поз.	Обозначение	Наименование	Кол.	Примечание
				Документация		
*			АСИ-003 СБ	Сборочный чертеж		* Эл.-ф. А4
				Сборочные единицы		
			1.020-1/83 Вып.2-1 и 2-2	Колонна 2КО 3.36-2.1	1	со всеми закл. изд.
А4		1	1.020-1/83 Вып. 2-15	Изделие закладное МН-33	4	
А4		2	1.020-1/83 Вып. 2-15	Изделие закладное МН-41	2	

Типовой проект 4073-427.86 Альбом V

12672 ТМ-75-13

Привязан

Инв. №

Взам. инв. №

Подпись и дата

Инв. № подл.

Н. контр.	Ковалев		20.02.85
Нач. отд.	Роменский		20.02.85
ГИП	Парфенов		20.02.85
Рук. гр.	Корнилова		20.02.85
Провер.	Кулешова		20.02.85
Ст. инж.	Смирнова		20.02.85

ТП 407-3-427.86 АСИ-003

Колонна 2КО 3.36-2.1-1

Стадия	Лист	Листов
РП		1

ЭНЕРГОСЕТЬПРОЕКТ Северо-Западное отделение Ленинград

Копировал

Формат А4

ФР 790-05

Типовой проект 407-3-427.86 Альбом V 12672тн-т5-14

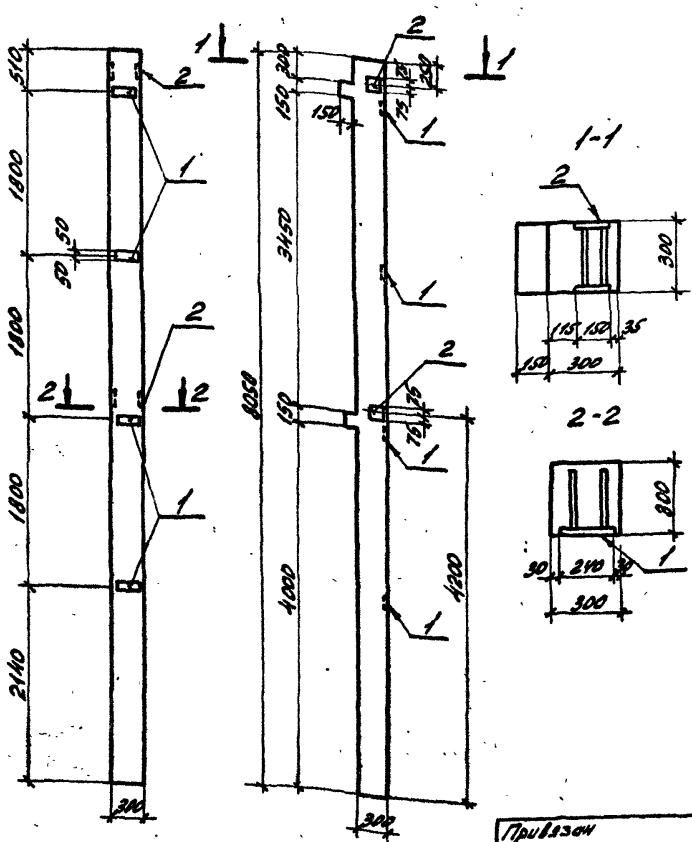

Привязан

Инв. №

Н.контр.	Ковалев		2002.85
Нач.отд	Роменский		2002.85
ГИП	Парфенов		2002.85
Рук.гр.	Корнилова		2002.85
Провер.	Ковалев		2002.85
Ст.инж.	Смирнова		2002.85

ТП 407-3-427.86 АСИ-003СБ

Колонна 2ко 3.36-2, 1-1
Сборочный чертеж

Стадия	Масса	Масштаб
РП	1845	1:20 1:50

Лист 1 Листов 2

ЭНЕРГОСЕТЬПРОЕКТ
Северо-Западное отделение
Ленинград

Копировал: Ал. Анс формат А4

Инв. № подл. | Подпись и дата | Взам. инв. №

Ведомость расхода стали на дополнительные закладные изделия, кг

Марка элемента	Изделия закладные						Всего
	Арматура класса AIII			Прокат марки Вст3			
	ГОСТ 5781-82*		Итого	ГОСТ 103-76*		Итого	
	ф 8	ф 12		-6х100	-8х150		
2К03.36-2.1-1	1,6	2,1	3,7	4,5	5,6	10,1	13,8

Остальное - см. серию 1.020-1/83 Вып. 2-1, 2-2.

Привязан

Инв. №

Инв. № подл. | Подпись и дата | Взам. инв. №

Копировал Стыра Формат А4

Формат	Зона	Поз.	Обозначение	Наименование	Кол.	Примечание
				Документация		
*			АСИ-004СБ	Сборочный чертеж		* Гл.-ф. А4
				Сборочные единицы		
			1.020-1/83 Вып. 2-1; 2-2	Колонна 2КО3.36-2.1	1	Со всеми закл. изд.
А4		1	1.020-1/83 Вып. 2-15	Изделие закладное МН-40	3	
А4		2	1.020-1/83 Вып. 2-15	Изделие закладное МН-33	4	
А4		3	1.020-1/83 Вып. 2-15	Изделие закладное МН-34	4	

Привязан

Инв. №

Н. контр.	Ковалев		2001.85
Нач. отд.	Романенков		2001.85
ГИП	Парфенов		2001.85
Рук. гр.	Корнилова		2001.85
Проверил	Ковалев		2001.85
Ст. инж.	Смирнова		2001.85

ТП 407-3-427.86 АСИ-004

Колонна 2КО (2КО3.36-2.1-2; 2КО3.36-2.1-3)

Стадия	Лист	Листов
РП		1

ЭНЕРГОСЕТЬПРОЕКТ Северо-Западное отделение Ленинград

Копировал: [illegible] формат А4

Типовой проект 407-3-427.86 Альбом II 12672 тм-т5-17

2КО3.36-2.1-2

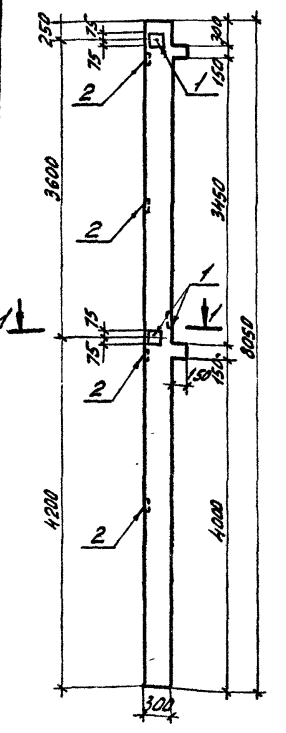

2КО3.36-2.1-3 (Зеркально 2КО3.36-2.1-2)

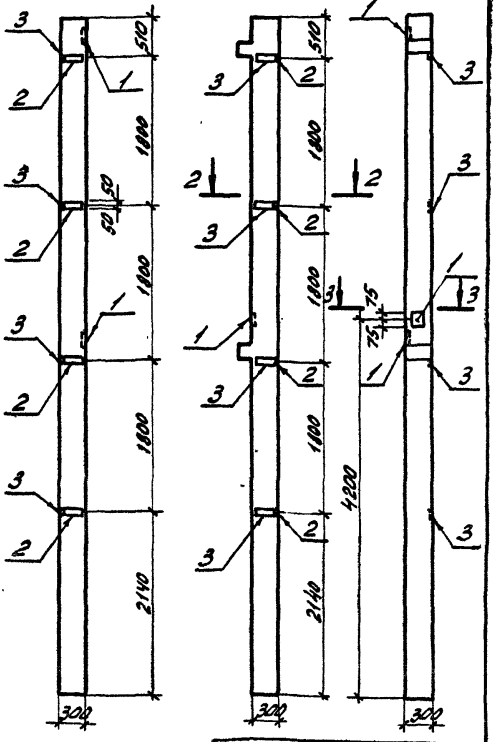

Привязан

Инв. № | Взам. инв. № | Подпись и дата

Норм. кон.	Ковалев		20.02.85
Нач. отд.	Романенкий		20.02.85
ГИП	Парфенов		20.02.85
Рук. гр.	Корнилова		20.02.85
Провер.	Ковалев		20.02.85
Ст. инж.	Смирнова		20.02.85

ТП 407-3-427.86 АСИ-004 СБ

Колонна 2КО (2КО3.36-2.1-2, 2КО3.36-2.1-3) Сборочный чертеж

Стадия	Масса	Масштаб
РП	1845	1:20 1:50
Лист 1	Листов 2	

ЭНЕРГОСЕТЬПРОЕКТ Северо-Западное отделение Ленинград

Копировал: Фомина Формат А4

СФ 790-05

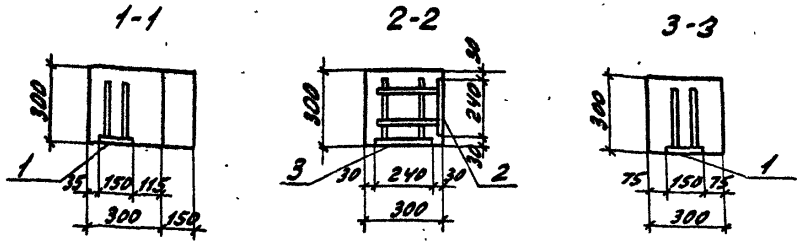

Ведомость расхода стали на дополнительные закладные изделия, кг

Марка элемента	Изделия закладные						Всего
	Арматура класса AIII			Прокат марки Вст3			
	ГОСТ 5781-82*		Итого	ГОСТ 103-76*		Итого	
	ф8	ф12		-6х100	-8х150		
2КО3.36-2.1-2	3,2	3,4	6,6	9,0	4,2	13,2	19,8
2КО3.36-2.1-3	3,2	3,4	6,6	9,0	4,2	13,2	19,8

Остальное - см. серию 1.020-1/83 вып. 2-1; 2-2.

Привязан

Инв. №

ТП 407-3-427.86 АСИ-004СБ

Лист 2

Копир. Альбом формат А4

Формат	Зона	Поз.	Обозначение	Наименование	Кол.	Примечание
				Документация		
*			АСИ-005СБ	Сборочный чертёж		*2л.-ФАЧ
				Сборочные единицы		
			1.020-1/83 вып. 2-1, 2-2	Колонна 2К03.36-2.1	1	со всеми закл. изд.
А4		1	1.020-1/83 вып. 2-15	Изделие закладное МН-41	1	
А4		2	1,020-1/83 вып. 2-15	Изделие закладное МН-33	3	
А4		3	1.020-1/83 вып. 2-15	Изделие закладное МН-40	1	
А4		4	1.020-1/83 вып. 2-15	Изделие закладное МН-38	1	
А4		5	1.020-1/83 вып. 2-15	Изделие закладное МН-27	2	

Типовой проект 407-3-427.86 Альбом V

12672 тм-т5-19

Взам. инв. №

Подпись и дата

Инв. № подл.

Привязан

Инв. №

Н. контр.	Ковалев		2002.85
Нач. отд.	Роменский		2002.85
ГИП	Парфенов		2002.85
Рук. гр.	Корнилова		2002.85
Пров. рил.	Ковалев		2002.85
Ст. инж.	Смирнова		2002.85

ТП 407-3-427.86 АСИ-005

Колонна 2К03.36-2.1-4

Стадия	Лист	Листов
РП		1

ЭНЕРГОСЕТЬПРОЕКТ
Северо-Западное отделение
Ленинград

Копировал: формат А4

СФ 790-05

Типовой проект 407-3-427.86 Альбом V

12672 тм-т 5-20

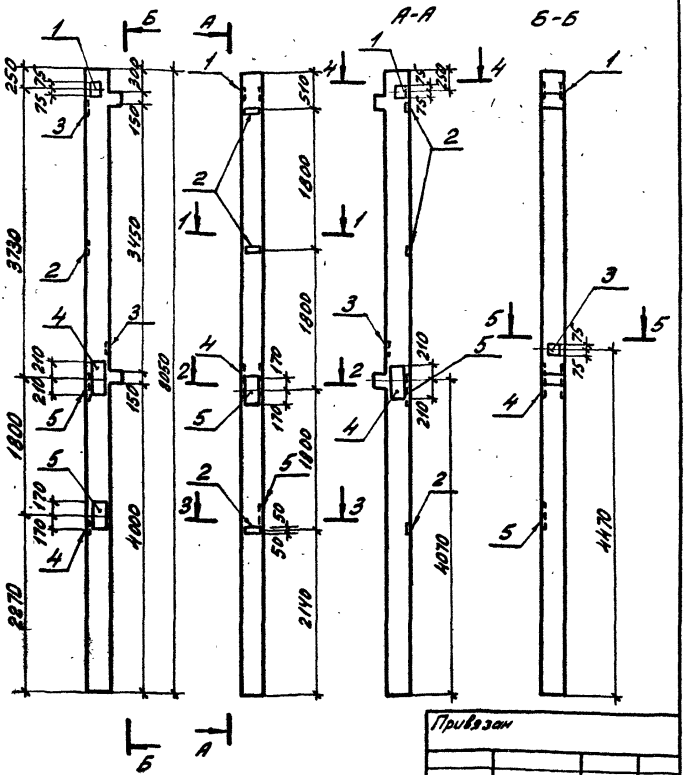

Привязан			
Инв. №			

Н.контр.	Ковалев		2002.85
Нач.отд.	Роменский		2002.85
ГИП	Парфенов		2002.85
Рук.гр.	Корнилова		2002.85
Проверил	Ковалев		2002.85
Ст.инж.	Смирнова		2002.85

ТП 407-3-427.86

АСИ-005 СБ

Колонна 2К03.36-2,1-4
Сборочный чертеж

Стадия	Масса	Масштаб
РП	1845	1:20 1:50
Лист 1	Листов 2	

ЭНЕРГОСЕТЬПРОЕКТ
Северо-Западное отделение
Ленинград

Копировал: [signature]

формат А4

Инв. № подл. | Подпись и дата | Взам. инв. №

СФ 790-05

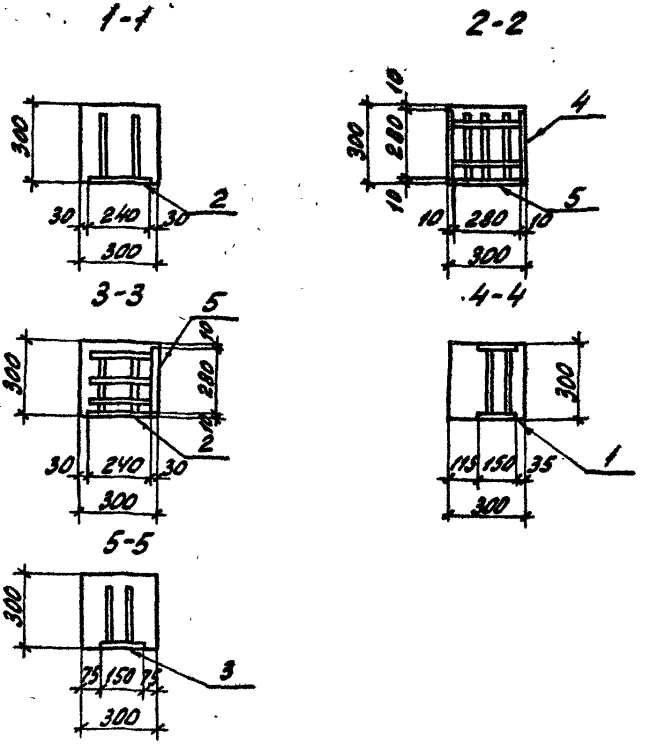

Ведомость расхода стали на дополнительные закладные изделия, кг.

Марка элемента	Изделия закладные											Всего
	Арматура класса					Прокат марки						
	А III					В ст 3						
	ГОСТ 5781-82*				Итого	ГОСТ 103-76*		Итого	ГОСТ 82-76*		Итого	
	ф8	ф12	ф18	ф22		-6×100	-8×150		-12×280	-16×250		
2КОЗ.36-2,1-4	1,2	3,3	7,6	5,1	17,2	3,4	4,2	7,6	17,9	29,6	47,5	72,3

Привязан

Инв. №

ТП 407-3-427.86 АСИ-005СБ Лист 2

Типовой проект 407-3-427.86 Альбом V 12672 ТМ-Т5-21

Взам. инв. № | Подпись и дата | Инв. № подл.

Копир. [signature] Анис формат А4

СФ790-05

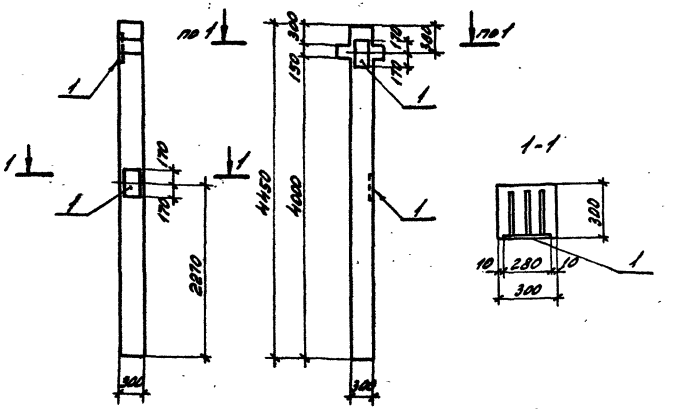

Формат	Зона	Поз.	Обозначение	Наименование	Кол.	Примечание
				Сборочные единицы		
			1.020-1/83 вып. 2-1, 2-2	Колонна 1КД3.36	1	со всеми закл. изд.
А4		1	1.020-1/83 вып. 2-15	Изделие закладное МН-27	2	

Привязан

Инв. №

Н.контр.	Ковалев		2002.85
Нач.отд.	Роменский		2002.85
ГИП	Парфенов		2002.85
Рук.гр.	Корнилова		2002.85
Провер.	Ковалев		2002.85
Ст.инж.	Смирнова		2002.85

ТП 407-3-427.86 АСИ-006

Колонна 1КД3.36-1

Стадия	Масса	Масштаб
РП	1035	1:20 1:5

Лист 1 Листов 2

ЭНЕРГОСЕТЬПРОЕКТ
Северо-Западное отделение
Ленинград

Копир. Анис Анис формат А4

СФ 790-05

Типовой проект 407-3-427.86 Альбом V 12672тм-т5-22

Инв. № подл. | Подпись и дата | Взам. инв. №

Типовой проект 407-3-427.86 Альбом I 12672 тм-ГС-25

Ведомость расхода стали на дополнительные закладные изделия, кг

Марка элемента	Изделия закладные						Всего
	Арматура класса			Прокат марки			
	А-III			В Ст3			
	ГОСТ 5781-82*		Итого	ГОСТ 82-70*		Итого	
	ф12	ф18		-12х280			
1КД3.36-1	0,4	7,6	8,0	17,9		17,9	25,9

Остальное - см. серию 1.020-1/83 вып. 2-1 и 2-2.

Инв. № подл. | Подпись и дата | Взам. инв. №

Привязан

Инв. №

ТП 407-3-427.86 АСИ-006 Лист 2

Копировал: [signature] формат А4

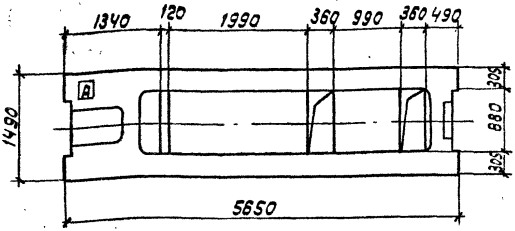

Формат	Зона	Поз.	Обозначение	Наименование	Кол.	Примечание
				Сборочные единицы		
*			1.041.1-2 Вып. 6	ПРС 56.15-10А IV т	1	*Альбом

1. Индекс A наносится масляной краской и дан для ориентации плит при монтаже.

Привязан

Инв. N

М.контр.	Ковалев		5.08.85
Нач.отд.	Роменский		5.08.85
ГИП	Парфенов		5.08.85
Рук.гр.	Корнилова		5.08.85
Провер.	Ковалев		5.08.85
Чертеж.	Потемкина		5.08.85

ТП 407-3-427.86 АСИ-007

Плита сантехническая ПРС 56.15-10А IV-I-I

Стадия	Масса	Масштаб
РП	2890	1:20
Лист	Листов 1	

Энергосетьпроект Северо-Западное отделение Ленинград

Формат А4

СР 790-05

Типовой проект 407-3-427.86 Альбом V 12672тм-75-25

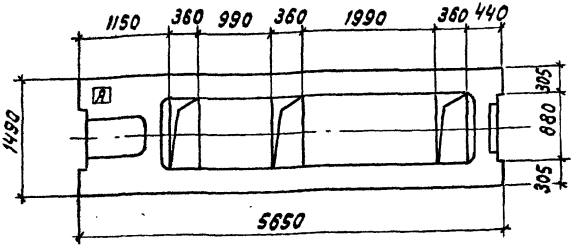

Формат	Зона	Поз.	Обозначение	Наименование	Кол.	Примечание
				Сборочные единицы		
*			1.041.1-2 вып. Б	ПРС 56.15-10А IV т	1	*Альбом

1. Индекс А наносится масляной краской и дан для ориентации плит при монтаже.

Привязан

Инв.№

Н.контр	Ковалев		5.05.85
Нач.отд.	Роменский		5.05.85
ГИП	Парфенов		5.05.85
Рук.гр.	Корнилова		5.05.85
Провер	Ковалев		5.05.85
Чертежн	Потемкина		5.05.85

ТП 407-3-427.86 АСИ-008

Плита сантехническая ПРС 56.15-10А IV т-II

Стадия	Масса	Масштаб
РП	2890	1:20
Лист	Листов 1	

ЭНЕРГОСЕТЬПРОЕКТ Северо-Западное отделение Ленинград

Формат А4

Инв.№ подл. | Подпись и дата | Взам. инв.№

СФ 790-05

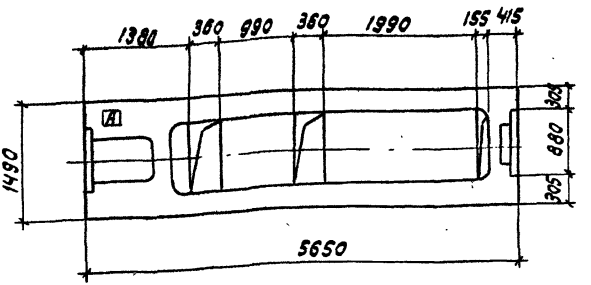

Формат	Зона	Поз.	Обозначение	Наименование	Кол.	Примечание
				Сборочные единицы		
*			1.041.1-2 Вып. 6	ПРС 56.15-10А IV т	1	*Альбом

1. Индекс А наносится масляной краской и дан для ориентации плит при монтаже.

Привязан

Инв. N

Н. контр	Ковалев		5.05.85
Нач. отд.	Роменский		5.05.85
ГИП	Парфенов		5.05.85
Рук. гр.	Кармилов		5.05.85
Провер.	Ковалев		5.05.85
Чертеж.	Потемкина		5.05.85

ТП 407-3-427.86 АСИ-009

Плита сантехническая ПРС 56.15-10А IV т-III

Стадия	Масса	Масштаб
РП	2890	1:20

Лист | Листов 1

Энергосетьпроект Северо-Западное отделение Ленинград

формат А4

Типовой проект 407-3-427.86 Альбом II 126727м-ТС-27

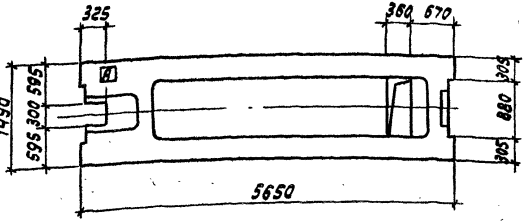

Формат	Зона	Поз.	Обозначение	Наименование	Кол.	Примечание
				Сборочные единицы		
*			1.041.1-2 вып. 6	ПРС 56.15-10А IV т	1	*Альбом

1. Индекс [А] наносится масляной краской и дан для ориентации плит при монтаже.

Привязан

Инв. N

Взам. инв. N | Подпись и дата | Инв. N подл.

Нач. отд.	Роменский		
ГИП	Парфенов		
Рук. гр.	Корнилов		
Проверил	Ковалев		
Чертеж	Потемкина		

ТП 407-3-427.86 АСИ-010

Плита сантехническая ПРС 56.15-10А IV т-IV

Стадия	Масса	Масштаб
РП	2890	1:20
Лист	Листов 1	

Энергосетьпроект Северо-Западное отделение Ленинград

Формат А4

Сер 790-06

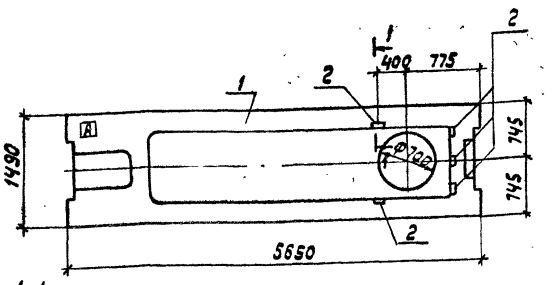

1-1

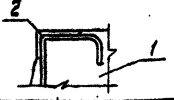

1. Индекс А наносится масляной краской и дан для ориентации плит при монтаже

Формат	Зона	Поз.	Обозначение	Наименование	Кол.	Примечание
				Сборочные единицы		
*		1	1.041.1-2 Вып. 6	ПРС 56.15-4АIVт	1	*Альбом
А4		2	АСИ-111	Марка м-29	5	2,8 кг

Ведомость расхода стали на дополнительные закладные изделия, кг

Марка элемента	Изделия закладные				
	Ар-ракл А III ГОСТ 5781-82		Прокат марки Вст3 ГОСТ 8509-72*		Всего
	Ф10	Итого	10х 10х8	Итого	
ПРС 56.15-4АIVт-V	3.0	3.0	11.0	11.0	14.0

Привязан

Инв. №

Н. контр.	Ковалев		4.05.85
Нач. отд.	Роменский		4.05.85
ГИП	Порфенов		4.05.85
Рук. гр.	Корнилова		4.05.85
Провер.	Ковалев		4.05.85
Чертеж.	Потемкина		4.05.85

ТП 407-3-427.86 АСИ-011

Плита сантехническая ПРС 56.15-4АIVт-V

Стадия	Масса	Масштаб
РП	2890	1:20
Лист	Листов 1	

ЭНЕРГОСЕТЬПРОЕКТ Северо-Западное отделение Ленинград

Формат А4

Инв. № подл. | Подпись и дата | Взам. инв. №

Типовой проект 407-3-427.86 Альбом V 12672 ТМ-Т5-29

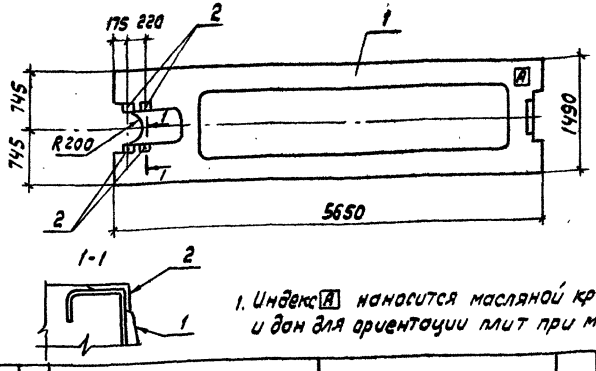

1. Индекс А наносится масляной краской и дан для ориентации плит при монтаже.

Формат	Зона	Поз.	Обозначение	Наименование	Кол.	Примечание
				Сборочные единицы		
*		1	1.041.1-2 Вып.6	ПРС 56.15-4АIVТ	1	*Альбом
А4		2	АСИ-111	Марка М-29	4	2,8 кг

Ведомость расхода стали на дополнительные закладные изделия

Марка элемента	Изделия закладные				Всего
	Арматура класса		Прокат марки		
	AIII		Вст3		
	ГОСТ 5781-82		ГОСТ 8509-72		
	Ф10	Итого	Ш10-70-8	Итого	
ПРС 56.15-4АIVТ-VI	2,4	2,4	8,8	8,8	11,2

Привязан

Инв.№

Н. контр.	Ковалев		28.04.85
Нач. отд.	Роменский		5.05.85
ГИП	Парфенов		5.05.85
Рук. гр.	Корнилов		5.05.85
Провер.	Ковалев		5.05.85
Ст. инж.	Смирнова		5.05.85

ТП 407-3-427.86 АСИ-012

Плита сантехническая ПРС 56.15 4АIVТ-VI

Стадия	Масса	Масштаб
РП	2890	1:20
Лист	Листов 1	

ЭНЕРГОСЕТЬПРОЕКТ Северо-Западное отделение Ленинград

Формат А4

Инв.№подл. | Подпись и дата | Взам.инв.№

Сер 790-05

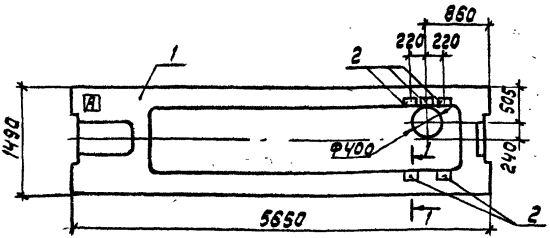

1. Индекс А наносится масляной краской и дан для ориентации плит при монтаже.

Формат	Зона	Поз.	Обозначение	Наименование	Кол.	Примечание
				Сборочные единицы		
*		1	1.040.1-2 Вып.6	ПРС 56.15-4АIVт	1	*Альбом
		2	АСИ-111	Марка М-29	5	2,8 кг

Ведомость расхода стали на дополнительные закладные изделия, кг

Марка элемента	Изделия закладные				
	Арматура класса		Прокат марки		Всего
	AIII		Вст3		
	ГОСТ 5781-82		ГОСТ 8509-72*		
	Ф10	Итого	∠110×70×8	Итого	
ПРС 56.15-4АIVт-VII	3.0	3.0	11.0	11.0	14.0

Привязан

Инв. N

Н. контр.	Ковалев		7.05.85	ТП 407-3-427.86 АСИ-013
Нач. отд.	Роменский		7.05.85	Плита сантехническая ПРС 56.15-4АIVт-VII
ГИП	Парфенов		7.05.85	Стадия: РП; Масса: 2890; Масштаб:
Рук. гр.	Корнилова		7.05.85	Лист; Листов 1
Провер.	Ковалев		7.05.85	Энергосетьпроект Северо-Западное отделение Ленинград
Ст. инж.	Смирнова		7.05.85	

Формат А4

оф 790-05

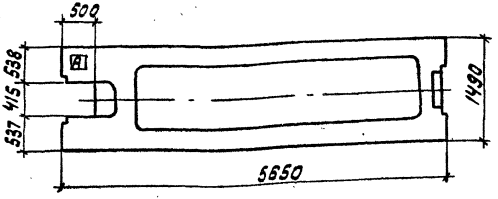

Формат	Зона	Поз.	Обозначение	Наименование	Кол.	Примечание
				Сборочные единицы		
*			1.041.1-2 Вып. 6	ПРС 56.15-10АIVТ	1	*Альбом

1. Индекс А наносится масляной краской и дан для ориентации плит при монтаже.

Привязан

Инв.№

Н.контр	Ковалев		4.05.85
Нач.отд	Романский		4.05.85
ГИП	Парфенов		4.05.85
Рук.гр.	Корнилова		4.05.85
Провер.	Ковалев		4.05.85
Черт.зн	Найденко		4.05.85

ТП 407-3-427.86 АСИ-014

Плита сантехническая ПРС 56.15-10АIVТ-VIII

Стадия	Масса	Масштаб
РП	2890	1:20
Лист	Листов 1	

ЭНЕРГОСЕТЬПРОЕКТ Северо-Западное отделение Ленинград

Формат А4

Инв.№ подл. | Подпись и дата | Взам.инв.№

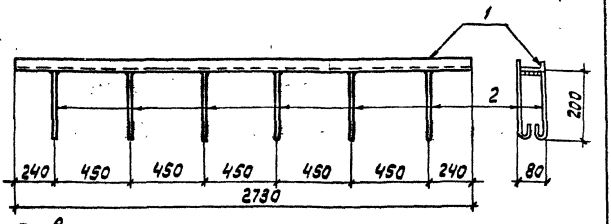

Приварка поз. 2



Формат	Зона	Поз.	Обозначение	Наименование	Кол.	Примечание
				Детали		
Б4		1	АСИ-210	Швеллер 8-ГОСТ 8240-72* / ВСт3кп2-I-ГОСТ535-79 В=2730	1	19,2 кг
Б4		2	-201-02	ФВАI ГОСТ 5781-82 В=570	6	0,2 кг

Привязан

Инв. N

Н. контр	Ковалев		4.05.85
Нач. отд.	Роменский		4.05.85
ГИП	Парфенов		4.05.85
Рук. гр.	Корнилова		4.05.85
Ст. техн.	Харитонова		4.05.85
Провер.	Ковалев		4.05.85

ТП 407-3-427.86 АСИ-070

Марка МК-1

Стадия	Масса	Масштаб
РП	20,4	1:10

Лист | Листов 1

ЭНЕРГОСЕТЬПРОЕКТ
Северо-западное отделение
Ленинград

формат А4

Типовой проект 407-3-427.86 Альбом V 126727-ТС-32

Инв. N подл. | Подпись и дата | Взам. инв.

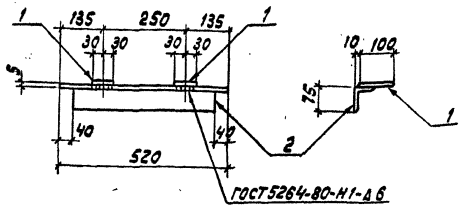

Формат	Зона	Поз.	Обозначение	Наименование	Кол	Примечание
				Детали		
БЧ		1	АСИ-211	Полоса 5×80-ГОСТ 103-76 / Ст3кп2-1-ГОСТ 535-79 *0,100	2	0,2 кг
БЧ		2	-200-05	Уголок 75×50×5-ГОСТ 8510-72* / Ст3кп2-1-ГОСТ 535-79 *0,520	1	2,5 кг

Привязан

Инв. N

Инв. N подл. | Подпись и дата | Взам. инв. N

Н. контр.	Ковалёв		30.01.85
Нач. отд.	Ромбенский		30.01.85
ГИП	Парфенов		30.01.85
Рук. гр.	Корнилова		30.01.85
Ст. техн.	Харитонова		30.01.85
Пробр.	Ковалёв		30.01.85

ТП 407-3-427.86 АСИ-071

Марка МК-6

Стадия	Масса	Масштаб
РП	2,9	1:10
Лист	Листов 1	

Энергосетьпроект
Северо-Западное отделение
Ленинград

Формат А4

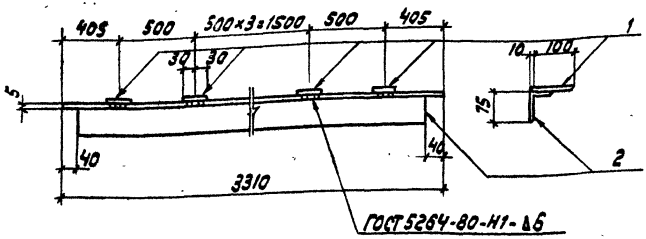

Форма	Зона	Поз.	Обозначение	Наименование	Кол.	Примечание
				Детали		
Б4		1	АСИ-211	Полоса $\frac{8\times60\text{-ГОСТ 103-76}}{\text{Ст3кп2-1-ГОСТ 535-79}}$ ℓ=100	6	0,2 кг
Б4		2	-212	Уголок $\frac{75\times50\times5\text{-ГОСТ 8510-72}}{\text{Ст3кп2-1-ГОСТ 535-79}}$ ℓ=3310	1	15,9 кг

Привязан

Инв.№

Н. контр.	Ковалев		30.04.85
Нач. отд.	Роменский		30.04.85
ГИП	Парфенов		30.04.85
Рук. гр.	Карнилова		30.04.85
Ст. инж.	Харитонова		30.04.85
Провер	Ковалев		30.04.85

ТП 407-3-427.86 АСИ-072

Марка МК-7

Стадия	Масса	Масштаб
РП	17.1	1:10
Лист	Листов 1	

Энергосетьпроект Северо-Западное отделение Ленинград

Формат А4

Инв.№ подл. | Подпись и дата | Взам.инв.№

Типовой проект 407-3-427.86 Альбом V 12672тм-ТС-35

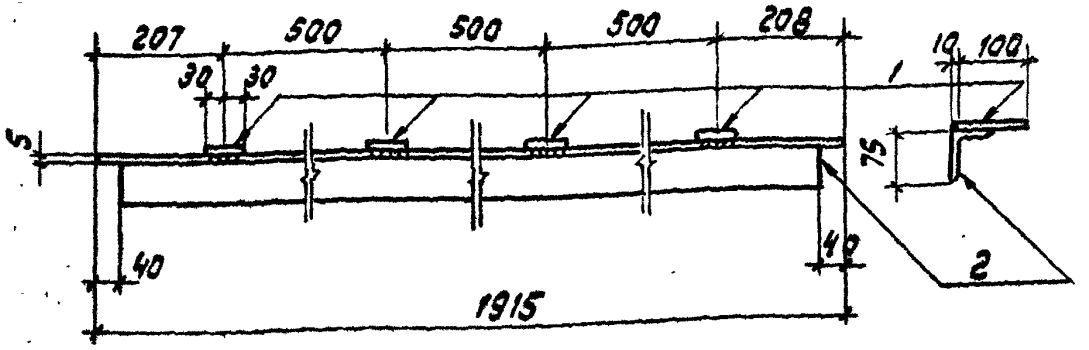

Формат	Зона	Поз.	Обозначение	Наименование	Кол.	Примечание
				Детали		
БЧ		1	АСИ-211	Полоса $\frac{5\times60\text{-ГОСТ 103-76}}{\text{Вст3кп2-1-ГОСТ 535-79}^{*}}$ $\ell=1000$	4	0,2 кг
БЧ		2	-212-01	Уголок $\frac{75\times50\times5\text{-ГОСТ 8510-72}^{*}}{\text{Вст3кп2-1-ГОСТ 535-79}^{*}}$ $\ell=1915$	1	9,2 кг

Привязан

Инв. N

Взам. инв. N | Подпись и дата | Инв. N подл.

Н. контр.	Ковалев		30.04.85
Нач. отд.	Роменский		30.04.85
ГИП	Парфенов		30.04.85
Рук. гр.	Корнилова		30.04.85
Ст. техн.	Харитонова		30.04.85
Провер	Ковалев		30.04.85

ТП 407-3-427.86 АСИ-073

Марка МК-9

Стадия	Масса	Масштаб
РП	10.0	1:10
Лист	Листов 1	

Энергосетьпроект
Северо-Западное отделение
Ленинград

Формат А4

12672тм-т5-36

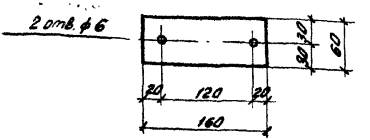

Привязан

Инв. №

Н.контр.	Ковалёв		30.09.85
Нач.отд	Роменский		30.09.85
ГИП	Парфёнов		30.09.85
Рук. гр.	Корнилова		30.09.85
Ст. техн.	Харитонова		30.09.85
Проверил	Ковалев		30.09.85

ТП 407-3-427.86 АСИ-074

Марка МК-10

Стадия	Масса	Масштаб
Р	0,4	1:5

Лист | Листов 1

Полоса 5х60-ГОСТ 103-76
ВСт3кп2-I-ГОСТ 535-79*

ЭНЕРГОСЕТЬПРОЕКТ
Северо-Западное отделение
Ленинград

Копировал: [signature]

формат А5

Альбом V

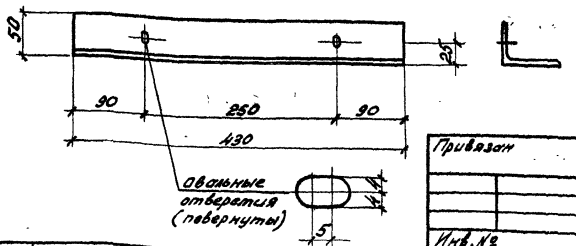

Привязан

Инв. №

Н.контр.	Ковалев		30.09.85
Нач.отд	Роменский		30.09.85
ГИП	Парфёнов		30.09.85
Рук. гр.	Корнилова		30.09.85
Ст. техн.	Харитонова		30.09.85
Проверил	Ковалев		30.09.85

ТП 407-3-427.86 АСИ-075

Марка МК-11

Стадия	Масса	Масштаб
РП	2,1	1:5

Лист | Листов 1

Уголок 75х50х5-ГОСТ 8510-72*
Вст3пп2-I-ГОСТ 535-79*

ЭНЕРГОСЕТЬПРОЕКТ
Северо-Западное отделение
Ленинград

Копировал: [signature]

формат А5

Типовой проект 407-3-427.86 Альбом V 12672 ТМ-75-37

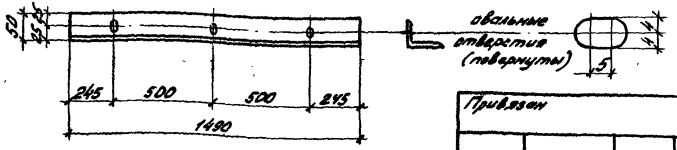

Привязан

Инв. №

Н. контр.	Ковалёв		30.04.85
Нач. отд.	Роменский		30.04.85
ГИП	Парфенов		30.04.85
Рук. гр.	Корнилова		30.04.85
Ст. техн.	Харитонова		24.04.85
Проверил	Ковалев		30.04.85

ТП 407-3-427.86 АСИ-076

Марка МК-12

Стадия	Масса	Масштаб
Р	7,1	—

Лист | Листов 1

Уголок 75х50х5-ГОСТ 8510-72* / В Ст 3 кп2-I-ГОСТ 535-79

ЭНЕРГОСЕТЬПРОЕКТ Северо-Западное отделение Ленинград

Инв. № подл. | Подпись и дата | Взам. инв. №

Копировал: [illegible], [illegible] формат А5

Типовой проект 407-3-427.86 Альбом V

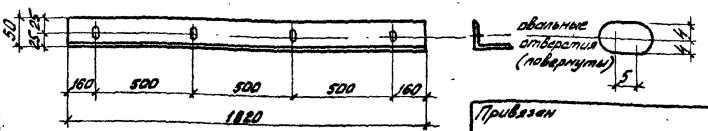

Привязан

Инв. №

Н. контр.	Ковалёв		30.04.85
Нач. отд.	Роменский		30.04.85
ГИП	Парфенов		30.04.85
Рук. гр.	Корнилова		30.04.85
Ст. техн.	Харитонова		24.04.85
Проверил	Ковалёв		30.04.85

ТП 407-3-427.86 АСИ-077

Марка МК-13

Стадия	Масса	Масштаб
РП	8,7	

Лист | Листов 1

Уголок 75х50х5-ГОСТ 8510-72* / В Ст 3 кп2-I-ГОСТ 535-79*

ЭНЕРГОСЕТЬПРОЕКТ Северо-Западное отделение Ленинград

Инв. № подл. | Подпись и дата | Взам. инв. №

Копировал: [illegible] [illegible] формат А5

Формат	Зона	Поз.	Обозначение	Наименование	Кол.	Примечание
				Документация		
А4			АСИ-078 СБ	Сборочный чертеж		
				Детали		
Б.Ч.		1	АСИ-204	Полоса $\frac{20\times80\text{-ГОСТ 103-76*}}{\text{Вст3кп2-}\frac{1}{2}\text{-ГОСТ 535-79*}}$ ℓ=430	2	5,4 кг
Б.Ч.		2	-01	Полоса $\frac{20\times80\text{-ГОСТ 103-76*}}{\text{Вст3кп2-}\frac{1}{2}\text{-ГОСТ 535-79*}}$ ℓ=1000	2	12,6 кг
Б.Ч.		3	-205	Полоса $\frac{20\times50\text{-ГОСТ 103-76*}}{\text{Вст3кп2-}\frac{1}{2}\text{-ГОСТ 535-79}}$ ℓ=380	1	3,0 кг
Б.Ч.		4	-206	Полоса $\frac{8\times30\text{-ГОСТ 103-76*}}{\text{Вст3кп2-}\frac{1}{2}\text{-ГОСТ 535-79*}}$ ℓ=1000	15	1,9 кг

Привязан

Инв. №

Н. контр.	Ковалев		2001.85
Нач. отд.	Роменский		2001.85
ГИП	Парфенов		2001.85
Рук. гр.	Корнилова		2001.85
Провер.	Ковалев		2001.85
Инжен.	Чиркова		2001.85

ТП 407-3-427.86 АСИ-078

Решетка МК-14

Стадия	Лист	Листов
РП		1

ЭНЕРГОСЕТЬПРОЕКТ
Северо-Западное отделение
Ленинград

Копировал Сапр

Формат А4

12672тм-15-99

Типовой проект 407-3-427.86 Альбом V

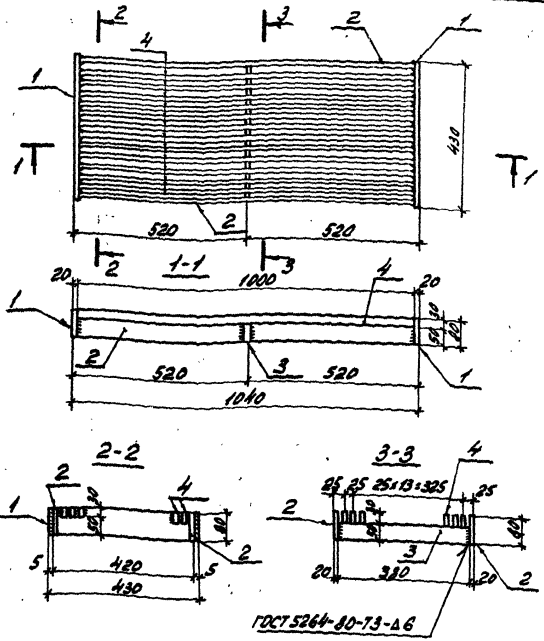

Н.контр.	Ковалев		20.02.85
Нач.отд.	Романский		20.02.85
ГИП	Парфенов		20.02.85
Рук.гр.	Корнилова		20.02.85
Провер.	Ковалев		20.02.85
Инженер	Чиркова		20.02.85

Привязан

Инв. №

ТП 407-3-427.86 АСИ-078 СБ

Решетка МК-14
Сборочный чертеж

Стадия	Масса	Масштаб
РП	67,5	1:10

Лист | Листов 1

ЭНЕРГОСЕТЬПРОЕКТ
Северо-Западное отделение
Ленинград

Копир. Анис формат А4

СФ 790-05

Взам.инв.№ | Подпись и дата | Инв.№ подл.

Формат	Зона	Поз.	Обозначение	Наименование	Кол.	Примечание
				Документация		
А4			АСИ-079 СБ	Сборочный чертеж		
				Детали		
Б.Ч.		1	АСИ-207	Уголок $\frac{63\times63\times6\ ГОСТ\ 8509-72^*}{ВСт3кп2-I-ГОСТ\ 535-79^*}$ $\ell=990$	2	4,75 кг
БЧ		2	-01	Уголок $\frac{63\times63\times6\ ГОСТ\ 8509-72^*}{ВСт3кп2-I-ГОСТ\ 535-79^*}$ $\ell=500$	2	2,4 кг
БЧ		3	-208	Полоса $\frac{10\times80-ГОСТ\ 103-76^*}{ВСт3кп2-I-ГОСТ\ 535-79^*}$ $\ell=1060$	2	6,65 кг
БЧ		4	-01	Полоса $\frac{10\times80-ГОСТ\ 103-76^*}{ВСт3кп2-I-ГОСТ\ 535-75^*}$ $\ell=460$	2	2,9 кг
БЧ		5	-209	Ф6АI ГОСТ 5781-82* $\ell=240$	12	0,05 кг

Привязан

Инв. №

Н.контр.	Ковалев		200285
Нач.отд.	Роменский		200285
ГИП	Парфенов		200285
Рук. гр.	Корнилова		200285
Провер.	Ковалев		200285
Инжен.	Чиркова		200285

ТП 407-3-427.86 АСИ-079

Рама МК-15

Стадия	Лист	Листов
РП		1

ЭНЕРГОСЕТЬПРОЕКТ
Северо-Западное отделение
Ленинград

Копировал Спирин

Формат А4

Сф 790-05

Типовой проект 407-3-427.86 Альбом V

12672 ТМ-Т5-40

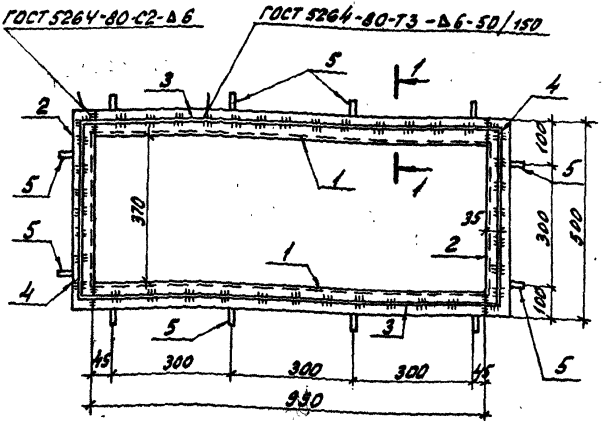

1-1

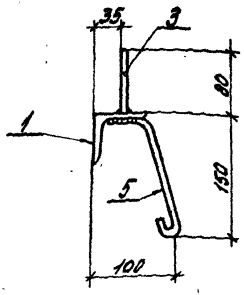

Приварка поз. 5



Привязан			
Инв. №			

Н.контр.	Ковалев		200285
Нач.отд	Роменский		200285
ГИП	Парфенов		200285
Рук. гр.	Корнилова		200285
Провер	Ковалев		200285
Инженер	Чиркова		200285

ТП 407-3-427.86 АСИ-079 СБ

Рама МК-15
Сборочный чертеж

Стадия	Масса	Масштаб
РП	30,4	1:10
Лист	Листов 1	

ЭНЕРГОСЕТЬПРОЕКТ
Северо-Западное отделение
Ленинград

Копир. [signature] Формат А4

СФ 790-05

Типовой проект 407-3-427.86 Альбом I

12672ТМ-ТЭ-41

Взам. инв. №

Подпись и дата

Инв. № подл.

Формат	Зона	Поз.	Обозначение	Наименование	Кол.	Примечание
				Документация		
*			АСИ-080 СБ	Сборочный чертеж		3л. - ф. А4
				Детали		
БЧ		1	АСИ-210	Швеллер 12-ГОСТ 8240-72* / В Ст3кп2-1-ГОСТ 535-79* ℓ=3000	1	31,2 кг
БЧ		2	-01	То же ℓ=3374	2	35,1 кг
БЧ		3	-02	То же ℓ=3374	1	35,1 кг
БЧ		4	-03	То же ℓ=1988	4	20,7 кг
БЧ		5	-04	То же ℓ=994	4	10,3 кг
БЧ		6	-211	Уголок 50×50×5 ГОСТ 8509-72* / В Ст3кп2-1-ГОСТ 535-79* ℓ=250	6	0,9 кг
БЧ		7	-212	Круг 20-ГОСТ 2590-71* / В Ст3кп2-1-ГОСТ 535-79* ℓ=2970	59	7,3 кг
БЧ		8	-213	Труба 30×25-ГОСТ 10704-76* / В Ст3кп2-1-ГОСТ 535-79* ℓ=120	4	0,2 кг

Типовой проект 407-3-427.86 Альбом V

12672 ТМ-ТС-42

Привязан

Инв. №

Н.контр.	Ковалев		2002.85
Нач.отд.	Роменский		2002.85
ГИП	Парфенов		2002.85
Рук.гр.	Корнилова		2002.85
Провер.	Ковалев		2002.85
Ст.инж.	Смирнова		2002.85

ТП 407-3-427.86 АСИ-080

Марка АМ-1

Стадия	Лист	Листов
РП		1

ЭНЕРГОСЕТЬПРОЕКТ
Северо-Западное отделение
Ленинград

Копировал Спера

Формат А4

сф 790-05

Типовой проект 407-3-427.86 Альбом V

12672 тм-т5-43

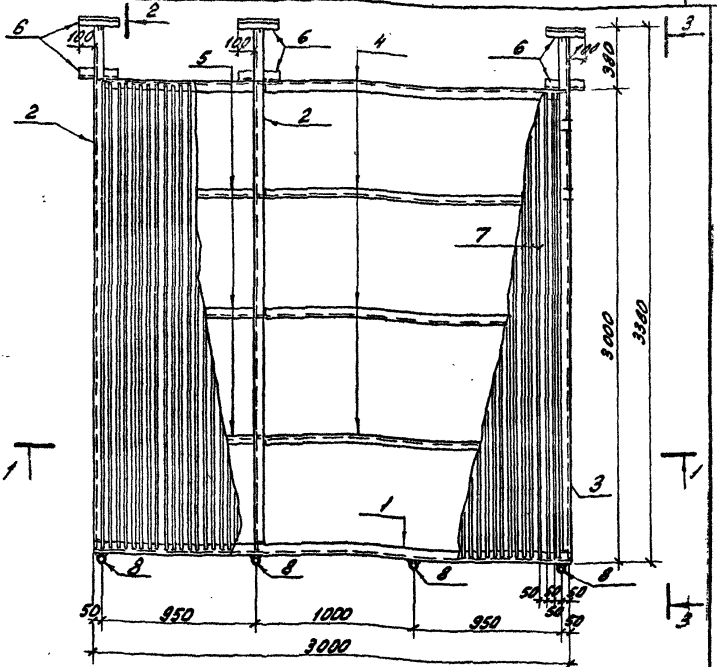

приварка поз. 7, 8

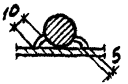

Привязан			
Инв. №			

Н.контр.	Ковалев		200285
Нач.отд.	Роменский		200285
ГИП	Парфенов		200285
Рук.гр.	Корнилова		200285
Гл.спец.	Ковалев		200285
Стан.ж.	Смирнова		200285

ТП 407-3-427.86 АСИ-080 СБ

Марка ЛМ-1
Сборочный чертеж

Стадия	Масса	Масштаб
РП	697,4	

Лист 1 Листов 3

ЭНЕРГОСЕТЬПРОЕКТ
Северо-Западное отделение
Ленинград

Взам.инв.№ | Подпись и дата | Инв.№ подл.

Копир. [illegible] Фек. формат А4

СФ 790-05

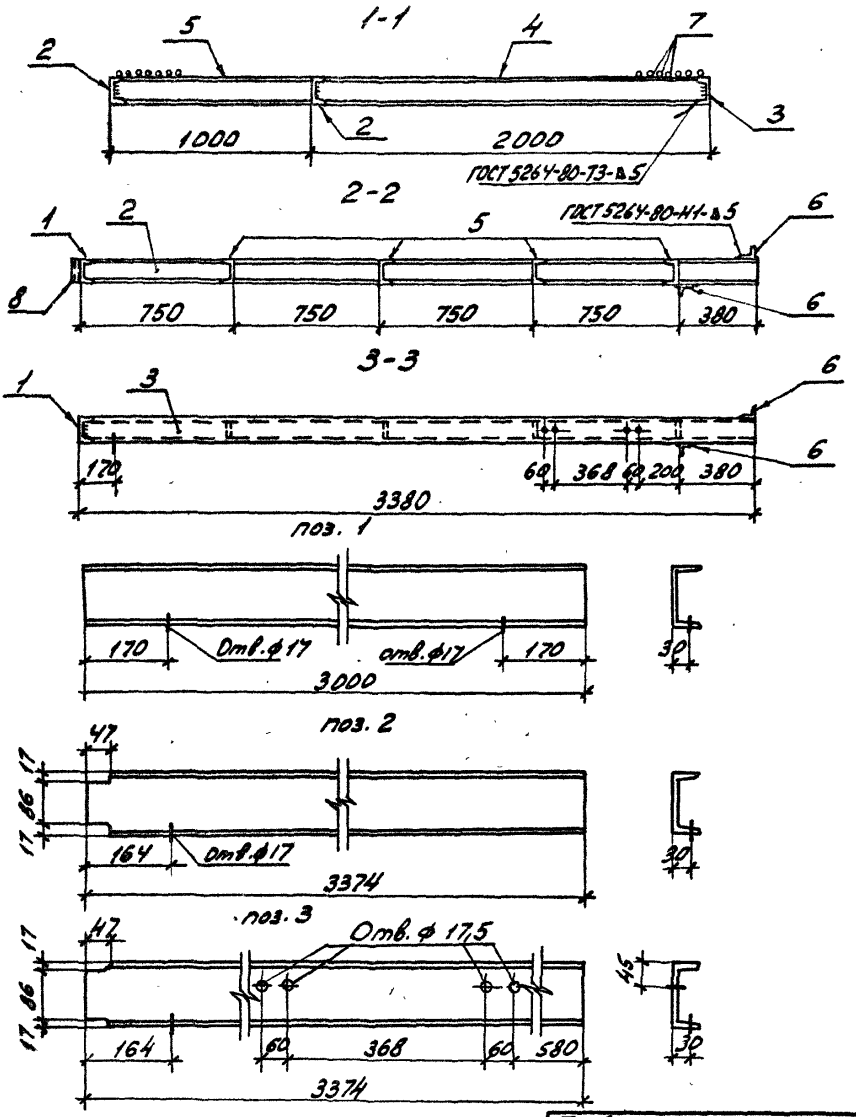

Типовой проект 401-3-427.86 Альбом V

12672 ТМ-Т5-44

Привязан			
Инв. №			

ТП 407-3-427.86 — АСИ-080 СБ

Лист 2

Копир. Анис. формат А4

СФ 790-05

Типовой проект 407-3-427.86 Альбом V

12672 тм-т5-45

поз. 4

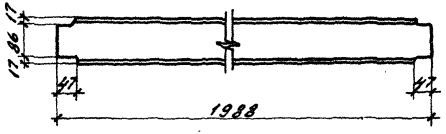

поз. 5

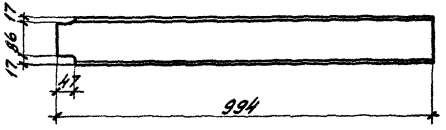

Инв. № подл.	Подпись и дата	Взам. инв. №

Привязан

Инв. №

ТП 407-3-427.86 АСИ-080СБ

Лист 3

Котр. Дик. Дмис. формат А4

СФО 790-05

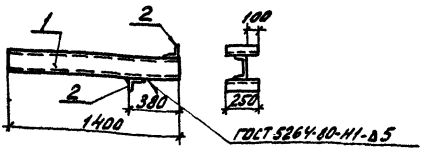

Формат	Зона	Поз.	Обозначение	Наименование	Кол.	Примечание
				Детали		
БЧ		1	АСИ-210-05	Швеллер 12 ГОСТ 8240-72* / ВСт3 КП2-I-ГОСТ 535-79* ℓ=1400	1	14,6кг
БЧ		2	-211	Уголок 50х50х5 ГОСТ 8509-72* / ВСт3 КП2-I-ГОСТ 535-79* ℓ=250	2	0,9кг

Привязан

Инв. №

Н.контр.	Ковалев		200285
Нач.отд.	Роменский		200285
ГИП	Парфенов		200285
Рук.гр.	Корнилова		200285
Провер	Ковалев		200285
Инженер	Чиркова		200285

ТП 407-3-427.86 АСИ-081

Марка ЛМ-2

Стадия	Масса	Масштаб
РП	16,4	1:20

Лист | Листов 1

ЭНЕРГОСЕТЬПРОЕКТ
Северо-Западное отделение
Ленинград

Копировал: [illegible] формат А4

ФО790-05

12672 тн-т 5-46

Типовой проект 407-3-427.86 Альбом V

Формат	Зона	Поз.	Обозначение	Наименование	Кол.	Примечание
				Документация		
А4			АСИ-082СБ	Сборочный чертеж		
				Детали		
Б4		1	АСИ-214	Труба $\frac{140\times4,5\text{-ГОСТ10704-76*}}{\text{ВСт3-кп2ГОСТ10705-80}}$		
				l = 3730	1	56,1кг
Б4		2	-215	Полоса $\frac{10\times300\text{-ГОСТ82-70*}}{\text{ВСт3кп2ГОСТ14637-79}}$ l=300	1	7,1кг
Б4		3	-216	Полоса $\frac{10\times160\text{-ГОСТ103-76*}}{\text{ВСт3кп2-I ГОСТ535-79*}}$ l=250	1	3,1кг
Б4		4	-208-02	Полоса $\frac{10\times80\text{-ГОСТ103-76*}}{\text{ВСт3кп2-I ГОСТ535-79*}}$ l=210	4	1,3кг
Б4		5	-217	Круг $\frac{16\text{-ГОСТ2590-71*}}{\text{ВСт3кп2-I ГОСТ535-79*}}$ l=700	4	1,1кг
				Стандартные изделия		
		6		Гайка М16,5 ГОСТ5915-70*	4	
		7		Шайба 16 ГОСТ11371-78*	4	

Типовой проект 407-3-427.86 Альбом V

12672тм-т5-47

Привязан

Инв. №

Н.контр.	Ковалев		200285
Нач.отд.	Роменский		200285
ГИП	Парфенов		200285
Рук.гр.	Корнилова		200285
Проверил	Ковалев		200285
Инженер	Мазаева		200285

ТП 407-3-427.86 АСИ-082

Марка ЛМ-3

Стадия	Лист	Листов
РП		1

ЭНЕРГОСЕТЬПРОЕКТ
Северо-Западное отделение
Ленинград

Взам. инв. №

Подпись и дата

Инв. № подл.

Копировал: формат А4

Типовой проект 407-3-427.86 Альбом V 12672тм-т5-48

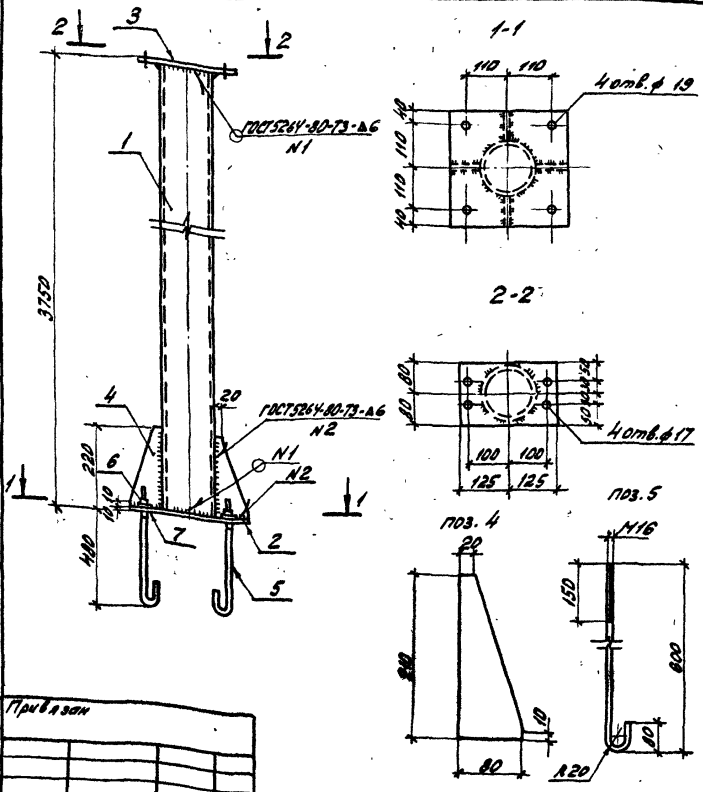

Привязан			
Инв. №			
Н.контр.	Ковалев		200285
Нач. отд.	Романский		200285
ГИП	Парфенов		200285
Рук. гр.	Корнилова		200285
Проверил	Ковалев		200285
Инженер	Мазаева		200285

ТП 407-3-427.86

АСИ-082 СБ

Марка ЛМ-3
Сборочный чертеж

Стадия	Масса	Масштаб
РП	76,3	1:10
Лист	Листов 1	

ЭНЕРГОСЕТЬПРОЕКТ
Северо-Западное отделение
Ленинград

Копир. [signature]

формат А4

СФО 790-ПЕ

126-12тм-т5-49

Типовой проект 407-3-427.86 Альбом V

Формат	Зона	Поз.	Обозначение	Наименование	Кол.	Примечание
				Документация		
А4			АСИ-083 СБ	Сборочный чертеж		
				Детали		
Б4		1	АСИ-210-06	Швеллер 12-ГОСТ 8240-72* с=800 ВСт3кп2-1-ГОСТ 535-79*	2	8,3 кг
Б4		2	-07	То же с=985	2	10,2 кг
Б4		3	-212-01	Уголок 20-ГОСТ 2590-71* с=970 ВСт3кп2-1-ГОСТ 535-79*	15	2,4 кг.

Инв.№ подл. | Подпись и дата | Взам.инв.№

Привязан

Инв.№

Н. контр.	Ковалев		2.00.85
Начальн.	Романский		2.00.85
ГИП	Парфенов		2.00.85
Рук. гр.	Корнилова		2.00.85
Провер.	Ковалев		2.00.85
Инженер	Чижова		2.00.85

ТП 407-3-427.86 АСИ-083

Марка АМ-4

Стадия	Лист	Листов
РП	1	

ЭНЕРГОСЕТЬПРОЕКТ
Северо-Западное отделение
Ленинград

Копировал: [illegible] формат А4

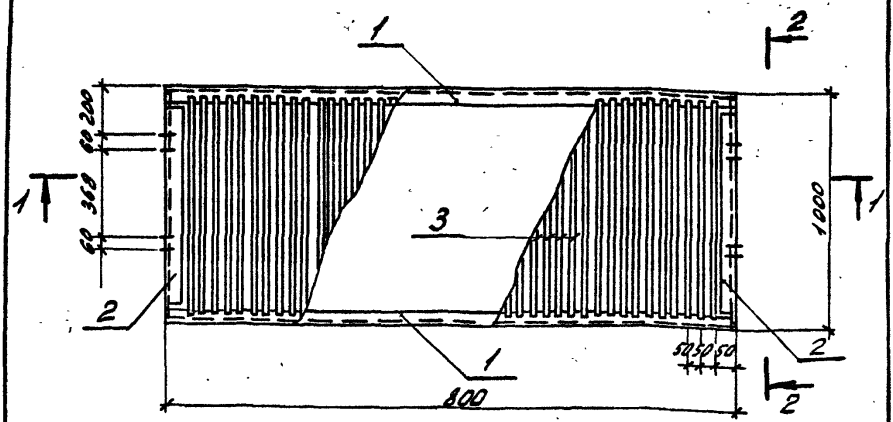

1-1

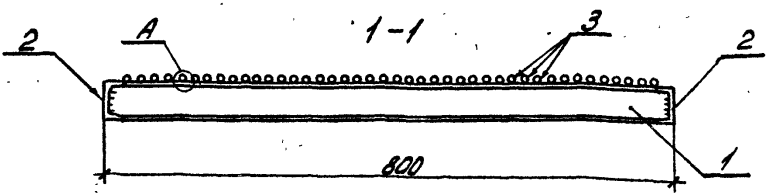

2-2

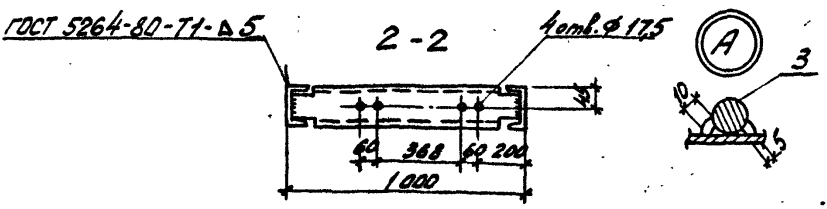

Привязан			
Инв.№			

Н.контр.	Ковалев		200285
Нач.отд.	Роменский		200285
ГИП	Парфенов		200285
Рук.гр.	Корнилова		200285
Провер.	Ковалев		200285
Инженер	Чиркова		200285

ТП АСИ-083 СБ

Марка ЛМ-4
Сборочный чертеж

Стадия	Масса	Масштаб
РП	89,6	1:20

Лист | Листов 1

ЭНЕРГОСЕТЬПРОЕКТ
Северо-Западное отделение
Ленинград

Копир. Инв. Анис формат А4

Сф 790-05

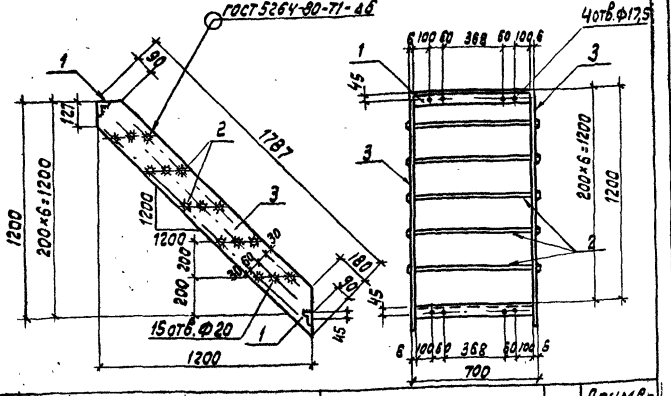

Формат	Зона	Поз.	Обозначение	Наименование	Кол.	Примечание
				Детали		
БЧ		1	АСИ-220	Уголок 75×75×6 ГОСТ 8509-72* Ст3кп2-1 ГОСТ 535-79 L=0,888	2	4,75 кг
БЧ		2	-221	Круг 18 ГОСТ 2590-71* Ст3кп2-1 ГОСТ 535-79 L=1,20	15	1,4 кг
БЧ		3	-222	Полоса δ=180 ГОСТ 103-76 Ст3кп2-1 ГОСТ 535-79 L=1,787	2	15,2 кг

Привязан

Инв.№

Н.контр.	Ковалев		4.05.85
Нач.отд.	Роменский		4.05.85
ГИП	Порфирова		4.05.85
Рук.гр.	Корнилова		4.05.85
Ст.техн.	Харитонова		4.05.85

ТП 407-3-427.86 АСИ-084

Марка ЛМ-5

Стадия	Масса	Масштаб
РП	60,9	1:20
Лист	Листов 1	

Энергосетьпроект
Северо-Западное отделение Ленинград

Формат А4

Инв.№ подл. | Подпись и дата | Взам.инв.№

Формат	Зона	Поз.	Обозначение	Наименование	Кол.	Примечание
				Документация		
АЧ			АСИ-085 СБ	Сборочный чертеж		
				Детали		
БЧ		1	АСИ-218	Полоса $\frac{6\times180\text{-ГОСТ 103-76*}}{\text{ВСт3кп2-I-ГОСТ 535-79*}}$ l=3739	2	31,7кг
БЧ		2	-219	Круг $\frac{18\text{-ГОСТ 2590-71*}}{\text{ВСт3кп2-I-ГОСТ 535-79*}}$ l=720	36	1,4кг
БЧ		3	-220	Уголок $\frac{75\times75\times6\text{-ГОСТ 8509-72*}}{\text{ВСт3кп2-I-ГОСТ 535-79*}}$ l=688	1	4,75кг
БЧ		4	-01	То же l=100	2	0,7кг
БЧ		5	-221	Круг $\frac{12\text{-ГОСТ 2590-71*}}{\text{ВСт3кп2-I-ГОСТ 535-79*}}$ l=220	2	0,2кг

Привязан

Инв. №

Н.контр.	Ковалев		200285
Нач.отд.	Романский		200285
ГИП	Парфенов		200285
Рук.гр.	Корнилова		200285
Провер.	Ковалев		200285
Инженер	Чиркова		200285

ТП 407-3-427.86

АСИ-085

Марка ЛМ-6

Стадия	Лист	Листов
РП		1

ЭНЕРГОСЕТЬПРОЕКТ
Северо-Западное отделение
Ленинград

Копировал: Формат АЧ

СФО 790-05

12672тм-т5-53

Типовой проект 407-3-427.86 Альбом V

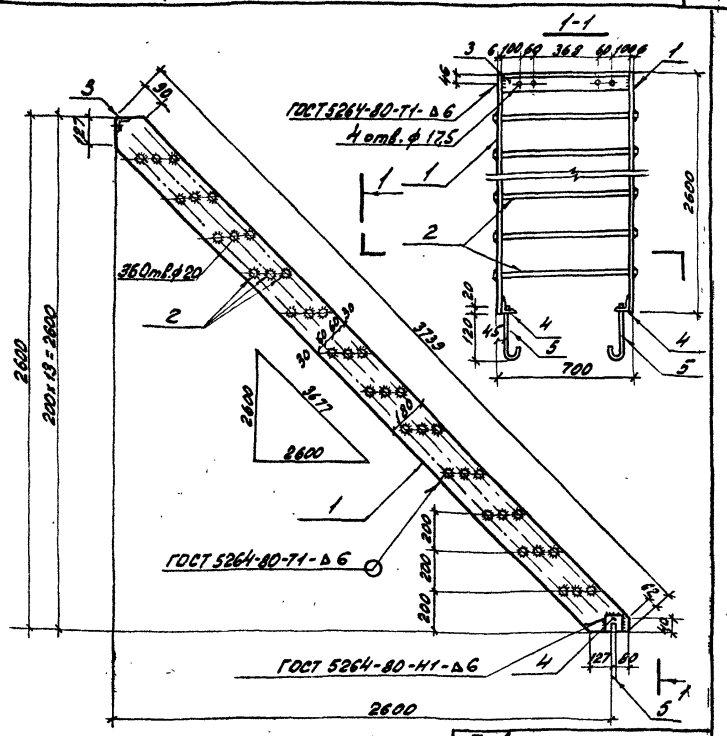

Привязан			
Инв. №			

Н. контр.	Ковалев		200285
Нач. отд.	Роменский		200285
ГИП	Парфенов		200285
Рук. гр.	Корнилова		200285
Провер.	Ковалёв		200285
Инженер	Чиркова		200285

ТП 407-3-427.86 АСИ-085 СБ

Марка ЛМ-6
Сборочный чертеж

Стадия	Масса	Масштаб
РП	120,4	1:20

Лист | Листов 1

ЭНЕРГОСЕТЬПРОЕКТ
Северо-Западное отделение
Ленинград

Взам. инв. № | Подпись и дата | Инв. № подл.

Копир. Ашв. Фрок

формат А4

СФ 790-05

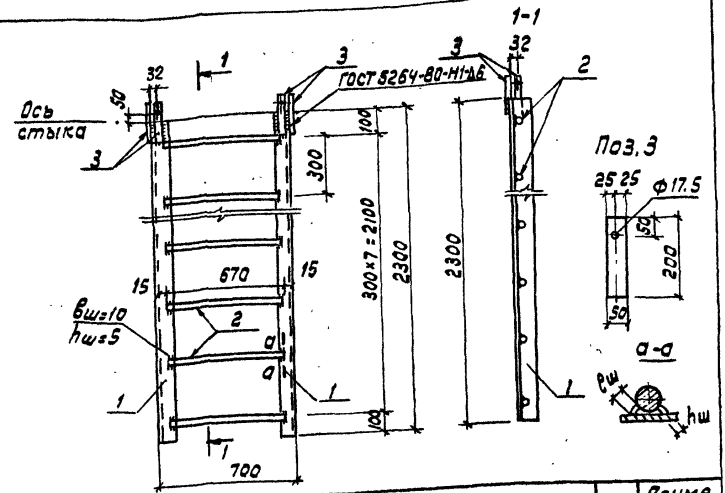

Формат	Зона	Поз	Обозначение	Наименование	Кол.	Примечание
				Детали		
БЧ		1	АСИ-216-02	Уголок 63×63×6 ГОСТ 8509-72* / Вст3кп2-1-ГОСТ 535-79* L=2300	2	13,1 кг
БЧ		2	-219-02	Круг 20 ГОСТ 2590-71* / Вст3кп2-1-ГОСТ 535-79* L=670	8	1,65 кг
БЧ		3	-224	Полоса 6×50 ГОСТ 103-76 / Вст3кп2-1-ГОСТ 535-79* L=200	4	0,5 кг

Привязан

Инв.№

Н. контр.	Кабалев		28.04.85
Нач. отд.	Роменский		28.04.85
ГИП	Парфенов		28.04.85
Рук. гр.	Корнилова		28.04.85
Ст. техн.	Харитонова		28.04.85
Пробер	Кабалев		28.04.85

ТП 407-3-427.86 АСИ-086

Марка ЛМ-8

Стадия	Масса	Масштаб
РП	41.4	1:20

Лист | Листов 1

Энергосетьпроект Северо-Западное отделение Ленинград

Формат А4

12672 ТН-75-55

Типовой проект 407-3-427.86 Альбом V

Формат	Зона	Поз.	Обозначение	Наименование	Кол.	Примечание
				Документация		
АЧ			АСИ-087 СБ	Сборочный чертеж		
				Детали		
БЧ		1	АСИ-207-02	Уголок $\frac{63\times63\times6\text{-ГОСТ 8509-72*}}{\text{ВСт3кп2-I-ГОСТ 535-79*}}$ $l=5075$	1	29 кг
БЧ		2	-03	То же	1	Зеркальн. поз. 1
БЧ		3	-212-02	Круг $\frac{20\text{-ГОСТ 2590-71*}}{\text{ВСт3кп2-I-ГОСТ 535-79*}}$ $l=670$	20	1,65 кг
БЧ		4	-207-04	Уголок $\frac{63\times63\times6\text{-ГОСТ 8509-72*}}{\text{ВСт3кп2-I-ГОСТ 535-79*}}$ $l=1140$	2	6,5 кг
БЧ		5	-223	Уголок $\frac{160\times100\times10\text{-ГОСТ 8510-72*}}{\text{ВСт3кп2-I-ГОСТ 535-79*}}$ $l=80$	2	1,6 кг
БЧ		6	-224	Полоса $\frac{6\times120\text{-ГОСТ 103-76*}}{\text{ВСт3кп2-I-ГОСТ 535-79*}}$ $l=1040$	1	5,9 кг.

Взам. инв. №

Подпись и дата

Инв. № подл.

Привязан

Инв. №

Н. контр.	Ковалев	[подпись]	200285
Нач. отд.	Роменский	[подпись]	200285
ГИП	Парфенов	[подпись]	200285
Рук. гр.	Корнилова	[подпись]	200285
Провер.	Ковалев	[подпись]	200285
Инженер	Чиркова	[подпись]	200285

ТП 407-3-427.86 АСИ-087

Марка ЛМ-9

Стадия	Лист	Листов
РП		1

ЭНЕРГОСЕТЬПРОЕКТ
Северо-Западное отделение
Ленинград

Копир: [подпись] формат АЧ

СФ 790-05

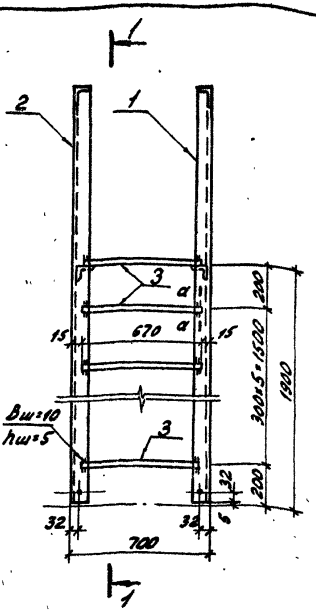

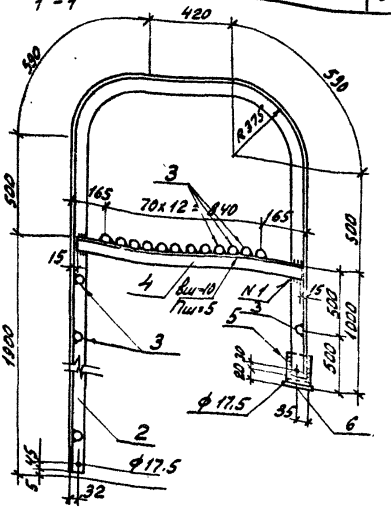

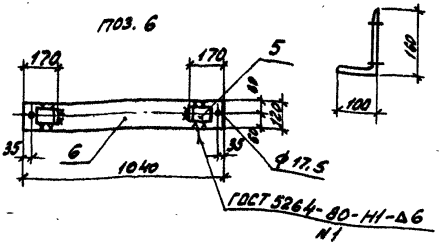

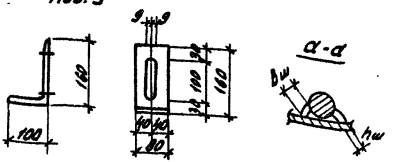

Н.контр.	Ковалев		2002.85
Нач.отд.	Роменский		2002.85
ГИП	Парфенов		2002.85
Рук.гр.	Кормилова		2002.85
Провер.	Ковалев		2002.85
Инженер	Чиркова		2002.85

Привязан

Инв. №

ТП 407-3-427.86

АСИ - 087 СБ

Марка ЛМ-9
Сборочный чертеж

Стадия	Масса	Масштаб
РП	113,1	1:20

Лист | Листов 1

ЭНЕРГОСЕТЬПРОЕКТ
Северо-Западное отделение
Ленинград

Копиров. Лист. формат А4

12672 ТМ-ТЭ-96

Типовой проект 407-3-427.86 Альбом V

тп 790-05

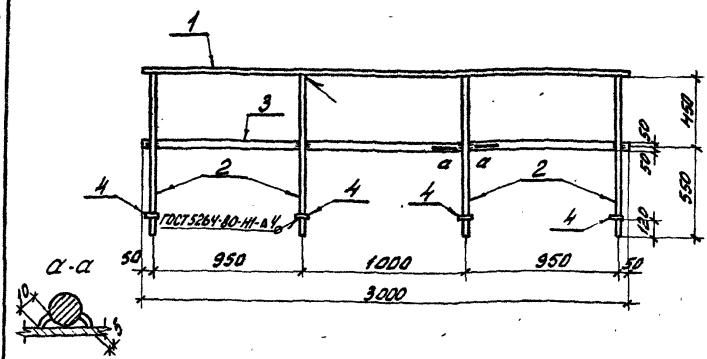

Формат	Зона	Поз.	Обозначение	Наименование	Кол.	Примечание
				Детали		
БЧ		1	АСИ-225	Круг $\frac{22\text{-ГОСТ 2590-71*}}{\text{ВСт3кп2-I-ГОСТ 535-79*}}$ l=3000	1	14,5кг
БЧ		2	-01	То же l=1000	4	4,8кг
БЧ		3	-226	Полоса $\frac{6\times100\text{-ГОСТ 103-76*}}{\text{ВСт3кп2-I-ГОСТ 535-79*}}$ l=3000	1	14,1кг
				Стандартные изделия		
		4		Шайба 22 ГОСТ 11371-78*	4	

Типовой проект 407-3-427.86 Альбом V

12672тм-т5-57

Привязан

Инв. №

Н. контр.	Ковалев		200285
Нач. отд.	Роменский		200285
ГИП	Парфенов		200285
Рук. гр.	Корнилова		200285
Проверил	Ковалев		200285
Ст. инж.	Смирнова		200285

ТП 407-3-427.86

АСИ-088

Ограждение ОГ-1

Стадия	Масса	Масштаб
РП	48	1:20

Лист | Листов 1

ЭНЕРГОСЕТЬПРОЕКТ
Северо-Западное отделение
Ленинград

Взам. инв. №

Подпись и дата

Инв. № подл.

Копир. [illegible]

формат А4

СФ 790-05

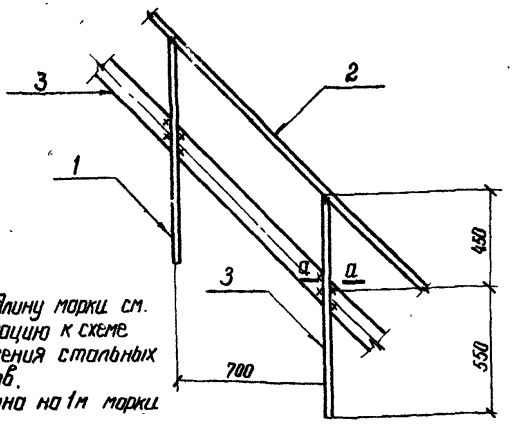

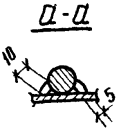

1. Общую длину марки см. спецификацию к схеме расположения стальных элементов.
2. Масса дана на 1м марки

Формат	Зона	Поз.	Обозначение	Наименование	Кол.	Примечание
				Детали		
БЧ		1	АСИ-230	Круг 22-ГОСТ 2590-71* / ВСт.3кп2-I-ГОСТ 535-79* ℓ=1000	2	3,0кг
				Материалы		
		2		Круг 22-ГОСТ 2590-71* / ВСт3кп2-I-ГОСТ 535-79*	1	м
		3		Полоса 6×100-ГОСТ 103-76 / ВСт3кп2-I-ГОСТ 535-79*	1	м

Привязан

Инв №

Н. контр	Ковалев		28.04.85
Нач отд	Роменский		60585
ГИП	Парфенов		60585
Рук гр	Корнилова		28.05.85
Ст техн	Харитонова		28.05.85

ТП 407-3-427.86 АСИ-089

Ограждение ОГ-2

Стадия	Масса	Масштаб
РП	13,7	1:20

Лист | Листов 1

ЭНЕРГОСЕТЬПРОЕКТ
Севера-Западное отделение
Ленинград

Ср 790-05
кап Феоф - формат А4

12672ТМ-Т5-53
Типовой проект 407-3-427.86 Альбом V

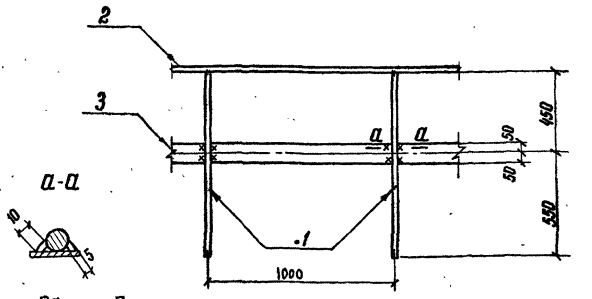

1. Общую длину марки см. спецификацию к схеме расположения стальных элементов
2. Масса дана на 1 м марки

Формат	Зона	Поз.	Обозначение	Наименование	Кол.	Примечание
				Детали		
БЧ		1	АСИ-230	Круг 22-ГОСТ 2590-71* / ВСт3кп2-I ГОСТ 535-79* ℓ=1000	2	3,0 кг
				Материалы		
		2		Круг 22-ГОСТ 2590-71* / ВСт3кп2-I-ГОСТ 535-79*	1	м
		3		Полоса 6×100-ГОСТ 103-76 / ВСт3кп2-I-ГОСТ 535-79*	1	м

Привязан

Инв. №

Н. контр.	Ковалев	[подпись]	280485
Нач. отд	Роменский	[подпись]	50585
ГИП	Парфенов	[подпись]	50585
Рук. гр.	Корнилова	[подпись]	280485
Ст. техн.	Харитонова	[подпись]	280485

ТП 407-3-427.86 АСИ-090

Ограждение ОГ-3

Стадия	Масса	Масштаб
РП	13,7	1:20

Лист | Листов 1

ЭНЕРГОСЕТЬПРОЕКТ
"Северо-Западное отделение
Ленинград

Взам. инв. №
Подпись и дата
Инв. № подл.

сф 790-05
коп. Феокс - формат А4

Формат	Зона	Поз.	Обозначение	Наименование	Кол.	Примечание
				Документация		
А4			АСИ-091 СБ	Сборочный чертеж		
				Детали		
БЧ		1	АСИ-210-08	Швеллер 12-ГОСТ 8240-72* / Ст3кп2-Т-ГОСТ 535-79* ℓ=1180	2	12,3 кг
БЧ		2	-227	Полоса 10×240-ГОСТ 82-70* / Ст3кп2-Т-ГОСТ 14637-79 ℓ=340	1	6,4 кг
БЧ		3	-228	Полоса 10×120-ГОСТ 103-76* / Ст3кп2-Т-ГОСТ 535-79* ℓ=200	1	1,9 кг
БЧ		4	-224-01	Полоса 6×120-ГОСТ 103-76* / Ст3кп2-Т-ГОСТ 535-79* ℓ=340	2	1,9 кг
БЧ		5	-229	Полоса 6×60-ГОСТ 103-76* / Ст3кп2-Т-ГОСТ 535-79* ℓ=160	4	0,45 кг

Привязан

Инв. №

Н. контр.	Ковалев		20.02.85
Нач. отд.	Романенкий		20.02.85
ГИП	Парфенов		20.02.85
Рук. гр.	Коптилова		20.02.85
Провер.	Ковалев		20.02.85
Инженер	Чиркова		20.02.85

ТП 407-3-427.86 АСИ-091

Марка СК1

Стадия	Лист	Листов
РП		1

ЭНЕРГОСЕТЬПРОЕКТ
Северо-Западное отделение
Ленинград

Копир.

формат А4

Типовой проект 407-3-427.86 Альбом V

Инв. № подл. | Подпись и дата | Взам. инв. №

12672ТМ-т5-61

Типовой проект 407-3-427.86 Альбом V

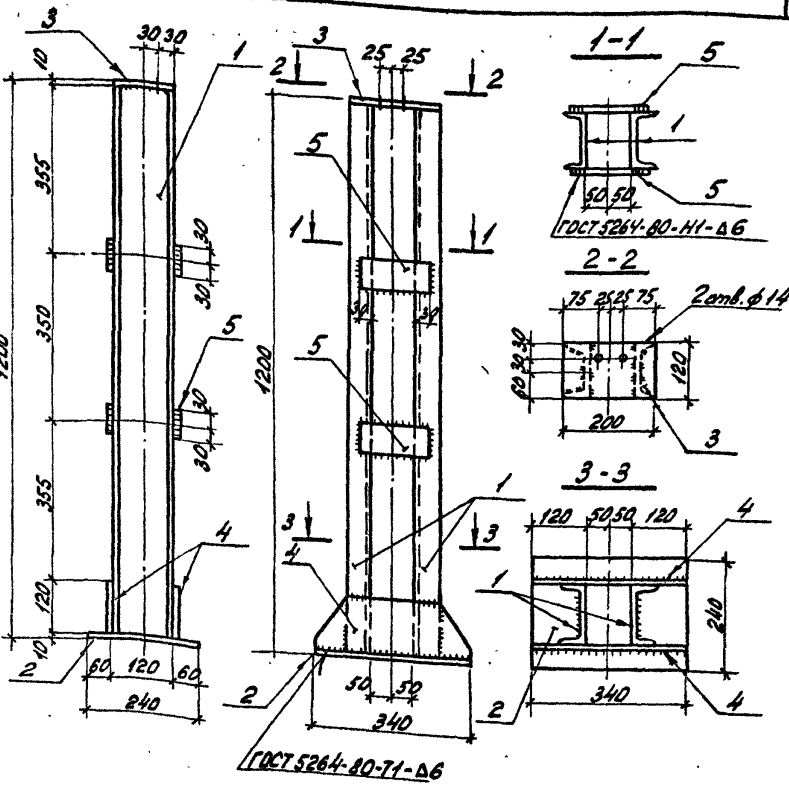

Н. контр.	Ковалев		200285
Нач. отд.	Роменский		200285
ГИП	Парфенов		200285
Рук. гр.	Корнилова		200285
Провер.	Ковалев		200285
Инженер	Чиркова		200285

Привязан

Инв. №

ТП 407-3-427.86

АСИ-091СБ

Марка СК-1
Сборочный чертеж

Стадия	Масса	Масштаб
РП	38,5	1:20

Лист | Листов 1

ЭНЕРГОСЕТЬПРОЕКТ
Северо-Западное отделение
Ленинград

Копир. фек

формат А4

СФ 790-05

Взам. инв. №

Подпись и дата

Инв. № подл.

12672ТМ-Т5-62

Формат	Зона	Поз.	Обозначение	Наименование	Кол.	Примечание
				Документация		
А4			АСИ-092 СБ	Сборочный чертеж		
				Детали		
Б4		1	АСИ-230	Швеллер $\frac{16\text{-ГОСТ 8240-72*}}{\text{ВСТ3кп2-I-ГОСТ 535-79*}}$ ℓ=1990	1	28,3кг
Б4		2	-231	Полоса $\frac{10\times150\text{-ГОСТ 103-76*}}{\text{ВСТ3кп2-I-ГОСТ 535-79*}}$ ℓ=300	1	3,5кг
Б4		3	-232	Полоса $\frac{6\times70\text{-ГОСТ 103-76*}}{\text{ВСТ3 кп2-I-ГОСТ 535-79*}}$ ℓ=120	2	0,4кг

Привязан

Инв. №

Н. контр.	Ковалев	[подпись]	2002.85
Нач. отд.	Роменский	[подпись]	2002.85
ГИП	Парфенов	[подпись]	2002.85
Рук. гр.	Корнилова	[подпись]	2002.85
Провер.	Ковалев	[подпись]	2002.85
Инженер	Чиркова	[подпись]	2002.85

ТП 407-3-427.86 АСИ-092

Марка СК 2

Стадия	Лист	Листов
РП		1

ЭНЕРГОСЕТЬПРОЕКТ
Северо-Западное отделение
Ленинград

Копировал: [подпись] формат А4

Типовой проект 407-3-427.86 Альбом V

12612 тм-т 5-63

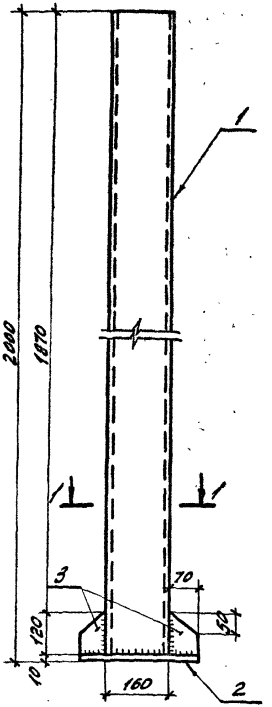

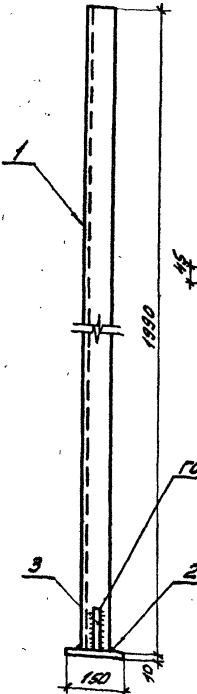

1-1

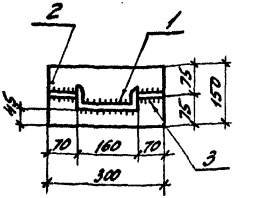

Поз. 3

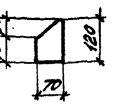

Привязан

Инв. №

Инв. № подл. | Подпись и дата | Взам. инв. №

Н. контр.	Ковалев		200285
Нач. отд.	Романенко		200285
ГИП	Парфенов		200285
Рук. гр.	Корнилова		200285
Провер.	Ковалев		200285
Инженер	Чиркова		200285

ТП 407-3-427.86 АСИ-092 СБ

Марка СК2
Сборочный чертеж

Стадия	Масса	Масштаб
РП	32,6	1:20

Лист | Листов 1

ЭНЕРГОСЕТЬПРОЕКТ
Северо-Западное отделение
Ленинград

Копир. Форм. А4

Формат А4

12672 тм-т5-64

Формат	Зона	Поз.	Обозначение	Наименование	Кол.	Примечание
				Документация		
*			АСИ-093СБ	Сборочный чертеж		* 2л.-ф.А4
			АСИ-093	СК3		
				Детали		
БЧ		1	АСИ-233	Уголок $\frac{40\times40\times4\text{-ГОСТ 8509-72*}}{\text{ВСт3кп2-I-ГОСТ 535-79*}}$ l=1940	2	4,7кг
БЧ		2	-01	То же l=1220	2	3,0кг
БЧ		3	-209-01	Ф6АI ГОСТ 5781-82* l=6160	1	1,4кг
БЧ		4	-234	Полоса $\frac{4\times12\text{-ГОСТ 103-76*}}{\text{ВСт3кп2-I-ГОСТ 535-79*}}$ l=60	18	0,02кг
БЧ		5	-235	Сетка N 30×2 ГОСТ 5336-80		
				S=1890×1180	1	4,0кг
			АСИ-093-01	СК4		
				Детали		
Б6		1	АСИ-233	Уголок $\frac{40\times40\times4\text{-ГОСТ 8509-72*}}{\text{ВСт3кп2-I-ГОСТ 535-79*}}$ l=1940	2	4,7кг
БЧ		2	-02	То же l=415	2	1,0кг

Привязан

Инв. №

Н.контр.	Ковалев		200285
Нач.отд.	Романский		200285
ГИП	Парфенов		200285
Рук.гр.	Корнилова		200285
Провер.	Ковалев		200285
Инженер	Чиркова		200285

ТП 407-3-427.86 АСИ-093

Марка СК (СК3...СК5)

Стадия	Лист	Листов
РП	1	2

ЭНЕРГОСЕТЬПРОЕКТ Северо-Западное отделение Ленинград

Копировал: [signature] Формат А4

СФ 790-05

Формат	Зона	Поз.	Обозначение	Наименование	Кол.	Примечание
БЧ		3	АСИ-209-02	ф6АI ГОСТ 5781-82* l=4550	1	1,0 кг
БЧ		4	-234	Полоса $\frac{4\times12\text{-ГОСТ 103-76*}}{\text{ВСт3кп2-I-ГОСТ 535-79*}}$ l=60	14	0,02 кг
БЧ		5	-235-01	Сетка N30×2 ГОСТ 5336-80		
				S=1890×375	1	1,3 кг
			АСИ-093-02	СК5		
				Детали		
БЧ		1	АСИ-233	Уголок $\frac{40\times40\times4\text{-ГОСТ 8509-72*}}{\text{ВСт3кп2-I-ГОСТ 535-79*}}$ l=1940	2	4,7 кг
БЧ		2	-03	То же l=255	2	0,6 кг
БЧ		3	-209-03	ф6АI ГОСТ 5781-82* l=4230	1	0,9 кг
БЧ		4	-234	Полоса $\frac{4\times12\text{-ГОСТ 103-76*}}{\text{ВСт3кп2-I-ГОСТ 535-79*}}$ l=60	12	0,02 кг
БЧ		5	-235-02	Сетка N30×2 ГОСТ 5336-80		
				S=1890×215	1	0,7 кг

Привязан

Инв. №

ТП 407-3-427.86 АСИ-093 Лист 2

Копировал: формат А4

СФ 790-05

12672 ТМ-Т5-65

Типовой проект 407-3-427.86 Альбом V

Инв. № подл. | Подпись и дата | Взам. инв. №

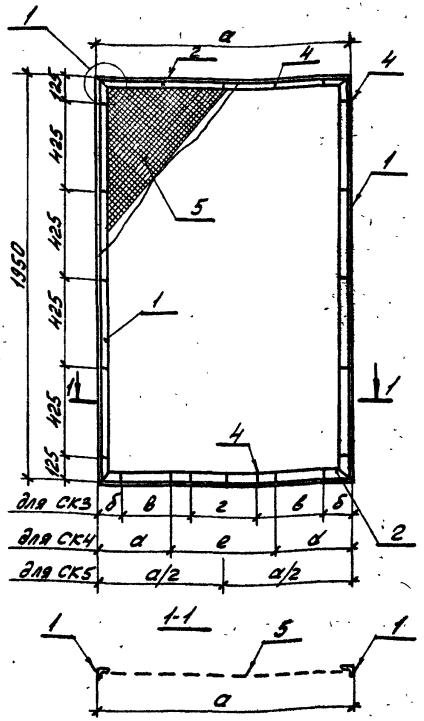

Привязан

Инв. N

Н. контр.	Ковалев		2002.85
Нач. отд.	Роменский		2002.85
ГИП	Парфенов		2002.85
Рук. гр.	Корнилова		2002.85
Провер.	Ковалев		2002.85
Инженер	Чиркова		2002.85

ТП 407-3-427.86 АСИ-093 СБ

Марка СК (СК3 ... СК5) Сборочный чертеж

Стадия	Масса	Масштаб
РП	см. табл.	1:20

Лист 1 Листов 2

ЭНЕРГОСЕТЬПРОЕКТ Северо-Западное отделение Ленинград

Копир. Дир. Анис

формат А4

Инв. № подл. | Подпись и дата | Взам. инв. №

1 иповой проект 407-3-427.86 Альбом V 12672тм-т5-66

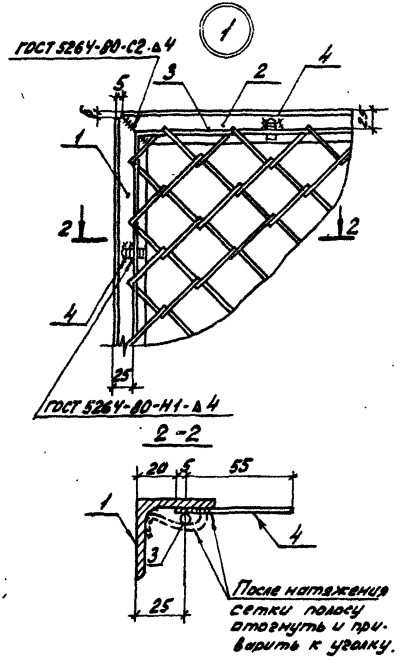

Марка	Обозначение	а	б	в	г	d	е	Масса кг
СК3	АСИ-093	1230	125	330	320	—	—	21,2
СК4	-01	425	—	—	—	125	175	14.0
СК5	-02	265	—	—	—	—	—	12.5

Привязан

Инв. №

ТП 407-3-427.86 АСИ-093СБ Лист 2

Копир. Инв. Лист формат А4

СФ 790-05

Типовой проект 407-3-427.86 Альбом V

12672 тм-т5-67

Взам. инв. №

Подпись и дата

Инв. № подл.

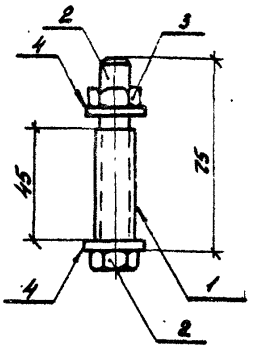

Формат	Зона	Позиц.	Обозначение	Наименование	Кол.	Примечание
				Детали		
Б4		1	АСИ-248	Труба 20х2,5 ГОСТ 3262-75* l=45	1	0,05 кг
				Стандартные изделия		
		2		Болт М12х75 ГОСТ 7798-70*	1	
		3		Гайка М12 ГОСТ 5915-70*	1	
		4		Шайба 12 ГОСТ 11371-78	2	

Привязан

Инв. №

Н.контр.	Ковалев		4.05.85
Нач. отд.	Роменский		4.05.85
ГИП	Парфенов		4.05.85
Рук. гр.	Корнилова		4.05.85
Провер.	Ковалев		4.05.85
Инженер	Чиркова		4.05.85

ТП 407-3-427.86

АСИ-094

Марка Б-1

Стадия	Масса	Масштаб
РП	0,15	1:2

Лист | Листов 1

ЭНЕРГОСЕТЬПРОЕКТ
Северо-Западное отделение
Ленинград

Копировал: [signature] Формат А4

СП 790-05

Типовой проект 401-3-427.86 Альбом II

Инв. № подл. | Подпись и дата | Взам. инв. №

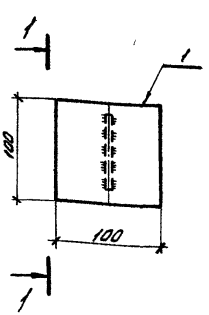

Приварка поз. 2

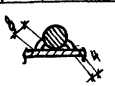

Формат	Зона	Поз.	Обозначение	Наименование	Кол.	Примечание
				Детали		
БЧ		1	АСИ-229	Полоса 6х100-ГОСТ 103-76 / ВСт3кп2-1-ГОСТ535-79* ℓ=700	1	0,5 кг
БЧ		2	-207-05	ф 6 АI-ГОСТ 5781-82 ℓ=630	1	0,14 кг

Привязан

Инв. №

Взам. инв. №

Подпись и дата

Инв. № подл.

Н. контр.	Ковалев		29.04.85
Нач. отд.	Романский		06.05.85
ГИП	Парфенов		06.05.85
Рук. гр.	Корнилова		29.04.85
Черт. к	Найденко		29.04.85
Провер.	Ковалев		29.04.85

ТП 407-3-427.86 АСИ-095

Марка М-2

Стадия	Масса	Масштаб
РП	0,64	1:5
Лист	Листов 1	

ЭНЕРГОСЕТЬПРОЕКТ Северо-Западное отделение Ленинград

Копировал: [illegible]

Формат А4

Формат	Зона	Поз.	Обозначение	Наименование	Кол.	Примечание
				Документация		
А4			АСИ-096СБ	Сборочный чертеж		
			АСИ-096	М-3		
				Детали		
Б4		1	АСИ-207-06	Уголок 63×63×6-ГОСТ 8509-72* Ст3кп2-1-ГОСТ 535-79* ℓ=1935	2	6,7кг
Б4		2	-07	То же ℓ=605	2	2,9кг
			АСИ-096-01	М-4		
				Детали		
Б4		1	АСИ-211-01	Уголок 50×50×5-ГОСТ 8509-72* Ст3кп2-1-ГОСТ 535-79* ℓ=500	2	1,9кг
Б4		2	-02	То же ℓ=600	2	2,3кг
			АСИ-096-02	М-5		
				Детали		
Б4		1	АСИ-211-01	Уголок 50×50×5-ГОСТ 8509-72* Ст3кп2-1-ГОСТ 535-79* ℓ=500	4	3,5кг

Привязан

Инв. №

Н. контр.	Ковалев		2002
Нач. отд.	Романенко		2002
ГИП	Парфенов		2002
Рук. гр.	Корнилова		2002
Провер.	Ковалев		2002
Инженер	Чиркова		2002

ТП 407-3-427.86 АСИ-096

Марка М (М-3... М-5, М-11... М-13)

Стадия	Лист	Листов
РП	1	2

ЭНЕРГОСЕТЬПРОЕКТ Северо-Западное отделение Ленинград

Копир: [illegible] формат А4

Инв. № подл. | Подпись и дата | Взам. инв. №

Формат	Зона	Поз.	Обозначение	Наименование	Кол.	Примечание
			АСИ-096-03	М-11		
				Детали		
БЧ		1	АСИ-207-08	Уголок 63х63х6-ГОСТ 8509-72* / Вст3кп2-7-ГОСТ 535-79* L=400	2	1,9кг
БЧ		2	-09	То же L=600	2	2,9кг.
			АСИ-096-04	М-12		
				Детали		
БЧ		1	АСИ-211-03	Уголок 80х50х5-ГОСТ 8509-72* / Вст3кп2-7-ГОСТ 535-79* L=630	2	2,1кг
БЧ		2	-04	То же L=550	2	2,1кг
			АСИ-096-05	М-13		
				Детали		
БЧ		1	АСИ-211-02	Уголок 80х50х5-ГОСТ 8509-72* / Вст3кп2-7-ГОСТ 535-79* L=600	2	2,3кг
БЧ		2	-05	То же L=1200	2	4,5кг

12612 ТМ-Т-5-ТМ

Типовой проект 407-3-427.86 Альбом I

Инв. № подл. | Подпись и дата | Взам. инв. №

Привязан

Инв. №

ТП 407-3-427.86 АСИ-096 Лист 2

Копировал: Формат А4

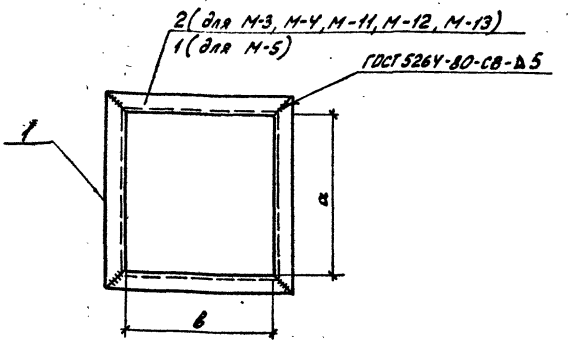

Марка	Обозначение	а	в	масса, кг
М-3	АСИ-096	1295	505	19,2
М-4	-01	400	500	8,4
М-5	-02	800	800	14,0
М-11	-03	530	450	9,6
М-12	-04	300	500	9,0
М-13	-05	1100	500	13,6

Привязан

Инв. №

Н. контр.	Ковалев		200235
Нач. отд.	Роменский		200235
ГИП	Парфенов		200235
Рук. гр.	Корнилова		200235
Провер.	Ковалев		200235
Инженер	Чиркова		200235

ТП 407-3-427.86 АСИ-096 СБ

Марка М
(М-3... М-5, М-11... М-13)
Сборочный чертеж

Стадия	Масса	Масштаб
РП	см. табл.	—

Лист | Листов 1

ЭНЕРГОСЕТЬПРОЕКТ
Северо-Западное отделение
Ленинград

Копир. Алф. Алис формат А4

СФ790-05

12672 тм-т 5-72

Готовый проект 407-3-427.86 Альбом V

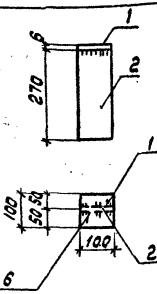

Формат	Зона	Поз.	Обозначение	Наименование	Кол.	Примечание
				Детали		
БЧ		1	АСИ-229	Полоса $\frac{8\times100\ ГОСТ\ 103-76}{Вст3кп2-1\ ГОСТ\ 535-79}$		
				ℓ = 100	1	0,5кг
БЧ		2	-01	Полоса $\frac{8\times100\ ГОСТ\ 103-76}{Вст3кп2-1\ ГОСТ\ 535-79}$		
				ℓ = 270	1	1,3кг

Привязан

Инв. N

Взам. инв. N | Подпись и дата | Инв. N подл.

Н. контр.	Ковалев		5.05.85
ГИП	Парфенов		5.05.85
Нач. отд.	Романский		5.05.85
Рук. гр.	Корнилова		5.05.85
Инженер	Чиркова		5.05.85
Пробер.	Ковалев		5.05.85

ТП 407-3-427.86 АСИ-97

Марка М-6

Стадия	Лист	Листов
РП	1,8	1:10

Лист Листов 1

Энергосетьпроект
Северо-Западное отделение
Ленинград

Формат А4

Формат	Зона	Поз.	Обозначение	Наименование	Кол.	Примечание
				Документация		
А4			АСИ-098СБ	Сборочный чертеж		
				Детали		
Б4		1	АСИ-211-06	Уголок $\frac{50\times50\times5\ ГОСТ\ 8509-72^*}{ВСт3кп2-I-ГОСТ\ 535-79^*}$ l=150	8	0,6 кг
Б4		2	-220-02	Уголок $\frac{75\times75\times6\ ГОСТ\ 8509-72^*}{ВСт3кп2-I-ГОСТ\ 535-79^*}$ l=450	2	3,1 кг
Б4		3	-210-09	Швеллер $\frac{12-ГОСТ\ 8240-72^*}{ВСт3кп2-I-ГОСТ\ 535-79^*}$ l=12000	1	124,8 кг
Б4		4	-237	ф16АI ГОСТ 5781-82* l=480	4	0,8 кг
				Стандартные изделия		
		5		Гайка М16.5 ГОСТ 5915-70*	8	
		6		Шайба 16 ГОСТ 11371-78*	8	

Типовой проект 407-3-427.86 Альбом I 12672тм-т5-74

Привязан

Инв. №

Н.контр.	Ковалев	[подпись]	200285
Нач.отд.	Романский	[подпись]	200285
ГИП	Парфенов	[подпись]	200285
Рук.гр.	Корнилова	[подпись]	200285
Проверил	Ковалев	[подпись]	200285
Ст.инж.	Смирнова	[подпись]	200285

ТП 407-3-427.86 АСИ-098

Марка М-7

Стадия	Лист	Листов
РП		1

ЭНЕРГОСЕТЬПРОЕКТ
Северо-Западное отделение
Ленинград

Копировал: [подпись] формат А4

Типовой проект 407-3-427.86 Альбом V 12672тм-т5-75

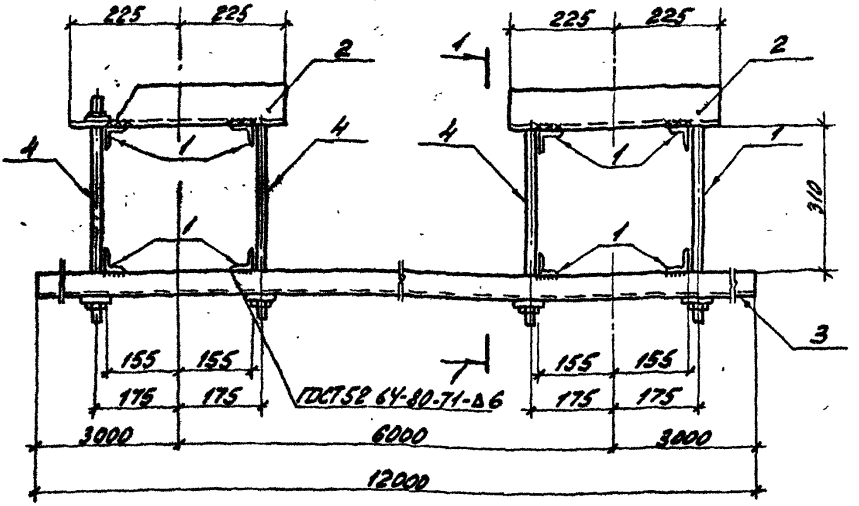

1-1

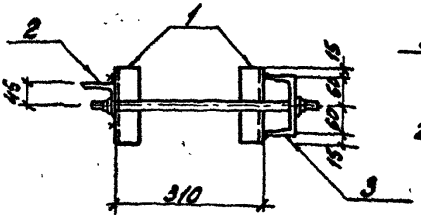

Стяжная шпилька

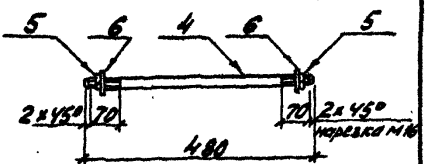

Привязан			
Инв. №			

Н.контр.	Ковалев	[signature]	200285
Нач.отд.	Романский	[signature]	200285
ГИП	Парфенов	[signature]	200285
Рук.гр.	Корнилова	[signature]	200285
Провер.	Ковалев	[signature]	200285
Ст.инж.	Смирнова	[signature]	200285

ТП 407-3-427.86 АСИ-098 СБ

Марка М-7
Сборочный чертеж

Стадия	Масса	Масштаб
РП	139.4	1:10

Лист | Листов 1

ЭНЕРГОСЕТЬПРОЕКТ
Северо-Западное отделение
Ленинград

Взам. инв. № | Подпись и дата | Инв. № подл.

Копир. [signature] фек формат А4

СФ790-05

Формат	Зона	Поз.	Обозначение	Наименование	Кол.	Примечание
				Документация		
А4			АСИ-099СБ	Сборочный чертёж		
				Детали		
Б4		1	АСИ-211-06	Уголок 50х50х5 ГОСТ 8509-72* / Ст3кп2-3 ГОСТ 535-79* ℓ=150	4	0,6 кг
Б4		2	-220-02	Уголок 75х75х6 ГОСТ 8509-72* / Ст3кп2-3 ГОСТ 535-79* ℓ=450	1	3,1 кг
Б4		3	-210-10	Швеллер 12 ГОСТ 8240-72* / Ст3кп2-3 ГОСТ 535-79* ℓ=5998	1	62,4 кг
Б4		4	-238	Полоса 6х80 ГОСТ 103-76* / Ст3кп2-3 ГОСТ 535-79* ℓ=120	2	0,45 кг
Б4		5	-237	Ф16 АI ГОСТ 5781-82* ℓ=480	2	0,8 кг
				Стандартные изделия		
		6		Гайка М16,5 ГОСТ 5915-70*	4	
		7		Шайба 16 ГОСТ 11371-78*	4	

Привязан

Инв. №

Н. контр.	Ковалев		12.02.85
Начотд.	Ременников		12.02.85
ГИП	Парфенов		12.02.85
Рук. гр.	Корнилов		12.02.85
Проверил	Ковалев		12.02.85
Ст. техн.	Хоритонов		12.02.85

ТП 407-3-427.86

АСИ-099

Марка М-8

Стадия	Лист	Листов
РП		1

ЭНЕРГОСЕТЬПРОЕКТ
Северо-Западное отделение
Ленинград

Копир.

Формат А4

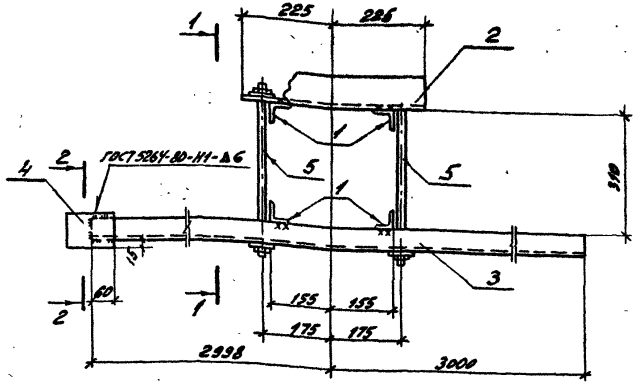

1-1

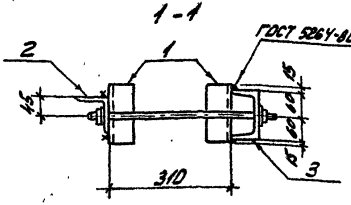

Стяжная шпилька

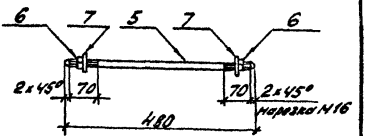

2-2

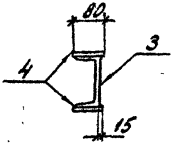

Типовой проект 407-3-427.86 Альбом V

12672тм-т5-77

Инв. № подл.	Подпись и дата	Взам. инв. №

Привязан

Инв. №

Н.контр.	Ковалев		200285
Нач.отд.	Роменский		200285
ГИП	Парфенов		200285
Рук.гр.	Карпилова		200285
Проверил	Ковалев		200285
Ст.техн.	Харитонова		200285

ТП 407-3-427.86

АСИ-099 СБ

Марка М-8
Сборочный чертеж

Стадия	Масса	Масштаб
РП	70,6	1:10

Лист | Листов 1

ЭНЕРГОСЕТЬПРОЕКТ
Северо-Западное отделение
Ленинград

Конт. Дмитр. Федор

формат А4

СФ 790-05

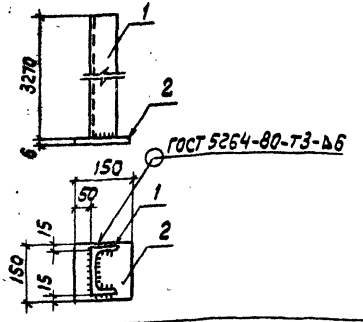

Формат	Зона	Поз.	Обозначение	Наименование	Кол.	Примечание
				Детали		
6У		1	АСИ-218-11	швеллер 12-ГОСТ 8240-72* / В ст3 кп2-I ГОСТ 535-79*		
				ℓ=3270	1	34 кг
6У		2	-251	Полоса 6×150-ГОСТ 103-76 / В ст3 кп2-I-ГОСТ 535-79*		
				ℓ=150	1	1 кг

Привязан

Инв. N

Н.контр.	Ковалев		5.05.85
Нач.отд.	Роменский		5.05.85
ГИП	Парфенов		5.05.85
Рук.гр.	Корнилова		5.05.85
Инжен.	Чиркова		6.05.85
Провер.	Ковалев		5.05.85

ТП 407-3-427.86 АСИ-100

Марка М-9

Стадия	Масса	Масштаб
РП	35,0	1:10
Лист	Листов 1	

ЭНЕРГОСЕТЬПРОЕКТ Северо-Западное отделение Ленинград

Формат А4

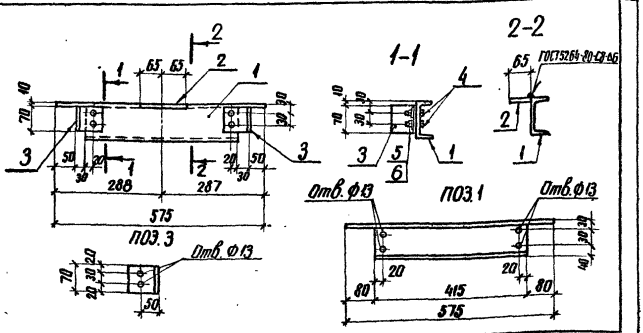

Формат	Зона	Поз.	Обозначение	Наименование	Кол.	Примечание
				Детали		
БЧ		1	АСИ - 255	Швеллер 10-ГОСТ 8240-72* / Вст3кп2-1-ГОСТ 535-79* ℓ=575	1	5,0кг
БЧ		2	- 257	Полоса 10×65-ГОСТ 103-76 / Вст3кп2-1-ГОСТ 535-79* ℓ=130	1	0,7кг
БЧ		3	- 220-03	Уголок 75×75×6-ГОСТ 8509-72* / Вст3кп2-1-ГОСТ 535-79* ℓ=70	2	0,5кг
				Стандартные изделия		
		4		Болт М12×35 ГОСТ 7798-70*	4	
		5		Шайба 12 ГОСТ 11371-78	4	
		6		Гайка М12 ГОСТ 5915-70*	4	

Типовой проект 407-3-427.86 Альбом V 12672 ТМ-Т5-79

Взам. инв. №

Подпись и дата

Инв. № подл.

Привязан

Инв. №

Н. контр.	Ковалев		50585
Нач. ОТП	Раменский		50585
ГИП	Парфенов		50585
Рук. гр.	Корнилов		50585
Приверил.	Ковалев		50585
Ст. инж.	Смирнова		50585

ТП 407-3-427.86 АСИ-101

Марка М-14

Стадия	Масса	Масштаб
РП	7,0	1:10

Лист | Листов 1

ЭНЕРГОСЕТЬПРОЕКТ Северо-Западное отделение Ленинград

копировал Аниз

формат А4

СФ 790-05

Формат	Зона	Поз.	Обозначение	Наименование	Кол.	Примечание
				Документация		
А4			АСИ-102 СБ	Сборочный чертеж		
				Детали		
БЧ		1	АСИ-240-01	Швеллер 10-ГОСТ 8240-72* / Вст3кп2-Ⅰ-ГОСТ 535-79* ℓ=1010	2	8,9 кг
БЧ		2	-02	Швеллер 10-ГОСТ 8240-72* / Вст3кп2-Ⅰ-ГОСТ 535-79* ℓ=520	1	4,5 кг
БЧ		3	-242	Полоса 10×100-ГОСТ 103-76* / Вст3кп2-Ⅰ-ГОСТ 535-79* ℓ=130	2	1,0 кг
БЧ		4	-241	Полоса 10×65-ГОСТ 103-76* / Вст3кп2-Ⅰ-ГОСТ 535-79* ℓ=130	1	0,7 кг
БЧ		5	-220-03	Уголок 75×75×6-ГОСТ 8509-72* / Вст3кп2-Ⅰ-ГОСТ 535-79* ℓ=70	4	0,5 кг
				Стандартные изделия		
		6		Болт М12×35 ГОСТ 7798-70*	8	
		7		Шайба 12 ГОСТ 11371-78*	8	
		8		Гайка М12.5 ГОСТ 5915-70*	8	

Привязан

Инв. №

Инв. № подл. | Подпись и дата | Взам. инв. №

Н. контр.	Кобалев		2.00.85
Нач. отд.	Роменский		2.00.85
ГИП	Парфенов		2.00.85
Рук. гр.	Корнилова		2.00.85
Провер.	Кобалев		2.00.85
Ст. техн.	Харитонова		2.00.85

ТП 407-3-427.86 АСИ-102

Марка М-15

Стадия	Лист	Листов
РП		1

ЭНЕРГОСЕТЬПРОЕКТ
Северо-Западное отделение
Ленинград

Копировал Спира

Формат А4

Типовой проект 407-3-427.86 Альбом I 12672 тм-т5-84

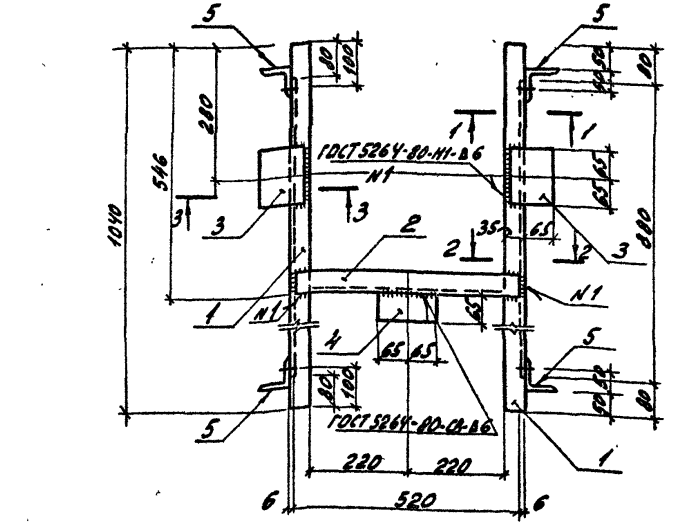

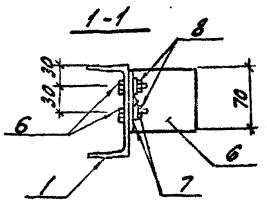

поз.5

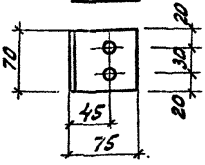

Все отверстия ф 13 мм

Привязан

Инв.№

Н.контр.	Ковалев		200285
Нач.отд.	Романовский		200285
ГИП	Передреев		200285
Рук.гр.	Корнилова		200285
Проверил	Ковалев		200285
Ст.техник	Харитонова		200285

ТП 407-3-427.86 АСИ-102 СБ

Марка М-15
Сборочный чертеж

Стадия	Масса	Масштаб
РП	27,6	1:10 1:5
Лист	Листов 1	

ЭНЕРГОСЕТЬПРОЕКТ
Северо-Западное отделение
Ленинград

Копир. Инв.№ подл. Подпись и дата Взам.инв.№

Формат А4

ф 790-05

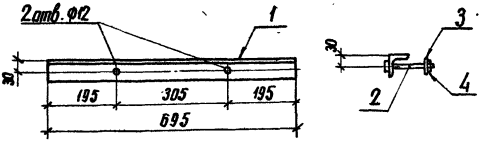

Формат	Зона	Поз.	Обозначение	Наименование	Кол.	Примечание
				Детали		
БЧ		1	АСИ-200-13	Уголок 50×50×5-ГОСТ 8509-72* / ВСт3кп2-I-ГОСТ 535-79* ℓ=695	1	2,6 кг
				Стандартные изделия		
		2		Болт М10×120 ГОСТ 7798-70*	2	
		3		Шайба 10 ГОСТ 11371-78	2	
		4		Гайка М10 ГОСТ 5915-70*	2	

Привязан

Инв. №

Н. контр	Ковалев		50585
Нач. отд	Роменский		50585
ГИП	Парфенов		50585
Рук. гр.	Корнилова		50585
Черт. к	Найденко		50585
Проверил	Ковалев		50585

ТП 407-3-427.86 АСИ-103

Марка М-18

Стадия	Масса	Масштаб
РП	2,8	1:10

Лист | Листов 1

ЭНЕРГОСЕТЬПРОЕКТ
"Северо-Западное отделение"
Ленинград

Типовой проект 407-3-427.86 Альбом V 12672 тм-т5-82

Инв. № подл. | Подпись и дата | Взам. инв. №

копировал Анисе | формат А4

СФ 790-05

Типовой проект 407-3-427.86 Альбом V 12672 тм-т5-83

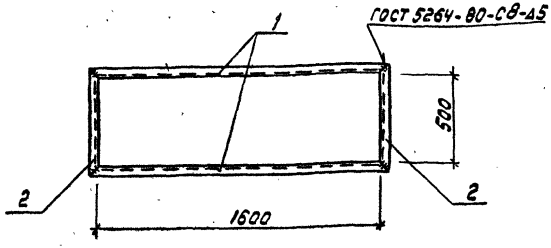

Формат	Зона	Поз.	Обозначение	Наименование	Кол.	Примечание
				Детали		
БЧ		1	АСИ-200-14	Уголок 50×50×5-ГОСТ 8509-72* / Ст3кп2-Т-ГОСТ 535-79 L=1700	2	6,4 кг
БЧ		2	-10	Уголок 50×50×5-ГОСТ 8509-72* / Ст3кп2-Т-ГОСТ 535-79 L=800	2	2,3 кг

Привязан

Инв. N

Взам. инв. N | Подпись и дата | Инв. N подл.

Н. контр.	Ковалев		28.04.85
Нач. отд.	Роменский		6.05.85
ГИП	Парфенов		6.05.85
Рук. гр.	Корнилова		28.04.85
Ст. техн.	Харитонова		28.04.85
Провер.	Ковалев		28.04.85

ТП 407-3-427.86 АСИ-104

Марка м-19

Стадия	Масса	Масштаб
РП	17,4	1:20
Лист 1	Листов	

Энергосетьпроект Северо-Западное отделение Ленинград

Формат А4

№ 990-пс

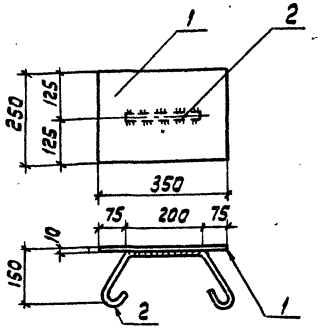

Приварка поз. 2



Формат	Зона	Поз.	Обозначение	Наименование	Кол	Примечание
				Детали		
Б4		1	АСИ-252	Полоса 10×250-ГОСТ 82-70* Ст3 кп 2-ГОСТ 14637-79	1	6,9 кг
				ℓ=350		
Б4		2	-207-06	ФбАI ГОСТ 5781-82 ℓ=600	1	0,1 кг

Привязан

Инв. N

Н. контр.	Ковалев		5.05.86
Нач. отд.	Роменский		5.05.86
ГИП	Парфенов		5.05.86
Рук. гр.	Кормилов		5.05.86
Провер.	Ковалев		5.05.86
Инжен.	Чиркова		5.05.86

ТП 407-3-427.86

АСИ-105

Марка м-20

Стадия	Масса	Масштаб
РП	7.0	1:10
Лист	Листов 1	

ЭНЕРГОСЕТЬПРОЕКТ Северо-Западное отделение Ленинград

Формат А4

Ор 790-05

12672тм-т5-85

Типовой проект 407-3-427. Альбом V

Рис. 1

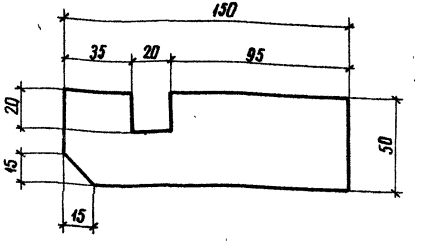

Рис. 2

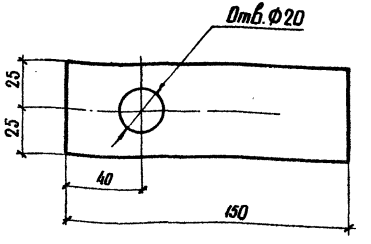

Марка	Рис	Обозначение
М-21	1	АСИ-112
М-22	2	-01

Привязан

Инв. №

Взам. инв. №

Подпись и дата

Инв. № подл.

Н. контр.	Ковалев		4.05.86
Нач. отд.	Роменский		4.05.86
ГИП	Парфенов		4.05.86
Рук. гр.	Корнилова		4.05.86
Пробр.	Ковалев		4.05.86
Инженер	Чиркова		4.05.86

ТП 407-3-427.86 АСИ-106

Марка М (М-21, М-22)

Стадия	Масса	Масштаб
РП	0,4	1:2

Лист | Листов 1

Полоса 6х50-ГОСТ 103-76 / В Ст3 кп 2-I-ГОСТ 535-79*

ЭНЕРГОСЕТЬПРОЕКТ Северо-Западное отделение Ленинград

копир. Атц Формат А4

ср 790-05

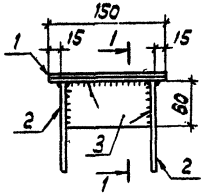

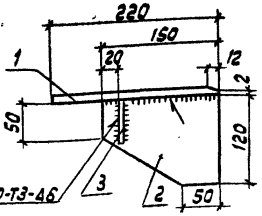

Формат	Зона	Поз.	Обозначение	Наименование	Кол.	Примечание
				Детали		
				16×120-ГОСТ 103-76		
Б4		1	АСИ-253	Полоса Вст3кп2-I-ГОСТ535-79		
				ℓ = 220	1	3,2 кг
				10×120-ГОСТ 103-76		
Б4		2	-241-01	Полоса Вст3кп2-I-ГОСТ535-79		
				ℓ = 150	2	1,4 кг
				6×60-ГОСТ-103-76 *		
Б4		3	-242-01	Полоса Вст3кп2-I-ГОСТ535-79 *		
				ℓ = 100	1	0,3 кг

Привязан

Инв.№

Н.контр.	Ковалёв		4.05.85
Нач.отд.	Роменский		4.05.85
ГИП	Парфенов		4.05.85
Рук.гр.	Корнилова		4.05.85
Провер.	Ковалёв		4.05.85
Инжен.	Чиркова		4.05.85

ТП 407-3-427.86 АСИ-107

Марка М24

Стадия	Масса	Масштаб
РП	5,3	1:5

Лист | Листов 1

Энергосетьпроект Северо-Западная эл. Ленинград

Формат А4

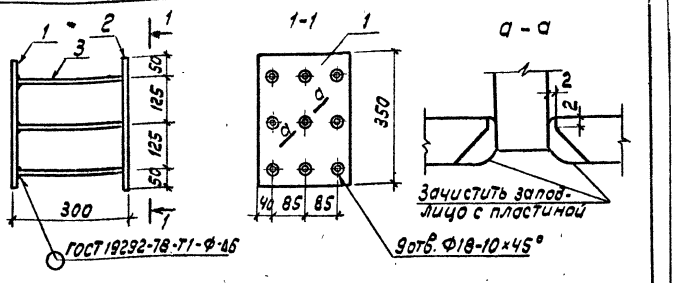

Формат	Зона	Поз.	Обозначение	Наименование	Кол.	Примечание
64		1	АСИ-238	Полоса $\frac{12\times250\ ГОСТ\ 82-70^*}{ВСТ3кп2-I-ГОСТ\ 535-79^*}$ $l=350$	1	8,2 кг
64		2	-01	То же	1	С отверстиями
64		3	-239	Стержень Ф14А III ГОСТ 5781-82 $l=285$	9	0,3 кг

Типовой проект 407-3-427.86 Альбом V 12672ТМ ТС-87

Привязан

Инв. N

Н. контр.	Ковалев		5.05.85
Нач. отд.	Роменский		5.05.85
ГИП	Парфенов		5.05.85
Рук. гр.	Корнилова		5.05.85
Пробер.	Ковалев		5.05.85
Ст. техн.	Харитонова		5.05.85

ТП 407-3-427.86 АСИ-108

Марка М-25

Стадия	Масса	Масштаб
РП	19.1	1:10

Лист | Листов 1

ЭНЕРГОСЕТЬПРОЕКТ
Северо-Западное отделение
Ленинград

Формат А4

Инв. N подл. | Подпись и дата | Взам. инв. N

ср 790-05

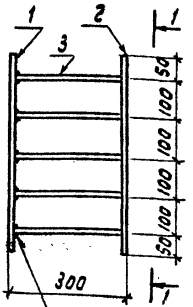

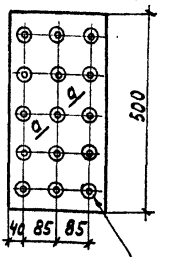

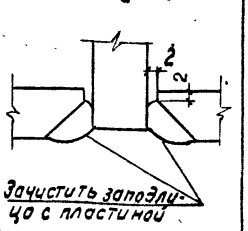

Формат	Зона	Поз.	Обозначение	Наименование	Кол.	Примечание
Б4		1	АСИ-238-02	Полоса 12×250-ГОСТ 8270* В Ст3кп2 ГОСТ 380-71* ℓ=500	1	11.8 кг
Б4		2	-03	То же	1	с отверстиями
Б4		3	-239	Стержень Ф14А III ГОСТ 5781-82		
				ℓ=285	15	0,3 кг

Привязан

Инв. N

Н. контр.	Ковалев		5.05.85
Нач. отд.	Роменский		5.05.85
ГИП	Парфенов		5.05.85
Рук. гр.	Корнилова		5.05.85
Провер.	Ковалев		5.05.85
Ст. техн.	Харитонова		5.05.85

ТП 407-3-427.86 АСИ-109

Марка М-26

Стадия	Масса	Масштаб
РП	28.1	1:10
Лист	Листов 1	

Энергосетьпроект
Северо-Западное отделение
Ленинград

Формат А4

Формат	Зона	Поз.	Обозначение	Наименование	Кол.	Примечание
				Документация		
*			АСИ-110 СБ	Сборочный чертеж		* 2л.-ф. А4
				Детали		
БЧ		1	АСИ-240-01	Швеллер 10-ГОСТ 8240-72* / Вст3кп2-I-ГОСТ535-79* ℓ=1040	1	8,9 кг
БЧ		2	-03	Швеллер 10-ГОСТ 8240-72* / Вст3кп2-I-ГОСТ535-79* ℓ=850	1	7,3 кг
БЧ		3	-04	То же	1	Зеркальн поз. 2
БЧ		4	-220-03	Уголок 75×75×6-ГОСТ 8509-72* / Вст3кп2-I-ГОСТ535-79* ℓ=70	4	0,5 кг
БЧ		5	-242	Полоса 10×100-ГОСТ 103-76* / Вст3кп2-I-ГОСТ535-79* ℓ=130	1	1,0 кг
БЧ		6	-241	Полоса 10×65-ГОСТ 103-76* / Вст3кп2-I-ГОСТ535-79* ℓ=130	2	0,7 кг
БЧ		7	-247	Полоса 8×65-ГОСТ 103-76 / Вст3кп2-I-ГОСТ535-79* ℓ=130	2	0,5 кг
				Стандартные изделия		
		8		Болт М12×35 ГОСТ 7798-70*	8	
		9		Шайба 12 ГОСТ 11371-78*	8	
		10		Гайка М12,5 ГОСТ 5915-70*	8	

Привязан

Инв. №

Н.контр.	Ковалев		200285
Нач.отд.	Роменский		200285
ГИП	Парфенов		200285
Рук.гр.	Корнилова		200285
Провер.	Ковалев		200285
Инжен.	Чиркова		200285

ТП 407-3-427.86 АСИ-110

Марка М-27

Стадия	Лист	Листов
Р7		1

ЭНЕРГОСЕТЬПРОЕКТ
Северо-Западное отделение
Ленинград

Копировал

Формат А4

Фр 790-05

12672 ТМ-Т5-89

Типовой проект 407-3-427.86 Альбом V

Взам.инв.№ | Подпись и дата | Инв.№ подл.

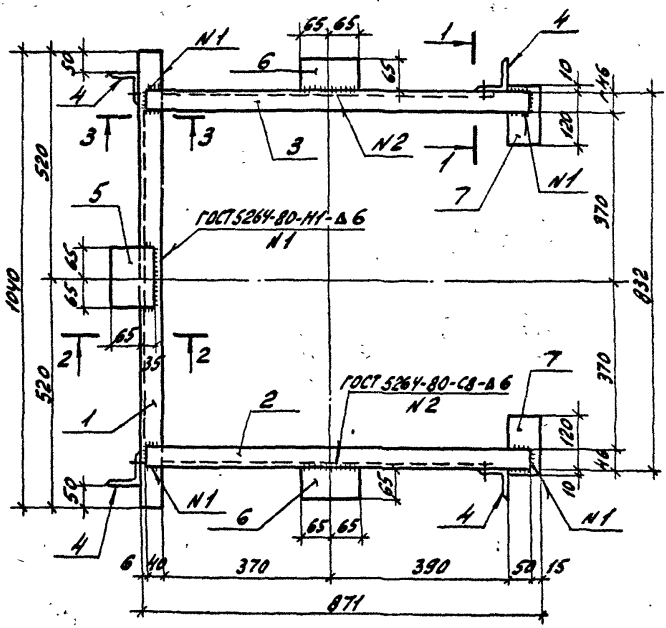

Привязан			
Инв. №			

Н. контр.	Ковалев		200285	ТП 407-3-427.86 АСИ-110 СБ		
					Стадия	Масса	Масштаб
Нач. отд.	Романский		200285	Марка М-27	РП	28,9	1:10 1:5
ГИП	Парфенов		200285		Лист 1	Листов 2	
Рук. гр.	Корнилова		200285		ЭНЕРГОСЕТЬПРОЕКТ Северо-Западное отделение Ленинград		
Провер.	Ковалев		200285				
Инженер	Чирова		200285				

Копир. инв. № подл. | Подп. и дата | Взам. инв. № | Инв. № дубл. | Подп. и дата

Формат А4

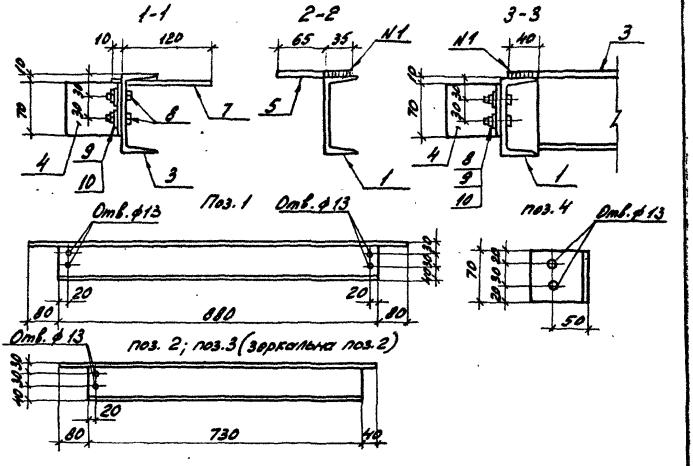

Типовой проект 407-3-427.86 Альбом V

12672тн-т5-91

Инв. № подл.	Подпись и дата	Взам. инв. №

Привязан

Инв. №

ТП 407-3-427.86 АСИ-110 СБ

Лист 2

Копир. [illegible] формат А4

ср 790-05

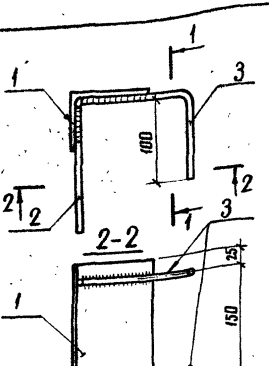

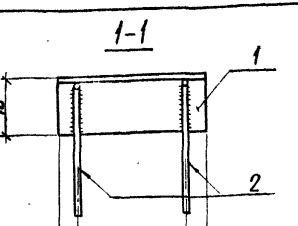

Привварка поз. 2 и 3



Формат	Зона	Поз.	Обозначение	Наименование	Кол.	Примечание
				Детали		
			АСИ-235	Уголок 110×10×8-ГОСТ 8510-72 В Ст3кп2-Т-ГОСТ 535-79*-L=210	1	2,2кг
БЧ		1	-236	ф 10 AIII ГОСТ 5781-82 L=180	2	0,1 кг
БЧ		2	-01	ф 10 AIII ГОСТ 5781-82 L=280	2	0,2 кг
БЧ		3				

Привязан

Инв. №

Н. контр.	Ковалев		50535
Нач. отд.	Романская		50535
ГИП	Парфенов		50535
Рук. гр.	Корнилова		50535
Ст. техн.	Харитонова		50535
Проверил	Ковалев		50535

ТП 407-3-427.86 АСИ-111

Марка М-29

Стадия	Масса	Масштаб
РП	2,8	1:5
Лист	Листов 1	

ЭНЕРГОСЕТЬПРОЕКТ Северо-Западное отделение Ленинград

Копировал Аниц

Формат А4

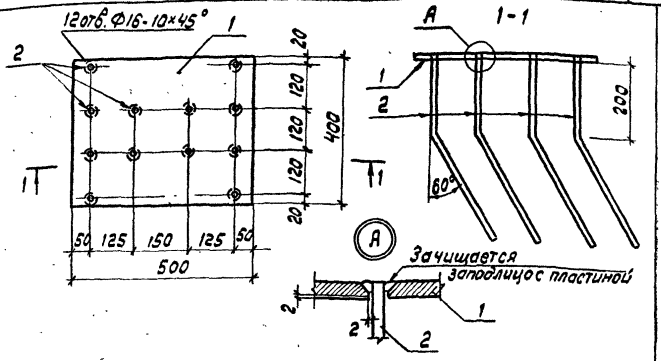

Формат	Зона	Поз.	Обозначение	Наименование	Кол.	Примечание
				Детали		
БЧ		1	АСИ-259	Полоса 12×400-ГОСТ 82-70* ℓ=500 Вст3кп2-ГОСТ 14637-79	1	18,8 кг
БЧ		2	-239-01	Ф14 AIII ГОСТ 5781-82 ℓ=550	12	0,7 кг

Привязан

Инв. N

Н. контр.	Ковалев		5.05.85
Нач. отд.	Роменский		5.05.85
ГИП	Парфенов		5.05.85
Рук. гр.	Корнилов		5.05.85
Ст. техн.	Харитонова		5.05.85
Провер.	Ковалев		5.05.85

ТП 407-3-427.86 АСИ-112

Марка М-30

Стадия	Масса	Масштаб
РП	27.2	1:10
Лист	Листов 1	

Энергосетьпроект
Северо-Западное отделение
Ленинград

формат А4

Инв. N подл. | Подпись и дата | Взам. инв. N

Формат	Зона	Поз.	Обозначение	Наименование	Кол.	Примечание
				Документация		
А4			АСИ-113 СБ	Сборочный чертеж		
				Детали		
Б4		1	АСИ-251	Ф12А III ГОСТ 5781-82* ℓ=1780	13	1,6 кг
Б4		2	-01	Ф12А III ГОСТ 5781-82* ℓ=855	2	0,8 кг
Б4		3	-02	Ф12А III ГОСТ 5781-82* ℓ=655	2	0,6 кг
Б4		4	-03	Ф12А III ГОСТ 5781-82* ℓ=285	2	0,3 кг
Б4		5	-04	Ф12А III ГОСТ 5781-82* ℓ=4080	3	3,6 кг
Б4		6	-05	Ф12А III ГОСТ 5781-82* ℓ=4180	1	3,7 кг
Б4		7	-06	Ф12А III ГОСТ 5781-82* ℓ=4560	1	4,1 кг
Б4		8	-07	Ф12А III ГОСТ 5781-82* ℓ=5040	1	4,5 кг
Б4		9	-08	Ф12А III ГОСТ 5781-82* ℓ=5680	2	5,1 кг

Типовой проект 407-3-427.86 Альбом V 12612 ТМ-13-94

Привязан

Инв. №

Н.контр.	Ковалев		200285
Нач.отд.	Роменский		200285
ГИП	Парфенов		200285
Рук.гр.	Корнилова		200285
Провер.	Ковалев		200285
Инжен.	Чиркова		200285

ТП 407-3-427.86 АСИ-113

Сетка С-1

Стадия	Лист	Листов
РП		1

ЭНЕРГОСЕТЬПРОЕКТ
Северо-Западное отделение
Ленинград

Копировал Спиря

Формат А4

ф0 790-05

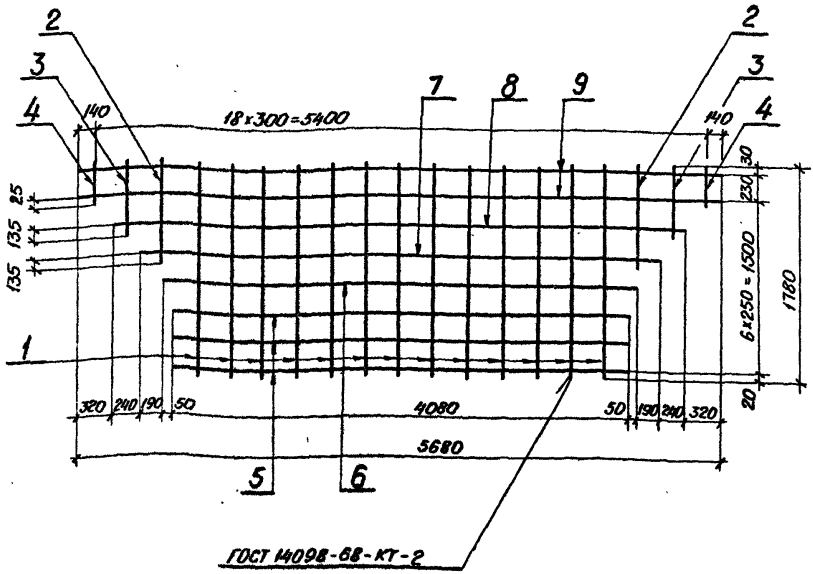

Привязан

Инв. №

Н.контр.	Ковалев		2.00.85
Нач.отд.	Роменский		2.00.85
ГИП	Парфенов		2.00.85
Рук.гр.	Корнилова		2.00.85
Провер.	Ковалев		2.00.85
Инженер.	Чижкова		2.00.85

ТП 407-3-427.86 АСИ-113 СБ

Сетка С-1
Сборочный чертеж

Стадия	Масса	Масштаб
РП	57,5	—
Лист	Листов 1	

ЭНЕРГОСЕТЬПРОЕКТ
Северо-Западное отделение
Ленинград

Инв. № подл. | Подпись и дата | Взам. инв. №

Копировал Спир

Формат А4

СФ 710-05

Формат	Зона	Поз.	Обозначение	Наименование	Кол.	Примечание
				Документация		
А4			АСИ-114 СБ	Сборочный чертеж		
				Детали		
Б4.		1	АСИ-230-01	Швеллер 16 ГОСТ 8240-72* / В Ст3кп2-1-1 ГОСТ 535-79* ℓ=3350	5	47,3 кг
Б4.		2	-02	То же ℓ=3450	4	49,0 кг

Типовой проект 407-3-427.86 Альбом V

12672 ТМ-Т5-86

Взам. инв. №

Подпись и дата

Инв. № подл.

Привязан

Инв. №

Н.контр.	Ковалев		2002.85
Нач.отд.	Роменский		2002.85
ГИП	Парфенов		2002.85
Рук. гр.	Корнилова		2002.85
Провер.	Ковалев		2002.85
Инжен.	Чиркова		2002.85

ТП 407-3-427.86 АСИ-114

Марка МП (МП-1, МП-2)

Стадия	Лист	Листов
РП		1

ЭНЕРГОСЕТЬПРОЕКТ Северо-Западное отделение Ленинград

Копировал Спира

Формат А4

оф 790-05

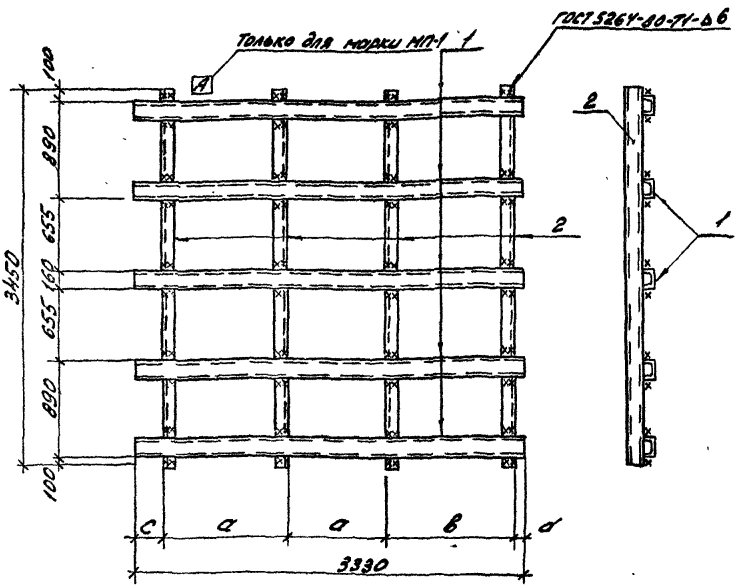

Марка	Обозначение	c	a	в	d	Масса, кг
МП-1	АСИ-114	310	1000	970	50	432,5
МП-2	-01	25	1100	1080	25	432,5

Индекс [A] нанести масляной краской для ориентации марки МП-1 при монтаже.

Привязан

Инв. №

Н.контр.	Ковалев	[signature]	200285
Нач.отд.	Роменский	[signature]	200285
ГИП	Парфенов	[signature]	200285
Рук.гр.	Корнилова	[signature]	200285
Провер.	Ковалев	[signature]	200285
Инженер	Чиркова	[signature]	200285

ТП 427-3-427.86

АСИ-114 СБ

Марка МП (МП-1, МП-2) Сборочный чертеж

Стадия	Масса	Масштаб
РП	432,5	1:20

Лист | Листов 1

ЭНЕРГОСЕТЬПРОЕКТ Северо-Западное отделение Ленинград

Копир. [signature] формат А4

Ф 790-05

Типовой проект 407-3-427.86 Альбом V

12672тм-т5-97

Взам. инв. №

Подпись и дата

Инв. № подл.

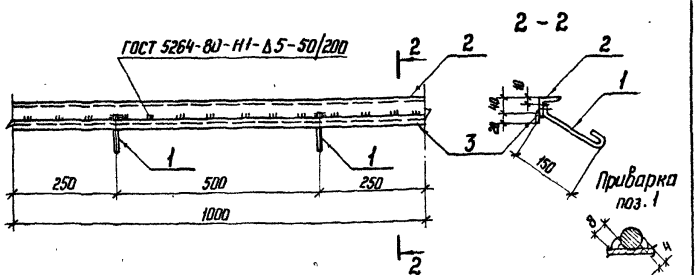

1. Общую длину марки см. спецификацию к схеме расположения стальных элементов
2. Масса дана на 1 м марки с учетом наплавленного металла.

Формат	Зона	Поз.	Обозначение	Наименование	Кол.	Примечание
				Детали		
БЧ		1	АСИ-201-07	Ф8АI ГОСТ 5781-82 l=280	2	0,11 кг
				Материалы		
		2		Уголок 50×50×5-ГОСТ 8509-72* / ВСт3КП2-I-ГОСТ 535-79*	1	м
		3		Полоса 6×20-ГОСТ 103-76 / ВСт3КП2-I-ГОСТ 535-79*	1	м

Привязан

Инв.№

Н.контр.	Ковалев		4.05.85
Нач отд.	Роменский		4.05.85
ГИП	Порфенов		4.05.85
Рук. гр.	Корнилова		4.05.85
Проверил	Ковалев		4.05.85
Ст.техн.	Харитонова		4.05.85

ТП 407-3-427.86 АСИ-115

Марка МП-5

Стадия	Масса	Масштаб
РП	4.9	1:10

Лист | Листов 1

ЭНЕРГОСЕТЬПРОЕКТ
Северо-Западное отделение
Ленинград

Копир. Ивта

формат А4

Типовой проект 407-3-427.86 Альбом V 12672тм-т5-98

Взам инв.N | Подпись и дата | Инв.N подл.

СФ 790-05

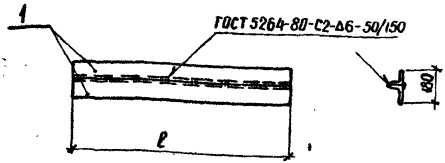

Формат	Зона	Поз.	Обозначение	Наименование	Кол.	Примечание
			АСИ-138	МП-6		13.4кг
				Детали		
БЧ		1		Уголок $\frac{90\times56\times6\ ГОСТ\ 8510-72^*}{ВСт3кп2-1-ГОСТ\ 535-79^*}$ ℓ=1000	2	6.7кг
			АСИ-138	МП-7		24.2кг
				Детали		
БЧ		1		Уголок $\frac{90\times56\times6\ ГОСТ\ 8510-72^*}{ВСт3кп2-1-ГОСТ\ 535-79^*}$ ℓ=1800	2	12.1кг
			АСИ-138	МП-8		47.6кг
				Детали		
БЧ		1		Уголок $\frac{90\times56\times6\ ГОСТ\ 8510-72^*}{ВСт3кп2-1-ГОСТ\ 535-79^*}$ ℓ=3550	2	23.8кг

Привязан

Инв. №

Н. контр.	Ковалев		5.06.86
Нач. отд.	Роменский		4.06.86
ГИП	Парфенов		4.06.86
Рук. гр.	Корнилова		4.06.86
Проверил	Ковалев		4.06.86
Ст. техн.	Харитонова		4.06.86

ТП 407-3-427.86 АСИ-116

Марка МП (МП-6; МП-7; МП-8)

Стадия	Масса	Масштаб
РП	см. табл.	

Лист | Листов 1

ЭНЕРГОСЕТЬПРОЕКТ
Северо-Западное отделение
Ленинград

Типовой проект 407-3-427.86 Альбом V

12672 ТМ-Т5-99

Инв. № подл. | Подпись и дата | Взам. инв. №

копировал Алиев

формат А4

12672 тн-75-100

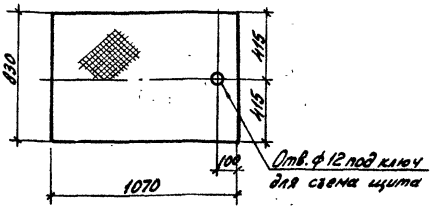

Привязан

Инв. №

Н.контр.	Ковалев		200285
Нач.отд.	Романский		200285
ГИП	Парфенов		200285
Рук.гр.	Корнилова		200285
Провер.	Ковалев		200285
Инженер	Чиркова		200285

ТП 407-3-427.86 АСИ-117

Марка МП-10

Стадия	Масса	Масштаб
Р	37,6	1:20

Лист | Листов 1

Лист рифл. 5 ГОСТ 8568-77* ВСт3кп2-1-ГОСТ 535-79*

ЭНЕРГОСЕТЬПРОЕКТ Северо-Западное отделение Ленинград

формат А5

Альбом V

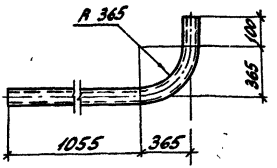

Привязан

Инв. №

Н.контр.	Ковалев		200285
Нач.отд.	Роменский		200285
ГИП	Парфенов		200285
Рук.гр.	Корнилова		200285
Провер.	Ковалев		200285
Инженер	Чиркова		200285

ТП 407-3-427.86 АСИ-118

Марка МП-14

Стадия	Масса	Масштаб
РП	14,4	1:20

Лист | Листов 1

Труба 80х35 ГОСТ 3262-75*

ЭНЕРГОСЕТЬПРОЕКТ Северо-Западное отделение Ленинград

Копир. [illegible]

формат А5

ОФ 780-05

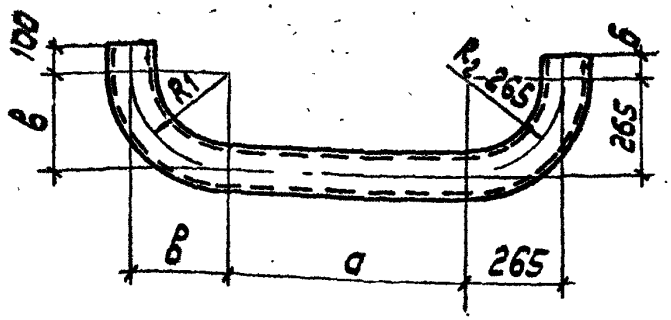

Марка	Обозначение	Наименование	а	б	в	с	R_1	Масса, кг
МП-11	АСИ 141	Труба 80×3,5-ГОСТ 3262-75*	1635	50	615	3170	615	26.4
МП-12	-01	Труба 100×4-ГОСТ 3262-75*	1850	100	265	2880	265	35.0
МП-13	-02	Труба 50×3 ГОСТ 3262-75*	1635	50	615	3170	615	15.5

Привязан

Инв. N

Взам. инв. N | Подпись и дата

Н. контр.	Ковалев		4.05.85
Нач. отд.	Роменский		4.05.85
ГИП	Порфенов		4.05.85
Рук. гр.	Корнилова		4.05.85
Провер.	Ковалев		4.05.85
Черт. кон.	Найденка		4.05.85

ТП 407-3-427.86 АСИ-119

Марка МП (МП-11; МП-12; МП-13)

Стадия	Масса	Масштаб
РП	см. табл.	—
Лист	Листов 1	

Энергосетьпроект
Северо-Западное отделение
Ленинград

Формат А4

Формат	Зона	Поз.	Обозначение	Наименование	Кол.	Примечание
				Документация		
*			АСИ-120 СБ	Сборочный чертеж		*Тл.-ф. А4
				Детали		
Б.Ч.		1	АСИ-223-01	Уголок $\frac{160\times100\times10\text{-ГОСТ 8510-72*}}{\text{ВСт3кп2-I-ГОСТ 535-79*}}$ $\ell=5600$	2	110,2 кг
БЧ		4	-253	Уголок $\frac{125\times80\times10\text{-ГОСТ 8510-72*}}{\text{ВСт3кп2-I-ГОСТ 535-79*}}$ $\ell=1240$	4	19,1 кг
БЧ		5	-254	Полоса $\frac{10\times320\text{-ГОСТ 82-70*}}{\text{ВСт3кп2-ГОСТ 14637-79*}}$ $\ell=900$	1	22,6 кг
БЧ		6	-255	Лист $\frac{12\text{-ГОСТ 19903-74*}}{\text{ВСт3кп2-ГОСТ 14637-79}}$		
				$S=300\times420$	2	11,9 кг
БЧ		10	-256	Полоса $\frac{10\times70\text{-ГОСТ 103-76*}}{\text{ВСт3кп2-I-ГОСТ 535-79*}}$ $\ell=70$	10	0,4 кг
БЧ		11	-257	Полоса $\frac{10\times50\text{-ГОСТ 103-76*}}{\text{ВСт3кп2-I-ГОСТ 535-79*}}$ $\ell=70$	2	0,3 кг
				Стандартные изделия		
		12		Болт М16×70 ГОСТ 7798-70*	10	
		13		Гайка М16,5 ГОСТ 5915-70*	10	

Привязан

Инв. №

Н.контр.	Ковалев	[signature]	200285
Нач. отд.	Роменский	[signature]	200285
ГИП	Парфенов	[signature]	200285
Рук. гр.	Корнилова	[signature]	200285
Провер.	Ковалев	[signature]	200285
Ст. инж.	Смирнова	[signature]	200285

ТП 407-3-427.86 АСИ-120

Связь СВ (СВ-1, СВ-2)

Стадия	Лист	Листов
РП	1	2

ЭНЕРГОСЕТЬПРОЕКТ
Северо-Западное отделение
Ленинград

Копировал Спир

Формат А4

ф 790-05

ТП 407-3-427.86

12672 ТМ-Т5-103

Типовой проект 407-3-427.86 Альбом V

Формат	Зона	Поз.	Обозначение	Наименование	Кол.	Примечание
			Переменные данные для исполнений			
			АСИ-120	СВ-1		717 кг
				Детали		
БУ		2	АСИ-223-02	Уголок $\frac{160\times100\times10\text{-ГОСТ 8510-72*}}{\text{ВСт3кп2-I-ГОСТ 535-79*}}$ ℓ=4000	2	79,2 кг
БУ		3	-03	То же	2	Зеркально поз.2
БУ		7	-258	Лист $\frac{10\text{-ГОСТ 19903-74*}}{\text{ВСт3кп2-ГОСТ 14637-79}}$		
				S=370×480	2	13,9 кг
БУ		8	-259	Полоса $\frac{10\times260\text{-ГОСТ 82-70*}}{\text{ВСт3кп2-ГОСТ 14637-79}}$ ℓ=300	2	6,1 кг
БУ		9	-260	Полоса $\frac{10\times200\text{-ГОСТ 82-70*}}{\text{ВСт3кп2-ГОСТ 14637-79}}$ ℓ=300	2	4,7 кг
			АСИ-120-01	СВ-2		705 кг
				Детали		
БУ		14	АСИ-223-04	Уголок $\frac{160\times100\times10\text{-ГОСТ 8510-72*}}{\text{ВСт3кп2-I-ГОСТ 535-79*}}$ ℓ=3846	2	76,2 кг
БУ		15	-05	То же	2	Зеркально поз. 14
БУ		16	-258-01	Лист $\frac{10\text{-ГОСТ 19903-74*}}{\text{ВСт3кп2-ГОСТ 14637-79}}$		
				S=370×460	2	13,4 кг
БУ		17	-227-01	Полоса $\frac{10\times240\text{-ГОСТ 82-70*}}{\text{ВСт3кп2-ГОСТ 14637-79}}$ ℓ=370	2	6,8 кг
БУ		18	-242-01	Полоса $\frac{10\times100\text{-ГОСТ 103-76*}}{\text{ВСт3кп2-I-ГОСТ 535-79*}}$ ℓ=250	2	2,0 кг
БУ		19	-261	Полоса $\frac{10\times140\text{-ГОСТ 103-76*}}{\text{ВСт3кп2-I-ГОСТ 535-79*}}$ ℓ=210	2	2,3 кг

Инв. № подл. | Подпись и дата | Взам. инв. №

Привязан

Инв. №

ТП 407-3-427.86 АСИ-120 Лист 2

Копировал Спир Формат А4

СО 790-05

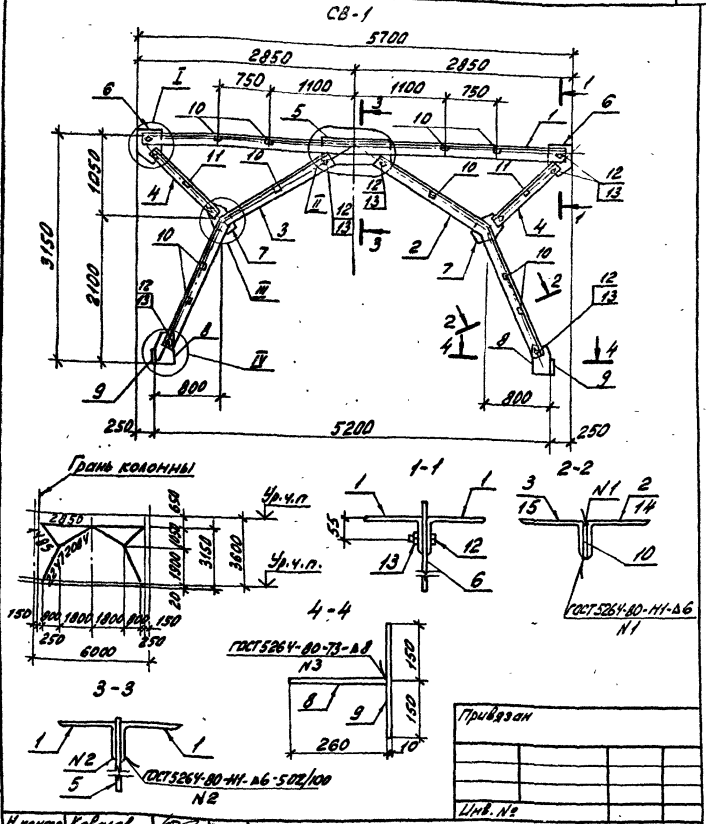

Типовой проект 407-3-427.86 Альбом V 18672 тм-т5-104

Привязан			
Инв. №			

Н.контр.	Ковалев		2002.85
Нач.отд.	Роменский		2002.85
ГИП	Парфенов		2002.85
Рук.гр.	Корнилова		2002.85
Проверил	Ковалев		2002.85
Ст.инж.	Смирнова		2002.85

ТП 407-3-427.86

АСИ - 120 СБ

Связь СВ (СВ-1, СВ-2)
Сборочный чертеж

Стадия	Масса	Масштаб
РП	см. табл.	1:200 1:50 1:10

Лист 1 | Листов 7

ЭНЕРГОСЕТЬПРОЕКТ
Северо-Западное отделение
Ленинград

Копировал: [signature] Анис.

формат А4

Типовой проект 407-3-427.86 Альбом V 1267 тм-т5-105

СВ-2

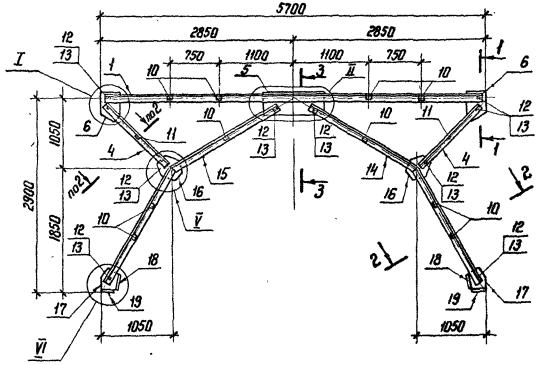

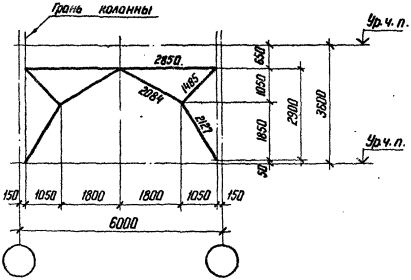

Инв.N под.	Подпись и дата	Взам инв.N

Привязан

Инв.N°

ТП 407-3-427.86 АСИ-120 Лист 2

Копир. Ната Формат А4

ср 790-05

Типовой проект 407-3-427.86 Альбом V 12672тм-т5-106

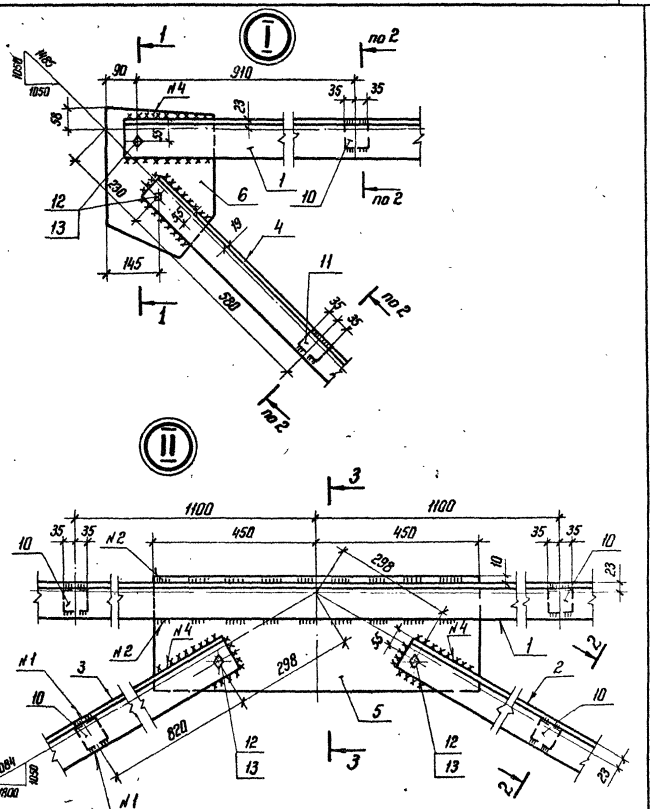

Привязан			
Инв. №			

ТП 407-3-427.86 АСИ-120 Лист 3

Копир. Ката Формат А4

Типовой проект 407-3-427.86 Альбом V 12672тм-т5-107

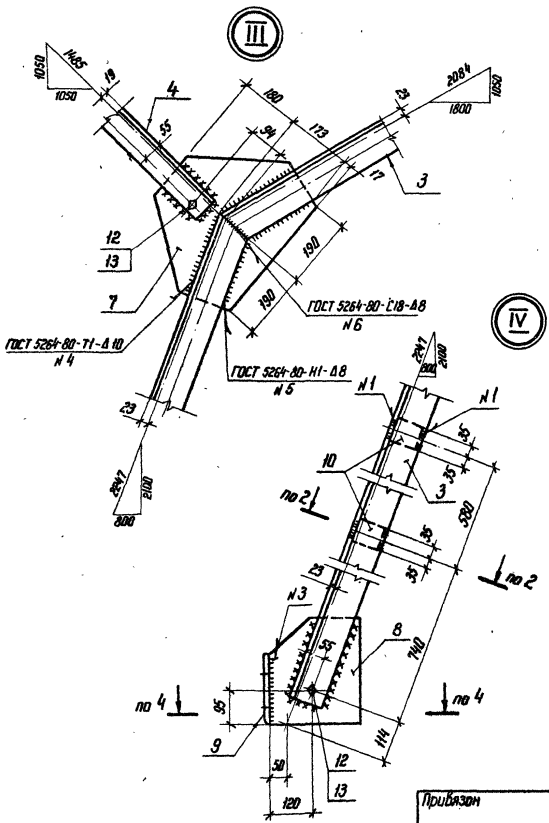

Привязан				
Инв. №				

Инв.№ подл.	Подпись и дата	Взам. инв.№

ТП 407-3-427.86 АСИ-120 Лист 4

Копир. Формат А4

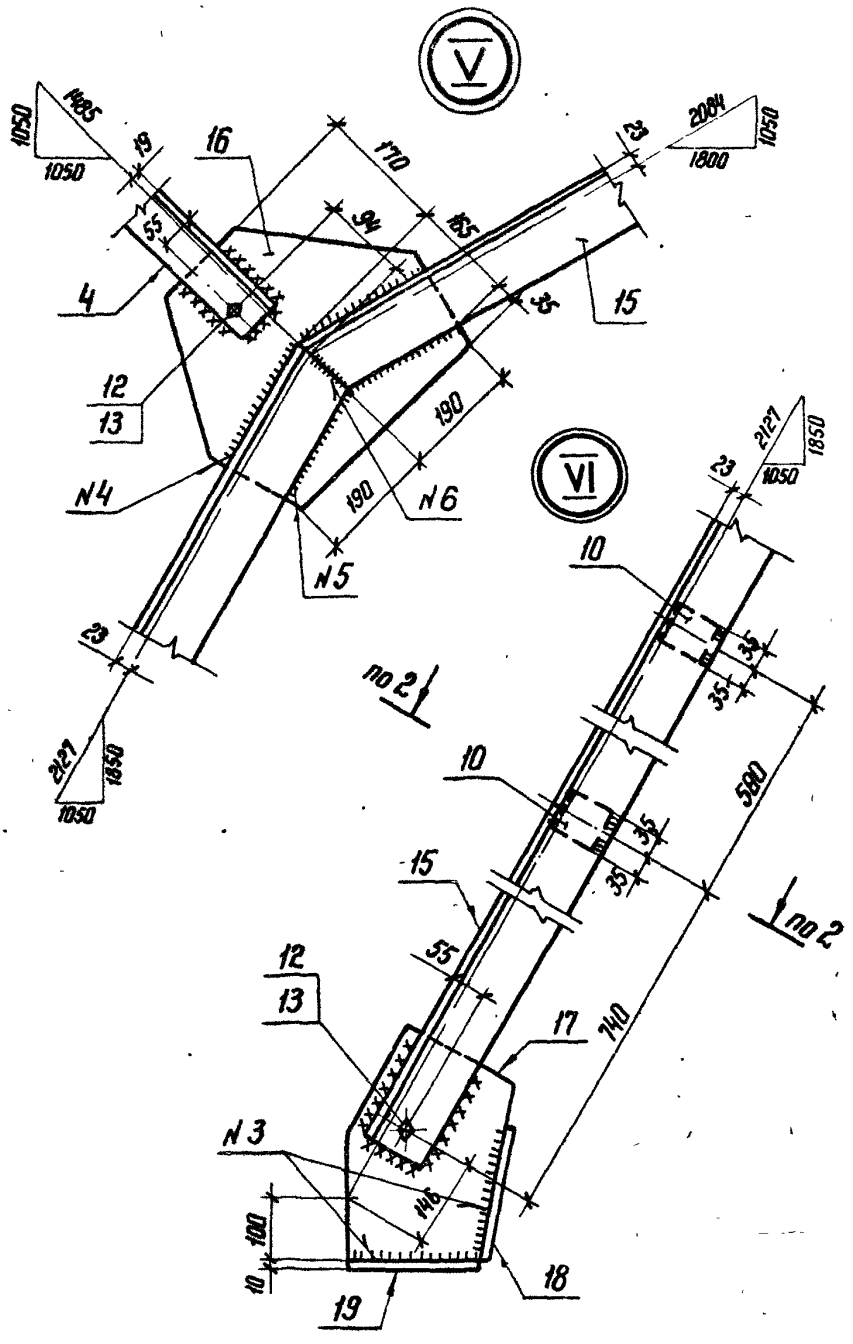

Привязан			
Инв.№			

ТП 407-3-427.86 АСИ-120 Лист 5

Копир. Ната формат А4

Типовой проект 407-3-427.86 Альбом V 12672 тм-т5-109

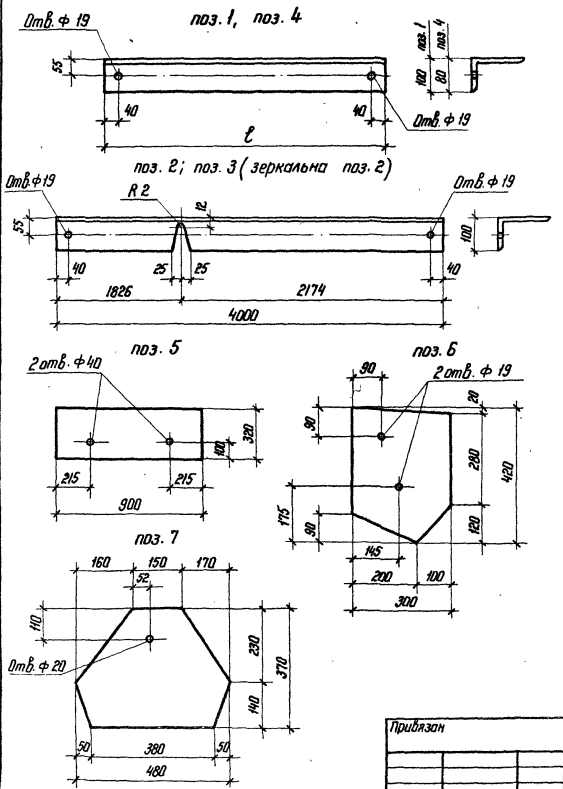

Инв. № подл.	Подпись и дата	Взам. инв. №

Привязан

Инв. №

ТП 407-3-427.86 АСИ-120 Лист 6

Копир. Ката

формат А4

ф 790-05

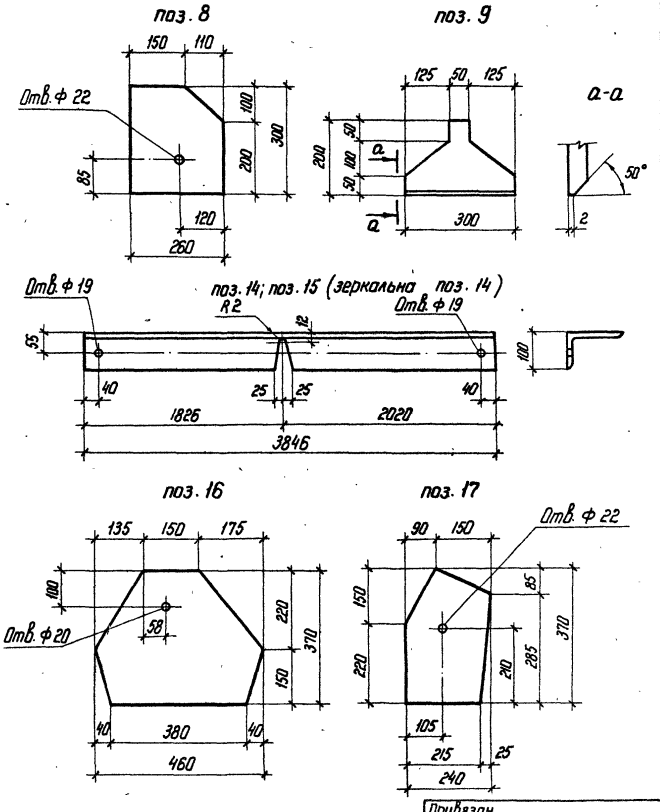

Привязан

Инв. №

ТП 407-3-427.86 АСИ-120

Лист 7

Копир. Ката

формат А4

сф 790-05

Альбом I

Типовой проект 407-3-427.86

gost.e-ecolog.ru