ТИПОВОЙ ПРОЕКТ
211-1-247.83

ДЕТСКИЕ ЯСЛИ-САД НА 280 МЕСТ В КОНСТРУКЦИЯХ СЕРИИ 1.090.1-1

АЛЬБОМ IV

ИЖ 1 ИЗДЕЛИЯ ЖЕЛЕЗОБЕТОННЫЕ СБОРНЫЕ
ИЖ 2 ИЗДЕЛИЯ ЖЕЛЕЗОБЕТОННЫЕ МОНОЛИТНЫЕ
ИМ ИЗДЕЛИЯ МЕТАЛЛИЧЕСКИЕ

gost.e-ecolog.ru

ТИПОВОЙ ПРОЕКТ
211-1-247.83

ДЕТСКИЕ ЯСЛИ САД НА 280 МЕСТ В КОНСТРУКЦИЯХ СЕРИИ 1090.1-1

АЛЬБОМ IV

СОСТАВ ПРОЕКТА

Альбом I	АС	Архитектурно-строительные решения
	ТХМ	Технология и механизация
Альбом II	ВК	Водопровод и канализация
	ХС	Холодоснабжение
	ЭОМ	Электроснабжение и силовое электрооборудование
	СС	Связь и сигнализация
	АУ	Автоматика устройств инженерного оборудования
Альбом III	ОВ	Отопление и вентиляция
Альбом V	ИИ	Изделия железобетонные сборные
	ИИ2	Изделия железобетонные монолитные
	ИМ	Изделия металлические
Альбом VI	РС	Сметы
Альбом VII	СО	Спецификация оборудования
Альбом VIII	ВМ	Ведомость потребности в материалах

Разработан ЦНИИЭП торгово-бытовых зданий и туристских комплексов

Директор института В. Лепский

Главный архитектор проекта А. Чувалин

Технический проект утвержден Госгражданстроем, приказ N 369 от 13.12.82 г.
Рабочие чертежи введены в действие ЦНИИЭП торгово-бытовых зданий и туристских комплексов приказ N 57 от 19 июля 1984 г.

Альбом IV

Т.п. 211-1-247.83

Обозначение	Наименование	Стр.	Примечание
211-1-247.83-ИМ1-0000АО	Ведомость чертежей (начало)	2	
	Ведомость чертежей (продолжение)	3	
	Ведомость чертежей (окончание)	4	
211-1-247.83-ИМ1-01000	Панель стеновая внутренняя		
	ПВЦ 59.21-1т-1	5	
-02000	Панель стеновая внутренняя		
	2ПВ59.33-1т-1	5	
-03000	Панель стеновая наружная		
	2ПС029.33.4.0-П-1-1	6	
-04000	Панель стеновая наружная		
	1ПС29.33.4.0-П-1	6	
-05000	Панель стеновая наружная		
	2ПС029.33.3.5-П-1-1	7	
-06000	Панель стеновая наружная		
	1ПС29.33.3.5-П-1	7	
-07000	Панель стеновая наружная		
	2ПС029.33.4.0-ПТ-1-1	8	
-08000	Панель стеновая наружная		
	1ПС29.33.4.0-ПТ-1	8	
-09000	Панель стеновая наружная		
	2ПС029.33.3.5-ПТ-1-1	9	
-10000	Панель стеновая наружная		
	1ПС29.33.3.5-ПТ-1	9	
-11000	Панель стеновая наружная		
	(1ПС21.33.4.0-П-1; 2ПС21.33.4.0-П-1;		
	1ПС11.33.4.0-П-1; 2ПС11.33.4.0-П-1)	10	
-12000	Панель стеновая наружная		
	(1ПС21.33.3.5-П-1; 2ПС21.33.3.5-П-1;		
	1ПС11.33.3.5-П-1; 2ПС11.33.3.5-П-1)	11	
-13000	Панель стеновая наружная		
	(1ПС21.33.4.0-ПТ-1; 2ПС21.33.4.0-ПТ-1;		
	1ПС11.33.4.0-ПТ-1; 2ПС11.33.4.0-ПТ-1)	12	
211-1-247.83-ИМ1-14000	Панель стеновая наружная		
	(1ПС21.33.3.5-ПТ-1; 2ПС21.33.3.5-ПТ-1;		
	1ПС11.33.3.5-ПТ-1; 2ПС11.33.3.5-ПТ-1)	13	
-15000	Панель стеновая внутренняя		
	ПВ30.30-1т-8-2	14	
-16000	Панель перекрытия		
	ПРГ6.15-8АтVт-3-1	14	
-17000	Панель стеновая внутренняя		
	(ПВГ29.30.14-1т; ПВГ29.30.14-1т-1)	15	
211-1-247.83-ИМ1-0000УО	Узел (А; Б)	16	
211-1-247.83-ИМ1-00100	Каркас пространственный		
	КП30.30В-2	17	
-00200	Каркас пространственный		
	(КПГ29.30.14; КПГ29.30.14-1)	18	
-00010	Каркас плоский КР1	19	
-00020	Изделие закладное (МН1; МН2)	19	
-00030	Изделие соединительное ИМС-1	20	
-00001	Изделие соединительное ИМС-2	20	

Инв.№ подл. | Подпись и дата | Взам.инв.№

Инв.№

Нач.отд.	Волынский	
Н.контр.	Митейко	
Гл.конс.о.	Шац	
ГИП	Евко	
Рук.грим	Бабушкина	
Ст.инж.	Кадейкина	

Привязан

211-1-247.83-ИМ1-0000АО

Ведомость чертежей

Стадия	Лист	Листов
Р	1	3

ЦНИИЭП Жилых, общественных зданий и туристских комплексов

19930-04

Формат А3

Обозначение	Наименование	стр.	Примечание
211-1-247.83-ИЖ1-18000	Панель стеновая наружная		
	(1ПСД33.33.4,0-П; 2ПСД33.33.4,0-П;		
	1ПСД33.33.3,5-П; 2ПСД33.33.3,5-П)	21	
-18000СБ	Панель стеновая наружная		
	(1ПСД33.33.4,0-П; 2ПСД33.33.4,0-П;		
	1ПСД33.33.3,5-П; 2ПСД33.33.3,5-П)	22	
-00300	Каркас пространственный		
	КП1 ÷ КП4	23	
-00300СБ	Каркас пространственный		
	КП1 ÷ КП4	24	
-19000	Панель стеновая наружная		
	(1ПСД33.33.4,0-ПТ; 2ПСД33.33.4,0-ПТ;	25	
	1ПСД33.33.3,5-ПТ; 2ПСД33.33.3,5-ПТ)	26	
-19000СБ	Панель стеновая наружная		
	(1ПСД33.33.4,0-ПТ; 2ПСД33.33.4,0-ПТ;	27	
	1ПСД33.33.3,5-ПТ; 2ПСД33.33.3,5-ПТ)	28	
-00040	Сетка (С1÷С6; С9)	29	
-20000	Панель стеновая наружная		
	(1ПСО30.33.3,5-П-1а$^{в}/_{т}$; 1ПСО30.33.4,0-П-1а$^{в}/_{т}$)		
	Установка столярных изделий	30	
-21000	Панель стеновая наружная		
	(1ПСО30.33.3,5-П-1б$^{в}/_{т}$; 1ПСО30.33.4,0-П-1б$^{в}/_{т}$)		
	Установка столярных изделий	31	
-22000	Панель стеновая наружная		
	(1ПСО30.33.3,5-ПТ-1а$^{в}/_{т}$; 1ПСО30.33.4,0-ПТ-1а$^{в}/_{т}$)		
	Установка столярных изделий	32	
-23000	Панель стеновая наружная		
	(1ПСО30.33.3,5-ПТ-1б$^{в}/_{т}$; 1ПСО30.33.4,0-ПТ-1б$^{в}/_{т}$)		
	Установка столярных изделий	33	
-24000	Панель стеновая наружная		
	(1ПСОБ0.33.3,5-П-1а$^{в}/_{т}$; 1ПСОБ0.33.4,0-П-1а$^{в}/_{т}$)		
	Установка столярных изделий	34	

Обозначение	Наименование	стр.	Примечание
211-1-247.83-ИЖ1-25000	Панель стеновая наружная		
	(1ПСОБ0.33.3,5-П-1б$^{в}/_{т}$; 1ПСОБ0.33.4,0-П-1б$^{в}/_{т}$)		
	Установка столярных изделий	35	
-26000	Панель стеновая наружная		
	(1ПСОБ0.33.3,5-ПТ-1а$^{в}/_{т}$; 1ПСОБ0.33.4,0-ПТ-1а$^{в}/_{т}$)		
	Установка столярных изделий	36	
-27000	Панель стеновая наружная		
	(1ПСОБ0.33.3,5-ПТ-1б$^{в}/_{т}$; 1ПСОБ0.33.4,0-ПТ-1б$^{в}/_{т}$)		
	Установка столярных изделий	37	
-28000	Панель стеновая наружная		
	(1ПСО30.33.3,5-П-1б$^{в}/_{т}$; 1ПСО30.33.4,0-П-1б$^{в}/_{т}$)		
	Установка столярных изделий	38	
-29000	Панель стеновая наружная		
	(1ПСО30.33.3,5-ПТ-1б$^{в}/_{т}$; 1ПСО30.33.4,0-ПТ-1б$^{в}/_{т}$)		
	Установка столярных изделий	39	
-30000	Панель стеновая наружная		
	(2ПСО29.33.3,5-П-1а$^{в}/_{т}$; 2ПСО29.33.4,0-П-1а$^{в}/_{т}$)		
	Установка столярных изделий	40	
-31000	Панель стеновая наружная		
	(2ПСО29.33.3,5-ПТ-1а$^{в}/_{т}$; 2ПСО29.33.4,0-ПТ-1а$^{в}/_{т}$)		
	Установка столярных изделий	41	
-32000	Панель стеновая наружная		
	(2ПСО29.33.3,5-П-1-1а$^{в}/_{т}$; 2ПСО29.33.4,0-П-1-1а$^{в}/_{т}$)		
	Установка столярных изделий	42	
-33000	Панель стеновая наружная		
	(2ПСО29.33.3,5-ПТ-1-1а$^{в}/_{т}$; 2ПСО29.33.4,0-ПТ-1-1а$^{в}/_{т}$)		
	Установка столярных изделий	43	

Инв.№ подл. | Подпись и дата | Взам. инв.№

Обозначение	Наименование	Стр.	Примечание
211-1-247.83-ИЖ1-34000	Панель стеновая наружная		
	(1ПС028.33.3,5-П-1а^{р}/т; 1ПС028.33.4,0-П-1а^{р}/т)		
	Установка столярных изделий	44	
-35000	Панель стеновая наружная		
	(1ПС028.33.3,5-ПТ-1а^{р}/т; 1ПС028.33.4,0-ПТ-1а^{р}/т)		
	Установка столярных изделий	45	
-36000	Панель стеновая наружная		
	(6ПС030.33.3,5-П-1а^{р}/т; 6ПС030.33.4,0-П-1а^{р}/т)		
	Установка столярных изделий	46	
-37000	Панель стеновая наружная		
	(6ПС030.33.3,5-ПТ-1а^{р}/т; 6ПС030.33.4,0-ПТ-1а^{р}/т)		
	Установка столярных изделий	47	
-38000	Панель стеновая наружная		
	(6ПС030.33.3,5-П-1б^{р}/т; 6ПС030.33.4,0-П-1б^{р}/т)		
	Установка столярных изделий	48	
-39000	Панель стеновая наружная		
	(6ПС030.33.3,5-ПТ-1б^{р}/т; 6ПС030.33.4,0-ПТ-1б^{р}/т)		
	Установка столярных изделий	49	
-40000	Панель стеновая наружная		
	(2ПСД28.33.3,5-П-2а; 8ПСД28.33.4,0-П-2а)		
	Установка столярных изделий	50	
-41000	Панель стеновая наружная		
	(2ПСД28.33.3,5-ПТ-2а; 2ПСД28.33.4,0-ПТ-2а)		
	Установка столярных изделий	51	
-42000	Панель стеновая наружная		
	(1ПСД28.33.3,5-П-1а^{р}/т; 1ПСД28.33.4,0-П-1а^{р}/т)		
	Установка столярных изделий	52	
-43000	Панель стеновая наружная		
	(1ПСД28.33.3,5-ПТ-1а^{р}/т; 1ПСД28.33.4,0-ПТ-1а^{р}/т)		
	Установка столярных изделий	53	

Обозначение	Наименование	Стр.	Примечание
211-1-247.83-ИЖ1-44000	Панель стеновая наружная		
	(1ПСД28.33.3,5-П-1б; 1ПСД28.33.4,0-П-1б)		
	Установка столярных изделий	54	
-45000	Панель стеновая наружная		
	(1ПСД28.33.3,5-ПТ-1б; 1ПСД28.33.4,0-ПТ-1б)		
	Установка столярных изделий	55	
-46000	Панель стеновая наружная		
	(1ПСД28.33.3,5-П-1б^{р}/т; 1ПСД28.33.4,0-П-1б^{р}/т)		
	Установка столярных изделий	56	
-47000	Панель стеновая наружная		
	(1ПСД28.33.3,5-ПТ-1б^{р}/т; 1ПСД28.33.4,0-ПТ-1б^{р}/т)		
	Установка столярных изделий	57	
-48000	Панель стеновая наружная		
	(1ПСД33.33.3,5-П-а^{р}/т; 1ПСД33.33.4,0-П-а^{р}/т)		
	Установка столярных изделий	58	
-49000	Панель стеновая наружная		
	(1ПСД33.33.3,5-ПТ-а^{р}/т; 1ПСД33.33.4,0-ПТ-а^{р}/т)		
	Установка столярных изделий	59	
-50000	Панель стеновая наружная		
	(2ПСД33.33.3,5-П-а^{р}/т; 2ПСД33.33.4,0-П-а^{р}/т)		
	Установка столярных изделий	60	
-51000	Панель стеновая наружная		
	(2ПСД33.33.3,5-ПТ-а^{р}/т; 2ПСД33.33.4,0-ПТ-а^{р}/т)		
	Установка столярных изделий	61	

Лист 3

211-1-247.83-ИЖ1-0000 ДО

Копир. [signature]

19930-04

Формат А3

Инв. № подл. | Подп. и дата | Взам. инв. №

Изд. 211-1-247.83

Ал. IV

Т.П 211-1-247.83

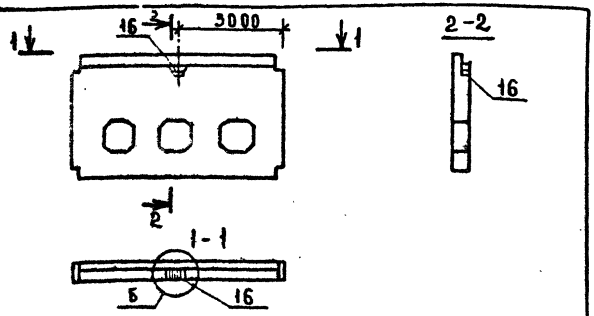

ФОРМАТ	ЗОНА	ПОЗ.	ОБОЗНАЧЕНИЕ	НАИМЕНОВАНИЕ	КОЛ.	ПРИМЕЧАНИЕ
				Документация		
А3			211-1-247.83-ИЖ1-000000	Узлы		
А3			1.090.1-1 3-1 000003	Пояснительная записка		
				Сборочные единицы		
А3	–		1.090.1-1 3-1 4000	ПВЦ 59.21-1т		
А3		16	1.090.1-1 3-1 0020	Изделие закладное МН2	1	

Ведомость расхода стали на дополнительные закладные изделия, кг

Марка	Сталь арм. класса А III ГОСТ 5781-82 Ф10	итого	Сталь полос. ГОСТ 103-76 Вст3кп2 8×60	итого	Всего
ПВЦ 59.21-1т-1	0.48	0.48	0.34	0.34	0.82

Привязан

Инв.№

211-1-247.83-ИЖ1-01000

Панель стеновая внутренняя ПВЦ 59.21-1т-1

		Стадия	Масса	Масштаб
		Р	3.89	–
		Лист 1	Листов 1	

Нач. отд.	Волынский
Н. контр.	Бабушкина
Гл. конс.	Шац
ГИП	Евко
Рук. гр.	Митейко
Ст. инж.	Кадейкина

ЦНИИЭП торгово-бытовых зданий и туристских комплексов

Формат А4

Согласовано

Инв.№ | Подпись и дата | Взам. инв.№

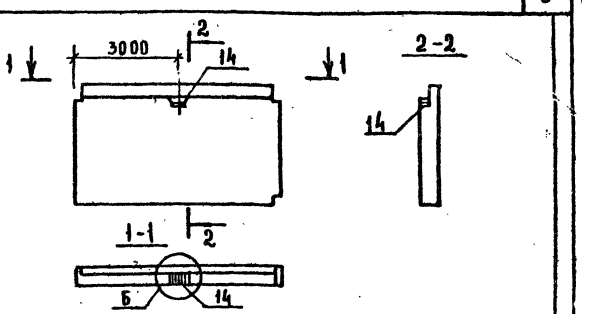

ФОРМАТ	ЗОНА	ПОЗ.	ОБОЗНАЧЕНИЕ	НАИМЕНОВАНИЕ	КОЛ.	ПРИМЕЧАНИЕ
				Документация		
А3			211-1-247.83-ИЖ1-000000	Узлы		
А3			1.090.1-1. 4-1 0000П3	Пояснительная записка		
				Сборочные единицы		
А3	–		1.090.1-1 4-1 5000	2ПВ59.33-1т		
А3		14	1.090.1-1 4-3 0050	Изделие закладное МН3	1	

Ведомость расхода стали на дополнительные закладные изделия, кг

Марка	Сталь арм. класса А III ГОСТ 5781-82 Ф10	итого	Сталь полос. ГОСТ 103-76 Вст3кп2 8×60	итого	Всего
2ПВ59.33-1т-1	0.48	0.48	0.34	0.34	0.82

Привязан

Инв.№

211-1-247.83-ИЖ1-02000

Панель стеновая внутренняя 2ПВ59.33-1т-1

		Стадия	Масса	Масштаб
		Р	7.42	–
		Лист	Листов 5	

Нач. отд.	Волынский
Н. контр.	Бабушкина
Гл. конс.	Шац
ГИП	Евко
Рук. гр.	Митейко
Ст. инж.	Кадейкина

ЦНИИЭП торгово-бытовых зданий и туристских комплексов

Инв.№ | Подпись и дата | Взам. инв.№

19930-04

Формат А4

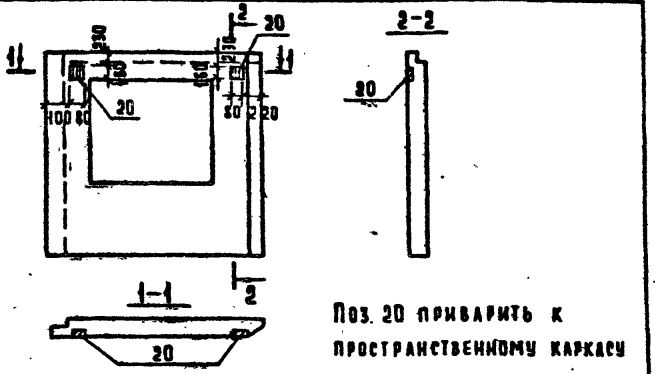

Поз. 20 приварить к пространственному каркасу

Формат	Зона	Поз.	Обозначение	Наименование	Кол.	Примечание
				Документация		
А3			1.090.1-1 2-1 0000 ПЗ	Пояснительная записка	X	
				Сборочные единицы		
		–	1.090.1-1 2-1 4000-44	2ПС0 29.33.4,0-П-1	X	
А4		20	211-1-247.83-ИЖ1-00020	Изделие закладное МН1	2	

Ведомость расхода стали на дополнительные закладные изделия, кг.

Марка элемента	Сталь арматурн. класс А III ГОСТ 5781-82		Сталь полосовая ГОСТ 103-76 В ст 3 кп 2			Всего
	ф12	Итого	-8×80	-6×40	Итого	
2ПС0 29.33.4.0-П-1	1.82	1.82	1.60	0.46	2.06	3.88

Привязан

Инв. №

211-1-247.83-ИЖ1-03000

Нач. отд.	Волынский		
Н. контр.	Митейко		
Гл. конс. о	Шац		
ГИП	Евко		
Рук. группы	Бабушкина		
Инженер	Мысовский		

Панель стеновая наружная 2ПС0 29.33.4.0-П-1-1

Стадия	Масса	Масштаб
Р	2020	—
Лист	Листов 1	

ЦНИИЭП торгово-бытовых зданий и туристских комплексов

Формат А4

Согласовано:

Инв. № подл. | Подпись и дата | Взам. инв. №

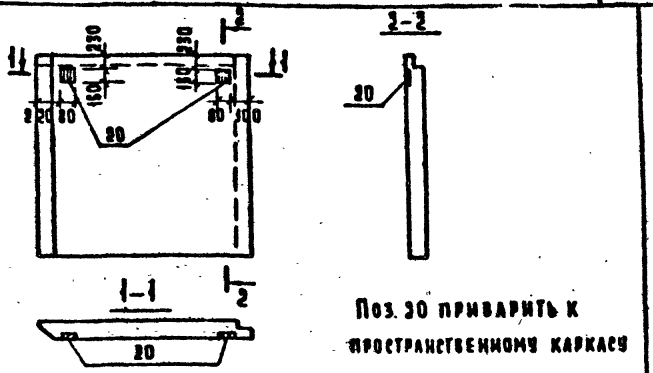

Поз. 30 приварить к пространственному каркасу

Формат	Зона	Поз.	Обозначение	Наименование	Кол.	Примечание
				Документация		
А3			1.090.1-1 2-1 0000 ПЗ	Пояснительная записка	X	
				Сборочные единицы		
		–	1.090.1-1 2-1 7000-35	1ПС 29.33.4.0-П	X	
А4		20	211-1-247.83-ИЖ1-00020	Изделие закладное МН1	2	

Ведомость расхода стали на дополнительные закладные изделия, кг.

Марка элемента	Сталь арматурн. класс А III ГОСТ 5781-82		Сталь полосовая ГОСТ 103-76 В ст 3 кп 2			Всего
	ф12	Итого	-8×80	-6×40	Итого	
1ПС 29.33.4.0-П-1	1.82	1.82	1.60	0.46	2.06	3.88

Привязан

Инв. №

211-1-247.83-ИЖ1-04000

Нач. отд.	Волынский		
Н. контр.	Митейко		
Гл. конс. о	Шац		
ГИП	Евко		
Рук. группы	Бабушкина		
Инженер	Мысовский		

Панель стеновая наружная 1ПС 29.33.4.0-П-1

Стадия	Масса	Масштаб
Р	3540	—
Лист	Листов	

ЦНИИЭП торгово-бытовых зданий и туристских комплексов

19930-04

Формат А4

Инв. № подл. | Подпись и дата | Взам. инв. №

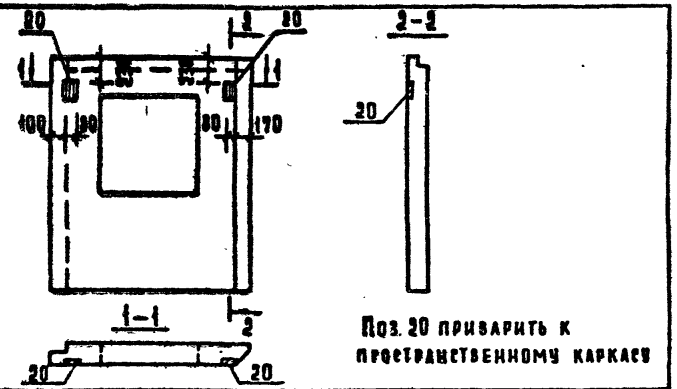

Поз. 20 приварить к пространственному каркасу

Формат	Зона	Поз.	Обозначение	Наименование	Кол.	Примечание
				Документация		
А3			1.090.1-1 2-1 0000ПЗ	Пояснительная записка		
				Сборочные единицы		
		—	1.090.1-1 2-1 1000-43	2ПС029.33.3.5-П-1		
А4		20	211-1-247.83-ИЖ1-00020	Изделие закладное МН1	2	

Ведомость расхода стали на дополнительные закладные изделия, кг.

Марка элемента	Сталь арматурн. класс А-III ГОСТ 5781-82		Сталь полосовая ГОСТ 103-76 Вст 3 кп 2			Всего
	ф12	Итого	-8×80	-6×40	Итого	
2ПС029.33.3.5-П-1	1.82	1.82	1.60	0.46	2.06	3.88

Привязан

Инв. №

211-1-247.83-ИЖ1-05000

Панель стеновая наружная 2ПС029.33.3.5-П-1-1

			Стадия	Масса	Масштаб
Нач. отд.	Волынский		Р	1760	—
Н. контр.	Митейко		Лист	Листов 5	
Гл. конс. О	Шац		ЦНИИЭП торгово-бытовых зданий и туристских комплексов		
ГИП	Евко				
Рук. группы	Бабушкина				
Инженер	Мысовский				

Инв. № подл. | Подпись и дата | Взам. инв. №

Согласовано:

Формат А4

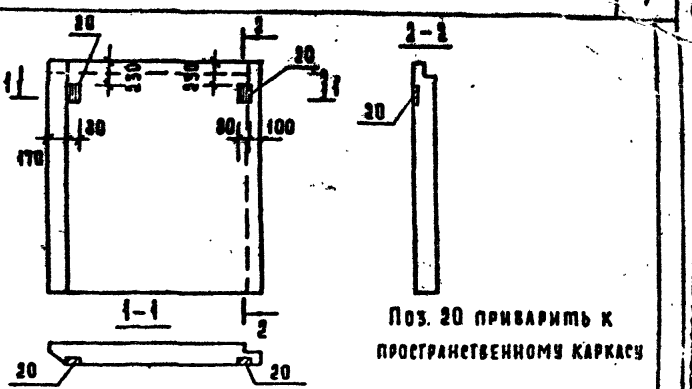

Поз. 20 приварить к пространственному каркасу

Формат	Зона	Поз.	Обозначение	Наименование	Кол.	Примечание
				Документация		
А3			1.090.1-1 2-1 0000ПЗ	Пояснительная записка		
				Сборочные единицы		
		—	1.090.1-1 2-1 1000-34	1ПС29.33.3.5-П		
А4		20	211-1-247.83-ИЖ1-00020	Изделие закладное МН1	2	

Ведомость расхода стали на дополнительные закладные изделия, кг.

Марка элемента	Сталь арматурн. класс А-III ГОСТ 5781-82		Сталь полосовая ГОСТ 103-76 Вст 3 кп 2			Всего
	ф12	Итого	-8×80	-6×40	Итого	
1ПС29.33.3.5-П-1	1.82	1.82	1.60	0.46	2.06	3.88

Привязан

Инв. №

211-1-247.83-ИЖ1-06000

Панель стеновая наружная 1ПС29.33.3.5-П-1

			Стадия	Масса	Масштаб
Нач. отд.	Волынский		Р	3140	—
Н. контр.	Митейко		Лист	Листов 5	
Гл. конс. О	Шац		ЦНИИЭП торгово-бытовых зданий и туристских комплексов		
ГИП	Евко				
Рук. группы	Бабушкина				
Инженер	Мысовский				

Инв. № подл. | Подпись и дата | Взам. инв. №

19930-04

Формат А4

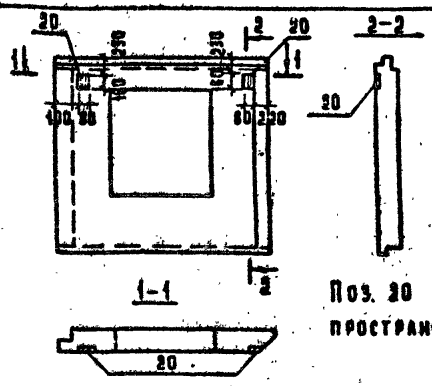

Формат	Зона	Поз.	Обозначение	Наименование	Кол.	Примечание
				Документация		
А3			1.090.1-1 2-4 0000 ПЗ	Пояснительная записка		
				Сборочные единицы		
А3		—	1.090.1-1 2-4 1000-44	2ПСО29.33.4.0-ПТ-1		
А4		20	211-1-247.83-ИЖ1-00020	Изделие закладное МН2	2	

Ведомость расхода стали на дополнительные закладные изделия, кг.

Марка элемента	Сталь арматурн. класса А-III ГОСТ 5781-82		Сталь полосовая ГОСТ 103-76 Ст 3 кп 2			Всего
	ф12	Итого	8×80	6×40	Итого	
2ПСО29.33.4.0-ПТ-1	1.82	1.82	1.60	0.46	2.06	3.88

Привязан

Инв. №

Нач. отд.	Волынский	
Н. контр.	Митейко	
Гл. конс. о	Шац	
ГИП	Евко	
Рук. группы	Бабушкина	
Инженер	Мысовский	

211-1-247.83-ИЖ1-07000

Панель стеновая наружная 2ПСО29.33.4.0-ПТ-1-1

Стадия	Масса	Масштаб
Р	2070	—
Лист	Листов 1	

ЦНИИЭП торгово-бытовых зданий и туристских комплексов

Формат А4

Инв. № подл. | Подпись и дата | Взам. инв. №

Согласовано:

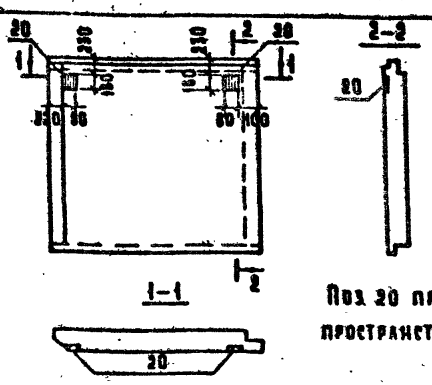

Формат	Зона	Поз.	Обозначение	Наименование	Кол.	Примечание
				Документация		
А3			1.090.1-1 2-4 0000 ПЗ	Пояснительная записка		
				Сборочные единицы		
А4		—	1.090.1-1 2-4 7000-35	1ПС29.33.4.0-ПТ		
А4		20	211-1-247.83-ИЖ1-00020	Изделие закладное МН2	2	

Ведомость расхода стали на дополнительные закладные изделия, кг.

Марка элемента	Сталь арматурн. класса А-III ГОСТ 5781-82		Сталь полосовая ГОСТ 103-76 Ст 3 кп 2			Всего
	ф12	Итого	8×80	6×40	Итого	
1ПС29.33.4.0-ПТ-1	1.82	1.82	1.60	0.46	2.06	3.88

Привязан

Инв. №

Нач. отд.	Волынский	
Н. контр.	Митейко	
Гл. конс. о	Шац	
ГИП	Евко	
Рук. группы	Бабушкина	
Инженер	Мысовский	

211-1-247.83-ИЖ1-08000

Панель стеновая наружная 1ПС29.33.4.0-ПТ-1

Стадия	Масса	Масштаб
Р	3940	—
Лист	Листов 1	

ЦНИИЭП торгово-бытовых зданий и туристских комплексов

19930-04

Формат А4

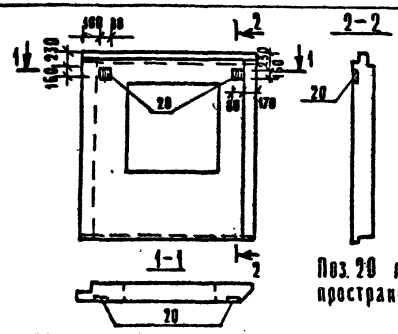

Поз. 20 приварить к пространственному каркасу

Формат	Зона	Поз.	Обозначение	Наименование	Кол.	Примечание
				Документация		
А3			1.090.1-1 2-4 0000 ПЗ	Пояснительная записка	X	
				Сборочные единицы		
А3		–	1.090.1-1 2-4 1000-42	2ПСО 29.33.3,5-ПТ-1	X	
А4		20	211-1-247.83-ИЖ1-00020	Изделие закладное МН2	2	

Ведомость расхода стали на дополнительные закладные изделия, кг

Марка элемента	Сталь арматурн. класс АIII ГОСТ 5781-82		Сталь полосовая ГОСТ 103-76 В Ст3 кп2			Всего
	Ø12	Итого	-8×80	-6×40	Итого	
2ПСО29.33.3,5-ПТ1	1,82	1,82	1,60	0,46	2,06	3,88

Привязан

Инв. №

211-1-247.83-ИЖ1-09000

Панель стеновая наружная 2ПСО 29.33.3,5-ПТ-1-1

Стадия	Масса	Масштаб
Р	1870	—

Лист | Листов 1

ЦНИИЭП торгово-бытовых зданий и туристских комплексов

Нач. отд.	Волынский	
Н. контр.	Митейко	
Гл. конс. о.	Шац	
ГИП	Евко	
Рук. гр. ин.	Бабушкина	
Инженер	Мысовский	

Копировал Козлова Формат А4

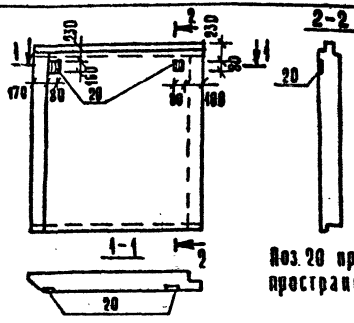

Поз. 20 приварить к пространственному каркасу

Формат	Зона	Поз.	Обозначение	Наименование	Кол.	Примечание
				Документация		
А3			1.090.1-1 2-4 0000 ПЗ	Пояснительная записка	X	
				Сборочные единицы		
А4		–	1.090.1-1 2-4 7000-34	1ПС 29.33.3,5-ПТ	X	
А4		20	211-1-247.83-ИЖ1-00020	Изделие закладное МН2	2	

Ведомость расхода стали на дополнительные закладные изделия, кг

Марка элемента	Сталь арматурн. класс АIII ГОСТ 5781-82		Сталь полосовая ГОСТ 103-76 В Ст3 кп2			Всего
	Ø12	Итого	-8×80	-6×40	Итого	
1ПС29.33.3,5-ПТ1	1,82	1,82	1,60	0,46	2,06	3,88

Привязан:

Инв. №

211-1-247.83-ИЖ1-10000

Панель стеновая наружная 1ПС 29.33.3,5-ПТ-1

Стадия	Масса	Масштаб
Р	3210	—

Лист | Листов

ЦНИИЭП торгово-бытовых зданий и туристских комплексов

19930-04

Нач. отд.	Волынский	
Н. контр.	Митейко	
Гл. конс. о.	Шац	
ГИП	Евко	
Рук. гр. ин.	Бабушкина	
Инженер	Мысовский	

Согласовано

Взам. инв. №

Подпись и дата

Инв. № подл.

Копировал Козлова Формат А4

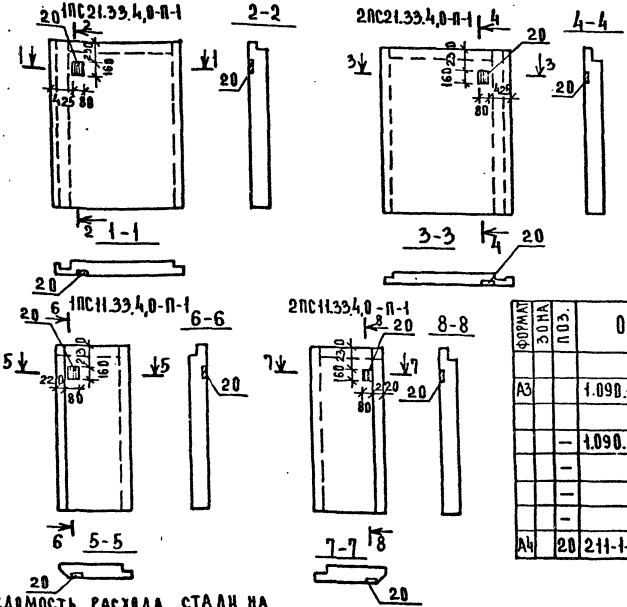

Обозначение	Марка	Масса
211-1-247.83-ИЖ1-11000-	1ПС21.33.4,0-П-1	2490
-01	2ПС21.33.4,0-П-1	2490
-02	1ПС11.33.4,0-П-1	1220
-03	2ПС11.33.4,0-П-1	1220

Формат	Зона	Поз.	Обозначение	Наименование	Колич. на исполн. 211-1-247.83-ИЖ1-11000 -	01	02	03	Примечание
				Документация					
А3			1.090.1-1 2-1 0000П3	Пояснительная записка	X	X	X	X	
				Сборочные единицы					
		–	1.090.1-1 2-1 7000-13	1ПС21.33.4,0-П	X				
		–	-21	2ПС21.33.4,0-П		X			
		–	-39	1ПС11.33.4,0-П			X		
		–	-31	2ПС11.33.4,0-П				X	
А4		20	211-1-247.83-ИЖ1-00020	Изделие закладное МН1	1	1	1	1	

Поз. 20 приварить к пространственному каркасу панели

Ведомость расхода стали на дополнительные закладные изделия, кг.

Марка элемента	Сталь арматурная класс А III ГОСТ 5781-82 Ф12		Итого	Сталь полосовая ГОСТ 103-76 Вст3кп2 Ф8×80	Ф6×40	Итого	Всего
1ПС21.33.4,0-П-1	0,91		0,91	0,80	0,23	1,03	1,94
2ПС21.33.4,0-П-1	0,91		0,91	0,80	0,23	1,03	1,94
1ПС11.33.4,0-П-1	0,91		0,91	0,80	0,23	1,03	1,94
2ПС11.33.4,0-П-1	0,91		0,91	0,80	0,23	1,03	1,94

Привязан

Инв. №

Нач. отд.	Волынский	
Н. контр.	Митенко	
Гл. конс.	Шац	
ГИП	Евко	
Рук. гр. ин.	Бабушкина	
Инжен.	Мысовский	

211-1-247.83-ИЖ1-11000

Панель стеновая наружная (1ПС21.33.4,0-П-1; 2ПС21.33.4,0-П-1; 1ПС11.33.4,0-П-1; 2ПС11.33.4,0-П-1)

Стадия	Масса	Масштаб
Р	См. табл.	

Лист | Листов 1

ЦНИИЭП торгово-бытовых зданий и туристских комплексов

Формат А3

19930-04

Инв. № подл. | Подпись и дата | Взам. инв. №

Согласовано:

211-1-247.83 Ал. IV

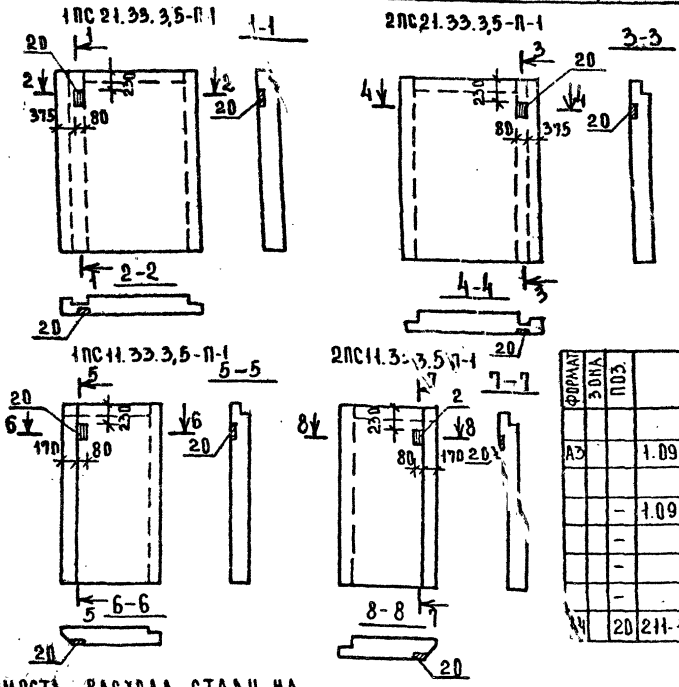

Обозначение	Марка	Масса
211-1-247.83-ИЖ1-12000-	1ПС21.33.3,5-П-1	2090
-01	2ПС21.33.3,5-П-1	2090
-02	1ПС11.33.3,5-П-1	1130
-03	2ПС11.33.3,5-П-1	1130

Формат	Зона	Поз.	Обозначение	Наименование	Колич. на исполн. 211-1-247.83-ИЖ1-12000				Примечание
					-	01	02	03	
				Документация					
А3			1.090.1-1 2-1 0000 ПЗ	Пояснительная записка	X	X	X	X	
				Сборочные единицы					
		-	1.090.1-1 2-1 7000-12	1ПС21.33.3.5-П	X				
		-	-20	2ПС21.33.3,5-П		X			
		-	-38	1ПС11.33.3,5-П			X		
		-	-30	2ПС11.33.3,5-П				X	
А4		20	211-1-247.83-ИЖ1-00020	Изделие закладное МН1	1	1	1	1	

Поз. 20 приварить к пространственному каркасу панели

Ведомость расхода стали на дополнительные закладные изделия, кг.

Марка элемента	Сталь арматурная класс А III ГОСТ 5781-82			Сталь полосовая ГОСТ 103-76 Вст3кп2			Всего
	Ф12		Итого	8×80	6×40	Итого	
1ПС21.33.3,5-П-1	0.91		0.91	0,80	0.23	1.03	1.94
2ПС21.33.3,5-П-1	0.91		0.91	0,80	0.23	1.03	1.94
1ПС11.33.3,5-П-1	0.91		0.91	0,80	0.23	1.03	1.94
2ПС11.33.3,5-П-1	0.91		0.91	0,80	0.23	1.03	1.94

Привязан

Инв. №

Нач. отд.	Волынский	
Н. контр.	Митейко	
Гл. конс.	Шац	
Гип.	Евко	
Рук. гр.	Бабушкина	
Инжен.	Мысовский	

211-1-247.83-ИЖ1-12000

Панель стеновая наружная (1ПС21.33.3,5-П-1; 2ПС21.33.3,5-П-1; 1ПС11.33.3,5-П-1; 2ПС11.33.3,5-П-1)

Стадия	Масса	Масштаб
Р	См. табл.	

Лист | Листов

ЦНИИЭП торгово-бытовых зданий и туристских комплексов

Формат А3

19930-04

Т.п. 211-1-247.83 Ал. IV

Инв. № подл. | Подпись и дата | Взам. инв. №

Альбом IV

т. п. 211-1-247.83

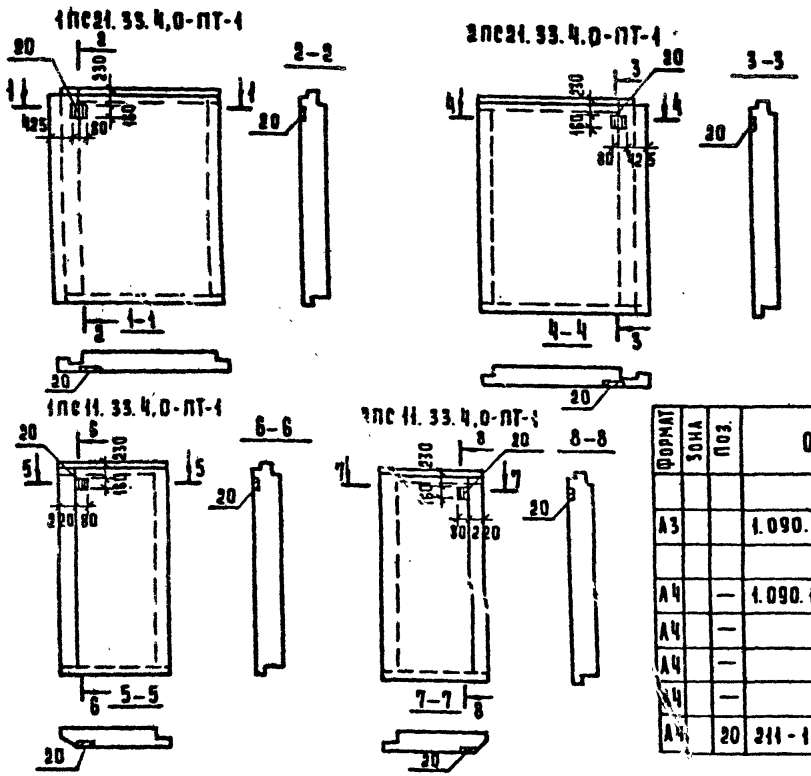

Обозначение	Марка	Масса
211-1-247.83-ИЖ1-13000-	1ПС21.33.4,0-ПТ-1	4000
-01	2ПС21.33.4,0-ПТ-1	4000
-02	1ПС11.33.4,0-ПТ-1	2150
-03	2ПС11.33.4,0-ПТ-1	2150

Формат	Зона	Поз.	Обозначение	Наименование	Колич. на исполн. 211-1-247.83-ИЖ1-13000 —	01	02	03	Примечание
				Документация					
А3			1.090.1-1 2-4 0000 ПЗ	Пояснительная записка	X	X	X	X	
				Сборочные единицы					
А4		—	1.090.1-1 2-4 7000-13	1ПС21.33.4,0-ПТ	X				
А4		—	-21	2ПС21.33.4,0-ПТ		X			
А4		—	-39	1ПС11.33.4,0-ПТ			X		
А4		—	-31	2ПС11.33.4,0-ПТ				X	
А4		20	211-1-247.83-ИЖ1-00020	Изделие закладное МН2	1	1	1	1	

Поз. 20 приварить к пространственному каркасу панели.

Ведомость расхода стали на дополнительные закладные изделия, кг.

Марка элемента	Сталь арматурная класс А III ГОСТ 5781-82			Сталь полосовая ГОСТ 103-76 ВСТ 3КП2			Всего
	ф12		Итого	8×80	6×40	Итого	
1ПС21.33.4,0-ПТ-1	0.91		0.91	0.80	0.23	1.03	1.94
2ПС21.33.4,0-ПТ-1	0.91		0.91	0.80	0.23	1.03	1.94
1ПС11.33.4,0-ПТ-1	0.91		0.91	0.80	0.23	1.03	1.94
2ПС11.33.4,0-ПТ-1	0.91		0.91	0.80	0.23	1.03	1.94

Инв. № подл. | Подпись и дата | Взам. инв. №

Привязан

Инв. №

Нач. отд.	Волынский	
Н. контр.	Митейко	
Гл. консо	Шац	
Гип	Евко	
Рук. гр. инж.	Бабушкина	
Инженер	Мысовский	

211-1-247.83-ИЖ1-13000

Панель стеновая наружная (1ПС21.33.4,0-ПТ-1; 2ПС21.33.4,0-ПТ-1; 1ПС11.33.4,0-ПТ-1; 2ПС11.33.4,0-ПТ-1).

Стадия	Масса	Масштаб
Р	см. табл.	—
Лист	Листов 1	

ЦНИИЭП торгово-бытовых зданий и территорий комплексов

19930-04

Формат А3

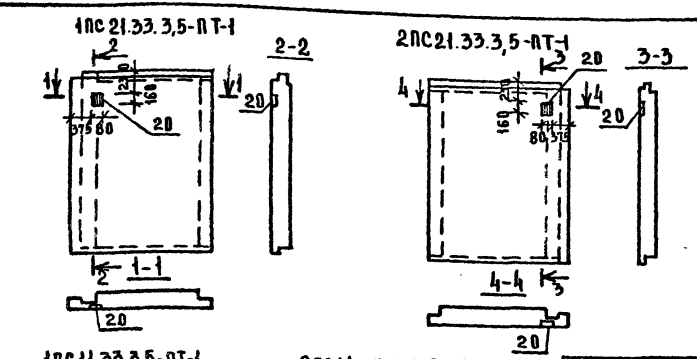

Обозначение	Марка	Масса
211-1-247.83-ИЖ1-14000-	1ПС21.33.3,5-ПТ-1	3420
-01	2ПС21.33.3,5-ПТ-1	3420
-02	1ПС11.33.3,5-ПТ-1	1860
-03	2ПС11.33.3,5-ПТ-1	1860

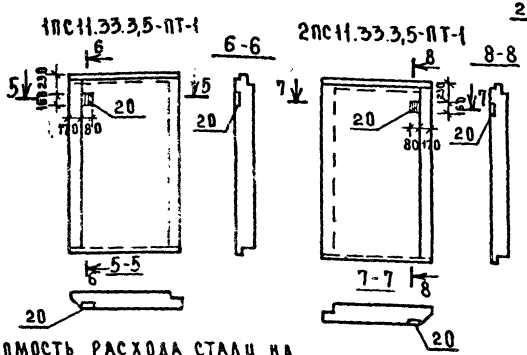

Формат	Зона	Поз.	Обозначение	Наименование	Колич. на исполн. 211-1-247.83-ИЖ1-14000 -	01	02	03	Примечание
				Документация					
А3			1.090.1-1 2-4 0000 ПЗ	Пояснительная записка	X	X	X	X	
				Сборочные единицы					
		—	1.090.1-1 2-4 7000-12	1ПС21.33.3,5-ПТ	X				
		—	-20	2ПС21.33.3,5-ПТ		X			
		—	-38	1ПС11.33.3,5-ПТ			X		
		—	-30	2ПС11.33.3,5-ПТ				X	
А4		20	211-1-247.83-ИЖ1-00020	Изделие закладное МН2	1	1	1	1	

Ведомость расхода стали на дополнительные закладные изделия, кг.

Поз. 20 приварить к пространственному каркасу панели

Марка элемента	Сталь арматурная класс А III ГОСТ 5781-82			Сталь полосовая ГОСТ 103-76 ВСТ3 КП2			Всего
	Ф12		Итого	8×80	6×40	Итого	
1ПС21.33.3,5-ПТ-1	0.91		0.91	0.80	0.23	1.03	1.94
2ПС21.33.3,5-ПТ-1	0.91		0.91	0.80	0.23	1.03	1.94
1ПС11.33.3,5-ПТ-1	0.91		0.91	0.80	0.23	1.03	1.94
2ПС11.33.3,5-ПТ-1	0.91		0.91	0.80	0.23	1.03	1.94

Привязан

Инв №

Нач отд	Волынский	
Н контр	Митейко	
Гл конс	Шац	
Гип	Евко	
Рук гр ин	Бабушкина	
Инженер	Мысовский	

211-1-247.83-ИЖ1-14000

Панель стеновая наружная (1ПС21.33.3,5-ПТ-1; 2ПС21.33.3,5-ПТ-1; 1ПС11.33.3,5-ПТ-1; 2ПС11.33.3,5-ПТ-1)

Стадия	Масса	Масштаб
Р	См. табл.	-

Лист | Листов

ЦНИИЭП Государственный комитет Российской Федерации

Формат А3

19930-04

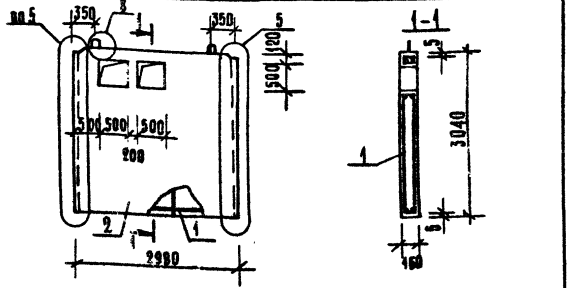

ФОРМАТ	ЗОНА	ПОЗ.	ОБОЗНАЧЕНИЕ	НАИМЕНОВАНИЕ	КОЛ.	ПРИМЕЧАНИЕ
				Документация		
А3			1.090.1-1, 4-1 0000 ЭО	Узлы	X	
А3			1.090.1-1, 4-1 0000 ПЗ	Пояснительная записка	X	
				Сборочные единицы		
А3		1	211-1-247.83-ИЖ1-00100	Каркас пр. КПГ 30.30 В-2	1	
				Материалы		
		2		Бетон тяжелый М150	1,41	м³

Ведомость расхода стали, кг

Марка элемента	Арматурные изделия: Арматура класса ВрI ГОСТ 6727-80 ⌀4	Арматурные изделия: Арматура класса АсII ГОСТ 5781-82 ⌀14	Итого	Закладные изделия: Арм. кл. АIII ГОСТ 5781-82 ⌀8	Закладные изделия: Сталь полосовая ГОСТ 103-76 ВСт3 кп2 -6×60	Итого	Всего
ПВ30.30-1т-В-2	9,44	3,62	13,06	0,52	0,52	1,04	14,10

Привязан:

Инв. №

Нач. отд.	Волынский	
Н. контр.	Митейко	
Гл. конс. о	Шац	
ГИП	Евко	
Рук. гр. ин.	Бабушкина	
Ст. инж.	Кадейкина	

211-1-247.83-ИЖ1-15000

Панель стеновая внутренняя ПВ30.30-1т-В-2

Стадия	Масса	Масштаб
Р	3380	—

Лист | Листов 1

ЦНИИЭП торгово-бытовых зданий и туристских комплексов

Копировал Козлова Формат А4

Т.п. 211-1-247.83 А.А. IV

Взам. инв. № Подпись и дата Инв. № подл.

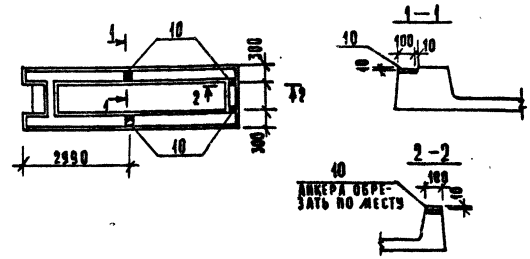

ФОРМАТ	ЗОНА	ПОЗ.	ОБОЗНАЧЕНИЕ	НАИМЕНОВАНИЕ	КОЛ.	ПРИМЕЧАНИЕ
				Документация		
А3			1.090.1-1 5-1 0000 ПЗ	Пояснительная записка	X	
				Сборочные единицы		
А4		—	1.090.1-1 5-1 7000	ПР60.15-8АтVT-3	X	
А4		10	1.090.1-1 5-1 0080	Изделие закладное МН6	4	

Ведомость расхода стали на дополнительные закладные изделия, кг

Марка элемента	Сталь арматурн. класс АI ГОСТ 5781-82 ⌀12	Итого	Сталь полосовая ГОСТ 103-76 ВСт3 кп2 -6×100	Итого	Всего
ПР60.15-8АтVT-3-1	3,56	3,56	1,52	1,52	5,08

Привязан

Инв. №

Нач. отд.	Волынский	
Н. контр.	Митейко	
Гл. конс. о	Шац	
ГИП	Евко	
Рук. гр. ин.	Бабушкина	
Ст. инж.	Кадейкина	

211-1-247.83-ИЖ1-16000

Панель перекрытия ПР60.15-8АтVT-3-1

Стадия	Масса	Масштаб
Р	2572	—

Лист | Листов 1

ЦНИИЭП торгово-бытовых зданий и туристских комплексов

19930-04

Копировал Козлова Формат А4

Согласовано

Взам. инв. № Подпись и дата Инв. № подл.

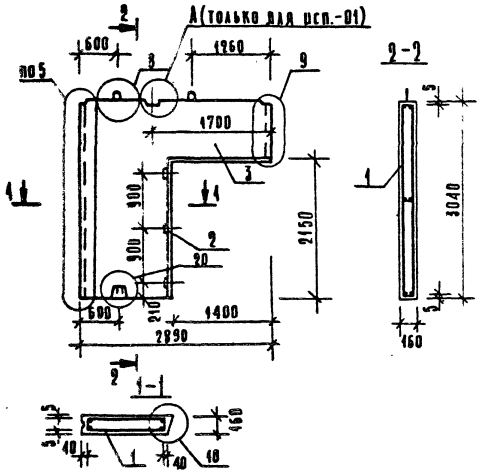

Формат	Зона	Поз.	Обозначение	Наименование	Кол. на исполн. 211-1-247.83-ИЖ1-17000 —	01			Примеч.
				Документация					
А3			1.090.1-1. 4-1 00090	Узлы 5; 8; 9; 10; 20	X	X			
А3			211-1-247.83-ИЖ1-000090	Узел А		X			
				Пояснительная записка	X	X			
				Сборочные единицы					
А3		1	211-1-247.83-ИЖ1-00200-	Каркас пр. КПГ 29.30.14	1				
			-01	Каркас пр. КПГ 29.30.14-1		1			
А3		2		Пробка деревянная	3	3			
				Материалы					
А3		3		Бетон тяжелый М150	0,90	0,90	0,90	0,90	м³

Обозначение	Марка	Масса кг
211-1-247.83-ИЖ1-17000-	ПВГ 29.30.14-1т	2150
-01	ПВГ 29.30.14-1т-1	2160

Марка элемента	Арматурные изделия								Закладные изделия					Всего
	Арматура класса							Итого	Арм. кл.		Прокат		Итого	
	Вр I		А III			Ас II	А I		А III		Ст. полос.			
	ГОСТ 6727-80		ГОСТ 5781-82						ГОСТ 5781-82		ГОСТ 103-76			
	⌀5	⌀4	⌀22	⌀8	⌀6	⌀12	⌀10		⌀10	⌀8	-8×60	-6×60		
ПВГ 29.30.14-1т	2,67	10,67	14,38	1,50	0,20	2,30	0,52	32,24	—	0,52	—	0,52	1,04	33,28
ПВГ 29.30.14-1т-1	2,67	10,67	14,38	1,50	0,20	2,30	0,52	32,24	0,48	0,52	0,34	0,52	1,86	34,10

Привязан

Инв. №

Нач. отд.	Волынский	
Н. контр.	Литецко	
Гл. кон. п.	Шац	
Г. ИП	Евко	
Рук. гр.	Бабушкина	
Ст. инж.	Кадейкина	

211-1-247.83-ИЖ1-17000

Панель стеновая внутренняя (ПВГ 29.30.14-1т; ПВГ 29.30.14-1т-1)

Стадия	Масса	Масштаб
Р	см. табл.	—

Лист | Листов

ЦНИИЭП Торг. бытовых зданий и туристских комплексов

Копировал Козлова

Формат А3

19930-15

Ал. IV

Т.п. 211-1-247.83

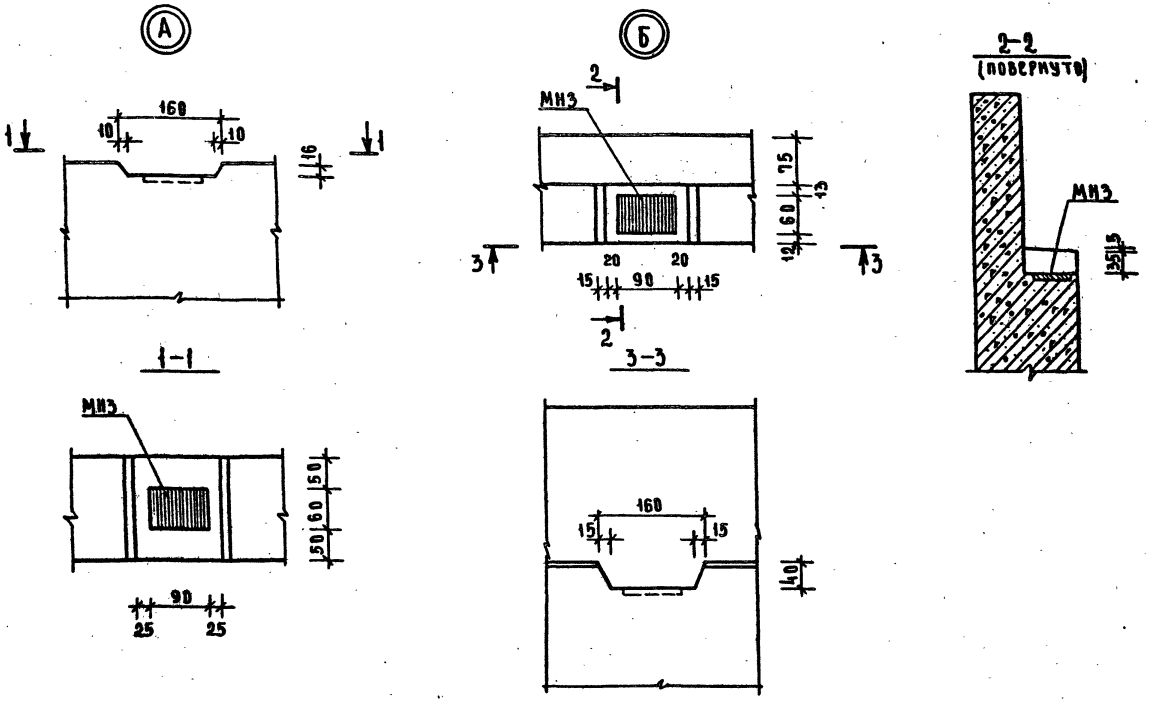

ПРИВЯЗАН	НАЧ. ОТД.	ВОЛЫНСКИЙ		211-1-247.83-ИЖ1-0000УО	
	Н.КОНТР.	МИТЕЙКО		Узел (А; Б)	СТАДИЯ: Р; ЛИСТ; ЛИСТОВ: 1
	ГЛ.КОНС.ОТ.	ШАЦ			ЦНИИЭП торгово-бытовых зданий и туристских комплексов
	ГИП	ЕВКО			
ИНВ. №	РУК.ГР.ИН.	БАБУШКИНА			
	СТ.ИНЖ.	КАДЕЙКИНА			

ФОРМАТ А3

19930-04

С.П. ГЛАСОВАНО

ИНВ. № ПОДЛ. И ДАТА ВЗАМ. ИНВ. №

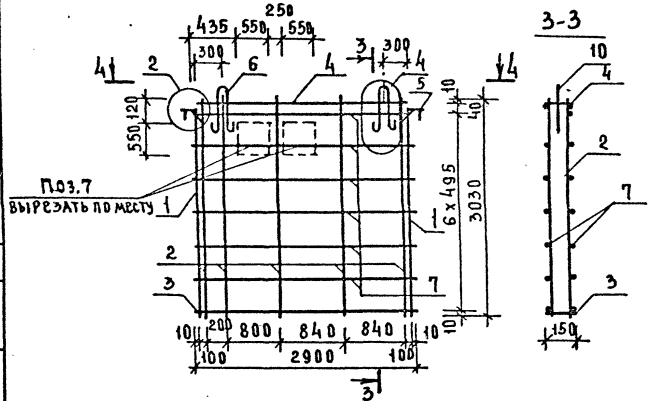

Формат	Зона	Поз.	Обозначение	Наименование	Кол	Примечание
				Документация		
А3			1.090.1-1 4-2 0000УА	Узлы		
А3			1.090.1-1 4-2 0000ПЗ	Пояснительная записка		
				Сборочные единицы		
А3		1	1.090.1-1 4-3 0010-14	Каркас плоский КР15	2	
А3		2	1.090.1-1 4-3 0010-10	КР11	5	
А3		3	1.090.1-1 4-3 0020-02	КР44	1	
А3		4	1.090.1-1 4-3 0010-36	КР37	1	
А3		5	1.090.1-1 4-3 0050-01	Изделие закладное МН2	2	
				Детали		
А3		6	1.090.1-1 4-3 0001-02	Петля строповочная СП3	2	
				Ст.отд. ГОСТ 6727-80		
Бч		7		Ф4 Вр I L=2900	12	0,266 кг

Привязан

Инв.№

Нач.отд	Волынский	
Н.контр	Митейко	
Гл.конс.в	Шац	
ГИП	Евко	
Рук.грип	Бабушкина	
Ст.инж.	Кадейкина	

211-1-247.83-НЖ1-00100

Каркас пространственный КП30.30в-2

Стадия	Масса	Масштаб
Р	14.10	—
Лист	Листов 1	

ЦНИИЭП торгово-бытовых зданий и туристских комплексов

Инв.№подл. | Подпись и дата | Взам.инв.№

Формат А3

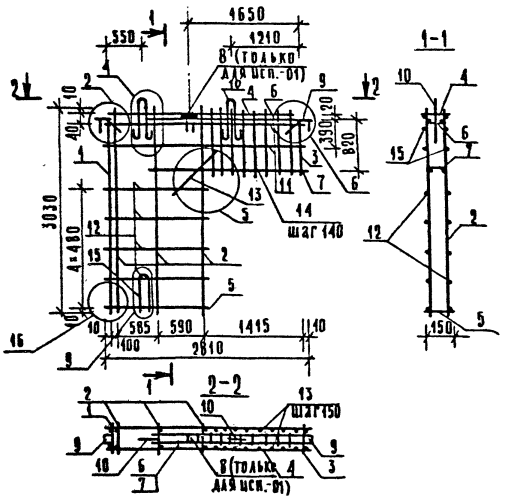

Формат	Зона	Поз.	Обозначение	Наименование	Кол. на исполн. 211-1-247.83-ИЖ1-00200 —	01			Примеч.
				Документация					
А3			1.090.1-1 4-2 0000УА	Узлы	X	X			
А3			1.090.1-1 4-2 0000ПЗ	Пояснительная записка	X	X			
				Сборочные единицы					
А3		1	1.090.1-1 4-3 0010-14	Каркас плоский КР15	1	1			
А3		2	1.090.1-1 4-3 0010-10	КР11	3	3			
А3		3	1.090.1-1 4-3 0010-19	КР20	1	1			
А3		4	1.090.1-1 4-3 0010-37	КР38	1	1			
А4		5	211-1-247.83-ИЖ1-00010	КР1	1	1			
А3		6	1.090.1-1 4-3 0030-35	КР119	1	1			
А3		7	1.090.1-1 4-3 0030-38	КР122	1	1			
А3		8	1.090.1-1 4-3 0050-02	Изделие закладное МН3		1			
А3		9	1.090.1-1 4-3 0050-01	МН2	2	2			
				Детали					
А3		10	1.090.1-1 4-3 0001-01	Петля строповочная СП2	2	2			
				Ст.отд. ГОСТ 6727-80					
Б.Ч		11		⌀ 4 ВрI L = 2810	4	4			0,258 кг
Б.Ч		12		⌀ 4 ВрI L = 1410	8	8			0,130 кг
Б.Ч		13		⌀ 5 ВрI L = 500	2	2			0,072 кг
Б.Ч		14		⌀ 5 ВрI L = 850	20	20			0,122 кг
А3		15	1.090.1-1 4-3 0001-09	Стержень гнутый АН4	1	1			

Обозначение	Марка	Масса кг
211-1-247.83-ИЖ1-00200-	КПГ 29.30.14	33,28
-01	КПГ 29.30.14-1	34,10

Привязан:

Инв. №

Нач.отд.	Волынский	
Н.контр.	Митейко	
Гл.конс.о.	Шац	
ГИП	Евко	
Рукгр.ин.	Бабушкина	
Ст.инж.	Кадейкина	

211-1-247.83-ИЖ1-00200

Каркас пространственный (КПГ 29.30.14; КПГ 29.30.14-1).

Стадия	Масса	Масштаб
Р	см. табл.	—

Лист | Листов 1

ЦНИИЭП торгово-бытовых зданий и туристских комплексов

19950-04

Копировал Козлова

Формат А3

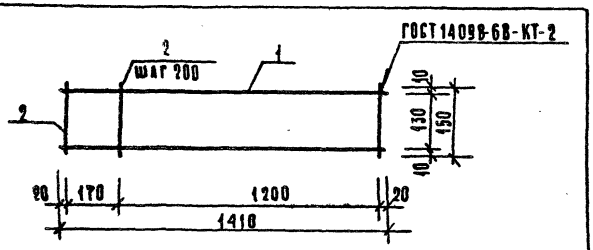

Формат	Зона	Поз.	Обозначение	Наименование	Кол.	Приме-чание
				Детали		
				Ст. отд. ГОСТ 6227-80		
БЧ		1		Ø4 BpI, ℓ=1410	2	0,129 кг
БЧ		2		Ø4 BpI, ℓ=150	8	0,014 кг

Привязан

Инв. №

Нач. отд.	Волынский	211-1-247.83-ИИ1-00010	
Н. контр.	Бабушкина	Каркас плоский КР1	Стадия: Р; Масса: 0,370; Масштаб: —
Гл. конс. о	Шац		Лист; Листов 1
Гип	Евко		ЦНИИЭП торгово-бытовых зданий и туристских комплексов
Рук. гр. ин.	Литейко		
Ст. инж.	Кадейкина		

Копировал Козлова Формат А4

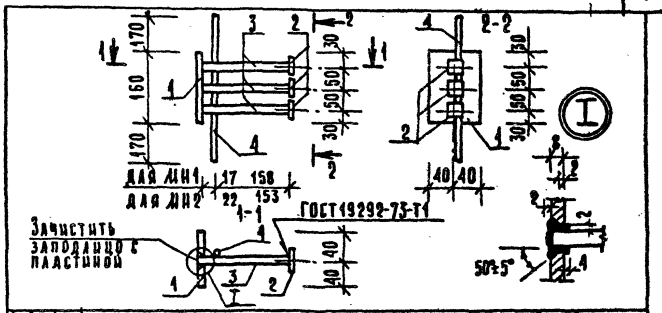

Формат	Зона	Поз	Обозначение	Наименование	Кол.	Приме-чание
				Детали		
				Полоса 5-8×80 ГОСТ 103-76 / Ст3кп2 ГОСТ 535-79		
БЧ		1		ℓ=160	4	0,803 кг
				Полоса 5-6×40 ГОСТ 103-76 / Ст3кп2 ГОСТ 535-79		
БЧ		2		ℓ=40	3	0,075 кг
				Ст. отд. ГОСТ 5781-82		
БЧ		3		Ø12 AIII, ℓ=175	3	0,155 кг
БЧ		4		Ø12 AIII, ℓ=500	1	0,444 кг

Согласовано

1. Сварку вести электродом типа Э42.
2. Покрытие Гор. Ц 60 по ГОСТ 9.047-75.

Привязан

Инв. №

Нач. отд.	Волынский	211-1-247.83-ИИ1-00020	
Н. контр.	Бабушкина	Изделие закладное (МИ1; МИ2)	Стадия: Р; Масса: 1,94; Масштаб: —
Гл. конс. о	Шац		Лист; Листов 1
Гип	Евко		ЦНИИЭП торгово-бытовых зданий и туристских комплексов
Рук. гр. ин.	Литейко		
Ст. инж.	Кадейкина		

19950-04

Копировал Козлова Формат А4

Инв. № подл. | Подпись и дата | Взам. инв. №

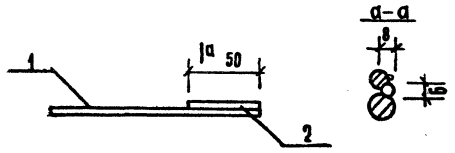

1а

Формат	Зона	Поз.	Обозначение	Наименование	Кол.	Примечание
				Детали		
				Ст. отд. ГОСТ 5781-82		
Б.Ч		1		Ø12 AIII, ℓ=160	1	0,14 кг
Б.Ч		2		Ø24 AIII, ℓ=50	1	0,18кг

Покрытие Гор. Ц 60 по ГОСТ 9.047-75

Привязан

Инв. №

211-1-247.83-ИЖ1-00030			
Изделие соединительное ИМС-1	Стадия	Масса	Масштаб
	Р	0,32	—
	Лист	Листов 1	
ЦНИИЭП торгово-бытовых зданий и туристских комплексов			

Нач. отд.	Вольянский	
Н. контр.	Бабушкина	
Гл. конс. о.	Шац	
ГИП	Евко	
Рук. гр. ин.	Житейко	
Ст. инж.	Птицына	

Копировал Козлова Формат А4

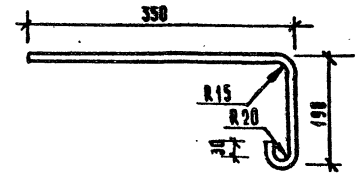

Покрытие Гор. Ц 60 по ГОСТ 9.047-75.

Привязан

Инв. №

211-1-247.83-ИЖ1-00001			
Изделие соединительное ИМС-2	Стадия	Масса	Масштаб
	Р	0,56	—
	Лист	Листов 1	
Ø12 AI, ГОСТ 5781-82, L=630	ЦНИИЭП торгово-бытовых зданий и туристских комплексов		

Нач. отд.	Вольянский	
Н. контр.	Бабушкина	
Гл. кон. о.	Шац	
ГИП	Евко	
Рук. гр. ин.	Житейко	
Инж.	Лысовский	

19930-04

Копировал Козлова Формат А4

Согласовано

Инв. № подл. | Подпись и дата | Взам. инв. №

Формат	Зона	Поз.	Обозначение	Наименование	Кол. на испол. 211-1-247.83-ИЖ1-18000- —	01	02	03	Примечание
				Документация					
А3			211-1-247.83-ИЖ1-18000СБ	Сборочный чертеж					
А3			1.090.1-1 2-1 0000ПЗ	Пояснительная записка					
А3			1.090.1-1 2-1 0000УО	Узлы					
				Сборочные единицы					
А3		1	211-1-247.83-ИЖ1-00300-	Каркас пространственный КП1	1				
			-01	КП2		1			
			-02	КП3			1		
			-03	КП4				1	
				Детали					
				ГОСТ 8486-66					
		2		Пробка деревянная	6	6	6	6	
				Материалы					
		3		Бетон легкий М75	2,401	2,401	1,922	1,922	м³
				Раствор цем. М100	0,128	0,128	0,119	0,119	м³

Нач.отд.	Волынский	
Н.контр.	Митецко	
Гл.конс.о	Цац	
ГИП	Евко	
Рук.гр.ин.	Бабушкина	
Ст.инж.	Кадейкина	

211-1-247.83-ИЖ1-18000

Панель стеновая наружная (1ПСД33.33.4,0-П; 2ПСД33.33.4,0-П; 1ПСД33.33.3,5-П; 2ПСД33.33.3,5-П).

Стадия	Лист	Листов
Р		1

ЦНИИЭП торгово-бытовых зданий и туристских комплексов

Формат А4

Т.п. 211-1-247.83

АЛ IV

Вид с внутренней стороны

Рис. 1

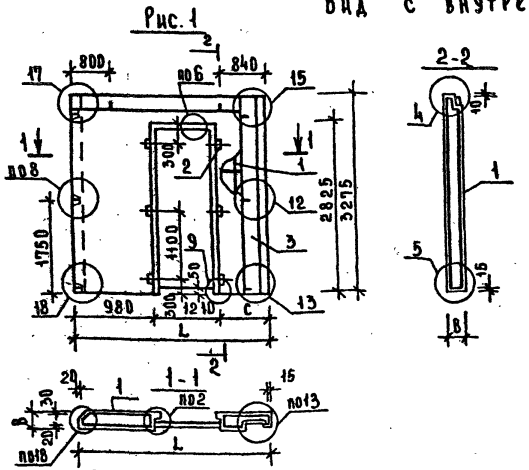

Рис. 2 зеркально остальное см. рис. 1

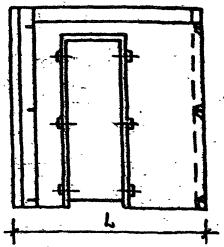

Обозначение	Марка	Рис.	L	B	C	Масса ед. кг
211-1-247.83-ИЖ1-18000-	1ПСД33.33.4,0-П	1	3225	400	1035	2560
-01	2ПСД33.33.4,0-П	2	3225	400	1035	2560
-02	1ПСД33.33.3,5-П	1	3175	350	985	2020
-03	2ПСД33.33.3,5-П	2	3175	350	985	2020

Установку столярных изделий см. документ -48000, -50000.

Ведомость расхода стали на элемент, кг.

Марка элемента	Арматурные изделия									Закладные изделия				Итого	Всего
	Арматура класса									Арм. кл.		Сталь полосовая ГОСТ 103-76 ВСТ3кп2			
	Вр I		А III			Ас II	А I			А III					
	ГОСТ 6227-80		ГОСТ 5781-82							ГОСТ 5781-82					
	Ф5	Ф4	Ф6	Ф8	Ф10	Ф12	Ф12	Ф8		Ф8	Ф6	-8×60			
1ПСД33.33.4,0-П	12.64	4.47	7.5	3.56	2.59	2.74	7.19	1.66	42.35	0.62	0.16	0.6		1.38	43,73
2ПСД33.33.4,0-П	12.64	4.47	7.5	3.56	2.59	2.74	7.19	1.66	42.35	0.62	0,16	0.6		1.38	43,73
1ПСД33.33.3,5-П	12.45	4.14	7.5	3.56	2.59	2.74	7.19	1.66	41.83	0,62	0.16	0.6		1.38	43,21
2ПСД33.33.3,5-П	12.45	4.14	7.5	3.56	2.59	2.74	7.19	1.66	41.83	0.62	0.16	0.6		1.38	43,21

Нач. отд.	Волынский		
Н. контр.	Митейко		
Гл. конс. отд.	Шац		
Гип	Евко		
Рук. гр. ин.	Бабушкина		
Ст. инж.	Кадейкина		

211-1-247.83-ИЖ1-18000 СБ

Панель стеновая наружная (1ПСД33.33.4,0-П; 2ПСД33.33.4,0-П; 1ПСД33.33.3,5-П; 2ПСД33.33.3,5-П).

Стадия	Масса	Масштаб
Р	См. табл.	—
Лист	Листов	

ЦНИИЭП Торгово-бытовых зданий и туристских комплексов

Привязан

Инв. №

Инв. № подл. | Подпись и дата | Взам. инв. №

Формат А3

19930-04

ИНВ. № ПОДЛ.	ПОДПИСЬ И ДАТА	ВЗАМ. ИНВ. №

Т.П. 211-1-247.83 Ал. IV

Формат	Зона	Поз.	Обозначение	Наименование	Кол. на исполн. 211-1-247.83-ИЖ1-00300				Примечание
					–	01	02	03	
				Документация					
А3			211-1-247.83-ИЖ1-00300СБ	Сборочный чертеж					
А3			1.090.1-1 2-2 0000 УА	Узлы					
А3			1.090.1-1 2-2 0000 ПЗ	Пояснительная записка					
				Сборочные единицы					
				Каркас укрупнительной					
А4		1	1.090.1-1 2-3 0050-09	сборки СКР10	1	1	—	—	
			-08	СКР9	—	—	1	1	
А3		2	1.090.1-1 2-3 0010-05	Каркас плоский КР6	1	1	1	1	
А3		3	-10	Каркас плоский КР11	5	5	—	—	
А3			-09	Каркас плоский КР10	—	—	5	5	
А3		4	1.090.1-1 2-3 0030-25	Сетка С26	1	1	—	—	
А3			-24	Сетка С25	—	—	1	1	
А3		5	-28	Сетка С29	2	2	2	2	
А3		6	1.090.1-1 2-3 0040	Изделие закладное МН1	2	2	2	2	

НАЧ. ОТД.	ВОЛЫНСКИЙ	
Н. КОНТР.	МИТЕЙКО	
ГЛ. КОНС.	ШАЦ	
ГИП	ЕВКО	
РУК. ГРИН.	БАБУШКИНА	
СТ. ИНЖ.	КАДЕЙКИНА	

211-1-247.83-ИЖ1-00300

Каркас пространственный (КП 1÷ КП4)

СТАДИЯ	ЛИСТ	ЛИСТОВ
Р.	1	2

ЦНИИЭП торгово-бытовых зданий и туристских комплексов

Формат А4

ИНВ. № ПОДЛ.	ПОДПИСЬ И ДАТА	ВЗАМ. ИНВ. №

Формат	Зона	Поз.	Обозначение	Наименование	Кол. на исполн. 211-1-247.83-ИЖ1-00300				Примеч.
					–	01	02	03	
				Детали					
А3		7	1.090.1-1 2-3 0001-02	Петля строповочная СП3	2	2	2	2	
А3		8	-06	Стержень гнутый АН1	6	6	6	6	
Б4		9		Ст. отд. ГОСТ 5781-82, Ф8АI, L=2100	2	2	2	2	0.830кг
				Ст. отд. ГОСТ 6727-80					
Б4		10		Ф5ВрI L=385	20	20	20	20	0.059кг
Б4		11		Ф5ВрI L=475	10	10	10	10	0.073кг
Б4		12		Ф5ВрI L=930	20	20	20	20	0.143кг
Б4		13		Ф5ВрI L=1000	10	10	10	10	0.154кг

19930-04

211-1-247.83-ИЖ1-00300 Лист 2

Рис. 1

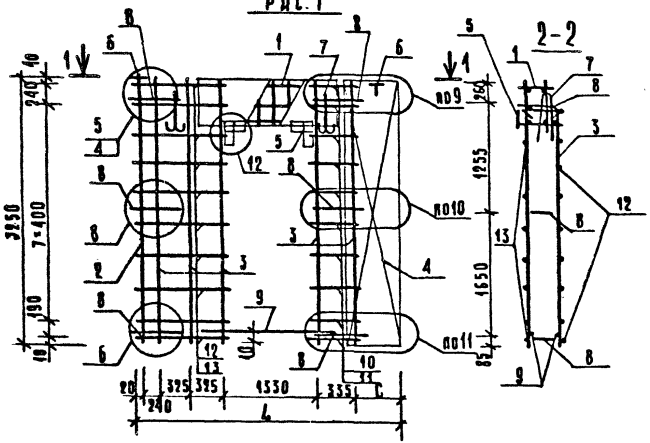

Рис. 2 зеркально

остальное см. рис. 1

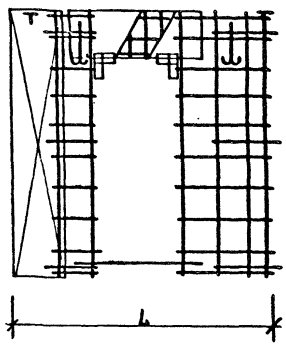

ОБОЗНАЧЕНИЕ	МАРКА	РИС.	L	B	G	МАССА ЕД., КГ
211-1-247.83-ИЖ1-00300-	КП1	1	3190	350	615	43,73
-01	КП2	2	3190	350	615	43,73
-02	КП3	1	3140	300	565	43,21
-03	КП4	2	3140	300	565	43,21

211-1-247.83-ИЖ1-00300 СБ

Каркас пространственный (КП1 ÷ КП4)

Стадия	Масса	Масштаб
Р	См. табл.	—

Лист | Листов 3

ЦНИИЭП торгово-бытовых зданий и туристских комплексов

Привязан

Инв. №

Нач. отд.	Волынский	
Н. контр.	Литейко	
Гл. кон. о.	Шац	
Г. и П.	Евко	
Рук. гр. ин.	Бабушкина	
Ст. инж.	Кадейкина	

Копировал Козлова

Формат А3

19930-04

Т.п. 211-1-247.83

Подпись и дата | Взам. инв. №

Инв. № подл.	Подпись и дата	Взам. инв. №

Т.п. 211-1-247.83 Ал.Ш

Формат	Зона	Поз.	Обозначение	Наименование	Кол. на исполн. 211-1-247.83-ИЖ1-19000 —	01	02	03	Примеч.
				Документация					
А3			211-1-247.83-ИЖ1-19000 СБ	Сборочный чертеж					
А3			1.090.1-1 2-4 0000 У	Узлы					
А3			1.090.1-1 2-4 0000 ПЗ	Пояснительная записка					
				Сборочные единицы					
А3		1	211-1-247.83-ИЖ1-00040-	Сетка С1	1	1	1	1	
А3		2	-01	Сетка С2	1	1	—	—	
			-02	Сетка С3	—	—	1	1	
А3		3	1.090.1-1 2-5 0010-027	Сетка С28	1	1	1	1	
А3		4	-047	Сетка С48	—	—	1	1	
			-048	Сетка С49	1	1	—	—	
А3		5	-006	Сетка С7	—	—	1	1	
			-007	Сетка С8	1	1	—	—	

Нач. отд.	Волынский	
Н. контр.	Митейко	
Гл. конст.	Шац	
Г.И.П.	Евко	
Рук. гр. ин.	Бабушкина	
Инженер	Мысовский	

211-1-247.83-ИЖ1-19000

Панель стеновая наружная (1ПСД33.33.4,0-ПТ; 2ПСД33 33 4,0-ПТ; 1ПСД33.33.3,5-ПТ; 2ПСД33 33 3,5-ПТ).

Стадия	Лист	Листов
Р	1	3

ЦНИИЭП Торгово-бытовых зданий и туристских комплексов

Согласовано

Инв. № подл.	Подпись и дата	Взам. инв. №

Формат	Зона	Поз.	Обозначение	Наименование	Кол. на исполн. 211-247.83-ИЖ1-19000- —	01	02	03	Примеч.
А3		6	1090.1-1 2-5 0010-067	Сетка С68	—	—	1	1	
			-068	Сетка С69	1	1	—	—	
А3		7	-065	Сетка С66	—	—	1	1	
			-066	Сетка С67	1	1	—	—	
А3		8	211-1-247.83-ИЖ1-00040-03	Сетка С4	1	1	—	—	
			-04	Сетка С5	—	—	1	1	
А3		9	-05	Сетка С6	1	1	—	—	
			-06	Сетка С9	—	—	1	1	
А3		10	1.090.1-1 2-5 0020-	Каркас плоский КР1	—	—	4	4	
			-01	Каркас плоский КР2	4	4	—	—	
А3		11	-18	Каркас плоский КР19	—	—	1	1	
			-19	Каркас плоский КР20	1	1	—	—	
А3		12	-20	Каркас плоский КР21	3	3	3	3	
А3		13	-35	Каркас плоский КР36	2	2	2	2	
А3		14	1.090.1-1 2-5 0030-	Изделие закладное МН	2	2	2	2	
А3		15	0040-01	Петля строповочная СП2	2	2	2	2	

211-1-247.83-ИЖ1-19000 Лист 2

Формат А4 19930-04

Формат	Зона	Поз.	Обозначение	Наименование	Кол. на испол. 211-1-247.83-ИОВ4 19000- —	01	02	03	Примечание
				Детали					
А3		16	1.090.1-1 2-5 0001-04	Стержень гнутый ВС	2	2	2	2	
А3		17	-05	Стержень гнутый АIII	3	3	3	3	
А3		18	-07	АIII	3	3	3	3	
				Ст. отд. ГОСТ 672780					
Б4		19		Ø48 PI L=940	22	22	22	22	0,093кг
Б4		20		Ø48 PI L=350	22	22	22	22	0,03кг
				Ст. отд. ГОСТ 5781-82					
Б4		21		Ø8 AIII L=2500	2	2	2	2	0,99кг
				ГОСТ 8486-66					
Б4		22	40.100.120.120	Пробка деревян. 40×100, L=120	6	6	6	6	
				Материалы					
				Бетон легкий М150	2,016	2,016	1,631	1,631	м³
				Плиты минераловатные М75	0,43	0,43	0,30	0,30	м³
				Брусок деревянный	0,03	0,03	0,03	0,03	м³

Вид с внутренней стороны

Рис. 1

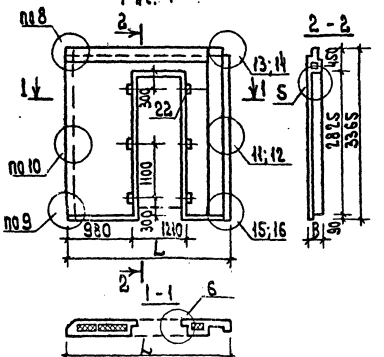

Рис. 2 зеркально остальное см. рис. 1

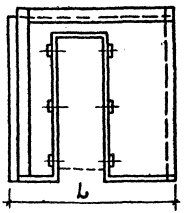

Обозначение	Марка	Рис.	L	B	Масса ед., кг
211-1-247.83-ИЖ1-19000-	1ПСД 33.33.4,0-ПТ	1;5;6	3225	400	3210
-01	2ПСД 33.33.4,0-ПТ	2;3;4	3225	400	3210
-02	1ПСД 33.33.3,5-ПТ	1;5;6	3175	350	2660
-03	2ПСД 33.33.3,5-ПТ	2;3;4	3175	350	2660

Установку столярных изделий см. документ -49000, -51000.

Ведомость расхода стали на элемент, кг

Марка элемента	Арматурные изделия									Закладные изделия					
	Арматура класса								Итого	Арм. кл		Сталь полосовая ГОСТ 103-76 ВСТ 3 кл 2		Итого	Всего
	ВрI		АIII			Ас II		АI		АIII					
	ГОСТ 6727-80		ГОСТ 5781-82							ГОСТ 5781-82					
	ф4	—	ф12	ф8	ф6	ф12	ф8	ф8		ф12	—	10×60	—		
1ПСД 33.33.4,0-ПТ	34,59	—	4,30	29,73	0,88	9,48	0,52	0,22	79,72	0,88	—	0,94	—	1,82	81,54
2ПСД 33.33.4,0-ПТ	34,59	—	4,30	29,73	0,88	9,48	0,52	0,22	79,72	0,88	—	0,94	—	1,82	81,54
1ПСД 33.33.3,5-ПТ	32,72	—	4,30	29,73	0,88	9,48	0,52	0,22	77,85	0,88	—	0,94	—	1,82	79,67
2ПСД 33.33.3,5-ПТ	32,72	—	4,30	29,73	0,88	9,48	0,52	0,22	77,85	0,88	—	0,94	—	1,82	79,67

Привязан

Инв. N

Нач. отд.	Волынский	
Н. контр.	Митенко	
Н. конс.	Шац	
ГИП	Едко	
Рук. гр.	Бабушкина	
Инжен.	Мысовский	

211-1-247.83-ИЖ1-19000 СБ

Панель стеновая наружная 1ПСД 33.33.4,0-ПТ; 2ПСД 33.33.4,0-ПТ; 1ПСД 33.33.3,5-ПТ; 2ПСД 33.33.3,5-ПТ

Стадия	Масса	Масштаб
Р	См табл.	—

Лист 1 Листов 2

ЦНИИЭП торгово-бытовых зданий и туристских комплексов

Копир. [signature]

Формат А3

19930-04

Инв. N подл. | Подп. и дата | Взам. инв. N

Т.п. 211-1-247.83

Ал. II

Рис. 3

Армирование наружного слоя

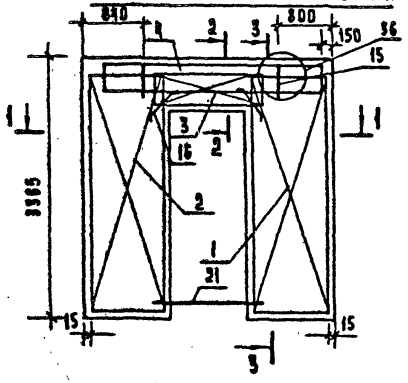

Рис. 4

Армирование внутреннего слоя

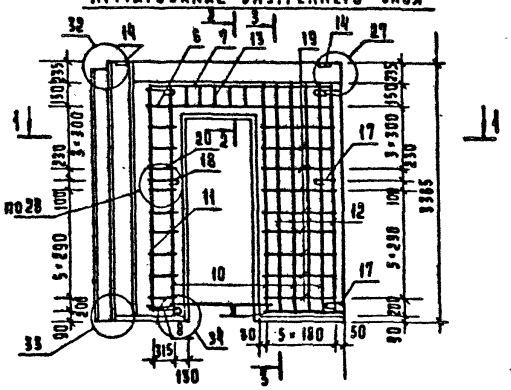

3-3

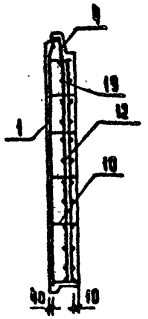

1-1

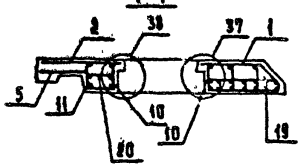

Рис. 5 зеркально остальное см. рис. 3

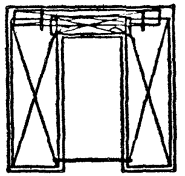

Рис. 6 зеркально остальное см. рис. 4

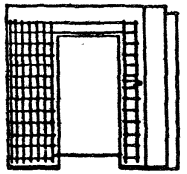

Таблицу исполнений см. лист 1.

2-2

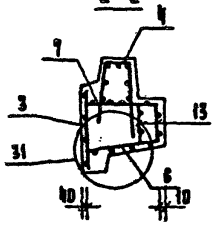

Привязан

Инв. №

211-1-247.83-ИЖ1-19000 СБ

Лист 2

Формат А3

19930-04

Т.п. 211-1-247.83

Ал. IV

Инв. № подл. | Подпись и дата | Взам. инв. №

Рис. 1

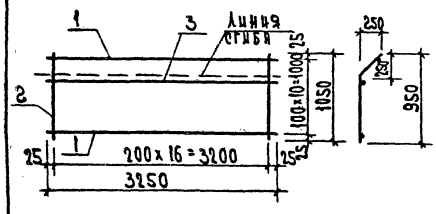

Рис. 2

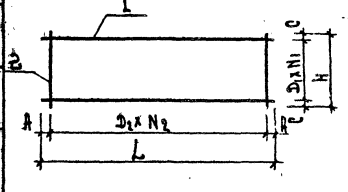

Рис. 3

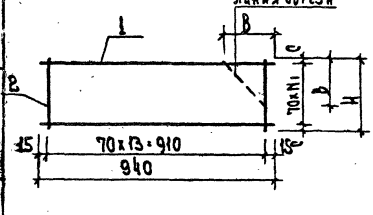

Формат	Зона	Поз.	Обозначение	Наименование	Кол. на изд. 211-1-247.83-ШИ1-00040 —	01	02	03	04	05	06	Примечание
				Детали								
Б4		1		Ст.отд. ГОСТ 6727-80 ф4 В ρ1; L=3250	10	11	10	—	—	—	—	0.322 кг
				L = 350	—	—	—	6	5	—	—	0.035 кг
				L = 940	—	—	—	—	—	6	5	0.093 кг
Б4		2		L = 1050	17	—	—	—	—	—	—	0.104 кг
				L = 1040	—	17	—	—	—	—	—	0.103 кг
				L = 990	—	—	17	—	—	—	—	0.098 кг
				L = 380	—	—	—	5	—	14	—	0.038 кг
				L = 320	—	—	—	—	5	—	14	0.032 кг
Б4		3		Ст.отд. ГОСТ 5781-82; ф28 III ρ1; L=3250	1	—	—	—	—	—	—	1.282 кг

Обозначение	Марка	Рис.	L	H	N₁	D₁	N₂	D₂	A	c	β	Масса ед., кг
211-1-247.83-ШИ1-00040-	С1	1	—	—	—	—	—	—	—	—	—	6,262
-01	С2	2	3250	1040	10	100	16	200	25	20	—	5,290
-02	С3	2	3250	990	9	100	16	200	25	45	—	4,890
-03	С4	2	350	380	5	70	4	80	15	15	—	0,400
-04	С5	2	350	320	4	70	4	80	15	20	—	0,335
-05	С6	3	—	380	5	—	—	—	—	15	220	1,092
-06	С9	3	—	320	4	—	—	—	—	20	170	0,918

Инв. № подл. | Подп. и дата | Взам. инв. №

Привязан

Нач. отд.	Войнский	
Н. контр.	Матвеева	
Гл. конст.	Шаи	
ГИП	Ежко	
Рук. гр. ин.	Безшкина	
Инженер	Высовский	

211-1-247.83-ШИ1-00040

Ведомость марок (С1÷С6; С9)

Стадия	Масса	Масштаб
Р	см. лист	—
Лист	Листов 1	

ЦНИИЭП торгово-бытовых зданий и предприятий общественного питания

Копир.

Формат А3

Инв. № подл. 11379-04

Ал. IV
т.п. 211-1-247.83

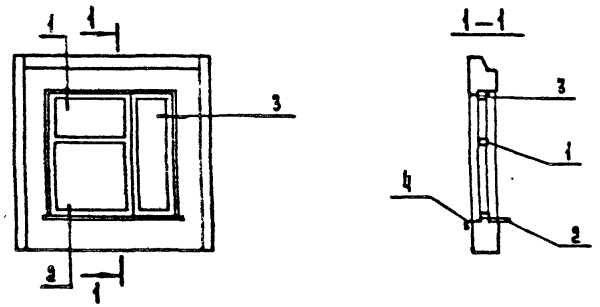

Формат	Зона	Поз.	Обозначение	Наименование	Код на исполнен. 211-1-247.83-ИЖ1-20000 —	01	02	03	Примечание
				Документация					
А3			1.090.1-1 2-1 0000У	Узлы	X	X	X	X	
				Сборочные единицы					
А3		—	1.090.1-1 2-1 1000	1псо 30.33.3.5-п-1	X	X			
			-02	1псо 30.33.4.0-п-1			X	X	
				Блок оконный					
		1	1.236-6 В.1 -10000	ОР21-21В	1		1		
			ГОСТ 16289-80	ОРС21-21В		1		1	
				Доска подоконная					
		2	1.136-2 1.9	ДО22-25	1	1	1	1	
		3		Наличник 3 ГОСТ 8242-75	6.3	6.3	6.3	6.3	м.
		4	1.136.5-21.002	Слив СЛ2	0.4	0.4	0.4	0.4	м²

Обозначение	Марка
211-1-247.83-ИЖ1-20000-	1псо 30.33.3.5-п-1ар
-01	1псо 30.33.3.5-п-1ат
-02	1псо 30.33.4.0-п-1ар
-03	1псо 30.33.4.0-п-1ат

Нач отд.	Волынский		
Н.контр.	Митейко		
Гл.конс.о	Шац		
ГИП	Евко		
Рук.гранж.	Бабушкина		
Ст. арх.	Зиновкина		

Привязан

Инв. №

211-1-247.83-ИЖ1-20000

Панель стеновая наружная (1псо 30.33.3.5-п-1а р/т; 1псо 30.33.4.0-п-1а р/т)
Установка столярных изделий

Стадия	Масса	Масштаб
Р	—	—

Лист | Листов 1

ЦНИИЭП торгово-бытовых зданий и туристских комплексов

Формат А3

19930-04

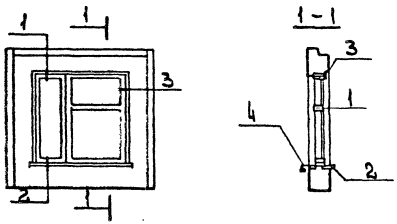

Формат	Зона	Поз.	Обозначение	Наименование	Спец. на исполнен. 211-1-247.83-ИМ1 —	01	02	03	Примечание
				Документация					
А3			1.090.1-1 2-1 0000У	Узлы	X	X	X		
				Сборочные единицы					
А3		-	1.090.1-1 2-1 1000	1ПСО30.33.3,5-П-1	X	X			
			-02	1ПСО30.33.4,0-П-1			X	X	
				Блок оконный					
		1	1.236-6 В.1-10000	ОР21-21В	1		1		
			ГОСТ 16289-80	ОРС21-21В				1	
				Доска подоконная					
		2	1.136-2 л. 8	ДО22-25	1	1	1	1	
		3		Наличник 3 ГОСТ 8242-75	6.3	6.3	6.3	6.3	м.
		4	1.136.5-21.002	Слив С1.2	0.4	0.4	0.4	0.4	м²

Обозначение	Марка
211-1-247.83-ИМ1-21000-	1ПСО30.33.3,5-П-1бр
-01	1ПСО30.33.3,5-П-1бт
-02	1ПСО30.33.4,0-П-1бр
-03	1ПСО30.33.4,0-П-1бт

Инв. № подл. | Подп. и дата | Взам. инв. №

Привязан

Инв. №

Нач. отд.	Рабыский	
Н. контр.	Митенко	
Рук. гр.	Шаф	
ГИП	Ежов	
Гл. гр. ис.	Ворожцова	
Ст. инж.	Кравцова	

211-1-247.83-ИМ1-21000

Панель стеновая наружная (1ПСО30.33.3,5-П-1бр/т; 1ПСО30.33.4,0-П-1бр/т)
Установка столярных изделий

Стадия	Масса	Масштаб
Р.	—	—

Лист | Листов 1

ЦНИИЭП по проектированию общественных зданий и туристских комплексов

Копиров. Вел.

Формат А3
19930-04

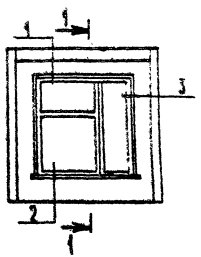

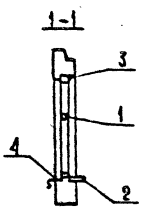

Формат	Зона	Поз.	Обозначение	Наименование	Кол на исполнение 211-1-247.83-ИМ- -	01	02	03	Приме-чание
				Документация					
А3			1.090.1-1 2-4 80009	Узлы	✕	✕	✕	✕	
				Сборочные единицы					
А3		-	1.090.1-1 2-4 1000	1ПСО 30.33.3,5-ПТ-1	✕	✕			
			-02	1ПСО 30.33 4,0-ПТ-1			✕	✕	
				Блок оконный					
		1	1.236-6 В.1 10000	ОР 21-21 В	1	-	1		
			ГОСТ 16289-80	ОРС 21-21 В				1	
				Доска подоконная					
		2	1.136-2 19	АО 22-25	1	1	1	1	
		3		Наличник 3 ГОСТ 8242-75	6,3	6,3	6,3	6,3	м
		4	1.136.5-21.002	Слив СА2	0,4	0,4	0,4	0,4	м²

Обозначение	Марка
211-1-247.83-ИМ1-22000-	1ПСО 30.33.3,5-ПТ-1аР
— 01	1ПСО 30.33.3,5-ПТ-1аТ
— 02	1ПСО 30.33.4,0-ПТ-1аР
— 03	1ПСО 30.33.4,0-ПТ-1аТ

Привязан

Инв. №

Нач. отд.	Волынский	
Н. контр.	Житенко	
Гл. конс.	Шац	
ГИП	Евко	
Рук. гр.	Бабушкина	
Ст. арх.	Зиновкина	

211-1-247.83-ИМ1-22000

Панель стеновая наружная ((1ПСО 30.33.3,5-ПТ-1аР/Т; 1ПСО 30.33 4,0-ПТ-1аР/Т). Установка столярных изделий.

Стадия	Масса	Масштаб
Р	—	—
Лист	Листов	

ЦНИИЭП торгово-бытовых зданий и туристских комплексов

Копировал: Козлова

Формат А3

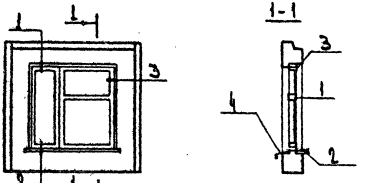

Формат	Зона	Поз.	Обозначение	Наименование	Кол. на изделие 211-1-247.83-ИИ1 —	01	02	03	Примечание
				Документация					
А3			1.090.1-1 2-4 0000У	Узлы	✕	✕	✕	✕	
				Сборочные единицы					
А3		-	1.090.1-1 2-4 1000	1ПСО 30.33.3,S-ПТ-1	✕	✕			
			-02	1ПСО 30.33.4,0-ПТ-1			✕	✕	
				Блок оконный					
		1	1.236-6 в.1-10000	ОР21-21В	1		1		
			ГОСТ 16289-80	ОРС21-21В				1	
				Доска подоконная					
		2	1.136-2 л. 8	ДО22-25	1	1	1	1	
		3		Наличник 3 ГОСТ 8242-75	6,3	6,3	6,3	6,3	м.
		4	1.136.5-21.002	Сайд СА 2	0,4	0,4	0,4	0,4	м²

Обозначение	Марка
211-1-247.83-ИИ1-23000-	1ПСО30.33.3,S-ПТ-1бр
-01	1ПСО30.33.3,S-ПТ-1бт
-02	1ПСО30.33.4,0-ПТ-1бр
-03	1ПСО30.33.4,0-ПТ-1бт

211-1-247.83-ИИ1-23000

Панель стеновая наружная (1ПСО30.33.3,S-ПТ-1бр/т, 1ПСО30.33.4,0-ПТ-1бр/т). Установка столярных изделий

Стадия	Масса	Масшт.
Р	—	—

Лист | Авторы

ЦНИИЭП торгово-бытовых зданий и комплексов

Привязан

Инв. №

Нач. отд.	Водынский	
Гл. констр.	Шац	
ГИП	Вако	
Рук. гр.	Безушкина	
Ст. инж.	Кодекина	

Копировал

Формат А3

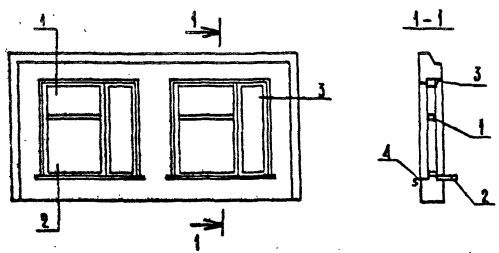

Формат	Зона	Поз.	Обозначение	Наименование	Кол. на исполнен. 211-1-247.83-ИЖ1-				Примечание
					-	01	02	03	
				Документация					
А3			1.090.1-1 2-1 0000 У	Узлы	X	X	X	X	
				Сборочные единицы					
А3		-	1.090.1-1 2-1 2000	1ПСО 60.33.3,5-П-1	X	X			
				1ПСО 60.33.4,0-П-1			X	X	
				Блок оконный					
		1	1.236-6 8.1 10000	ОР21-21В	2		2		
			ГОСТ 16289-80	ОРС21-21В				2	
				Доска подоконная					
		2	1.136-2 1.9	ДО22-25	2	2	2	2	
		3		Наличник 3 ГОСТ 8242-75	12,6	12,6	12,6	12,6	м
		4	1.136.5-21.002	Блив СА2	0,8	0,8	0,8	0,8	м²

Обозначение	Марка
211-1-247.83-ИЖ1-24000-	1ПСО 60.33.3,5-П-1аР
—01	1ПСО 60.33.3,5-П-1аТ
—02	1ПСО 60.33.4,0-П-1аР
—03	1ПСО 60.33.4,0-П-1аТ

211-1-247.83-ИЖ1-24000

Панель стеновая наружная (1ПСО 60.33.3,5-П-1а Р/Т; 1ПСО 60.33.4,0-П-1а Р/Т)
Установка столярных изделий

Стадия	Масса	Масштаб
Р	—	—

Лист | Листов

ЦНИИЭП торгово-бытовых зданий и туристских комплексов

Привязан

Инв. №

Нач. отд.	Волынский	
Н. контр.	Литейко	
Гл. конс.	Шац	
Гип.	Евко	
Рук. гр.	Бабушкина	
Ст. арх.	Зиновкина	

Копировал Козлова Формат А3

19930-04

Инв. № подл. | Подпись и дата | Взам. инв. №

Т.п. 211-1-247.83 А.Н.

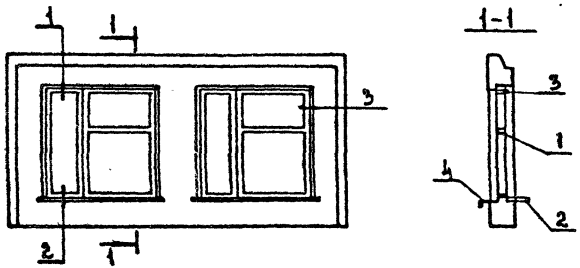

Формат	Зона	Поз.	Обозначение	Наименование	Кол. на исполнен. 211-1-247.83-ИЖ1 —	01	02	03	Примечание
				Документация					
А3			1.090.1-1 2-1 0000У	Узлы	X	X	X	X	
				Сборочные единицы					
А3		-	1.090.1-1 2-1 2000	1ПС060.33.3.5-П-1	X	X			
				1ПС060.33.4.0-П-1			X	X	
				Блок оконный					
		1	1.236-6 В.1-10000	ОР21-21В	2		2		
			ГОСТ 16289-80	ОРС21-21В				2	
				Доска подоконная					
		2	1.136-2 Л.8	ДО22-23	2	2	2	2	
		3		Наличник 3 ГОСТ 8242-75	12.6	12.6	12.6	12.6	М.
		4	1.136.5-21.002	Слив СЛ2	0.8	0.8	0.8	0.8	$М^2$

Обозначение	Марка
211-1-247.83-ИЖ1-25000-	1ПС060.33.3.5-П-1бР
-01	1ПС060.33.3.5-П-1бТ
-02	1ПС060.33.4.0-П-1бР
-03	1ПС060.33.4.0-П-1бТ

Т.п. 211-1-247.83 Ал. IV

Инв. № подл.	Подпись и дата	Взам. инв. №

Привязан

Инв. №

Нач. отд.	Волынский	
Н. контр.	Митейко	
Гл. конс.	Шац	
Гип	Евко	
Рук. грин.	Бабушкина	
Ст. арх.	Зиновкина	

211-1-247.83-ИЖ1-25000

Панель стеновая наружная (1ПС060.33.3.5-П-1б Р/Т; 1ПС060.33.4.0-П-1б Р/Т) Установка столярных изделий

Стадия	Масса	Масштаб
Р		

Лист | Листов 1

ЦНИИЭП торгово-бытовых зданий и туристских комплексов

Формат А3

10930-01

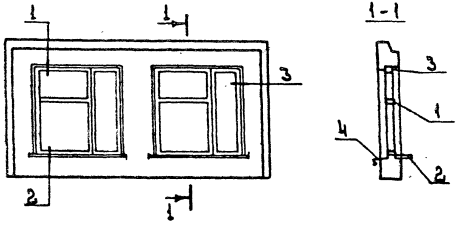

Формат	Зона	Поз.	Обозначение	Наименование	Кол. на исполнен. 211-1-247.83-ИЖ1- —	01	02	03	Примечание
				Документация					
А3			1.090. 1-1 2-1 0000У	Узлы	X	X	X	X	
				Сборочные единицы					
А3		-	1.090. 1-1 2-1 2000	1ПСО 60.33.3,5 -ПТ-1	X	X			
				1ПСО 60.33.4,0 -ПТ-1			X	X	
				Блок оконный					
		1	1.236-6 в.1 10000	ОР 21-21В	2		2		
			ГОСТ 16289-80	ОРС 21-21В		2		2	
				Доска подоконная					
		2	1.136-2 л.9	ДО 22-25	2	2	2	2	
		3		Наличник 3 ГОСТ 8242-75	12.6	12.6	12.6	12.6	м
		4	1.136.5-21.002	Слив СЛ 2	0.8	0.8	0.8	0.8	м²

Обозначение	Марка
211-1-247.83-ИЖ1-26000-	1ПСО 60.33.3,5-ПТ-1ар
-01	1ПСО 60.33.3,5-ПТ-1ат
-02	1ПСО 60.33.4,0-ПТ-1ар
-03	1ПСО 60.33.4,0-ПТ-1ат

Инв. № подл. | Подп. и дата | Взам. инв. №

Привязан

Инв. №

Нач. отд.	Вельянский	
Н. контр.	Митейко	
Гл. кон. о	Шац	
ГИП	Евко	
Рук. гр. ин.	Бабун-Шина	
Ст. арх.	Виноградова	

211-1-247.83-ИЖ1-26000

Панель стеновая наружная (1ПСО 60.33.3,5-ПТ-1а*(т); 1ПСО 60.33.4,0-ПТ-1а*(т)). Установка столярных изделий

Стадия	Масса	Масшт.
Р	-	-

Лист | Листов 1

ЦНИИЭП торгово-бытовых зданий и туристских комплексов

Копир. [signature]

Формат А3

19930-04

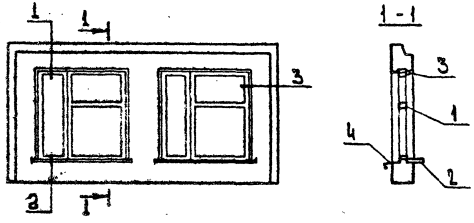

Формат	Зона	Поз.	Обозначение	Наименование	Кол. на исполнение 211-1-247.83-ДЖ1-				Примечание
					-	01	02	03	
				Документация					
А3			1.090.1-1 2-4 0000У	Узлы	X	X	X	X	
				Сборочные единицы					
А3		-	1.090.1-1 2-4 2000	1ПСО 60.33.3,5-ПТ-1	X	X			
				1ПСО 60.33.4,0-ПТ-1			X	X	
				Блок оконный					
		1	1.236-6 в.1-10000	ОР 21-21В	2		2		
			ГОСТ 16289-80	ОРС 21-21В				2	
				Доска подоконная					
		2	1.136-2 л.8	ДО 22-25	2	2	2	2	
		3		Наличник 3 ГОСТ 8242-75	12.6	12.6	12.6	12.6	м.
		4	1.136.5-21.002	Слив СЛ 2	0.8	0.8	0.8	0.8	м²

Обозначение	Марка
211-1-247.83-ДЖ1-27000-	1ПСО 60.33.3,5-ПТ-1бр
-01	1ПСО 60.33.3,5-ПТ-1бт
-02	1ПСО 60.33.4,0-ПТ-1бр
-03	1ПСО 60.33.4,0-ПТ-1бт

Ф.П. 211-1-247.83

Согласовано:

Инв. № подл. | Подп. и дата | Взам. инв. №

Привязан

Инв. №

Нач. отд.	Волынский	
Н. контр.	Митенко	
Гл. конс.	Шац	
ГИП	Евко	
Рук. гр. ин.	Бабушкина	
Ст. арх.	Зиновкина	

211-1-247.83-ДЖ1-27000

Панель стеновая наружная (1ПСО 60.33.3,5-ПТ-1б°/т; 1ПСО 60.33.4,0-ПТ-1б°/т). Установка столярных изделий

Стадия	Масса	Масштаб
Р	-	-
Лист	Листов	

ЦНИИЭП торгово-бытовых зданий

Копировал

Формат А3

19930-04

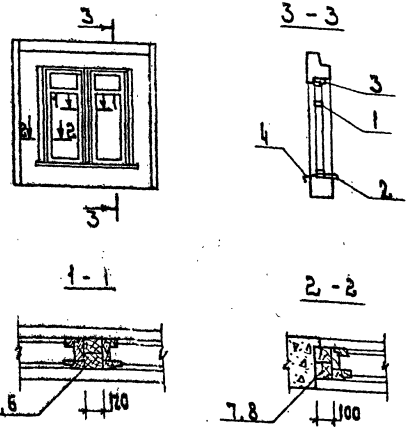

Формат	Зона	Поз.	Обозначение	Наименование	Кол. на установку 2.11-1-247.83-КМ1- —	01	02	03	Примечание
				Документация					
А3			1.090.1-1 2-1 0000У	Узлы					
				Сборочные единицы					
А3		—	1.090.1-1 2-1 1000	Пспо 30.33.3,5-п-1					
				-02 Пспо 30.33.4,0-п-1					
				Блок оконный					
		1	1.236-6 в.1-10000	ОР21-9в	2		2		
			ГОСТ 16289-80	ОРС21-9в		2		2	
				Доска подоконная					
		2	1.136-2 л.9	ДО22-2S	1	1	1	1	
		3		Наличник3 ГОСТ 8242-75	10,2	10,2	10,2	10,2	м
		4	1.136.9-21.002	Слив сл2	0,4	0,4	0,4	0,4	м²
				Детали					
		5		Брус 120×79 ГОСТ 2695 ℓ=2060	2		2		
		6		Брус 120×74 ГОСТ 2695 ℓ=2060		2		2	
		7		Брус 100×79 ГОСТ 2695 ℓ=2060	4		4		
		8		Брус 100×74 ГОСТ 2695 ℓ=2060		4		4	

Обозначение	Марка
2.11-1-247.83-КМ1-28000-	Пспо30.33.3,5-п-1бр
—01	Пспо30.33.3,5-п-1бт
—02	Пспо30.33.4,0-п-1бр
—03	Пспо30.33.4,0-п-1бт

Поз. 6,8 даны для установки столярных изделий с тройным остеклением

Привязан

Инв. N

Нач. отд.	Яловицкая	
Н. контр.	Митейко	
Гл. конс.	Шац	
ГИП	Ерко	
Рук. гр. ак.	Бабурицкая	
Кат. пр.	Яковлева	

2.11-1-247.83-КМ1-28000

Панель стеновая наружная (Пспо30.33.3,5-п-1б р/т; Пспо30.33.4,0-п-1б р/т)

Установка столярных изделий

Стадия	Масса	Масштаб
Р	—	—
Лист	Листов 1	

ЦНИИЭП торгово-бытовых зданий и туристских комплексов

Копир. Формат А3

19930-04

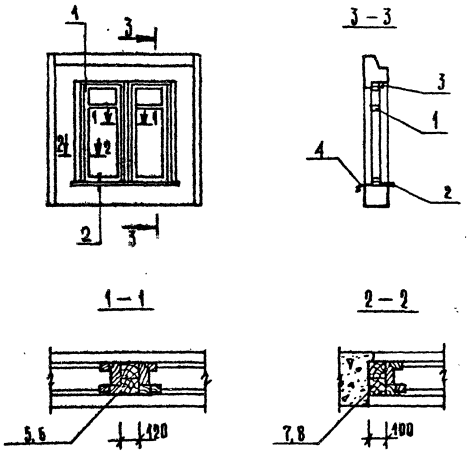

Формат	Зона	Поз.	Обозначение	Наименование	Кол. на исполнен. 211-1-247.83-ИЖ1- —	01	02	03	Примечание
				Документация					
А3			1.090.1-1 2-4 0000У	Узлы	X	X	X	X	
				Сборочные единицы					
А3		–	1.090.1-1 2-4 1000	1ПСО 30.33.3,5-ПТ-1	X	X			
			–02	1ПСО 30.33.4,0-ПТ-1			X	X	
				Блок оконный					
		1	1.236-6 В.1 -9000	ОР21-9В	2		2		
			ГОСТ 16289-80	ОРС21-9В		2		2	
				Доска подоконная					
		2	1.136-2 Л.9	ДО 22-25	1	1	1	1	
		3		Наличник 3 ГОСТ 8242-75	10,2	10,2	10,2	10,2	м
		4	1.136.5-21.002	Слив СА2	0,4	0,4	0,4	0,4	м²
				Детали					
		5		Брус 120×79 ГОСТ 2695, С=2060	2		2		
		6		Брус 120×74 ГОСТ 2695, С=2060		2		2	
		7		Брус 100×79 ГОСТ 2695, С=2060	4		4		
		8		Брус 100×74 ГОСТ 2695, С=2060		4		4	

Обозначение	Марка
211-1-247.83-ИЖ1-29000-	1ПСО 30.33.3,5-ПТ-1В Р
–01	1ПСО 30.33.3,5-ПТ-1В Т
–02	1ПСО 30.33.4,0-ПТ-1В Р
–03	1ПСО 30.33.4,0-ПТ-1В Т

Поз. 6, 8 даны для установки столярных изделий с тройным остеклением.

Ал. IV

Т.п. 211-1-247.83

Инв. № подл. | Подпись и дата | Взам. инв. №

Привязан

Инв. №

Нач. отд.	Волынский	
Н. контр.	Митейко	
Гл. конс.	Шац	
ГИП	Евко	
Рук. гр. ин.	Бабушкина	
Ст. арх.	Зиновкина	

211-1-247.83-ИЖ1-29000

Панель стеновая наружная (1ПСО 30.33.3,5-ПТ-1В Р/Т; 1ПСО 30.33.4,0-ПТ-1В Р/Т)
Установка столярных изделий

Стадия	Масса	Масштаб
Р	—	—

Лист | Листов 1

ЦНИИЭП Торгово-бытовых зданий и туристских комплексов

Копировал: [signature] Формат А3

19930-04

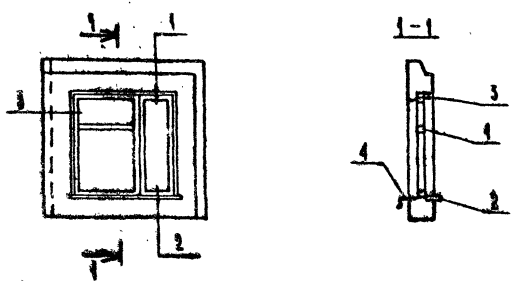

Формат	Зона	Поз.	Обозначение	Наименование	Кол. на исполнение 211-1-247.83 вып. 1 —	01	02	03	Приме-чание
				Документация					
А3			1.090.1-1 2-1 0000Х	Узлы					
				Сборочные единицы					
А3		—	1.090.1-1 2-1 1000 -42	2ПСО 29.33.3,5-П-1	✕	✕			
			-44	2ПСО 29.33.4,0-П-1			✕	✕	
				Блок оконный					
		1	1.236-6 8.1 10000	ОР21-21В	1		1		
			ГОСТ 16289-80	ОРС21-21В				1	
				Доска подоконная					
		2	1.136-2 1.9	АО 22-25	1	1	1	1	
		3		Наличники ГОСТ 8242-75	6,3	6,3	6,3	6,3	м
		4	7.136.5-21.002	Сайд СА 9	0,4	0,4	0,4	0,4	м²

Обозначение	Марка
211-1-247.83-ШИ1-3000-	2ПСО 29.33.3,5-П-1аР
-01	2ПСО 29.33.3,5-П-1аТ
-02	2ПСО 29.33.4,0-П-1аР
-03	2ПСО 29.33.4,0-П-1аТ

Тип. пр. 211-1-247.83

Инв. № подл. | Подпись и дата | Взам. инв. №

Привязан		
Инв. №		
Нач. отд.	Вольнский	
Н. контр.	Литенко	
Гл. консп.	Шай	
ГИП	Евко	
Рук. гр. пр.	Бабушкин	
Ст. арх.	Зиновкина	

211-1-247.83-ШИ1-3000

Панель стеновая наружная (2ПСО 29.33.3,5-П-1а Р/Т; 2ПСО 29.33.4,0-П-1а Р/Т)
Установка столярных изделий

Стадия	Масса	Масштаб
Р	—	—

Лист 1 Листов 1

ЦНИИЭП торговых зданий и туристских комплексов

Копировал Козлова Формат А3

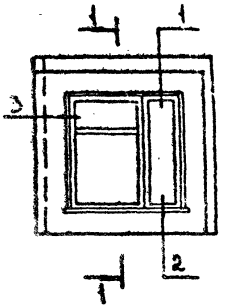

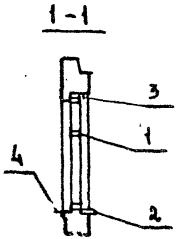

Формат	Зона	Поз.	Обозначение	Наименование	Кол. на исполнения 211-1-247.83-ИЖ1 —	01	02	03	Примечание
				Документация					
А3			1.090.1-1 2-4 0000У	Узлы					
				Сборочные единицы					
А3		-	1.090.1-1 2-4 1000 -42	2ПСО 29.33.3.5-ПТ-1	X	X			
			-44	2ПСО 29.33.4.0-ПТ-1			X	X	
				Блок оконный					
		1	1.236-6 8.1 10000	ОР21-218	1		1		
			ГОСТ 16289-80	ОРС21-218				1	
				Доска подоконная					
		2	1.136-2 1.9	ДО 22-25	1	1	1	1	
		3		Наличник 3 ГОСТ 8242-75	6.3	6.3	6.3	6.3	М.
		4	1.136.5-21.002	Слив СА2	0.4	0.4	0.4	0.4	М²

Обозначение	Марка
211-1-247.83-ИЖ1-31000 -	2ПСО29.33.3.5-ПТ-1аР
-01	2ПСО 29.33.3,5-ПТ-1аТ
-02	2ПСО 29.33.4.0-ПТ-1аР
-03	2ПСО 29.33.4.0-ПТ-1аТ

Инв.№ подл. | Подпись и дата | Взам. инв.№

Привязан

Инв.№

Нач. отд.	Волынский	
Н. контр.	Митецко	
Гл. комп.	Шац	
ГИП	Евко	
Рук. гр.	Бабушкина	
Ст. арх.	Зиновкина	

211-1-247.83-ИЖ1-31000

Панель стеновая наружная (2ПСО29.33.3.5-ПТ-1а Р/Т; 2ПСО29.33.4.0-ПТ-1а Р/Т) - установка столярных изделий

Стадия	Масса	Масштаб
Р	-	-

Лист | Листов

ЦНИИЭП Торгово-бытовых зданий и туристских комплексов

Формат А3

19930-04

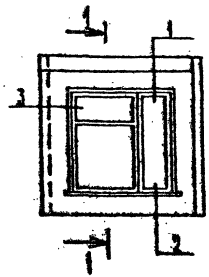

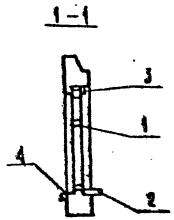

Формат	Зона	Поз.	Обозначение	Наименование	Кол на исполнение 211-1-247.83 ИШ1- —	01	02	03	Примечание
				Документация					
А3			1.090.1-1 2-1 0000У	Узлы	X	X	X	X	
				Сборочные единицы					
А3		—	1090.1-1 2-1 1000 — 42	2ПСО 29.33.3,5-П-1-1	X	X			
			— 44	2ПСО 29.33.4,0-П-1-1			X	X	
				Блок оконный					
		1	1.236-6 В1 10000	ОР21-21в	1		1		
			ГОСТ 16289-80	ОРС21-21в				1	
				Доска подоконная					
		2	1.136-2 1.9	ДО 22-25	1	1	1	1	
		3		Наличник 3 ГОСТ 8242-75	6,3	6,3	6,3	6,3	м
		4	1.136.5-21.002	Слив СА2	0,4	0,4	0,4	0,4	м²

Обозначение	Марка
211-1-247.83-ИШ1-32000-	2ПСО29.33.3,5-П-1-1а Р
— 01	2ПСО29.33.3,5-П-1-1аТ
— 02	2ПСО29.33.4,0-П-1-1аР
— 03	2ПСО29.33.4.0-П-1-1-аТ

Ш.п. 211-1-247.83

Инв. № подл. | Подпись и дата | Взам. инв. №

Привязан

Инв. №

Нач. отд.	Волынский	
Н. контр.	Митейко	
Гл. конс.	Шац	
Гл. ин.	Евко	
Рук. гр. ин.	Бабушкина	
Ст. арх.	Зиновкина	

211-1-247.83-ИШ1-32000

Панель стеновая наружная (2ПСО 29.33.3,5-П-1-1а Р/Т; 2ПСО 29.33.4,0-П-1-1а Р/Т) Установка столярных изделий.

Стадия	Масса	Масштаб
Р	—	—

Лист | Листов 1

ЦНИИЭП торгово-бытовых зданий и туристских комплексов

Копировал Козлова Формат А3

19930-04

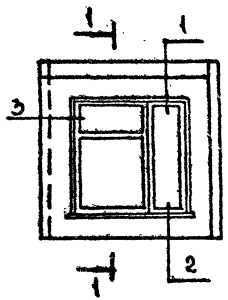

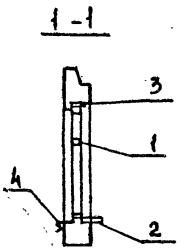

Формат	Зона	Поз.	Обозначение	Наименование	Кол. на исполнение 2П(1-1-247.83-ИЖ1-				Примечание
					—	01	02	03	
				Документация					
А3			1.090.1-1 2-4 0000У	Узлы	X	X	X	X	
				Сборочные единицы					
А3		–	1090.1-1 2-4 1000 -42	2ПС0 29.33.3.5-ПТ-1-1	X	X			
			-44	2ПС0 29.33.4.0-ПТ-1-1			X	X	
				Блок оконный					
		1	1.236-6 В.1 10000	ОР21-218	1		1		
			ГОСТ 16289-80	ОРС21-218				1	
				Доска подоконная					
		2	1.136-2 А.9	Д022-25	1	1	1	1	
		3		Наличник 3 ГОСТ 8242-75	6,3	6,3	6,3	6,3	м
		4	1.136.5-21.002	Слив СА2	0,4	0,4	0,4	0,4	м²

Обозначение	Марка
211-1-247.83-ИЖ1-33000-	2ПС0 29.33.3.5-ПТ-1-1аР
-01	2ПС0 29.33.3.5-ПТ-1-1аТ
-02	2ПС0 29.33.4.0-ПТ-1-1аР
-03	2ПС0 29.33.4.0-ПТ-1-1-аТ

Инв. № подл. | Подпись и дата | Взам. инв. №

Привязан

Инв. №

Нач. отд.	Болынский	
Н. контр.	Митенко	
Гл. конс.	Шац	
ГИП	Евко	
Рук. гр.	Бабушкина	
Ст. арх.	Зиновкина	

211-1-247.83-ИЖ1-33000

Панель стеновая наружная (2ПС0 29.33.3.5-ПТ-1-1аР/Т, 2ПС0 29.33.4.0-ПТ-1-1аР/Т) Установка столярных изделий

Стадия	Масса	Масштаб
Р	—	—
Лист	Листов 1	

ЦНИИЭП торгово-бытовых зданий и туристских комплексов

Формат А3

19930-04

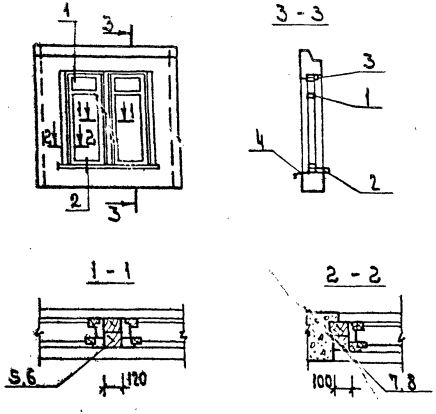

Формат	Зона	Поз.	Обозначение	Наименование	Кол. на комплект. 211-1-247 —	01	02	03	Примечание
				Документация					
А3			1.090.1-1 2-1 0000У	Узлы	X	X	X	X	
				Сборочные единицы					
А3		—	1.090.1-1 2-1 1000-30	Iпсо 28.33.3,5-П-1	X	X			
			-38	Iпсо 28.33.4,0-П-1			X	X	
				Блок оконный					
		1	1236-6 в.1 9000	ОР 21-9 В	2		2		
			ГОСТ 16289-80	ОРС 21-9 В		2		2	
				Доска подоконная					
		2	1.136-2 л.9	ДО 22-25	1	1	1	1	
		3		Наличник 3 ГОСТ 8242-75	10,2	10,2	10,2	10,2	М
		4	1.136.5-21.002	Слив сп 2	0,4	0,4	0,4	0,4	$М^2$
				Детали					
		5		Брус 120×79 ГОСТ 26952-2060	2		2		
		6		Брус 120×74 ГОСТ 26952-2060		2		2	
		7		Брус 100×79 ГОСТ 26952-2060	4		4		
		8		Брус 100×74 ГОСТ 26952-2060		4		4	

Обозначение	Марка
211-1-247.83-ШИ1-34000-	Iпсо 28.33.3,5-П-1ар
-01	Iпсо 28.33.3,5-П-1ат
-02	Iпсо 28.33.4,0-П-1ар
-03	Iпсо 28.33.4,0-П-1ат

Поз. 5, 8 даны для установки столярных изделий с тройным остеклением

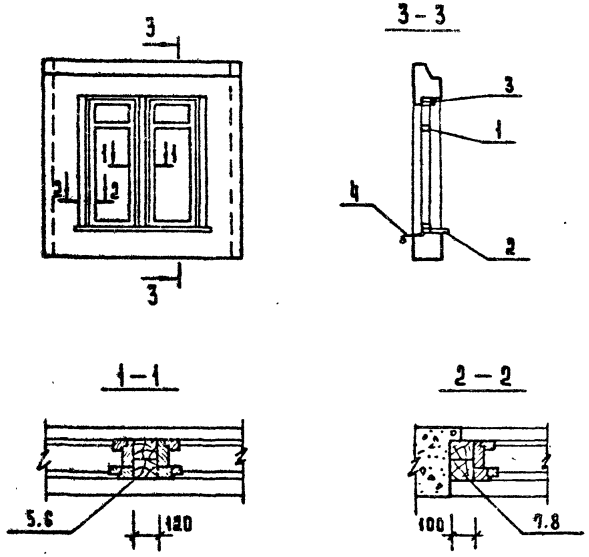

Формат	Зона	Поз.	Обозначение	Наименование	Кол. на исполнен. 211-1-247.83-ИЖ1 —	01	02	03	Примечание
				Документация					
А3			1.090.1-1 2-4 0000У	Узлы	X	X	X	X	
				Сборочные единицы					
А3		—	1.090.1-1 2-4 1000-30	1ПСО 28.33.3.5-ПТ-1	X	X			
			-32	1ПСО 28.33.4.0-ПТ-1			X	X	
				Блок оконный					
		1	1.236-6 В.1 9000	ОР 21-9В	2		2		
			ГОСТ 16289-80	ОРС 21-9В		2		2	
				Доска подоконная					
		2	1.136-2 1.9	ДО 22-25	1	1	1	1	
		3		Наличник 3 ГОСТ 8242-75	10.2	10.2	10.2	10.2	м
		4	1.136.5-21.002	Слив СА2	0.4	0.4	0.4	0.4	м²
				Детали					
		5		Брус 120×79 ГОСТ 2695. ℓ=2060	2		2		
		6		Брус 120×74 ГОСТ 2695. ℓ=2060		2		2	
		7		Брус 100×79 ГОСТ 2695. ℓ=2060	4		4		
		8		Брус 100×74 ГОСТ 2695. ℓ=2060		4		4	

Обозначение	Марка
211-1-247.83-ИЖ1-35000-	1ПСО 28.33.3.5-ПТ-1ар
-01	1ПСО 28.33.3.5-ПТ-1ат
-02	1ПСО 28.33.4.0-ПТ-1ар
-03	1ПСО 28.33.4.0-ПТ-1ат

Поз. 6.8 даны для установки столярных изделий с тройным остеклением

Привязан

Инв. №

Нач.отд.	Волынский	
Н.контр.	Митейко	
Гл.конс.о	Шац	
ГИП	Евко	
Рук.гр.инж.	Бабушкина	
Ст. арх.	Зиновкина	

211-1-247.83-ИЖ1-35000

Панель стеновая наружная (1ПСО 28.33.3.5-ПТ-1а р/т; 1ПСО 28.33.4.0-ПТ-1а р/т) Установка столярных изделий

Стадия	Масса	Масштаб
Р	—	—

Лист | Листов

ЦНИИЭП

Формат А3

19930-04

Альбом

Т.п. 211-1-247.83

Инв. № подл. | Подпись и дата | Взам. инв. №

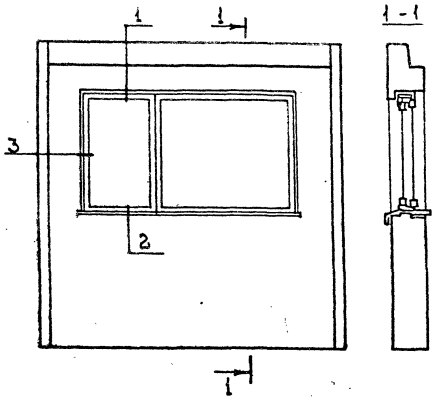

Формат	Зона	Поз.	Обозначение	Наименование	Кол. на исполнение 211-1-247.83-ИЖ1- —	01	02	03	Примечан
				Документация					
А3			1.090. 1-1 2-1 0000У	Узлы	X	X	X	X	
				Сборочные единицы					
А3			1.090. 1-1 2-1 1000-20	БПСО30.33.3,5-П-1	X	X			
			-22	БПСО30.33.4,0-П-1			X	X	
				Блок оконный					
		1	1.236-6 В1-8000	ОР12-18В	1		1		
			ГОСТ 16289-80	ОРС12-18В				1	
				Доска подоконная					
		2	1.136-2 1.В	ДО19-25	1	1	1	1	
		3		Наличник 3 ГОСТ 8242-75	4.2	4.2	4.2	4.2	м
		4	1.136.5-21.002	Слив СЛ 2	0.37	0.37	0.37	0.37	м²

Обозначение	Марка
211-1-247.83-ИЖ1-36000-	БПСО30.33.3,5-П-1а Р
-01	БПСО30.33.3,5-П-1а Т
-02	БПСО30.33.4,0-П-1а Р
-03	БПСО30.33.4,0-П-1а Т

Ал. I

Т.п. 211-1-247.83

Взам. инв. N | Подп. и дата | Инв. N подл.

Привязан

Инв. N

Нач.отд.	Волынский	
Н.контр.	Митейко	
Гл.кон.о	Шац	
ГДП	Евко	
Рук.гр.ин.	Бабушкина	
Ст.арх.	Зиновкина	

211-1-247.83 ИЖ1-36000

Панель стеновая наружная (БПСО30.33.3,5-П-1а Р/Т; БПСО30.33.4,0-П-1а Р/Т). Установка столярных изделий

Стадия	Масса	Масштаб
Р	—	—

Лист | Листов

ЦНИИЭП торг. бытовых зданий и туристских комплексов

Копир. Формат А3

19630-ПЛ

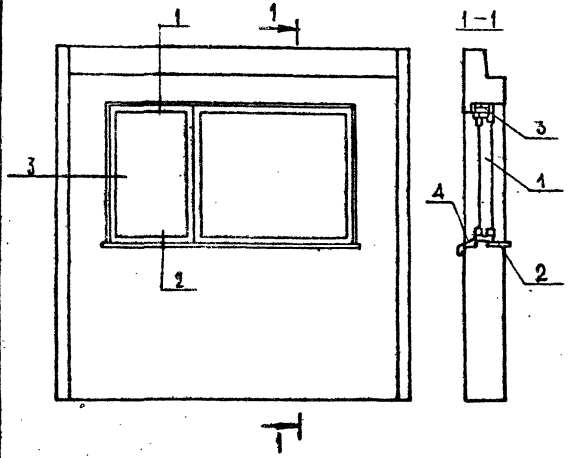

ФОРМАТ	ЗОНА	ПОЗ.	ОБОЗНАЧЕНИЕ	НАИМЕНОВАНИЕ	КОЛ. НА ОСНОВАНИЕ 211-1-247.83-ШМ1 —	01	02	03	ПРИМЕЧАНИЕ
				Документация					
А3			1.898.1-1 2-4 00009	Узлы	✕	✕	✕	✕	
				Сборочные единицы					
А3		—	1.090.1-1 2-4 1000-20	6ПСО 30.33.3,5-ПТ-1	✕	✕			
			-22	6ПСО 30.33.4,0-ПТ-1			✕	✕	
				Блок оконный					
		1	1.236-6 81-8000	ОР12-18В	1		1		
			ГОСТ 16289-80	ОРС12-18В		1		1	
				Доска подоконная					
		2	1.136-2 А.8	ДО 19-25	1	1	1	1	
		3		Наличник 3 ГОСТ 8242-75	4,2	4,2	4,2	4,2	м
		4	1.136.5-21.002	Слив СЛ2	0,37	0,37	0,37	0,37	м²

ОБОЗНАЧЕНИЕ	МАРКА
211-1-247.83-ШМ1-37000-	6ПСО 30.33.3,5-ПТ-1аР
—01	6ПСО30.33.3,5-ПТ-1аТ
—02	6ПСО30.33.4,0-ПТ-1аР
—03	6ПСО 30.33.4,0-ПТ-1аТ

Привязан

Инв. №

Нач. отд.	Волынский	
Н. контр.	Дитейко	
Гл. конс. О	Шац	
Рук. гр.	Евко	
Рук. гр.	Бабушкина	
Ст. арх.	Зиновкина	

211-1-247.83-ШМ1-37000

Панель стеновая наружная (6ПСО 30.33.3,5-ПТ-1а Р/Т; 6ПСО 30.33.4,0-ПТ-1а Р/Т)
Установка столярных изделий

Стадия	Масса	Масштаб
Р	—	—
Лист	Листов	

ЦНИИЭП

Копировал

Формат А3

Инв. № подл. | Подпись и дата | Взам. инв. №

Т.п. 211-1-247.83 АА

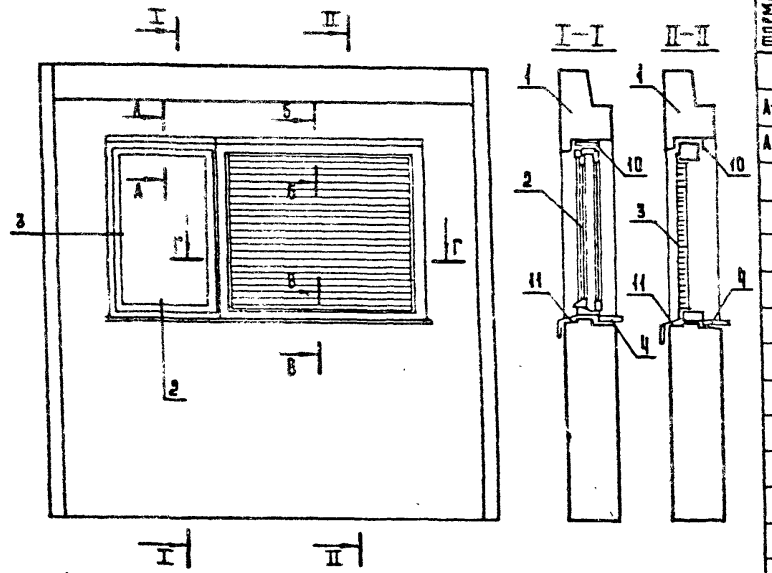

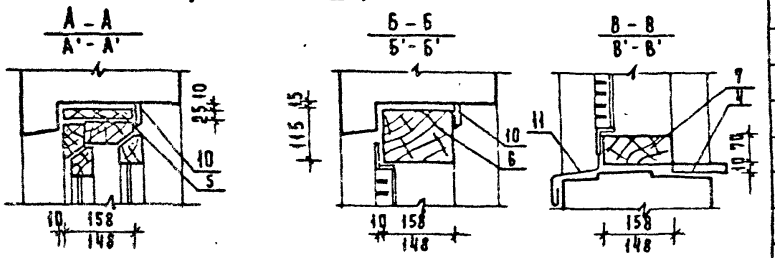

ОБОЗНАЧЕНИЕ	МАРКА
211-1-247.83-ИМ1-38000	6ПСО 30.33.3.5-П-16Р
-01	6ПСО 30.33.3.5-П-16Т
-02	6ПСО 30.33.4.0-П-16Р
-03	6ПСО 30.33.4.0-П-16Т

СЕЧЕНИЯ СО ШТРИХАМИ ДАНЫ ДЛЯ УСТАНОВКИ СТОЛЯРНЫХ ИЗДЕЛИЙ С ТРОЙНЫМ ОСТЕКЛЕНИЕМ

ФОРМАТ	ЗОНА	ПОЗ.	ОБОЗНАЧЕНИЕ	НАИМЕНОВАНИЕ	КОЛ. НА ИСПОЛНЕНИЕ 211-1-247.83-ИМ1				ПРИМЕЧАН.
						01	02	03	
				Документация					
А3			1.090.1-1 2-1-0000 ПЗ	Пояснительная записка					
А3			1.090.1-1 2-1-0000 У	Узлы					
				Сборочные единицы					
		1	1.090.1-1 2-1 1000-20	6ПСО 30.33.3.5-П-1					
			-22	6ПСО 30.33.4.0-П-1					
		2	1.136.5-16.4.2.01.00.000-02	Блок оконный ОР 12-7.5А	1		1		
			1.436.5-17.01.00.000-02	ОРС 12-7.5А		1		1	
		3	1-279.9-2	Вентиляционная решетка ВХР-15	1	1	1	1	
		4	1.136-2 А6	Доска подоконная ДО 22-20	1	1	1	1	
				Детали					
		5		Брус 158×25 ГОСТ 2695-71 ℓ=720	1		1		0,005 м³
				Брус 148×25 ГОСТ 2695-71 ℓ=720		1		1	0,003 м³
		6		Брус 115×158 ГОСТ 2695-71 ℓ=1200	1		1		0,022 м³
				Брус 115×148 ГОСТ 2695-71 ℓ=1200		1		1	0,020 м³
		7		Брус 70×158 ГОСТ 2695-71 ℓ=1200	1		1		0,013 м³
				Брус 70×148 ГОСТ 2695-71 ℓ=1200		1		1	0,012 м³
		8		Брус 80×158 ГОСТ 2695-71 ℓ=1000	1		1		0,009 м³
				Брус 80×148 ГОСТ 2695-71 ℓ=1000		1		1	0,009 м³
		9		Брус 90×158 ГОСТ 2695-71 ℓ=1000	1		1		0,014 м³
				Брус 90×148 ГОСТ 2695-71 ℓ=1000		1		1	0,013 м³
				Материалы					
		10		Наличник 2 ГОСТ 8242-75	6,9	6,9	6,9	6,9	М
		11	1.136.5-21.002-01	Слив СА2	0,36	0,36	0,36	0,36	М²

Привязан		
Инв.№		

Нач.отд	Волынский	
Н.контр	Митенко	
Гл.конс	Шац	
ГИП	Евко	
Рук.группы	Бабушкина	
Вед.арх	Богданова	

211-1-247.83-ИМ1-38000

Панель стеновая наружная (6ПСО 30.33.3.5-П-16 Р/Т 6ПСО 30.33.4.0-П-16 Р/Т)
Установка столярных изделий

Стадия	Масса	Масштаб
Р	—	—
Лист	Листов	

ЦНИИЭП торговых зданий и туристских комплексов

19930-04

Формат А3

Инв.№ подл. | Подпись и дата | Взам. инв.№

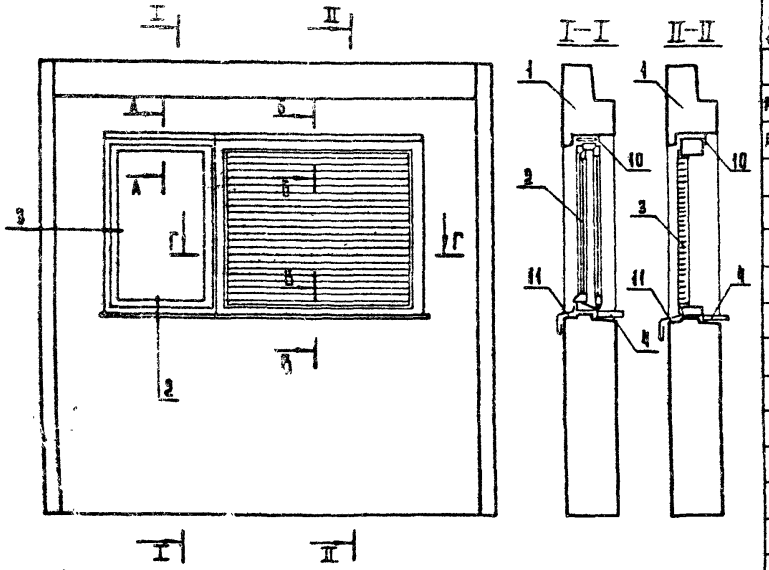

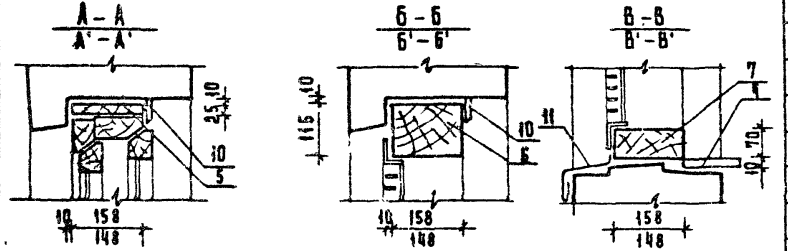

Обозначение	Марка
211-1-247.83-ИИ-39000-	6ПСО 30.33.3.5-ПТ-16р
-01	6ПСО 30.33.3.5-ПТ-16Т
-02	6ПСО 30.33.4.0-ПТ-16р
-03	6ПСО 30.33.4.0-ПТ-16Т

Сечения со штрихами даны для установки столярных изделий с тройным остеклением

Формат	Зона	Поз	Обозначение	Наименование	Кол. на исполнение 211-1-247.83-ИИ1				Примечание
						01	02	03	
				Документация					
А-3			1.090.1-1 2-4-0000 ПЗ	Пояснительная записка					
А-3			1.090.1-1 2-4-0000 У	Узлы					
				Сборочные единицы					
		1	1.090.1-1 2-4 1000-20	6ПСО 30.33.3,5-ПТ-1					
			-22	6ПСО 30.33.4.0-ПТ-1					
		2	1.136.5-16.4.2.01.00.000-02	Блок оконный ОР12-7.5А	1		1		
			1.136.5-17.01.00.000-02	ОРС12-7.5А		1		1	
		3	1.278.9-2	Вентиляционная решетка ВХР-15	1	1	1	1	
		4	1.136-2 АС	Доска подоконная АО22-20	1	1	1	1	
				Детали					
		5		Брус 158×25 ГОСТ 2695-71Г×720	1		1		0.003 м³
				Брус 148×25 ГОСТ 2695-71Г×720		1		1	0.003 м³
		6		Брус 115×158 ГОСТ 2695-71Г×1200	1		1		0.022 м³
				Брус 115×148 ГОСТ 2695-71Г×1200		1		1	0.020 м³
		7		Брус 70×158 ГОСТ 2695-71Г×1200	1		1		0.013 м³
				Брус 70×148 ГОСТ 2695-71Г×1200		1		1	0.012 м³
		8		Брус 60×158 ГОСТ 2695-71Г×1000	1		1		0.009 м³
				Брус 60×148 ГОСТ 2695-71Г×1000		1		1	0.008 м³
		9		Брус 90×158 ГОСТ 2695-71Г×1000	1		1		0.014 м³
				Брус 90×148 ГОСТ 2695-71Г×1000		1		1	0.013 м³
				Материалы					
		10		Наличник 2 ГОСТ 8242-75	6.9	6.9	6.9	6.9	м
		11	1.136.5-21.002-01	Слив СА2	0.36	0.36	0.36	0.36	м²

Нач. отд.	Боцинский	
Н. контр.	Митейко	
Гл. кон. 9.	Шац	
ГИП	Езко	
Рук. группы	Бабушкина	
Вед. арх.	Богданова	

Привязан

Инв. №

211-1-247.83-ИИ1-39000

Панель стеновая наружная (6ПСО 30.33.3.5-ПТ-16 Р/Т 6ПСО 30.33.4.0-ПТ-16 Р/Т)
Установка столярных изделий

Стадия	Масса	Масштаб
Р	—	—

Лист | Листов 1

ЦНИИЭП торгово-бытовых зданий и туристских комплексов

19930-04

Формат А3

Инв. № подл. | Подпись и дата | Взам. инв. №

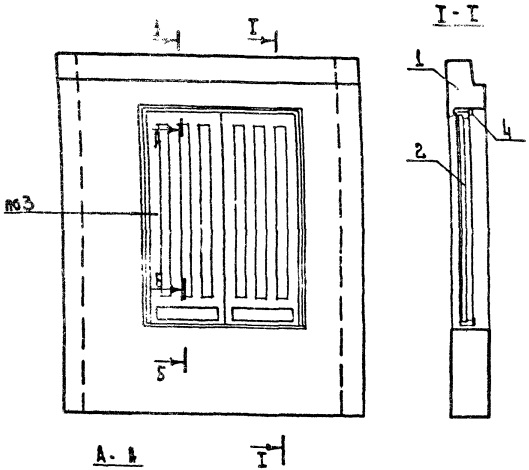

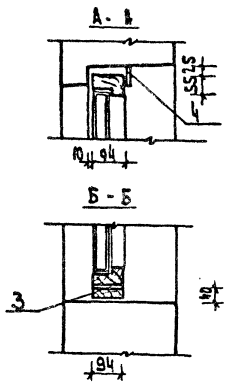

Формат	Зона	Поз.	Обозначение	Наименование	Кол. на испол. 211-1-247.83 УСЗ		Примечание
					—	01	
				Документация			
А3			1.090.1-1 2-1 0000П2	Пояснительная записка	X	X	
А3			1.090.1-1 2-1 0000У	Узлы	X	X	
				Сборочные единицы			
А3		1	1.090.1-1 2-1 6000-02	2ПСД28.33.3,5-П-2	X		
			-03	2ПСД28.33.4,0-П-2		X	
		2	1.136.5-1904.000 -08	Блок дверной ДН21-15ВП	1	1	
				Детали			
		3		Брус 90×40 ГОСТ 24454-80Е ℓ=1500	1	1	0.005м³
				Материалы			
		4		Наличник 2 ГОСТ 8242-75	5,7	5,7	м. п.

Обозначение	Марка
211-1-247.83-ИЖ1-40000-	2ПСД 28.33.3,5-П-2а
-01	2ПСД 28.33.4,0-П-2а

Нач.отд.	Волынский		
Н.контр.	Митейко		
Гл.кон.о	Шац		
ГИП	Евко		
Рук.гр.ин.	Бабушкина		
Ст.инж.	Кадейкина		

211-1-247.83-ИЖ1-40000

Панель стеновая наружная (2ПСД28.33.3,5-П-2а, 2ПСД28.33.4,0-П-2а)
Установка столярных изделий

Стадия	Масса	Масштаб
Р	—	—

Лист | Листов

ЦНИИЭП торгово-бытовых зданий и экспериментальных комплексов

Привязан

Инв. N

Копир. [signature]

Формат А3

19930-04

Т.п. 211-1-247.83

Ал. I

Согласовано:

Инв. N подл. | Подп. и дата | Взам. инв. N

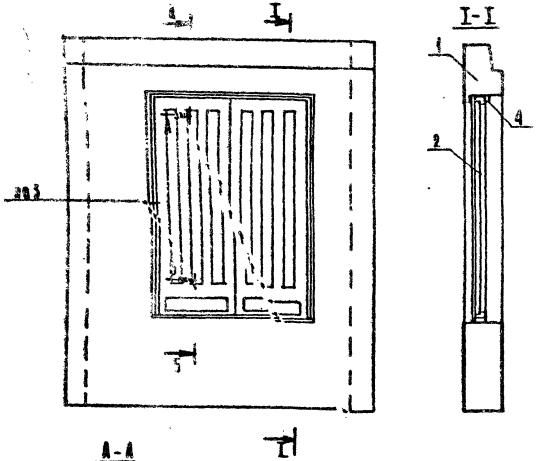

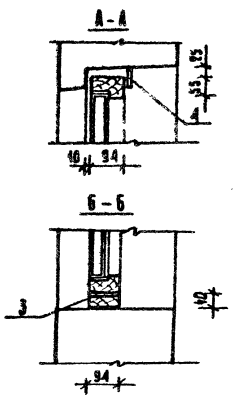

Формат	Зона	Поз.	Обозначение	Наименование	Кол. на исп. 211-1-247.83-ИЖ1		Примечание
					—	01	
				Документация			
А3			1.090.1-1 2-4 0000 ПЗ	Пояснительная записка	X	X	
А3			1.090.1-1 2-4 0000 У	Узлы	X	X	
				Сборочные единицы			
А3		1	1.090.1-1 2-4 6000-02	2ПСД 28.33.3,5-ПТ-2	X		
			-03	2ПСД 28.33.4,0-ПТ-2		X	
		2	1.136.5-1904.000 -08	Блок дверной ДН21-15ВП	1	1	
				Детали			
		3		Брус 94×40 ГОСТ 24454-80ЕС=1500	1	1	0,005 м³
				Материалы			
		4		Наличник 2 ГОСТ 8242-75	5,7	5,7	М.П.

Обозначение	Марка
211-1-247.83-ИЖ1-41000-	2ПСД 28.33.3,5-ПТ-2а
-01	2ПСД 28.33.4,0-ПТ-2а

Привязан

Инв. №

Нач. отд.	Голынский	
Н. контр.	Литейко	
Гл. консул.	Шац	
Г.И.П.	Ешко	
Рук. гр. ин.	Бабушкина	
Ст. инж.	Кадейкина	

211-1-247.83-ИЖ1-41000

Панель стеновая наружная (2ПСД 28.33.3,5-ПТ-2а; 2ПСД 28.33.4,0-ПТ-2а)
Установка столярных изделий

Стадия	Масса	Масштаб
Р	—	—

Лист | Листов

ЦНИИЭП Сиротский бытовой здания и туристский комплексов

Копировал: Корнев

Формат А3

19930-04

Инв. № подл. | Подпись и дата | Взам. инв. №

Т.п. 211-1-247.83

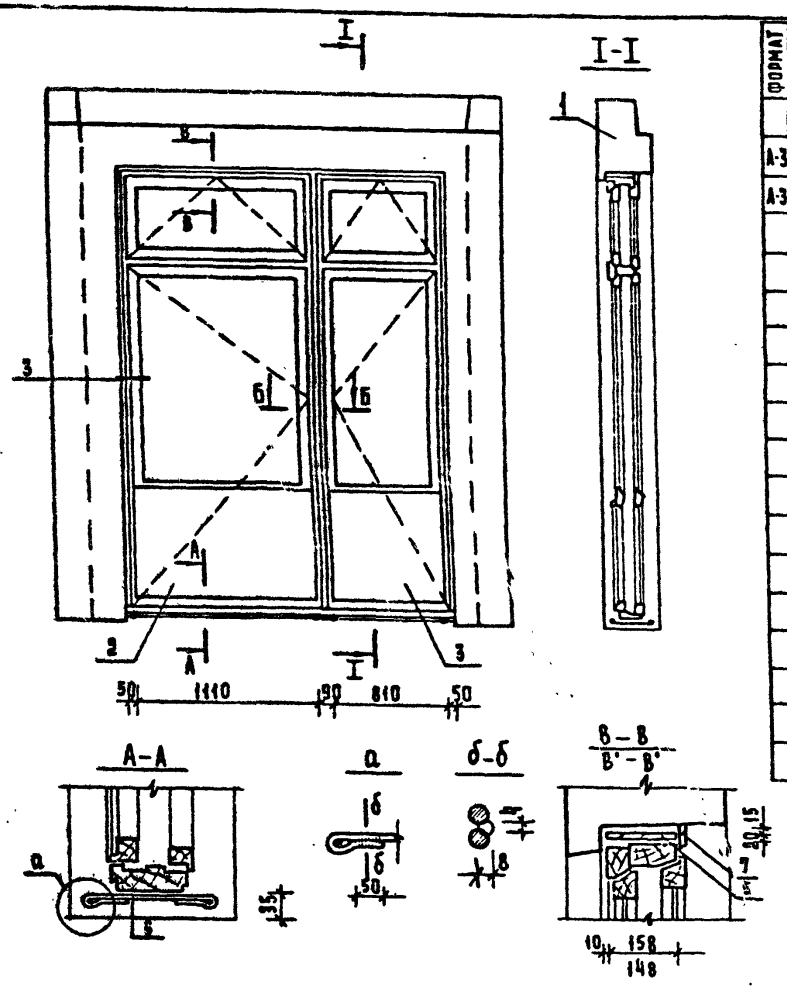

Формат	Зона	Поз	Обозначение	Наименование	Кол. на исполнение 211-1-247.83-ИЖ1 —	01	02	03	Примечан.
				Документация					
А-3			1.090.1-1 2-1 0000 ПЗ	Пояснительная записка	X	X	X	X	
А-3			1.090.1-1 2-1 0000 У	Узлы	X	X	X	X	
				Сборочные единицы					
		1	1.090.1-1 2-1 5000-10	1 ПСД 28.33.3.5-П-1	X	X			
			-12	1 ПСД 28.33.4.0-П-1			X	X	
		2	1.236-6 В.1-15000	Балконная дверь БР 28-12Н	1		1		
			ГОСТ 16289-80	БРС 28-12Н		1		1	
		3	1.236-6 В.1-15000	БР 28-9	1		1		
			ГОСТ 16289-80	БРС 28-9		1		1	
				Детали					
		4		Брус 158×30 ГОСТ 2695-71 ℓ=2755	1		1		0.013 м³
				Брус 148×30 ГОСТ 2695-71 ℓ=2755		1		1	0.012 м³
		5		Брус 158×20 ГОСТ 2695-71 ℓ=2040	1		1		0.008 м³
				Брус 148×20 ГОСТ 2695-71 ℓ=2040		1		1	0.006 м³
		6		ф10АI ГОСТ 5781-82 ℓ=450	4	4	4	4	0.28 кГ
				Материалы					
		7		Наличник 2 ГОСТ 8242-75	10,3	10,3	10,3	10,3	м

Обозначение	Марка
211-1-247.83-ИЖ1-42000 -	1 ПСД 28.33.3.5-П-1ар
-01	1 ПСД 28.33.3.5-П-1аТ
-02	1 ПСД 28.33.4.0-П-1ар
-03	1 ПСД 28.33.4.0-П-1аТ

Поз. 6 приварить к продольным стержням панели до установки столярных изделий.

Сечения со штрихами даны для установки столярных изделий с тройным остеклением

Привязан:

Инв. №

Нач. отд.	Волынский	
Н. контр.	Митейко	
Гл. конс. о.	Шац	
ГИП	Елко	
Рук. гр. инж.	Бабушкина	
Вед. арх.	Богданова	

211-1-247.83-ИЖ1-42000

Панель стеновая наружная (1 ПСД 28.33.3.5-П-1а р/г, 1 ПСД 28.33.4.0-П-1а р/г)

Установка столярных изделий

Стадия	Масса	Масштаб
Р	—	—

Лист | Листов 1

ЦНИИЭП торгово-бытовых зданий и туристских комплексов

Формат А3 19930-04

Ал. IV

Т.П. 211-1-247.83

Инв. № подл. | Подпись и дата | Взам. инв. №

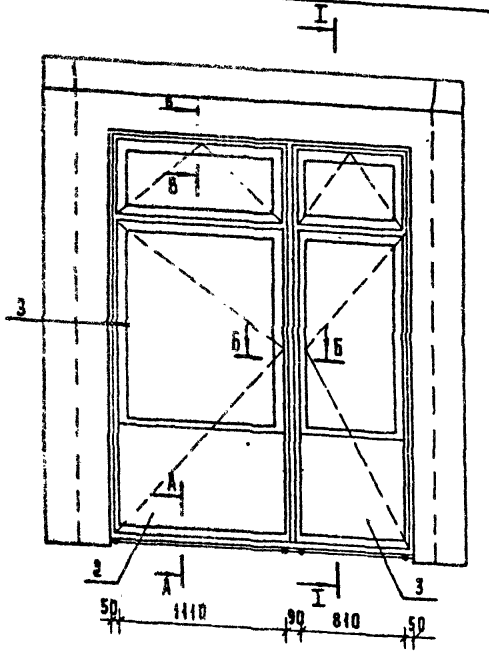

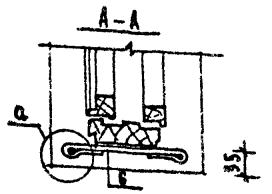

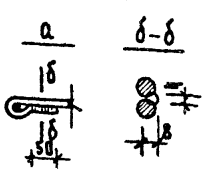

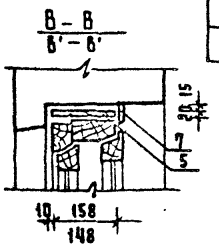

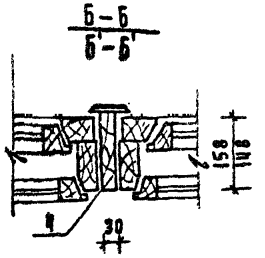

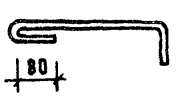

Поз. 6 приварить к продольным стержням панели до установки столярных изделий.

Сечения со штрихами даны для установки столярных изделий с тройным остеклением

Формат	Зона	Поз	Обозначение	Наименование	Кол. на исполнение 211-1-247.83-ИИ1 —	01	02	03	Примечание
				Документация					
А3			1.090.1-1 2-4 0000 ПЗ	Пояснительная записка	X	X	X	X	
А3			1.090.1-1 2-4 0000У	Узлы	X	X	X	X	
				Сборочные единицы					
		1	1.090.1-1 2-4 5000-10	1 ПСД 28.33.3.5-ПТ-1	X	X			
			-12	1 ПСД 28.33.4.0-ПТ-1			X	X	
		2	1.236-6 В.1-15000	Балконная дверь БР 28-12 К	1		1		
			ГОСТ 16289-80	БРС 28-12К		1		1	
		3	1.236-6 В.1-15000	БР 28-9	1		1		
			ГОСТ 16289-80	БРС 28-9		1		1	
				Детали					
		4		Брус 158×30 ГОСТ 2695-71 ℓ=2755	1		1		0,013 м³
				Брус 148×30 ГОСТ 2695-71 ℓ=2755		1		1	0,012 м³
		5		Брус 158×20 ГОСТ 2695-71 ℓ=2040	1		1		0,006 м³
				Брус 148×20 ГОСТ 2695-71 ℓ=2040		1		1	0,006 м³
		6		ф10 А I ГОСТ 5781-82 ℓ=450	4	4	4	4	0,28 кг
				Материалы					
		7		Наличник 2 ГОСТ 8242-75	10,3	10,3	10,3	10,3	м

Обозначение	Марка
211-1-247.83-ИИ1-43000-	1 ПСД 28.33.3.5-ПТ-1 ар
-01	1 ПСД 28.33.3.5-ПТ-1 аТ
-02	1 ПСД 28.33.4.0-ПТ-1 ар
-03	1 ПСД 28.33.4.0-ПТ-1 аТ

Привязан:

Инв. №

Нач. отд.	Волынский	
Н. контр.	Митейко	
Гл. конс. о	Шац	
ГИП	Евко	
Рук. гр. ИИИ	Бабушкина	
Вед. арх	Богданова	

211-1-247.83-ИИ1-43000

Панель стеновая наружная (1 ПСД 28.33.3.5-ПТ-1а р/т 1 ПСД 28.33.4.0-ПТ-1а р/т) Установка столярных изделий

Стадия	Масса	Масштаб
Р	—	—
Лист	Листов 1	

ЦНИИЭП торгово-бытовых зданий и туристских комплексов

19930-04

Формат А3

Согласовано:

Инв. № подл. | Подпись и дата | Взам. инв. №

Н. п. 211-1-247.83 Ал. IX

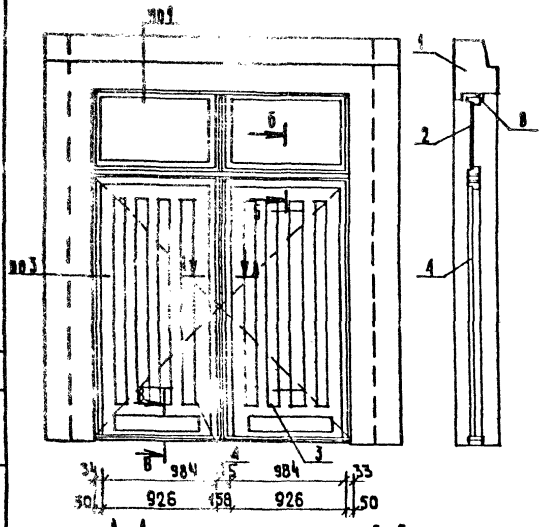

Формат	Зона	Поз.	Обозначение	Наименование	Кол. на марку 211-1-247.83 —	01	Примечание
				Документация			
А3			1.090.1-1 2-1 0000 ПЗ	Пояснительная записка			
А3			1.090.1-1 2-1 0000 У	Узлы			
				Сборочные единицы			
		1	1.090.1-1 2-1 5800-10	1ПСД 28.33.3,5-П-1			
			-12	1ПСД 28.33.4,0-П-1			
		2	1.136-12 В.1	Блок фрамужный ФН 06-10	2	2	
		3	1.136.5-19.02 000 -03	Блок дверной ДН 21-10 АП	1	1	
		4	-03	ДН 21-10 АПА	1	1	
				Детали			
		5		Брус 90×75 ГОСТ 24454-80Е 2-2775	1	1	0,018 м³
		6		Брус 90×75 ГОСТ 24454-80Е 2-1970	1	1	0,012 м³
		7		Ø10 АI ГОСТ 5781-82 L=450	4	4	0,28 кг
				Материалы			
		8		Наличник 3 ГОСТ 8242-75	17,0	17,0	м

Поз.7 приварить к продольным стержням панели до установки столярных изделий.

Обозначение	Марка
211-1-247.83-ШИ1-44000-	1ПСД 28.33.3,5-П-1Б
-01	1ПСД 28.33.4,0-П-1Б

Нач. отд.	Вольянский	
Н. контр.	Литейко	
Гл. конс.	Шац	
ГИП	Евко	
Рук. гр. ЧЧ	Бабушкина	
Вед. арх.	Богданова	

Привязан

Инв. №

211-1-247.83-ШИ1-44000

Панель стеновая наружная (1ПСД 28.33.3,5-П-1Б; 1ПСД 28.33.4,0-П-1Б) Установка столярных изделий

Стадия	Масса	Масштаб
Р	—	—

Хист | Листов

ЦНИИЭП

1990-04

Копировал Козлова

Формат А3

Инв. № подл. | Подпись и дата | Взам. инв. №

Т.п. 211-1-247.83 АЛ

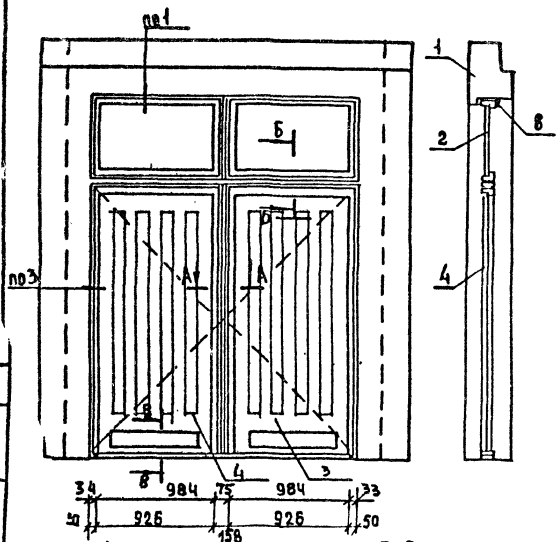

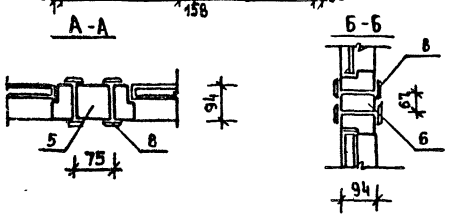

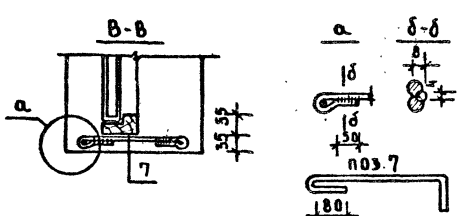

Формат	Зона	Поз.	Обозначение	Наименование	Кол на исп 211-1-247.83 ИЖ1 –	01	Примечание
				Документация			
А3			1.090.1-1 24 0000 ПЗ	Пояснительная записка	X	X	
А3			1.090.1-1 24 0000 У	Узлы	X	X	
				Сборочные единицы			
		1	1.090.1-1 2-4 5000-10	1ПСД 28.33.3.5 -ПТ-1	X		
			-12	1ПСД 28.33.4.0 ПТ-1		X	
		2	1.136-12 В.1	Блок фрамужный ФН-06-10	2	2	
		3	1.136.5-19.02.000 -03	Блок дверной ДН 21-10АП	1	1	
		4	-03	ДН21-10АПЛ	1	1	
				Детали			
		5		Брус 90х75 ГОСТ 24454-80 Е=2775	1	1	0.018 м³
		6		Брус 90х75 ГОСТ 24454-80 Е=1970	1	1	0.012 м³
		7		Ф10А I ГОСТ 5781-82 Е=450	4	4	0.28 кг
				Материалы			
		8		Наличник 3 ГОСТ 8242-75	17.0	17.0	м.

Поз. 7 приварить к продольным стержням панели до установки столярных изделий

Обозначение	Марка
211-1-247.83-ИЖ1-45000 –	1ПСД 28.33.3.5-ПТ-1б
-01	1ПСД 28.33.4.0-ПТ-1б

Т.п. 211-247.83 Ал.I

Инв. № подл. | Подпись и дата | Взам. инв.

Нач. отд.	Волынский	
Н. контр.	Митейко	
Гл. кон.	Шац	
Гип	Евко	
Рук. гр. инж.	Бабушкина	
Вед. арх.	Богданова	

Привязан

Инв. №

211-1-247.83-ИЖ1-45000

Панель стеновая наружная (1ПСД 28.33.3.5-ПТ-1б 1ПСД 28.33.4.0-ПТ-1б) Установка столярных изделий

Стадия	Масса	Масштаб
Р	—	—

Лист | Листов

ЦНИИЭП Торгово-зрелищных зданий и туристских комплексов

Формат А3

19930-04

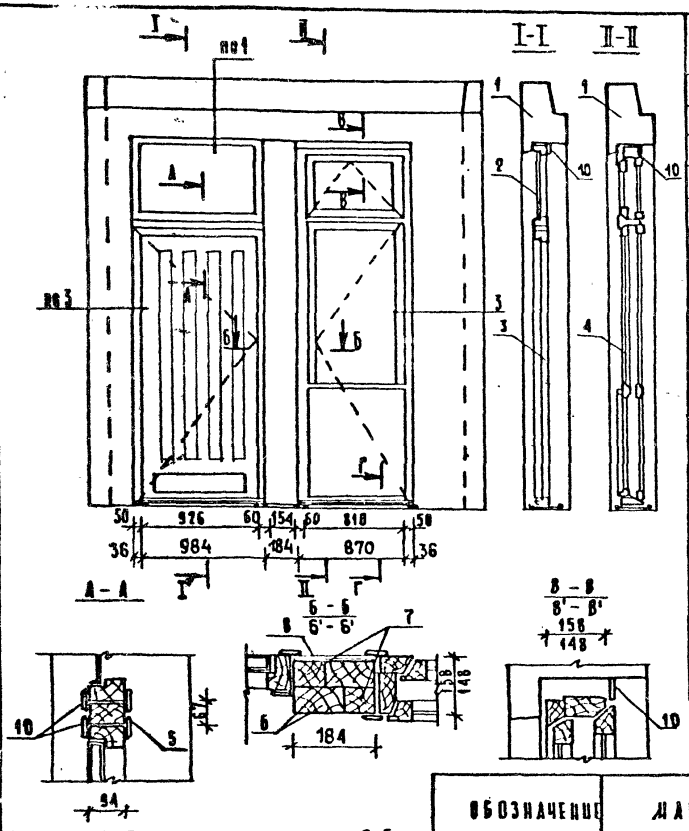

Формат	Зона	Поз.	Обозначение	Наименование	Код на исполнение 211-1-247.83-ИШ1- —	01	02	03	Примечание
				Документация					
А3			1.090.1-1 2-1 0000 ПЗ	Пояснительная записка	X	X	X	X	
А3			1.090.1-1 2-1 0000 У	Узлы	X	X	X	X	
				Сборочные единицы					
		1	1.090.1-1 2-1 5000-10	1ПСД 28.33.3,5-П-1	X	X			
			-12	1ПСД 28.33.4,0-П-1			X	X	
		2	1.136-12 В.1	Блок фрамужный ФН-06-10	1	1	1	1	
		3	1.136.5-19 02.000-03	Блок дверной ДН 21-10АПД	1	1	1	1	
		4	1.236-6 В-1-15000	Балконная дверь БР 28-9	1		1		
			ГОСТ 16289-80	БРС 28-9		1		1	
				Детали					
		5		Брус 90×75 ГОСТ 2695-71 ℓ=986	1	1	1	1	0,006 м³
		6		Брус 120×75 ГОСТ 2695-71 ℓ=2790	2		2		0,025 м³
		7		Брус 90×75 ГОСТ 2695-71 ℓ=2790	2		2		0,020 м³
		8		Асбестовый лист ГОСТ 8423-75 δ=6	1	1	1	1	0,6 м²
		9		Ф10АI ГОСТ 5781-82 ℓ=450	6	6	6	6	0,28 кг
				Материалы					
		10		Наличник 2 ГОСТ 8242-75	22.5	22.5	22.5	22.5	м

Обозначение	Марка
211-1-247.83-ИШ1-46000-	1ПСД 28.33.3,5-П-1Б.Р
-01	1ПСД 28.33.3,5-П-1Б Т
-02	1ПСД 28.33.4,0-П-1Б Р
-03	1ПСД 28.33.4,0-П-1Б Т

Сечения со штрихами даны для установки столярных изделий с тройным остеклением.

Поз.10 приварить к продольным стержням панели до установки столярных изделий

Привязан:

Инв. №

Нач. отд.	Волынский	
Н. контр.	Митейко	
Гл. конс.	Шац	
ГИП	Евко	
Рук. гр. ин.	Бабушкина	
Вед. арх.	Богданова	

211-1-247.83-ИШ1-46000

Панель стеновая наружная (1ПСД 28.33.3,5-П-1Б Р/Т; 1ПСД 28.33.4,0-П-1Б-Р/Т) Установка столярных изделий

Стадия	Масса	Масштаб
Р	—	

Лист | Листов

ЦНИИЭП торгово-бытовых зданий и туристских комплексов

19930-04

Инв. № подл. | Подпись и дата | Взам. инв. №

Т.п. 211-1-247.83

АА I

Формат А3

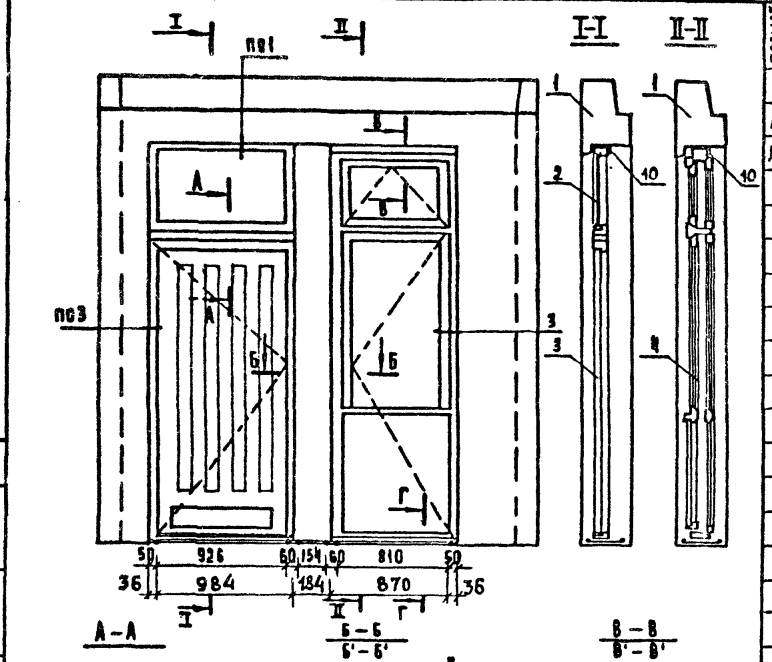

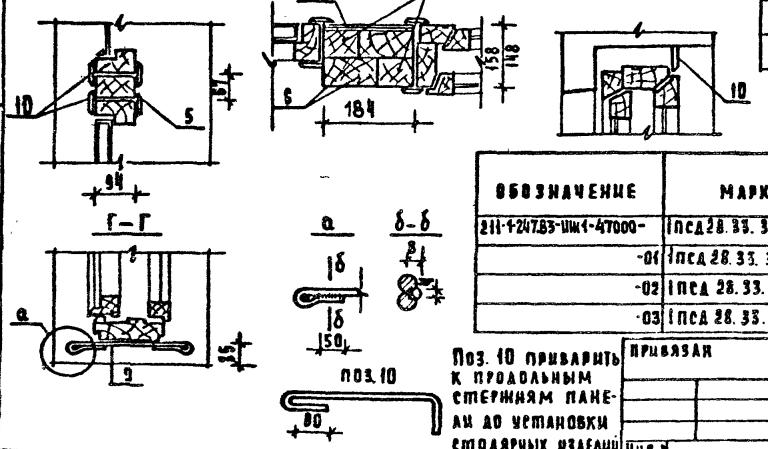

Формат	Зона	Поз.	Обозначение	Наименование	Кол. на отправочную 211-1-247.83-ИМ1 —	01	02	03	Примечан.
				Документация					
А3			1.090.1-12-4 0000 ПЗ	Пояснительная записка	X	X	X	X	
А3			1.090.1-12-4 0000 У	Узлы	X	X	X	X	
				Сборочные единицы					
		1	1.090.1-12-4 5000-10	Iпсд 28.33.3.5-пт-1	X	X			
			-12	Iпсд 28.33.4.0-пт-1			X	X	
		2	1.136-12. 8.1	Блок фрамужный ФИ 06-10	1	1	1	1	
		3	1.136.5 - 19.02.000-03	Блок дверной ДН 21-10АП А	1	1	1	1	
		4	1.236-6 В-1-15000	Балконная дверь БР 28-9	1		1		
			ГОСТ 16289-80	БРС 28-9		1		1	
				Детали					
		5		Брус 90×75 ГОСТ 2695-71Г=986	1	1	1	1	0.006 м³
		6		Брус 120×75 ГОСТ 2695-71Г=2790	2		2		0.025 м³
		7		Брус 90×75 ГОСТ 2695-71Г=2790	2		2		0.020 м³
		8		Асбестовый лист ГОСТ 8423-75 δ=6	1	1	1	1	0.8 м²
		9		Ф10 АI ГОСТ 5781-82 ℓ=450	6	6	6	6	0.28 кг
				Материалы					
		10		Наличник 2 ГОСТ 8242-75	22.5	22.5	22.5	22.5	м

Обозначение	Марка
211-1-247.83-ИМ1-47000-	Iпсд 28.33.3.5-пт-1Бр
-01	Iпсд 28.33.3.5-пт-1Бт
-02	Iпсд 28.33.4.0-пт-1Бр
-03	Iпсд 28.33.4.0-пт-1Бт

Поз. 10 приварить к продольным стержням панели до установки столярных изделий

Сечения со штрихами даны для установки столярных изделий с тройным остеклением

Нач. отд.	Волынский	
Н. контр.	Митейко	
Гл. конс. в.	Шац	
ГИП	Евко	
Рук. группы	Бабушкина	
Вед. арх	Богданова	

211-1-247.83-ИМ1-47000

Панель стеновая наружная
Iпсд 28.33.3.5-пт-1Бр/т
Iпсд 28.33.4.0-пт-1Бр/т
Установка столярных изделий

Стадия	Масса	Масштаб
Р	—	—
Лист	Листов	

ЦНИИЭП торгово-бытовых зданий туристских комплексов

19930-04

Формат А3

Инв. № подл. | Подпись и дата | Взам. инв. №

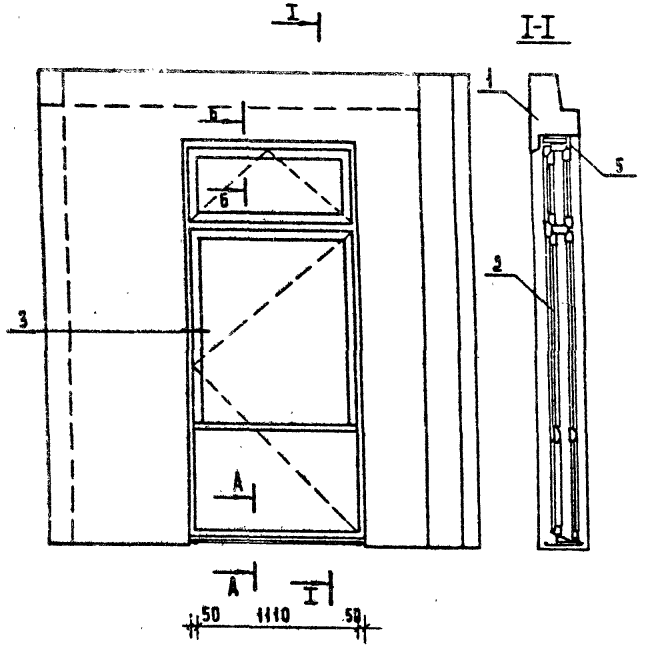

ФОРМАТ	ЗОНА	ПОЗ.	ОБОЗНАЧЕНИЕ	НАИМЕНОВАНИЕ	КОЛ. НА ИСПОЛНЕНИЕ 211-1-247.83-ИЖ1- —	01	02	03	ПРИМЕЧАН.
				ДОКУМЕНТАЦИЯ					
А-3			1.090 1-1 2-1 0000 ПЗ	ПОЯСНИТЕЛЬНАЯ ЗАПИСКА					
А-3			1.090 1-1 2-1 0000 У	УЗЛЫ					
				СБОРОЧНЫЕ ЕДИНИЦЫ					
		1	211-1-247.83-ИЖ1	1ПСД 33.33.3.5-П					
				1ПСД 33.33.4.0-П					
		2	1.236-6 В.1-15000	БАЛКОННАЯ ДВЕРЬ БР 28-12	1		1		
			ГОСТ 16289-80	БРС 28-12		1		1	
				ДЕТАЛИ					
		3		БРУС 158×20 ГОСТ 2695-71С=1170	1		1		0.004 м³
				БРУС 148×20 ГОСТ 2695-71С=1170		1		1	0.003 м³
		4		ф10 А I ГОСТ 5781-82 С=450	2	2	2	2	
				МАТЕРИАЛЫ					
		5		НАЛИЧНИК 2 ГОСТ 8242-75	6.7	6.7	6.7	6.7	М

ОБОЗНАЧЕНИЕ	МАРКА
211-1-247.83-ИЖ1-48000-	1ПСД 33.33.3.5-П а Р
-01	1ПСД 33.33.3.5-П а Т
-02	1ПСД 33.33.4.0-П а Р
-03	1ПСД 33.33.4.0-П а Т

Поз. 4 приварить к продольным стержням панели до установки столярных изделий.

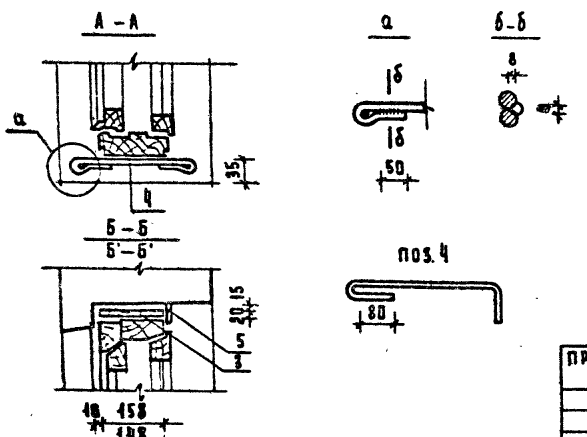

ПРИВЯЗАН		Нач. отд.	Волынский		211-1-247.83-ИЖ1-48000
		Н. контр.	Митейко		Панель стеновая наружная (1ПСД 33.33.3.5-П а Р/Т 1ПСД 33.33.4.0-П а Р/Т) Установка столярных изделий
		Гл. кон. о.	Шац		Стадия: Р; Масса: —; Масштаб: —
		ГИП	Евко		Лист; Листов
		Рук. гр. инж.	Бабушкина		ЦНИИЭП торгово-бытовых зданий и туристских комплексов
Инв. №		Вед. арх.	Богданова		

ФОРМАТ А3

Т.п. 211-1-247.83 Ал. IV

Инв. № подл. | Подпись и дата | Взам. инв. №

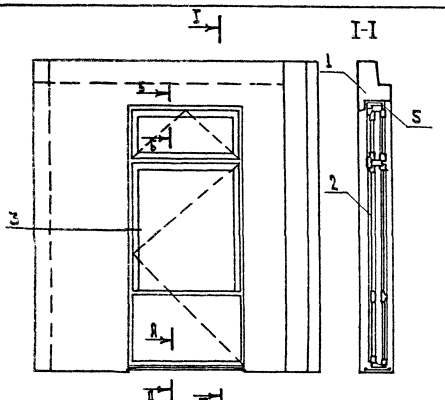

Формат	Зона	Поз.	Обозначение	Наименование	Кол. на изделие 2П-1-247.83-ПМ1- —	01	02	03	Примечание
				Документация					
А3			1.090.1-1 2.4 ДОСОПЗ	Пояснительная записка					
А3			1.090.1-1 2.4 ОООУ	Узлы					
				Сборочные единицы					
		1	2П-1-247.83-ПМ1-	1ПСД 33.33.3.5-ПТ					
				1ПСД 33.33.4.0-ПТ					
		2	1.236-6 в.1-15000	Балконная дверь БР 28-12	1		1		
			ГОСТ 16289-80	БРО 28-12		1		1	
				Детали					
		3		Брус 158×20 ГОСТ 2695-71 Ст3пс	1		1		0.004 м³
				Брус 148×20 ГОСТ 2695-71 Ст3пс		1		1	0.003 м³
		4		ф10 AI ГОСТ 5781-82 Ст3сп	2	2	2	2	0.28 кг
				Материалы					
		5		Наличник 2 ГОСТ 8242-75	6.7	6.7	6.7	6.7	м

Обозначение	Марка
2П-1-247.83-ПМ1-49000-	1ПСД 33.33.3.5-ПТа Р
-01	1ПСД 33.33.3.5-ПТа Т
-02	1ПСД 33.33.4.0-ПТа Р
-03	1ПСД 33.33.4.0-ПТа Т

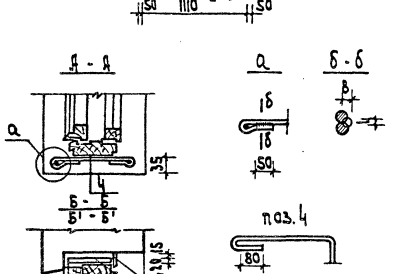

Поз.4 приварить к продольным стержням панели до установки столярных изделий

Привязан

Инв.№

Нач.отд.	Колынский	
Н.контр.	Лопатко	
Гл.конс.О	Шац	
ГИП	Ерко	
Рук.гр.ВН	Бабушкина	
Вед.арх.	Богданова	

2П-1-247.83-ПМ1-49000

Панели стеновые наружные (1ПСД 33.33.3.5-ПТа Р/Т, 1ПСД 33.33.4.0-ПТа Р/Т)

Установка столярных изделий

Стадия	Масса	Масштаб
Р	—	—
Лист	Листов 1	

ЦНИИЭП торгово-бытовых зданий и комплексов

Копир. Вил

19930-04

Формат А3

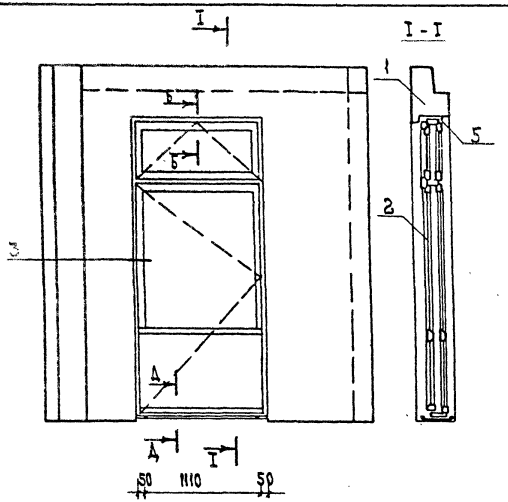

Формат	Зона	Поз.	Обозначение	Наименование	Кол. на исполнение 211-1-247.83-ИЖ1-				Примечание
					-	01	02	03	
				Документация					
А3			1.090 1-1 2-1 0000 ПЗ	Пояснительная записка	X	X	X	X	
А3			1.090 1-1 2-1 0000 У	Узлы	X	X	X	X	
				Сборочные единицы					
		1	211-1-247.83-ИЖ1-	2ПСД 33.33.3,5-П-2	X	X			
				2ПСД 33.33.4,0-П-			X	X	
		2	1.236-6 в.1-15000	Балконная дверь БР 28-12 и	1		1		
			ГОСТ 16289-80	БРС 28-12 и		1		1	
				Детали					
		3		Брус 158×20 ГОСТ 2695-71; ℓ=1170	1		1		0.004 м³
				Брус 148×20 ГОСТ 2695-71; ℓ=1170		1		1	0.003 м³
		4		Ф10 АI ГОСТ 5781-82 ℓ=450	2	2	2	2	
				Материалы					
		5		Наличник 2 ГОСТ 8242-75	6.7	6.7	6.7	6.7	м

Обозначение	Марка
211-1-247.83-ИЖ1-50000-	2ПСД 33.33.3,5-П а р
-01	2ПСД 33.33.3,5-П а т
-02	2ПСД 33.33.4,0-П а р
-03	2ПСД 33.33.4,0-П а т

Поз. 4 приварить к продольным стержням панели до установки столярных изделий

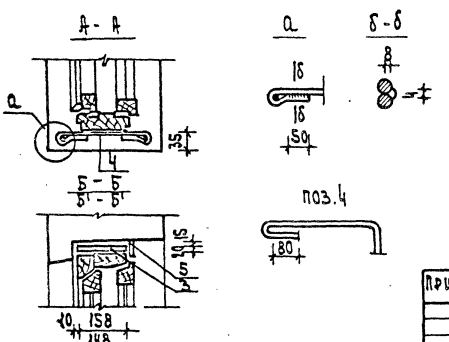

Привязан							
Инв. N							

Нач. отд.	Волынский	
Н. контр.	Митейко	
Гл. кон. о	Шац	
ГИП	Евко	
Рук. гр. ин.	Бабушкина	
Вед. арх.	Богданова	

211-1-247.83-ИЖ1-50000

Панель стеновая наружная (2ПСД 33.33.3,5-Па-р/т 2ПСД 33.33.4,0-Па р/т)
Установка столярных изделий

Стадия	Масса	Масшт.
Р	—	—

Лист | Листов

ЦНИИЭП торгово-бытовых зданий и туристских комплексов

Копир. [signature]

Формат А3

19930-04

Инв. N подл. | Подп. и дата | Взам. инв. N

Т.п. 211-1-247.83

А.л. I

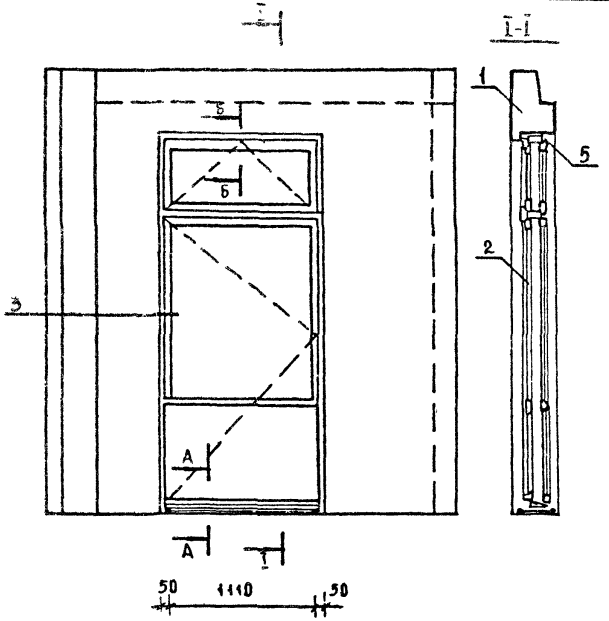

Формат	Зона	Поз.	Обозначение	Наименование	Кол. на исполнение 211-1-247.83-ИЖ1- —	01	02	03	Примечание
				Документация					
А-3			1.090 1-1 2-4 0000 ПЗ	Пояснительная записка	X	X	X	X	
А-3			1.090 1-1 2-4 0000У	Узлы	X	X	X	X	
				Сборочные единицы					
		1	211-1-247.83-ИЖ1-	2ПСД 33.33.3.5-ПТ	X	X			
				2ПСД 33.33.4.0-ПТ			X	X	
		2	1.236-6 В.1-15000	Балконная дверь БР28-12М	1		1		
			ГОСТ 16289-80	БРС 28-12М		1		1	
				Детали					
		3		БРУС 158×20 ГОСТ 2695-71 ℓ=1170	1		1		0.004 м³
				БРУС 148×20 ГОСТ 2695-71 ℓ=1170		1		1	0.003 м³
		4		Ф10А I ГОСТ 5781-82 ℓ=450	2	2	2	2	
				Материалы					
		5		Наличник 2 ГОСТ 8242-75	6.7	6.7	6.7	6.7	м

Обозначение	Марка
211-1-247.83-ИЖ1-51000-	2ПСД 33.33.3.5-ПТа Р
-01	2ПСД 33.33.3.5-ПТа Т
-02	2ПСД 33.33.4.0-ПТа Р
-03	2ПСД 33.33.4.0-ПТа Т

Поз. 4 приварить к продольным стержням панели до установки столярных изделий

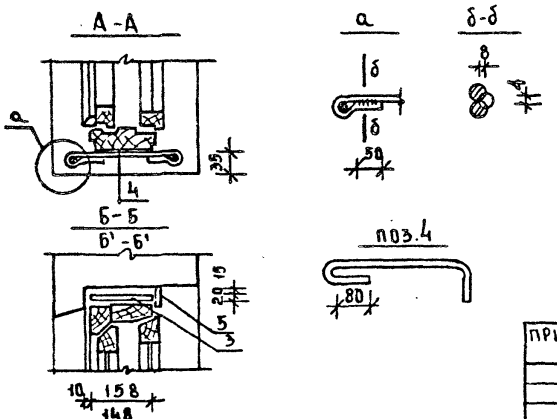

Привязан			
Инв №			

Нач. отд.	Волынский	
Н. контр.	Митейко	
Гл. кон.	Шац	
Гип	Евко	
Рук. гр. ин.	Бабушкина	
Вед. арх.	Богданова	

211-1-247.83-ИЖ1-51000

Панель стеновая наружная (2ПСД 33.33.3.5-ПТа-Р/Т 2ПСД 33.33.4.0-ПТа-Р/Т) Установка столярных изделий

Стадия	Масса	Масштаб
Р	–	–

Лист | Листов 1

ЦНИИЭП торгово-бытовых зданий и туристских комплексов

Формат А3

19930-04

Ал. I

Т.п. 211-1-247.83

Инв. № подл. | Подпись и дата | Взам. инв. №

Т.п. 211-1-247.83 А.IV

Обозначение	Наименование	Стр.	Примечание
211-1-247.83 ИЖ2-0000 ДО	Ведомость чертежей	62	
-0010	Изделие закладное МН5	62	
-0020	Изделие закладное МН3	63	
-0030	Изделие закладное МН4	63	
-0040	Каркас (КР-2 ÷ КР-4)	64	
-0050	Сетка (С-10 ÷ С-15)	65	
-0001	Анкер А1	66	
-0002	Анкер А2	66	

Согласовано:

Взам. инв. N | Подп. и дата | Инв. N подл.

Привязан

211-1-247.83 ИЖ2-0000 ДО

Нач. отд.	Волынский	
Н. контр.	Митейко	
Гл. кон. от	Шац	
ГИП	Евко	
Рук. гр.	Бабушкина	
Ст. ин.	Кадейкина	

Ведомость чертежей

Стадия	Лист	Листов
Р		1

ЦНИИЭП торгово-бытовых зданий и туристских комплексов

Копир. Дарич

Формат А4

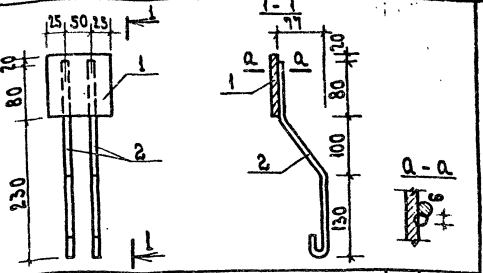

Формат	Зона	Поз.	Обозначение	Наименование	Кол.	Примечание
				Детали		
				Полоса Б-8×100 ГОСТ 103-76 / ВСТ3КП2 ГОСТ 535-79		
6.4		1		ℓ=100	1	0.63 кг
				Ст. отд. ГОСТ 5781-82		
6.4		2		Ф8АI, ℓ=360	2	0.14 кг

Согласовано:

Взам. инв. N | Подп. и дата | Инв. N подл.

1. Сварку вести электродом типа Э42
2. Покрытие Гор. Ц 60 по ГОСТ 9.047-75.

Привязан

Инв. N

211-1-247.83 ИЖ2-0010

Нач. отд.	Волынский	
Н. контр.	Митейко	
Гл. кон. от	Шац	
ГИП	Евко	
Рук. гр.	Бабушкина	
Ст. инж.	Кадейкина	

Изделие закладное МН5

Стадия	Масса	Масшт.
Р	0.91	—

Лист | Листов 1

ЦНИИЭП торгово-бытовых зданий и туристских комплексов

Копир. Дарич

Формат А4

19930-04

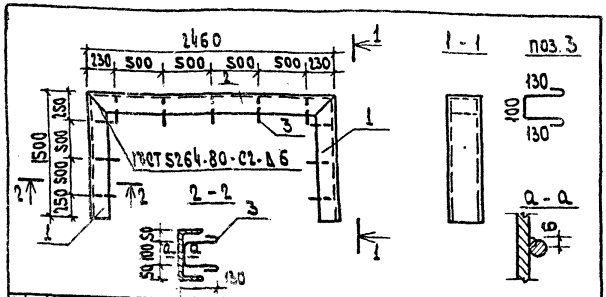

Формат	Зона	Поз.	Обозначение	Наименование	Кол.	Примечание
				Детали		
				Швеллер 20 ГОСТ 8240-72 / ВСТ3кп2 ГОСТ 535-79		
6.4		1		ℓ=1500	2	27.60 кг
6.4		2		ℓ=2460	1	45.30 кг
				Ст. отд. ГОСТ 5781-82		
6.4		3		ф8АI, ℓ=480	11	0.19 кг

1. Сварку вести электродом типа Э42

Привязан

Инв. N

211-1-247.83 ИЖ2-0020

Изделие закладное МН3

Стадия	Масса	Масшт.
Р	102.59	—

Лист | Листов 1

ЦНИИЭП торгово-бытовых зданий и туристских комплексов

Нач. отд. Волынский
Н. контр. Митейко
Гл. кон. Шац
Гип Евко
Рук. гр. ин. Бабушкина
Ст. инж. Кадейкина

Инв. N подл. | Подп. и дата | Взам. инв. N

Копир. Нарич

Формат А4

Согласовано:

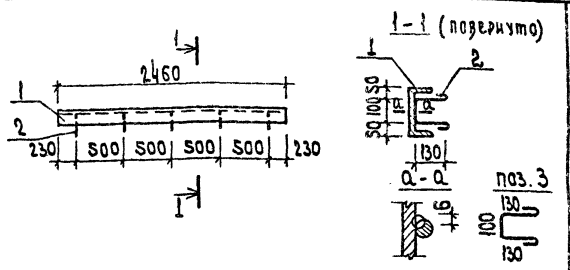

Формат	Зона	Поз.	Обозначение	Наименование	Кол.	Примечание
				Детали		
				Швеллер 20 ГОСТ 8240-72 / ВСТ3кп2 ГОСТ 535-79		
6.4		1		ℓ=2460	1	45.30 кг
				Ст. отд. ГОСТ 5781-82		
6.4		2		ф8АI, ℓ=480	5	0.19 кг

1. Сварку вести электродом типа Э42

Привязан

Инв. N

211-1-247.83-ИЖ2-0030

Изделие закладное МН4

Стадия	Масса	Масшт.
Р	46.25	—

Лист | Листов 1

ЦНИИЭП торгово-бытовых зданий и туристских комплексов

Нач. отд. Волынский
Н. контр. Митейко
Гл. кон. Шац
Гип Евко
Рук. гр. ин. Бабушкина
Ст. инж. Кадейкина

Инв. N подл. | Подп. и дата | Взам. инв. N

Копир. Нарич

Формат А4

19930-104

Т.п. 211-1-247.83

А.Д. IV

Формат	Зона	Поз.	Обозначение	Наименование	Кол. на исполнен. 211-1-247.83 ИЖ1-0040 —	01	02		Примечание
				Детали					
				Ст. отд. ГОСТ 5781-82					
Б4		1		ф10 А III, l=2070	2				1,28 кг
				ф10 А III, l=3970		1			2,46 кг
				ф10 А III, l=2820			2		1,74 кг
Б4		2		ф18 А III, l=3970		1			7,94 кг
Б4		3		ф8 А I, l=175	11	22	15		0,07 кг
				Полоса б-6х40 ГОСТ 103-76 / ВСТ3 кп2 ГОСТ 539-79					
Б4		4		l=60		1	2		0,118 кг
Б4		5		l=60		1			0,118 кг

КР-2

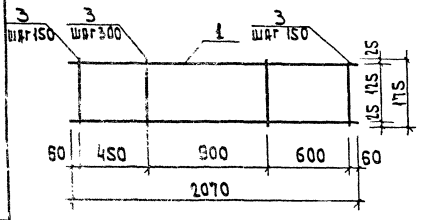

КР-3

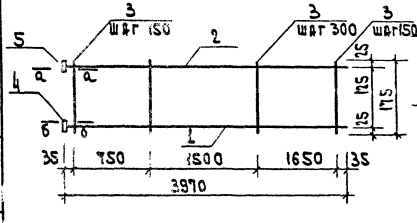

КР-4

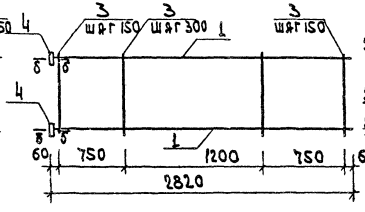

а-а б-б

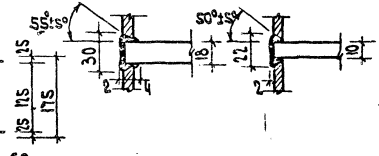

Сварку вести электродами типа Э42

Обозначение	Марка	Масса
211-1-247.83 ИЖ2-0040-	КР-2	3.23
-01	КР-3	12.18
-02	КР-4	5.01

Привязан

Инв. N

Нач. отд.	Волынский	
Н. контр.	Митейко	
Гл. кон. от	Шац	
ГИП	Евко	
Рук. гр. ин.	Бабушкина	
Ст. инж.	Кадейкина	

211-1-247.83 ИЖ2-0040

Каркас (КР-2÷КР-4)

Стадия	Масса	Масштаб
Р	См. табл.	—
Лист	Листов	

ЦНИИЭП торгово-бытовых зданий и туристских комплексов

19930-09

Копир. Ждан

Формат А3

Инв. N подл. | Подп. и дата | Взам. инв. N

Т.п. 211-1-247.83

Ал. IV

Инв. № подл. | Подп. и дата | Взам. инв. №

Тип. пр. 211-1-247.83

Рис. 1

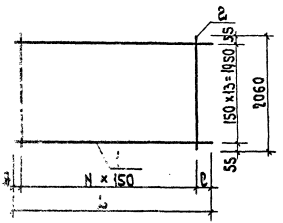

Рис. 2

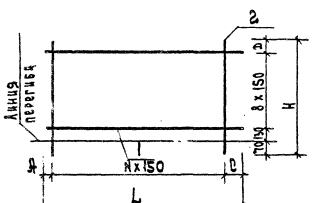

Формат	Зона	Поз.	Обозначение	Наименование	Кол. на исп. 211-1-247.83-ШМ2-0050						Примечание
					–	01	02	03	04	05	
				Детали							
				См. отд. гост 5781-82							
Б4		1		Ф 8 А I, ℓ= 3880	14	4					1,530 кг
				Ф 8 А I, ℓ= 1260			14			7	0,497 кг
				Ф 8 А I, ℓ= 2830				14	4		1,120 кг
Б4		2		Ф 8 А I, ℓ= 2060	26			18			0,815 кг
				Ф 8 А I, ℓ= 750		26			18		0,296 кг
				Ф 8 А I, ℓ= 2170			9				0,710 кг
				Ф 8 А I, ℓ= 1120						9	0,383 кг

Обозначение	Марка	Рис	Размеры, мм							Масса
			A	N	C	L	B	D	H	
211-1-247.83-ШМ2-0050	С-10	1	20	25	110	3880	–	–	–	42.6
-01	С-11	2	20	25	110	3880	3	100	750	13.82
-02	С-12	2	30	8	30	1160	13	20	2170	11.85
-03	С-13	1	65	17	65	2680	–	–	–	31.15
-04	С-14	2	65	17	65	2680	3	100	750	10.10
-05	С-15	2	30	8	30	1260	6	20	1120	6.32

Сварку вести по ГОСТ 14098-68-К Т2

211-1-247.83 ШМ2-0050

Сетка (С-10 ÷ С-15)

Стадия	Масса	Масштаб
Р	см. маст.	—

Лист | Листов 1

ЦНИИЭП торгового, вычислительных машин и торгового оборудования

Привязан

Инв. №

Нач. отд. Быкинский

Н. контр. Бакушкина

Гл. конс. проекта

ГИП Бако

Рук. гр. Митрика

Кп. Шишкарюкина

Копир. Харин

Формат А3

19930-04

Альбом IV

Т.п. 211-1-247.83

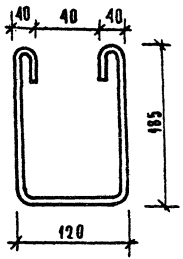

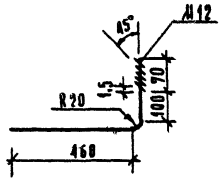

Формат	Зона	Поз.	Обозначение	Наименование	Кол.	Примечание
				Детали		
				Ст.отд. ГОСТ 5781-82		
				⌀12 AI, ℓ=670	1	0,600 кг
				Стандартные изделия		
				Шайба 12, ГОСТ 11371-78	1	0,006 кг
				Гайка М12, ГОСТ 5915-70	1	0,015 кг

Согласовано

Инв. № подл. | Подпись и дата | Взам. инв. №

Привязан

Инв. №

211-1-247.83-ИЖ2-0001

Нач.отд.	Волынский	Анкер А1	Стадия	Масса	Масштаб
Н.контр.	Бабушкина		Р	0,25	—
Гл.кон.от.	Шац		Лист	Листов 1	
ГИП	Евко				
Рук.гр.ин.	Житейко	⌀8 AI, ГОСТ 5781-82, ℓ=610	ЦНИИЭП торгово-бытовых зданий и туристских комплексов		
Инж.	Мысовский				

Копировал Козлова Формат А4

Анкер поставляется в сборе с гайкой и шайбой.

Привязан

Инв. №

211-1-247.83-ИЖ2-0002

Нач.отд.	Волынский	Анкер А2	Стадия	Масса	Масштаб
Н.контр.	Бабушкина		Р	0,62	—
Гл.кон.о.	Шац		Лист	Листов 1	
ГИП	Евко				
Рук.гр.ин.	Житейко		ЦНИИЭП торгово-бытовых зданий и туристских комплексов		
Инж.	Мысовский				

19930-04

Копировал Козлова Формат А4

АЛ.IV

Т.п. 211-1-247.83

Обозначение	Наименование	стр.	Примечание
211-1-247.83-ИМ-0000 ДО	Ведомость чертежей	67	
-0001	Косоур	67	
-1000	Лестничный марш	68	
-0002	Ступень	69	
-0003	Опорный лист	69	
-2000	Ограждение лестницы ОМ1	70	
-3000	Ограждение лестницы ОМ2; ОМ3	71	
-0004	Стойка	72	
-0005	Связь (СМ1; СМ2)	72	
-4000	Балка металлическая БМ1	73	
-0006	Ограждение лестницы ОМ4	73	
-0007	Каркас К1	74	
-0008	Каркас К2	74	
-5000	Поручень ПД-33-1	75	
-6000	Стремянка	76	
-0009	Стремянка (поз.3)	77	
-0010	Стремянка (поз.4)	77	
-0100	Изделие закладное М-1	78	
-0200	Изделие закладное М-2	78	
-0300	Рама металлическая РО-1	79	
-0400	Рама металлическая (Р1 ÷ Р5)	80	

ПРИВЯЗАН

ИНВ. №

211-1-247.83-ИМ-0000 ДО

НАЧ. ОТД.	ВОЛЫНСКИЙ	
Н. КОНТР.	МИТЕЙКО	
ГЛ. КОН. ОТ	ШАЦ	
ГИП	ЕВКО	
РУК. ГР. ИН	БАБУШКИНА	
СТ. ИНЖ.	КАДЕЙКИНА	

Ведомость чертежей

СТАДИЯ	ЛИСТ	ЛИСТОВ
Р		1

ЦНИИЭП торгово-бытовых зданий и туристских комплексов

ФОРМАТ А4

ИНВ. № ПОДЛ. | ПОДПИСЬ И ДАТА | ВЗАМ. ИНВ. №

СОГЛАСОВАНО:

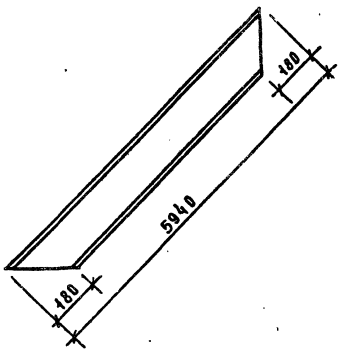

Изделие огрунтовать грунтовкой ПФ-020 ГОСТ 18186-79.

ПРИВЯЗАН

ИНВ. №

211-1-247.83-ИМ-0001

НАЧ. ОТД.	ВОЛЫНСКИЙ	
Н. КОНТР.	МИТЕЙКО	
ГЛ. КОН. О	ШАЦ	
ГИП	ЕВКО	
РУК. ГР. ИН	БАБУШКИНА	
СТ. ИНЖ.	КАДЕЙКИНА	

Косоур

СТАДИЯ	МАССА	МАСШТАБ
Р	49,42	-

ЛИСТ | ЛИСТОВ 1

Швеллер 180×50×4 ГОСТ 8278-75* ℓ=5940 / ВСт3кп2 ГОСТ 535-79

ЦНИИЭП торгово-бытовых зданий и туристских комплексов

ФОРМАТ А4

19930-04

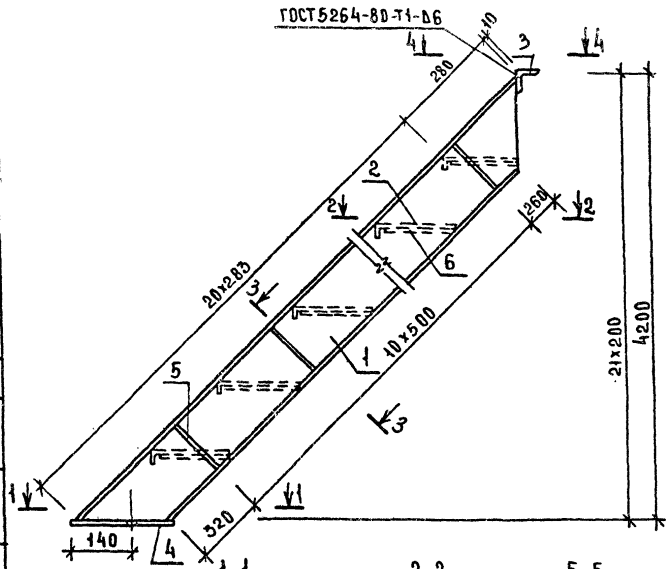

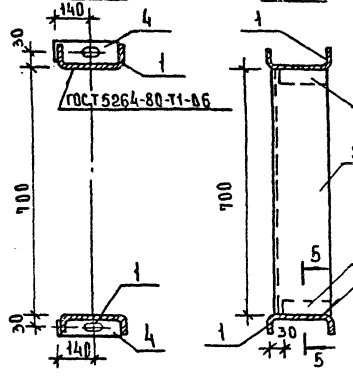

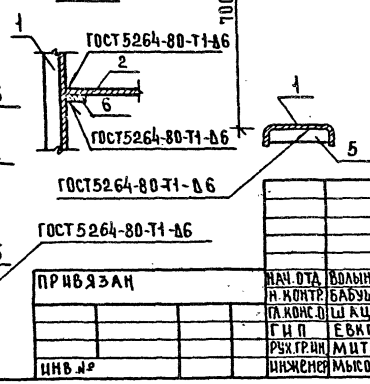

Формат	Зона	Поз.	Обозначение	Наименование	Кол.	Примечание
				Сборочные единицы		
А4		1	211-1-247.83-ИМ-0001	Косоур	2	
А4		2	211-1-247.83-ИМ-0002	Ступень	20	
				Детали		
				Уголок 5-75×6 ГОСТ 8509-72* Вст3кп2 ГОСТ 535-79		
Б4		3		ℓ=800	1	5,5 кг.
А4		4	211-1-247.83-ИМ-0003	Опорный лист	2	
				Полоса 6-4×40 ГОСТ 103-76 Вст3кп2 ГОСТ 535-79		
Б4		5		ℓ=172	22	0,22 кг.
Б4		6		ℓ=185	40	0,23 кг.

1. Сварку вести электродами типа Э42
2. Изделие (кроме поз.2) огрунтовать грунтовкой ГФ-020 ГОСТ 18186-79.

Привязан

Инв. №

Инв. № подл. | Подпись и дата | Взам. инв. №

Нач. отд.	Волынский	
Н. контр.	Бабушкина	
Гл. конс.	Шац	
ГИП	Евко	
Рук. гр. ин.	Митейко	
Инженер	Мысовский	

211-1-247.83-ИМ-1000

Марш лестничный ЛМ

Стадия	Масса	Масштаб
Р	265.87	—
Лист	Листов 1	

ЦНИИЭП торгово-бытовых зданий и туристских комплексов

Формат А3

19930-04

Т. п. 211-1-247.83

Ал. IV

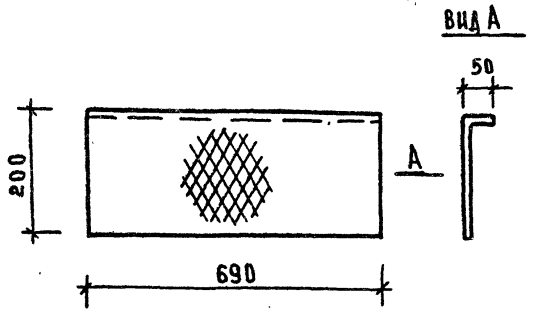

ПРИВЯЗАН

ИНВ. №

НАЧ. ОТД.	ВОЛЫНСКИЙ		
Н. КОНТР.	БАБУШКИНА		
ГЛ. КОН. О	ШАЦ		
ГИП	ЕВКО		
РУК. ГР. ИН	МИТЕЙКО		
СТ. ИНЖ	КАДЕЙКИНА		

211-1-247.83-ИМ-0002

Ступень

СТАДИЯ	МАССА	МАСШТАБ
Р	7.30	-

ЛИСТ | ЛИСТОВ 1

Лист РОМ6.0-ПН-5.0×250×690
БСТ3КП2 ГОСТ 8568-77

ЦНИИЭП торгово-бытовых зданий и туристских комплексов

ФОРМАТ А4

ИНВ. № ПОДЛ. | ПОДПИСЬ И ДАТА | ВЗАМ. ИНВ. №

СОГЛАСОВАНО:

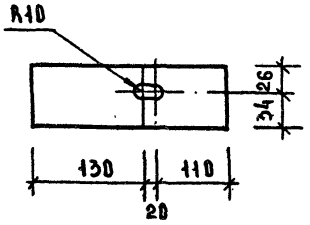

ПРИВЯЗАН

ИНВ. №

НАЧ. ОТД.	ВОЛЫНСКИЙ		
Н. КОНТР.	БАБУШКИНА		
ГЛ. КОН. О	ШАЦ		
ГИП	ЕВКО		
РУК. ГР. ИН	МИТЕЙКО		
СТ. ИНЖ	КАДЕЙКИНА		

211-1-247.83-ИМ-0003

Опорный лист

СТАДИЯ	МАССА	МАСШТАБ
Р	0.74	

ЛИСТ | ЛИСТОВ 1

Полоса Б-6×60 ГОСТ 103-76 / ВСТ3КП2 ГОСТ 535-79 ℓ=264

ЦНИИЭП торгово-бытовых зданий и туристских комплексов

ФОРМАТ А4

19930-04

ИНВ. № ПОДЛ. | ПОДПИСЬ И ДАТА | ВЗАМ. ИНВ. №

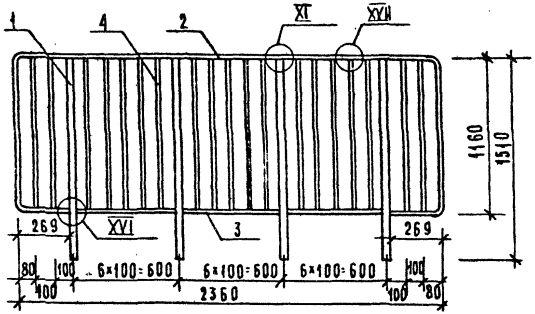

Поз. 2

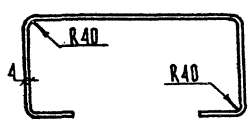

Формат	Зона	Поз.	Обозначение	Наименование	Кол.	Примечание
				Документация		
А3			1.050.1-2 2 00.0 ТО	Техническое описание		
А3			1.050.1-2 2 17.0	Узлы		
				Детали		
				Квадрат $\frac{\text{Б22 ГОСТ 2591-71*}}{\text{В Ст3кп2}}$		
Б.Ч		1		ℓ=1505	4	5,72 кг
				Полоса $\frac{\text{Б4×25 ГОСТ 103-76}}{\text{В Ст3пс3 ГОСТ 535-79}}$		
А3		2		ℓ=5138	1	4,03 кг
Б.Ч		3		ℓ=573	3	0,45 кг
				Круг $\frac{\text{В8 ГОСТ 2590-71*}}{\text{В Ст3кп2 ГОСТ 535-79}}$		
Б.Ч		4		ℓ=1150	19	0,45 кг

Ал. IV

т.п. 211-1-247.83

Инв. № подл. | Подпись и дата | Взам. инв. №

Привязан

Инв. №

Нач. отд.	Волынский	
Н. контр.	Митейко	
Гл. конс. от	Шац	
Г.И.П.	Евко	
Рук. гр. ин.	Бабушкина	
Ст. инж.	Кадейкина	

211-1-247.83-ИМ-2000

Ограждение лестницы ОМ 1

Стадия	Масса	Масштаб
Р	36,81	—
Лист	Листов 1	

ЦНИИЭП торгово-бытовых зданий и туристских комплексов

19930-04

Копировал

Формат А3

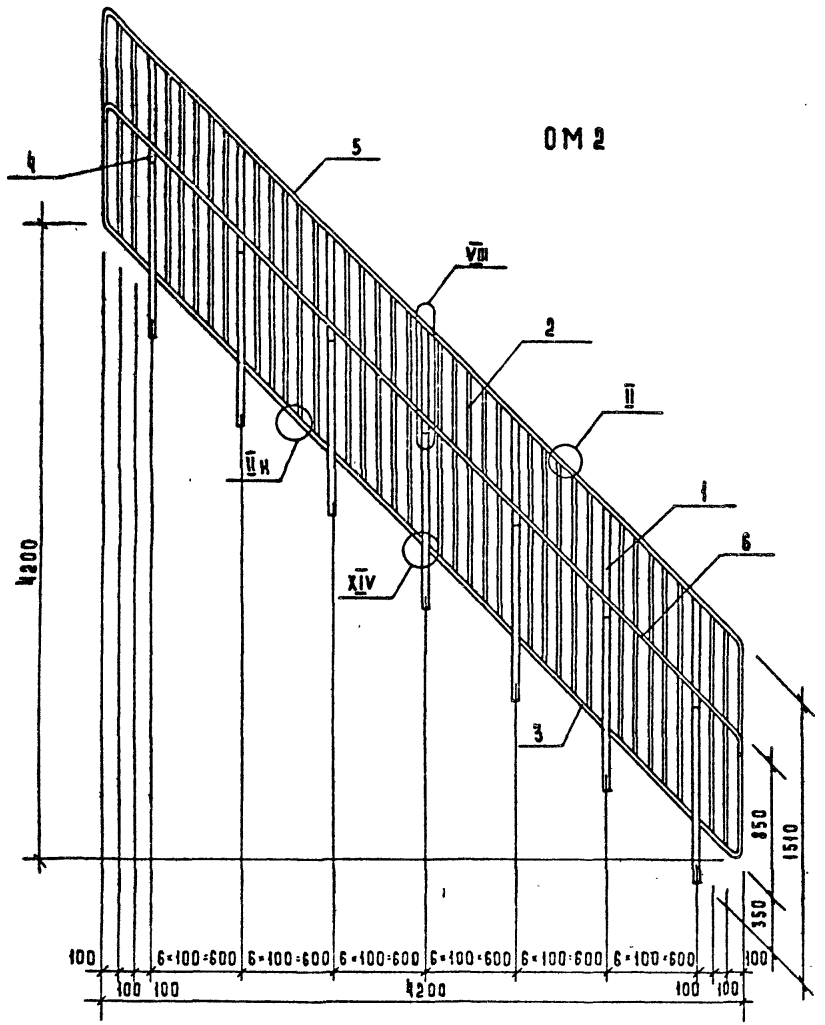

Формат	Зона	Поз.	Обозначение	Наименование	Кол.	Примечание
				Документация		
А3			1.050.1-2.2 00.0ТО	Техническое описание		
А3			1.050.1-2.2 17.0	Узлы		
				Детали		
А4		1	211-1-247.83-ИМ-0004	Стойка	7	
А4		2	-0005-	Связь СМ1	34	
А4		3	-01	Связь СМ2	6	
А4		4	1.050.1-2.2 00.5	Кронштейн	7	
А4		5	211-1-247.83-ИМ-0007	Каркас К1	1	
А4		6	-0008	Каркас К2	1	

ОМ3 зеркально остальное см. ОМ2

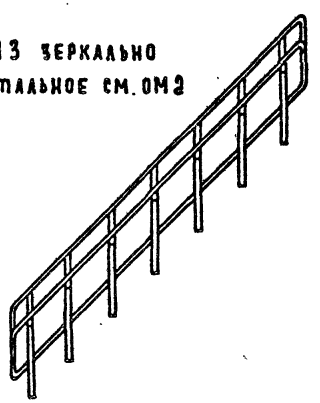

Нач отд	Волынский		
Н контр	Митейко		
Гл.конс.о	Шац		
ГИП	Евко		
Рук.гр инж	Бабушкина		
Ст. инж	Кадейкина		

ПРИВЯЗАН

ИНВ №

211-1-247.83-ИМ-3000

Ограждение лестницы (ОМ2; ОМ3)

Стадия	Масса	Масштаб
Р	73,57	—

Лист | Листов 1

ЦНИИЭП торгово-бытовых зданий и туристских комплексов

19930-04

Формат А3

Т.п. 211-1-247.83

Инв № подл. | Подпись и дата | Взам. инв. №

Ал IV

Т.п. 211-1-247.83

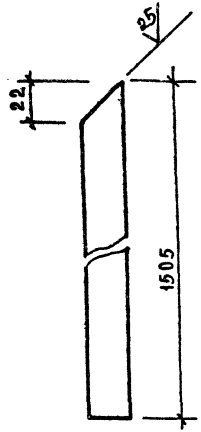

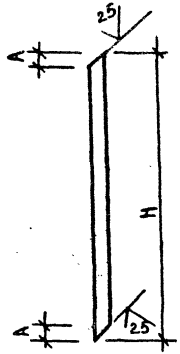

Обозначение	Марка	А	Н	Материал	Масса кг.
				Круг В8 ГОСТ 2590-71* / Ст3кп2 ГОСТ 535-79	
211-1-246.83-ИМ	СМ1	8	1150		0.45
				Полоса Б4х25 ГОСТ 103-76 / Вст3пс5 ГОСТ 535-79	
-01	СМ2	4	640		0.81

Привязан

Инв.№

Взам. инв.№

Подпись и дата

Инв.№ подл.

211-1-247.83-ИМ-0004

Нач.отд	Волынский		
Н.контр	Митейко		
Гл.конс	Шац		
ГИП	Евко		
Рук.гр.п.	Бабушкина		
Ст.инж	Кадейкина		

Стойка

Стадия	Масса	Масштаб
Р	5.7	—
Лист	Листов 1	

Квадрат В22 ГОСТ 2591-71* / Вст3кп2 ГОСТ 535-79

ЦНИИЭП торгово-бытовых зданий и туристских комплексов

Формат А4

Привязан

Инв.№

Взам. инв.№

Подпись и дата

Инв.№ подл.

211-1-247.83-ИМ-0005

Нач.отд	Волынский		
Н.контр	Митейко		
Гл.конс	Шац		
ГИП	Евко		
Рук.гр.п.	Бабушкина		
Ст.инж	Кадейкина		

Связь (СМ1; СМ2)

Стадия	Масса	Масштаб
Р	См. табл.	—
Лист	Листов 1	

ЦНИИЭП торгово-бытовых зданий и туристских комплексов

Формат А4

19930-04

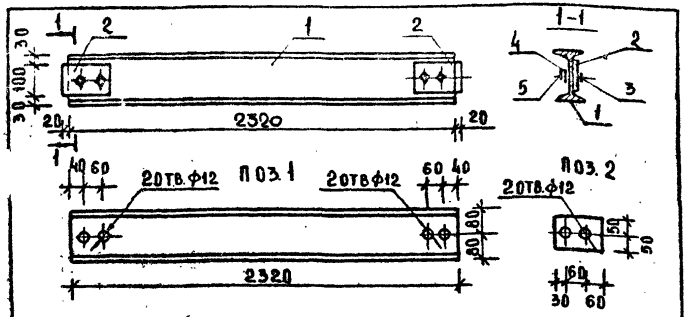

Формат	Зона	Поз.	Обозначение	Наименование	Кол.	Примечание
				Детали		
А4		1		Двутавр 16 ГОСТ 8239-72 ℓ=2320 Вст3кп2 ГОСТ 535-79	1	36.89кг
А4		2		Полоса 6-В×100 ГОСТ 103-76 ℓ=150 Вст3кп2 ГОСТ 535-79	2	0.94кг
				Стандартные изделия		
Б.Ч		3		Болт М10 ГОСТ 7798-78 ℓ=50	4	0.05кг
Б.Ч		4		Шайба 10 ГОСТ 11371-78	4	0.01кг
Б.Ч		5		Гайка М10 ГОСТ 5915-70	4	0.01кг

1. Поз. 1; 2 поставляются в сборе на болтах.
2. Изделие огрунтовать грунтовкой ПФ-020 ГОСТ 18185-79.

Привязан

Инв. №

Инв. № подл. | Подпись и дата | Взам. инв. №

Нач. отд.	Волынский	
Н. контр.	Бабушкина	
Гл. конс. отд.	Шац	
ГИП	Евко	
Рук. грин.	Митейко	
Инженер.	Мысовский	

211-1-247.83-ЦМ-4000

Балка металлическая БМ1

Стадия	Масса	Масштаб
Р	39.05	–
Лист	Листов 1	

ЦНИИЭП торгово-бытовых зданий и туристских комплексов

Формат А4

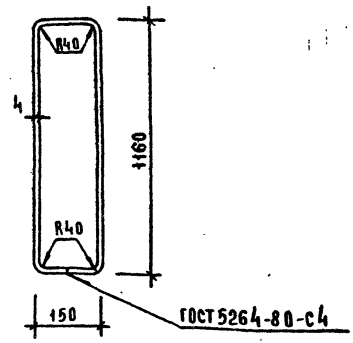

С. о. гласовано:

Привязан

Инв. №

Инв. № подл. | Подпись и дата | Взам. инв. №

Нач. отд.	Волынский	
Н. контр.	Митейко	
Гл. конс.	Шац	
ГИП	Евко	
Рук. грин.	Бабушкина	
Ст. инж.	Кадецкина	

211-1-247.83-ЦМ-0006

Ограждение лестницы ОМ4

Стадия	Масса	Масштаб
Р	1.99	–
Лист	Листов 1	

Полоса 64×25 ГОСТ 103-76 ℓ=2540 Вст3пс3 ГОСТ 535-79

ЦНИИЭП торгово-бытовых зданий и туристских комплексов

Формат А4

Ал. IV

211-1-247.83

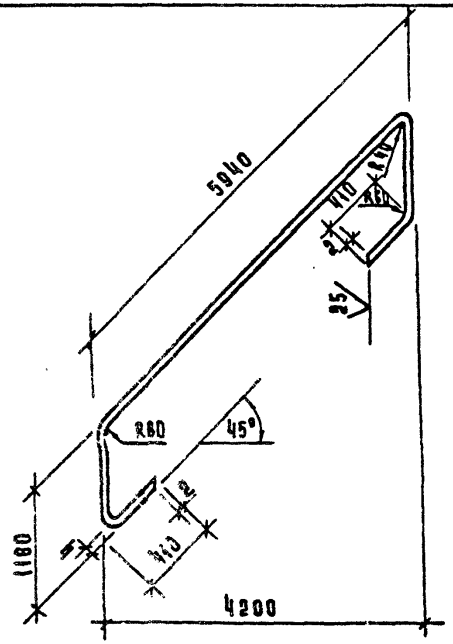

Согласовано:

Инв. № подл. | Подпись и дата | Взам. инв. №

ПРИВЯЗАН

Инв. №

Нач. отд.	Волынский		
Н. контр.	Митейко		
Гл. конс. о.	Шац		
ГИП	Евко		
Рук. гр. инж.	Бабушкина		
Ст. инж.	Кадейкина		

211-1-246.83 ИМ-0007

Каркас К1

Стадия	Масса	Масштаб
Р	7.69	—

Лист | Листов 1

Полоса $\frac{Б4 \times 25\ ГОСТ\ 103-76}{В\ Ст\ 3пс3\ ГОСТ\ 535-79}$ $\ell = 9080$

ЦНИИЗП торгово-бытовых зданий и туристских комплексов

Формат А4

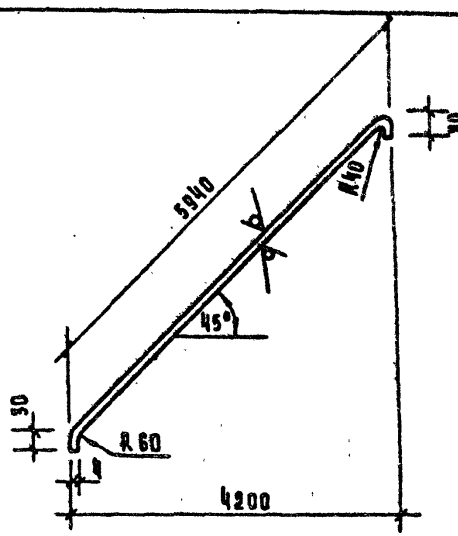

Согласовано:

Инв. № подл. | Подпись и дата | Взам. инв. №

ПРИВЯЗАН

Инв. №

Нач. отд.	Волынский		
Н. контр.	Митейко		
Гл. конс. о.	Шац		
ГИП	Евко		
Рук. гр. инж.	Бабушкина		
Ст. инж.	Кадейкина		

211-1-246.83-ИМ-0008

Каркас К2

Стадия	Масса	Масштаб
Р	4.68	—

Лист | Листов 1

Полоса $\frac{Б4 \times 25\ ГОСТ\ 103-76}{В\ Ст\ 3пс3\ ГОСТ\ 535-79}$ $\ell = 5960$

ЦНИИЗП торгово-бытовых зданий и туристских комплексов

199-0-04

Формат А4

Формат	Зона	Поз.	Обозначение	Наименование	Кол	Примечание
				Детали		
				Полоса $\frac{б4\times25\ ГОСТ\ 103-76}{Вст3пс3\ ГОСТ\ 535-79}$		
Б.Ч		1		ℓ=1610	1	1,27кг
				Полоса $\frac{б6\times100\ ГОСТ\ 103-76}{Вст3пс3\ ГОСТ\ 535-79}$		
Б.Ч		2		ℓ=125	3	0.59кг
				Круг $\frac{В16-ГОСТ\ 2590-71*}{Вст3кп2\ ГОСТ\ 535-79}$		
А3		3		ℓ=185	3	0.29кг

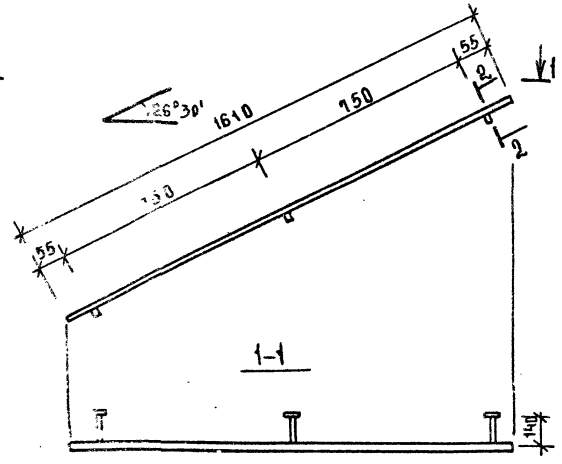

Поз 3

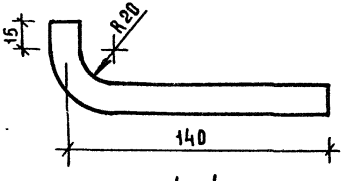

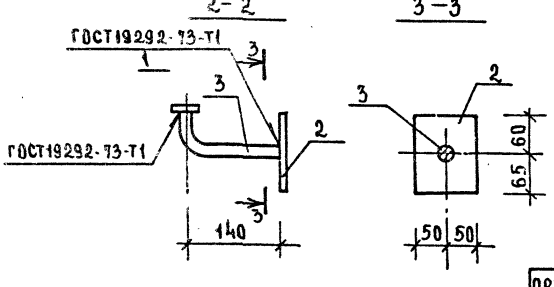

4-4

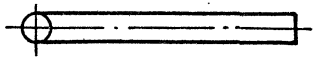

211-1-247.83-ИМ-5000

Поручень ПД-33-1

Стадия	Масса	Масштаб
Р	3.91	—
Лист	Листов 1	

ЦНИИЭП торгово-бытовых зданий и туристских комплексов

Нач. отд	Волынский	
Н. контр	Литейко	
Гл. конс.	Шац	
ГИП	Евко	
Рук. грим.	Бабушкина	
Ст. инж.	Кадейникий	

Привязан

Инв. №

Инв. № подл. | Подп. и дата | Взам. инв. №

Т.п. 211-1-247.83 Ал IV

Согласовано

19930-04

Формат А3

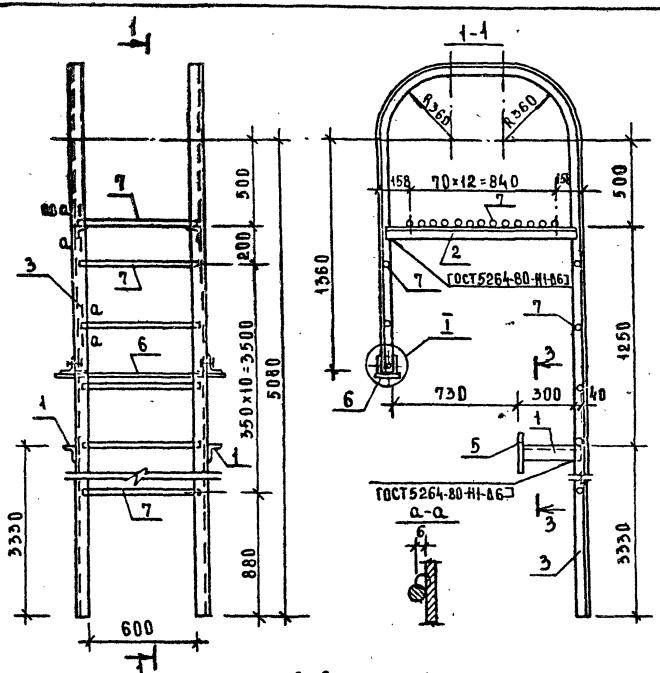

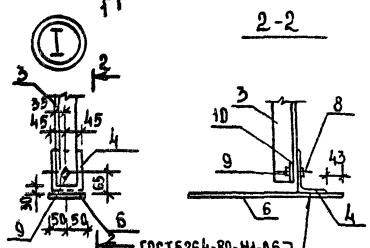

Формат	Зона	Поз.	Обозначение	Наименование	Кол.	Примечание
				Детали		
				Уголок 6-63×5 ГОСТ 8509-72* Вст3кп2 ГОСТ 535-79		
БЧ		1		ℓ=930	2	1.59кг
БЧ		2		ℓ=1100	2	5.29кг
АЧ		3	211-1-247.83-ИМ		2	
АЧ		4	211-1-247.83-ИМ		2	
				Полоса 6-6×100 ГОСТ 103-76 Вст3кп2 ГОСТ 535-79		
БЧ		5		ℓ=200	2	0.94кг
БЧ		6		ℓ=960	1	4.52кг
				Ст.отд. ГОСТ 5781-82		
БЧ		7		Ф20 AI, ℓ=680	24	1.68кг.
				Стандартные изделия		
БЧ		8		Болт М16 ГОСТ 7798-70, ℓ=50	2	0.11кг.
БЧ		9		Гайка М16 ГОСТ 5915-70	2	0.03кг.
БЧ		10		Шайба 16 ГОСТ 11371-78	2	0.01кг.

1. Сварку вести электродами типа Э42
2. Изделие огрунтовать грунтовкой ПФ-020 ГОСТ 18185-79 и окрасить масляной краской за 2 раза.

Привязан		211-1-247.83-ИМ-6000	
		Стремянка	Стадия: Р; Масса: 138.84; Масштаб: —
Инв.№			Лист; Листов 1
Нач. отд.	Волынский		ЦНИИЭП торгово-бытовых зданий и туристских комплексов
Н. контр.	Бабушкина		
Гл. конс.	Цай		
ГИП	Е. Вко		
Рук. гр.	Митрийко		
Ст. инж.	Кадейкина		

Инв.№ подл. | Подпись и дата | Взам. инв.№

Формат А3 19930-04

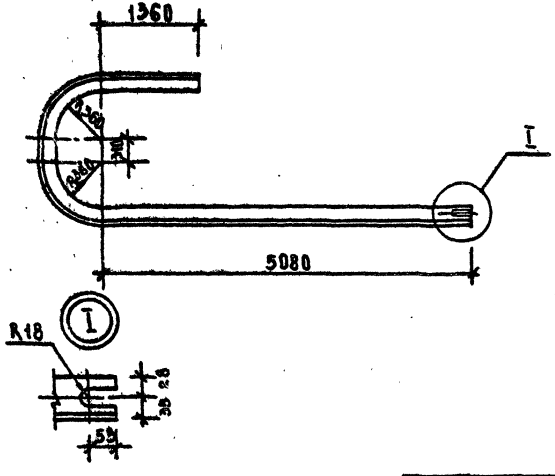

СОГЛАСОВАНО

ПРИВЯЗАН

ИНВ.№

211-1-247.83-ИМ-0009

НАЧ.ОТД	ВОЛЫНСКИЙ			
Н.КОНТР.	МИТЕЙКО			
ГЛ.КОНСД	ШАЦ			
ГИП	ЕВКО			
РУК.ГРУПП	БАБУШКИНА			
СТ.ИНЖ	КАДЕЙКИНА			

Стремянка (поз. 3)

СТАДИЯ	МАССА	МАСШТАБ
Р	37.90	-
ЛИСТ	ЛИСТОВ 1	

Уголок $\frac{Б-63\times5\ ГОСТ\ 8509-72^{*}}{ВСт3кп.2\ ГОСТ\ 535-79}$ $\ell=788$

ЦНИИЭП торгово-бытовых зданий и туристских комплексов

ИНВ.№ ПОДЛ. | ПОДПИСЬ И ДАТА | ВЗАМ. ИНВ.№

ФОРМАТ А4

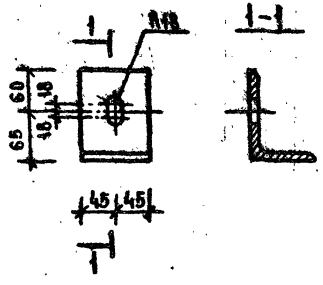

СОГЛАСОВАНО

ПРИВЯЗАН

ИНВ.№

211-1-247.83-ИМ-0010

НАЧ.ОТД	ВОЛЫНСКИЙ			
Н.КОНТР.	МИТЕЙКО			
ГЛ.КОНСД	ШАЦ			
ГИП	ЕВКО			
РУК.ГРУПП	БАБУШКИНА			
СТ.ИНЖ	КАДЕЙКИНА			

Стремянка (поз. 4)

СТАДИЯ	МАССА	МАСШТАБ
Р	1.13	-
ЛИСТ	ЛИСТОВ 1	

Уголок $\frac{Б-125\times80\times8\ ГОСТ\ 8510-72^{*}}{ВСт3кп2\ ГОСТ\ 535-79}$ $\ell=90$

ЦНИИЭП торгово-бытовых зданий и туристских комплексов

ИНВ.№ ПОДЛ. | ПОДПИСЬ И ДАТА | ВЗАМ. ИНВ.№

ФОРМАТ А4

Ал. IV

П.П. 211-1-247.83

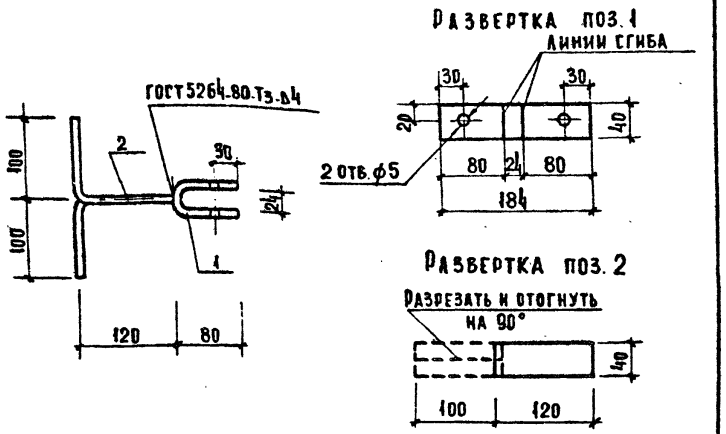

Формат	Зона	Поз.	Обозначение	Наименование	Кол	Примечание
				Детали		
				Полоса Б-4×40 ГОСТ 103-76 Вст3кп2 ГОСТ 535-79		
Д4		1		ℓ = 184	1	0.23 кг
Д4		2		ℓ = 220	1	0.28 кг

1. Изделие огрунтовать грунтовкой ПФ-020 ГОСТ 18186-79 и покрасить масляной краской в белый цвет за 2 раза.
2. Сварку вести электродом типа Э42.

Привязан

Инв. №

Взам. инв. № | Подпись и дата | Инв. № подл.

211-1-247.83-ИМ-0100

Изделие закладное М-1	Стадия	Масса	Масштаб
	Р	0.51	
	Лист	Листов 1	

Нач. отд.	Волынский	
Н. контр.	Бабушкина	
Гл. конс. отд.	Шац	
ГИП	Евко	
Рук. группы	Митейко	
Ст. инж.	Птицына	

ЦНИИЭП торгово-бытовых зданий и туристских комплексов

Копировал

Формат А4

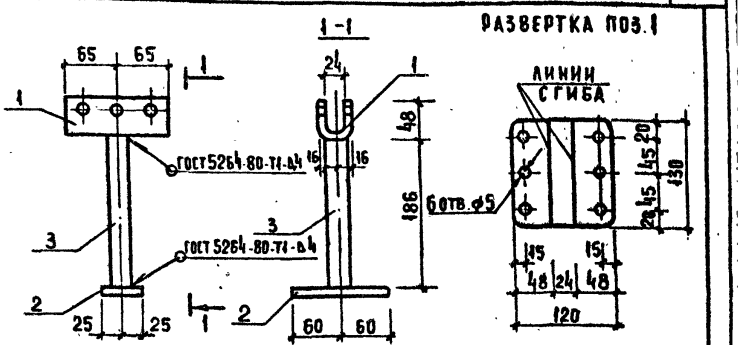

Формат	Зона	Поз.	Обозначение	Наименование	Кол	Примечание
				Детали		
				Полоса Б-4×120 ГОСТ 103-76 Вст3кп2 ГОСТ 535-79		
Д4		1		ℓ = 130	1	0,50 кг
				Полоса Б-10×50 ГОСТ 103-76 Вст3кп2 ГОСТ 535-79		
Б4		2		ℓ = 120	1	0,47 кг
				Труба 25×2.8 ГОСТ 3262-75		
Б4		3		ℓ = 186	1	0,26 кг

Согласовано

1. Изделие огрунтовать грунтовкой ПФ-020 ГОСТ 18186-79 и покрасить масляной краской в белый цвет за 2 раза.
2. Сварку вести электродом типа Э42.

Привязан

Инв. №

Инв. № подл. | Подпись и дата | Взам. инв. №

211-1-247.83-ИМ-0200

Изделие закладное М-2	Стадия	Масса	Масштаб
	Р	1.23	—
	Лист	Листов 1	

Нач. отд.	Волынский	
Н. контр.	Бабушкина	
Гл. консот	Шац	
ГИП	Евко	
Рук. группы	Митейко	
Ст. инж.	Птицына	

ЦНИИЭП торгово-бытовых зданий и туристских комплексов

19930-04

Копировал

Формат А4

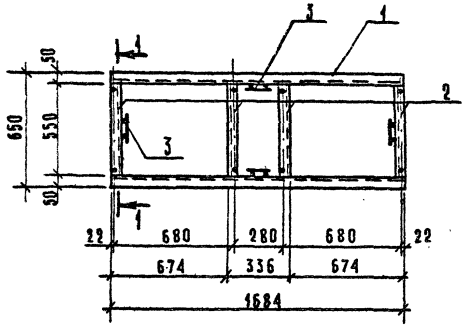

Формат	Зона	Поз.	Обозначение	Наименование	Кол.	Приме-чание
				Детали		
				Уголок $\frac{Б\text{-}50\times5\ ГОСТ\ 8509\text{-}72^{*}}{В\ Ст3кп2\ ГОСТ\ 535\text{-}73}$		
БЧ		1		ℓ = 1684	2	6,35 кг
А3		2		ℓ = 550	4	2,07 кг
				Ст. отд. ГОСТ 5781-82		
БЧ		3		Ø10АII, ℓ=180	16	0,11 кг

1-1

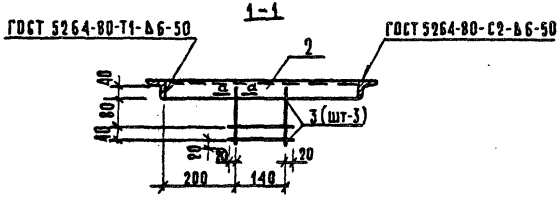

Сварку производить электродами типа Э42

Поз 2

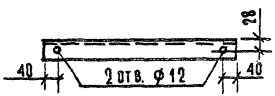



Привязан:

Инв. №

Нач. отд.	Волынский	
Н. контр.	Бабушкина	
Гл. кон. в.	Шац	
ГИП	Евко	
Ст. инж.	Кадейкина	

211-1-247.83-ИМ-0300

Рама металлическая РО-1

Стадия	Масса	Масштаб
Р	22,74	–
Лист	Листов 1	

ЦНИИЭП торговых зданий и торгового оборудования

19930-04

Копировал Козлова

Формат А3

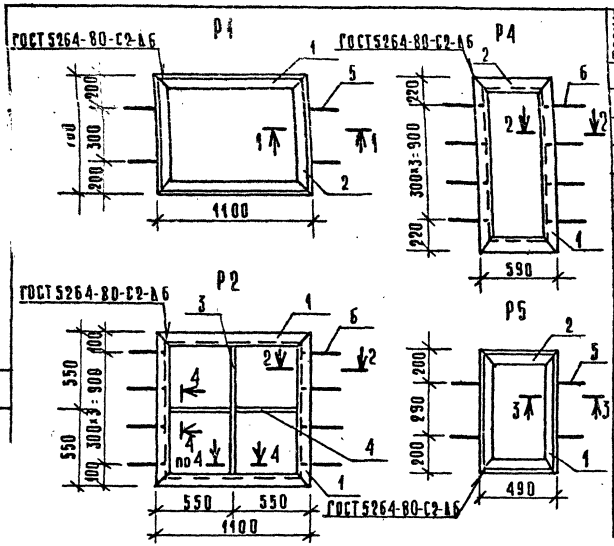

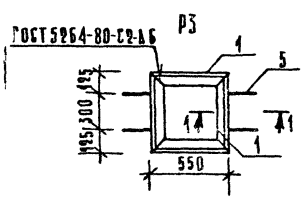

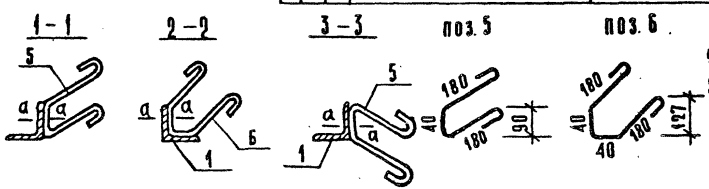

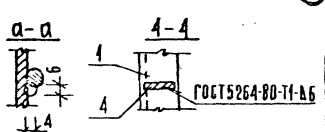

Обозначение	Марка	Масса
211-1-247.83-ИМ-0400 –	Р1	14,38
–01	Р2	22,02
–02	Р3	9,08
–03	Р4	16,22
–04	Р5	9,70

Формат	Зона	Поз.	Обозначение	Наименование	Кол. на исполнение 211-1-247.83-ИМ-0400 –	01	02	03	04	Примечание
				Детали						
				Уголок Б-50×5 ГОСТ 8509-72* / В Ст3кп2 ГОСТ 535-79						
Б4		1		ℓ=1340				2		5,85 кг
				ℓ=1100	2	4				4,15 кг
				ℓ=690					2	2,60 кг
				ℓ=550			4			2,07 кг
Б4		2		ℓ=700	2					2,64 кг
				ℓ=590				2		2,22 кг
				ℓ=490					2	1,85 кг
				Полоса Б-6×40 ГОСТ 103-76 / В Ст3кп2 ГОСТ 535-79						
Б4		3		ℓ=1000		1				1,88 кг
Б4		4		ℓ=495		2				0,93 кг
				Ст. отд. ГОСТ 5781-82						
А3		5		⌀8АI, ℓ=500	4		4		4	0,20 кг
А3		6		⌀8АI, ℓ=540		8		8		0,21 кг

1. Сварку вести электродами типа Э42.
2. Рамы огрунтовать грунтовкой ПФ-020 ГОСТ 19185-79.

Нач. отд.	Волынский	
Н. контр.	Митецко	
Гл. конс.	Шац	
Р. Ц. Л.	Евко	
Рук. гр. ин.	Бабушкина	
Ст. инж.	Кадейкина	

Привязан:

Инв. №

211-1-247.83-ИМ-0400

Рама металлическая (Р1 ÷ Р5)

Стадия	Масса	Масштаб
Р	См. табл.	–

Лист | Листов

ЦНИИЭП торгово-бытовых зданий и туристских комплексов

19930-04

Копировал:

Формат А3

gost.e-ecolog.ru