Альбом I

ТИПОВОЙ ПРОЕКТ

901-1-38.86

ЗАТОПЛЕННЫЙ ВОДОПРИЕМНИК БЕТОННЫЙ В МЕТАЛЛИЧЕСКОЙ ОБОЛОЧКЕ С ДВУХСТОРОННИМ ПРИЕМОМ ВОДЫ С РЫБОЗАЩИТНЫМИ УСТРОЙСТВАМИ

ПРОИЗВОДИТЕЛЬНОСТЬЮ 3,0 $м^3/с$

АЛЬБОМ I

ПОЯСНИТЕЛЬНАЯ ЗАПИСКА, ЧЕРТЕЖИ

Инв. № подл. | Подпись и дата | Взам. инв. №

сф 108-01

gost.e-ecolog.ru

Альбом I

ТИПОВОЙ ПРОЕКТ

901-1-38.86

ЗАТОПЛЕННЫЙ ВОДОПРИЕМНИК БЕТОННЫЙ В МЕТАЛЛИЧЕСКОЙ ОБОЛОЧКЕ С ДВУХСТОРОННИМ ПРИЕМОМ ВОДЫ С РЫБОЗАЩИТНЫМИ УСТРОЙСТВАМИ

ПРОИЗВОДИТЕЛЬНОСТЬЮ 3,0 $м^3/с$

АЛЬБОМ I

СОСТАВ ПРОЕКТА:

АЛЬБОМ I – ПОЯСНИТЕЛЬНАЯ ЗАПИСКА, ЧЕРТЕЖИ
АЛЬБОМ II – ВЕДОМОСТИ ПОТРЕБНОСТИ В МАТЕРИАЛАХ
АЛЬБОМ III – СМЕТЫ
АЛЬБОМ IV – ПОКАЗАТЕЛИ ИЗМЕНЕНИЯ СМЕТНОЙ СТОИМОСТИ СТРОИТЕЛЬНО-МОНТАЖНЫХ РАБОТ, ЗАТРАТ ТРУДА И РАСХОДА ОСНОВНЫХ СТРОИТЕЛЬНЫХ МАТЕРИАЛОВ

РАЗРАБОТАН
ГОСУДАРСТВЕННЫМ ПРОЕКТНЫМ ИНСТИТУТОМ
„ЛЕНИНГРАДСКИЙ ВОДОКАНАЛПРОЕКТ"

ДИРЕКТОР ИНСТИТУТА О.Ю. Гвоздинский
ГЛАВНЫЙ ИНЖЕНЕР ИНСТИТУТА Г.А. Кондратенко
ГЛАВНЫЙ ИНЖЕНЕР ПРОЕКТА Ю.В. Беляев

УТВЕРЖДЕН
Госстроем СССР протокол от 3 октября 1985г.
№ АЧ-41 и введен в действие
В/О „Союзводоканалниипроект"
приказ от 29 января 1986г. №31

сф 708-01

Альбом I

т.п 901-1-38.86

Содержание альбома

Марка - лист	Наименование	№страницы
ПЗ-1	Пояснительная записка (начала)	3
ПЗ-2	Пояснительная записка	4
ПЗ-3	Пояснительная записка (окончание)	5
ТХ-1	Общие данные	6
ТХ-2	Планы, разрезы 1-1; 2-2; 3-3	7
ТХ-3	Фрагмент плана 1. Узлы I-IV	8
ТХ.СО	Спецификация оборудования	9
КМ-1	Общие данные	10
КМ-2	Техническая спецификация стали	11
КМ-3	Схема каркаса секции водоприемника. Разрез 5-5	12
КМ-4	Разрезы 1-1; 2-2; 3-3; 4-4	13
КМ-5	Узлы 1; 2; 3	14
КМ-6	Узлы 4; 5; 6	15
МВ.1.00	Кассета цилиндрическая 1800×1300	16
МВ.2.00	Камера вихревая разветвленная	17
МВ.2.00	Камера вихревая разветвленная	18
МВ.3.00	Кассета	19

Альбом I

Схема водозаборных сооружений

Продольный разрез

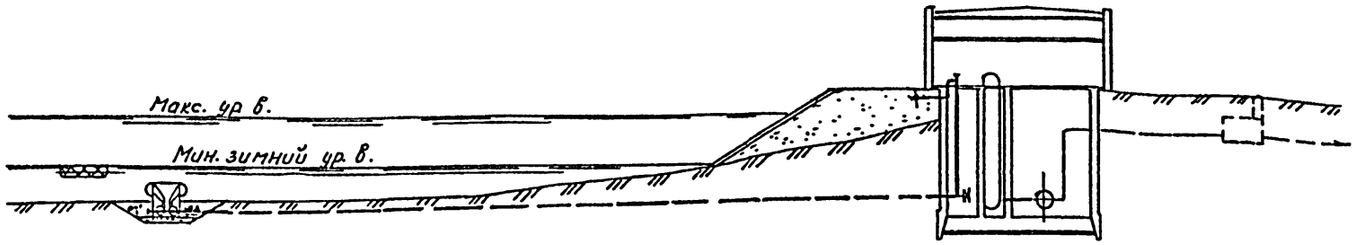

План

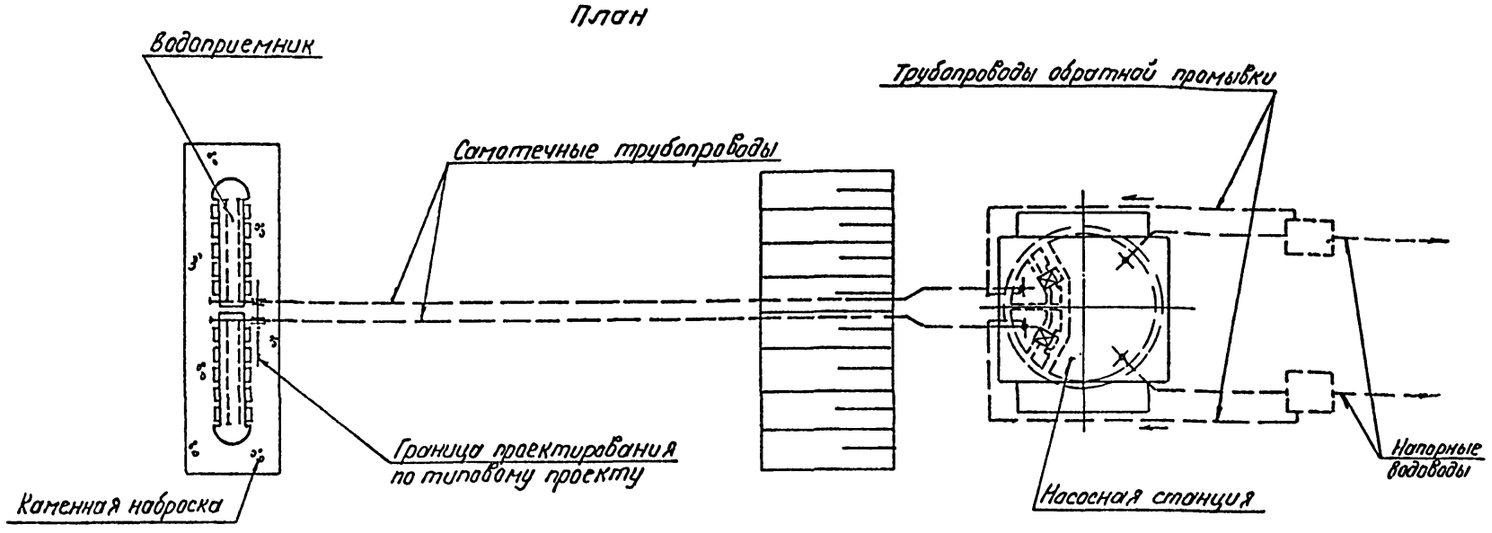

I. ОБЩАЯ ЧАСТЬ

Типовой проект затопленного водоприемника бетонного в металлической оболочке с двухсторонним приемом воды и рыбозащитными устройствами производительностью 3,0 м^3/с разработан в соответствии с планом типового проектирования Госстроя СССР на 1984-1985г.г. с учетом рекомендаций ВНИИ ВОДГЕО и Ленинградского инженерно-строительного института.

Водоприемник разработан для минимальной глубины воды в реке 3,0 м. Материал водоприемника - бетон в металлической оболочке.

Основные технические решения по рыбозащите согласованы с ЦУРЭН Главрыбвода (письмо № 07-I/I9I от 06.02.85г.).

2. УСЛОВИЯ ПРИМЕНЕНИЯ ТИПОВОГО ПРОЕКТА

Типовой проект водоприемника может применяться на всех равнинных реках Советского Союза, имеющих глубину не менее 3,0 м при толщине льда I,0 м, за исключением рек с тяжелыми условиями забора воды.

При толщине льда в реке менее I,0 м допустимая минимальная глубина воды в реке может быть соответственно уменьшена.

Водоприемник предназначен для применения в составе водозаборных сооружений производственного и хозяйственно-питьевого водоснабжения и относится к II степени надежности забора воды.

Категория водоприемника по степени обеспеченности подачи воды определяется соответствующими положениями СНиП 2.04.02-84.

Выбор местоположения водоприемника в зависимости от особенностей источника водоснабжения, определение основных условий, обеспечивающих надежный забор воды, производится в соответствии с СНиП 2.04.02-84, раздел "Сооружения для забора поверхностной воды".

При размещении водоприемника в водной акватории без естественного рыбоотведения, где скорости вдоль фильтрующего фронта имеют величины менее 0,2-0,3 м/с и сносящий поток не связан непосредственно с транзитным потоком, необходимо применение принудительных гидравлических или пневматических рыбоотводных систем и плоских фильтрующих кассет со снижением производительности на 50%.

Конструктивные и эксплуатационные параметры таких систем разрабатываются только после модельных гидравлических и ихтиологических исследований для каждого конкретного случая.

Расстояние от берега до водоприемного фронта при минимальном уровне воды в реке должно быть не менее 3,0 м на уровне дна при заложении берегового откоса>2,75-3,00.

Местоположение водоприемника в русле реки в каждом отдельном случае должно быть согласовано с органами рыбоохраны, речного судоходства и лесосплава.

3. КОНСТРУКТИВНЫЕ РЕШЕНИЯ

Водоприемник бетонный в металлической оболочке запроектирован двухсекционным и предназначен для работы на два самотечных трубопровода.

Забор воды осуществляется водоприемными окнами, оборудованными рыбозащитными устройствами в виде цилиндрических кассет с фильтрующим заполнителем. Затем вода поступает в щелевые вихревые камеры, откуда вихревыми цилиндрическими патрубками, расположенными в торцах секций водоприемника, подводится к самотечным трубопроводам.

В качестве фильтрующего заполнителя кассет использован керамзит (ГОСТ 9759-83) крупностью фракций 25-30 мм.

При привязке типового проекта в качестве фильтрующего заполнителя кассет могут использоваться также полиэтиленовые или деревянные шары диаметром 25-30 мм, или цилиндры такого же диаметра и длины.

Для равномерного деления расхода при обратной промывке в отводной трубе разветвленной вихревой камеры устанавливается разделительная диафрагма.

Промывка водоприемника и самотечных трубопроводов от наносов должна осуществляться поочерёдно обратным током воды в сочетании с импульсной промывкой.

При обратной промывке необходимо обеспечить подачу воды на промываемый самотечный трубопровод и секцию водоприемника до I,2 обычно забираемого им расхода (в насосной станции в это время могут работать все насосы без резерва).

В соответствии с требованиями рыбозащиты скорость втекания воды в кассеты принята 0,I0 м/с.

ГРАФИК ПОТЕРЬ НАПОРА

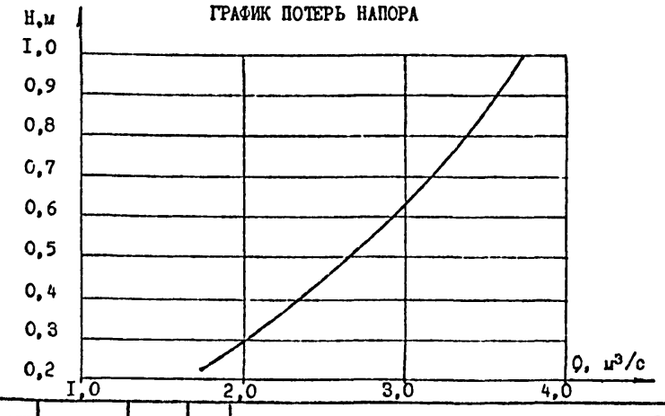

				т.п. 901-1-38.86	- ПЗ
Инж.	Вавилина		09.85		
Ст. инж.	Матаков		09.85		
Рук гр	Пузырев		09.85	Водоприемник бетонный в металлической оболочке производительностью 3,0 м³/с	Стадия: Р; Лист: 1; Листов: 3
Н. контр.	Ханайлина		09.85		
ГИП	Беляев		09.85		
Гл. спец.	Казонцев		09.85	Пояснительная записка (начало)	Госстрой СССР ГПИ Ленинградский Водоканалпроект
Нач. отд.	Винников		09.85		
Гл. спец.	Томилина		09.85		

Инв. № подл. | Подп. и дата | Взам. инв. №

Альбом I

т.п. 901-1-38.86

В качестве меры по защите от коррозии проектом предусматривается окраска металлоконструкций лаком ХС-76 (ГОСТ 9355-81) в 4 слоя по слою грунта ВЛ-02 (ГОСТ 12707-77), что соответствует перечню материалов, разрешенных главным санитарно-эпидемиологическим управлением Министерства здравоохранения СССР для применения в практике хозяйственно-питьевого водоснабжения, утверждённому 18.II.77 за № 1805-77.

Для предотвращения обмерзания шугой металлические поверхности фильтрующих кассет поверх лака покрываются слоем гидрофобной органо-силикатной краски ОС-12ОI (ТУ-84-725-78).

Для борьбы с биологическим обрастанием самотечных трубопроводов в проекте предусмотрена возможность подключения к водоприемнику трубопроводов подачи хлорной воды.

Для предотвращения от истирания наносами рекомендуется применять футеровку труб деревянными рейками или защиту их железобетонными скорлупами, обоймами и пр.

Решение вопросов общей компоновки узла водозаборных сооружений, крепления дна реки у водоприемника, укладки самотечных трубопроводов и способа их подсоединения к водоприемнику, борьбы с биообрастанием, а также составление проекта производства работ выполняются при привязке проекта к местным условиям.

4. ОСНОВНЫЕ ПОЛОЖЕНИЯ ПО ПРОИЗВОДСТВУ РАБОТ

В типовом проекте учтены следующие работы по строительству водоприемника.

Отрывка котлована и подготовка основания.

Изготовление водоприемников, спуск на воду, опускание в проектное положение, заполнение бетоном металлической оболочки водоприемников.

Засыпка камнем пазух котлована.

Объемы работ по устройству котлована учтены от горизонтальной поверхности планировки у водоприемника.

Перед отрывкой котлована выполняется водолазное обследование дна.

Разработку котлована под водоприемник предусмотрено производить установкой УПГМ-360 с доработкой вручную до проектных отметок гидромонитором с помощью водолазов.

Отсыпка щебня в основание под водоприемник и засыпка камнем пазух котлована, после установки его в проектное положение, выполняются с плавсредств через бункер и трубы.

Поверхности отсыпки щебня и каменной засыпки подлежат, соответственно, тщательному и грубому разравниванию водолазами.

Проектом предусматриваются следующие методы производства работ по изготовлению и установке водоприемника.

Металлическая оболочка водоприемника изготовляется на берегу на горизонтальной платформе. При этом следует пользоваться шпальными клетками, которые можно разбирать, чтобы поставить платформу на рельсовый наклонный спусковой стапель.

Для облегчения монтажа вихревой камеры в водоприемнике предусматривается поэтапная сборка металлической оболочки.

На I этапе производится сборка и сварка металлоконструкции каркаса за исключением верхних поперечных швеллеров. Затем к каркасу приваривается обшивка и производится установка вихревых и бункерных камер. II этап включает в себя монтаж и сварку верхних поперечных швеллеров каркаса.

Перед спуском водоприемника на воду разбираются шпальные клетки. При спуске водоприемник поддерживается на тросах. Когда рама ложится на спусковой стапель, водоприемник вместе с рамой доводится при помощи лебёдок до уровня воды. Водоприёмные окна закрываются деревянными щитами для предохранения от затопления при крене и волнении.

Для обеспечения остойчивости к водоприемнику перед опусканием крепятся понтоны.

В месте спуска водоприемника на воду должна быть обеспечена минимальная глубина I,5 м.

При отсутствии глубин у берега потребуется устройство специальной прорези для обеспечения спуска и буксировки.

Спущенный на воду водоприемник повисает на понтонах, затем закрепляется лебёдками, находящимися на спаренных баржах, и в таком положении буксируется к месту установки, где с помощью плавучих опор точно устанавливается над заранее подготовленным основанием. Понтоны медленно заполняются водой и водоприемник осторожно, при помощи лебёдок, опускается на дно.

Правильность установки проверяется водолазами, ими же производится отстроповка понтонов.

Заполнение секций водоприемника под водой бетоном производится методом вертикально перемещающейся трубы (ВПТ).

Ведомость основных объемов работ

№№ пп	Наименование работ	Ед. изм.	Кол-во	Примечание
I	Устройство берегового стапеля	шт.	I	Объемы работ по стапелю см. л. ПЗ-3
2	Разработка котлована под водоприемник установкой УПГМ-360	м3	560	
3	Доработка грунта водолазами с помощью гидромониторов	м3	70	
4	Изготовление металлической оболочки	т	2I,8	
5	Подготовка основания из щебня	м3	75	
6	Обратная засыпка пазух котлована камнем	м3	375	
7	Укладка бетона в водоприемник методом ВПТ	м3	3I5	
8	Трудовые затраты рабочей силы	чел. час	7962	

При привязке проекта необходимо выполнить расчет понтонов в зависимости от веса водоприемника.

Подводное бетонирование водоприемника методом ВПТ производится с плавучей рабочей площадки, оборудованной бетонолитными трубами Д=200 мм с приёмными воронками, расположенными по периметру бетонируемых стен водоприёмника.

Приготовление бетонной смеси (с осадкой конуса I6-20 см и крупностью заполнителя не более 40 мм) производится на плавучей бетоносмесительной установке, а подача её к бетонолитным трубам-при помощи бетононасосов, пневмонагнетателей или краном в бадьях.

Работы по бетонированию водоприемника допускается производить при волнении водной поверхности до 2 баллов.

При привязке проекта в условиях Севера необходимо опускание водоприемника выполнить со льда. Металлическая оболочка водоприемника изготавливается на береговом стапеле на специальных санях, установленных на шпальные клетки. Готовая оболочка, поддерживаемая лебедками, по наклонному стапелю спускается на лёд и подтягивается к майне.

Набор механизмов и оборудования для подводной разработки грунта (при привязке данного типового проекта) должен быть согласован со специализированной строительной организацией, рыбной инспекцией и увязан с разработкой траншей для укладки самотечных водоводов.

При строительстве водоприемника используются установка УПГМ-360, гидромонитор ВНА-50, буксиры I50 л.с. и плавкраны грузоподъемностью 5-I5 т и другие механизмы.

Продолжительность строительства водоприемника ориентировочно 3 мес.

5. УКАЗАНИЯ ПО ПРИВЯЗКЕ ТЕХНОЛОГИЧЕСКОЙ ЧАСТИ ТИПОВОГО ПРОЕКТА

Привязка типового проекта производится с учетом требований СНиП 2.04.02-84, а также раздела 6 инструкции по типовому проектированию СН 227-82 и ГОСТ 2I.202-78 (Правила оформления привязки проектной документации).

Основными исходными данными для привязки технологической части проекта являются:

- расчетная производительность с учётом расширения;
- топографические, инженерно-геологические, гидрологические, ихтиологические данные.

В зависимости от конкретных условий привязки уточняются гидравлические расчёты, объемы и методы производства работ, средства доставки материалов и прочее.

6. ОХРАНА ОКРУЖАЮЩЕЙ СРЕДЫ

Водоприемник снабжен рыбозащитным устройством в виде цилиндрических кассет с мелкозернистым фильтром, надежно защищающим рыбную молодь от попадания в водоприемник.

Местоположение водоприемника и методы производства работ должны согласовываться с государственными инспектирующими органами, что обеспечит соблюдение водоохранных мероприятий.

При привязке проекта выполняются расчеты по определению влияния зоны взмучивания на водоём при разработке котлована под водоприемник.

Технология, оборудование, строительные решения, организация производства и труда настоящего проекта соответствует новейшим достижениям отечественной и зарубежной науки и техники.

Инв. № подл.	Подпись и дата	Взам. инв. №			т.п. 901-1-38.86	-ПЗ
			Инж.	Вавилина	09.85	
			Ст. инж.	Наткова	09.85	
			Рук. гр.	Ермишова	09.85	
			Рук. гр.	Пузырев	09.85	Водоприемник бетонный в металлической оболочке производительностью 3,0 м³/с
			Н. контр.	Хамидулина	09.85	Стадия: Р; Лист: 2; Листов:
			ГИП	Белаев	09.85	
			Гл. спец.	Казанцева	09.85	Пояснительная записка (продолжение)
			Нач. отд.	Винников	09.85	Госстрой СССР ГПИ Ленинградский Водоканалпроект
			Гл. спец.	Томилина	09.85	

Альбом I

т.п. 901-1-38.86

Схема установки водоприемника

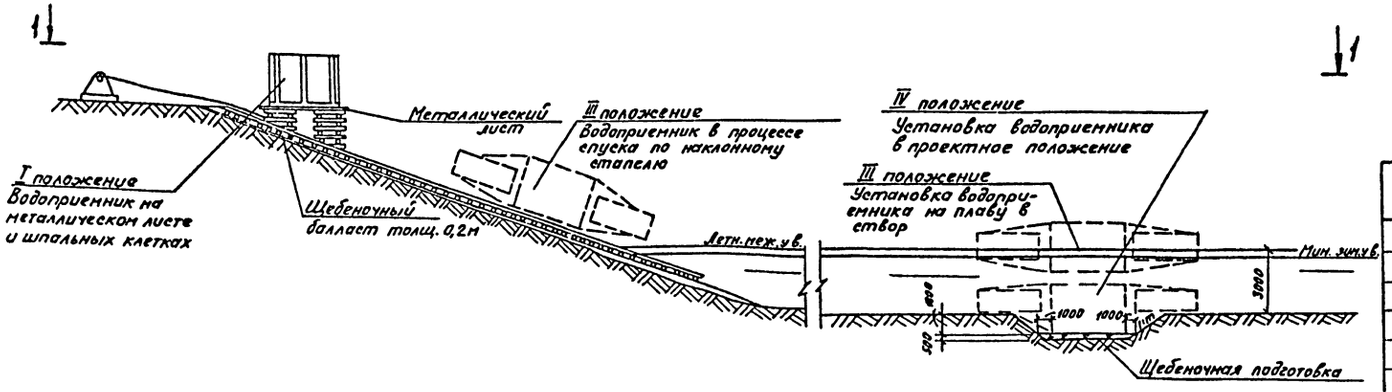

План 1-1

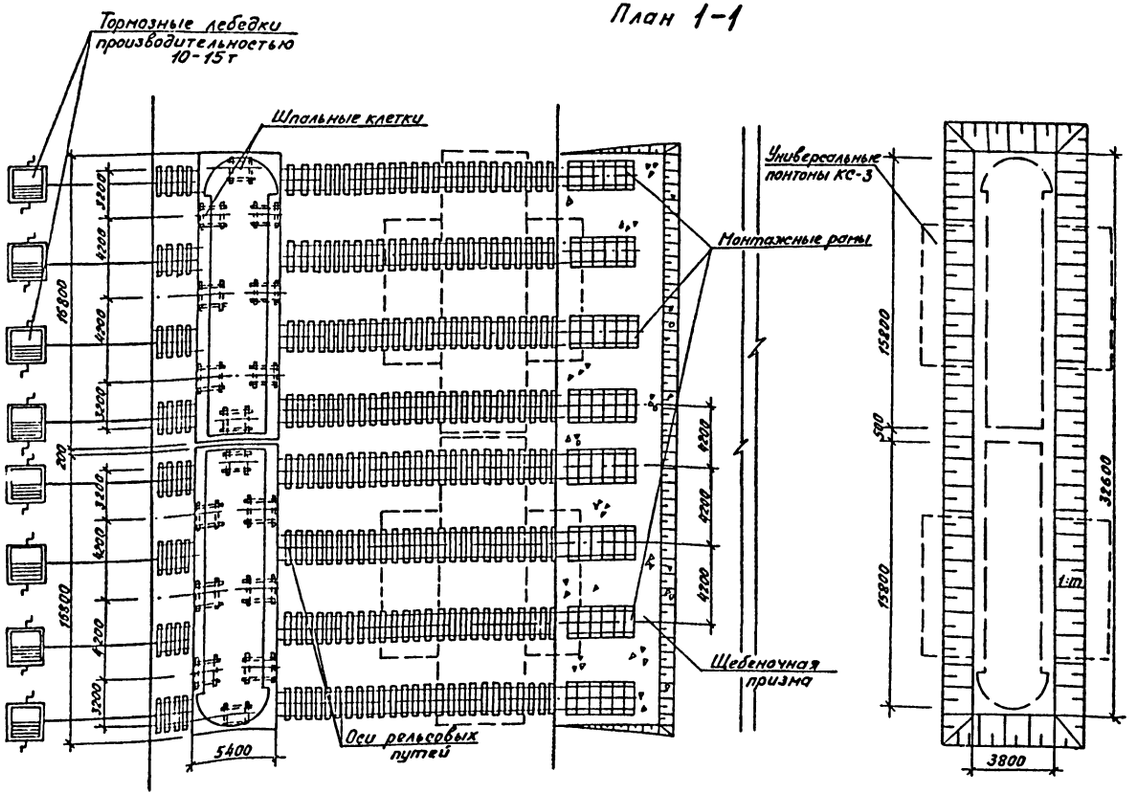

Плавсредства, установленные на якорях, условно не показаны.

Ведомость основных объемов работ по стапелю

NN	Наименование работ	Ед.изм.	Кол-во	Примечание
	Планировка береговой полосы			
1	Срезка растительного слоя бульдозером	м³	160	
2	Отсыпка щебня подводной части	м³	105	
3	Грубое разравнивание водолазами			
	щебеночной отсыпки	м²	350	
4	Балластировка пути щебеночным			
	балластом	м³	230	
5	Устройство путей на шпальном основании			
	а) подводной части	м	40	
	б) береговой части	м	216	

Таблица основных технико-экономических показателей

Наименование показателей	Ед. изм.	По проекту	По проекту аналогу ТП 901-1-25
Производительность	м³/с	3,0	3,0
Площадь водоприемного фронта	м²	73,5	60,0
Сметная стоимость (общая)	тыс руб	64,63	100,00
в том числе строительно-монтажных работ	то же	64,63	100,00
на 1м³/с производительности	"	21,54	33,33
Трудозатраты построечные	чел.ч.	5918	8605
на 1 м³/с производительности	то же	1973	2868
Расход основных строительных материалов цемент	т	70,8	
н.талл	"	22,2	57,0
на 1м³/с производительности цемент	"	23,6	
металл	"	7,4	19,0

					т.п. 901-1-38.86 -ПЗ		
Стинж.	Прохорова			03.85	Водоприемник бетонный в металлической оболочке производительностью 3,0м³/с	Стадия	Лист	Листов
Ст.техн.	Голубцова			03.85		Р	3	
Рук.гр.	Ермишова			03.85				
Н.контр	Ермишова			03.85	Пояснительная записка (окончание)	Госстрой СССР ГПИ Ленинградский Водоканалпроект		
ГИП	Беляев			03.85				
Нач.отд.	Возовой			01.85				

Инв.№подл. | Подпись и дата | Взам.инв.№

Альбом I

т.п. 901-1-38.86

Ведомость основных комплектов чертежей

Обозначение	Наименование	Примечание
-ТХ	Технологическая часть	
-КМ	Конструкции металлические	

Ведомость чертежей основного комплекта ТХ

Лист	Наименование	Примечание
1	Общие данные	
2	Планы, разрезы 1-1; 2-2	
3	Фрагмент плана 1. Узлы I – IV	

Ведомость ссылочных и прилагаемых документов

Обозначение	Наименование	Примечание
	Прилагаемые документы	
-ТХ.СО	Спецификация оборудования	
-ТХ.ВМ	Ведомость потребности в материалах	
-НВ.1.00	Кассета цилиндрическая 1800×1300	
-НВ.2.00	Камера вихревая разветвленная	на 2 листах

Таблица основных показателей

Наименование показателя	Ед. изм.	Величина показателя	Примечание
Площадь водоприемного фронта	м²	73,50	
Скорость втекания воды в фильтр:			
при нормальных условиях эксплуатации	м/с	0,10	
в аварийном режиме и при обратной промывке	м/с	0,12	
Сметная стоимость	тыс. руб.	64,63	
Удельные капитальные вложения на 1м³ суточной производительности	руб.	0,25	

Общие указания

Установка цилиндрических кассет выполняется в зависимости от направления течения воды в реке (см. лист 3).

Настоящий проект разработан в соответствии с действующими нормами и правилами.

Главный инженер проекта: Ю.В. Беляев

Инв.№ подл. | Подпись и дата | Взам.инв.№

Привязан			
Инв.№			
Т.п. 901-1-38.86 -ТХ			
Пров.	Божаков		09.85
Инж.	Бабилина		09.85
Ст.инж.	Матаков		09.85
Рук.гр.	Пузырев		09.85
Н.контр.	Хатидзиева		09.85
ГИП	Беляев		09.85
Гл.спец.	Казанцева		09.85
Нач.отд.	Винников		09.85
Гл.спец.	Тамилина		09.85

Водоприемник бетонный в металлической оболочке, производительностью 3,0 м³/с

Стадия	Лист	Листов
Р	1	3

Общие данные

Госстрой СССР ГПИ Ленинградский Водоканалпроект

Альбом I

т.п. 901-1-38.86

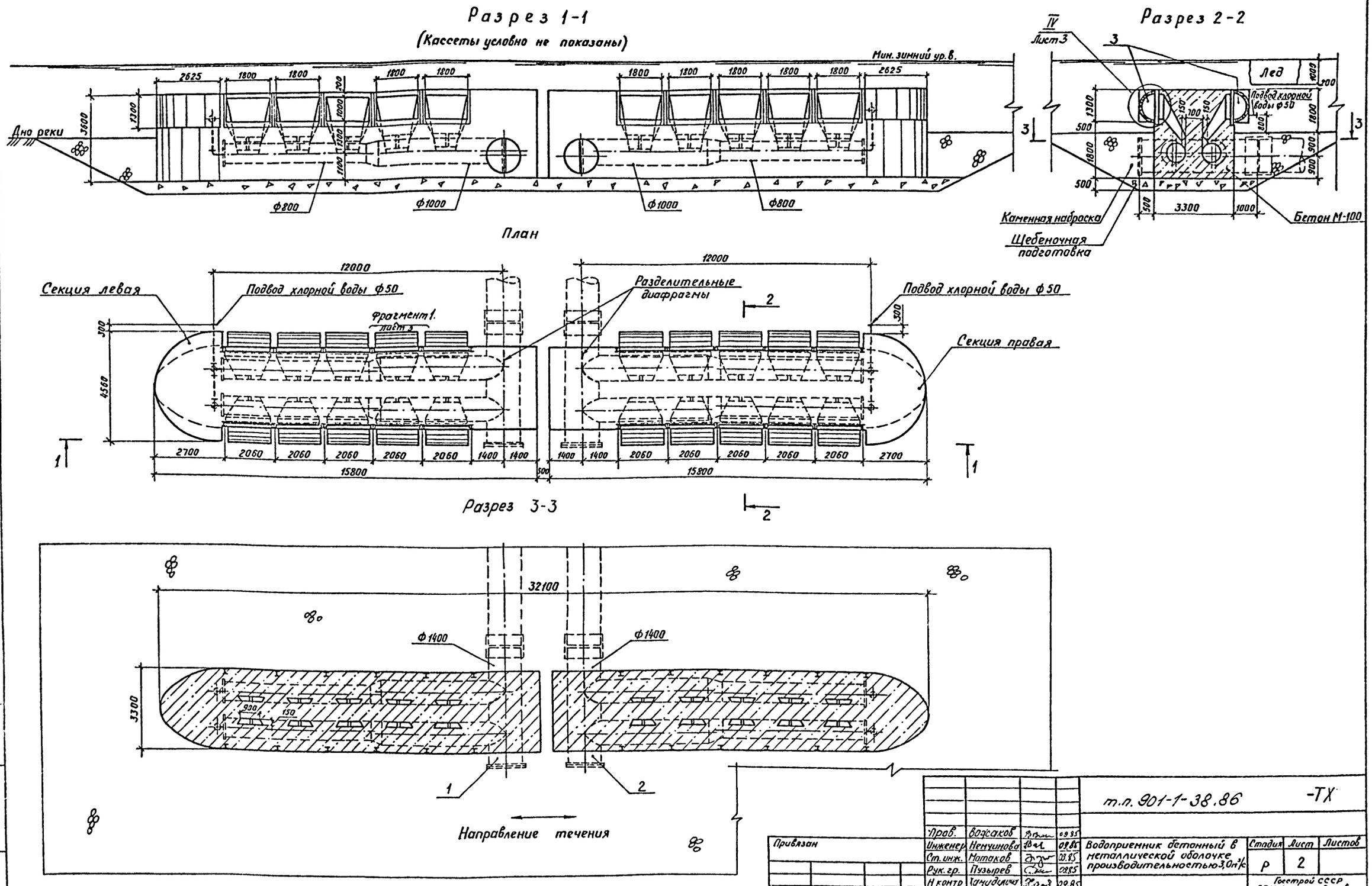

				т.п. 901-1-38.86			-ТХ
Прав.	Вожаков		09.85				
Инженер	Ненчинова		09.85	Водоприемник бетонный в металлической оболочке производительностью 3,0 м³/с	Стадия	Лист	Листов
Ст. инж.	Матаков		09.85		Р	2	
Рук. гр.	Пузырев		09.85				
Н контр	Хамидулина		09.85	Планы, разрезы 1-1, 2-2; 3-3	Госстрой СССР ГПИ Ленинградский ВОДОКАНАЛПРОЕКТ		
ГИП	Беляев		09.85				
Нач отд.	Винников		09.85				

Привязан

Инв. №

Инв. № подл. | Подпись и дата | Взам. инв. №

Альбом I

т.п. 901-1-38.86

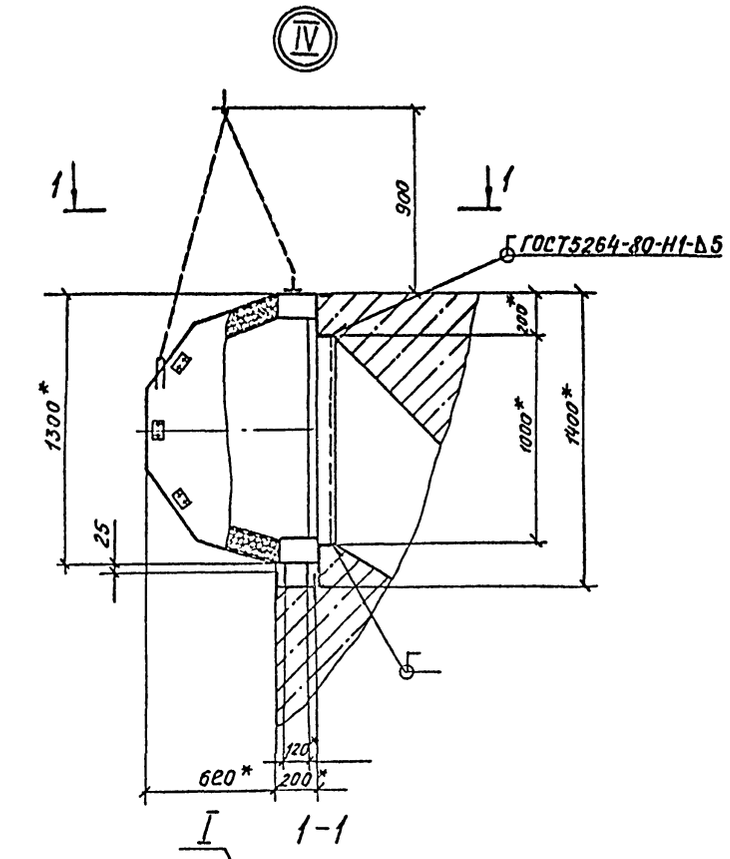

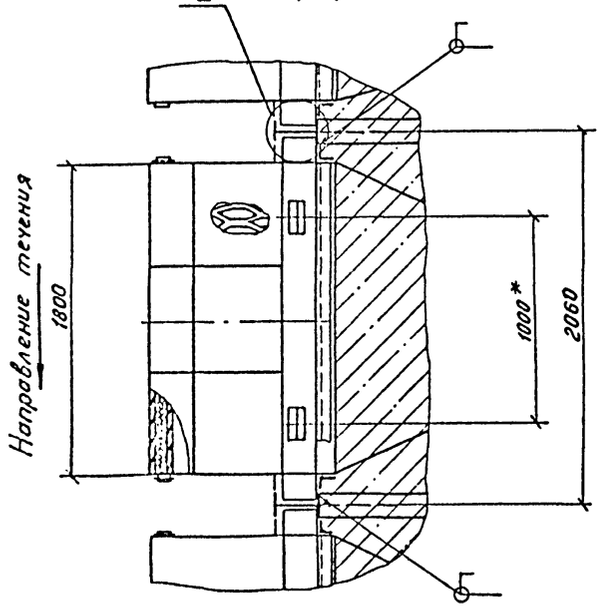

Фрагмент плана 1

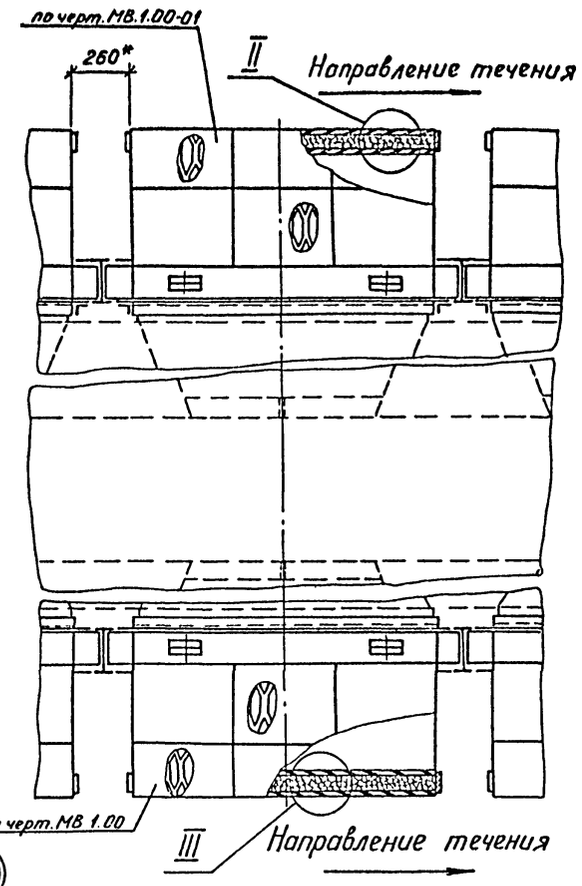

I
М 1:5

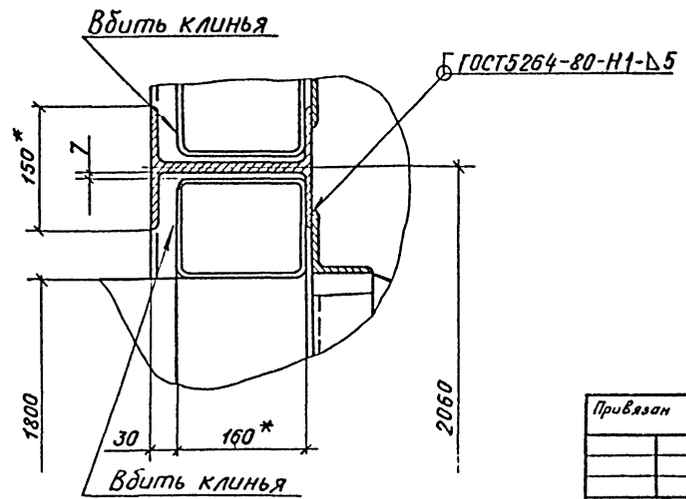

II
М 1:2

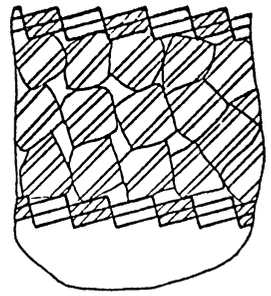

III
М 1:2

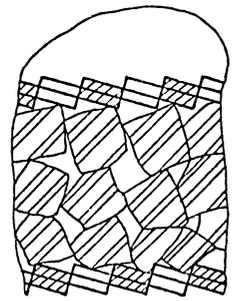

1. * Размеры для справок.
2. Сварку производить электродами Э42 ГОСТ 9467-75.
3. Выталкивающая сила равна 98 кг.
4. Фрагмент плана приведен для направления течения вправо.

				т.п. 901-1-38.86 -ТХ				
Привязан		Разраб	Яковлева		11.85	Водоприемник бетонный в металлической оболочке производительностью 3,0 м³/с	Стадия	Лист	Листов
		Пров.	Виноградова		11.85		Р	3	
		Рук.гр.	Караваева						
		Н.контр.	Караваева		11.85	Фрагмент плана 1. Узлы I-IV.	Госстрой СССР ГПИ Ленинградский ВОДОКАНАЛПРОЕКТ		
Инв.№		Нач.отд	Макаров		11.85				
		ГИП	Беляев		11.85				

Инв.№ подл. | Подпись и дата | Взам.инв.№

Альбом I

т.п. 901-1-38.86

Позиция	Наименование и техническая характеристика оборудования и материалов. Завод изготовитель (для импортного оборудования – страна, фирма)	Тип, марка оборудования. Обозначение документа и номер опросного листа	Единица измерения: Наименование	Единица измерения: Код	Код завода-изготовителя	Код оборудования, материала	Цена единицы оборудования тыс. руб	Количество	Масса единицы оборудования кг
1	2	3	4	5	6	7	8	9	10
	Оборудование и материалы, поставляемые поставщиком								
1	Камера вихревая разветленная	МВ.2.00	шт	796				1	13050
2	Камера вихревая разветленная	МВ.2.00-01	шт	796				1	13050
3	Кассета цилиндрическая	МВ. 1.00	шт	796				10	586
		МВ. 1.00-01	шт	796				10	586

Гип.	Вожоков		09.85
Инж.	Немчинова		09.85
Ст инж.	Матаков		09.85
Рук. гр.	Караваева		09.85
Рук. гр.	Пузырев		09.85
Н. контр.	Хамидулина		09.85
ГИП	Беляев		09.85
Нач. отд.	Винников		09.85

Привязан

Инв. №

т.п. 901-1-38.86 – ТХ.СО

Спецификация оборудования

Стадия	Лист	Листов
Р	1	1

Госстрой СССР ГПИ Ленинградский Водоканалпроект

Инв. № подл. | Подпись и дата | Взам. инв. №

Альбом I

т.п. 901-1-38.86

Ведомость чертежей основного комплекта – КМ

Лист	Наименование	Примечание
1	Общие данные	
2	Техническая спецификация стали	
3	Схема каркаса секции водоприемника.	
	Разрезы 3-3; 4-4; 5-5	
4	Разрезы 1-1; 2-2	
5	Узлы 1; 2; 3	
6	Узлы 4; 5; 6	

I Основные исходные данные.

1. Условия площадки строительства приняты в соответствии с п. 2.3 СН 227-82.

II Характеристика проектных решений.

1. Расчетные положения и материал конструкций.

1.1. Расчеты стальных конструкций водоприемников выполнены в соответствии со СНиП II-23-81. „Стальные конструкции," СНиП II-6-74 „Нагрузки и воздействия."

1.2. В качестве материала для конструкций приняты стали марки Вст3 кп 2 по ГОСТ 380-71* для листов обшивки и ребер жесткости, Вст 3 пс 6-1 по ТУ 14-1-3023-80 для остальных конструкций.

1.3. Профили для стальных конструкций приняты по сокращенному сортаменту металлопроката для применения в строительных стальных конструкциях, утвержденному постановлением Госстроя СССР №59 от 20.04.84 г.

2. Конструктивные решения.

Водоприемники представляют собой металлическую оболочку из листовой стали по пространственному каркасу из прокатных профилей.

III. Основные вопросы изготовления и монтажа

1. Изготавление и монтаж производить в соответствии со СНиП III-18-75 „Металлические конструкции."

2. Все соединения – сварные. все стыковые швы выполнять с полным проваром и подваркой корня, в случае невозможности подварки корня – на стальных подкладках с условием частичного их проплавления.

Начало и конец каждого стыкового шва выводить на выводные планки. Стыковые швы с полным проваром следует проверять физическими методами контроля.

Указанные в чертежах размеры швов приняты для автоматической и полуавтоматической сварки по ГОСТ 8713-79.

Поясные угловые швы длиной более 2м выполнять автоматической сваркой под флюсом. В случае применения ручной сварки по ГОСТ 5264-80 при разработке чертежей КМД, размеры показанных в чертежах швов должны быть пересчитаны в соответствии с указаниями главы 12 СНиП II-23-81.

Материалы для сварки в зависимости от марки стали и группы конструкций в климатических районах принимать по таблице 56 СНиП II-23-81.

Катет шва равен наименьшей толщине свариваемых элементов

IV. Антикоррозийные мероприятия

Работы по антикоррозийной защите производить в соответствии со СНиП III-23-76.

Материал грунтовки и лакокрасочного покрытия принят:

грунт – грунтовка ВЛ-02 по ГОСТ 12707-77 в 1 слой

покрытие – лак ХС-76 по ГОСТ 9355-81 в 4 слоя

Общая толщина лакокрасочного покрытия 130 мкм.

Монтаж металлоконструкций и вихревой камеры производить одновременно (см. чертежи ТХ-2; 3).

Схема водоприемника

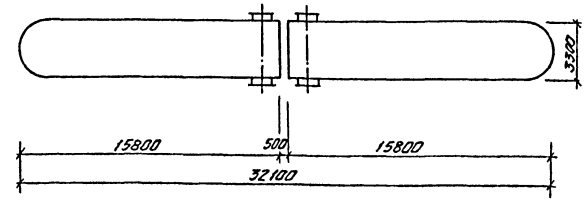

Проект выполнен с соблюдением действующих норм и правил проектирования

Главный инженер проекта Беляев Ю.В.

Инв. №				Привязан	
				т.п. 901-1-38.86	-КМ
Техник	Макарова		09.85		
Провер	Убаров		09.85		
Рук. гр.	Архиппова		09.85	Водоприемник бетонный в металлической оболочке производительностью 30 м³/с	Стадия: Р; Лист: 1; Листов: 6
Н.контр	Жила		09.85		
Гл.спец.	Ханин		09.85		
Нач.отд	Макаров		09.85	Общие данные	Госстрой СССР ГПИ Ленинградский Водоканалпроект
ГИП	Беляев		09.85		
Гл.спец.	Макин		09.85		

Инв. № подл. | Подпись и дата | Взам. инв. №

Альбом I

т.п. 901-1-38.86

Техническая спецификация стали

Вид профиля и ГОСТ, ТУ	Марка металла ГОСТ	Обозначение размера профиля	№ п.п.	Код: Марки металла	Код: Вида профиля	Код: Размера профиля	Количество, шт.	Длина, мм	Масса металла по элементам конструкции, т: Каркас	Обшивка	Крепление вихревых камер	Общая масса, т	Масса потребности в металле по кварталам (заполняется изготовителем), т: I	II	III	IV
									Код элемента конструкции							
1	2	3	4	5	6	7	8	9	526341	526341	526341					
Двутавры с параллельными гранями полок ГОСТ26020-83	Вст3пс6-1 ТУ14-1-3023-80	I 20Ш1		1230	2840	2841			5,0			5,0				
	Итого								5,0			5,0				
Всего профиля												5,0				
Швеллер ГОСТ8240-72*	Вст3пс6-1 ТУ14-1-3023-80	[20		1230	2640	2653			4,3			4,3				
	Итого								4,3			4,3				
Всего профиля												4,3				
Сталь прокатная угловая равнополочная ГОСТ8509-72*	Вст3пс6 ГОСТ380-71*	L 75×6		1230	2100				0,3			0,3				
	Вст3кп2 ГОСТ380-71*	L 50×5		1124	2100				0,3			0,3				
	Итого								0,6			0,6				
Всего профиля												0,6				
Сталь листовая горячекатаная ГОСТ19903-74	Вст3кп2 ГОСТ380-71*	-δ=10		1124	7110					0,3		0,3				
		-δ=6		1124	7110					0,2	0,4	0,6				
		-δ=4		1124	7110					10,5		10,5				
	Итого									11,0	0,4	11,4				
Всего профиля																
Сталь полосовая ГОСТ103-76	Вст3кп2 ГОСТ380-71*	-40×4		1124	1310					0,9		0,9				
	Итого									0,9		0,9				
Всего профиля												0,9				
Всего металла									9,9	11,9	0,4	22,2				
В том числе по маркам	Вст3кп2								0,3	11,9	0,4	12,6				
	Вст3пс6								0,3			0,3				
	Вст3пс6-1								9,3			9,3				

Ведомость металлоконструкций по видам профилей

Наименование конструкций по номенклатуре прейскуранта №01-09	Позиции по прейскуранту	№ п.п.	Код конструкций	Масса конструкций, т: Всего стали повышенной и высокой прочности	По видам профилей стали: Балки и швеллеры	Крупносортная сталь	Среднесортная сталь	Мелкосортная сталь	Толстолистовая сталь	Универсальная сталь	Тонколистовая сталь	Гнутые и гнутосварные	Трубы	Прочие	Всего	Количество шт.	Серия типовых конструкций
Каркас		1	526341		9,3	0,6									9,9		
Обшивка		2	526341					0,9	11,0						11,9		
Крепление вихревых камер		3	526341						0,4						0,4		
Итого					9,3	0,6		0,9	11,4						22,2		
Контрольная сумма					9,3	0,6		0,9	11,4						22,2		

Взам. инв. №

Подпись и дата

Инв. № подл.

т.п. 901-1-38.86 -КМ

Привязан							
	Инж.	Уваров А.	[signature]	09.85	Водоприемник бетонный в металлической оболочке производительностью 3,0 м³/с	Стадия	Лист	Листов
	Пров.	Уваров И.	[signature]	09.85		Р	2	
	Рук. гр.	Архипова	[signature]	09.85				
	Н. контр.	Жило	[signature]	09.85	Техническая спецификация стали	Госстрой СССР ГПИ Ленинградский ВОДОКАНАЛПРОЕКТ		
	Гл. спец.	Ханин	[signature]	09.85				
Инв. №	Нач. отд.	Макаров	[signature]	09.85				

Альбом I

т.п. 901-1-38.86

3 – 3

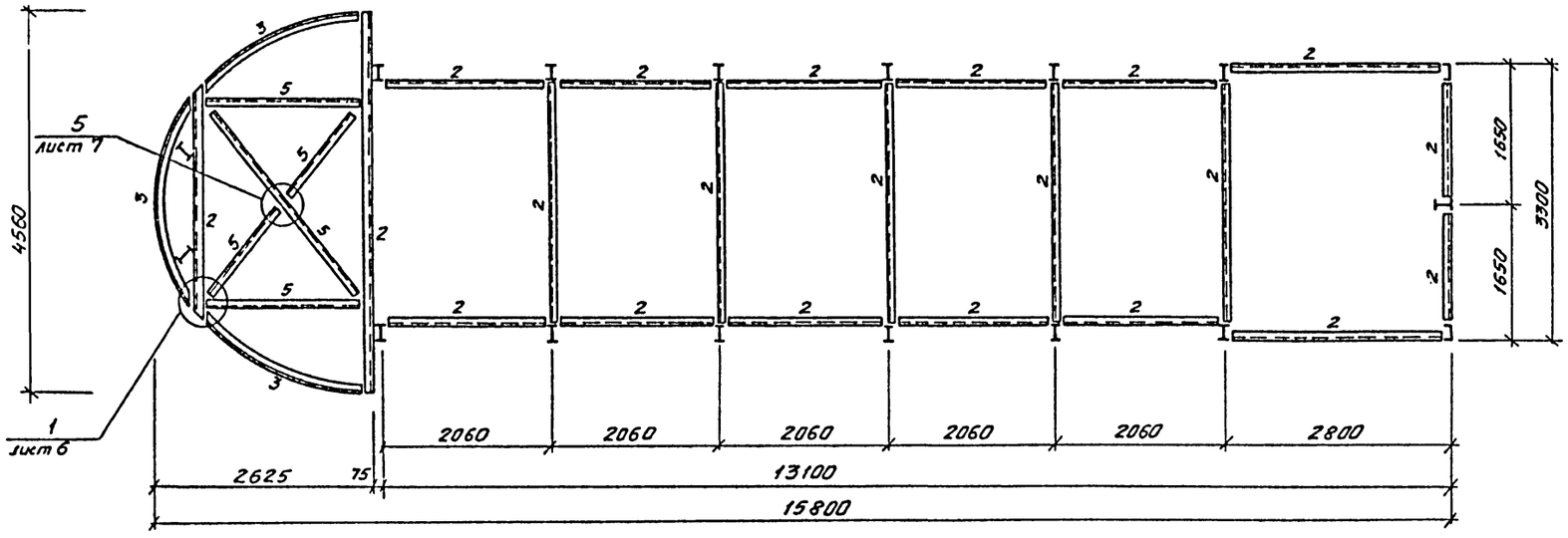

4 – 4

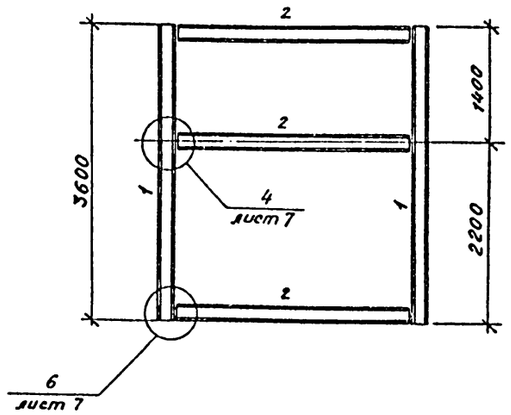

5 – 5

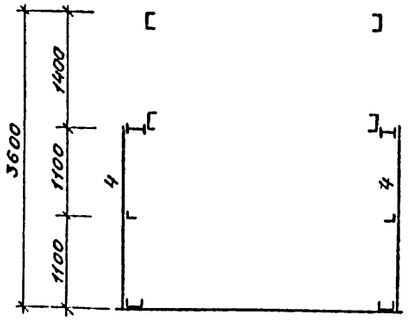

Схема каркаса секции водоприемника

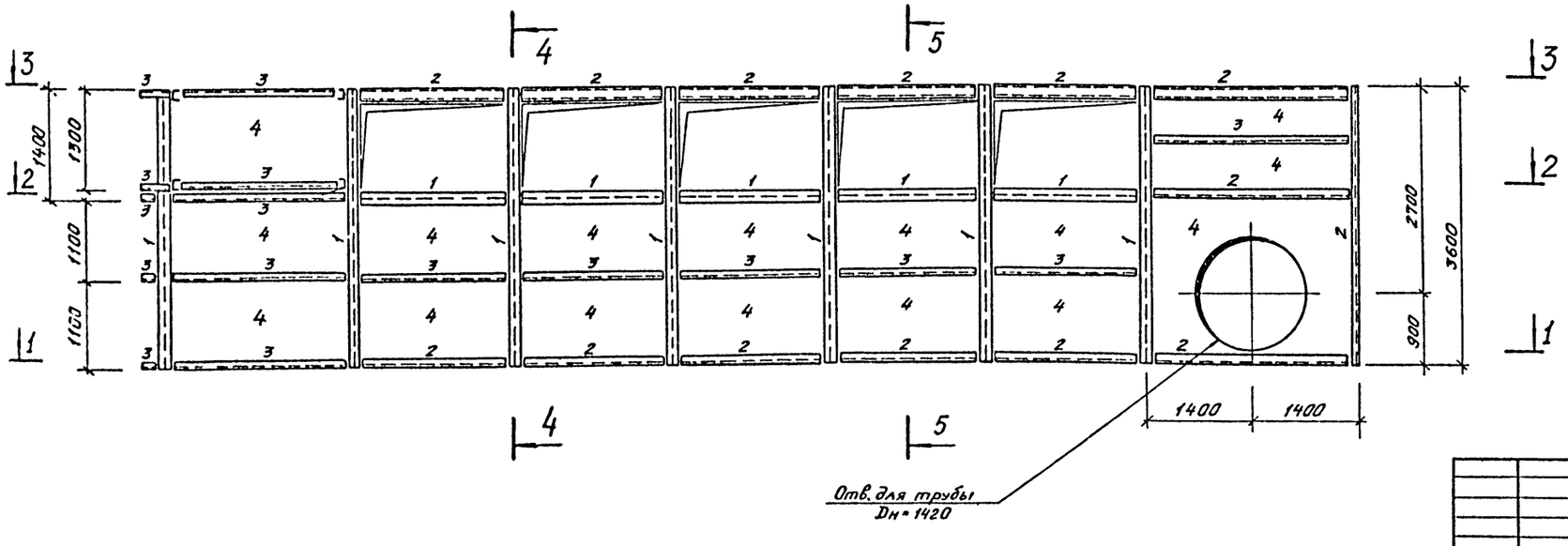

Данный лист рассматривать совместно с листом 4.

					т.п. 901-1-38.86	-КМ	
Привязан			Инженер	Уваров А	09.85	Водоприемник бетонный в металлической оболочке производительностью 3,0 м³/с	Стадия: Р; Лист: 3; Листов:
			Проверил	Уваров И	09.85		
			Рук. гр.	Архипова	09.85		
			Нормок.	Жило	09.85	Схема каркаса секции водоприемника Разрезы 3-3, 4-4; 5-5	Госстрой СССР ГПИ Ленинградский Водоканалпроект
инв. №			Гл. спец.	Ханин	09.85		
			Нач. отд.	Макаров	09.85		

Инв. № подл. | Подпись и дата | Взам. инв. № | Инв. № дубл. | Подпись и дата

Ведомость элементов

Марка	Сечение: Эскиз	Поз.	Состав	Опорные усилия: M тс.м	N тс	Q тс	Группа констр.	Марка металла	Примечание
1	I		I 20 Ш 1	Конст	рукти	вно		Вст3пс6-1	
2	[		[20		"			Вст3пс6-1	
3	L		L 50×5		"			Вст3кп2	
4	▭	1	-δ-4		"			Вст3кп2	Обшивка
		2	-40×4		"			Вст3кп2	шаг 500
5	L		L 75×6		"				

1 — 1

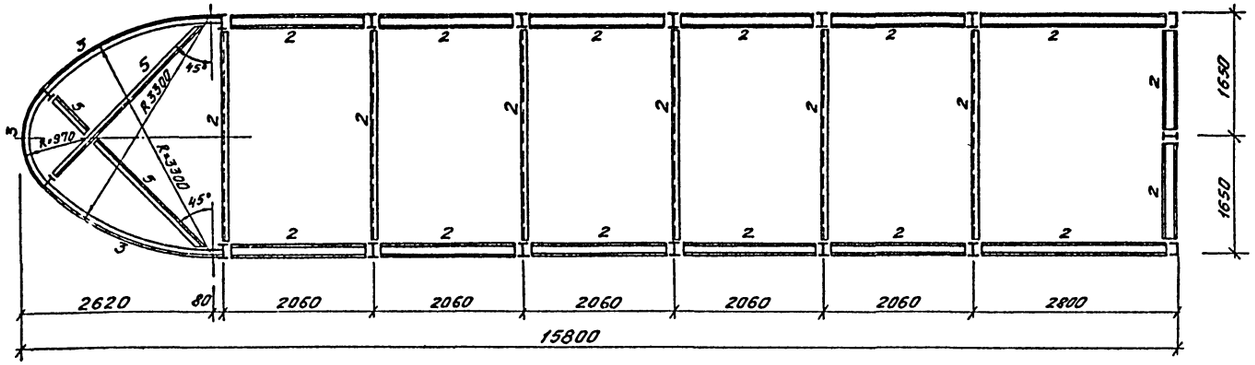

2 — 2

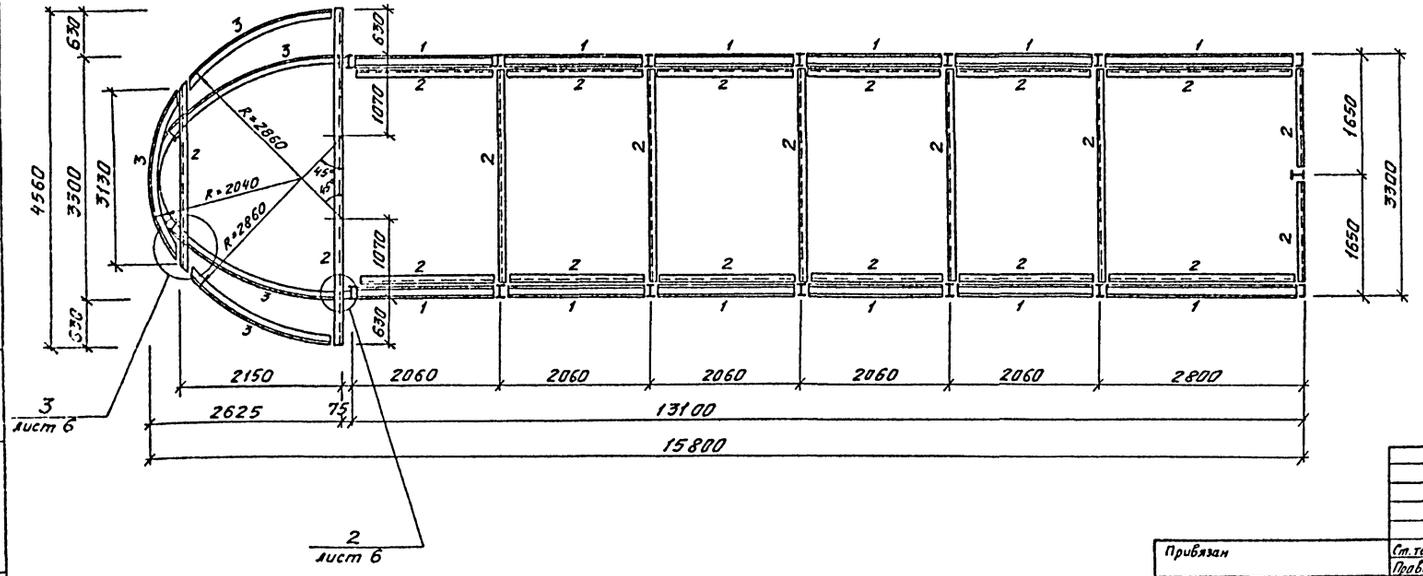

Данный лист рассматривать совместно с листом 3.

т.п. 901-1-38.86 -КМ

Ст. техн.	Палунина		09.85	Водоприемник бетонный в металлической оболочке производительностью 3,0 м³/с	Стадия	Лист	Листов
Проверил	Уваров И.		09.85		Р	4	
Рук. гр.	Архипова		09.85				
Нормок.	Жило		09.85	Разрезы 1-1; 2-2.	Госстрой СССР ГПИ Ленинградский Водоканалпроект		
Гл. спец.	Ханин		09.85				
Нач. отд.	Макаров		09.85				

Привязан

инв. №

Инв. № подл. | Подпись и дата | Взам. инв. №

СОГЛАСОВАНО:

т.п. 901-1-38.86

АЛЬБОМ I

Альбом I

т.п. 901-1-38.86

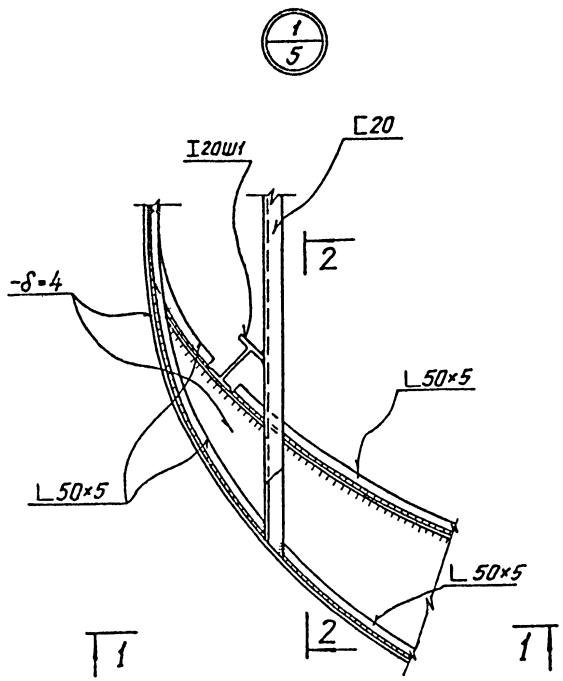

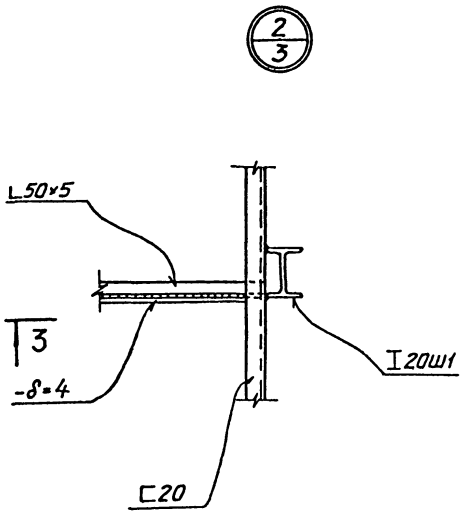

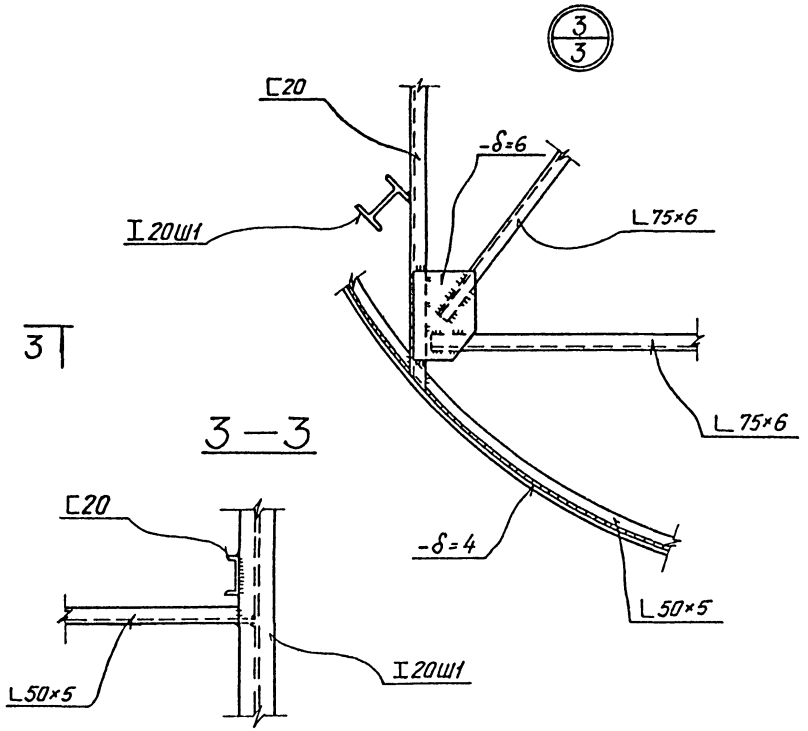

1—1

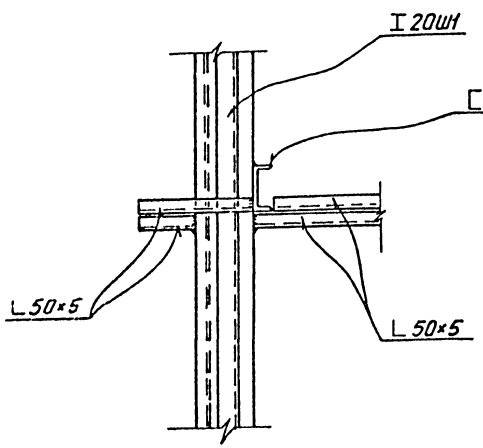

2—2

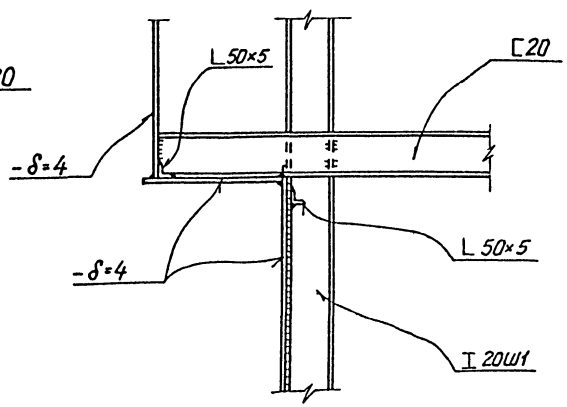

В разрезе 3-3 обшивка условно не показана.

				т.п. 901-1-38.86		-КМ	
Привязан							
	Ст техн	Палунина		Водоприемник бетонный в металлической оболочке производительностью 30 м³/с	Стадия	Лист	Листов
	Проверил	Уваров			Р	5	
	Рук. гр.	Архипова					
	Нормак.	Жила		Узлы 1; 2; 3.	Госстрой СССР ГПИ Ленинградский Водоканалпроект		
	Гл. спец.	Ханин					

Инв. № подл. | Подпись и дата | Взам. инв. №

Альбом I

т.п. 901-1-38.86

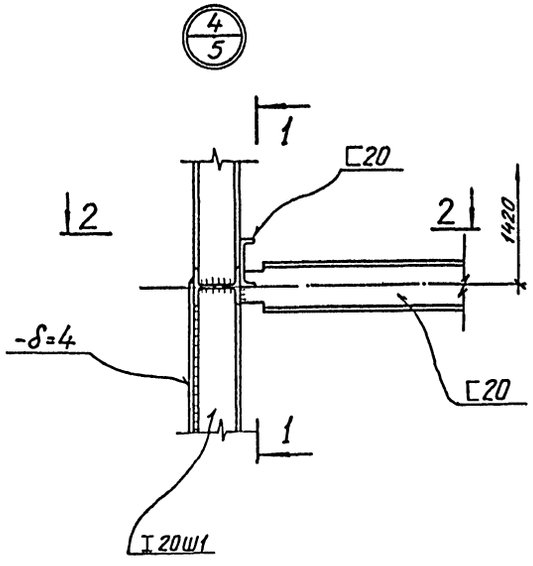

1—1

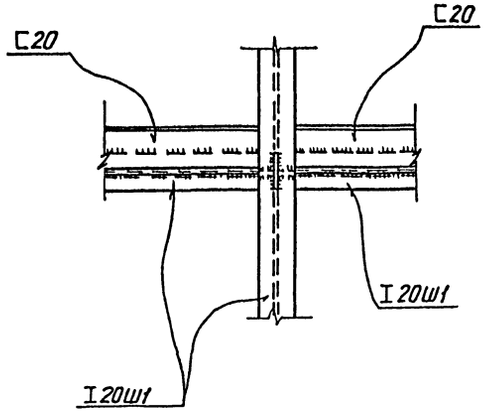

2—2

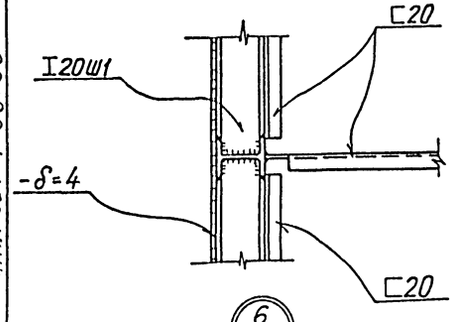

3—3

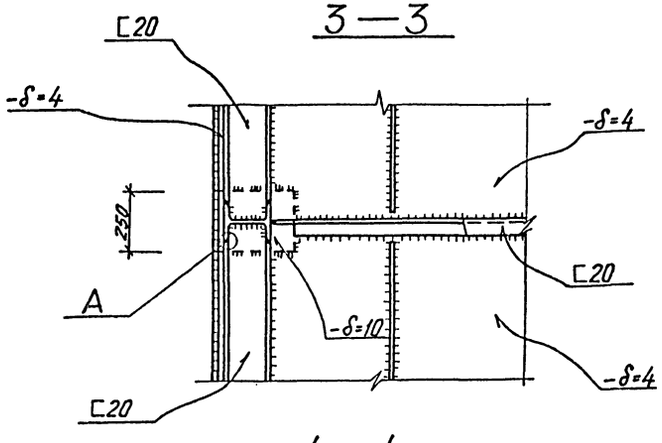

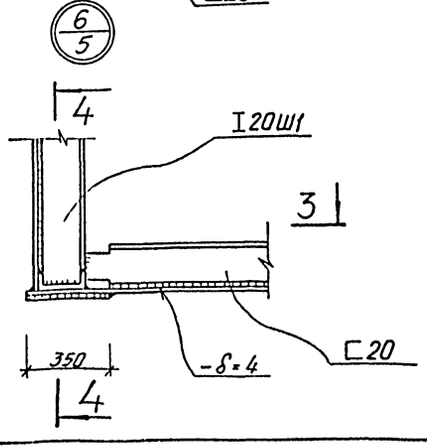

4—4

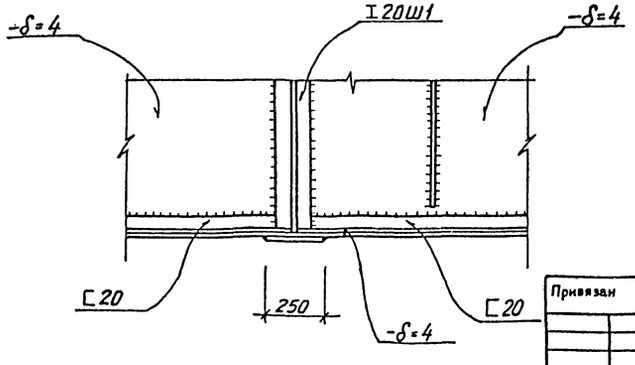

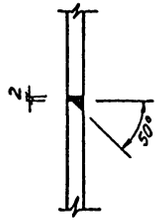

Деталь усиления обшивки

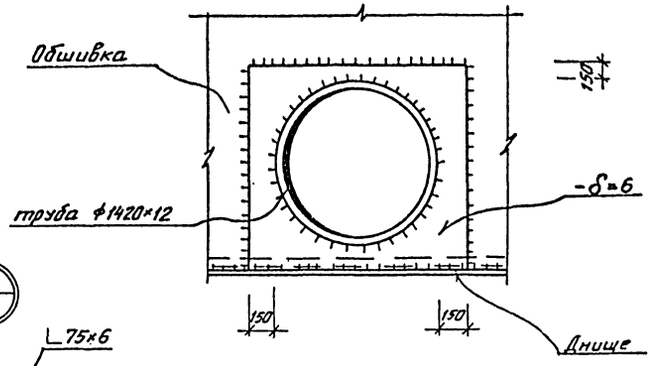

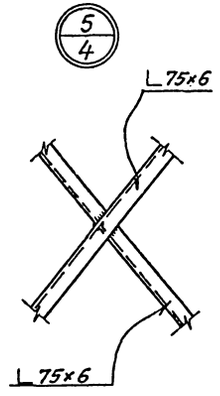

Узел крепления вихревых камер к днищу.

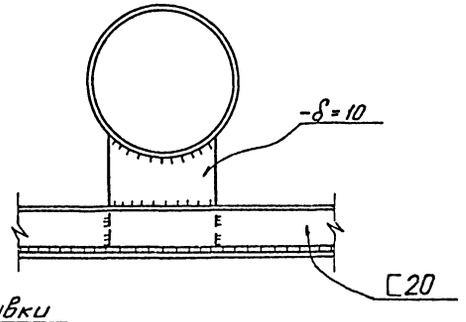

Деталь сварки обшивки

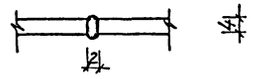

					т.п. 901-1-38.86 -КМ		
Привязан							
	Ст.техн.	Палунина		09.85	Водоприемник бетонный в металлической оболочке производительностью 3,0 м³/с	Стадия	Лист	Листов
	Проверил	Уваров		09.85		Р	6	
	Рук.гр.	Архипова		09.85				
	Нормак.	Жила		09.85				
	Гл.спец.	Ханин		09.85	Узлы 4; 5; 6	Госстрой СССР ГПИ Ленинградский Водоканалпроект		
Инв. №	Нач.отд.	Макаров		09.85				

Инв.№ подл. | Подпись и дата | Взам.инв.№

Альбом I

т.п. 901-1-38.86

Рис.1

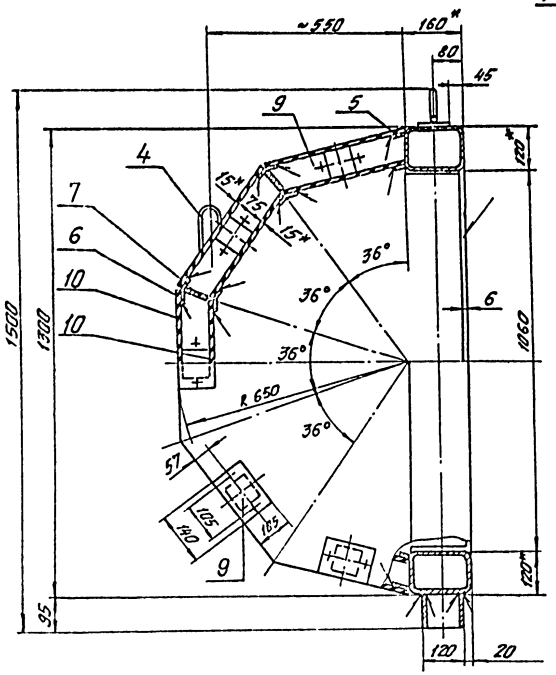

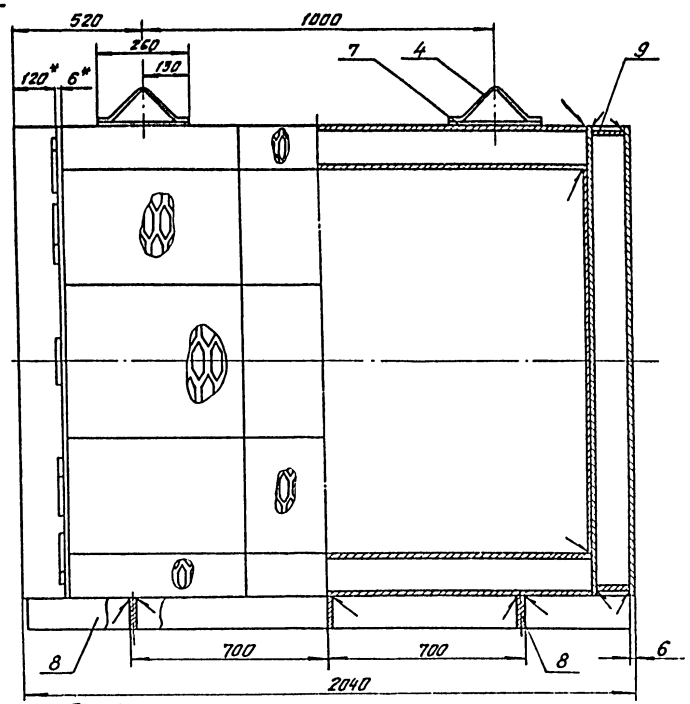

Рис.2

Остальное - см. рис.1

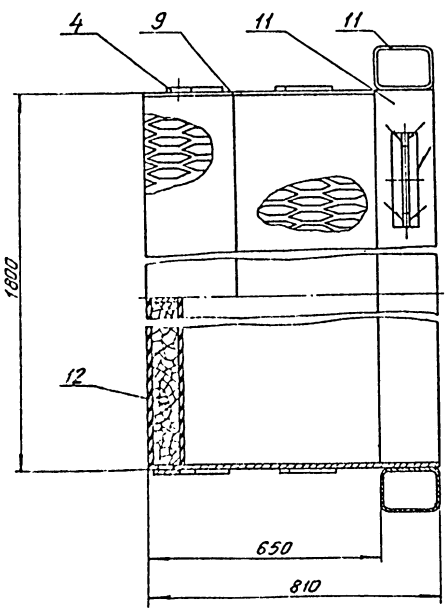

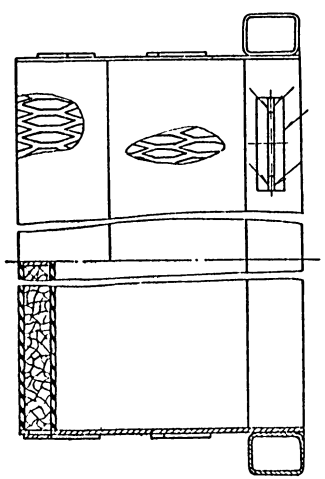

Обозначение	Рис.
МВ 1.00	1
-01	2

Формат	Зона	Поз.	Обозначение	Наименование	Кол.	Примечание
				МВ 1.00		
				Рис.1		
				Стандартные изделия		
		1		Болт М10×25.58.011 ГОСТ 7798-70	20	
		2		Гайка М10.5.011 ГОСТ 5915-70	20	
		3		Шайба 10 65Г ГОСТ 6402-70	20	
				Материалы		
		4		Круг 10 ГОСТ 2590-71 / Ст3 ГОСТ 535-79	1,5м	0,9кг
				Полосы ГОСТ 103-76 / Ст3 ГОСТ 535-79		
		5		5×20	7,2м	5,7кг
		6		5×40	14,3м	22,4кг
		7		6×70	7,7м	24,9кг
		8		6×95	4,4м	19,7кг
		9		Лист Б-6 ГОСТ 19903-74 / Ст3 ГОСТ 14637-79	2,0м²	94,2кг
		10		Лист ПВ 606 ГОСТ 8706-78	6,8м²	117,6кг
		11		Профиль прямоугольный 160×120×6 ТУ36-2287-80 / Вст3сп ГОСТ 380-71	6,2м	164,3кг
		12		Керамзит-500 фракции 20÷40мм ГОСТ 9759-83 (с рассевом до фракций 25÷30мм)	125	кг
				МВ 1.00-01		
				Рис.2		
			(то же как для	МВ 1.00)		

1. * Размеры для справок.
2. Предельные отклонения размеров: отверстий - Н14, валов - h14, остальных - $\pm\frac{\text{УТ14}}{2}$.
3. Сварку производить по ГОСТ 5264-80 электродами Э42 ГОСТ 9467-75. Катет шва равен наименьшей толщине свариваемых элементов.
4. Короб проверить на герметичность. Протечки не допускаются.
5. Кассету покрыть слоем грунта ВЛ-02 ГОСТ 12707-77, затем органо-силикатной краской ОС-12-01 ТУ-84-725-78 в один слой по четырем слоям лака ХС-76 ГОСТ 9355-81.

Привязан	Разраб.	Яковлева			т.п. 901-1-38.86 МВ1.00
	Пров.	Виноградова		17.85	Кассета цилиндрическая 1800×1300
	Рук. гр.	Караваева			Стадия: Р; Масса: 586; Масшт.: 1:10
	Н контр.	Караваева			Лист; Листов: 1
	Нач отд	Градобоенова			Госстрой СССР ГПИ Ленинградский Водоканалпроект
Инв. №	ГИП	Беляев		05.85	

Альбом I

т.п. 901-1-38.86

МВ.2.00

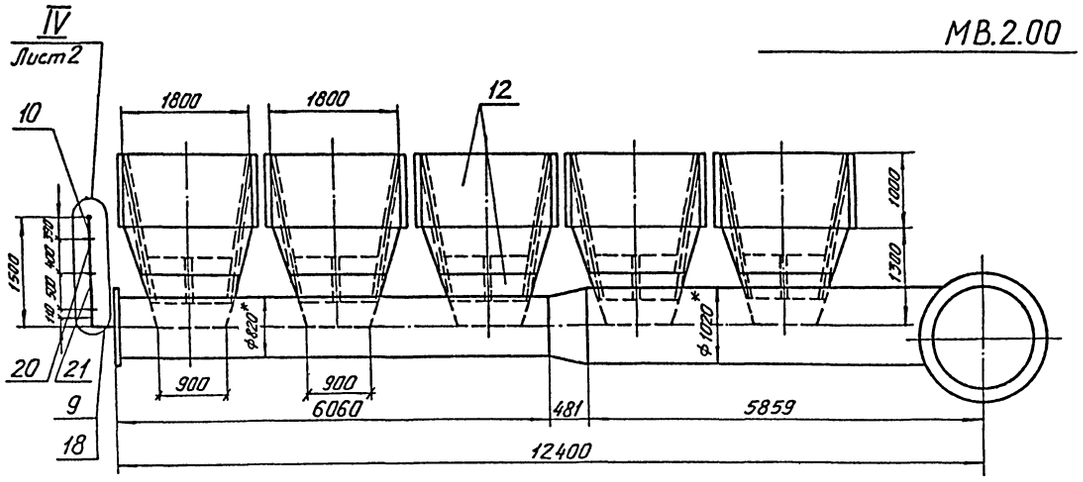

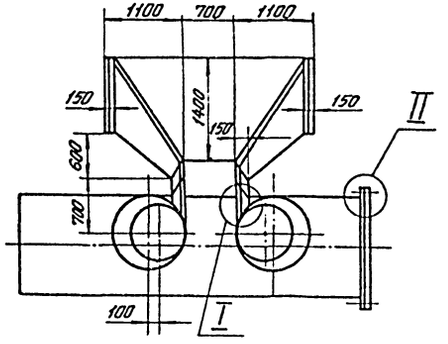

II
М 1:10

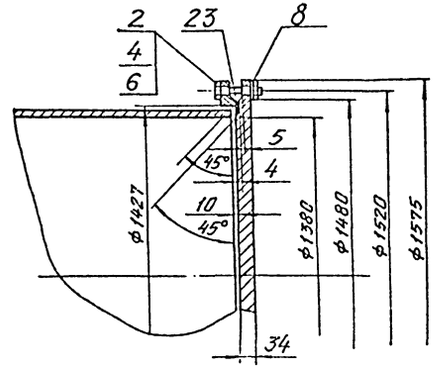

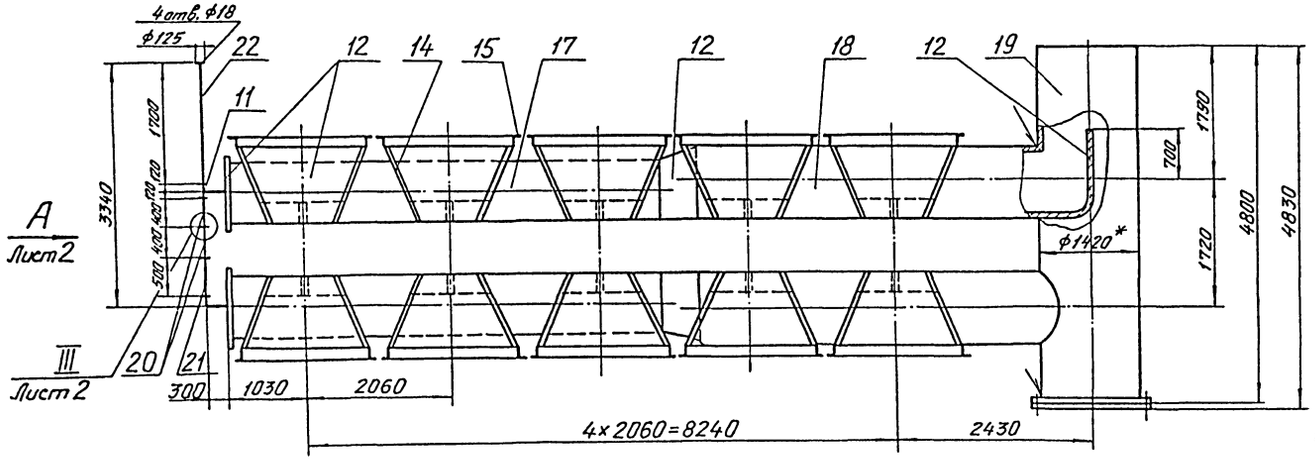

МВ.2.00-01 – зеркальное отражение МВ.2.00

Остальное — см.

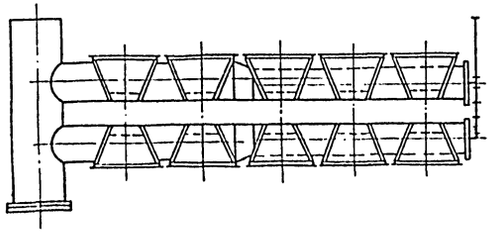

I
М1:5

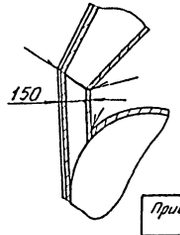

1. * Размеры для справок.
2. Предельные отклонения размеров: отверстий – H14, валов – h14, остальных $\pm \frac{IT14}{2}$.
3. Сварку производить электродами Э42 ГОСТ 9467-75. Трубы варить по ГОСТ 16037-80. Листы варить по ГОСТ 5264-80. Катет шва равен наименьшей толщине свариваемых элементов.
4. Металлоконструкцию покрыть лаком ХС-76 ГОСТ 9355-81 в 4 слоя по слою грунта ВЛ-02 ГОСТ 12707-77.

Привязан

Инв. №

Разраб.	Орлова		11.85	т.п. 901-1-38.86 МВ.2.00	
Пров.	Бинограбов		11.85	Камера вихревая разветвленная	Стадия: Р; Масса: 13050; Масштаб: 1:50
Рук. гр.	Каравлева		03.95		Лист 1; Листов 2
Н.контр	Каравлева		11.85		Госстрой СССР ГПИ Ленинградский Водоканалпроект
Нач. отд	Градобоинов		11.85		
ГИП	Беляев		11.85		

Инв. № подл. | Подпись и дата | Взам. инв. №

Альбом I

т.п. 901-1-38.86

III
М 1:2

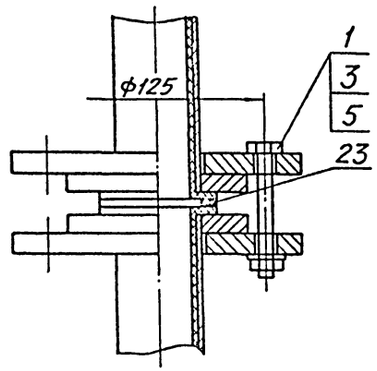

IV
М 1:5

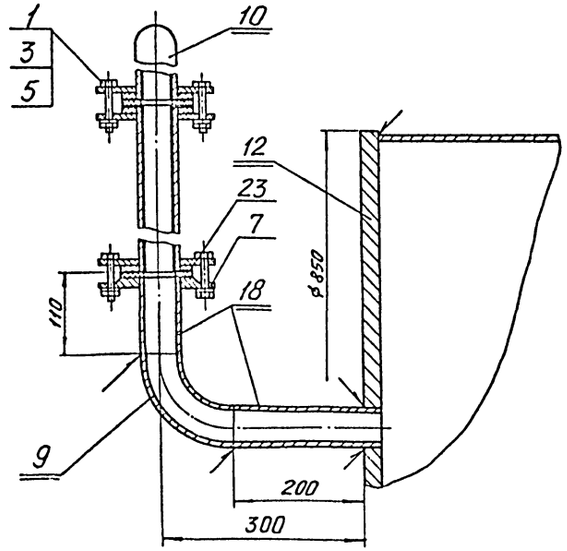

Вид А
М1:10

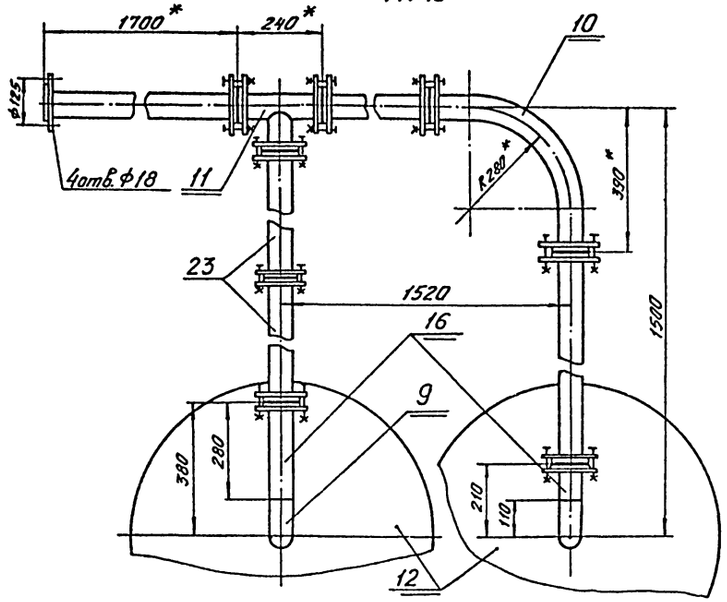

Формат	Зона	Поз.	Обозначение	Наименование	Кол.	Примечание
				Трубы футерованные		
				полиэтиленом Ду 50		
				ТУ14-3-523-76		
		20		ℓ=400	3	×5,65=17кг
		21		ℓ=500	4	×6,11=24,4кг
		22		ℓ=1700	1	10,28кг
		23		Резина-пластина		
				ПБ-С-2-ф90×ф59		
				ГОСТ17133-83	1,0	кг
				МВ.2.00-01		
			(то же как для	МВ.2.00)		

Формат	Зона	Поз.	Обозначение	Наименование	Кол.	Примечание
				МВ.2.00		
				Стандартные изделия		
				Болты ГОСТ 7798-70		
		1		М16×70.58.011	32	×0,15=4,8кг
		2		М27×80.58.011	28	×0,54=13кг
				Гайки ГОСТ 5915-70		
		3		М16.5.011	32	×0,033=1,1кг
		4		М27.5.011	28	×0,16=4,48кг
				Шайбы ГОСТ 6402-70		
		5		16.65Г.011	32	×0,02=0,64кг
		6		27.65Г.011	28	×0,056=1,6кг
				Фланцы ГОСТ 12820-80		
		7		1-50-10	2	×2,0=4,0кг
		8		1-1400-2,5	1	77,6кг
		9		Отвод 90°-57×5		
				ГОСТ 17375-83	2	×1,3=2,6кг
		10		Отвод 90°-50		
				ТУ 14-3-963-80	1	9,3кг
		11		Тройник 50×50		
				ТУ 14-3-423-75	1	8,4кг
				Материалы		
				Листы ГОСТ 19903-74 / Ст.3 ГОСТ 14637-79		
		12		9	76,6м²	5416кг
		13		36	226	кг
				Уголки ГОСТ 8509-72 / Ст.3 ГОСТ 535-79		
		14		50×50×5	44м	166кг
		15		75×75×6	20м	138кг
				Трубы ГОСТ 10704-76 / Ст.3 ГОСТ 10705-80		
		16		57×4	0,8м	4,2кг
		17		820×8	12,2м	1955кг
		18		1020×10	12м	2990кг
		19		1420×12	4,8м	2010кг

Разраб.	Орлова	[подпись]	11.85
Пров.	Виноградова	[подпись]	11.85
Рук. гр.	Караваева	[подпись]	
Н.контр.	Караваева	[подпись]	11.85
Нач.отд.	Градобойнова	[подпись]	11.85
ГИП	Беляев	[подпись]	11.85

Привязан

инв. №

т.п. 901-1-38.86 МВ.2.00

Камера вихревая разветвленная

Стадия	Масса	Масштаб
Р	—	—

Лист 2 Листов

Госстрой СССР
ГПИ Ленинградский
Водоканалпроект

Альбом I

Рис. 1

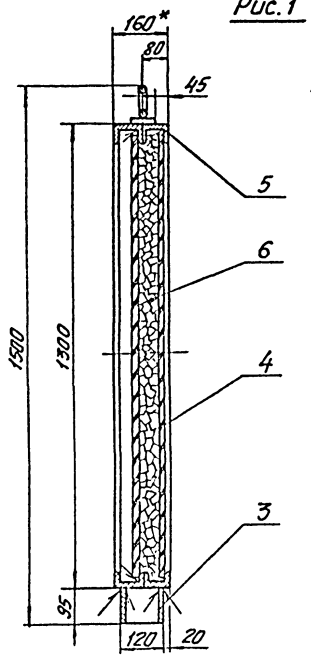

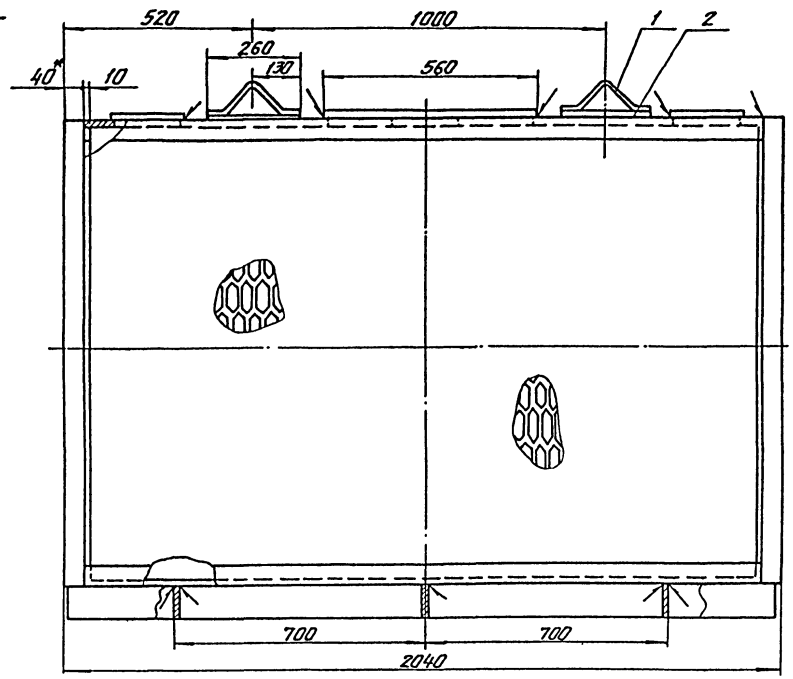

Рис. 2

Остальное - см. рис. 1

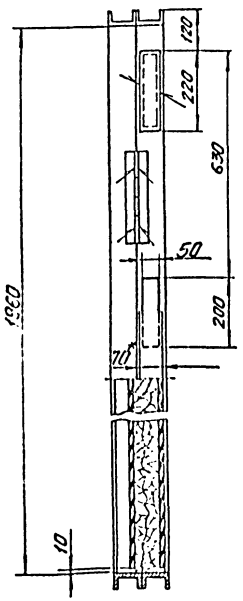

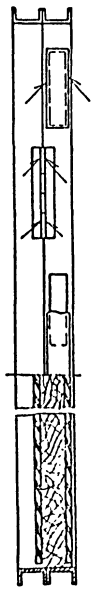

Обозначение	Рис.
МВ3.00	1
-01	2

Формат	Зона	Поз.	Обозначение	Наименование	Кол.	Примечание
				МВ 3.00		
				Рис. 1		
				Материалы		
		1		Круг 10 ГОСТ 2590-71 / Ст.3 ГОСТ 535-79	0,75м	0,45кг
				Полосы ГОСТ 103-76 / Ст.3 ГОСТ 535-79		
		2		6×70	1,0м	3,3кг
		3		6×95	4,4м	19,7кг
		4		Лист ПВ 606 ГОСТ 8706-78	86,5кг	
		5		Швеллер 8П ГОСТ 8240-72 / Ст.3 ГОСТ 535-79	13,14м	92кг
		6		Керамзит-500 фракции 20÷40 мм (с рассевом до фракций 25÷30 мм)	105кг	
				МВ3.00-01		
				Рис. 2		
			(то же как для	МВ3.00)		

1.* Размеры для справок.

2. Предельные отклонения размеров: отверстий - H14, валов - h14, остальных $\pm \frac{IT14}{2}$.

3. Сварку производить по ГОСТ 5264-80 с электродами Э42 ГОСТ 9467-75. Катет шва равен наименьшей толщине элементов.

4. Кассету покрыть слоем грунта ВЛ-02 ГОСТ 12707-77 затем органо-силикатной краской ОС 1201 ТУ-84-725-78 в один слой по четырем слоям лака ХС-76 ГОСТ 9355-81.

Привязан				т.п. 901-1-38.86	МВ3.00
				Кассета	Стадия: Р; Масса: 310; Масшт.: 1:10
Разраб.	Яковлева		03.85		Лист; Листов: 1
Пров.	Виноградова				Госстрой СССР ГПИ Ленинградский Водоканалпроект
Рук. гр.	Караваева				
Н.контр.	Караваева				
Нач.отд.	Градобойнова				
ГИП	Беляев		03.85		
Инв. №					

Инв. № подл. | Подпись и дата | Взам. инв. №

т.п. 901-1-38.86

Госстрой СССР
ЦЕНТРАЛЬНЫЙ ИНСТИТУТ ТИПОВОГО ПРОЕКТИРОВАНИЯ
Свердловский филиал
620062, г.Свердловск-62, ул.Чебышева,4
Заказ №4428 Инв.№ сф-703-01 тираж 400
Сдано в печать 28/8 1986г цена 1-60

gost.e-ecolog.ru