ТИПОВАЯ ДОКУМЕНТАЦИЯ НА КОНСТРУКЦИИ,
ИЗДЕЛИЯ И УЗЛЫ ЗДАНИЙ И СООРУЖЕНИЙ

СЕРИЯ 3.904. 2-25

ПОСТАМЕНТЫ
ДЛЯ УСТАНОВКИ ЦИКЛОНОВ
ЦН-15

Выпуск 0

МАТЕРИАЛЫ ДЛЯ ПРОЕКТИРОВАНИЯ

gost.e-ecolog.ru

ТИПОВАЯ ДОКУМЕНТАЦИЯ НА КОНСТРУКЦИИ,
ИЗДЕЛИЯ И УЗЛЫ ЗДАНИЙ И СООРУЖЕНИЙ

СЕРИЯ 3.904.2-25

ПОСТАМЕНТЫ ДЛЯ УСТАНОВКИ ЦИКЛОНОВ ЦН-15

Выпуск 0

МАТЕРИАЛЫ ДЛЯ ПРОЕКТИРОВАНИЯ

РАЗРАБОТАНЫ ГПИ ГОСХИМПРОЕКТ ГОССТРОЯ СССР

ГЛАВНЫЙ ИНЖЕНЕР ИНСТИТУТА С.Н. НИКИТИН

ГЛАВНЫЙ ИНЖЕНЕР ПРОЕКТА Д.Е. ТАЙЦ

УТВЕРЖДЕНЫ ГЛАВСТРОЙПРОЕКТОМ ГОССТРОЯ СССР, ПРОТОКОЛ № 34 от 12.06.86 г.

ВВЕДЕНЫ В ДЕЙСТВИЕ ГПИ ГОСХИМПРОЕКТ с 01.12.86 г.

ПРИКАЗ № 112 от 01.10.86 г.

СОДЕРЖАНИЕ

	Стр.
I. Введение	2
2. Назначение	2
3. Область применения	2
4. Технические характеристики	3
5. Описание конструкции	4
6. Технические требования к установкам циклонов	7
6.I. Требования к монтажу	8
7. Установки циклонов и конструкции постаментов	9

Инв.№ подл. | Подпись и дата | Взам.инв.№ | Инв.№ дубл. | Подпись и дата | Т.П. 3.904.2-25 в.0

Изм.	Кол.уч.	Лист	№ докум.	Подп.	Дата	3.904.2-25-в.0		
Разраб.		Васильев				Постаменты для установки циклонов ЦН-I5	Лит.	Лист 1	Листов 23
Пров.		Зюзина					ГОССТРОЙ СССР ГОСХИМПРОЕКТ г. Москва		
Н.контр.		Уварова							
Утв.		Саввад							

Формат А4

I. Введение

Материалы для проектирования "Постаменты для установки циклонов ЦН-I5" разработаны по заданию Главстройпроекта Госстроя СССР.

Исходными параметрами для разработки установок циклонов и конструкций постаментов и для определения необходимой номенклатуры их являются паспортные данные завода-изготовителя циклонов (предприятие п/я УР-65/I6 г.Тольятти, Куйбышевской обл.) и требования "Руководящих материалов по проектированию, изготовлению, монтажу и эксплуатации. ЦИКЛОНЫ НИИОГАЗ". (Изд. г.Ярославль, 1971 г.).

2. Назначение

Постаменты предназначены для установки циклонов НИИОГАЗ (ЦН-I5). Конструкция и размеры постаментов предусматривает возможность монтажа на них вентилятора, а высота площадки и расстояние между колоннами позволяют производить выгрузку пыли из бункера циклона непосредственно в автомашину (для циклонов с объемом бункера до I,I5 м3 – в тележку).

3. Область применения

Постаменты для установки циклонов ЦН-I5 разработаны для следующих условий:

– нормативная ветровая нагрузка I-IУ ветровой районы по СНиП II-6-74;

Инв.№ подл. | Подпись и дата | Взам.инв.№ | Инв.№ дубл. | Подпись и дата

Изм.	Лист	№ докум.	Подп.	Дата	3.904.2-25-в.0	Лист 2

Формат А4

- нормативная снеговая нагрузка - III снеговой район по СНиП II-6-74;

- расчетная зимняя температура наружного воздуха минус 40°С;

- сейсмичность района строительства менее 7-ми баллов.

Поставляется в установки циклонов разработаны для одиночных циклонов прямого исполнения и сборок из 2, 4, 6 и 8 элементов правого и левого исполнения.

Циклоны ЦН-15 отличаются от других типов меньшими габаритами и более устойчивой работой на пыли, склонной к налипанию. Их эксплуатация поэтому оправдана при очистке воздуха или газов с высокой концентрацией мелкой пыли, или улавливанию средне и сильно слипающейся пыли.

4. Технические характеристики

В альбоме помещены 24 варианта компоновок установки циклонов на постаментах, отличающиеся количеством циклонов в сборке, диаметром элементов и размерами тары для разгрузки уловленной пыли из бункера. Их технические характеристики и шифры см. в таблицах I ... 7.

Пример условного обозначения:

2ЦН-15 - 400 Н

- разгрузка в тележку
- диаметр элемента
- циклон НИИОГАЗ
- количество элементов в сборке,

2ЦН-15 - 400 - то же, разгрузка в автомашину.

Установка одного циклона. Выгрузка в тележку.

Таблица I

Шифр	Д	Высота	Габариты в плане	Размеры проема	Рабочий объем бункера м3	Производительность м3/час V=2,5 м/сек	Производительность м3/час V=4 м/сек	Масса кг
ЦН-15-300Н	300	4100	3400 x 2200	1250 x 1600	0,17	630	1000	548
ЦН-15-400Н	400	4620	3400 x 2200	1250 x 1600	0,146	1100	1800	567
ЦН-15-500Н	500	5290	3500 x 2300	1250 x 1700	0,205	1800	2800	795
ЦН-15-600Н	600	6000	3600 x 2400	1250 x 1800	0,327	2500	4100	1175

В технической характеристике установок приведены значения производительностей, отнесенные к скорости воздуха в цилиндрической части циклона V = 2,5 м/сек и V = 4 м/сек. Оптимальной считается скорость V = 4 м/сек. При очистке воздуха от абразивной пыли рекомендуется обеспечивать скорость V = 2,5 м/сек.

5. Описание конструкции

Постамент для циклонов представляет собой установленное на 4-х колоннах стальное перекрытие, выполненное в виде балочной клетки с настилом из просечно-вытяжного листа.

Постаменты для одного и двух циклонов предусматриваются для двух вариантов выгрузки пыли: в тележку (или автокару) и в автомашину. Установку этих циклонов и конструкцию постаментов см. на л.л. 10...17.

Инв.№ подл. | Подпись и дата | Взам.инв.№ | Инв.№ дубл. | Подпись и дата

Продолжение таблицы I.

Шифр	Д	Высота	Габариты в плане	Размеры проема	Рабоч. объем бункера, м3	Производительность, м3/час V=2,5 м/сек	V=4 м/сек	Масса кг
ЦН-I5-700Н	700	67I0	3700 х 2500	I250 х I900	0,465	3500	5500	I590
ЦН-I5-800Н	300	7330	3800 х 2600	I250 х 2000	0,56	4500	7200	I950
ЦН-I5-900Н	900	7930	3900 х 2700	I250 х 2I00	0,64	5700	9200	2300
ЦН-I5-I000Н	I000	8540	400 х 2800	I250 х 2200	0,72	7I00	II300	2640

Сборка из 2-х циклонов. Выгрузка в тележку

Таблица 3

2ЦН-I5-300Н	300	4260	3500 х 2I00	I250 х I700	0,2	I270	2000	677
2ЦН-I5-400Н	400	4980	3600 х 2200	I250 х I800	0,3I	2300	3600	I076
2ЦН-I5-500Н	500	5690	3900 х 2300	I250 х 2I00	0,5	3500	5600	I680
2ЦН-I5-600Н	600	63I0	4I00 х 2400	I250 х 2200	0,595	5I00	8I00	2080
2ЦН-I5-700Н	700	7I20	4300 х 2400	I250 х 2400	0,825	6900	II000	2790
2ЦН-I5-800Н	800	7830	4400 х 2500	I250 х 2800	I,I5	900	I4400	3775

Сборка из 4-х циклонов. Выгрузка в автомашину

Таблица 5

4ЦН-I5-400	400	7090	4900 х 2600	2740 х 3200	0,54	4500	7200	I930
4ЦН-I5-500	500	7740	4900 х 2800	2740 х 3200	0,77	7000	II300	2770
4ЦН-I5-600	600	854C	4900 х 3050	2740 х 3I00	I,II	I0200	I6300	3920
4ЦН-I5-700	700	9330	5I00 х 3300	2740 х 3I00	I,5	I3800	22000	52I0
4ЦН-I5-800	800	9930	5I00 х 3500	2740 х 3I00	2,27	I8I00	28900	74I0

Сборка из 8-ми циклонов. Выгрузка в автомашину

Таблица 7

8ЦН-I5-500	500	7800	5350 х 3450	2740 х 3I00	2,33	I4I00	22600	7380

Примечание. Масса циклонной установки (статическая нагрузка на постамент) определена при условии наполнения бункера пылью с объемным весом 2 т/м3.

Установка одного циклона. Выгрузка в автомашину

Таблица 2

Шифр	Д	Высота	Габариты в плане	Размеры проема	Рабоч. объем бункера, м3	Производительность, м3/час V=2,5 м/сек	V=4 м/сек	Масса кг
ЦН-I5-300	300	4600	5000 х 3200	2740 х 3200	0,I7	630	I000	548
ЦН-I5-400	400	5I00	5000 х 2200	2740 х 3200	0,I46	II00	I800	567
ЦН-I5-500	500	5780	5000 х 2300	2740 х 3200	0,205	I800	2800	795
ЦН-I5-600	600	6490	5000 х 2400	2740 х 3200	0,327	2500	4I00	II75
ЦН-I5-700	700	7200	5000 х 2500	2740 х 3200	0,465	3500	5500	I590
ЦН-I5-800	800	7820	5000 х 2600	2740 х 3200	0,56	450U	7200	I950
ЦН-I5-900	900	8420	5000 х 2700	2740 х 3200	0,64	5700	9200	2300
ЦН-I5-I000	I000	8960	5000 х 2800	2740 х 3200	0,72	7I00	II300	2640

Сборка из 2-х циклонов. Выгрузка в автомашину

Таблица 4

2ЦН-I5-300	300	4750	5000 х 2I00	2740 х 3200	0,2	I270	2000	677
2ЦН-I5-400	400	5470	5000 х 2200	2740 х 3200	0,3I	2300	3600	I076
2ЦН-I5-500	500	6I80	5000 х 2300	2740 х 3200	0,5	3500	5600	I680
2ЦН-I5-600	600	6800	5I00 х 2400	2740 х 3200	0,595	5I00	8I00	2080
2ЦН-I5-700	700	76I0	5I00 х 2400	2740 х 3200	0,825	6900	III00	2790
2ЦН-I5-800	800	3320	5I00 х 2400	2740 х 3200	I,I5	9000	I4400	3775

Сборка из 6-ти циклонов. Выгрузка в автомашину

Таблица 6

6ЦН-I5-500	500	7730	5150 х 3200	2740 х 3I00	I,3	I0600	I6900	4560
6ЦН-I5-600	600	8550	5300 х 3500	2740 х 3I00	2,0	I5300	2440C	6720
6ЦН-I5-700	700	92I0	5500 х 3800	2740 х 3I00	2,67	23800	33I00	8890
6ЦН-I5-800	800	I0020	5500 х 4I00	2740 х 3I00	3,82	27I00	43300	I2280

Конструкция постаментов для групп из 4-х, 6-ти и 8-ми циклонов (см. л.л. 18...23) предусматривает выгрузку пыли только в автомашину.

Для несущих конструкций постаментов рекомендуются сборные железобетонные колонны сечением 300х300 мм по серии I.423-3, вып. I и сечением 400х400 по серии 3.015-I/77, вып. I.

Для постаментов меньшей высоты применяются колонны укороченные в опалубке указанных серий.

Фундаменты под сборные железобетонные колонны могут применяться монолитными, железобетонными, столбчатыми или в виде свайных ростверков, а также сборные.

Тип и заложение фундаментов назначается из условий промерзания грунтов и по данным инженерно-геологических исследований грунтов основания.

Разбивка колонн и отметки площадок постаментов учитывают габариты транспортных средств и в рабочих чертежах должны применяться без изменений.

Для установки на постаменты бункеры, с собранными на них циклонами, снабжены лапами. Тип опорных лап выбран в зависимости от массы заполненного аппарата и условиям его установки.

Для осмотра и очистки бункера и коллекторов, объединяющих циклонные элементы сверху, предусмотрены люки диаметром от 250 до 500 мм, а для выгрузки пыли в зависимости от емкости бункера и производительности циклонных установок в нижней части бункера предусмотрены отверстия 310х310 или 410х410 мм.

Для подступа к люкам, шиберам и другим узлам и арматуре при обслуживании циклонов на высоте устанавливаются стационарные опорные лестницы и площадки с ограждениями. Лестницы приняты по серии I.450.3-3, вып. I с расположением ее с левой стороны площадки. Ширина лестницы должна быть не менее 0,7 м, уклон ее не более 45°, шаг ступени не более 0,25 м. Для доступа к редкообслуживаемому оборудованию на высоте не более 3 м допускается установка лестниц с уклоном 60° (в некоторых случаях допускается использование стремянок).

В отдельных случаях место и тип лестницы может меняться в зависимости от расположения постамента на внутризаводской территории.

На постаменте предусмотрено место для установки вентилятора.

Площадки обслуживания циклонов ограждены стальными перилами по серии I.450.3-3, вып. 2.

Стеновое ограждение выполнить из асбестоцементных листов.

6. Технические требования к установкам циклонов

Одиночные и групповые циклоны устанавливаются как на всасывающих, так и на нагнетательных трактах системы воздуховодов.

При очистке воздуха от абразивной пыли, вызывающей износ крыльчаток вентиляторов, циклоны следует устанавливать перед вентилятором.

При проектировании подводящих воздуховодов к циклонам следует обеспечить равномерное распределение воздушного потока на входе в циклон за счет выполнения прямолинейных участков непосредственно перед входным патрубком. Резкие повороты на отводящих воздуховодах в непосредственной близости от циклонов, могут отрицательно влиять на равномерность распределения в них воздушного потока и увеличивать сопротивление аппаратов, поэтому их следует избегать.

Инв.№подл. | Подпись и дата | Взам.инв.№ | Инв. № дубл. | Подпись и дата

Формат А4

Отвод очищенного воздуха от группы циклонов выполняют либо через улитки, устанавливаемые на каждом циклоне и объединяемые общим коллектором, либо непосредственно через общий коллектор группы. Применение выходных улиток уменьшает необходимую высоту группы.

Патрубки для вывода воздуха могут быть установлены на сборниках воздуха вертикально или горизонтально на любой из боковых сторон.

Для установок с переменным расходом воздуха, например летом и зимой, следует предусмотреть использование нескольких групповых или одиночных циклонов, снабженными отключающими устройствами.

6.I. Требования к монтажу.

При изготовлении и монтаже установок особое внимание следует уделять вопросам обеспечения герметичности, а также качеству внутренних поверхностей, соприкасающихся с очищаемым воздухом.

Наличие неплотностей в сварных швах и соединениях, особенно при установке циклонов под разрежением, в связи с нарушением аэродинамического режима в аппарате снижает эффективность улавливания пыли.

Присоединения подводящих и отводящих воздуховодов к циклонам следует выполнять сварными на бандажах, что обеспечивает надежность и герметичность соединения. В отдельных случаях при небольших размерах подводящих и отводящих воздуховодов (например для одиночных циклонов) возможна установка фланцевых соединений.
В случае невозможности проведения гидравлических или пневматических испытаний отдельных узлов, собранных групп циклонов или установки в целом допускается проведение испытаний сварных швов на

герметичность керосином по ГОСТ 3242-79.

Также резко ухудшает работу циклона наличие выступов или острых кромок на внутренних поверхностях воздуховодов из-за возникновения в этих местах срывов воздушного потока, поэтому на внутренних поверхностях узлов циклонов не допускается вмятин, заусенцев, брызгов от сварки, а сварные швы должны быть тщательно зачищены.

Эллиптичность корпуса циклона и выхлопной трубы не должна превышать пределов допусков на размер диаметра. Несоосность оси корпуса циклона с осью выхлопной трубы и с осью пылевпускного отверстия должна находиться в пределах 0,5% от номинального диаметра циклона и не должна превышать I0 мм.

Наиболее характерным нарушением нормальной работы циклонных установок является истирание стенок циклонов абразивной пылью и залипание. С увеличением диаметра циклона и понижением скорости воздушного потока на входе истирание стенок и залипание пыли уменьшается.

7. Установки циклонов и конструкции постаментов

Ниже приведены чертежи установок циклонов ЦН-15 и постаменты для них.

Установка циклона ЦН-15 диаметром 300-1000мм предназначена для выгрузки скопившейся в бункере пыли в емкость, установленную на тележке или автокаре.

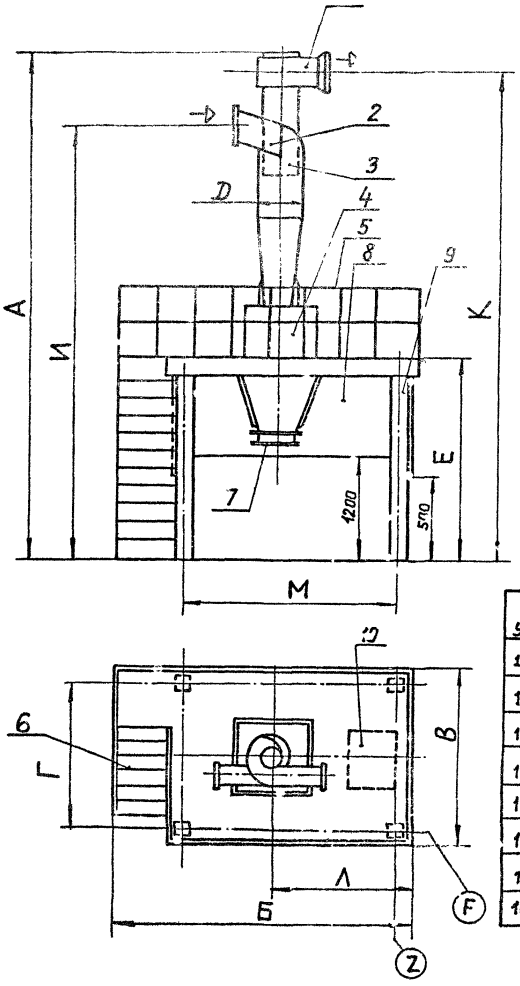

Рис. 1

Поз.	Наименование	Кол.
1	Камера очищенного воздуха	1
2	Патрубок входа запыленного воздуха	1
3	Выхлопная труба	1
4	Бункер	1
5	Ограждение	1
6	Лестница	1
7	Пылевыпускное отверстие	1
8	Ограждающие асбесто-цементные листы	4
9	Опора	4
10	Место установки вентилятора	1

Шифр установки	Шифр гостамента	А	Б	В	Г	Д	Е	И	К	Л	М
1ЦН-15-300Н	ПОС-1х300Н	4150	3400	2200	1900	300	2010	3760	4020	1500	1900
1ЦН-15-400Н	ПОС-1х400Н	4650	3400	2200	1900	400	2010	4390	4180	1500	1900
1ЦН-15-500Н	ПОС-1х500Н	5320	3500	2300	2000	500	2110	4730	5120	1550	2000
1ЦН-15-600Н	ПОС-1х600Н	6040	3600	2400	2100	600	2210	5330	5810	1600	2100
1ЦН-15-700Н	ПОС-1х700Н	6710	3700	2500	2200	700	2310	5930	6480	1650	2200
1ЦН-15-800Н	ПОС-1х800Н	7360	3800	2600	2300	800	2410	6430	7060	1700	2300
1ЦН-15-900Н	ПОС-1х900Н	7960	3900	2700	2400	900	2510	6920	7610	1750	2400
1ЦН-15-1000Н	ПОС-1х1000Н	8580	4000	2800	2500	1000	2610	8220	7420	1800	2500

ПОСТАМЕНТ ДЛЯ УСТАНОВКИ ЦИКЛОНА ЦН-15, ВЫГРУЗКА ПЫЛИ В ТЕЛЕЖКУ ИЛИ АВТОКАРУ

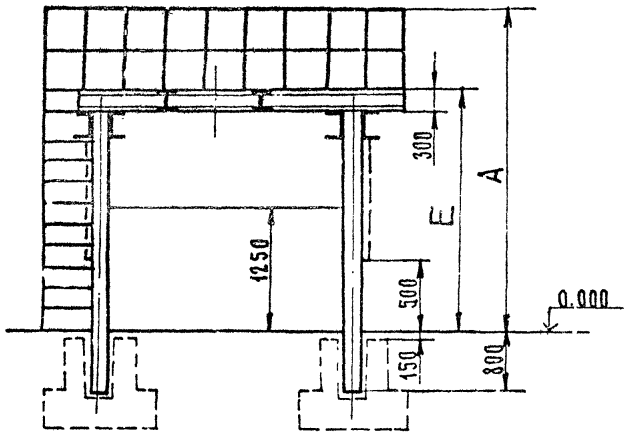

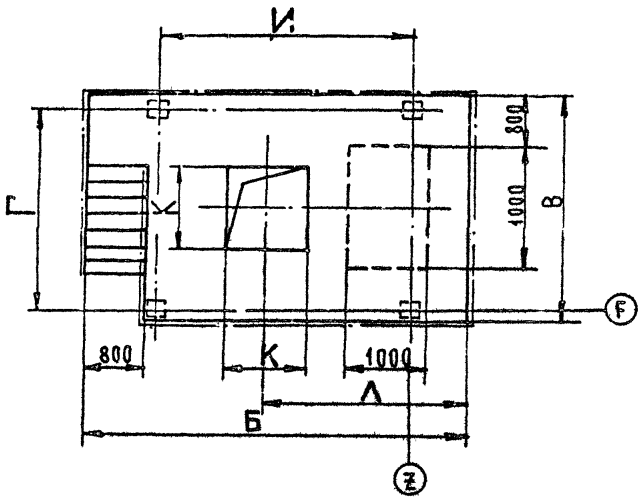

ШИФР	А	В	Б	Г	Е	И	К	Л
ПОС-I×300Н	3010	3400	2200	1900	2010	1900	600	1500
ПОС-I×400Н	3010	3400	2200	1900	2010	1900	600	1500
ПОС-I×500Н	3110	3500	2300	2000	2110	2000	700	1550
ПОС-I×600Н	3210	3600	2400	2100	2210	2100	800	1600
ПОС-I×700Н	3310	3700	2500	2200	2310	2200	900	1650
ПОС-I×800Н	3410	3800	2600	2300	2410	2300	1000	1700
ПОС-I×900Н	3510	3900	2700	2400	2510	2400	1100	1750
ПОС-I×1000Н	3610	4000	2800	2500	2610	2500	1200	1800

1. Размеры для справок
2. Колонны сечением 300×300 мм. принять по серии 1.423-3 вып. 1
3. Сварные швы выполнить по ГОСТ 5264-80
4. Сетковое ограждение должно максимально закрывать емкость для приема пыли, установленную на транспортных средствах

Рис. 2

Установка циклона диаметром 300-1000мм предназначена для выгрузки скопившейся в бункере пыли в кузов автомобиля.

Поз.	Наименование	Кол.
1	Камера очищенного воздуха	1
2	Патрубок входа запыленного воздуха.	1
3	Выхлопная труба	1
4	Бункер	1
5	Ограждение	1
6	Лестница	1
7	Пылевыпускное отверстие	1
8	Ограждающие асбесто-цементные листы.	4
9	Опоры	4
10	Места установки вентилятора	1

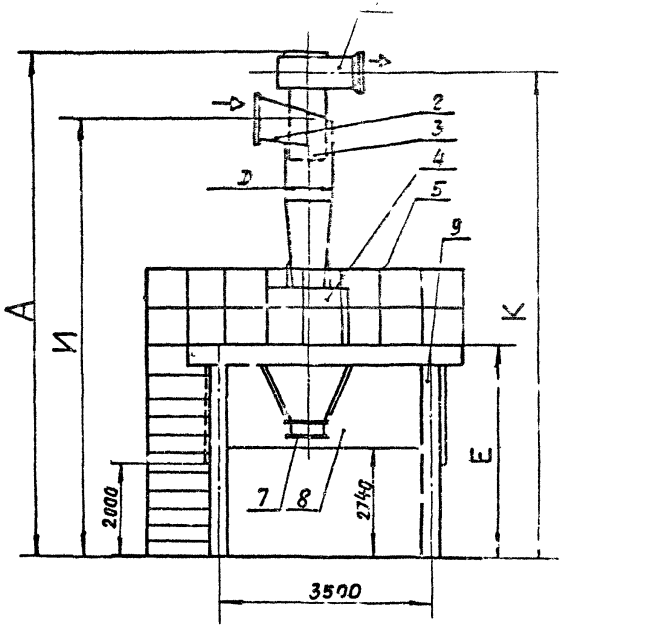

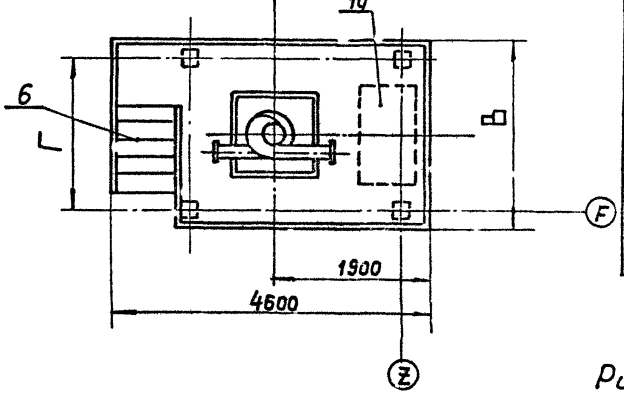

Шифр установки	Шифр постамента	А	В	Г	Д	Е	И	К
1ЦН-15-300	ПОС-1х300	5890	2200	1900	300	3750	5520	5760
1ЦН-15-400	ПОС-1х400	6390	2200	1900	400	3750	5920	6130
1ЦН-15-500	ПОС-1х500	7060	2300	2000	500	3850	6470	6860
1ЦН-15-600	ПОС-1х600	7780	2400	2100	600	3950	7010	7550
1ЦН-15-700	ПОС-1х700	8480	2500	2200	700	4050	7670	8220
1ЦН-15-800	ПОС-1х800	9100	2600	2300	800	4150	8170	8800
1ЦН-15-900	ПОС-1х900	9700	2700	2400	900	4250	8660	9380
1ЦН-15-1000	ПОСх1х1000	10320	2800	2500	1000	4350	9160	9960

Рис. 3

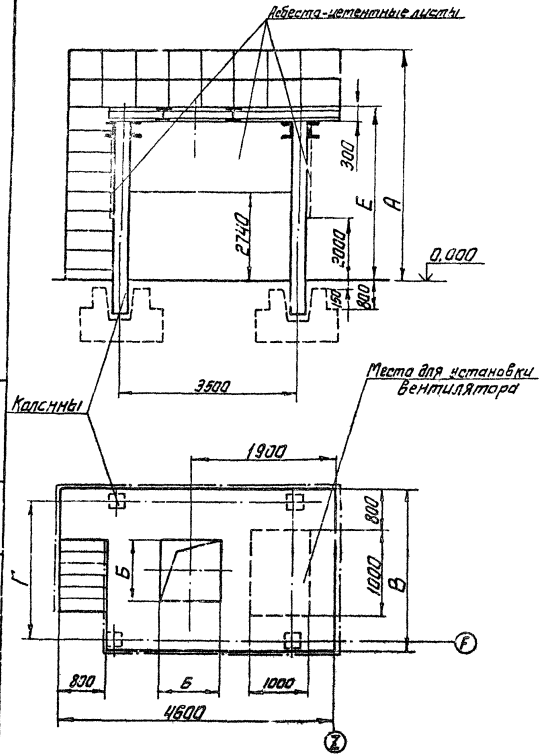

Рис. 4

Постамент для установки циклона ЦН-15 выгрузка пыли в автомашину

Шифр	А	Б	В	Г	Е
ПОС-1х300	4750	600	2200	1900	3750
ПОС-1х400	4750	600	2200	1900	3750
ПОС-1х500	4850	700	2300	2000	3850
ПОС-1х600	4950	800	2400	2100	3950
ПОС-1х700	5050	900	2500	2200	4050
ПОС-1х800	5150	1000	2600	2300	4150
ПОС-1х900	5250	1100	2700	2400	4250
ПОС-1х1000	5350	1200	2800	2500	4350

1. Размеры для справок
2. Колонны сечением 300х300 мм. принять по серии 1.423-3, Вып. 1.
3. Сварные швы выполнить по ГОСТ 5264-80
4. Стеновое ограждение должно максимально закрывать емкость для приема пыли, установленную на транспортных средствах и не мешать проезду.
5. Высота постамента определяется вертикальными габаритами транспортных средств, предназначенных для вывоза пыли.

1. Установки сборок из 2-х циклонов диаметром 300-800мм предназначены для выгрузки скопившейся в бункере пыли в емкость, установленную на тележке или автокаре.
2. Общая высота установки приведена для варианта вывода очищенного воздуха через улитку. Для установок циклонов с выводом воздуха через сборник вертикально вверх высота ее должна быть скорректирована.

Поз.	Наименование	Кол.
1	Коллектор очищенного воздуха	1
2	Патрубок ввода запыленного воздуха.	1
3	Выхлопная труба	2
4	Бункер	1
5	Ограждение	1
6	Лестница	1
7	Пылевыгрузное отверстие	1
8	Ограждающие асбестоцементные листы	4
9	Опора	4
10	Места установки вентилятора	1

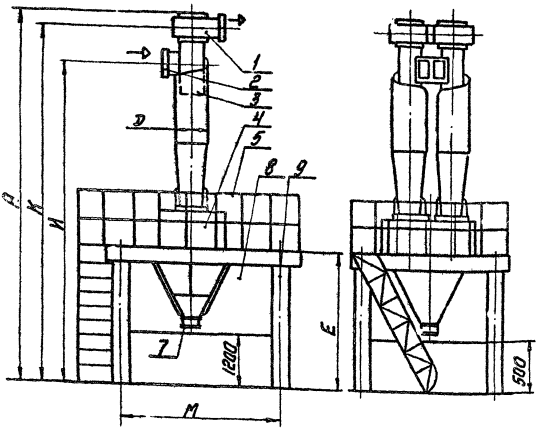

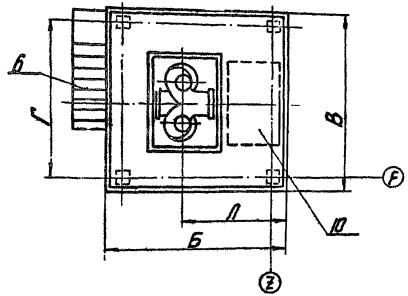

Шифр установки	Шифр постамента	А	Б	В	Г	Д	Е	И	К	Л	М
2ЦН-15-300Н	ПОС-2×300Н	4300	3500	2100	1800	300	2110	4470	3930	1550	2000
2ЦН-15-400Н	ПОС-2×400Н	5000	3600	2200	1900	400	2210	4840	4530	1600	2100
2ЦН-15-500Н	ПОС-2×500Н	5720	3900	2300	2000	500	2410	5530	5130	1750	2400
2ЦН-15-600Н	ПОС-2×600Н	6340	4100	2400	2100	600	2510	6110	5630	1900	2500
2ЦН-15-700Н	ПОС-2×700Н	7140	4300	2400	2100	700	2710	6880	6330	2000	2700
2ЦН-15-800Н	ПОС-2×800Н	7860	4400	2500	2200	800	2810	7560	6930	2000	3100

Рис. 5

Постамент для установки сборки из 2- х циклонов, выгрузка пыли в тележку или автокару.

Шифр	А	Б	В	Г	Е	И	К	Л	М
ПОС-2х300Н	3110	3500	2100	1800	2110	2000	500	1550	700
ПОС-2х400Н	3210	3600	2200	1900	2210	2100	600	1600	800
ПОС-2х500Н	3410	3900	2300	2000	2410	2400	700	1750	1100
ПОС-2х600Н	3510	4100	2400	2100	2510	2500	800	1900	1200
ПОС-2х700Н	3710	4300	2400	2100	2710	2700	800	2000	1400
ПОС-2х800Н	3810	4400	2500	2200	2810	3100	900	2000	1600

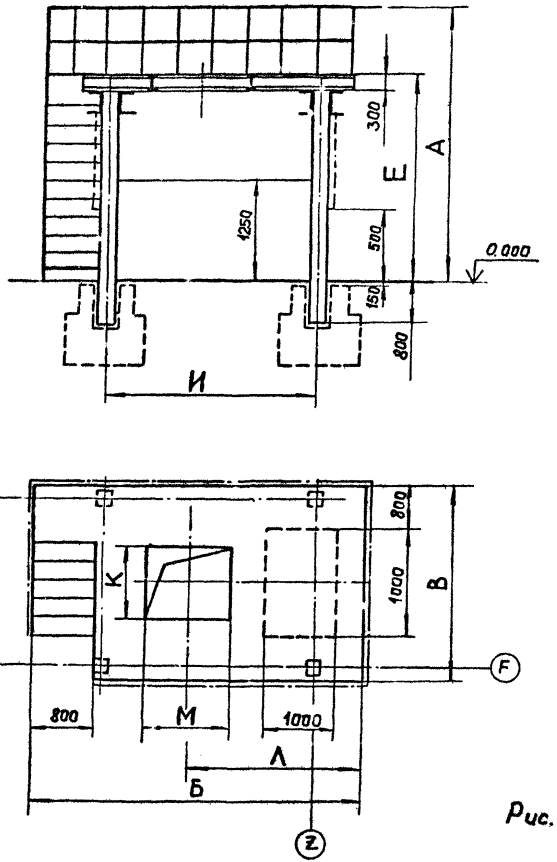

Рис. 6

1. Размеры для справок.
2. Колонны сечением 300×300 мм принять серии 1.423-3, вып. 1.
3. Сварные швы выполнять по ГОСТ 5264-80.
4. Стеновое ограждение должно максимально закрывать ёмкость для приёма пыли, установленную на транспортных средствах.

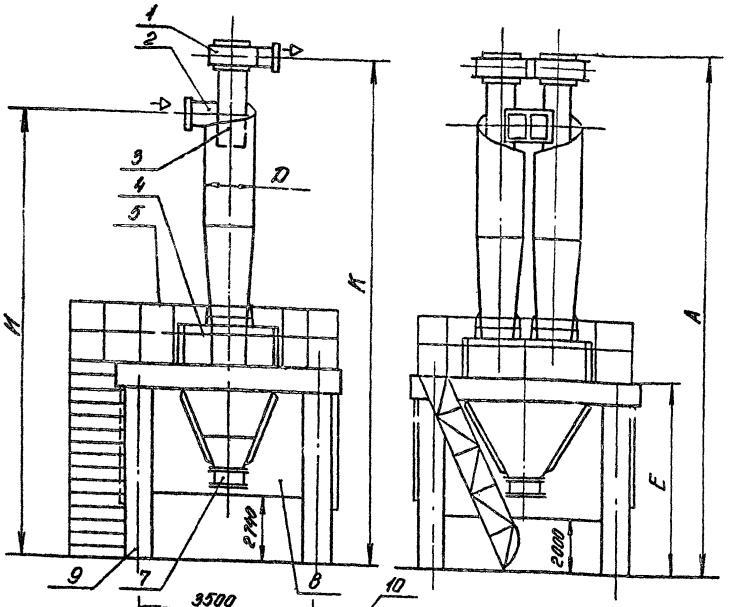

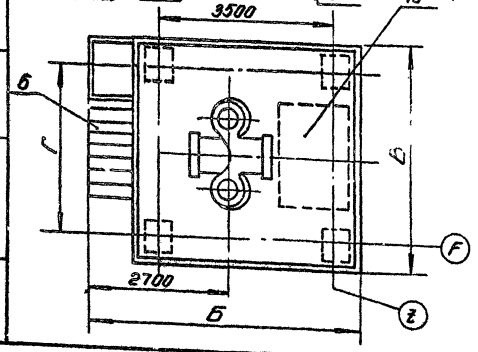

1. Установки сборок из 2-х циклонов диаметром 300-800мм предназначены для выгрузки, скопившейся в бункере пыли в кузов автомобиля.
2. Общая высота установки приведена для варианта выхода очищенного воздуха через улитку. Для установки циклонов с выходом воздуха через сборник вертикально вверх высота её должна быть скорректирована.

Поз.	Наименование	Кол.
1	Коллектор очищенного воздуха	1
2	Патрубок входа запыленного воздуха	1
3	Выхлопная труба	2
4	Бункер	1
5	Ограждение	1
6	Лестница	1
7	Пылевыпускное отверстие	1
8	Ограждающие асбестоцементные листы	4
9	Опора	4
10	Место установки вентилятора	1

Шифр установки	Шифр постамента	А	Б	В	Г	Д	Е	И	К
2ЦН-15-300	ПОС-2х300	6040	4600	2100	1800	300	3850	5670	5900
2ЦН-15-400	ПОС-2х400	6740	4600	2200	1900	400	3950	6270	6580
2ЦН-15-500	ПОС-2х500	7460	4600	2300	2000	500	4150	6870	7250
2ЦН-15-600	ПОС-2х600	8080	4600	2400	2100	600	4250	7370	7750
2ЦН-15-700	ПОС-2х700	8880	4600	2430	2100	700	4450	8070	8620
2ЦН-15-800	ПОС-2х800	9600	4700	2500	2200	800	4550	8670	9300

Рис. 7

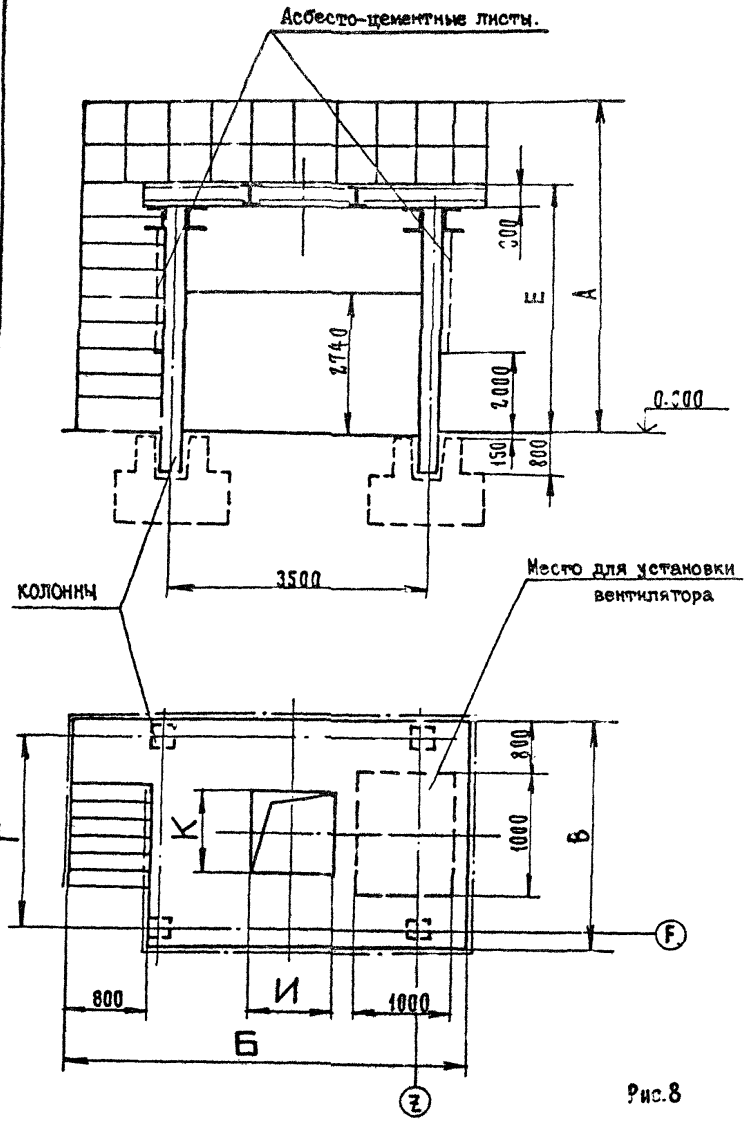

Рис.8

ПОСТАМЕНТ ДЛЯ УСТАНОВКИ СБОРКИ ИЗ 2-ух ЦИКЛОНОВ, ВЫГРУЗКИ ПЫЛИ В АВТОМАШИНУ

ШИФР	А	Б	В	Г	Е	И	К
ПОС-2х300	4850	4600	2100	1800	3850	700	500
ПОС-2х400	4950	4600	2200	1900	3950	800	600
ПОС-2х500	5150	4600	2300	2000	4150	1100	700
ПОС-2х600	5250	4600	2400	2100	4250	1200	800
ПОС-2х700	5430	4600	2400	2100	4450	1400	900
ПОС-2х800	5550	4700	2500	2200	4550	1600	900

1. Размеры для справок
2. Колонны сечением 300х300мм. принять по серии 1.423-3, вып.1.
3. Сварные швы выполнить по ГОСТ 5264-80
4. Стеновое ограждение должно максимально закрывать емкость для приёма пыли, установленную на транспортных средствах и не мешать проезду.
5. Высота постамента определяется вертикальными габаритами транспортных средств, предназначенных для вывоза пыли.

Инв.№ подл. | Подпись и дата | Взам. инв.№ | Инв.№ дубл. | Подпись и дата

т.п. 3.904.2-25.80

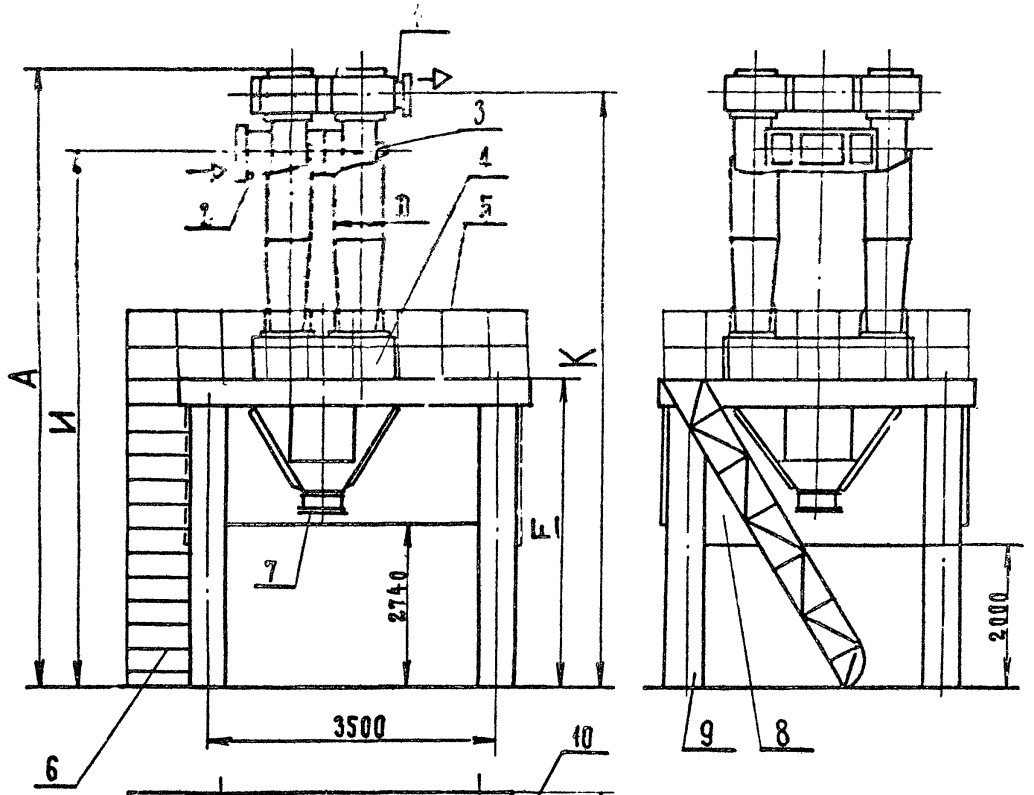

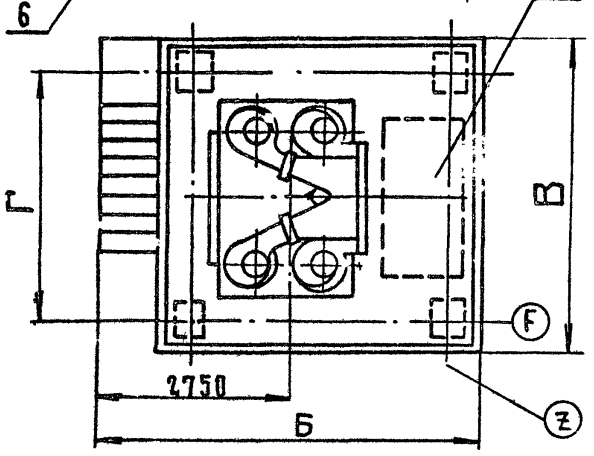

1. Установки сборок из 4-ех циклонов диаметром 400-800 мм. предназначены для выгрузки скопившейся в бункере пыли в кузов автомобиля.

2. Общая высота установки приведена для варианта выхода очищенного воздуха через улитку. Для установок циклонов с выходом воздуха через сборник вертикально вверх высота её должна быть скорректирована.

Поз.	Наименование	Кол.
I	Коллектор очищенного воздуха	I
2	Патрубок входа запыленного воздуха	I
3	Выхлопная труба	4
4	Бункер	I
5	Ограждение	I
6	Лестница	-
7	Пылевыпускное отверстие	I
8	Опора, дающие асбесто-цементные листы	4
9	Опора	4
I0	Место установки вентилятора	I

Шифр установки	Шифр постамента	А	Б	В	Г	Д	Е	И	К
4ЦН-I5-400	ПОС-4х400	6990	4700	2600	2200	400	4200	65I5	6830
4ЦН-I5-500	ПОС-4х500	77I0	4700	2800	2400	500	4400	7II5	75I0
4ЦН-I5-600	ПОС-4х600	8430	4900	3050	2650	600	4600	7720	8I95
4ЦН-I5-700	ПОС-4х700	9I30	4900	3300	2900	700	4800	33I5	9870
4ЦН-I5-800	ПОС-4х800	9850	5000	3500	3I00	800	4900	99I5	9550

Рис.9

Постамент для установки сборки из 4-х циклонов, выгрузка пыли в автотранспорт

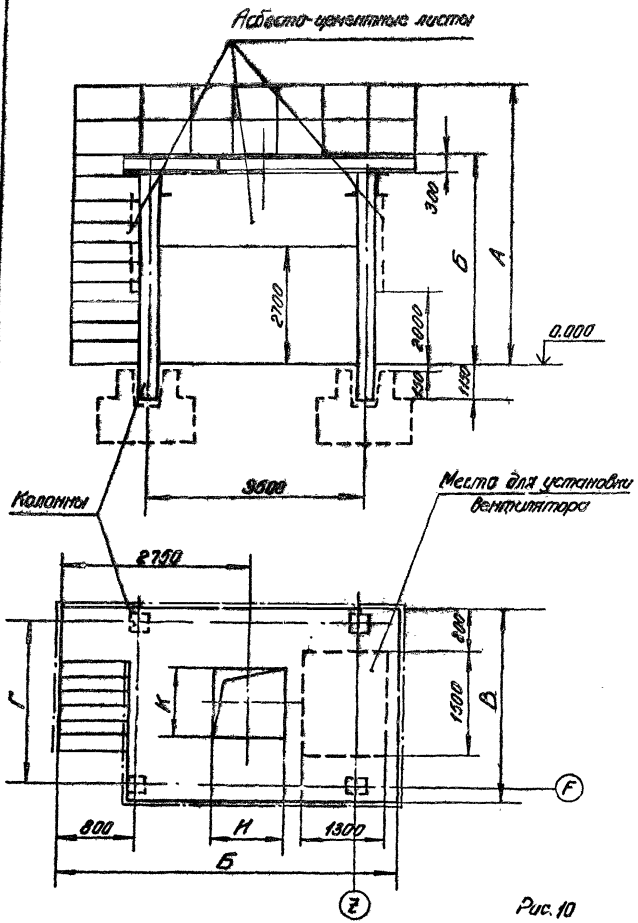

Рис. 10

Шифр	А	Б	В	Г	Е	И	К
ПОС-4х400	5200	4700	2600	2200	4200	800	1000
ПОС-4х600	6400	4700	2800	2400	4400	950	1200
ПОС-4х600	5600	4900	3050	2650	4600	1150	1450
ПОС-4х700	5800	4900	3300	2800	4800	1300	1700
ПОС-4х800	5900	5000	3500	3100	4900	1500	1900

1. Размеры для справок.
2. Колонны сечением 400х400 мм. приняты по серии 3.015-1 вып 1.
3. Сварные швы выполнить по ГОСТ 5264-80.
4. Стеновое ограждение должно максимально закрывать ёмкость для приема пыли, установленную на транспортных средствах, и не мешать проезду.
5. Высота постамента определяется вертикальными габаритами транспортных средств, предназначенных для вывоза пыли.

Инв. № подл. | Подп. и дата | Взам. инв. № | Инв. № дубл. | Подп. и дата

т.п. 3.904.2-25 в.0

1. Установки сборник из 6-ти циклонов диаметром 500-800мм предназначены для выгрузки скопившейся в бункере пыли в кузов автомобиля.
2. Общая высота установки приведена для варианта вывода очищенного воздуха через улитку. Для установок циклонов с выводом воздуха через сборник вертикально вверх высота её должна быть скорректирована.

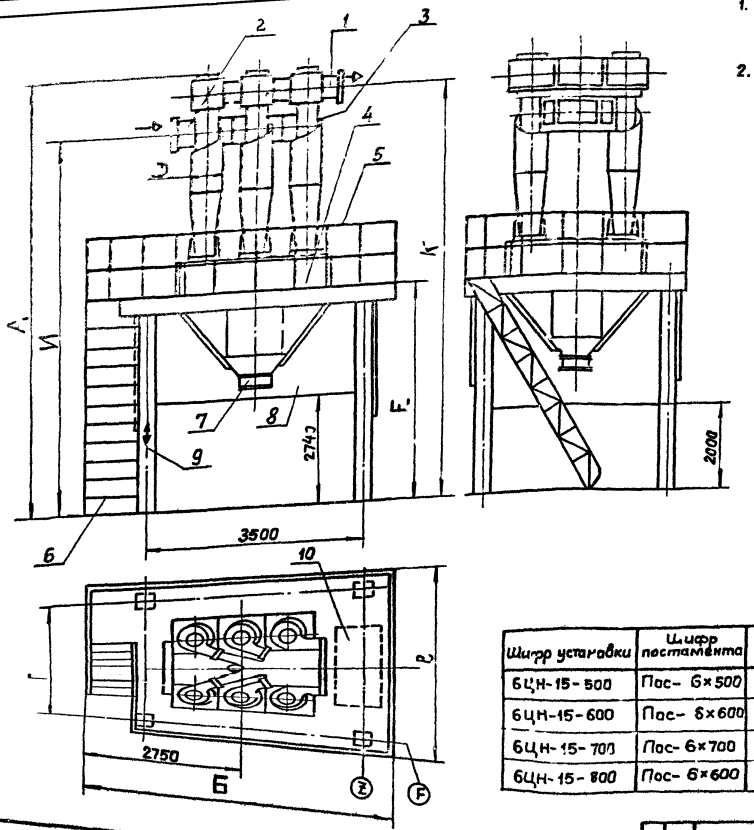

Поз.	Наименование	Кол.
1	Коллектор очищенного воздуха	1
2	Патрубок входа запыленного воздуха	1
3	Выхлопная труба	6
4	Бункер	1
5	Ограждение	1
6	Лестница	1
7	Пылевыпускное отверстие	1
8	Ограждающие асбестоцементные листы	4
9	Опора	4
10	Место установки вентилятора	1

Шифр установки	Шифр постамента	А	Б	В	Г	Д	Е	И	К
6ЦН-15-500	Пос- 6×500	7750	5150	3200	2800	500	4700	7170	7560
6ЦН-15-600	Пос- 6×600	8570	5300	3500	3100	600	5000	7870	8350
6ЦН-15-700	Пос- 6×700	9230	5500	3800	3400	700	5150	8420	8970
6ЦН-15-800	Пос- 6×600	10050	5500	4100	3700	800	5400	9120	9750

Рис. 11

Постамент для установки сборки из 6-ти циклонов, выгрузка пыли в автомашину

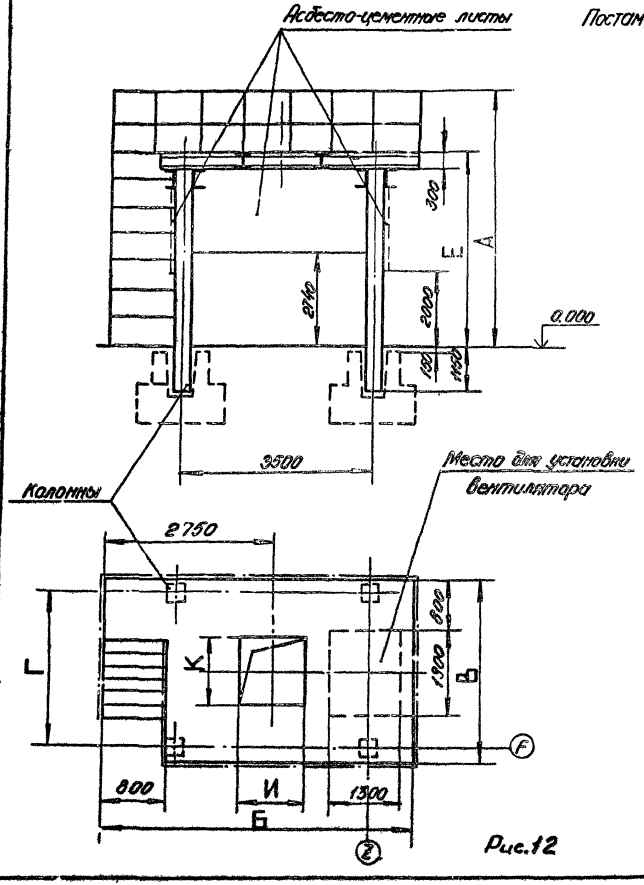

Рис.12

Шифр	А	Б	В	Г	Е	И	К
ПОС-6к 500	5700	5150	3200	2800	4700	1600	1600
ПОС-6к 600	6000	5300	3500	3100	5000	1900	1900
ПОС-6к 700	6150	5500	3800	3400	5150	2200	2200
ПОС-6к800	6400	5550	4100	3700	5400	2400	2500

1. Размеры для справок.
2. Колонны сечением 400х400мм принять по серии 3.015-1 вып.1.
3. Сварные швы выполнить по ГОСТ 5264-69
4. Стеновое ограждение должно максимально закрывать ёмкость для приёма пыли, установленную на транспортном средстве, и не мешать проезду.
5. Высота постамента определяется вертикальными габаритами транспортных средств, предназначенных для вывоза пыли.

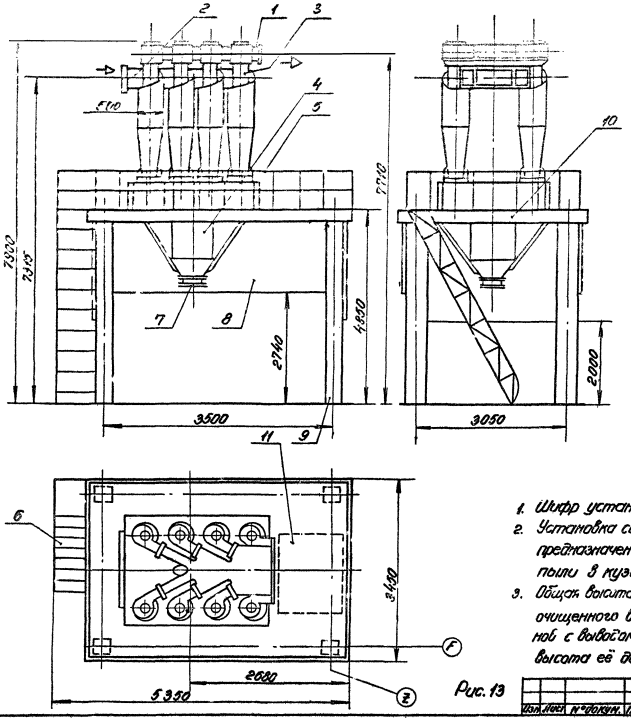

Поз.	Наименование	Кол.
1	Коллектор очищенного воздуха	1
2	Патрубок входа запыленного воздуха	1
3	Выхлопная труба	3
4	Бункер	1
5	Ограждение	1
6	Лестница	1
7	Пылевыпускное отверстие	1
8	Ограждающие асбоцементн. листы	4
9	Опора	4
10	Постамент-ПОС-8×500	1
11	Место установки вентилятора	1

1. Шифр установки- 8 ЦН-15-500.
2. Установка сборки из 8-ми циклонов диаметром 500 мм предназначена для выгрузки скопившейся в бункере пыли в кузов автомобиля.
3. Общая высота установки приведена для варианта вывода очищенного воздуха через улитку. Для установок циклонов с выводом воздуха через сборник вертикально вверх высота её должна быть скорректирована.

Рис. 13

Изм.	Лист	№ докум.	Подп.	Дата	3.904.2-25-6.0	Лист 22

ПОСТАМЕНТ ДЛЯ УСТАНОВКИ СБОРКИ ИЗ 8-ми ЦИКЛОНОВ ДИАМЕТРОМ 500 мм , ВЫГРУЗКА ПЫЛИ В АВТОМАШИНУ.

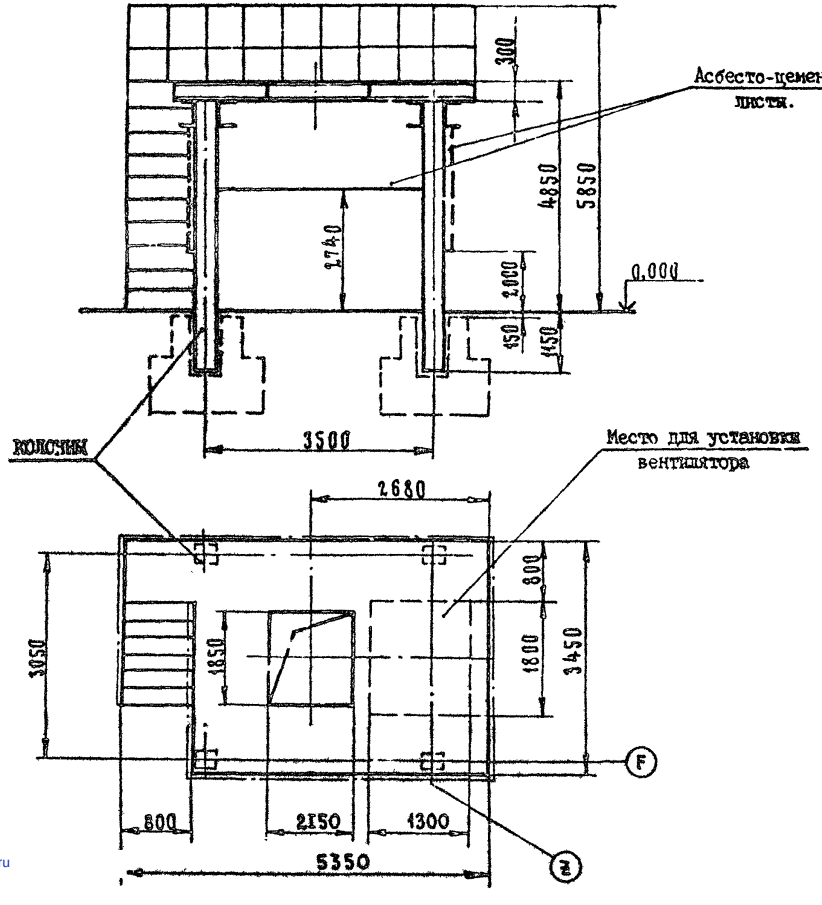

ШИФР ПОСТАМЕНТА - ПОС-8×500

1. Размеры для справок.
2. Колонны сечением 400×400 мм принять по СЕРИИ 3.015-I вып. I.
3. Сварные швы выполнить по ГОСТ 5264-80.
4. Стеновое ограждение должно максимально закрывать емкость для приема пыли, установленную на транспортных средствах, и не мешать проезду.
5. Высота постамента определяется вертикальными габаритами транспортных средств, предназначенных для вывоза пыли.

Рис.14

gost.e-ecolog.ru