

ГОСУДАРСТВЕННЫЙ СТАНДАРТ
СОЮЗА ССР

ПРЕССЫ ЛИСТОГИБОЧНЫЕ КРИВОШИПНЫЕ

ОСНОВНЫЕ ПАРАМЕТРЫ И РАЗМЕРЫ

ГОСТ 7879—79

Издание официальное

Е

Цена 3 коп.

ГОСУДАРСТВЕННЫЙ КОМИТЕТ СССР ПО СТАНДАРТАМ
Москва

gost.e-ecolog.ru

РАЗРАБОТАН Министерством станкостроительной и инструментальной промышленности

ИСПОЛНИТЕЛИ

Ю. Я. Мироненко, А. С. Яковлев, В. М. Прилепин

ВНЕСЕН Министерством станкостроительной и инструментальной промышленности

Зам. министра **А. Е. Прокопович**

УТВЕРЖДЕН И ВВЕДЕН В ДЕЙСТВИЕ Постановлением Государственного комитета СССР по стандартам от 14 декабря 1979 г. № 4808

УДК 621.981.2-118:006.354 Группа Г83

ГОСУДАРСТВЕННЫЙ СТАНДАРТ СОЮЗА ССР

ПРЕССЫ ЛИСТОГИБОЧНЫЕ КРИВОШИПНЫЕ

Основные параметры и размеры

Crank preess brakes. Basic parameters and dimensions

ГОСТ 7879—79 Е

Взамен ГОСТ 7879—65

ОКП 38 2199

Постановлением Государственного комитета СССР по стандартам от 14 декабря 1979 г. № 4808 срок действия установлен

с 01.01. 1981 г.
до 01.01. 1986 г.

Несоблюдение стандарта преследуется по закону

1. Настоящий стандарт распространяется на кривошипные листогибочные прессы, предназначенные для изготовления деталей из листового и полосового проката методом гибки.

Стандарт устанавливает требования к прессам, изготовляемым для нужд народного хозяйства и на экспорт.

2. Основные параметры и размеры прессов должны соответствовать указанным на чертеже и в таблице.

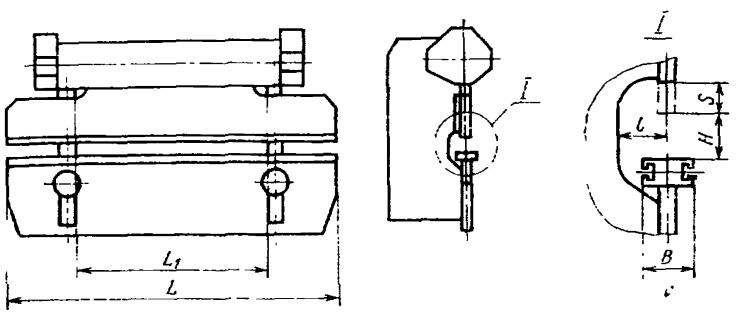

Примечание. Чертеж не определяет конструкцию пресса.

Издание официальное ★ Е

Перепечатка воспрещена

© Издательство стандартов, 1980

Размеры

Наименование основных параметров и размеров		Нормы для							
		1	2	3	1	2	3	4	5
Номинальное усилие, кН (тс)	с номинального недохода кривошипного вала от нижней мертвой точки не более 90°	630(63)			1000(100)				
	с номинального недохода кривошипного вала от нижней мертвой точки не более 40°	900(90)			1500(150)				
Ход ползуна S		80							
Длина стола и ползуна L		2500	3150		2500	3150		4000	
Расстояние между стойками станины L_1		2000	2500		2000	2500		3150	
Ширина стола B		160			200				
Расстояние между столом и ползуном в его нижнем положении при верхнем положении регулировки H		300							
Размер регулировки расстояния между столом и ползуном		125							
Расстояние от оси ползуна до станины (вылет) l		250							
Число непрерывных ходов в минуту (регулируемое)	Наибольшее, не менее	35							
	Наименьшее, не более	10							

Примечание. Изменение числа ходов ползуна допускается двуступенчатое.

В мм

исполнения																			
1	2	3	4	5	6	1	2	3	4	5	6	1	2	3	4	1	2	3	4
1600(160)						2500(250)						4000(400)				6300(630)			
2400(240)						3750(375)						6000(600)				9450(945)			
100												120							
3150	4000	5000	6300	3150	4000		5000	6300				3150	4000	5000	6300	3150	4000	5000	6300
2500	3150	4000		2500	3150		4000					2500	3150	4000		2500	3150	4000	
250				320								400				500			
375												450							
125				150															
320												400				500			
28												20							
10																			

3. Прессы должны комплектоваться универсальным инструментом для свободной гибки листового и полосового проката.

4. Прессы должны снабжаться указателем нагрузки.

5. Муфта, тормоз и система управления ими должны обеспечивать число одиночных включений не менее 75% числа непрерывных ходов, указанных в таблице.

6. По заказу потребителя прессы должны комплектоваться:

средствами механизации и автоматизации;

устройством программного управления;

дополнительными устройствами защиты опасных зон.

Редактор *А. Л. Владимиров*
Технический редактор *Л. Я. Митрофанова*
Корректор *Е. И. Евтеева*

Сдано в набор 26.12.79 Подп. в печ. 30.01.80 0,375 п. л. 0,35 уч.-изд. л. Тир. 12000 Цена 3 коп.

Ордена «Знак Почета» Издательство стандартов, 123557, Москва, Новопресненский пер., 3
Калужская типография стандартов, ул. Московская, 256. Зак. 336

Изменение № 1 ГОСТ 7879—79 Прессы листогибочные кривошипные. Основные параметры и размеры

Постановлением Государственного комитета СССР по стандартам от 05.04.83 № 1619 срок введения установлен

с 01.07.83

Под обозначением стандарта на обложке и первой странице указать обозначение: **(СТ СЭВ 1833—79).**

Пункт 1 дополнить абзацем: «Стандарт соответствует СТ СЭВ 1833—79 в части специализации СССР по типоразмерному ряду кривошипных листогибочных прессов (см. справочное приложение)».

Стандарт дополнить приложением:

(Продолжение см. стр. 142)

(Продолжение изменения к ГОСТ 7879

«ПРИЛОЖЕНИЕ
Справочное

Информационные данные о соответствии ГОСТ 7879—79 СТ СЭВ 1833—79 (с учетом специализации СССР)

Наименование параметра	ГОСТ 7879—79	СТ СЭВ 1833—79
Номинальное усилие с номинального недохода кривошипного вала от нижней мертвой точки не более 90°, кН	630; 1000; 1600; 2500; 4000; 6300	250; 400; (630); 1000; 1600; (2000); 2500; 3150; 4000

(ИУС № 7 1983 г.)

gost.e-ecolog.ru