УДК 674.815-41:620.172.242:006.354 Группа К29

ГОСУДАРСТВЕННЫЙ СТАНДАРТ СОЮЗА ССР

ГОСТ 10636—78* (СТ СЭВ 1770—79)

ПЛИТЫ ДРЕВЕСНОСТРУЖЕЧНЫЕ

Метод определения предела прочности при растяжении перпендикулярно пласти плиты

Particle boards.
Method for determination of ultimate tensile strenght perpendicular to surface

Взамен ГОСТ 10636—73

Постановлением Государственного комитета СССР по стандартам от 7 августа 1978 г. № 2116 срок действия установлен

с 01.01. 1980 г.
до 01.01. 1985 г.

Несоблюдение стандарта преследуется по закону

Настоящий стандарт распространяется на древесностружечные плиты и устанавливает метод определения предела прочности при растяжении перпендикулярно пласти плиты.

Стандарт не распространяется на плиты с облицованной или отделанной поверхностью.

Стандарт полностью соответствует СТ СЭВ 1770—79.

(Измененная редакция, Изм. № 1)

1. АППАРАТУРА И МАТЕРИАЛЫ

Испытательная машина по ГОСТ 7855—74 с погрешностью измерения нагрузки не более 1%.

Инструмент для измерения размеров образцов по ГОСТ 10633—78.

Профильные колодки из древесины твердых пород влажностью не более 12%, металла или лигнофоля (черт. 4). Допускается применение прямоугольных колодок длиной $L=(65{,}0\pm0{,}5)$ мм; шириной $B=(50{,}0\pm0{,}5)$ мм и высотой H не менее 16 мм. Волокна древесины должны быть параллельны стороне L (черт. 2). Для нужд народного хозяйства допускается применение прямоугольных колодок из шлифованных древесностружечных плит плотностью не менее 650 кг/м³ с размерами: $L=(45{,}0\pm0{,}5)$ мм, $B=(50\pm0{,}5)$ мм и высотой H не менее 16 мм;

Издание официальное **Перепечатка воспрещена**

** Переиздание ноябрь 1980 г.*
с Изменением № 1, утвержденным в мае 1980 г.
(ИУС 7 1980 г.)

gost.e-ecolog.ru

Захваты для передачи растягивающего усилия образцу, обеспечивающие направление нагрузки перпендикулярно плоскости образца. Паз захвата при использовании прямоугольных колодок длиной $L=65$ мм должен иметь размер $(52\pm0,5)$ мм (черт. 1), а при длине колодок $L=45$ мм — $(32\pm0,5)$ мм.

Шаблон Т-образного сечения с высотой выступа $7,5\pm0,1$ мм (черт. 2) для установки образца между колодками.

Направляющий угольник для установки испытательных блоков (образца с колодками) при склейке (черт. 3).

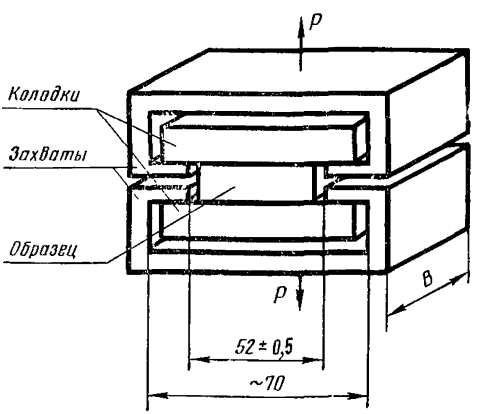

Черт. 1

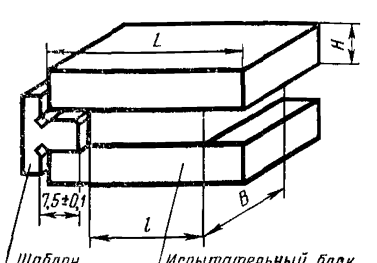

Черт. 2

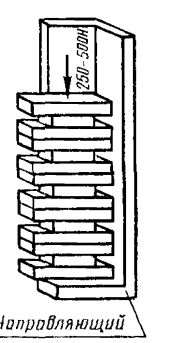

Черт. 3

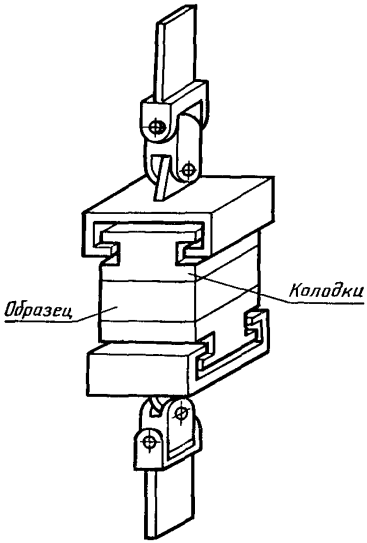

Черт. 4

Груз массой 10—30 кг для создания давления при склейке испытательных блоков.

Клеи с малым содержанием воды для приклейки колодок к поверхности образцов.

(Измененная редакция, Изм. № 1)

2. ОТБОР И ПОДГОТОВКА ОБРАЗЦОВ

2.1. Правила отбора, количество, точность изготовления и погрешность измерения образцов — по ГОСТ 10633—78.

2.2. Образцы должны иметь форму квадрата в плане со стороной 50 мм.

Для нужд народного хозяйства допускается использование образцов с размерами в плане 30×50 мм для колодок из древесностружечных плит.

(Измененная редакция, Изм. № 1)

2.3. Сборка испытательного блока.

Образец и колодки при склеивании устанавливают по шаблону (черт. 2). Для предотвращения смещения колодок испытательные блоки следует укладывать в направляющий угольник (черт. 3). Склеивание производят при давлении не более 0,1—0,2 МПа (1—2 кгс/см^2).

3. ПРОВЕДЕНИЕ ИСПЫТАНИЯ

3.1. Испытательный блок устанавливают в захватах на испытательной машине так, чтобы кромки образца были симметричны пазу захвата.

3.2. Нагрузка на образец должна возрастать равномерно в течение 60±15 с до разрушения образца или со скоростью перемещения подвижного захвата испытательной машины, равной 10 мм/мин.

3.3. Не учитывают результаты испытаний образцов, у которых расстояние от плоскости разрушения до плоскости клеевого шва составляет менее 1 мм, и проводят повторное испытание.

4. ОБРАБОТКА РЕЗУЛЬТАТОВ

4.1. Предел прочности при растяжении перпендикулярно пласти плиты ($\sigma_р$ вычисляют в МПа (кгс/см^2) с точностью до 0,01 МПа (0,1 кгс/см^2) по формулам (1, 2).

$$\sigma_р = \frac{P}{lb} 10^{-6}; \qquad (1)$$

$$\sigma_р = \frac{P}{lb}, \qquad (2)$$

где P — наибольшая нагрузка, действующая на образец в момент разрушения, Н (кгс);

l — длина образца, м (см);

b — ширина образца, м (см).

(Измененная редакция, Изм. № 1)

4.2. Статистическую обработку результатов испытаний производят по ГОСТ 10633—78.

(Введен дополнительно, Изм. № 1)

gost.e-ecolog.ru