

ГОСУДАРСТВЕННЫЙ СТАНДАРТ
СОЮЗА ССР

# ПОЛИВИНИЛХЛОРИД

## МЕТОД ОПРЕДЕЛЕНИЯ ЗАГРЯЗНЕНИЙ И ПОСТОРОННИХ ВЕЩЕСТВ

## ГОСТ 25138–82
## (СТ СЭВ 2348–80)

Издание официальное

Цена 3 коп.

ГОСУДАРСТВЕННЫЙ КОМИТЕТ СССР ПО СТАНДАРТАМ
Москва

gost.e-ecolog.ru

**РАЗРАБОТАН** Министерством химической промышленности

**ИСПОЛНИТЕЛИ**

**Б. В. Дедков, Е. П. Шварев, А. К. Метелев, А. Я. Пессина, В. Д. Карагодина, М. И. Котрушева**

**ВНЕСЕН** Министерством химической промышленности

Зам. министра **М. М. Милютин**

**УТВЕРЖДЕН И ВВЕДЕН В ДЕЙСТВИЕ** Постановлением Государственного комитета СССР по стандартам от 16 февраля 1982 г. № 671

УДК 678.743.22.01:006.354 Группа Л29

ГОСУДАРСТВЕННЫЙ СТАНДАРТ СОЮЗА ССР

# ПОЛИВИНИЛХЛОРИД

## Метод определения загрязнений и посторонних веществ

Polyvinyl chloride. Method for determination of impurities and foreign matters

**ГОСТ 25138—82 (СТ СЭВ 2348—80)**

*Постановлением Государственного комитета СССР по стандартам от 16 февраля 1982 г. № 671 срок действия установлен*

с 01.01. 1983 г.
до 01.01. 1990 г.

**Несоблюдение стандарта преследуется по закону**

Настоящий стандарт распространяется на поливинилхлорид и устанавливает метод определения загрязнений и посторонних веществ.

Сущность метода заключается в подсчете загрязнений и посторонних веществ в определенном количестве поливинилхлорида, заключенного между твердой плитой, покрытой белой бумагой, и стеклянной плитой с сеткой на 25 ее квадратах.

Стандарт не распространяется на пастообразующий поливинилхлорид.

Настоящий стандарт полностью соответствует СТ СЭВ 2348—80.

## 1. ОТБОР ПРОБ

1.1. Способ отбора проб указывают в нормативно-технической документации на конкретную продукцию.

## 2. АППАРАТУРА

Плита стеклянная без внешних и внутренних дефектов размером 340×340×4,5 мм с сеткой, состоящей из 100 квадратов размером 30×30 мм (черт.1).

Издание официальное Перепечатка воспрещена

© Издательство стандартов, 1982

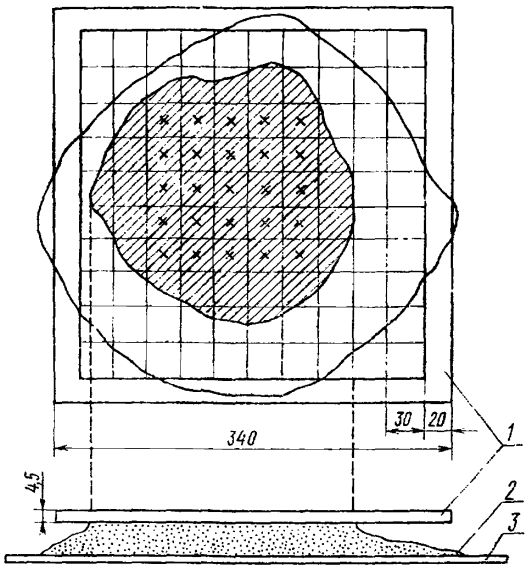


*1* — стеклянная плита; *2* — поливинилхлорид; *3* — твердая плита, покрытая белой бумагой

Черт. 1

Плита твердая размером 450×450 мм, покрытая белой бумагой. Лампа накаливания мощностью 100 Вт.

### 3. ПРОВЕДЕНИЕ ИСПЫТАНИЯ

3.1. На твердую плиту, покрытую белой бумагой, насыпают 200 см$^3$ порошка поливинилхлорида. Допускается помещать поливинилхлорид на белую бумагу, покрытую стеклом.

Легким движением стеклянную плиту с сеткой прижимают к поливинилхлориду так, чтобы она касалась поверхности поливинилхлорида на площади 25 квадратов сетки, примерно в центре пластины.

В 25 квадратах сетки подсчитывают загрязнения и посторонние вещества, диаметр которых равен или более 0,250 мм. Размеры загрязнений определяют сравнением с образцом-эталоном (черт. 2), метод изготовления которого указан в справочном приложении.

3.2. Подсчет проводят при освещении лампой накаливания мощностью 100 Вт, находящейся на расстоянии около 500 мм от по-

верхности плиты. Расстояние глаза контролера от стеклянной плиты — 300 мм.

Продолжительность подсчета загрязнений и посторонних веществ не должна превышать 2 мин.

**Эталоны размеров загрязнений (схема)**

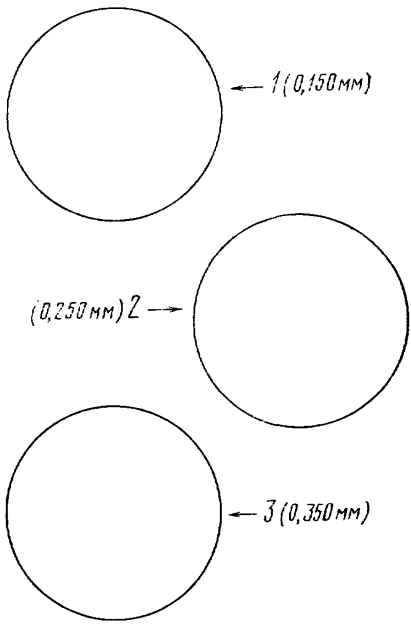


Черт. 2

## 4. ОБРАБОТКА РЕЗУЛЬТАТОВ

4.1. Количество загрязнений и посторонних веществ на поверхности поливинилхлорида ($X$) в штуках вычисляют по формуле

$$X=4\frac{(n_1+n_2)}{2}=2(n_1+n_2),$$

где $n_1$ — количество загрязнений первого определения в 25 квадратах сетки;

$n_2$ — количество загрязнений второго определения в 25 квадратах сетки.

4.2. За результат испытания принимают среднее арифметическое результатов двух параллельных определений в 25 квадратах сетки в пересчете на 100 квадратов сетки, допускаемое расхождение между которыми не должно превышать 5 шт. при доверительной вероятности $P=0,95$.

4.3. Результаты испытания записывают в протокол, который должен содержать следующие данные:

тип и марку поливинилхлорида;

дату изготовления;

данные о предварительной обработке проб;

значения параллельных определений ($n_1$ и $n_2$);

количество загрязнений и посторонних веществ ($X$) на 100 квадратов сетки;

обозначение настоящего стандарта;

дату испытания.

*ПРИЛОЖЕНИЕ*
*Справочное*

Образцы—эталоны изготовляют следующим образом: около 3—5 г поливинилхлорида просеивают через набор сит с сетками № 0350, № 0250, № 0150. Допускается к применению в народном хозяйстве последовательный набор сит с сетками № 0315, № 0250, № 0140 по ГОСТ 3584—73.

Остаток после просева на каждом сите окрашивают в черный цвет чернилами или тушью, подсушивают и помещают на белую бумагу между двумя стеклянными пластинами размером 80×80 мм. На бумаге указывают номер сита; пластины скрепляют липкой лентой.

Редактор *А. С. Пшеничная*
Технический редактор *Л. Я. Митрофанова*
Корректор *Н. Б. Жуховцева*

Сдано в наб. 20.02.82 Подп. в печ. 28.04.82 0,375 п. л. 0,24 уч.-изд. л. Тир. 16000 Цена 3 коп.

gost.e-ecolog.ru

Ордена «Знак Почета» Издательство стандартов, 123557, Москва, Новопресненский пер., 3.
Калужская типография стандартов, ул. Московская, 256. Зак. 698