ГОСУДАРСТВЕННЫЙ СТАНДАРТ
СОЮЗА ССР

ЗДАНИЯ ПРОМЫШЛЕННЫХ ПРЕДПРИЯТИЙ ОДНОЭТАЖНЫЕ

ПАРАМЕТРЫ

ГОСТ 23838—79
(СТ СЭВ 1404—78)

Издание официальное

ГОСУДАРСТВЕННЫЙ КОМИТЕТ СССР
ПО ДЕЛАМ СТРОИТЕЛЬСТВА
Москва

gost.e-ecolog.ru

РАЗРАБОТАН Государственным комитетом СССР по делам строительства

ИСПОЛНИТЕЛИ

И. А. Ергольская (руководитель темы), **Б. А. Стебаков, А. В. Баранов, В. А. Хвостов**

ВНЕСЕН Государственным комитетом СССР по делам строительства

Начальник отдела **В. А. Алексеев**

УТВЕРЖДЕН И ВВЕДЕН В ДЕЙСТВИЕ Постановлением Государственного комитета СССР по делам строительства от 7 августа 1979 г. № 141

УДК 721.011 : 006.354 Группа Ж50

ГОСУДАРСТВЕННЫЙ СТАНДАРТ СОЮЗА ССР

ЗДАНИЯ ПРОМЫШЛЕННЫХ ПРЕДПРИЯТИЙ ОДНОЭТАЖНЫЕ

Параметры

One-storeyed industrial buildings. Parameters

ГОСТ 23838—79 (СТ СЭВ 1404—78)

Постановлением Государственного комитета СССР по делам строительства от 7 августа 1979 г. № 141 срок введения установлен

с 01.07. 1980 г.

Несоблюдение стандарта преследуется по закону

Настоящий стандарт распространяется на геометрические параметры одноэтажных зданий с прямоугольной системой модульных координат: промышленных предприятий, служебно-технических и производственных зданий железнодорожного, автомобильного, морского, речного и воздушного транспорта.

Стандарт не распространяется на геометрические параметры зданий:

уникальных;

экспериментальных, если отступления от параметров, установленных настоящим стандартом, обусловлены особенностями эксперимента;

инвентарных.

Допускаются отступления от параметров, установленных настоящим стандартом, при разработке проектов реконструкции и расширения существующих зданий, построенных без соблюдения положений модульной координации размеров в строительстве.

Стандарт устанавливает:

основные координационные размеры зданий: модульные шаги колонн по поперечным координационным осям L_0, далее именуемые модульной шириной пролета; модульные шаги колонн по продольным координационным осям B_0, далее именуемые модульными шагами колонн; модульные высоты этажей H_0;

правила привязки элементов конструкций к координационным осям зданий и размеры вставок в местах температурных швов, примыканий взаимно перпендикулярных пролетов и перепадов высот (за исключением правил привязки несущих стен зданий, а также размеров вставок в зданиях, предназначенных для строи-

Издание официальное **Перепечатка воспрещена**

© Издательство стандартов, 1980

тельства в районах с сейсмичностью более 6 баллов по шкале ГОСТ 6249—52, на подрабатываемых территориях, в районах с вечномерзлыми и просадочными от замачивания грунтами);

уклоны кровель из различных материалов.

Стандарт соответствует СТ СЭВ 1404—78 в части основных координационных размеров одноэтажных производственных и складских зданий промышленных предприятий.

1. ОСНОВНЫЕ КООРДИНАЦИОННЫЕ РАЗМЕРЫ ЗДАНИЙ

1.1. Основные координационные размеры зданий следует принимать в соответствии с таблицей.

Тип здания	Основные координационные размеры, мм	Модуль
Без мостовых подвесных и опорных кранов и оборудованное мостовыми подвесными кранами общего назначения	L_0 от 6000 до 12000 Более 12000	30М 60М
Без мостовых подвесных и опорных кранов и оборудованное мостовыми подвесными кранами общего назначения	B_0 6000 и более H_0 от 3000 до 8400 Более 8400	60М 6М* 12М
Оборудованное мостовыми ручными опорными кранами	L_0 9000, 12000 Более 12000 B_0 6000 и более H_0 от 6000 до 9600 Более 9600	— 60М 60М 6М 12М
Оборудованное мостовыми электрическими опорными кранами общего назначения	L_0 18000** и более B_0 6000 и более H_0 8400 и более	60М*** 60М 12М

* Допускается модуль 3М для зданий со стенами и столбами из штучных материалов до H_0, равной 6000 мм.

** Допускается по технологическим требованиям принимать L_0, равное 12000 мм.

*** Допускается модуль 30М при подтверждении целесообразности принятого размера технико-экономическими расчетами.

1.2. Многопролетные здания следует проектировать, как правило, с пролетами одного направления, одинаковой ширины, с одинаковым шагом колонн, без перепада высот.

Допускается, по технологическим требованиям и при соответствующем технико-экономическом обосновании, проектировать здания с пролетами разной ширины, с пролетами взаимно перпендикулярных направлений, с разными шагами колонн по крайним и средним рядам колонн и с перепадами высот.

Величину перепада следует принимать кратной 12М.

1.3. Температурные швы, примыкания взаимно перпендикулярных пролетов и перепады их высот следует осуществлять, как правило, на парных колоннах, столбах или стенах.

Допускается при соответствующем обосновании температурные швы и перепады высот осуществлять на одиночных колоннах или столбах.

Шаг колонн повышенной части здания у перепада высот параллельных пролетов следует принимать равным шагу колонн по крайним продольным координационным осям, если это не противоречит требованиям технологии.

1.4. При наличии в здании подстропильных конструкций разницу между отметками низа подстропильной и стропильной конструкциями следует принимать равной 0 или 600 мм.

2. ПРИВЯЗКА ЭЛЕМЕНТОВ КОНСТРУКЦИЙ К КООРДИНАЦИОННЫМ ОСЯМ ЗДАНИЙ И РАЗМЕРЫ ВСТАВОК В МЕСТАХ ТЕМПЕРАТУРНЫХ ШВОВ, ПРИМЫКАНИЙ ВЗАИМНО ПЕРПЕНДИКУЛЯРНЫХ ПРОЛЕТОВ И ПЕРЕПАДОВ ВЫСОТ

2.1. Привязку колонн средних рядов кроме колонн, расположенных в торцах, у температурных швов и перепадов высот зданий, следует принимать по черт. 1.

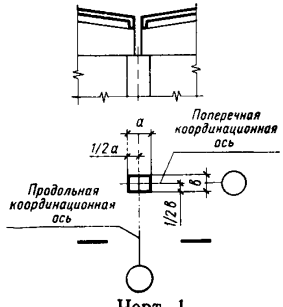

Черт. 1

При устройстве проходов вдоль подкрановых путей с одной стороны колонны привязку колонн средних рядов к координационным осям следует принимать по сечению подкрановой части колонны.

2.2. Привязку колонн крайних рядов к координационным осям, кроме привязки колонн к поперечным координационным осям в торцах зданий, у поперечных температурных швов и перепадов высот, следует принимать по черт. 2*а* или *б* в зависимости от шага колонн, наличия, грузоподъемности, режима работы и вида кранового оборудования.

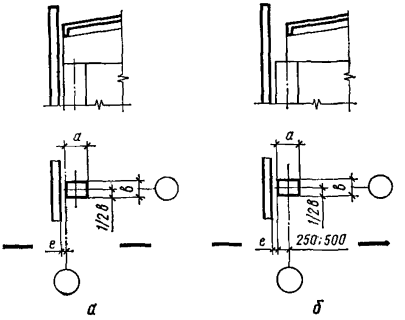

Черт. 2

2.3. Привязку колонн средних и крайних рядов в торцах зданий к поперечным координационным осям следует принимать по черт. 3*а* или *б*, при этом допускается размер 500 мм заменять большим, но кратным 250 мм.

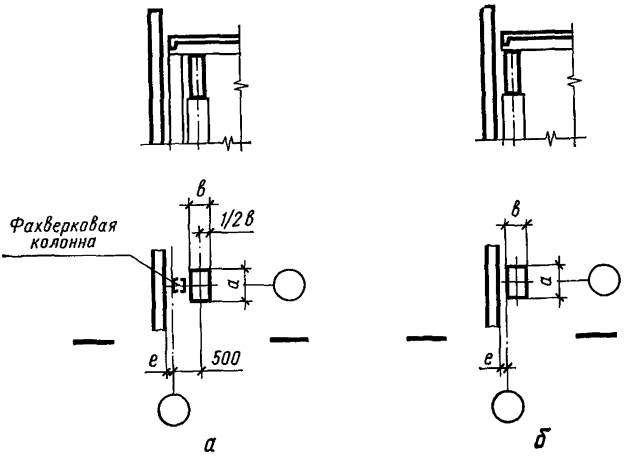

Черт. 3

2.4. Поперечный температурный шов между парными колоннами в зданиях с пролетами равной высоты следует осуществлять, совмещая ось шва с поперечной координационной осью (черт. 4*а*).

Допускается осуществлять шов, предусматривая две поперечные координационные оси со вставкой между ними размером *с*, кратным 50 мм (черт. 4*б*).

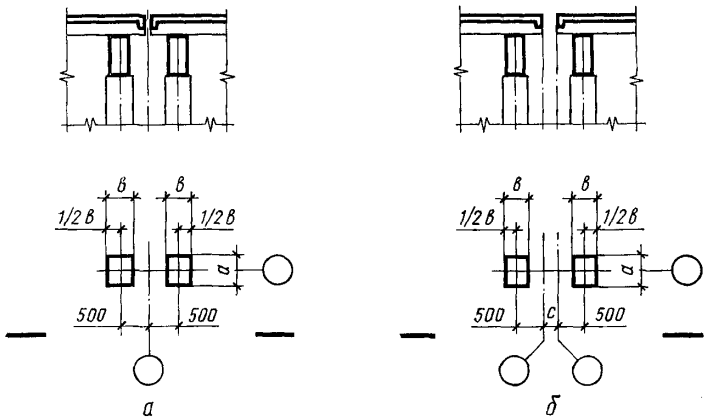

Черт. 4

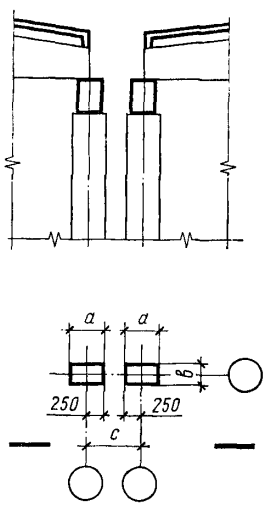

Черт. 5

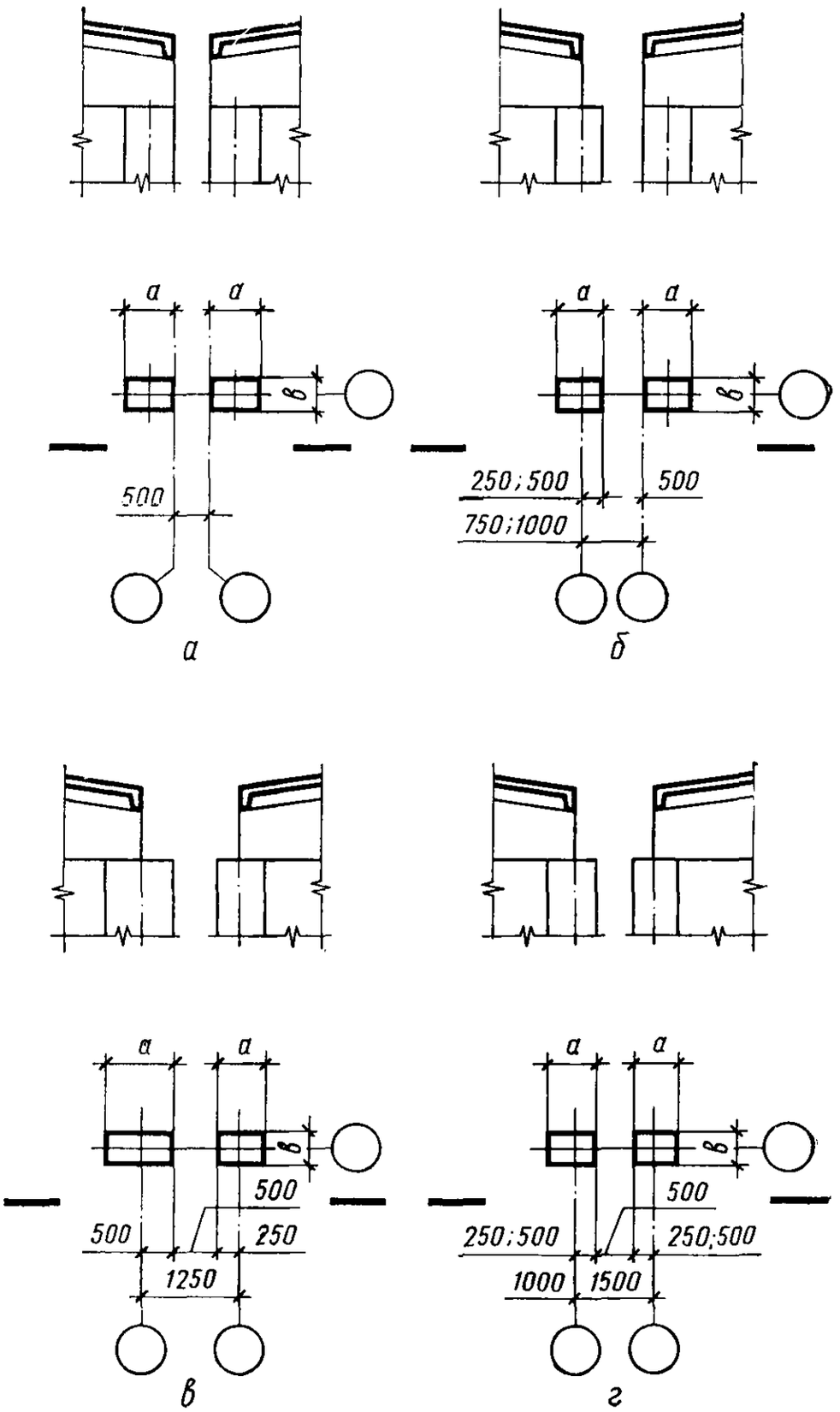
а
а
в
500
а
б
250; 500
750; 1000
500
в
500
500
250
1250
г
250; 500
1000
1500
250; 500

Черт. 6

Размер привязки колонн, равный 500 мм, допускается заменять большим, но кратным 250 мм.

2.5. Продольный температурный шов между парными колоннами в зданиях с пролетами равной высоты следует осуществлять, предусматривая две координационные оси со вставкой между ними; привязку колонн к этим осям следует принимать в соответствии с правилами, изложенными в п. 2.2.

В зданиях с покрытиями по подстропильным конструкциям грани колонн, обращенные в сторону шва, следует смещать с парных координационных осей в сторону шва на 250 мм (черт. 5).

Размер вставки должен равняться сумме размера привязки к продольным координационным осям граней колонн, обращенных в сторону шва, и расстояния между этими гранями, равного 500 мм или большему размеру, кратному 250 мм (черт. 6).

Привязку колонн в местах продольных температурных швов к поперечным координационным осям, кроме колонн в торцах зданий и у поперечных температурных швов, следует принимать по черт 6.

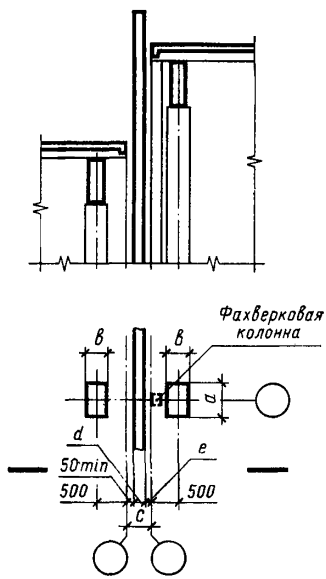

Черт. 7

Привязку колонн в торцах зданий и у поперечных температурных швов следует принимать в соответствии с правилами, изложенными в пп. 2.3 и 2.4.

2.6. Привязка внутренней плоскости наружных стен к продольным координационным осям должна быть равной сумме размеров привязки наружной грани колонн к этим осям и зазора *е* (см. черт. 2), а к поперечным координационным осям должна быть равной зазору *е* (см. черт. 3).

Размер зазора *е* определяется конструкцией крепления стен.

2.7. Перепады высот поперек пролетов здания на парных колоннах следует осуществлять, предусматривая две поперечные координационные оси со вставкой между ними; привязку колонн к этим осям следует принимать по черт. 7.

Размер *с* вставки должен быть кратным 50 мм (но не менее 300 мм) и равняться округленной сумме следующих размеров: зазора *е* между крайней поперечной координационной осью повышенного пролета и внутренней плоскостью стены, толщины стены *d* и зазора не менее 50 мм между наружной плоскостью стены и крайней поперечной координационной осью пониженного пролета (см. черт. 7).

2.8. Перепады высот параллельных пролетов на парных колоннах следует осуществлять, предусматривая две продольные координационные оси со вставкой между ними; привязка колонн к этим осям должна соответствовать правилам, изложенным в п. 2.2.

Размер *с* вставки должен быть кратным 50 мм (но не менее 300 мм) и равняться округленной сумме следующих размеров: привязки к продольным координационным осям граней колонн, обращенных в сторону перепада, зазора *е* между наружной гранью колонн повышенного пролета и внутренней плоскостью стены, толщины стены *d* и зазора не менее 50 мм между наружной плоскостью этой стены и гранью колонн пониженного пролета (черт. 8).

2.9. Примыкание взаимно перпендикулярных пролетов на парных колоннах следует осуществлять, предусматривая между крайней продольной и торцовой поперечной координационными осями вставку размером *с*, кратным 50 мм (но не менее 300 мм). Размер вставки должен равняться округленной сумме следующих размеров:

при примыкании к продольной стороне повышенного пролета торцов пониженных пролетов и смещении торцовых колонн пониженных пролетов внутрь здания — размера привязки колонн повышенного пролета к крайней продольной координационной оси; зазора *е* между наружной гранью этих колонн и внутренней плоскостью стены; толщины стены *d* и зазора не менее 50 мм между

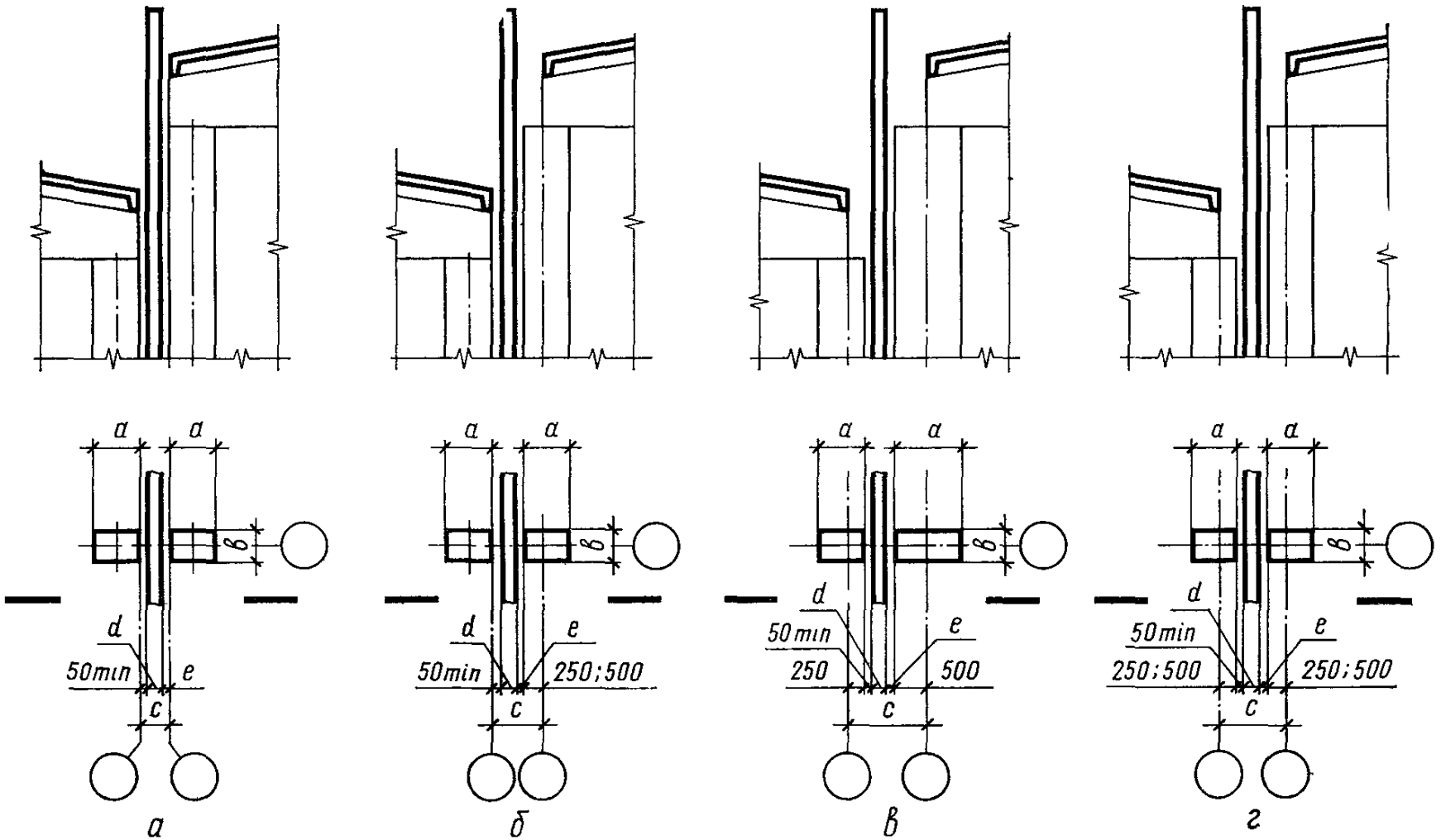
a
a
b
d
50min
e
c
а
a
a
b
d
50min
e
250;500
c
б
a
a
b
d
50 min
250
e
500
c
в
a
a
b
d
50min
250;500
e
250;500
c
г

Черт. 8

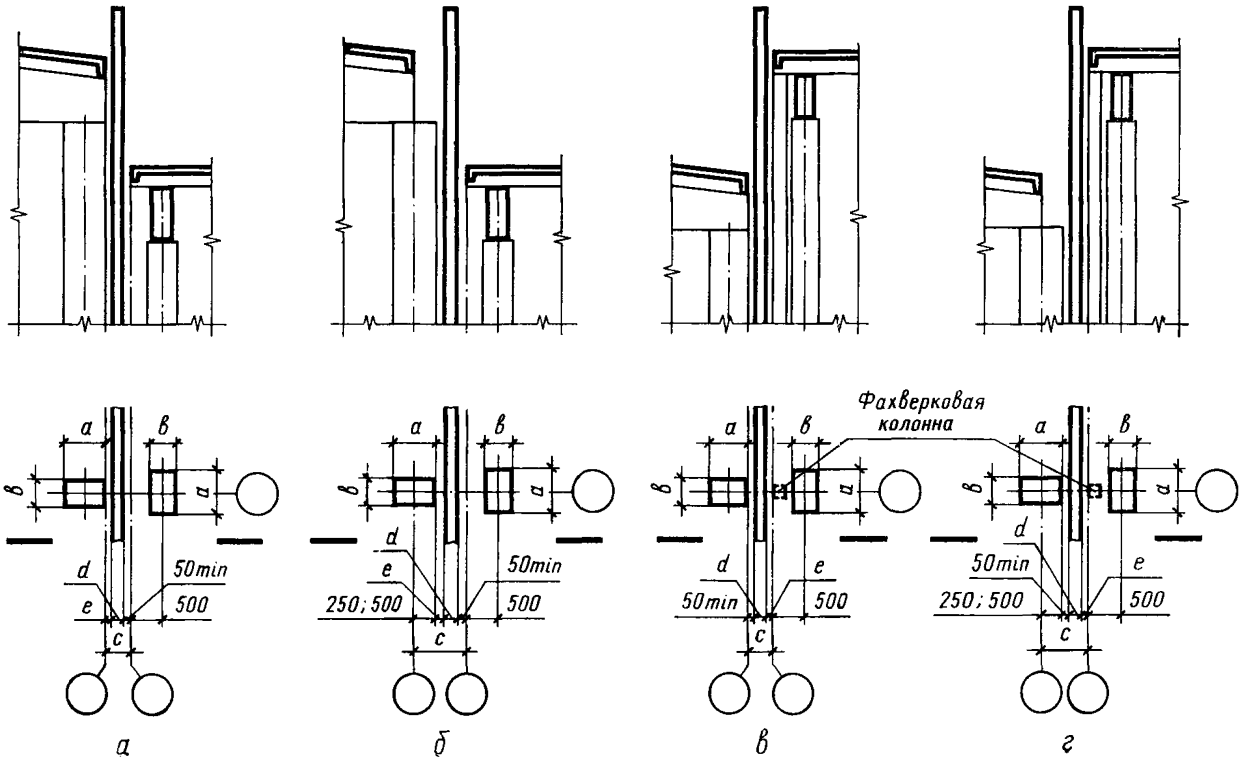

Черт. 9

наружной плоскостью этой стены и торцовой поперечной координационной осью пониженных пролетов (черт. 9*а*, *б*);

при примыкании к продольной стороне пониженного пролета торцов повышенных пролетов и смещении торцовых колонн повышенных пролетов внутрь здания — размера привязки колонн пониженного пролета к крайней продольной координационной оси; зазора не менее 50 мм между наружной гранью колонн пониженного пролета и наружной плоскостью торцовой стены примыкающих повышенных пролетов; толщины стены d; зазора e между внутренней плоскостью стены и поперечной координационной осью повышенных пролетов (черт. 9*в*, *г*).

2.10. При наличии продольного температурного шва между параллельными пролетами, примыкающими торцами к перпендикулярному пролету, этот шов должен быть продлен в перпендикулярный пролет, где он будет являться поперечным швом (черт. 10), при этом вставка между координационными осями в продольном и поперечном швах должна иметь одинаковый размер.

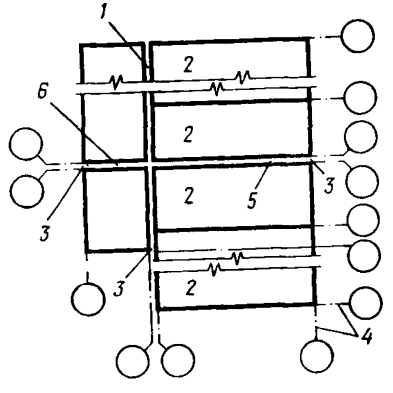

1—шов примыкания взаимно перпендикулярных пролетов; *2*—пролеты, примыкающие торцами; *3*—вставка; *4*—координационные оси; *5*—продольный шов; *6*—поперечный шов.

Черт. 10

Допускается не предусматривать такой шов в перпендикулярном пролете только при технико-экономическом обосновании.

3. УКЛОНЫ КРОВЕЛЬ ИЗ РАЗЛИЧНЫХ МАТЕРИАЛОВ

3.1. Уклоны кровель из рулонных и мастичных материалов следует принимать от 1,5 до 5,0%.

Допускается выполнять уклоны кровель более 5,0% для зданий с железобетонными сегментными фермами, а также «нулевые» уклоны для зданий с шириной пролетов до 12 м и кровли фонарей.

3.2. Уклоны кровель из листовых профилированных материалов следует принимать от 10,0 до 25,0%.

Допускается выполнять уклоны кровель более 25,0% для зданий предприятий металлургической промышленности.

Редактор *В. П. Огурцов*
Технический редактор *В. Ю. Смирнова*
Корректор *В. Ф. Малютина*

Сдано в наб. 04.03.80 Подп. к печ. 16.05.80 1,0 п. л. 0,78 уч.-изд. л.
Тир. 150000 (1-й завод 40000) Цена 5 коп.

Ордена «Знак Почета» Издательство стандартов. 123557, Москва, Новопресненский пер., 3
Тип. «Московский печатник». Москва, Лялин пер., 6. Зак. 548

gost.e-ecolog.ru