ТИПОВОЙ ПРОЕКТ
902-9-41.87

# ПРОИЗВОДСТВЕННОЕ ЗДАНИЕ

## ДЛЯ СТАНЦИЙ БИОЛОГИЧЕСКОЙ ОЧИСТКИ СТОЧНЫХ ВОД ПРОПУСКНОЙ СПОСОБНОСТЬЮ 10 ТЫС.М³/СУТКИ

С ОБЕЗВОЖИВАНИЕМ ОСАДКА НА ЦЕНТРИФУГАХ

## АЛЬБОМ IV

Строительные изделия.

22244-03
ЦЕНА 0-65

| | | | | |
|---|---|---|---|---|
| | | | | ПРИВЯЗАН: |
| | | | | |
| | | | | |
| | | | | |
| ИНВ. № | | | | |

gost.e-ecolog.ru

ТИПОВОЙ ПРОЕКТ

902-9-41.87

# ПРОИЗВОДСТВЕННОЕ ЗДАНИЕ

## ДЛЯ СТАНЦИЙ БИОЛОГИЧЕСКОЙ ОЧИСТКИ СТОЧНЫХ ВОД ПРОПУСКНОЙ СПОСОБНОСТЬЮ 10 ТЫС.М³/СУТКИ С ОБЕЗВОЖИВАНИЕМ ОСАДКА НА ЦЕНТРИФУГАХ

АЛЬБОМ IV

УТВЕРЖДЕН ГОСГРАЖДАНСТРОЕМ
ПРИКАЗ №79 ОТ 17.03.87Г.
РАБОЧИЕ ЧЕРТЕЖИ ВВЕДЕНЫ В ДЕЙСТВИЕ
ИНСТИТУТОМ ЦНИИЭП ИНЖЕНЕРНОГО ОБОРУДОВАНИЯ
ПРИКАЗ №37 ОТ 3.03.87Г.

©ЦИТП Госстроя СССР, 1988

РАЗРАБОТАН
ПРОЕКТНЫМ ИНСТИТУТОМ
ЦНИИЭП ИНЖЕНЕРНОГО ОБОРУДОВАНИЯ

ГЛАВНЫЙ ИНЖЕНЕР ИНСТИТУТА А. КЕТАОВ

ГЛАВНЫЙ ИНЖЕНЕР ПРОЕКТА Т. МАРИНА

| | | | | |
|---|---|---|---|---|
| | | | | Привязан: |
| | | | | |
| | | | | |
| | | | | |
| Инв. | | | | |

# СОДЕРЖАНИЕ АЛЬБОМА


| Обозначение | Наименование | Стр | Примеч. |
|---|---|---|---|
| ТП КЖИ. 01.0 | Колонна (КЧ4-7-1; КЧ4-7-2) | 3 | |
| 02.0 | Колонна (1КФ67-1-1) | 4 | |
| 11.0 | Балки покрытия (1БДР12-3АтУт-1; 1БТР12-3АУТ3) | 5 | |
| 12.0 | Балка покрытия (1БДР12-4АтУт-1) | 6 | |
| 21.0 | Плиты покрытия (ПГ2АтУт-1; ПГ2АтУт-2 | 7 | |
| 21.0СБ | Плиты покрытия (ПГ2АтУт-1; ПГ2АтУт-2 | | |
| | Сборочный чертеж | 8 | |
| 22.0 | Плиты покрытия (ПВ7-3АтУт-1; ПВ7-3Ат-Ут-2) | 9 | |
| 23.0 | Плита покрытия (ПВ4-3Ат-Ут-1) | 10 | |
| 31.0 | Щит металлический (Щ1) | | |
| 32.0 | Соединительный элемент (МС3) | 11 | |
| 33.0 | Щит металлический (Щ2) | | |
| 34.0 | Изделие закладное (РМ5) | 12 | |
| 35.0 | Решетка (Р1) | | |
| 36.0 | Изделие закладное (МНЧ) | 13 | |
| 37.0 | Изделие закладное (РМ1) | | |
| 38.0 | Изделие закладное (РМ2) | 14 | |
| 39.0 | Изделие закладное (РМ3) | | |
| 40.0 | Изделие закладное (РМ3) | 15 | |

Рис. I

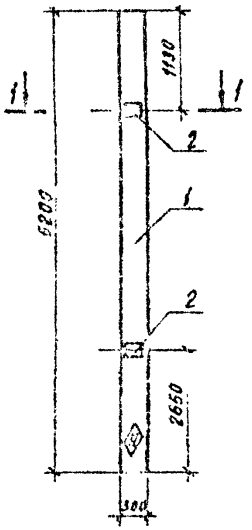


Рис. II

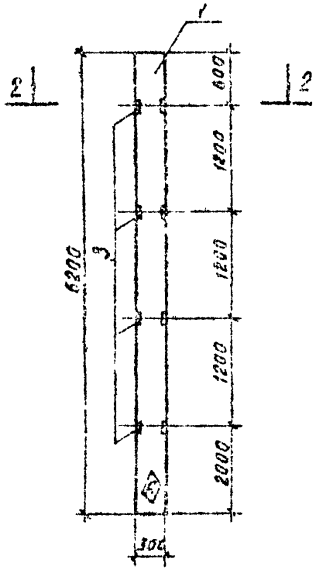


1-1

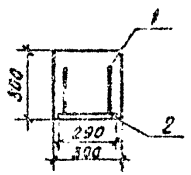


2-2

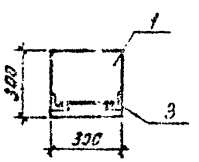


| Формат | Зона | Поз | Обозначение | Наименование | Кол на испол. — | 01 | 02 | Примеч. |
|---|---|---|---|---|---|---|---|---|
| | | | | Документация | | | | |
| | | | 1.423-3 Вып. 01, 1; 2 | Железобетонные колонны прямоугольного сечения для одноэтажных производственных зданий без мостовых кранов высотой до 16,8 м | | | | |
| | | | | | X | X | | |
| | | | | Сборочные единицы | | | | |
| | | 1 | 1.423-3 Вып. 1 | К54-7 | 1 | 1 | | |
| | | 2 | 1.423-3 Вып. 2 | Изделие закладное М1-12 | 2 | | | |
| | | 3 | 1.423-3 Вып. 2 | Изделие закладное М1-13 | | 4 | | |

Ведомость расхода стали на дополнительные закладные детали на элемент, кг

| Марка элемента | Закладные изделия | | | | | | | | | Общий расход |
|---|---|---|---|---|---|---|---|---|---|---|
| | Арматура класса | | | | Прокат марки | | | | | |
| | A-II | | | | В Ст3 кп 2 | | | | | |
| | ГОСТ 5781-82 | | | | ГОСТ 103-76* | | ГОСТ 8509-72* | | | |
| | Ø12 | | | Итого | -200×16 | Итого | L63×5 | | Итого | |
| К54-7-1 | 2,8 | | | 2,8 | 9,2 | 9,2 | | | | 12,0 |
| К54-7-2 | 0,36 | | | 0,95 | | | 5,76 | | 5,76 | 6,72 |

1. Знак Ⓐ пометить несмываемой краской.
2. Покрытие поверхности закладных деталей ГОР Ц.50-60.

| Обозначение | Марка | Рис. |
|---|---|---|
| ТП 902-9-41.87-КЖИ.01.0 | К54-7-1 | I |
| -01 | К54-7-2 | II |

ТП 902-9-41.87 КЖИ.01.0

Колонна (К54-7-1; К54-7-2)

| Стадия | Масса | Масштаб |
|---|---|---|
| Р | 1500 | — |

Лист | Листов 1

ЦНИИЭП инженерного оборудования г. Москва.

| | | |
|---|---|---|
| Провер. | Бабикова | |
| Ст. инж. | Лазарева | |
| Вед. инж. | Бабикова | |
| ГИП | Кузнецов | |
| Н. конт. | Антонова | |
| Нач. отд. | Красавин | |

Привязан

Инв. №



Копировал: Хлоп-

Формат А3

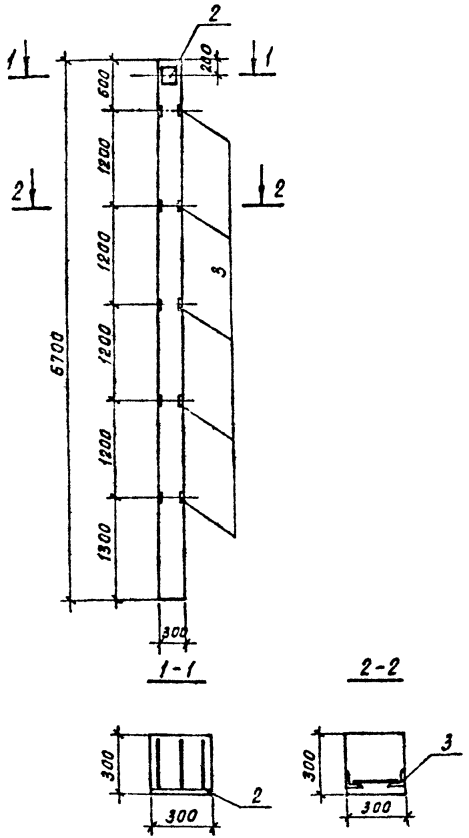


| Формат | Зона | Поз. | Обозначение | Наименование | Кол | Примеч. |
|---|---|---|---|---|---|---|
| | | | | Сборочные единицы | | |
| | | 1 | 1.427.1-3.0-01 | 1КФ 67-1 | 1 | |
| | | 2 | 1.427.1-3.2-0.06.0 | Изделие закладное МН1 | 1 | |
| | | 3 | 1.427.1-3.2-0.20.0 | Изделие закладное МН28 | 5 | |
| | | | | | | |

Ведомость расхода стали на дополнительные закладные изделия на элемент, кг.

| Марка элемента | Изделия закладные | | | | | | | | Общий расход |
|---|---|---|---|---|---|---|---|---|---|
| | Арматура класса | | | | Прокат марки | | | | |
| | А-III | | | | В Ст2 кп2 | | | | |
| | ГОСТ 5781-82 | | | | ГОСТ 103-76 | | ГОСТ 8509-72 | | |
| | ф10 | ф12 | | Итого | L63×5 | Итого | -8×300 | Итого | |
| 1КФ67-1-1 | 0.18 | 1.0 | | 1.18 | 7.0 | 7.0 | 5.7 | 5.7 | 13.88 |

1. Знак (А) пометить несмываемой краской.
2. Покрытие поверхности закладных деталей: ГОР.Ц.50-60.

| | | | | | |
|---|---|---|---|---|---|
| ПРИВЯЗАН | ПРОВЕР. | БАБИКОВА | | ТП 902-9-41.87 | КЖИ.02.0 |
| | СТ.ИНЖ. | ЛАЗАРЕВА | | КОЛОННА (1КФ67-1-1) | СТАДИЯ: Р; МАССА: 1500; МАСШТАБ: — |
| | ВЕД.ИНЖ. | БАБИКОВА | | | ЛИСТ; ЛИСТОВ 1 |
| | ГИП | КУЗНЕЦОВ | | | ЦНИИЭП инженерного оборудования г. Москва |
| ИНВ.№ | Н.КОНТР. | АНТОНОВА | | | |
| | НАЧ.ОТД. | КРАСАВИН | | | |

22244-03 5 Копировал: Хлоп Формат А3

## Рис. I

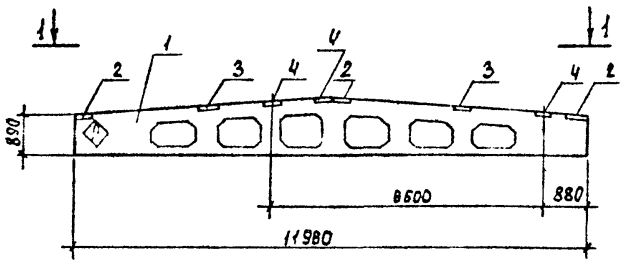


3-3, повернуто

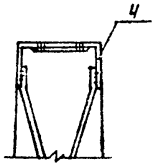


1-1

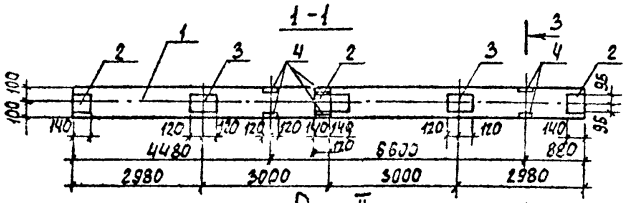


## Рис. II

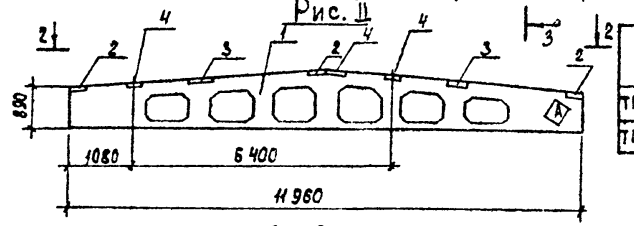


2 — 2

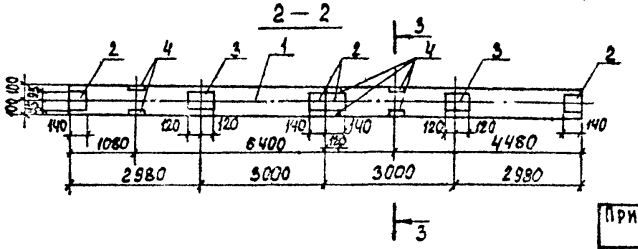


| Обозначение | Марка | Рис. |
|---|---|---|
| ТП 902-9-41.87 - КЖИ.11.0 | 1БДР12-3АУт-1 | I |
| ТП 902-9-41.87 -01 | 1БДР12-3АУт-2 | II |

| Формат | Зона | Поз. | Обозначение | Наименование | Кол. | Примеч. |
|---|---|---|---|---|---|---|
| | | | | Сборочные единицы | | |
| | | 1 | 1.462.1-3/80.1-1-07 | Балка 1БДР12-3АУт | 1 | |
| | | 2 | 1.400-6/76 вып.1 | Изделие закладное МЧ-1-2 | 4 | |
| | | 3 | 1.400-6/76 вып.1 | Изделие закладное МЧ-3-3 | 2 | |
| | | 4 | 1.400-6/76 вып.1 | Изделие закладное МЧ-22 | 3 | |

Ведомость расхода стали на дополнительные закладные изделия на элемент, кг.

| Марка элемента | Изделия закладные | | | | | | Общий расход |
|---|---|---|---|---|---|---|---|
| | Арматура класса А-III ГОСТ 5781-82 | | | Прокат марки Вст3сп5 ГОСТ 103-76* | | ГОСТ 8510-72 | |
| | ф8 | ф10 | Итого | -140×8 | -190×6 | Итого | |
| 1БДР12-3АУт-1 | 2.0 | 0.8 | 2.8 | 5.2 | 4.4 | 15.6 | 25.2 | 27.8 |
| 1БДР12-3АУт-2 | 2.0 | 0.6 | 2.8 | 5.2 | 4.4 | 15.6 | 25.2 | 27.8 |

1. Знак ◇ поместить несмываемой краской
2. Покрытие поверхности закладных деталей: Гор.ц. 50-60.

Привязан

Инв. №

| | | |
|---|---|---|
| Провер. | Бабикова | |
| Ст.инж. | Лазарева | |
| Вед.инж. | Бабикова | |
| ГИП | Кузнецов | |
| Н.контр. | Антонова | |
| Нач.отд. | Красавин | |

ТП 902-9-41.87 КЖИ.11.0

Балки покрытия (1БДР12-3АУт-1 1БДР12-3АУт-2)

| Стадия | Масса | Масштаб |
|---|---|---|
| Р | 4100 | — |
| Лист | Листов 1 | |

ЦНИИЭП инженерного оборудования г. Москва

| Формат | Зона | Поз. | Обозначение | Наименование | Кол. | Примеч. |
|---|---|---|---|---|---|---|
| | | | | Сборочные единицы | | |
| | | 1 | 1.462.1.3/80.1-1-08 | Балка 1БДР12-4АУТ-1 | 1 | |
| | | 2 | 1.400-6/76 вып.1 | Изделие закладное М4-1-2 | 4 | |
| | | 3 | 1.400-5/76 вып.1 | Изделие закладное М4-3-3 | 2 | |
| | | 4 | 1.400-6/76 вып.1 | Изделие закладное М4-22 | 6 | |

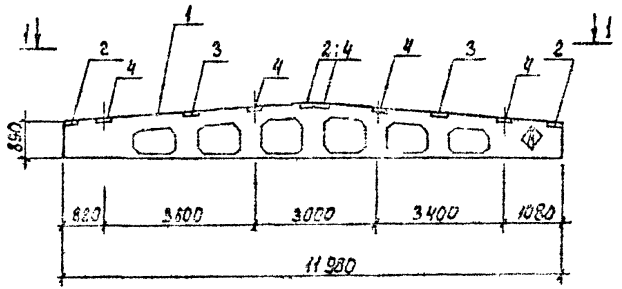


1-1

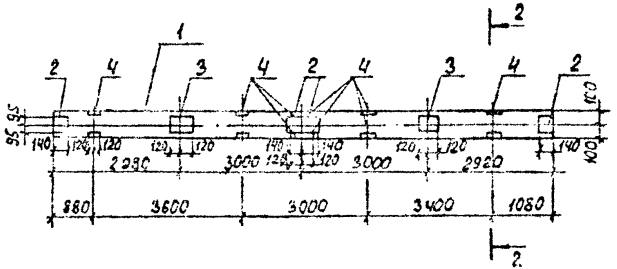


2-2, повернуто

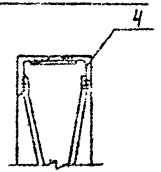


Ведомость расхода стали на дополнительные закладные изделия на элемент, кг.

| Марка элемента | Изделия закладные | | | | | | | Общий расход |
|---|---|---|---|---|---|---|---|---|
| | Арматура класса А-III | | | Прокат марки Вст3 сп5 | | | | |
| | ГОСТ 5781-82 | | | ГОСТ 103-76 | | ГОСТ 8510-72 | | |
| | ф8 | ф10 | Итого | -140х6 | -190х6 | 110х10 | Итого | |
| 1БДР12-4АУТ-1 | 3,2 | 1,2 | 4,4 | 5,2 | 4,4 | 31,2 | 40,8 | 45,2 |

1. Знак ◇ пометить несмываемой краской.
2. Покрытие поверхности закладных деталей: гор. ц. 50-60.

| | | | |
|---|---|---|---|
| Провер. | Бабикова | | |
| Гл.инж. | Лазарева | | |
| Вед.инж. | Бабикова | | |
| Г.И.П. | Кузнецов | | |
| Н.контр. | Антонова | | |
| Нач.отд. | Красавин | | |

Привязан

Инв. №

ТП 902-9-41.87 КЖА. 12.0

Балка покрытия (1БДР12-4АУТ-1)

| Стадия | Масса | Масштаб |
|---|---|---|
| Р | 4700 | — |

Лист | Листов 1

ЦНИИЭП инженерного оборудования г. Москва

22244-03 7 Формат А3

| Формат | Зона | Поз | Обозначение | Наименование | Кол | Примечание |
|---|---|---|---|---|---|---|
| | | | | Документация | | |
| | | | ГОСТ 22701.0-77 | Плиты железобетонные | | |
| | | | | ребристые предварительно | | |
| | | | | напряженные размерами | | |
| | | | | 6х3м для покрытий | | |
| | | | | производственных зданий | | |
| | | | | Технические условия | | |
| | | | ТП902-9-41.87-КЖИ.21.0.05 | Сборочный чертеж | | |
| | | | | Сборочные единицы | | |
| А4 | | 1 | ГОСТ 22701.1-77 | Плита ПГ-2АтVт | 1 | |
| | | | Переменные данные для исполнений | | | |
| А3 | | 1 | | КЖИ. 21.0 | | |
| | | | | Сборочные единицы | | |
| А4 | | 2 | ГОСТ 22701.5-77 | Изделие закладное М9 | 2 | |

Привязан

Инв.№

| | | | |
|---|---|---|---|
| Провер | Бабикова | | ТП 902-9-41.87 КЖИ. 21.0 |
| Ст.инж. | Лазарева | | Плиты покрытия (ПГ-2АтVт-1 ÷ ПГ-2АтVт-3) |
| Вед.инж. | Бабикова | | Стадия Р; Лист 1; Листов 2 |
| ГИП | Кузнецов | | ЦНИИЭП инженерного оборудования г. Москва |
| Н.контр. | Антонова | | |
| Нач.отд | Красавин | | |

| Формат | Зона | Поз | Обозначение | Наименование | Кол | Примечание |
|---|---|---|---|---|---|---|
| | | 3 | ГОСТ 22701.5-77 | Изделие закладное М8 | 4 | |
| А3 | | 1 | | КЖИ. 21.0-01 | | |
| | | | | Сборочные единицы | | |
| | | 3 | ГОСТ 22701.5-77 | Изделие закладное М8 | 2 | |
| А3 | | 1 | | КЖИ. 21.0-02 | | |
| | | | | Сборочные единицы | | |
| | | 2 | ГОСТ 22701.5-77 | Изделие закладное М9 | 2 | |

ТП 902-9-41.87 КЖИ. 21.0 Лист 2

Рис. I

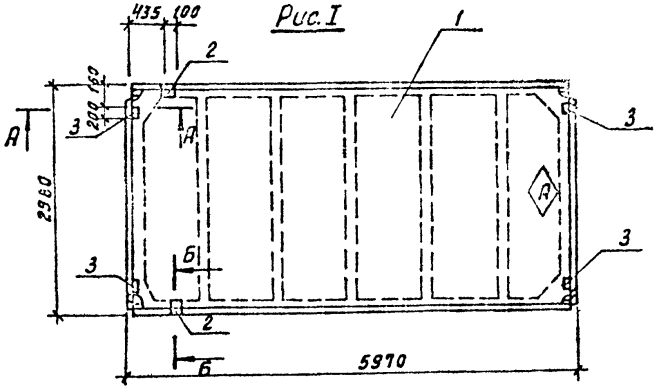


Рис. II

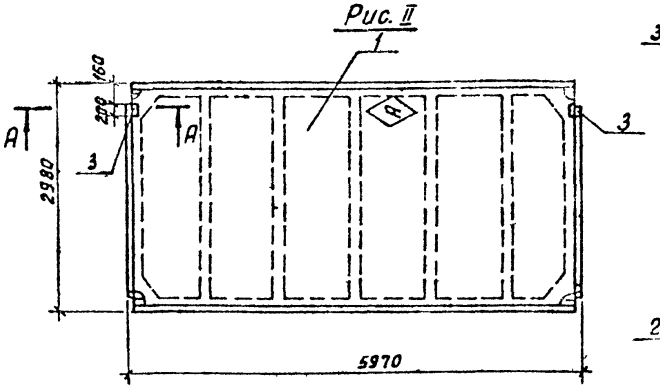


Сечение А-А

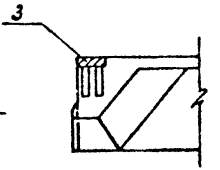


Сечение Б-Б, повернуто

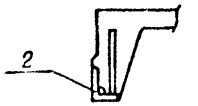


Рис. III

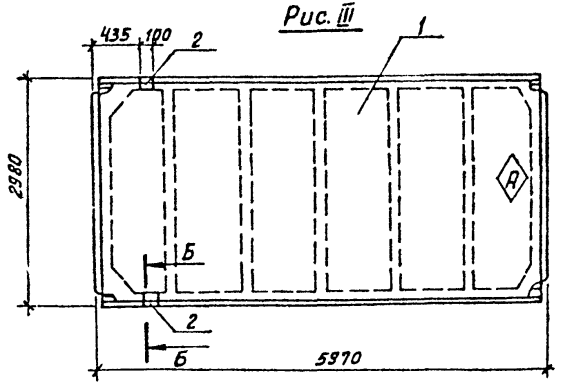


Ведомость расхода стали на дополнительные закладные детали на элемент, кг.

| Марка элемента | Изделия закладные | | | | | | | Всего | Общий расход |
|---|---|---|---|---|---|---|---|---|---|
| | Арматура класса А-III | | | Прокат марки В Ст3 пс 6 | | | | | |
| | ГОСТ 5781-82 | | | ГОСТ 103-76 | | ГОСТ 8509-72 | | | |
| | ф10 | ф14 | Итого | -100×8 | Итого | L 70×8 | Итого | | |
| ПГ-2АтVт-1 | 2.22 | 0.20 | 2.42 | 5.2 | 5.2 | 1.68 | 1.68 | 9.30 | 9,30 |
| ПГ-2АтVт-2 | 0.8 | | 0.8 | 2.6 | 2.6 | | | 3.4 | 3,4 |
| ПГ-2АтVт-3 | 0.62 | 0.20 | 0,82 | | | 1.68 | 1.68 | 2.50 | 2,50 |

1. Знак Ⓐ нанести несмываемой краской.
2. Покрытие поверхности закладных деталей: ГОР.Ц.50-60.

| Условное обозначение | Марка по проекту | Рис. |
|---|---|---|
| ТП 902-9-41.87 - КЖИ. 21.0 | ПГ-2АтVт-1 | I |
| -01 | ПГ-2АтVт-2 | II |
| -02 | ПГ-2АтVт-3 | III |

ТП 902-9-41.87 - КЖИ. 21.0 СБ

Плиты покрытия (ПГ-2АтVт-1 ÷ ПГ-2АтVт-3) сборочный чертеж.

| Стадия | Масса | Масштаб |
|---|---|---|
| Р | 2650 | 1:50 |

Лист 1 Листов 2

ЦНИИЭП инженерного оборудования г. Москва.

| | | |
|---|---|---|
| Привязан | | |
| Инв. № | | |
| Провер. | Бабикова | |
| Ст. инж. | Лазарева | |
| Вед. инж. | Бабикова | |
| ГИП | Кузнецов | |
| Н. контр. | Антонова | |
| Нач. отд. | Красавин | |



Копировал: Хлын-

Формат А3

Рис I

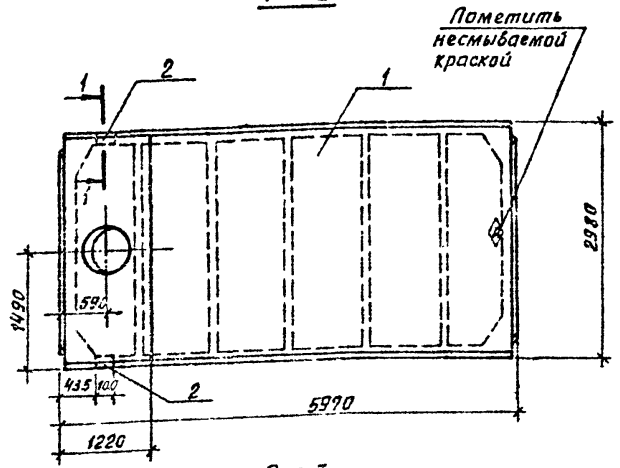


Рис II

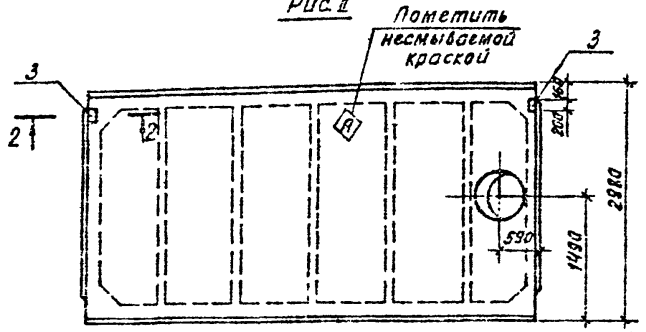


1-1

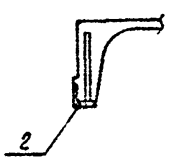


2-2

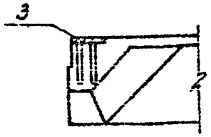


| Формат | Зона | Поз. | Обозначение | Наименование | Кол. | Примеч. |
|---|---|---|---|---|---|---|
| | | | | Документация | | |
| | | | ГОСТ 22701.0-77 | Плиты железобетонные ребристые предварительно напряженные размерами 6×3 м для покрытий производственных зданий | | |
| | | | | Технические условия | | |
| | | | | Сборочные единицы | | |
| | | 1 | ГОСТ 22701.2-77 | ПВ7-3АтVт | 1 | |
| | | | | Переменные данные для исполнения | | |
| | | | | ТП902-9-41.87-КЖИ.22.0 | | |
| | | 2 | ГОСТ 22701.5-77 | Изделие закладное М9 | 2 | |
| | | | | ТП902-9-41.87 КЖИ.22.0-01 | | |
| | | 3 | ГОСТ 22701.5-77 | Изделие закладное М8 | 2 | |

Ведомость расхода стали на дополнительные закладные изделия на элемент, кг.

| Марка элемента | Изделия закладные | | | | | | | Общий расход |
|---|---|---|---|---|---|---|---|---|
| | Арматура класса | | | Прокат марки | | | | |
| | A-III | | | ВСт3 пс5 | | | | |
| | ГОСТ 5781-82 | | | ГОСТ 8509-72 | | ГОСТ 103-76 | | |
| | Ф10 | Ф14 | Итого | ∠70×8 | Итого | -100×8 | Итого | |
| ПВ7-3АтVт-1 | 0,62 | 0,2 | 0,82 | 1,68 | 1,68 | | | 2,5 |
| ПВ7-3АтVт-2 | 0,8 | | 0,8 | | | 2,6 | 2,6 | 3,4 |

Покрытие поверхности закладных деталей: ГОР.Ц.50-60.

| Обозначение | Марка | Рис. |
|---|---|---|
| ТП902-9-41.87-КЖИ.22.0 | ПВ7-3АтVт-1 | I |
| -01 | ПВ7-3АтVт-2 | II |

| | | | |
|---|---|---|---|
| Привязан | | | |
| Инв. № | | | |
| Провер. | Бабикова | | |
| Ст. инж. | Лазарева | | |
| Вед. инж. | Бабикова | | |
| ГИП | Кузрецов | | |
| Н. контр. | Антонова | | |
| Гл. отд. | Красавин | | |

ТП 902-9-41.87 КЖИ.22.0

Плиты покрытия (ПВ7-3АтVт-1; ПВ7-3АтV-2).

| Стадия | Масса | Масштаб |
|---|---|---|
| Р | 3200 | 1:50 |
| Лист | Листов 1 | |

ЦНИИЭП инженерного оборудования г. Москва.



Копировал: Хлом-

Формат А3

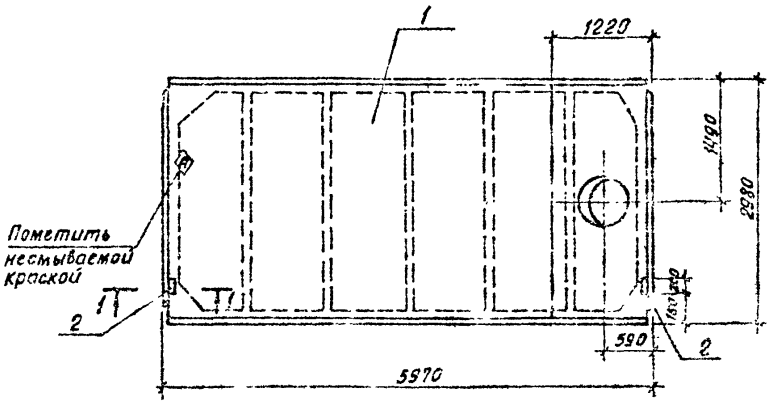


| Формат | Зона | Поз. | Обозначение | Наименование | Кол. | Примеч. |
|---|---|---|---|---|---|---|
| | | | | Документация | | |
| | | | ГОСТ 22701.0-77 | Плиты железобетонные ребристые предварительно напряженные размерами 6×3 м для покрытий производственных зданий | | |
| | | | | Технические условия | | |
| | | | | Сборочные единицы | | |
| | | 1 | ГОСТ 22701.2-77 | Плита ПВ4-3АтVт | 1 | |
| | | 2 | ГОСТ 22701.5-77 | Изделие закладное М8 | 2 | |

Ведомость расхода стали на дополнительные закладные изделия на элемент, кг.

| Марка элемента | Изделия закладные | | | | | | | Общий расход |
|---|---|---|---|---|---|---|---|---|
| | Арматура класса | | | Прокат марки | | | | |
| | А-III | | | ГОСТ 103-76* | | | | |
| | ГОСТ 5781-82 | | | В Ст3 пс5 | | | | |
| | Ф10 | | Итого | -100×8 | | | Итого | |
| ПВ4-3АтVт-1 | 0,8 | | 0,8 | 2,6 | | | 2,6 | 3,4 |

1-1

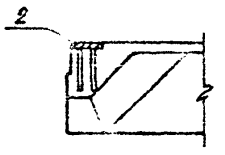


Покрытие поверхности закладных деталей: гор. ц. 50÷60.

| | | | |
|---|---|---|---|
| ПРИВЯЗАН | ПРОВЕР | БАБИКОВА | |
| | СТ.ИНЖ. | ЛАЗАРЕВА | |
| | ВЕД.ИНЖ. | БАБИКОВА | |
| | ГИП | КУЗНЕЦОВ | |
| | Н.КОНТР. | АНТОНОВА | |
| ИНВ.№ | НАЧ.ОТД. | КРАСАВИН | |

ТП 902-9-41.87 КЖИ.23.0

ПЛИТА ПОКРЫТИЯ (ПВ4-3АтVт-1)

| ОТДАНО | МАССА | М. СШТАБ |
|---|---|---|
| Р | 3300 | — |
| ЛИСТ | ЛИСТОВ 1 | |

ЦНИИЭП ИНЖЕНЕРНОГО ОБОРУДОВАНИЯ г. МОСКВА.

22244-03 11 Копировал: [illegible] Формат А3

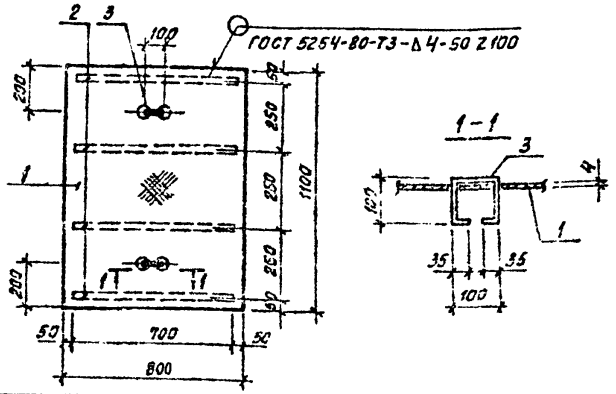


| Формат | Зона | Поз. | Обозначение | Наименование | Кол. | Примеч. |
|---|---|---|---|---|---|---|
| | | | | Детали | | |
| БЧ | | 1 | ТП 902-9-41.87 -КЖИ. 31. 1 | Лист ромб К-4.0.600×1100 Б Ст3 сп ГОСТ 8568-77* | 0,88 м² | 29,39 кг |
| БЧ | | 2 | | Полоса Б-2 4×50 ГОСТ 103-76 ℓ=700 Б Ст3 кп2 ГОСТ 535-79 | 4 | 0,88 кг |
| БЧ | | 3 | | А-I-10-ГОСТ 5781-82 ℓ=370 | 2 | 0,23 кг |

Изделие окрасить масляной краской по ГОСТ 8292-85 за 2 раза по грунтовке ГФ-021 по ГОСТ 25129-82.

ПРИВЯЗАН

ИНВ. №

| | | | | | |
|---|---|---|---|---|---|
| ТП 902-9-41.87 | | | КЖИ. 31.0 | | |
| ПРОВЕР. | БАБИКОВА | | ЩИТ МЕТАЛЛИЧЕСКИЙ (Щ1) | СТАДИЯ | МАССА | МАСШТАБ |
| СТ. ИНЖ. | СМИРНОВА | | | Р | 33,4 | 1:20 |
| ГИП | КУЗНЕЦОВ | | | ЛИСТ | ЛИСТОВ 1 |
| Н. КОНТР. | АНТОНОВА | | | ЦНИИЭП инженерного оборудования г. Москва. | |
| НАЧ. ОТД. | КРАСАВИН | | | | |

Копировал Ким Формат А4

Альбом IV

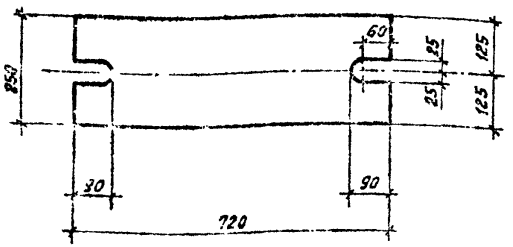


Покрытие – гор. Ц. 50-60.

ПРИВЯЗАН

ИНВ. №

| | | | | | |
|---|---|---|---|---|---|
| ТП 902-9-41.87 | | | КЖИ. 32.0 | | |
| ПРОВЕР. | БАБИКОВА | | СОЕДИНИТЕЛЬНЫЙ ЭЛЕМЕНТ (М03) | СТАДИЯ | МАССА | МАСШТАБ |
| СТ. ИНЖ. | КОЛЕДИНА | | | Р | 28,26 | 1:10 |
| РЕД. ИНЖ. | БАБИКОВА | | | ЛИСТ | ЛИСТОВ 1 |
| ГИП | КУЗНЕЦОВ | | | ЦНИИЭП инженерного оборудования г. Москва. | |
| Н. КОНТР. | АНТОНОВА | | | | |
| НАЧ. ОТД. | КРАСАВИН | | | | |

Полоса Б-20×250 ГОСТ 82-70 ℓ=720 А.Т3КП2-1.ОСТ14537-75

2224.-03 12 Копировал Ким Формат А4

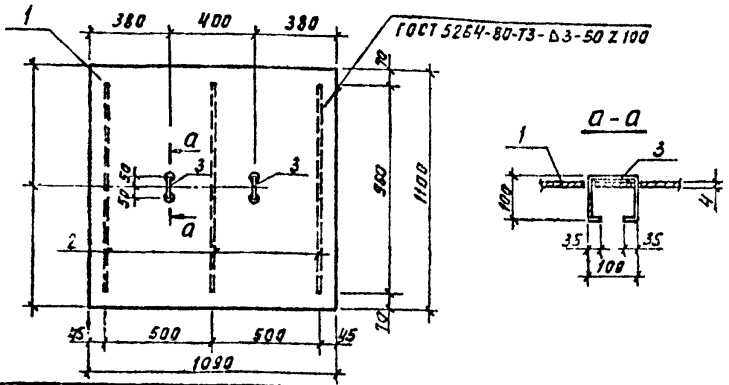


| Формат | Зона | Поз. | Обозначение | Наименование | Кол. | Примеч. |
|---|---|---|---|---|---|---|
| | | | | Детали | | |
| 54 | | 1 | ТП 902-9-42.87 -КЖИ.33. 1 | Лист ромб К-40×1000×1100 Б Ст3 кп2 ГОСТ 8568-77 | 1 | 40.8 кг |
| 54 | | 2 | 2 | Полоса Б-4×40 ГОСТ 103-76 / В Ст3 кп2-I ГОСТ 535-79 ℓ=960 | 3 | 1,3 кг |
| 54 | | 3 | 3 | А-I-10-ГОСТ 5781-82* ℓ=370 | 2 | 0.23 кг |

Окрасить масляной краской по ГОСТ 8292-85 за два раза по грунтовке ГФ-021 по ГОСТ 25129-82.

ПРИВЯЗАН

ИНВ. №

ТП 902-9-42.87 КЖИ.33.0

| | | |
|---|---|---|
| ПРОВЕР. | БАБИКОВА | |
| СТ.ИНЖ | ВУЛЬФ | |
| ВЕД.ИНЖ | БАБИКОВА | |
| ГИП | КУЗНЕЦОВ | |
| Н.КОНТР. | АНТОНОВА | |
| НАЧ.ОТД. | КРАСАВИН | |

Щит металлический (Щ 2)

| СТАДИЯ | МАССА | МАСШТАБ |
|---|---|---|
| Р | 45,2 | 1:20 |

ЛИСТ | ЛИСТОВ 1

ЦНИИЭП ИНЖЕНЕРНОГО ОБОРУДОВАНИЯ г. МОСКВА.

Копировал: Хлоп Формат А4

Альбом IV

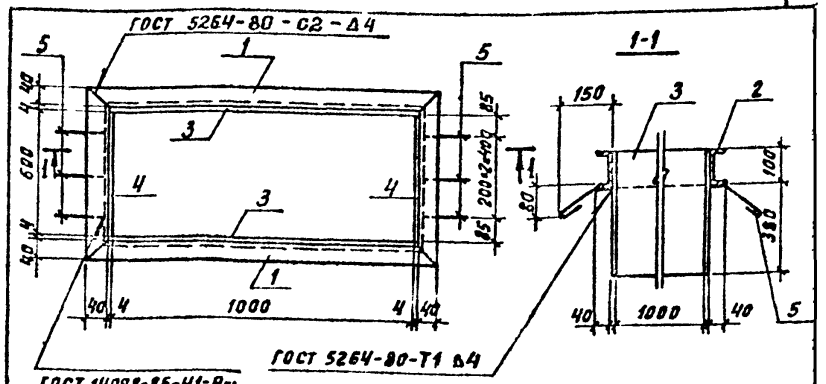


| Формат | Зона | Поз. | Обозначение | Наименование | Кол. | Примеч. |
|---|---|---|---|---|---|---|
| | | | | Детали | | |
| 54 | | 1 | ТП 902-9-42.87 -КЖИ.34.1 | Швеллер 10 ГОСТ 8240-72 / Ст3 ГОСТ 535-79 ℓ=1090 | 2 | 9,2 кг |
| 54 | | 2 | 2 | Швеллер 10 ГОСТ 8240-72 / Ст3 ГОСТ 535-79 ℓ=690 | 2 | 5.9 кг |
| 54 | | 3 | 3 | Полоса Б-4×480 ГОСТ 82-70 / В Ст3 кп2-I ГОСТ 14637-79 ℓ=1010 | 2 | 20.7 кг |
| 54 | | 4 | 4 | Полоса Б-4×480 ГОСТ 82-70 / В Ст3 кп2-I ГОСТ 14637-79 ℓ=600 | 2 | 11.3 кг |
| 54 | | 5 | 5 | А-I-6-ГОСТ 5781-82 ℓ=200 | 6 | 0.04 кг |

ПРИВЯЗАН

ИНВ. №

ВЗАМ. ИНВ. N | ПОДП. И ДАТА | ИНВ. № ПОДЛ.

ТП 902-9-42.87 КЖИ. 34.0

| | | |
|---|---|---|
| ПРОВЕР. | БАБИКОВА | |
| ИНЖЕН. | МИРОШНИЧЕНКО | |
| ВЕД.ИНЖ | БАБИКОВА | |
| ГИП | КУЗНЕЦОВ | |
| Н.КОНТР. | АНТОНОВА | |
| НАЧ.ОТД. | КРАСАВИН | |

Изделие закладное (РМ5)

| СТАДИЯ | МАССА | МАСШТАБ |
|---|---|---|
| Р | 94,4 | ~ |

ЛИСТ | ЛИСТОВ 1

ЦНИИЭП ИНЖЕНЕРНОГО ОБОРУДОВАНИЯ г. МОСКВА

22244-03 13 Копировал: Хлоп Формат А4

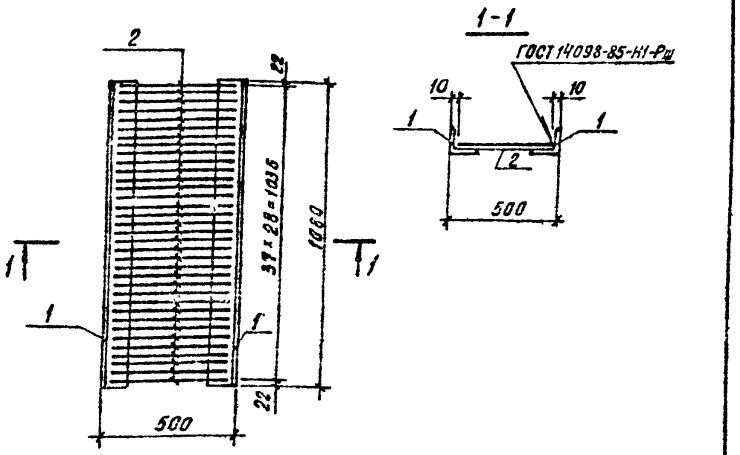


| Формат | Зона | Поз. | Обозначение | Наименование | Кол. | Примеч. |
|---|---|---|---|---|---|---|
| | | | | Детали | | |
| БЧ | | 1 | ТП902-9-42.87-КЖИ.35.1 | Уголок $\frac{Б\text{-}Б3\times63\times6\ ГОСТ\ 8509\text{-}72^{*}}{ВСт3кп2\ ГОСТ\ 535\text{-}79}$ ℓ=1080 | 2 | 6.2 кг |
| БЧ | | 2 | 2 | А-I-8-ГОСТ 5781-82*; ℓ=480 | 38 | 0.19 кг |

Решетку окрасить эмалью ХС-717
по ТУ Б-10-961-76 по грунтовке ХС-010 (ГОСТ 9355-81).

ПРИВЯЗАН

ИНВ.№

| | | |
|---|---|---|
| ПРОВЕР. | БАБИКОВА | |
| СТ.ИНЖС. | ВУЛЬФ | |
| ВЕД.ИНЖ. | БАБИКОВА | |
| ГИП | КУЗНЕЦОВ | |
| Н.КОНТР. | АНТОНОВА | |
| НАЧ.ОТД. | КРАСАВИН | |

ТП 902-9-42.87 КЖИ. 35.0

РЕШЕТКА (Р1)

| СТАДИЯ | МАССА | МАСШТАБ |
|---|---|---|
| Р | 19.6 | 1:20 |
| ЛИСТ | ЛИСТОВ 1 | |

ЦНИИЭП инженерного оборудования г. МОСКВА.

Копировал Хлюк Формат А4

Альбом IV

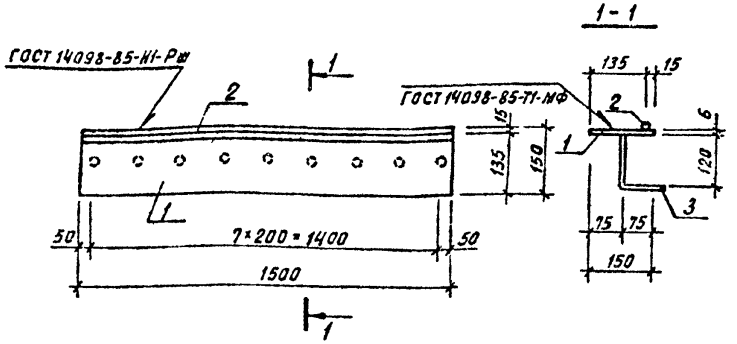


| Формат | Зона | Поз. | Обозначение | Наименование | Кол. | Примеч. |
|---|---|---|---|---|---|---|
| | | | | Детали | | |
| БЧ | | 1 | ТП902-9-42.87-КЖИ.36.1 | Полоса $\frac{Б\text{-}6\times150\ ГОСТ\ 103\text{-}76}{Б\ Ст3кп2\ ГОСТ\ 535\text{-}79}$ ℓ=1500 | 1 | 10.4 кг |
| БЧ | | 2 | 2 | А-I-16-ГОСТ 5781-82; ℓ=1500 | 1 | 2.4 кг |
| БЧ | | 3 | 3 | А-I-8-ГОСТ 5781-82; ℓ=250 | 9 | 0.1 кг |

Изделие окрасить масляной краской
по ГОСТ 8292-85 за 2 раза по грунтовке
ГФ-021 по ГОСТ 25129-82.

ПРИВЯЗАН

ИНВ. №

Инв.№подл. | Подп. и дата | Взам.инв.№

| | | |
|---|---|---|
| ПРОВЕР. | БАБИКОВА | |
| СТ.ИНЖ. | ВУЛЬФ | |
| ВЕД.ИНЖ. | БАБИКОВА | |
| ГИП | КУЗНЕЦОВ | |
| Н.КОНТР. | АНТОНОВА | |
| НАЧ.ОТД. | КРАСАВИН | |

ТП 902-9-42.87 КЖИ. 36.0

ИЗДЕЛИЕ ЗАКЛАДНОЕ (МНЧ)

| СТАДИЯ | МАССА | МАСШТАБ |
|---|---|---|
| Р | 13.7 | 1:10 |
| ЛИСТ | ЛИСТОВ 1 | |

ЦНИИЭП инженерного оборудования г. МОСКВА.

22244-03 14 Копировал: Хлюк Формат А4

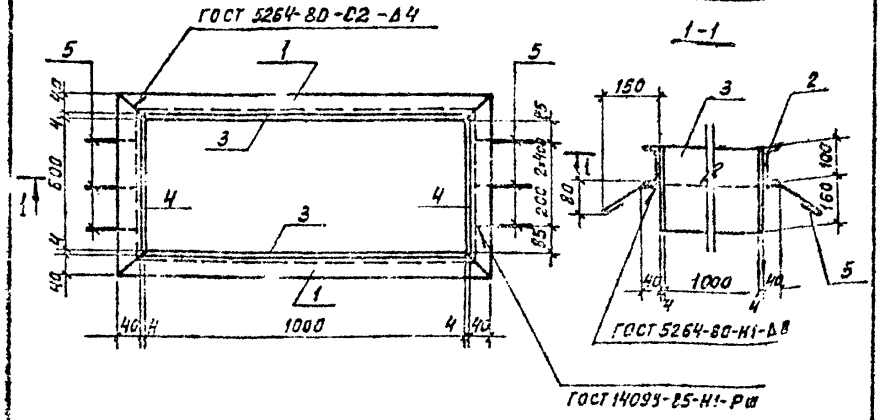


| Формат | Зона | Поз. | Обозначение | Наименование | Кол. | Примеч |
|---|---|---|---|---|---|---|
| | | | | Детали | | |
| Б4 | | 1 | ТП902-9-41.87 -КЖИ. 37. 1 | Швеллер 10 ГОСТ 8240-72 / Ст3 ГОСТ 535-79 ℓ=1090 | 2 | 9,2 кг |
| Б4 | | 2 | 2 | Швеллер 10 ГОСТ 8240-72 / Ст3 ГОСТ 535-79 ℓ=690 | 2 | 5,9 кг |
| Б4 | | 3 | 3 | Полоса Б-4×260 ГОСТ 82-70 / В Ст3 кп2-1 ГОСТ 14637-79 ℓ=1010 | 2 | 10,3 кг |
| Б4 | | 4 | 4 | Полоса Б-4×260 ГОСТ 82-70 / В Ст3 кп2-1 ГОСТ 14637-79 ℓ=600 | 2 | 6,1 кг |
| Б4 | | 5 | 5 | А-I-Б-ГОСТ 5781-75 ℓ=200 | 6 | 0,04 кг |

Изделие окрасить масляной краской по ГОСТ 8292-85 за 2 раза по грунтовке ГФ-021 по ГОСТ 25129-82.

ПРИВЯЗАН

ИНВ.№

| | | | |
|---|---|---|---|
| ТП 902-9-41.87 | | КЖИ 37.0 | |
| Изделие закладное (РМ1) | | Стадия: Р | Масса: 63,2 | Масштаб: – |
| | | Лист | Листов 1 |
| ЦНИИЭП инженерного оборудования г. Москва. | | | |

| | | |
|---|---|---|
| Провер. | Бабикова | |
| Нач.сект. | Мирошниченко | |
| Вед.инж. | Бабикова | |
| Гип | Кузнецов | |
| Н.контр. | Антонова | |
| Нач.отд. | Красавин | |

Копировал: Хло

Формат А4

Альбом IV

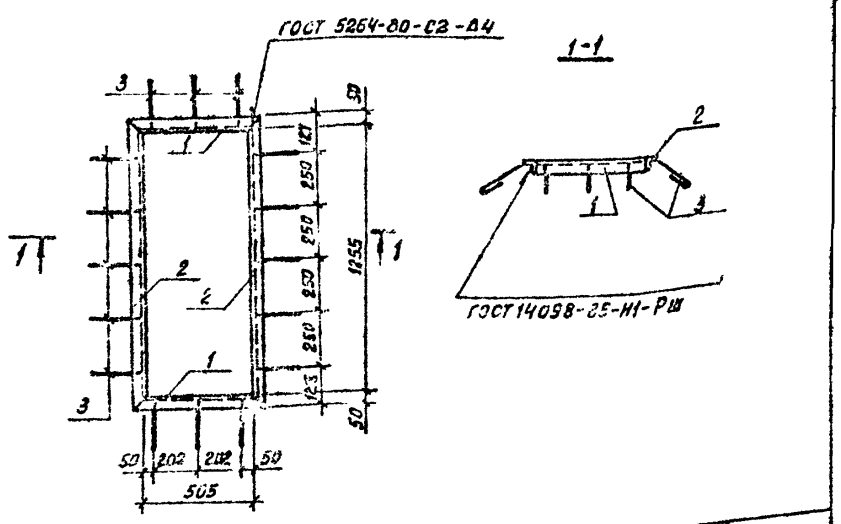


| Формат | Зона | Поз. | Обозначение | Наименование | Кол. | Примеч |
|---|---|---|---|---|---|---|
| | | | | Детали | | |
| Б4 | | 1 | ТП902-9-41.87 -КЖИ. 38. 1 | Уголок Б-50×50×5 ГОСТ 8509-72 / В Ст3 кп2 ГОСТ 535-79 ℓ=605 | 2 | 2,3 кг |
| Б4 | | 2 | 2 | Уголок Б-50×50×5 ГОСТ 8509-72 / В Ст3 кп2 ГОСТ 535-79 ℓ=1355 | 2 | 5,1 кг |
| Б4 | | 3 | 3 | А-I-В-ГОСТ 5781-82 ℓ=280 | 16 | 0,11 кг |

Изделие окрасить масляной краской по ГОСТ 8292-85 за 2 раза по грунтовке ГФ-021 по ГОСТ 25129-82.

ПРИВЯЗАН

ИНВ. №

Инв.№ подл. | Подп. и дата | Взам. инв.№

| | | | |
|---|---|---|---|
| ТП 902-9-41.87 | | КЖИ. 38.0 | |
| Изделие закладное (РМ2) | | Стадия: Р | Масса: 16,8 | Масштаб: – |
| | | Лист | Листов 1 |
| ЦНИИЭП инженерного оборудования г. Москва. | | | |

| | | |
|---|---|---|
| Провер. | Бабикова | |
| Нач.сект. | Мирошниченко | |
| Вед.инж. | Бабикова | |
| Гип | Кузнецов | |
| Н.контр. | Антонова | |
| Нач.отд. | Красавин | |



Копировал: Хло

Формат А4

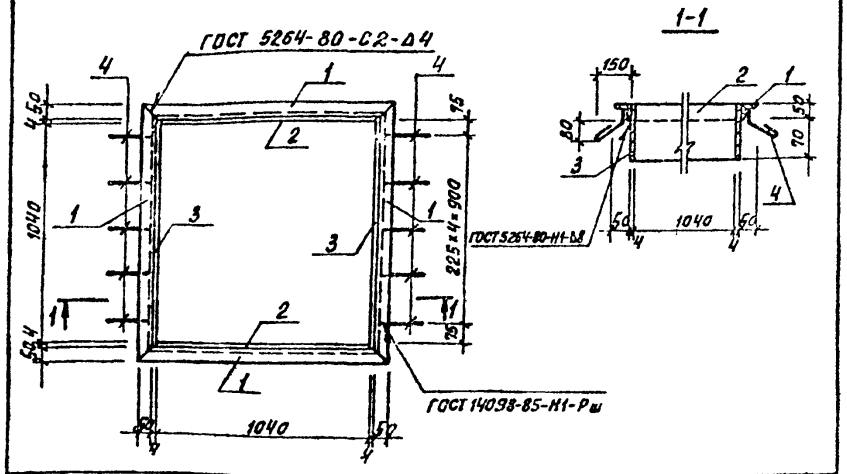


| Формат | Зона | Поз. | Обозначение | Наименование | Кол. | Примеч. |
|---|---|---|---|---|---|---|
| | | | | Детали | | |
| БЧ | | 1 | ТП902-9-41.87 -КЖИ. 39.1 | Уголок 5-50×50×5 ГОСТ 8509-72 / В Ст3 кп2-1 ГОСТ 535-79 ℓ=1130 | 4 | 4,3 кг |
| БЧ | | 2 | 2 | Полоса 5-2 4×300 ГОСТ 82-70 / В Ст3 кп2 ГОСТ 14637-79 ℓ=1040 | 2 | 4,8 кг |
| БЧ | | 3 | 3 | Полоса 5-2 4×300 ГОСТ 82-70 / В Ст3 кп2 ГОСТ 14637-79 ℓ=1050 | 2 | 5,0 кг |
| БЧ | | 4 | 4 | А-I-Б-ГОСТ 5781-82 ℓ=250 | 10 | 0,05 кг |

ПРИВЯЗАН

ИНВ.№

| | | |
|---|---|---|
| ТП-902-9-41.87 | | КЖИ. 39.0 |
| Изделие закладное (РМ3) | Стадия: Р | Масса: 28,3 / Масштаб: – |
| | Лист / Листов | |
| | ЦНИИЭП инженерного оборудования г. Москва. | |

| | | |
|---|---|---|
| Провер. | Бабикова | |
| Н.инжен. | Мирошниченко | |
| Вед.инж. | Бабикова | |
| ГИП | Кузнецов | |
| Н.контр. | Антонова | |
| Нач.отд. | Красавин | |

Копировал: Хлоп... Формат А4

Альбом IV

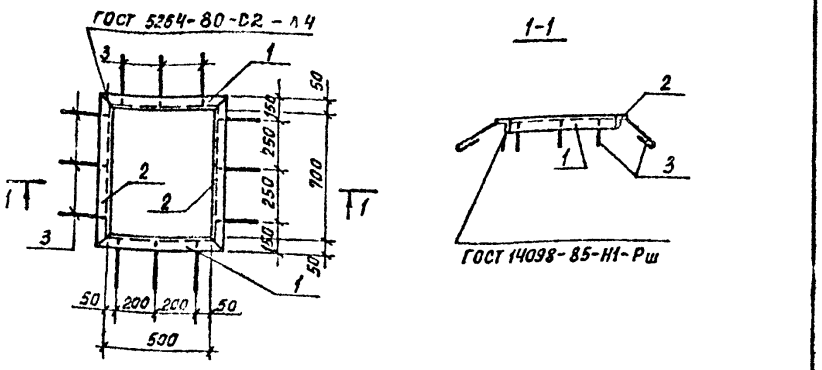


| Формат | Зона | Поз. | Обозначение | Наименование | Кол. | Примеч. |
|---|---|---|---|---|---|---|
| | | | | Детали | | |
| БЧ | | 1 | ТП902-9-41.87 -КЖИ. 40.1 | Уголок 5-50×50×5 ГОСТ 8509-72 / В Ст3 кп2 ГОСТ 535-79 ℓ=600 | 2 | 2,3 кг |
| БЧ | | 2 | 2 | Уголок 5-50×50×5 ГОСТ 8509-72 / В Ст3 кп2 ГОСТ 535-79 ℓ=800 | 2 | 3 кг |
| БЧ | | 3 | 3 | А-I-Б-ГОСТ 5781-82 ℓ=280 | 12 | 0,11 кг |

Изделие окрасить масляной краской за 2 раза (ГОСТ 8292-85) по грунту ГФ-021.

ПРИВЯЗАН

ИНВ. №

Инв.№ подл. | Подп. и дата | Взам. инв.№

| | | |
|---|---|---|
| ТП 902-9-41.87 | | КЖИ. 40.0 |
| Изделие закладное (РМ4) | Стадия: Р | Масса: 11,9 / Масштаб: – |
| | Лист / Листов | |
| | ЦНИИЭП инженерного оборудования г. Москва. | |

| | | |
|---|---|---|
| Провер. | Бабикова | |
| Н.инжен. | Мирошниченко | |
| Вед.инж. | Бабикова | |
| ГИП | Кузнецов | |
| Н.контр. | Антонова | |
| Нач.отд. | Красавин | |

 Копировал: Хлоп... Формат А4

ЦЕНТРАЛЬНЫЙ ИНСТИТУТ ТИПОВОГО ПРОЕКТИРОВАНИЯ
ГОССТРОЯ СССР

Москва. А-445 Смольная ул 22

Сдано в печать VII 1988 года

Заказ № 8360 Тираж 250 экз

gost.e-ecolog.ru