ТИПОВОЙ ПРОЕКТ
902-9-42.87

ПРОИЗВОДСТВЕННОЕ ЗДАНИЕ

ДЛЯ СТАНЦИЙ БИОЛОГИЧЕСКОЙ ОЧИСТКИ СТОЧНЫХ ВОД ПРОПУСКНОЙ СПОСОБНОСТЬЮ 25 (17) ТЫС.М³/СУТКИ С ОБЕЗВОЖИВАНИЕМ ОСАДКА НА ЦЕНТРИФУГАХ

АЛЬБОМ IV

Строительные изделия.

22243-04

gost.e-ecolog.ru

				ПРИВЯЗАН
ИНВ. №				

ЦЕНТРАЛЬНЫЙ ИНСТИТУТ ТИПОВОГО ПРОЕКТИРОВАНИЯ
ГОССТРОЯ СССР

Москва. А-445. Смольная ул. 22

Сдано в печать VII 1988 года

Заказ № 8351 Тираж 250 экз

ТИПОВОЙ ПРОЕКТ

902-9-42.87

ПРОИЗВОДСТВЕННОЕ ЗДАНИЕ

ДЛЯ СТАНЦИЙ БИОЛОГИЧЕСКОЙ ОЧИСТКИ СТОЧНЫХ ВОД ПРОПУСКНОЙ СПОСОБНОСТЬЮ 25 (17) ТЫС.М³/СУТКИ

С ОБЕЗВОЖИВАНИЕМ ОСАДКА НА ЦЕНТРИФУГАХ

АЛЬБОМ IV

©ЦИТП Госстроя СССР, 1988

УТВЕРЖДЕН ГОСТРАЖДАНСТРОЕМ
ПРИКАЗ №79 от 17.03.87г
РАБОЧИЕ ЧЕРТЕЖИ ВВЕДЕНЫ В ДЕЙСТВИЕ
ИНСТИТУТОМ ЦНИИЭП инженерного оборудования
ПРИКАЗ № 38 от 3.03.87

РАЗРАБОТАН
проектным институтом
ЦНИИЭП инженерного оборудования

Главный инженер института А.Кетаов

Главный инженер проекта Т.Марина

					Привязан:
Инв.№					

22243-04 2

СОДЕРЖАНИЕ АЛЬБОМА

Обозначение	Наименование	стр.	Примеч.
ТП КЖИ.01.0	Колонна (К 54-7-1, К54-7-2)	3	
02.0	Колонна (1КФ 67-1-1)	4	
11.0	Балки покрытия (1БДР12-3АIIVт-1; 1БДР12-3АIIVт-2)	5	
12.0	Балка покрытия (1БДР12-4АIIVт-1)	6	
21.0	Плиты покрытия (ПГ2АтVт-1÷ПГ-2АтVт-3)	7	
21.0СБ	Плиты покрытия (ПГ2АтIIVт-1÷ПГ-2тIIVт-3)		
	Сборочный чертеж	8	
22.0	Плиты покрытия (ПВ10-3АтVт-1; ПВ10-3Ат-Vт-2)	9	
23.0	Плита покрытия (ПВ4-3АтVт-1)	10	
31.0	Щит металлический (Щ1)		
32.0	Соединительный элемент (МС3)	11	
33.0	Щит металлический (Щ2)		
34.0	Изделие закладное (РМ5)	12	
35.0	Решетка (Р1)		
36.0	Изделие закладное (МН3)	13	
37.0	Изделие закладное (РМ1)		
38.0	Изделие закладное (РМ2)	14	
39.0	Изделие закладное (РМ3)		
40.0	Изделие закладное (РМ4)	15	
41.0	Изделие закладное (РМ6)		
42.0	Изделие закладное (РМ7)	16	

Рис.I

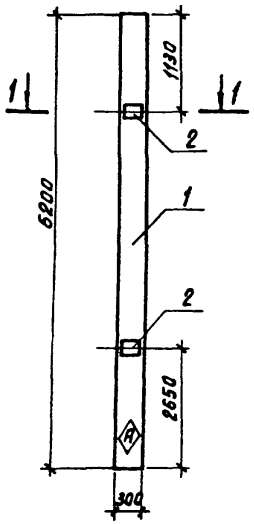

Рис.II

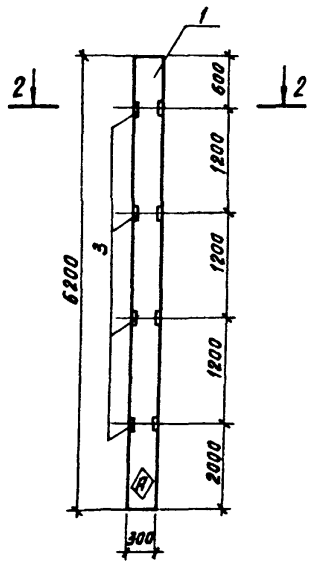

1-1

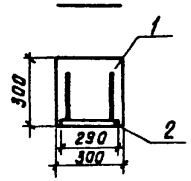

2-2

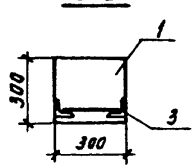

Формат	Зона	Поз.	Обозначение	Наименование	Кол. на испол. —	01	02	Примеч.
				Документация				
			1.423-3 Вып. 0-1; 1; 2	Железобетонные колонны прямоугольного сечения для одноэтажных производственных зданий без мостовых кранов высотой до 9,6м.	×	×		
				Сборочные единицы				
		1	1.423-3 Вып. 1	К54-7	1	1		
		2	1.423-3 Вып. 2	Изделие закладное М1-12	2			
		3	1.423-3 Вып. 2	Изделие закладное М1-13		4		

Ведомость расхода стали на дополнительные закладные детали на элемент, кг.

Марка элемента	Закладные изделия									Общий расход
	Арматура класса А-III ГОСТ 5781-82				Прокат марки ВСт3кп2 ГОСТ 103-76*		ГОСТ 8509-72*			
	Ф12			Итого	-200×40	Итого	L 63×5		Итого	
К54-7-1	2,8			2,8	9,2	9,2				12,0
К54-7-2	0,96			0,96			5,76		5,76	6,72

1. Знак Ⓐ пометить несмываемой краской.
2. Покрытие поверхности закладных деталей: ГОР. Ц. 50-60.

Обозначение	Марка	Рис.
ТП 902-9-42.87-КЖИ.01.0	К54-7-1	I
-01	К54-7-2	II

Привязан		
Инв. №		

Провер.	Бабикова	
Ст. инж	Лазарева	
Вед. инж	Бабикова	
ГИП	Кузнецов	
Н. контр.	Антонова	
Нач. отд.	Красавин	

ТП 902-9-42.87 КЖИ.01.0

Колонна (К 54-7-1; К54-7-2)

Стадия	Масса	Масштаб
Р	1500	—
Лист	Листов 1	

ЦНИИЭП инженерного оборудования г. Москва.

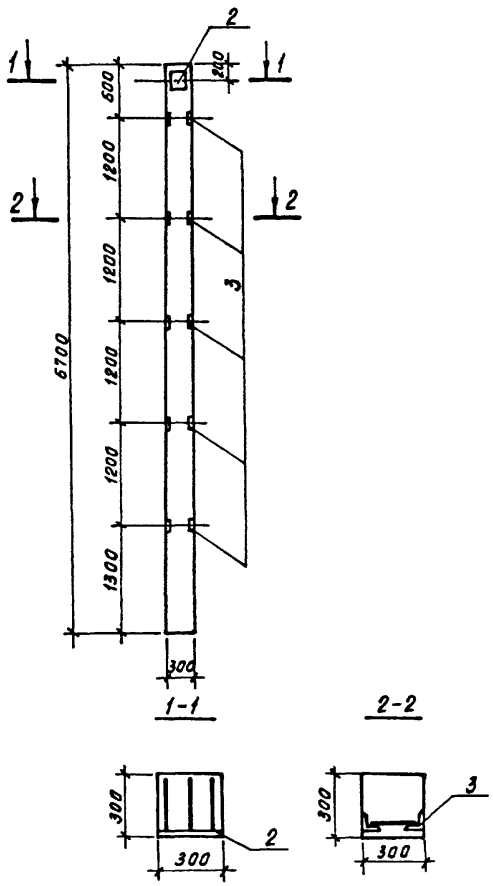

Формат	Зона	Поз.	Обозначение	Наименование	Кол.	Примеч.
				Сборочные единицы		
		1	1.427.1-3.0-01	1КФ67-1	1	
		2	1.427.1-3.2-0.06.0	Изделие закладное МН1	1	
		3	1.427.1-3.2-0.20.0	Изделие закладное МН28	5	

Ведомость расхода стали на дополнительные закладные изделия на элемент, кг.

Марка элемента	Изделия закладные								Общий расход
	Арматура класса				Прокат марки				
	А-III				В Ст3 кп2				
	ГОСТ 5781-82				ГОСТ 103-76		ГОСТ 8509-72		
	Ф10	Ф12		Итого	L63×5	Итого	-8×300	Итого	
1КФ 67-1-1	0,18	1.0		1.18	7.0	7.0	5.7	5.7	13,88

1. Знак (А) пометить несмываемой краской.
2. Покрытие поверхности закладных деталей: ГОР.Ц.50-60.

ПРОВЕР.	БАБИКОВА		
СТ.ИНЖ.	ЛАЗАРЕВА		
ВЕД.ИНЖ	БАБИКОВА		
ГИП	КУЗНЕЦОВ		
Н.КОНТР	АНТОНОВА		
НАЧ.ОТД	КРАСАВИН		

ПРИВЯЗАН

ИНВ.№

ТП 902-9-42.87 КЖИ.02.0

КОЛОННА (1КФ67-1-1)

СТАДИЯ	МАССА	МАСШТАБ
Р	1500	—

ЛИСТ | ЛИСТОВ 1

ЦНИИЭП ИНЖЕНЕРНОГО ОБОРУДОВАНИЯ г. МОСКВА.

22243-04 5 Копировал: Хлин- Формат А3

Рис. I

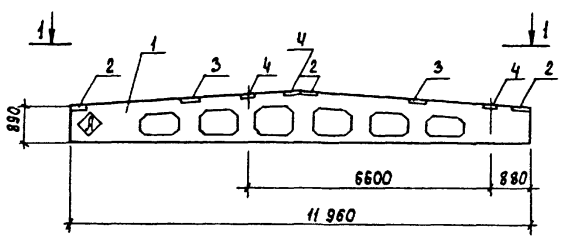

3-3, повернуто

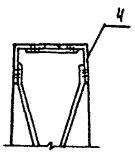

1-1

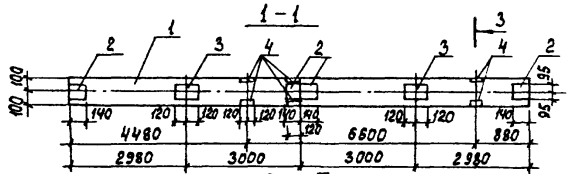

Рис. II

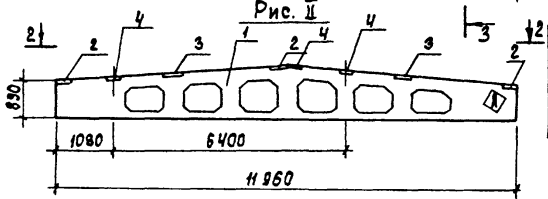

2-2

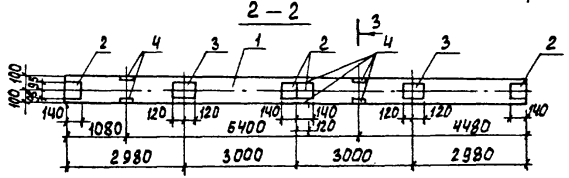

Обозначение	Марка	Рис.
ТП 902-9-42.87 – КЖИ. 11.0	1БДР12-3АУТ-1	I
ТП 902-9-42.87 -01	1БДР12-3АУТ-2	II

Формат	Зона	Поз.	Обозначение	Наименование	Кол.	Примеч.
				Сборочные единицы		
		1	1.462.1-3/80.1-1-07	Балка 1БДР12-3АУТ	1	
		2	1.400-6/76 вып.1	Изделие закладное М41-2	4	
		3	1.400-6/76 вып.1	Изделие закладное М33	2	
		4	1.400-6/76 вып.1	Изделие закладное М4-22	3	

Ведомость расхода стали на дополнительные закладные изделия на элемент, кг.

Марка элемента	Изделия закладные							Общий расход
	Арматура класса			Прокат марки				
	А-III			Вст3сп5				
	ГОСТ 5781-82			ГОСТ 103-76*		ГОСТ 8510-72		
	ф8	ф10	Итого	-140х6	-190х6	Ш10х70ф	Итого	
1БДР12-3АУТ-1	2.0	0.6	2.6	5.2	4.4	15.6	28.2	27.8
1БДР12-3АУТ-2	2.0	0.6	2.6	5.2	4.4	15.6	28.2	27.8

1. Знак ⓐ пометить несмываемой краской.
2. Покрытие поверхности закладных деталей: Гор.ц.50-60.

Привязан	Провер.	Бабикова
	Ст.инж.	Лазарева
	Вед.инж.	Бабикова
	ГИП	Кузнецов
	Н.контр.	Антомова
Инв.№	Нач.отд.	Красавин

ТП 902-9-42.87 КЖИ. 11.0

Балки покрытия (1БДР12-3АУТ-1, 1БДР12-3АУТ-2)

Стадия	Масса	Масштаб
Р	4700	—
Лист	Листов 1	

ЦНИИЭП инженерного оборудования г. Москва

Формат	Зона	Поз.	Обозначение	Наименование	Кол.	Примеч.
				Сборочные единицы		
		1	1.462.1-3/80.1-1-08	Балка 1БДР12-4АУТ-1	1	
		2	1.400-6/76 вып.1	Изделие закладное МЧ-1-2	4	
		3	1.400-6/76 вып.1	Изделие закладное МЧ-3-3	2	
		4	1.400-6/76 вып.1	Изделие закладное МЧ-22	6	

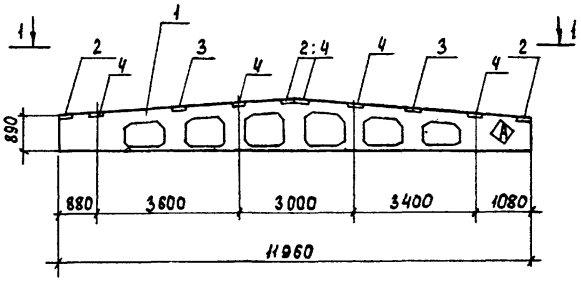

1–1

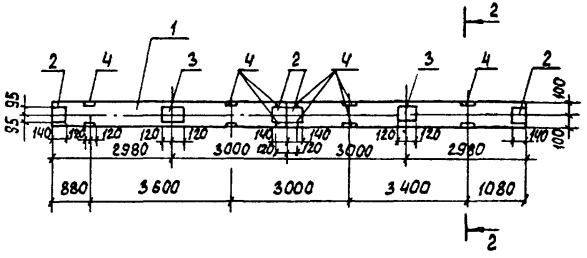

2 – 2. повернуто

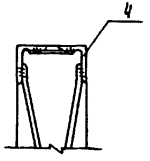

Ведомость расхода стали на дополнительные закладные изделия на элемент, кг.

Марка элемента	Изделия закладные							Общий расход
	Арматура класса			Прокат марки				
	A-III			Вст3 сп5				
	ГОСТ 5781-82			ГОСТ 103-76		ГОСТ 8510-72		
	ф8	ф10	Итого	-140х6	-190х6	L140х10	Итого	
1БДР12-4АУТ-1	3.2	1.2	4.4	5.2	4.4	31.2	40.8	45.2

1. Знак Ⓐ пометить несмываемой краской.
2. Покрытие поверхности закладных деталей: Гор.ц 50-60.

Привязан			
Инв. №			
Провер.	Бабикова		
Ст.инж.	Лазарева		
Вед.инж.	Бабикова		
ГИП	Кузнецов		
Н.контр.	Антонова		
Нач.отд	Красавин		

ТП 902-9-42.87 КЖИ. 12.0

Балка покрытия (1БДР12-4АУТ-1)

Стадия	Масса	Масштаб
Р	4700	—
Лист	Листов 1	

ЦНИИЭП инженерного оборудования г. Москва

Формат	Зона	Поз.	Обозначение	Наименование	Кол.	Примечание
				Документация		
			ГОСТ 22701.0-77	Плиты железобетонные		
				ребристые предварительно		
				напряженные размерами		
				6х3 м для покрытий		
				производственных зданий		
				технические условия		
			ТП 902-9-42.87 КЖИ.21.0.СБ	Сборочный чертеж		
				Сборочные единицы		
А4		1	ГОСТ 22701.1-77	Плита ПГ-2АтVТ	1	
			Переменные данные для исполнений			
А3		1		КЖИ. 21.0		
				Сборочные единицы		
А4		2	ГОСТ 22701.5-77	Изделие закладное М9	2	

Привязан

Инв.№

Провер.	Бабикова	
Ст.инж.	Лазарева	
Вед.инж.	Бабикова	
ГИП	Кузнецов	
Н.контр.	Антонова	
Нач.отд.	Красавин	

ТП 902-9-42.87 КЖИ. 21.0

Плиты покрытия (ПГ-2АтVТ-1 ÷ ПГ-2АтVТ-3)

Стадия	Лист	Листов
Р	1	2

ЦНИИЭП инженерного оборудования г. Москва.

Формат	Зона	Поз.	Обозначение	Наименование	Кол.	Примечание
		3	ГОСТ 22701.5-77	Изделие закладное М8	4	
А3		1		КЖИ. 21.0 -01		
				Сборочные единицы		
		3	ГОСТ 22701.5-77	Изделие закладное М8	2	
А3		1		КЖИ. 21.0 -02		
				Сборочные единицы		
		2	ГОСТ 22701.5-77	Изделие закладное М9	2	

Рис. I

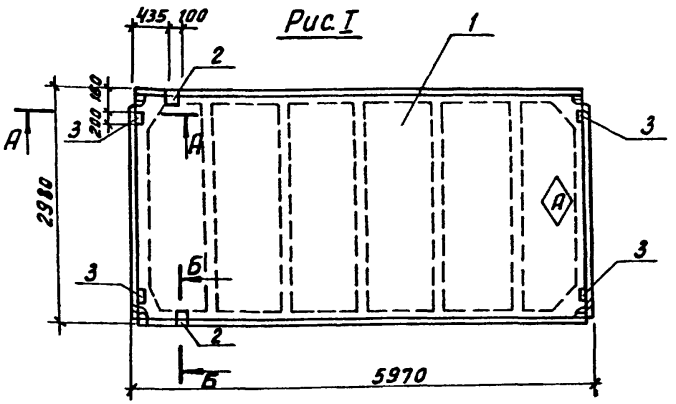

Рис. II

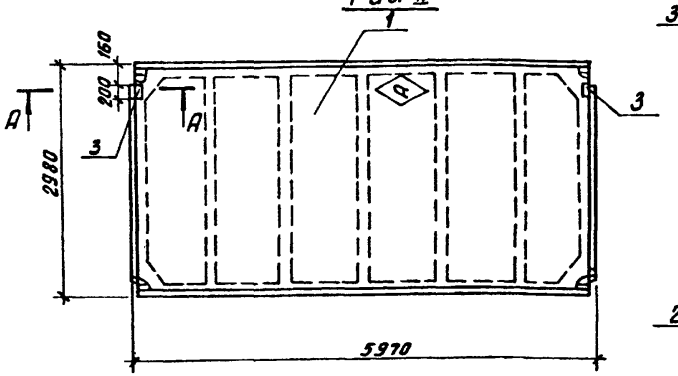

Сечение А-А

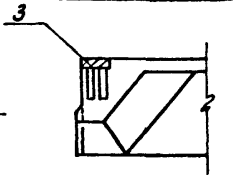

Сечение Б-Б



Рис. III

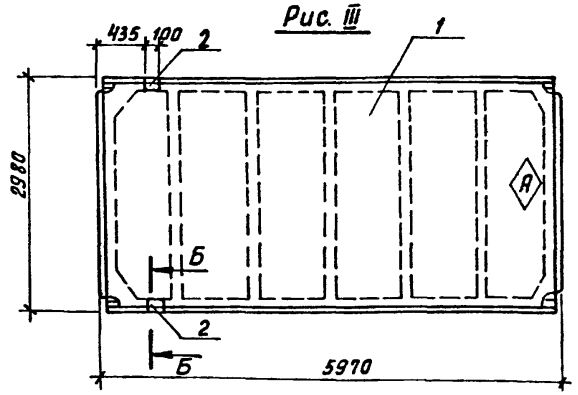

Ведомость расхода стали на дополнительные закладные детали на элемент, кг.

Марка элемента	Изделия закладные							Всего	Общий расход
	Арматура класса А-III ГОСТ 5781-82			Прокат марки Вст3пс6 ГОСТ 103-76		ГОСТ 8509-72			
	ф10	ф14	Итого	-100×8	Итого	L70×8	Итого		
ПГ-2АтУТ-1	2.22	0.20	2.42	5.2	5.2	1.68	1.68	9.30	9.30
ПГ-2АтУТ-2	0.8		0.8	2.6	2.6			3.4	3.4
ПГ-2АтУТ-3	0.62	0.20	0.82			1.68	1.68	2.50	2.50

1. Знак (А) нанести несмываемой краской.
2. Покрытие поверхности закладных деталей: ГОР Ц. 50-60.

Условное обозначение	Марка по проекту	Рис.
ТП 902-9-42.87-КЖИ. 21.0	ПГ-2АтУТ-1	I
-01	ПГ-2АтУТ-2	II
-02	ПГ-2АтУТ-3	III

ТП 902-9-42.87 КЖИ.21.0СБ

ПЛИТЫ ПОКРЫТИЯ (ПГ-2АтУТ-1÷ПГ-2АтУТ-3). СБОРОЧНЫЙ ЧЕРТЕЖ.

Стадия	Масса	Масштаб
Р	2650	1:50

Лист 1 Листов 2

ЦНИИЭП инженерного оборудования г. Москва.

Провер.	Бабикова	
Ст. инж.	Лазарева	
Вед. инж	Бабикова	
ГИП	Кузнецова	
Н. контр.	Антонова	
Нач. отд.	Красавин	

Привязан

Инв. №

Рис. I

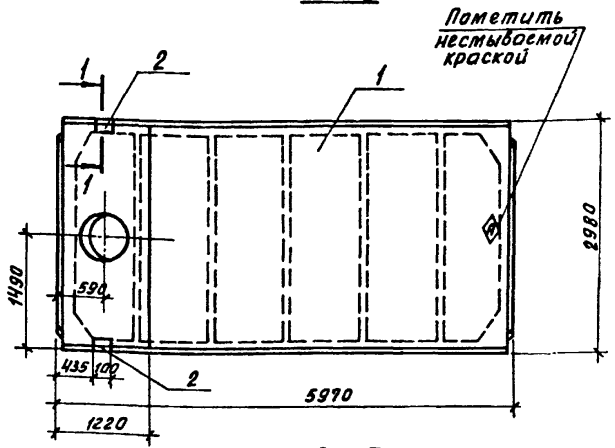

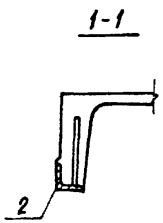

Рис. II

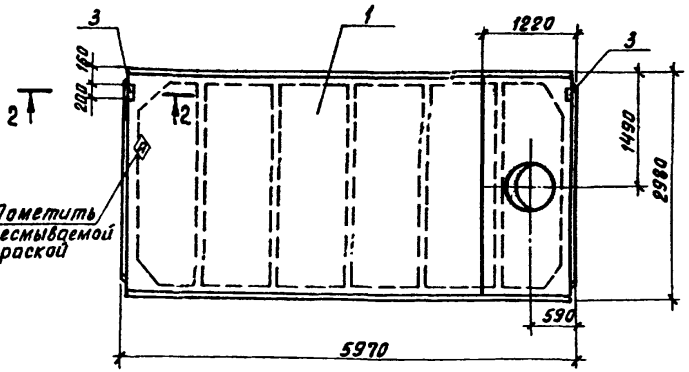

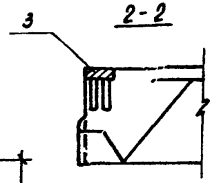

Формат	Зона	Поз.	Обозначение	Наименование	Кол.	Примеч.
				Документация		
			ГОСТ 22701.0-77	Плиты железобетонные ребристые предварительно напряженные размерами 6×3 м для покрытий производственных зданий		
				Технические условия		
				Сборочные единицы		
		1	ГОСТ 22701.2-77	ПВ10-3АтVт	1	
			Переменные	данные для исполнения		
				ТП902-9-42.87 КЖИ.22.0		
		2	ГОСТ 22701.5-77	Изделие закладное М9	2	
				ТП902-9-42.87 КЖИ.22.0-01		
		3	ГОСТ 22701.5-77	Изделие закладное М8	2	

Ведомость расхода стали на дополнительные закладные изделия на элемент, кг.

Марка элемента	Изделия закладные							Общий расход
	Арматура класса А-III			Прокат марки ВСт3пс6				
	ГОСТ 5781-82			ГОСТ 8509-72		ГОСТ 103-76		
	ф10	ф14	Итого	∠70×8	Итого	-100×8	Итого	
ПВ10-3АтVт-1	0.62	0.2	0.82	1.68	1.68			2.5
ПВ10-3АтVт-2	0.8		0.8			2.6	2.6	3.4

Обозначение	Марка	Рис.
ТП902-9-42.87 КЖИ. 22.0	ПВ10-3АтVт-1	I
	ПВ10-3АтVт-2	II

Покрытие поверхности закладных деталей: ГОР.Ц. 50-60.

ПРИВЯЗАН

ИНВ. №

ПРОВЕР.	БАБИКОВА	
СТ. ИНЖ	ЛАЗАРЕВА	
ВЕД. ИНЖ	БАБИКОВА	
ГИП	КУЗНЕЦОВ	
Н. КОНТ.	АНТОНОВА	
НАЧ. ОТД.	КРАСАВИН	

ТП 902-9-42.87 КЖИ. 22.0

ПЛИТЫ ПОКРЫТИЯ (ПВ10-3АтVт-1, ПВ10-3АтVт-2)

СТАДИЯ	МАССА	МАСШТАБ
Р	3600	—
ЛИСТ	ЛИСТОВ 1	

ЦНИИЭП инженерного оборудования г. Москва.

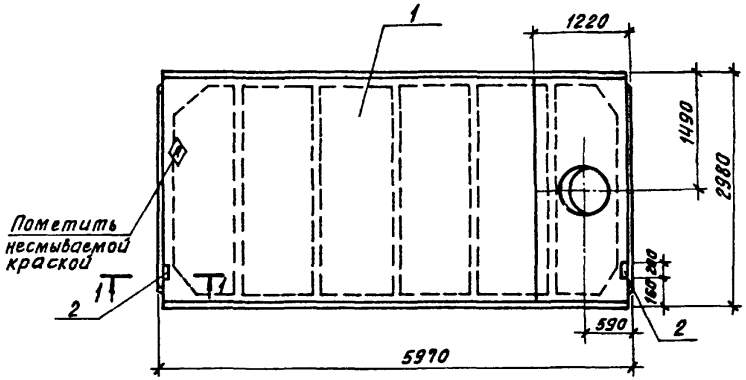

1-1

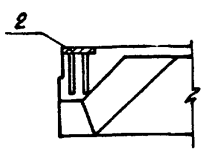

Формат	Зона	Поз.	Обозначение	Наименование	Кол.	Примеч.
				Документация		
			ГОСТ 22701.0-77	Плиты железобетонные ребристые предварительно напряженные размерами 6×3 м для покрытий производственных зданий		
				Технические условия		
				Сборочные единицы		
		1	ГОСТ 22701.2-77	Плита ПВ4-3АтVТ	1	
		2	ГОСТ 22701.5-77	Изделие закладное М8	2	

Ведомость расхода стали на дополнительные закладные изделия на элемент, кг.

Марка элемента	Изделия закладные							Общий расход
	Арматура класса			Прокат марки				
	A-III			ГОСТ 103-76*				
	ГОСТ 5781-82			В Ст3 пс 6				
	ф10		Итого	-100×8			Итого	
ПВ4-3АтVТ-1	0,8		0,8	2,6			2,6	3,4

ТП 902-9-42.87				КЖИ.23.0	
Плита покрытия (ПВ4-3АтVТ-1).				Отадня	Масса	Масштаб
				Р	3300	—
				Лист	Листов 1
				ЦНИИЭП инженерного оборудования г. Москва.	
ПРИВЯЗАН					
ПРОВЕР.	БАБИКОВА				
СТ.ИНЖ.	ЛАЗАРЕВА				
ВЕД.ИНЖ.	БАБИКОВА				
ГИП	КУЗНЕЦОВ				
Н.КОНТР.	АНТОНОВА				
НАЧ.ОТД.	КРАСАВИН				
ИНВ. №					

22243-04 11 Копировал: Хлом- Формат А

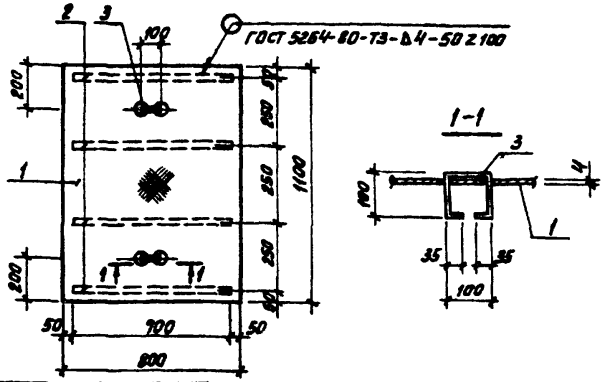

Формат	Зона	Поз.	Обозначение	Наименование	Кол.	Примеч.
				Детали		
БЧ		1	ТП 902-9-42.87-КЖИ. 31. 1	Лист ромб К-4.0×800×1100 Б Ст3 ГП2 ГОСТ 8568-77	0,88м²	29,39 кг
БЧ		2	2	Полоса Б-2 4×40 ГОСТ 103-76 В Ст3 кп2 ГОСТ 535-79 ℓ=700	4	0,88 кг
БЧ		3	3	А-I-10-ГОСТ 5781-82 ℓ=370	2	0,23 кг

Изделие окрасить масляной краской по ГОСТ 8292-85 за 2 раза по грунтовке ГФ-021 по ГОСТ 25129-82.

ПРИВЯЗАН

ИНВ.№

ТП 902-9-42.87		КЖИ.31.0	
Щит металлический (Щ1)		Стадия: Р	Масса: 33,4кг	Масштаб: 1:20
		Лист	Листов 1
ПРОВЕР. Бабикова		ЦНИИЭП инженерного оборудования г. Москва.	
СТ.ИНЖ. Смирнова			
ГИП Кузнецов			
Н.КОНТР. Антонова			
НАЧ.ОТД Красавин			

Копировал: Хлоп Формат А4

Альбом IV

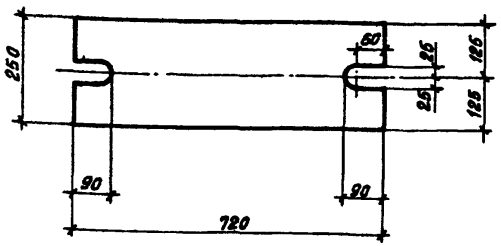

Покрытие – ГОР.Ц.50-60.

ПРИВЯЗАН

ИНВ.№

ИНВ.№ ПОДЛ. | ПОДП. И ДАТА | ВЗАМ.ИНВ.№

ТП 902-9-42.87		КЖИ.32.0	
Соединительный элемент (МС3)		Стадия: Р	Масса: 28.26кг	Масштаб: 1:10
		Лист	Листов 1
ПРОВЕР. Бабикова		ЦНИИЭП инженерного оборудования г. Москва	
СТ.ИНЖ. Коледина			
ВЕД.ИНЖ Бабикова			
ГИП Кузнецов			
Н.КОНТР. Антонова			
НАЧ.ОТД Красавин			
Полоса Б-20×250 ГОСТ 82-70 В Ст3кп2-1 ГОСТ 14637-79 ℓ=720			

22243-04 12 Копировал: Хлоп Формат А4

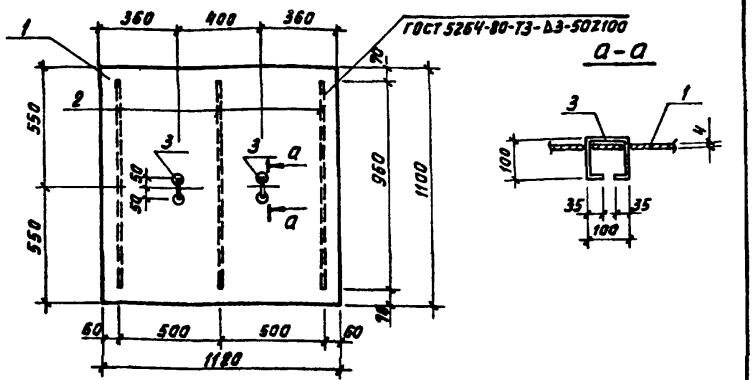

Формат	Зона	Поз.	Обозначение	Наименование	Кол.	Примеч.
				Детали		
Б4		1	ТП902-9-41.87 -КЖИ. 33.1	Лист ромб. К-40×1120-1100 В Ст3кп2 ГОСТ 8568-77	1	43,4 кг
Б4		2		Полоса $\frac{Б-4\times40\ ГОСТ\ 103-76}{В\ Ст3\ кп2-I\ ГОСТ\ 535-79}$ ℓ=960	3	1.3 кг
Б4		3		А-I-10-ГОСТ 5781-82* ℓ=310	2	0,23 кг

Окрасить масляной краской по ГОСТ 8292-85 за два раза по грунтовке ГФ-021 по ГОСТ 25129-82.

Привязан

Инв. №

ТП 902-9-41.87		КЖИ. 33.0	
Щит металлический (Щ2)		Стадия: Р	Масса: 47.8	Масштаб: 1:20
		Лист	Листов 1
		ЦНИИЭП инженерного оборудования г. Москва.	
Провер. Бабикова			
Ст. инж. Вульф			
Вед. инж. Бабикова			
ГИП Кузнецов			
Н. контр. Антонова			
Нач. отд. Красавин			

Копировал: Жлоп Формат А4

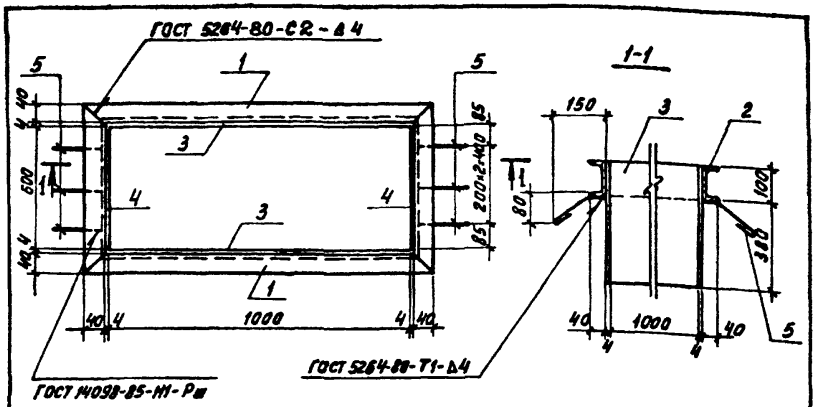

Формат	Зона	Поз.	Обозначение	Наименование	Кол.	Примеч.
				Детали		
Б4		1	ТП902-9-41.87 КЖИ. 34.1	Швеллер $\frac{10\ ГОСТ\ 8240-72}{Ст3\ ГОСТ\ 535-79}$ ℓ=1090	2	9.2 кг
Б4		2		Швеллер $\frac{10\ ГОСТ\ 8240-72}{Ст3\ ГОСТ\ 535-79}$ ℓ=690	2	5.9 кг
Б4		3		Полоса $\frac{Б-4\times480\ ГОСТ\ 82-70}{В\ Ст3\ кп2-I\ ГОСТ\ 535-79}$ ℓ=1010	2	20.7 кг
Б4		4		Полоса $\frac{Б-4\times480\ ГОСТ\ 82-70}{В\ Ст3\ кп2-I\ ГОСТ\ 535-79}$ ℓ=690	2	11.3 кг
Б4		5		А-I-6-ГОСТ 5781-82 ℓ=200	6	0.04 кг

Окрасить масляной краской по ГОСТ 8292-85 за 2 раза по грунтовке ГФ-021 по ГОСТ 25129-82.

Привязан

Инв. №

ТП 902-9-41.87		КЖИ. 34.0	
Изделие закладное (рм5)		Стадия: Р	Масса: 94.4	Масштаб: —
		Лист	Листов 1
		ЦНИИЭП инженерного оборудования г. Москва.	
Провер. Бабикова			
Инженер. Мирошниченко			
Вед. инж. Бабикова			
ГИП Кузнецов			
Н. контр. Антонова			
Нач. отд. Красавин			

Инв. № подл. | Подп. и дата | Взам. инв. №

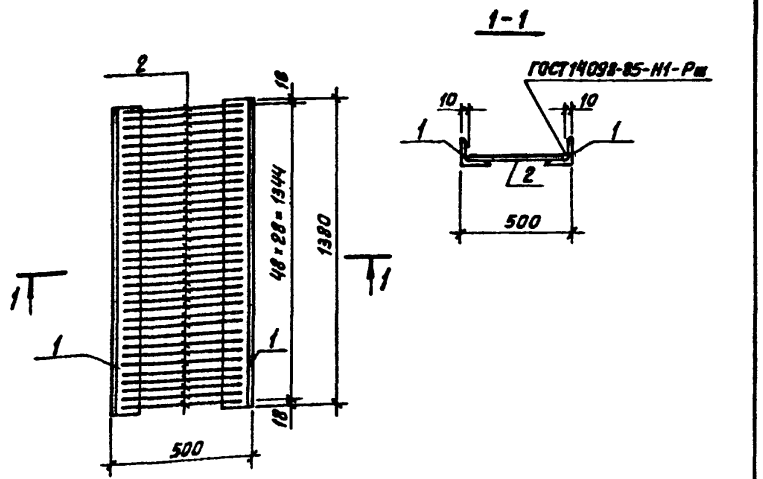

Формат	Зона	Поз.	Обозначение	Наименование	Кол.	Примеч.
				Детали		
БЧ		1	ТП902-9-41.87 -КЖИ.35.1	Уголок $\frac{Б\text{-}63\times63\times6\ ГОСТ\ 8509\text{-}72^{*}}{В\ Ст3кп2\ ГОСТ\ 535\text{-}79}$ ℓ=1380	2	7.8 кг
БЧ		2	2	А-I-8-ГОСТ 5781-82* ℓ=480	49	0.19 кг

Решетку окрасить эмалью ХС-717 по ТУ 6-10-961-76 по грунтовке ХС-010 (ГОСТ 9355-81).

ПРИВЯЗАН

ИНВ. №

ТП 902-9-41.87	КЖИ. 35.0	
Решетка (Р1)	Стадия: Р; Масса: 24,7; Масштаб: 1:20	
	Лист; Листов 1	
	ЦНИИЭП инженерного оборудования г. Москва.	

ПРОВЕР.	БАБИКОВА	
СТ. ИНЖ.	ВУЛЬФ	
ВЕД. ИНЖ.	БАБИКОВА	
ГИП	КУЗНЕЦОВ	
Н. КОНТР.	АНТОНОВА	
НАЧ. ОТД.	КРАСАВИН	

Копировал: Жлоп Формат А4

Альбом IV

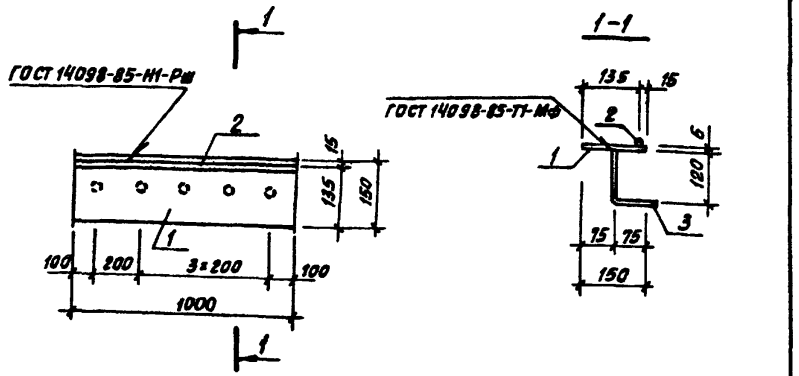

Формат	Зона	Поз.	Обозначение	Наименование	Кол.	Примеч.
				Детали		
БЧ		1	ТП902-9-41.87 -КЖИ.36.1	Полоса $\frac{Б\text{-}6\times150\ ГОСТ\ 103\text{-}76}{В\ Ст3кп2\ ГОСТ\ 535\text{-}79}$ ℓ=1000	1	7.07 кг
БЧ		2	2	А-I-16-ГОСТ 5781-82 ℓ=1000	1	1.58 кг
БЧ		3	3	А-III-8-ГОСТ 5781-82 ℓ=250	5	0.1 кг

Изделие окрасить масляной краской по ГОСТ 8292-85 за 2 раза по грунтовке ГФ-021 по ГОСТ 25129-82.

ПРИВЯЗАН

ИНВ. №

Инв. № подл. | Подп. и дата | Взам. инв. №

ТП 902-9-41.87	КЖИ. 36.0	
Изделие закладное (МН3-1 п.м)	Стадия: Р; Масса: 9,15; Масштаб: 1:20	
	Лист; Листов 1	
	ЦНИИЭП инженерного оборудования г. Москва.	

ПРОВЕР.	БАБИКОВА	
СТ. ИНЖ.	ВУЛЬФ	
ВЕД. ИНЖ.	БАБИКОВА	
ГИП	КУЗНЕЦОВ	
Н. КОНТР.	АНТОНОВА	
НАЧ. ОТД.	КРАСАВИН	

 Копировал: Жлоп Формат А4

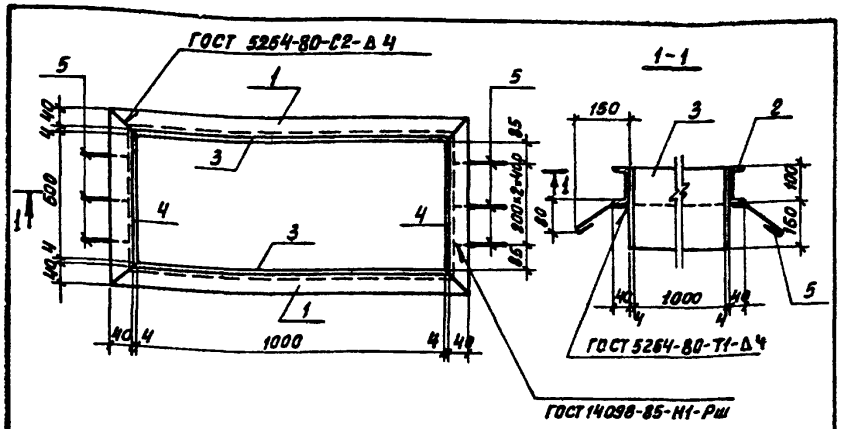

Формат	Зона	Поз.	Обозначение	Наименование	Кол.	Примеч.
				Детали		
БЧ		1	ТП 902-9-42.87 -КЖИ. 37.1	Швеллер 10 ГОСТ 8240-72 / Ст3 ГОСТ 535-79 ℓ=1090	2	9,2 кг
БЧ		2	2	Швеллер 10 ГОСТ 8240-72 / Ст3 ГОСТ 535-79 ℓ=690	2	5,9 кг
БЧ		3	3	Полоса Б-4×260 ГОСТ 82-70 / В Ст3 кп2-1 ГОСТ 14637-79 ℓ=1010	2	10,3 кг
БЧ		4	4	Полоса Б-4×260 ГОСТ 82-70 / В Ст3 кп2-1 ГОСТ 14637-79 ℓ=600	2	6,1 кг
БЧ		5	5	А-I-В-ГОСТ 5781-75 ℓ=200	6	0,04 кг

Изделие окрасить масляной краской по ГОСТ 8292-85 за 2 раза по грунтовке ГФ-021 по ГОСТ 25129-82.

Привязан

Инв. №

ТП 902-9-42.87		КЖИ.37.0	
Изделие закладное (РМ1)	Стадия	Масса	Масштаб
	Р	63,2	–
	Лист	Листов 1	
	ЦНИИЭП инженерного оборудования г. Москва.		

Провер.	Бабикова	
Инженер.	Мирошниченко	
Вед. инж.	Бабикова	
ГИП	Кузнецов	
Н. контр.	Антонова	
Нач. отд.	Красавин	

Копировал: Хлом Формат А4

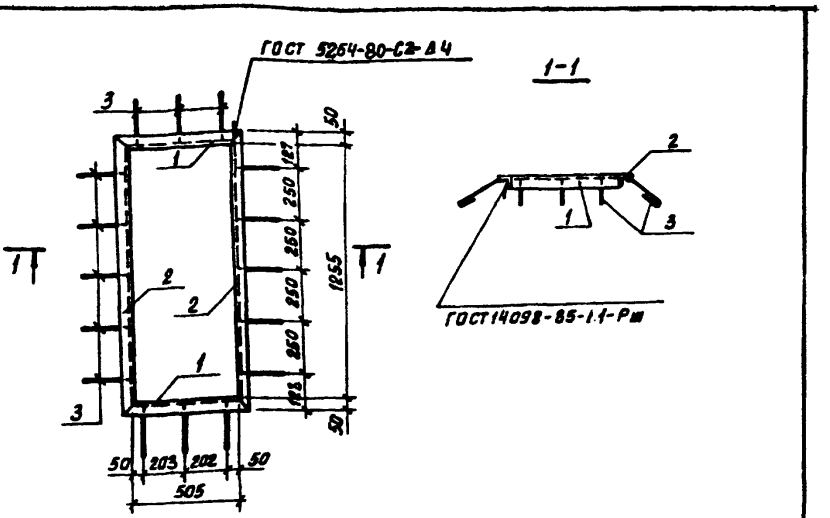

Формат	Зона	Поз.	Обозначение	Наименование	Кол.	Примеч.
				Детали		
БЧ		1	ТП 902-9-42.87 -КЖИ. 38.1	Уголок Б-50×50×5 ГОСТ 8509-72 / В Ст3 кп2 ГОСТ 535-79 ℓ=605	2	2,3 кг
БЧ		2	2	Уголок Б-50×50×5 ГОСТ 8509-72 / В Ст3 кп2 ГОСТ 535-79 ℓ=1355	2	5,1 кг
БЧ		3	3	А-I-В-ГОСТ 5781-82 ℓ=280	16	0,11 кг

Изделие окрасить масляной краской по ГОСТ 8292-85 за 2 раза по грунтовке ГФ-021 по ГОСТ 25129-82.

Привязан

Инв. №

Взам. инв. №

Подп. и дата

Инв. № подл.

ТП 902-9-42.87		КЖИ.38.0	
Изделие закладное (РМ2)	Стадия	Масса	Масштаб
	Р	16,6	–
	Лист	Листов 1	
	ЦНИИЭП инженерного оборудования г. Москва.		

Провер.	Бабикова	
Инженер.	Мирошниченко	
Вед. инж.	Бабикова	
ГИП	Кузнецов	
Н. контр.	Антонова	
Нач. отд.	Красавин	

Копировал: Хлом Формат А4

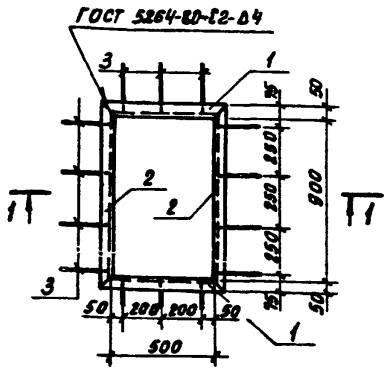

Формат	Зона	Поз.	Обозначение	Наименование	Кол.	Примеч.
				Детали		
Б4		1	ТП902-9-42.87 -КЖИ. 39.1	Уголок $\frac{Б\text{-}50\times50\times5\ ГОСТ\ 8509\text{-}72}{В\ Ст3\ кп2\ ГОСТ\ 535\text{-}79}$ ℓ=600	2	2,3 кг
Б4		2	2	Уголок $\frac{Б\text{-}50\times50\times5\ ГОСТ\ 8509\text{-}72}{В\ Ст3\ кп2\ ГОСТ\ 535\text{-}79}$ ℓ=1100	2	3,7 кг
Б4		3	3	А-I-В-ГОСТ 5781-82 ℓ=280	14	0,11 кг

Изделие окрасить масляной краской по ГОСТ 8292-85 за 2 раза по грунтовке ГФ-021 по ГОСТ 25129-82.

ПРИВЯЗАН

ИНВ. №

ТП 902-9-42.87 КЖИ. 39.0

ПРОВЕР.	БАБИКОВА		
НИЖЕН.	МИРОШНИЧЕНКО		
ВЕД.ИНЖ	БАБИКОВА		
ГИП	КУЗНЕЦОВ		
Н.КОНТР.	АНТОНОВА		
НАЧ.ОТД	КРАСАВИН		

Изделие закладное (РМ3)

СТАДИЯ	МАССА	МАСШТАБ
Р	13,5	—
ЛИСТ	ЛИСТОВ 1	

ЦНИИЭП инженерного оборудования г. Москва.

Копировал: Хлоп Формат А4

Альбом IV

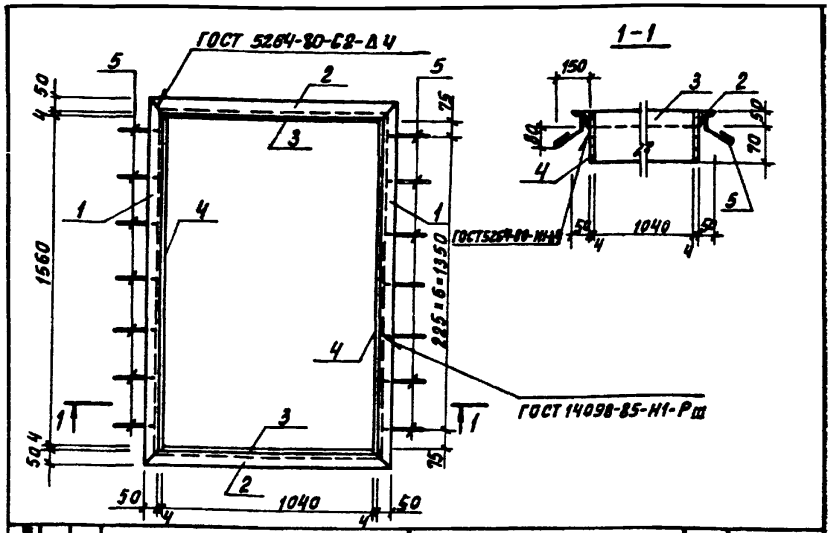

Формат	Зона	Поз.	Обозначение	Наименование	Кол.	Примеч.
				Детали		
Б4		1	ТП902-9-42.87 -КЖИ. 40.1	Уголок $\frac{Б\text{-}50\times50\times5\ ГОСТ\ 8509\text{-}72}{В\ Ст3\ сп2\text{-}3\ ГОСТ\ 535\text{-}79}$ ℓ=1650	2	6,2 кг
Б4		2	2	Уголок $\frac{Б\text{-}50\times50\times5\ ГОСТ\ 8509\text{-}72}{В\ Ст3\ сп2\text{-}3\ ГОСТ\ 535\text{-}79}$ ℓ=1130	2	4,3 кг
Б4		3	3	Полоса $\frac{Б\text{-}4\times300\ ГОСТ\ 82\text{-}70}{В\ Ст3\ кп\ 2\ ГОСТ\ 19637\text{-}74}$ ℓ=1040	2	4,8 кг
Б4		4	4	Полоса $\frac{Б\text{-}4\times300\ ГОСТ\ 82\text{-}70}{В\ Ст3\ кп\ 2\ ГОСТ\ 19637\text{-}74}$ ℓ=1570	2	7,4 кг
Б4		5	5	А-I-Б-ГОСТ 5781-82 ℓ=250	14	0,05 кг

Изделие окрасить масляной краской по ГОСТ 8292-85 за 2 раза по грунтовке ГФ-021 по ГОСТ 25129-82.

ПРИВЯЗАН

ИНВ. №

Взам. инв. №

Инв. № подл. | Подп. и дата

ТП 902-9-42.87 КЖИ. 40.0

ПРОВЕР.	БАБИКОВА		
НИЖЕН.	МИРОШНИЧЕНКО		
ВЕД.ИНЖ	БАБИКОВА		
ГИП	КУЗНЕЦОВ		
Н. КОНТР.	АНТОНОВА		
НАЧ.ОТД	КРАСАВИН		

Изделие закладное (РМ4)

СТАДИЯ	МАССА	МАСШТАБ
Р	46,1	—
ЛИСТ	ЛИСТОВ 1	

ЦНИИЭП инженерного оборудования г. Москва.

 Копировал: Хлоп Формат А4

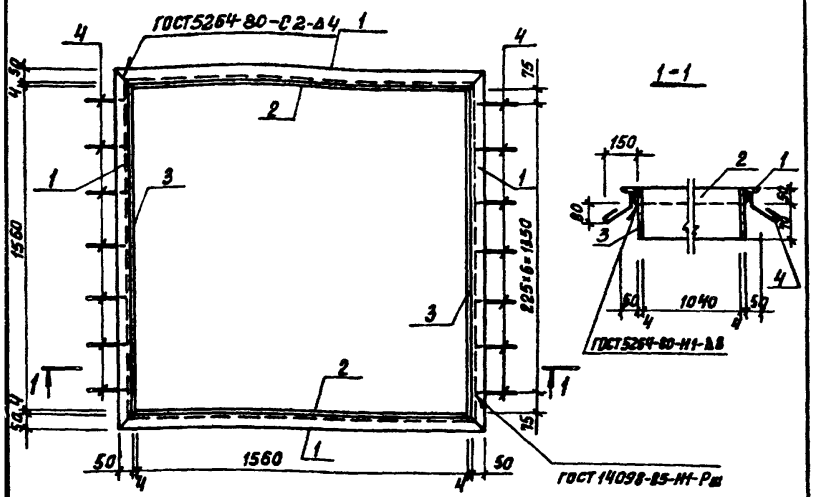

Формат	Зона	Поз.	Обозначение	Наименование	Кол.	Примеч.
				Детали		
БЧ		1	ТП902-9-42.87 -КЖИ. 41.1	Уголок Б 50×50×5 ГОСТ 8509-72 / В Ст3 сп2 ГОСТ 535-79 l=1650	4	6,2 кг
БЧ		2	2	Полоса Б-4×300 ГОСТ 82-70 / В Ст3кп2 ГОСТ 19637-79 l=1560	2	1,2 кг
БЧ		3	3	Полоса Б-4×300 ГОСТ 82-70 / В Ст3кп2 ГОСТ 19637-79 l=1570	2	1,4 кг
БЧ		4	4	А-I-Б-ГОСТ 5781-82 l=250	14	0,05 кг

Изделие окрасить масляной краской по ГОСТ 8292-85 за 2 раза по грунтовке ГФ-021 по ГОСТ 25129-82.

ПРИВЯЗАН

ИНВ. №

ТП 902-9-42.87		КЖИ. 41.0	
Изделие закладное (РМ6)	СТАДИЯ: Р	МАССА: 54,9	МАСШТАБ: —
	ЛИСТ	ЛИСТОВ 1	
	ЦНИИЭП инженерного оборудования г. Москва		

ПРОВЕР. БАБИКОВА
ВЕД.ИНЖ. БАБИКОВА
ГИП КУЗНЕЦОВ
Н.КОНТР. АНТОНОВА
НАЧ.ОТД КРАСАВИН

Копировал: Хлам Формат А4

gost.e-ecolog.ru

Альбом №

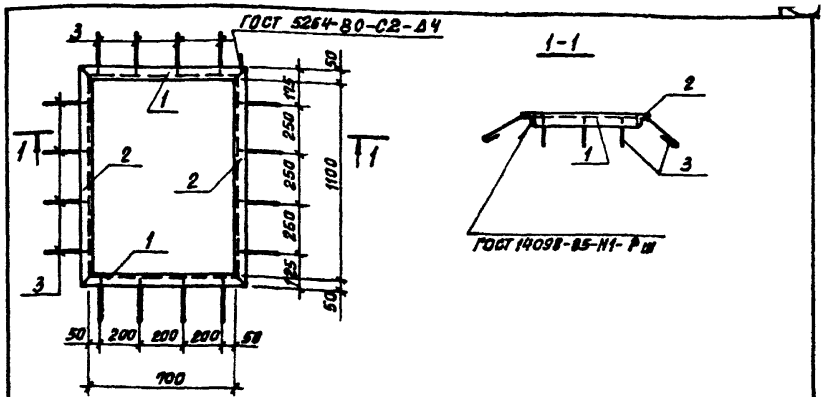

Формат	Зона	Поз.	Обозначение	Наименование	Кол.	Примеч.
				Детали		
БЧ		1	ТП902-9-42.87 -КЖИ. 42.1	Уголок Б-50×50×5 ГОСТ 8509-72 / В Ст3кп2 ГОСТ 535-79 l=800	2	3 кг
БЧ		2	2	Уголок Б-50×50×5 ГОСТ 8509-72 / В Ст3кп2 ГОСТ 535-79 l=1200	2	4,5 кг
БЧ		3	3	А-I-Б-ГОСТ 5781-82 l=280	16	0,11 кг

Изделие окрасить масляной краской по ГОСТ 8292-85 за 2 раза по грунтовке ГФ-021 по ГОСТ 25129-82.

ПРИВЯЗАН

ИНВ. №

Взам. инв. №

Подп. и дата

Инв. № подл.

ТП 902-9-42.87		КЖИ. 42.0	
Изделие закладное (РМ7)	СТАДИЯ: Р	МАССА: 16,8	МАСШТАБ: —
	ЛИСТ	ЛИСТОВ 1	
	ЦНИИЭП инженерного оборудования г. Москва		

ПРОВЕР. БАБИКОВА
ИНЖЕН. МИРОШНИЧЕНКО
ВЕД.ИНЖ. БАБИКОВА
ГИП КУЗНЕЦОВ
Н.КОНТР. АНТОНОВА
НАЧ.ОТД КРАСАВИН

 Копировал: Хлам Формат А4