ТИПОВОЙ ПРОЕКТ
902-9-31.85

ПРОИЗВОДСТВЕННО-ВСПОМОГАТЕЛЬНОЕ ЗДАНИЕ

ДЛЯ СТАНЦИЙ БИОЛОГИЧЕСКОЙ ОЧИСТКИ СТОЧНЫХ ВОД
В АЭРОТЕНКАХ ПРОДЛЕННОЙ АЭРАЦИИ С МЕХАНИЧЕСКОЙ АЭРАЦИЕЙ
ПРОИЗВОДИТЕЛЬНОСТЬЮ 700, 400, 200, 100 $м^3$/СУТКИ

Альбом III

Строительные решения. Изделия.

20520-03
ЦЕНА 0-80

gost.e-ecolog.ru

ЦЕНТРАЛЬНЫЙ ИНСТИТУТ ТИПОВОГО ПРОЕКТИРОВАНИЯ
ГОССТРОЯ СССР

Москва, А-445, Смольная ул., 22

Сдано в печать 17 1986 г.

Заказ № 2981 Тираж 900 экз.

ТИПОВОЙ ПРОЕКТ
902-9-31.85

ПРОИЗВОДСТВЕННО-ВСПОМОГАТЕЛЬНОЕ ЗДАНИЕ

ДЛЯ СТАНЦИЙ БИОЛОГИЧЕСКОЙ ОЧИСТКИ СТОЧНЫХ ВОД
В АЭРОТЕНКАХ ПРОДЛЕННОЙ АЭРАЦИИ С МЕХАНИЧЕСКОЙ АЭРАЦИЕЙ
ПРОИЗВОДИТЕЛЬНОСТЬЮ 700, 400, 200, 100 $м^3$/сутки

СОСТАВ ПРОЕКТА:

Альбом I Пояснительная записка
Альбом II Технологические, архитектурно-строительные, санитарно-технические решения
Внутренний водопровод и канализация. Нестандартизированное оборудование.
Альбом III Строительные решения. Изделия.
Альбом IV Электротехнические решения.
Альбом V Спецификации оборудования
Альбом VI Ведомости потребности в материалах
Альбом VII Сметы, часть I, часть II

Примененные типовые материалы:
Т.П. 901-7-4.84 Альбом VI Нестандартизированное оборудование (распространяет Свердловский филиал)
Т.П. Т-2092 Бак разрыва струи (распространяет ЦИТП)

АЛЬБОМ III

Разработан
проектным институтом
ЦНИИЭП инженерного оборудования
Главный инженер института А. Кетаов
Главный инженер проекта Н. Бондаренко

Утвержден Гостражданстроем
приказ № 316 от 2 ноября 1984 г
Введен в действие институтом
ЦНИИЭП инженерного оборудования
приказ № 14 от 20 марта 1985 г

				Привязан	
Инв. №					

20520-09 2

Копировал: Корнушина Формат: А3

Содержание альбома

Формат	Обозначение	Наименование	Стр.	Примечание
12	ТП КЖИ. К1	Колонна (К1, К2, К3)	3	
12	Б1	Балка покрытия (Б1, Б2, Б3)	4	
12	П1	Плита покрытия (П1, П2, П7)	5	
12	П3	Плита покрытия	6	
12	П7	Плита покрытия	7	
12	ПС3	Панель стеновая (ПС3, ПС4, ПС5)	8	
11	ВЖ1	Жалюзийная решетка	9	
11	ВЖ2	Жалюзийная решетка		
11	Щ1	Щит металлический	10	
11	МН7	Изделие закладное		
12	Щ2	Щит деревянный (Щ2, Щ3)	11	
12	ПСр1	Панель стеновая (ПСр1, ПСр2, ПСр3)	12	
11	КП1	Каркас пространственный	13	
11	КП1-Кр1	Каркас плоский		
11	КП2	Каркас пространственный	14	
11	КП2-Кр1	Каркас плоский		
11	С1	Сетка арматурная	15	
11	С2	Сетка арматурная		
11	С3	Сетка арматурная	16	
11	С4	Сетка арматурная		
11	С7	Сетка арматурная	17	
11	С5	Сетка арматурная		
11	С6	Сетка арматурная	18	
11	С9	Сетка арматурная		
11	С8	Сетка арматурная	19	

Рис. 1

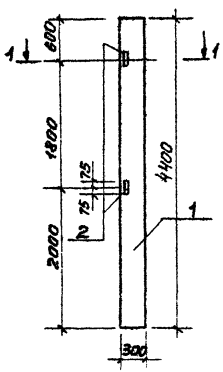

Рис. 2

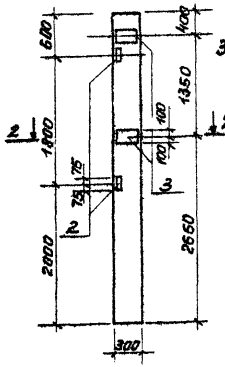

Рис. 3

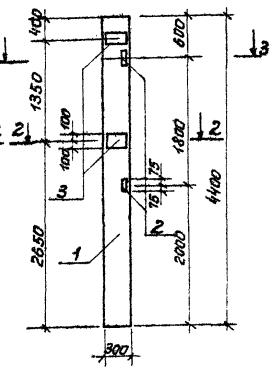

1-1

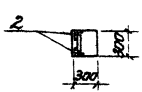

2-2

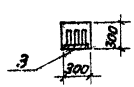

3-3

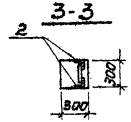

Формат	Зона	Поз.	Обозначение	Наименование	Кол.	Примеч
				Документация		
		—	1.423-3 вып.0-1;1	Железобетонные колонны прямоугольного сечения для одноэтажных производственных зданий без мостовых кранов высотой до 9,6 м		
				Сборочные единицы		
		1	1.423-3 вып.1	Колонна К36-2	1	
		2	1.423-3 вып.2	Изделие закладное М1-13	2	
			Переменные данные	для исполнения		
				ТП902-9-31.85-КЖИ К1-01		
				ТП902-9-31.85-КЖИ К1-02		
		3	1.423-3 вып.2	Изделие закладное М1-12	2	

Ведомость расхода стали на дополнительные закладные изделия, кг.

Марка элемента	Изделия закладные						Общий расход
	Арматура класса		Прокат марки				
	А-III		В Ст3 кп2				
	ГОСТ 5781-82		ГОСТ 8509-72		ГОСТ 103-76		
	⌀12	Итого	L63×5	Итого	⌀10	Итого	
К1	0,48	0,48	2,88	2,88			3,36
К2	3,28	3,28	2,88	2,88	9,2	9,2	15,36
К3	3,28	3,28	2,88	2,88	9,2	9,2	15,36

1. Покрытие закладных деталей - горячее цинкование δ=50мкм

Обозначение	Марка	Рис.
ТП902-9-31.85КЖИ К1	К1	1
ТП902-9-31.85 -01	К2	2
ТП902-9-31.85 -02	К3	3

Привязан

Инв №

Провер	Краснова	
Ст. инж	Прохорова	
Рук. гр.	Краснова	
Гип	Лоуцкер	
Гл. конст	Шапиро	
Н. контр	Лоуцкер	
Нач. отд	Красавин	

ТП 902-9-31.85 -КЖИ, К1

Колонна (К1, К2, К3)

Стадия	Масса	Масштаб
Р	990	1:50

Лист 1 Листов 1

ЦНИИЭП инженерного оборудования г. Москва

Копировал: Пискулина 20520-03 4 Формат А3

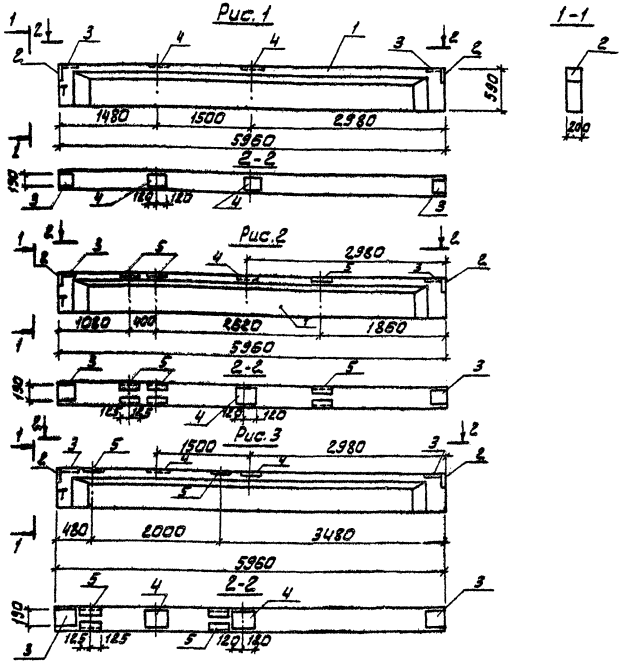

Формат	Зона	Поз.	Обозначение	Наименование	Кол.	Примеч.
				Сборочные единицы		
–		2	1.462.1-10/80 2-120	Изделие закладное М7	2	
–		3	1.462.1-10/80. 2-100	М5	2	
–		4	1.462.1-10/80. 2-110	М6	1	
			Переменные	данные для исполнения		
				тп 902-9-31.85 - КЖИ. Б1		
				Сборочные единицы		
12		1	1.462.1-10/80. 1-1 Г4	Балка 1БСТ6-2АIV т	1	
–		4	1.462.1-10/80. 2-110	Изделие закладное М6	1	
				тп 902-9-31.85 - КЖИ Б1-01		
				Сборочные единицы		
12		1	1.462.1-10/80. 1-1 Г4	Балка 1БСТ6-4АIV т	1	
–		5	1.462.1-10/80. 2-120-01	Изделие закладное М8	3	
				тп 902-9-31.85 - КЖИ. Б1-02		
				Сборочные единицы		
12		1	1.462.1-10/80. 1-1 Г4	Балка 1БСТ6-6АIV т	1	
–		4	1.462.1-10/80. 2-110	Изделие закладное М6	1	
–		5	1.462.1-10/80. 2-120-01	М8	2	

Ведомость расхода стали на дополнительные закладные изделия, кг.

Марка эл-та	Изделия закладные									Общий расход
	Арматура класса А-III			Прокат марки Вст3 кп2						
	ГОСТ 5781-82			ГОСТ 8509-72	ГОСТ 8510-72		ГОСТ 103-76			
	Ф8	Ф10	Итого	L 80×7	L 90×56×55	Итого	δ=6	δ=8	Итого	
Б1	0,72	2,32	3,04	6,8	3,1	9,9	4,84	2,56	7,4	20,34
Б2	0,48	3,52	4,0	6,8	9,3	16,1	2,42	2,56	4,98	25,08
Б3	0,72	2,94	3,66	6,8	6,2	13,0	4,84	2,56	7,4	24,06

Обозначение	Марка	Рис.
тп 902-9-31.85 КЖИ Б1	Б1	1
-01	Б2	2
-02	Б3	3

1. Покрытие закладных деталей - горячее цинкование δ=50 МКМ.

ПРИВЯЗАН:

ИНВ. №

ПРОВЕР.	ЛОУЦКЕР	
РУК. ГР.	КРАСНОВА	
ГИП	ЛОУЦКЕР	
ГЛ. КОНСР.	ШАПИРО	
Н. КОНТР.	ЛОУЦКЕР	
НАЧ. ОТД.	КРАСАВИН	

ТП 902-9-31.85 -КЖИ Б1

БАЛКА ПОКРЫТИЯ (Б1, Б2, Б3)

СТАДИЯ	МАССА	МАСШТАБ
Р	1150	1:50

ЛИСТ | ЛИСТОВ: 1

ЦНИИЭП ИНЖЕНЕРНОГО ОБОРУДОВАНИЯ г. МОСКВА

20520-03 5

Рис. 1

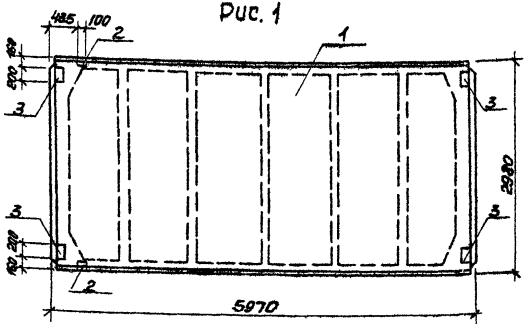

Рис. 2

М1:100

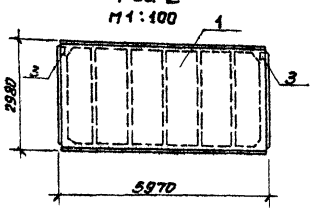

Формат	Зона	Поз.	Обозначение	Наименование	Кол.	Примеч.
				Документация		
		—	ГОСТ 22701.0-77	Плиты ж.-б. ребристые пред-варительно напряженные размерами 6×1,5 м для покрытий производственных зданий. Технические условия.		
				Переменные данные для исполнения I		
				ТП 902-9-31.85 КЖИ. П1		
				Сборочные единицы		
12		1		Плита ПГ-2АIVТ ГОСТ 22701.1-77	1	
-		2	ГОСТ 22701.5-77	Изделие закладное М9	2	
-		3	ГОСТ 22701.5-77	Изделие закладное М8	2	
				ТП 902-9-31.85 КЖИ ПМ-01		
				Сборочные единицы		
12		1		Плита ПГ-2АIVТ ГОСТ 22701.1-77	1	
-		3	ГОСТ 22701.5-77	Изделие закладное М8	2	
				ТП 902-9-31.85 КЖИ ПМ-02		
				Сборочные единицы		
12		1		Плита ПГ-2АIVТ-П ГОСТ 22701.1-77	1	
-		2	ГОСТ 22701.5-77	Изделие закладное М9	2	
-		3	ГОСТ 22701.5-77	Изделие закладное М8	2	

Обозначение	Марка	Рис.
ТП 902-9-31.85 КЖИ П1	П1	1
ТП 902-9-31.85 - 01	П2	2
ТП 902-9-31.85 - 02	П11	1

Ведомость расхода стали на дополнительные закладные изделия, кг

Марка элемента	Изделия закладные							Общий расход
	Арматура класса AIII			Прокат марки ВСт3кп2				
	ГОСТ 5781-82			ГОСТ 2590-72		ГОСТ 103-76	Всего	
	ф10	ф14	Итого	L70×8	Итого	т8	Итого	
П1, П11	2,22	0,20	2,42	1,68	1,68	5,20	5,20	9,30
П2	0,80	—	0,80	—	—	2,60	2,60	3,40

1. Покрытия закладных деталей горячее цинкование $\delta \geq 80$ мкм.

Привязан			
Инв.№			

Провер.	Краснова		
Ст. инж.	Прохорова		
Рук. гр.	Краснова		
ГИП	Лочшкер		
Гл. конс.	Шамиро		
Н. контр.	Лочшкер		
Нач. отд.	Красавин		

ТП 902-9-31.85 КЖИ. П1

Плита покрытия (П1, П2, П11)

Стадия	Масса	Масштаб
Р	2650	1:50
Лист 1	Листов 1	

ЦНИИЭП инженерного оборудования г. Москва

Копировал: Лескина

Формат А3

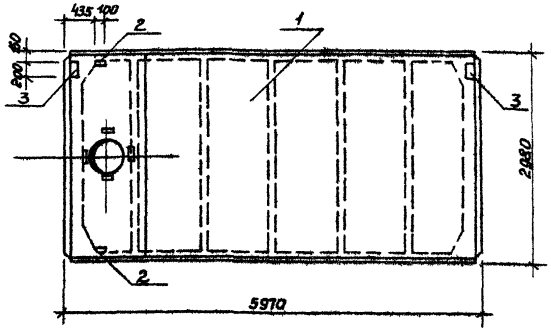

Формат	Зона	Поз.	Обозначение	Наименование	Кол.	Примеч.
				Документация		
		-	ГОСТ 22701.0-77	Плиты ж.б. ребристые предварительно напряженные размерами 6×3 м для покрытия производственных зданий. Технические условия		
				Сборочные единицы		
		1	ГОСТ 22701.2-77	Плита ПВ4-3АтIVт	1	
		2	ГОСТ 22701.5-77	Изделие закладное М9	2	
		3	ГОСТ 22701.5-77	Изделие закладное М8	2	

Ведомость расхода стали на дополнительные закладные изделия, кг.

Марка элемента	Изделия закладные									Общий расход
	Арматура класса				Прокат марки					
	А-III				В Ст3 кп2				Всего	
	ГОСТ 5781-82				ГОСТ 8509-72		ГОСТ 103-76			
	ф10	ф14		Итого	1,70×8	Итого	ф8	Итого		
П3	1,42	0,2		1,62	1,68	1,68	2,6	2,6	4,28	5,9

1. Покрытие закладных деталей - горячее цинкование $\delta = 50$ мкм.

Провер.	Краснова		
Ст. инж.	Прохорова		
Рук. гр.	Краснова		
Гип.	Лоуцкер		
Гл. конст.	Шапиро		
Н. контр.	Лоуцкер		
Нач. отд.	Красавин		

ТП 902-9-31.85 КЖИ П3

ПЛИТА ПОКРЫТИЯ

Стадия	Масса	Масштаб
Р	3300	1:50

Лист | Листов 1

ЦНИИЭП инженерного оборудования г. Москва

Привязан

Инв. №

Копировал: Пискулина 20520-03 7 Формат А3

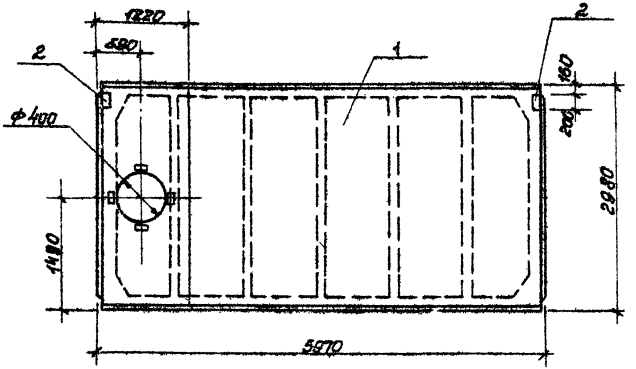

Позиция	Зона	Поз.	Обозначение	Наименование	Кол.	Примеч.
				Документация		
		–	Гост 22701.0-77	Плиты железобетонные предварительно напряженные размерами 6×3 м для покрытий производственных зданий. Технические условия.		
				Сборочные единицы		
		1	ГОСТ 22701.2-77	Плита ПВ4-3.АтIVТ	1	
—		2	ГОСТ 22701.5-77	Изделие закладное М8	2	1,7 кг

Ведомость расхода стали на дополнительные закладные изделия, кг

Марка элемента	Изделия закладные				Общий расход
	Арматура класса		прокат марки		
	A-III		В Ст3 кп2		
	ГОСТ 5781-82		ГОСТ 103-76		
	ф10	Итого	ф8	Итого	
П7	0,8	0,8	2,6	2,6	3,4

1. Покрытие закладных деталей - горячее цинкование $\delta = 50$ мкм.

Привязан	Провер.	Краснова	
	Ст. инж.	Прохорова	
	Рук. гр.	Краснова	
	ГИП	Лоцкер	
	Гл. констр.	Шапиро	
	Н. контр.	Лоцкер	
Инв.№	Нач. отд.	Красавин	

ТП 902-9-31.85 КЖИ П7

Плита покрытия

Стадия	Масса	Масштаб
Р	3300	1:50
Лист	Листов 1	

ЦНИИЭП инженерного оборудования г. Москва

Копировал: Лискулина 20520-03 8 Формат А3

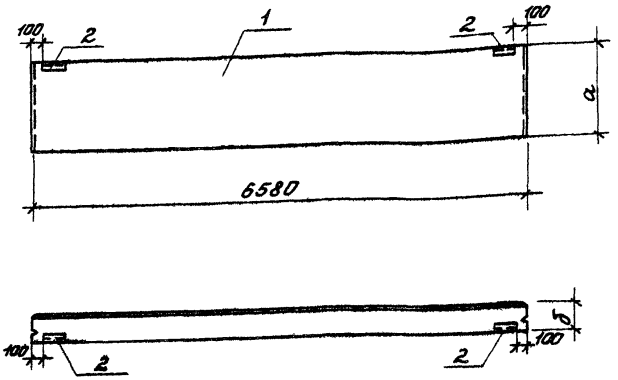

Обозначение	Марка	Размеры, мм а	б		Масса кг
ТП 902-9-31.85 КЖИ ПС3	ПС3	1180	300		2600
-01	ПС4	880	300		2000
-02	ПС5	1180	300		4000

Формат	Зона	Поз.	Обозначение	Наименование	Кол.	Примечание
				Документация		
			1.432-14/80 вып. 0.1	Стеновые панели отапливаемых производственных зданий с шагом колонн 6 м.		
				Сборочные единицы		
		2	1.432-14/80 вып.3	Изделие закладное МЗ	2	
				Переменные данные для исполнения		
				ТП 902-9-31.85 КЖИ ПС3		
		1	1.432-14/80 вып.1	Панель ПС 660.12.30-11	1	
				ТП 902-9-31.85 КЖИ ПС3-01		
		1	1.432-14/80 вып.1	Панель ПС 660.9.30-11	1	
				ТП 902-9-31.85 КЖИ ПС3-02		
		1	1.432-14/80 вып.1	Панель ПС 660.18.30-11	1	

1. Стеновые панели ПС3, ПС4, ПС5 отличаются от серийных только привязкой закладной детали М3.

Привязан			
Инв.№			
Провер.	Лоцкер		
Рук. гр.	Краснова		
ГИП	Лоцкер		
Гл. констр.	Шапиро		
Н. контр.	Лоцкер		
	ота Красавин		

ТП 902-9-31.85 КЖИ. ПС3

ПАНЕЛЬ СТЕНОВАЯ (ПС3, ПС4, ПС5)

Стадия	Масса	Масштаб
Р	см. табл.	1:50

Лист | Листов 1

ЦНИИЭП инженерного оборудования г. Москва

Копировал: Лискулина 20520-03 Формат А3

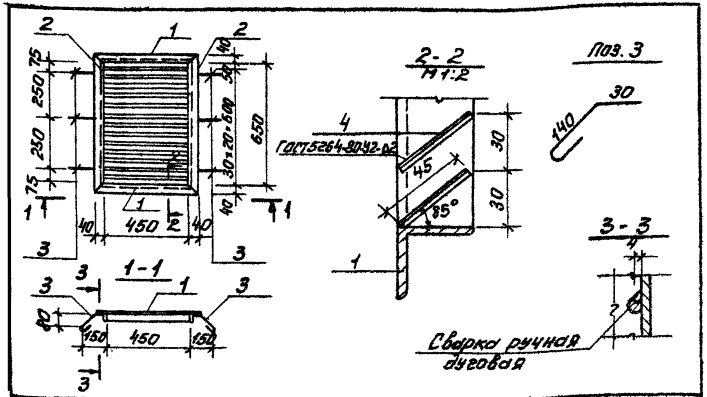

Формат	Зона	Поз.	Обозначение	Наименование	Кол.	Примечание
				Детали		
А4		1		Уголок 6-40×40×4 ГОСТ 8509-72 / ВСт3сп2-1 ГОСТ 535-79 ℓ=530	2	1,28 кг
А4		2		Уголок 6-40×40×4 ГОСТ 8509-72 / ВСт3сп2-1 ГОСТ 535-79 ℓ=730	2	1,77 кг
А4		3		ФБ.Я1 ГОСТ 5781-82 ℓ=220	6	0,04 кг
А4		4		Полоса 6-214×45 ГОСТ 19903-74 / ВСт3кп2 ГОСТ 535-79 ℓ=450	21	0,222 кг

Изделие покрасить масляной краской за 2 раза (ГОСТ 6.95-77) по грунтовке ГФ-020 (ТУ6-10-1642-77).

Привязан

Инв.№

	ТП 902-9-31.85	КЖИ. ВЖ1	
Провер.	Лоучкер	Жалюзийная решетка	Стадия: Р; Масса: 11,02; Масштаб: 1:20
Рук.гр.	Краснова		Лист 1; Листов 1
ГИП	Лоучкер		ЦНИИЭП инженерного оборудования г. Москва
Гл.констр.	Шалиро		
Н.контр.	Лоучкер		
Нач.отд.	Красавин		

Копировал: Пискулина Формат А4

Типовой проект 902-9-31.85 Альбом III

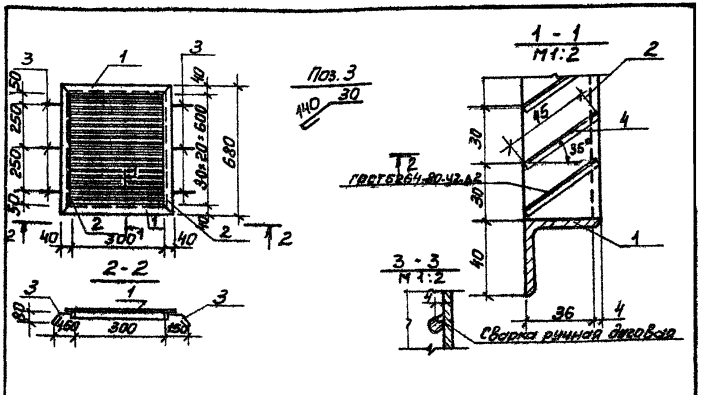

Формат	Зона	Поз.	Обозначение	Наименование	Кол.	Примечание
				Детали		
А4		1		Уголок 6-40×40×4 ГОСТ 8509-72 / ВСт3сп2-1 ГОСТ 535-79 ℓ=380	2	0,92 кг
А4		2		Уголок 6-40×40×4 ГОСТ 8509-72 / ВСт3сп2-1 ГОСТ 535-79 ℓ=680	2	1,65 кг
А4		3		ФБ.Я1 ГОСТ 5781-82 ℓ=220	6	0,04 кг
А4		4		Полоса 6-214×45 ГОСТ 19903-74 / ВСт3кп2 ГОСТ 535-79 ℓ=300	20	0,148 кг

Изделие покрасить масляной краской за 2 раза (ГОСТ 6.95-77) по грунтовке ГФ-020 (ТУ6-10-1642-77).

Привязан

Инв.№

Инв.№ подл. | Подпись и дата | Взам. инв.№

	ТП 902-9-31.85	КЖИ. ВЖ2	
Провер.	Лоучкер	Жалюзийная решетка	Стадия: Р; Масса: 8,44; Масштаб: 1:20
Рук.гр.	Краснова		Лист 1; Листов 1
ГИП	Лоучкер		ЦНИИЭП инженерного оборудования г. Москва
Гл.констр.	Шалиро		
Н.контр.	Лоучкер		
Нач.отд.	Красавин		

Копировал: Пискулина 205.20-03 10 Формат А4

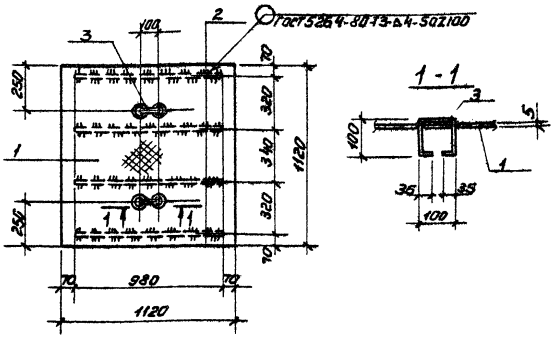

Изделие окрасить масляной краской за 2 раза (ГОСТ 895-77) по грунту ГФ-020.

Формат	Зона	Поз.	Обозначение	Наименование	Кол.	Примеч.
				Детали		
Б.4		1		Лист Рамб К-6,0×1420×1420 ГОСТ 8968-77	М2 1,25	53,0 кг
Б.4		2		Полоса 6-2 4×40 ГОСТ 103-76 / 8 Ст3 кп2-III ГОСТ 535-79 С=980	4	1,26 кг
Б.4		3		Ф10 АI ГОСТ 5781-82 С=370	2	0,23 кг

Привязан

Инв №

ТП 902-9-31.85 -КЖИ, Щ1

Н. контр.	Лоуцкер	
Провер.	Краснова	
Ст. инж.	Прохорова	
Рук. гр.	Краснова	
ГИП	Лоуцкер	
Гл. констр.	Шапиро	
Нач. отд.	Красавин	

Щит металлический

Стадия	Масса	Масштаб
Р	58,5	1:20

Лист | Листов 1

ЦНИИЭП инженерного оборудования г. Москва

Копировал: Лискулина Формат А4

Типовой проект 902-9-31.85 Альбом III

Инв. № подл. | Подпись и дата | Взам. инв. №

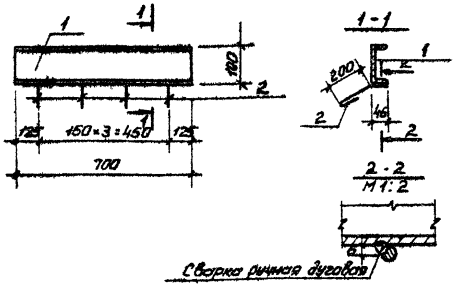

Формат	Зона	Поз.	Обозначение	Наименование	Кол.	Примеч.
				Детали		
Б.4		1		Швеллер 10 ГОСТ 8240-72 / 8 Ст3 кп2 ГОСТ 535-79 С=700	1	6,0 кг
Б.4		2		Ф6 АI ГОСТ 5781-82 С=290	4	0,07

Изделие окрасить масляной краской за 2 раза (ГОСТ 895-77) по грунту ГФ-020 (ТУ6-10-1642-77).

Привязан

Инв №

ТП 902-9-31.85 -КЖИ, МН7

Н. контр.	Лоуцкер	
Провер.	Краснова	
Ст. инж.	Прохорова	
Рук. гр.	Краснова	
ГИП	Лоуцкер	
Гл. констр.	Шапиро	
Нач. отд.	Красавин	

Изделие закладное МН7

Стадия	Масса	Масштаб
Р	6,3	1:20

Лист | Листов 1

ЦНИИЭП инженерного оборудования г. Москва

Копировал: Лискулина 20.5.20-03 11 Формат А4

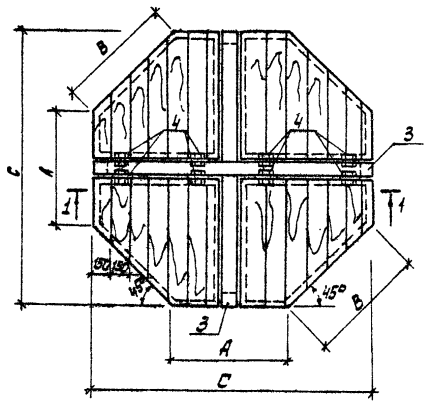

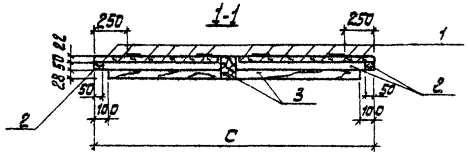

Поз.5

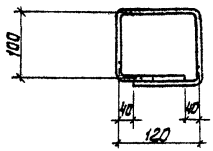

Формат	Зона	Поз.	Обозначение	Наименование	Кол.	Примечание
				ТП 902-9-31.85 -КЖИ.Щ2		
				Детали		
		1	ГОСТ 8486-66	Доска δ=22 Bср=1350	15	2,6 кг
		2	ГОСТ 8486-66	Брусок 50×50 Bср=950	16	1,4 кг
		3	ГОСТ 8486-66	Брус 100×100 ℓ=2180	2	13,2 кг
		4		Петля ПН1-Н0П ГОСТ 5088-78	4	
		5		Ф10 АI ГОСТ 5781-82 ℓ=480	2	0,3 кг
				Стандартные изделия		
				Шурупы А4×30 ГОСТ 1145-80*		
				Гвозди К2,5×60 ГОСТ 4028-63*		
				ТП 902-9-31.85-КЖИ.Щ2-01		
				Детали		
		1	ГОСТ 8486-66	Доска δ=22 Bср=530	11	1,1 кг
		2	ГОСТ 8486-66	Брусок 50×50 Bср=850	12	1,2 кг
		3	ГОСТ 8486-66	Брус 100×100 ℓ=1680	1	10,0 кг
		4		Петля ПК1-11бП ГОСТ 5088-78	4	
		5		Ф10 АI ГОСТ 5781-82 ℓ=480	2	0,3 кг
				Стандартные изделия		
				Шурупы А4×30 ГОСТ 1145-80*		
				Гвозди К2,6×60 ГОСТ 4028-63*		

Сорт пиломатериалов-4.
Деревянные детали-антисептировать

Обозначение	Марка	Размеры, мм			Масса, кг
		А	В	С	
ТП 902-9-31.85 -КЖИ.Щ2	Щ2	900	900	2180	69
-01	Щ3	680	680	1680	36,5

Привязан

Инв.№

Пров.	Куртанова	
Ст.инж.	Строгина	
ГИП	Лоучкер	
Гл.констр.	Шапиро	
Н.констр.	Лоучкер	
Нач.отд.	Красавина	

ТП 902-9-31.85 -КЖИ.Щ2

Щит деревянный (Щ2, Щ3)

Стадия	Масса	Масштаб
Р	См. табл.	
Лист	Листов 1	

ЦНИИЭП инженерного оборудования г. Москва

Рис.1

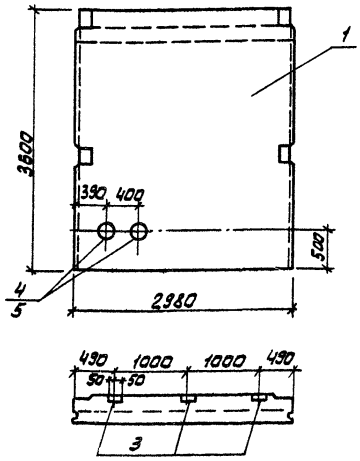

Рис.2

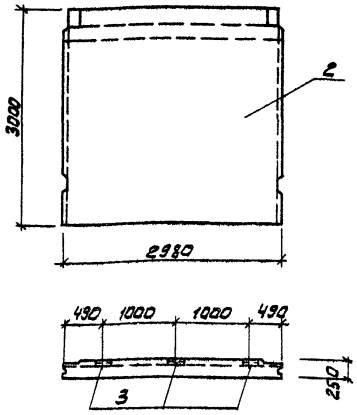

Ведомость расхода стали на дополнительные закладные изделия на элемент, кг

Марка элемента	Изделия закладные								Всего
	Арматура класса			Прокат марки					
	А-III			В ст 3 КП2					
	ГОСТ 5781-82			ГОСТ 8510-72		ГОСТ 8732-78	ГОСТ 10704-76	Итого	
	Ф8		Итого	L100×63×6		Труба 299×8	Труба 426×7		
ПСр1	1,2		1,2	2,4				2,4	3,6
ПСр2	1,2		1,2	2,4		34,4	43,4	36,8(46,8)	38,0(47,0)
ПСр3	1,2		1,2	2,4				2,4	3,6

Обозначение	Рис.	Марка	Масса кг
ТП902-9-31.85 -КЖИ ПСр-1	1	ПСр1	4830
-01	1	ПСр2	4830
-02	2	ПСр3	3380

Формат	Зона	Поз.	Обозначение	Наименование	Кол.	Примечание
				Документация		
			3.900-3	Сборные железобетонные конструкции емкостных сооружений для водоснабжения и канализации		
				ТП902-9-31.85 КЖИ ПСр1		
				Сборочные единицы		
		1	3.900-3 вып.4	Панель стеновая ПС1-36-Б1	1	
		3	1.400-15 В1.540	Изделие закладное МН539	3	
				ТП902-9-31.85 КЖИ ПСр1-01		
				Сборочные единицы		
		1	3.900-3 вып.4	Панель стеновая ПС1-36-Б1	1	
		3	1.400-15 В1.540	Изделие закладное МН539	3	
		4	3.901-5	Сальник Ду200 Е=300 для производительности 400 м³/с	2	
		5	3.901-5	Сальник Ду300 Е=300 для производительности 700 м³/с	2	
				ТП902-9-31.85 КЖИ ПСр1-02		
				Сборочные единицы		
		1	3.900-3 вып.4	Панель стеновая ПС1-30-Б1	1	
		3	1.400-15 В1.540	Изделие закладное МН539	3	

1. Панели ПСр1, ПСр2, ПСр3 отличаются от серийных наличием дополнительных закладных деталей.
2. Покрытие закладных деталей - горячее цинкование $\delta = 50$ мкм.
3. В скобках дан расход стали для производительности 700 м³/сутки.

ПРИВЯЗАН:

ИНВ. №

ПРОВ.	ЛОУЦКЕР	
РУК.ГР.	КРАСНОВА	
ГИП	ЛОУЦКЕР	
ГЛ.КОНСТ.	ШАПИРО	
Н.КОНТР.	ЛОУЦКЕР	
НАЧ.ОТД.	КРАСАВИН	

ТП 902-9-31.85 КЖИ ПСр1

ПАНЕЛЬ СТЕНОВАЯ (ПСр1, ПСр2, ПСр3)

СТАДИЯ	МАССА	МАСШТАБ
Р	СМ. ТАБЛ.	1:50

ЛИСТ: ЛИСТОВ: 1

ЦНИИЭП ИНЖЕНЕРНОГО ОБОРУДОВАНИЯ г. МОСКВА

20520-03 13

Копировал: Алешикова

Формат: А3

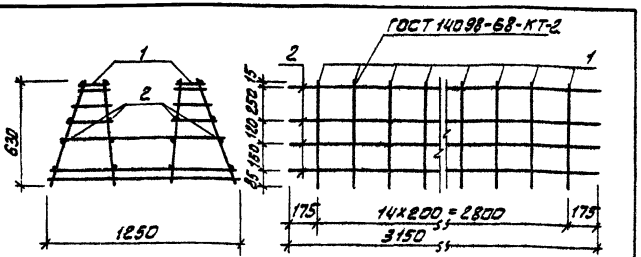

Формат	Зона	Позиц.	Обозначение	Наименование	Кол.	Примеч.
				Сборочные единицы		
		1	ТП902-9-31.85 КЖИ.КП1-Кр1	Каркас плоский Кр1	15	3,55
				Детали		
54		2	ТП902-9-31.85 КЖИ.КП1.2	Ф6АI ГОСТ5781-82 ℓ=3150	16	0,7 кг

Стержни поз. 2 приварить к плоским каркасам Кр1 с помощью сварочных клещей в соответствии с требованиями СН 393-78.

ПРИВЯЗАН:

ИНВ. №

ПРОВЕР.	ЛОУЦКЕР		
СТ. ИНЖ.	СТРОНГИН		
ГИП	ЛОУЦКЕР		
ГЛ. КОНСТР.	ШАПИРО		
Н. КОНТР.	ЛОУЦКЕР		
НАЧ. ОТД.	КРАСАВИН		

ТП 902-9-31.85 КЖИ. КП1

КАРКАС ПРОСТРАНСТВЕННЫЙ Кр1.

СТАДИЯ	МАССА	МАСШТАБ
Р	64.5	1:50

ЛИСТ. ЛИСТОВ.

ЦНИИЭП ИНЖЕНЕРНОГО ОБОРУДОВАНИЯ г. МОСКВА

Формат А4

Типовой проект 902-9-31.85 Альбом III

ИНВ. № ПОДЛ. ПОДПИСЬ И ДАТА ВЗАМ. ИНВ. №

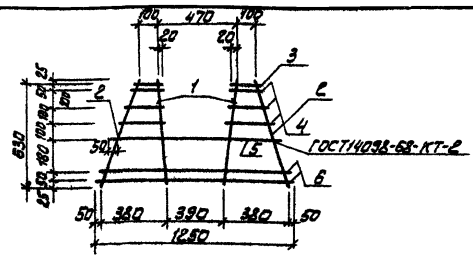

Формат	Зона	Поз.	Обозначение	Наименование	Кол.	Примеч.
				Детали		
54		1	ТП902-9-31.85 КЖИ.КП1-Кр1.1	Ф12АIII ГОСТ5781-82 ℓ=630	2	0,56 кг
54		2	2	Ф6АI ГОСТ5781-82 ℓ=670	2	0,142 кг
54		3	3	Ф6АI ГОСТ5781-82 ℓ=140	2	0,031 кг
54		4	4	Ф6АI ГОСТ5781-82 $\ell_{ср}$=230	6	0,051 кг
54		5	5	Ф14АIII ГОСТ5781-82 ℓ=1050	1	1,27 кг
54		6	6	Ф6АI ГОСТ5781-82 ℓ=1250	2	0,26 кг

ПРИВЯЗАН:

ИНВ. №

ПРОВЕР.	ЛОУЦКЕР		
СТ. ИНЖ.	СТРОНГИН		
ГИП	ЛОУЦКЕР		
ГЛ. КОНСТР.	ШАПИРО		
Н. КОНТР.	ЛОУЦКЕР		
НАЧ. ОТД.	КРАСАВИН		

ТП 902-9-31.85 КЖИ. КП1-КР1

КАРКАС ПЛОСКИЙ Кр1.

СТАДИЯ	МАССА	МАСШТАБ
Р	3.55	1:50

ЛИСТ. ЛИСТОВ.

ЦНИИЭП ИНЖЕНЕРНОГО ОБОРУДОВАНИЯ г. МОСКВА

20520-03 14

Копировал: Алешикова

Формат А4

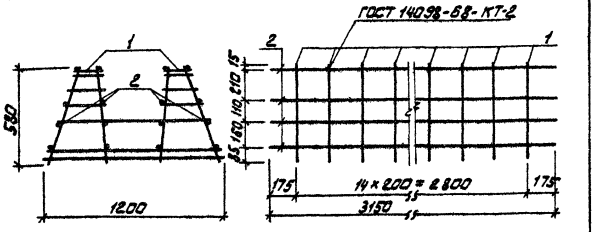

Формат	Зона	Поз.	Обозначение	Наименование	Кол.	Примеч.
				Сборочные единицы		
Б4		1	ТП902-9-31.85 КЖИ.КП2-Кр1	Каркас плоский Кр1	15	2,77кг
				Детали		
Б4		2	ТП902-9-31.85 КЖИ.КП2.2	Ф6АI ГОСТ5781-82 ℓ=3150	16	0,7кг

Стержни поз.2 приварить к плоским каркасам Кр1 с помощью сварочных клещей в соответствии с требованиями СН 393-78.

ПРИВЯЗАН:

ИНВ.№

ПРОВЕР.	ЛОУЦКЕР		
СТ.ИНЖ.	СТРОЯГИН		
ГИП	ЛОУЦКЕР		
Л.КОНСТ.	ШАПИРО		
Н.КОНТР.	ЛОУЦКЕР		
НАЧ.ОТД.	КРАСАВИН		

ТП 902-9-31.85 КЖИ.КП2

КАРКАС ПРОСТРАНСТВЕННЫЙ КП2.

СТАДИЯ	МАССА	МАСШТАБ
Р	52.75	1:50

ЛИСТ: ЛИСТОВ: 1

ЦНИИЭП ИНЖЕНЕРНОГО ОБОРУДОВАНИЯ г. МОСКВА

Формат: А4

ТИПОВОЙ ПРОЕКТ 902-9-31.85 АЛЬБОМ III

ИНВ.№ ПОДЛ. ПОДПИСЬ И ДАТА ВЗАМ.ИНВ.№

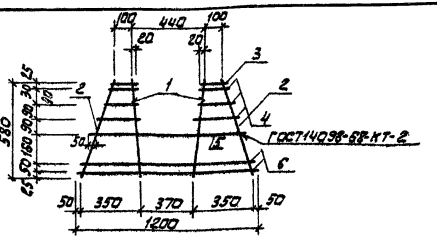

Формат	Зона	Поз.	Обозначение	Наименование	Кол.	Примеч.
				Детали		
Б4		1	ТП902-9-31.85 КЖИ.КП2-Кр1.1	Ф10АIII ГОСТ5781-82 ℓ=580	2	0,36кг
Б4		2	2	Ф6АI ГОСТ5781-82 ℓ=640	2	0,142кг
Б4		3	3	Ф6АI ГОСТ5781-82 ℓ=140	2	0,031кг
Б4		4	4	Ф6АI ГОСТ5781-82 $\ell_{ср}$=230	6	0,051кг
Б4		5	5	Ф12АIII ГОСТ5781-82 ℓ=1000	1	0,89кг
Б4		6	6	Ф6АI ГОСТ5781-82 ℓ=1200	2	0,26кг

ПРИВЯЗАН:

ИНВ.№

ПРОВЕР.	ЛОУЦКЕР		
СТ.ИНЖ.	СТРОЯГИН		
ГИП	ЛОУЦКЕР		
Л.КОНСТ.	ШАПИРО		
Н.КОНТР.	ЛОУЦКЕР		
НАЧ.ОТД.	КРАСАВИН		

ТП 902-9-31.85 КЖИ.КП2-Кр1

КАРКАС ПЛОСКИЙ Кр1

СТАДИЯ	МАССА	МАСШТАБ
Р	2,77	1:50

ЛИСТ: ЛИСТОВ: 1

ЦНИИЭП ИНЖЕНЕРНОГО ОБОРУДОВАНИЯ г. МОСКВА

20520-03 15

Формат: А4

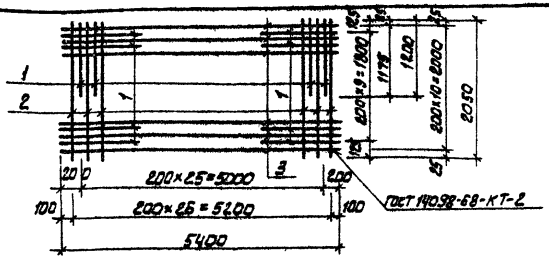

Формат	Зона	Поз.	Обозначение	Наименование	Кол.	Примеч.
				Детали		
Б4		1	ТП 902-9-31.85 КЖИ.С1.1	ФВАIII ГОСТ 5781-82 ℓ=1200	46	0,47 кг
Б4		2	ℓ	ФБАI ГОСТ 5781-82 ℓ=2050	27	0,45 кг
Б4		3	3	ФБАI ГОСТ 5781-82 ℓ=5400	11	1,2 кг

Привязан

Инв.№

Проверил	Лоуцкер	ТП 902-9-31.85 КЖИ.С1	
Ст. инж.	Строгин	Сетка арматурная С1	Стадия: Р; Масса: 47.2; Масштаб: 1:50
ГИП	Лоуцкер		Лист; Листов 1
Гл. констр.	Шапиро		ЦНИИЭП инженерного оборудования г. Москва
Н. контр.	Лоуцкер		
Нач. отд.	Красавин		

Типовой проект 902-9-31.85 Альбом III

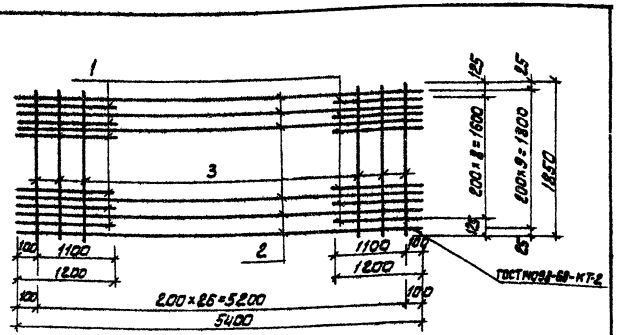

Формат	Зона	Поз.	Обозначение	Наименование	Кол.	Примеч.
				Детали		
Б4		1	ТП 902-9-31.85 КЖИ.С2.1	ФВАIII ГОСТ 5781-82 ℓ=1200	18	0,47 кг
Б4		2	ℓ	ФБАI ГОСТ 5781-82 ℓ=5400	10	1,2 кг
Б4		3	3	ФБАI ГОСТ 5781-82 ℓ=1850	27	0,42 кг

Привязан

Инв.№

Проверил	Лоуцкер	ТП 902-9-31.85 КЖИ.С2	
Ст. инж.	Строгин	Сетка арматурная С2	Стадия: Р; Масса: 31,6; Масштаб: 1:50
ГИП	Лоуцкер		Лист; Листов 1
Гл. констр.	Шапиро		ЦНИИЭП инженерного оборудования г. Москва
Н. контр.	Лоуцкер		
Нач. отд.	Красавин		

Инв.№ подл. | Подпись и дата | Взам. инв.№

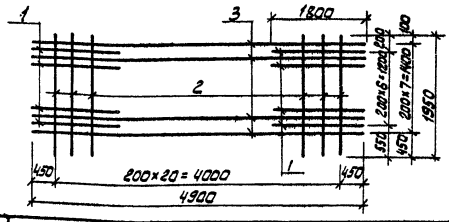

Формат	Зона	Поз.	Обозначение	Наименование	Кол.	Примеч.
				Детали		
54		1	ТП902-9-31.85 КЖИ.С3.1	Ф12АIII ГОСТ5781-82 ℓ=1800	14	1,15 кг
54		2	2	Ф12АIII ГОСТ5781-82 ℓ=1950	21	1,73 кг
54		3	3	Ф6АI ГОСТ5781-82 ℓ=4900	8	1.09 кг

Привязан

Инв №

Провер.	Лоуцкер		
Ст. инж.	Стронгин		
Гип	Лоуцкер		
Гл. конст.	Шапиро		
Н. контр.	Лоуцкер		
Нач. отд.	Красавин		

ТП 902-9-31.85 КЖИ.С3

СЕТКА АРМАТУРНАЯ С3

Стадия	Масса	Масштаб
Р	61,2	1:50

Лист | Листов 1

ЦНИИЭП инженерного оборудования г. Москва

Формат: А4

Типовой проект 902-9-31.85 Альбом III

Инв. № подл. | Подпись и дата | Взам. инв. №

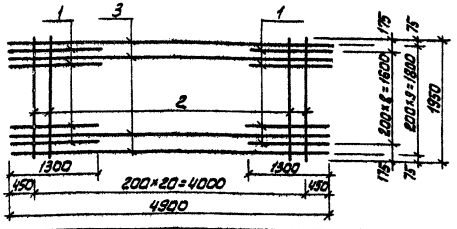

Формат	Зона	Поз.	Обозначение	Наименование	Кол.	Примеч.
				Детали		
54		1	ТП 902-9-31.85 КЖИ.С4.1	Ф12АIII ГОСТ5781-82 ℓ=1300	18	1,5 кг
54		2	2	Ф6АI ГОСТ5781-82 ℓ=1950	21	0,43 кг
54		3	3	Ф6АI ГОСТ5781-82 ℓ=4900	10	1,09 кг

Привязан

Инв №

Провер.	Лоуцкер		
Ст. инж.	Стронгин		
Гип	Лоуцкер		
Гл. конст.	Шапиро		
Н. контр.	Лоуцкер		
Нач. отд.	Красавин		

ТП 902-9-31.85 -КЖИ.С4

СЕТКА АРМАТУРНАЯ С4

Стадия	Масса	Масштаб
Р	46.9	1:50

Лист | Листов 1

ЦНИИЭП инженерного оборудования г. Москва

20520-03 17

Копировал: Алешикова

Формат: А4

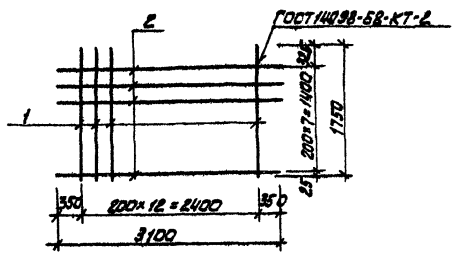

Формат	Зона	Поз.	Обозначение	Наименование	Кол.	Примеч.
				Детали		
Б4		1	ТП 902-9-31.85 КЖИ. С7.1	ф10 AIII ГОСТ 5781-82 ℓ=1750	8	1.08 кг
Б4		2	ℓ	ф10 AIII ГОСТ 5781-82 ℓ=3100	13	1.91 кг

Привязан

Инв.№

ТП 902-9-31.85 КЖИ. С7

Сетка арматурная С7

Стадия	Масса	Масштаб	
Р	33.47	1:50	
Лист	Листов 1		

ЦНИИЭП инженерного оборудования г. Москва

Провер.	Лоучкер	
Ст. инж.	Смирнова	
ГИП	Лоучкер	
Гл. констр.	Шапиро	
Н. контр.	Лоучкер	
Нач. отд.	Красавин	

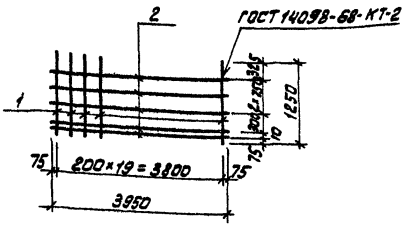

Формат	Зона	Поз.	Обозначение	Наименование	Кол.	Примеч.
				Детали		
Б4		1	ТП 902-9-31.85 КЖИ. С5.1	ф12 AIII ГОСТ 5781-82 ℓ=1250	20	1.11 кг
Б4		2	ℓ	ф6 AI ГОСТ 5781-82 ℓ=3950	5	0.88 кг

Привязан

Инв.№

ТП 902-9-31.85 КЖИ. С5

Сетка арматурная С5

Стадия	Масса	Масштаб	
Р	26.6	1:50	
Лист	Листов 1		

ЦНИИЭП инженерного оборудования г. Москва

Провер.	Лоучкер	
Ст. инж.	Строгин	
ГИП	Лоучкер	
Гл. констр.	Шапиро	
Н. контр.	Лоучкер	
Нач. отд.	Красавин	

Инв.№ подл. | Подпись и дата | Взам. инв.№

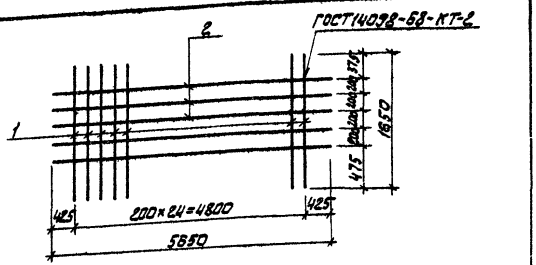

Формат	Зона	Поз.	Обозначение	Наименование	Кол.	Примечание
				Детали		
Б4		1	ТП902-9-31.85 -КЖИ.С6.1	ф10AIII ГОСТ5781-82 ℓ=1650	25	1,02 кг
Б4		2		ℓ ф10AIII ГОСТ5781-82 ℓ=5850	5	3,48 кг

Привязан:

Инв.№

ТП 902-9-31.85 -КЖИ.С6

Сетка арматурная С6

Стадия	Масса	Масштаб
Р	42,85	1:50

Листов: Листов:

ЦНИИЭП инженерного оборудования г. Москва

Провер.	Лоуцкер	
Гл.инж.	Строгин	
ГИП	Лоуцкер	
Гл.конс.	Шапиро	
Н.контр.	Лоуцкер	
Нач.отд.	Красавин	

Формат: А4

Типовой проект 902-9-31.85 Альбом III

Инв.№ подл. | Подпись и дата | Взам. инв.№

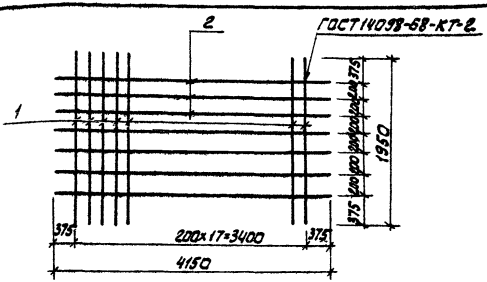

Формат	Зона	Поз.	Обозначение	Наименование	Кол.	Примечание
				Детали		
Б4		1	ТП902-9-31.85 -КЖИ.С9.1	ф10AIII ГОСТ5781-82 ℓ=1950	18	1,2 кг
Б4		2		ℓ ф10AIII ГОСТ5781-82 ℓ=4150	7	2,56 кг

Привязан:

Инв.№

ТП 902-9-31.85 КЖИ.С9

Сетка арматурная С9

Стадия	Масса	Масштаб
Р	39,6	1:50

Лист: Листов: 1

ЦНИИЭП инженерного оборудования г. Москва

Провер.	Лоуцкер	
Гл.инж.	Строгин	
ГИП	Лоуцкер	
Гл.конс.	Шапиро	
Н.контр.	Лоуцкер	
Нач.отд.	Красавин	

20520-03 19

Копировал: Алешикова

Формат: А4

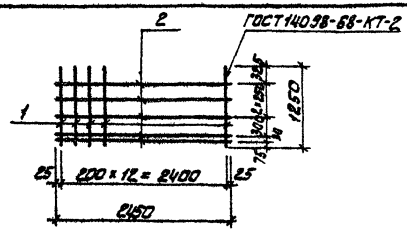

Формат	Зона	Поз.	Обозначение	Наименование	Кол.	Примеч.
				Детали		
Б4		1	ТП902-9-31.85 КЖИ.С1.1	Ф10 AIII ГОСТ5781-82 ℓ=1250	13	0,77 кг
Б4		2	2	Ф6 AI ГОСТ 5781-82 ℓ=2450	5	0,544 кг

Привязан

Инв.№

ТП 902-9-31.85 КЖИ. С8

Сетка арматурная С8

Стадия	Масса	Масштаб
Р	12.71	1:50

Лист | Листов 1

ЦНИИЭП инженерного оборудования г. Москва

Гл. инж.	Строилин	
ГИП	Лоучкер	
Гл. констр.	Шалимов	
Н. контр.	Лоучкер	
Нач. отд.	Красавин	

gost.e-ecolog.ru