ФЕДЕРАЛЬНОЕ АГЕНТСТВО
ПО ТЕХНИЧЕСКОМУ РЕГУЛИРОВАНИЮ И МЕТРОЛОГИИ

НАЦИОНАЛЬНЫЙ СТАНДАРТ РОССИЙСКОЙ ФЕДЕРАЦИИ

ГОСТ Р ИСО 16322-3— 2013

МАТЕРИАЛЫ ТЕКСТИЛЬНЫЕ

Определение перекоса после стирки

Часть 3
Изделия из тканей и трикотажа

ISO 16322-3:2005
Textiles - Determination of spirality after laundering – Part 3: Woven and knitted garments
(IDT)

Издание официальное

Москва
Стандартинформ
2014

gost.e-ecolog.ru

Предисловие

1 ПОДГОТОВЛЕН учреждением Санкт-Петербургского государственного университета технологии и дизайна «Центр сертификации продукции легкой промышленности» («Универс-Тест») на основе аутентичного перевода стандарта, указанного в пункте 4

2 ВНЕСЕН Управлением технического регулировании и стандартизации Федерального агентства по техническому регулированию и метрологии

3 УТВЕРЖДЕН И ВВЕДЕН В ДЕЙСТВИЕ Приказом Федерального агентства по техническому регулированию и метрологии от 22 ноября 2013г. № 1788-ст.

4 Настоящий стандарт идентичен региональному стандарту ИСО 16322-3: 2005 «Материалы текстильные. Определение перекоса после стирки. Часть 3. Изделия из тканей и трикотажа» (ISO 16322-3: 2005 «Textiles - Determination of spirality after laundering - Part 3: Woven and knitted garments»).

В разделе «Нормативные ссылки» ссылки на международные стандарты актуализированы.

При применении настоящего стандарта рекомендуется использовать вместо ссылочных международных стандартов соответствующие им национальные стандарты Российской Федерации, сведения о которых приведены в дополнительном приложении ДА

5 ВВЕДЕН ВПЕРВЫЕ

Правила применения настоящего стандарта установлены в ГОСТ Р 1.0—2012 (раздел 8). Информация об изменениях к настоящему стандарту публикуется в ежегодном (по состоянию на 1 января текущего года) информационном указателе «Национальные стандарты», а официальный текст изменений и поправок – в ежемесячном информационном указателе «Национальные стандарты». В случае пересмотра (замены) или отмены настоящего стандарта соответствующее уведомление будет опубликовано в ближайшем выпуске информационного указателя «Национальные стандарты». Соответствующая информация, уведомление и тексты размещаются также в информационной системе общего пользования – на официальном сайте Федерального агентства по техническому регулированию и метрологии в сети Интернет (gost.ru)

© Стандартинформ,2014

Настоящий стандарт не может быть полностью или частично воспроизведен тиражирован и распространен в качестве официального издания без разрешения Федерального агентства по техническому регулированию и метрологии

НАЦИОНАЛЬНЫЙ СТАНДАРТ РОССИЙСКОЙ ФЕДЕРАЦИИ

МАТЕРИАЛЫ ТЕКСТИЛЬНЫЕ
Определение перекоса после стирки
Часть 3
Изделия из тканей и трикотажа

Textiles. Determination of spirality after laundering. Part 3. Woven and knitted garments

Дата введения — 2015—01—01

1 Область применения

Эта часть ГОСТ Р ИСО 16322 регламентирует методики измерения перекоса и закручивания изделий из тканей и трикотажа после стирки.

Результаты, полученные по различным методикам, сравнению не подлежат.

Эта часть ГОСТ Р ИСО 16322 не предназначена для измерения перекоса готовых изделий, а применима лишь для оценки перекоса после стирки.

Примечание: Структура некоторых тканей, таких как джинсовые, может иметь наклон, приобретаемый в процессе их изготовления. Изделия из кругловязаных полотен могут иметь характерные отклонения петельных столбиков от вертикали.

2 Нормативные ссылки

Перечисленные ниже документы необходимы для применения этого стандарта. Для документов, имеющих дату, допустима ссылка лишь на упомянутое издание, а для не имеющих даты – на последнее издание, включая изменения и дополнения.

ИСО 139:2005 Изделия текстильные. Стандартные атмосферные условия для проведения кондиционирования и испытаний (ISO 139:2005 Textiles — Standard atmospheres for conditioning and testing)

ИСО 6330:2012 Текстиль. Методы домашней стирки и сушки, применяемые для испытаний текстиля (ISO 6330:2012 Textiles — Domestic washing and drying procedures for textile testing)

3 Термины и определения

3.1 **Перекос, закручивание в изделиях:** Взаимный поворот, как правило, поперечный, между деталями изделия, возникающий при стирке вследствие релаксации внутренних напряжений, имеющихся в ткани или трикотаже, из которых изготовлено изделие.

Примечание: Это явление иногда называется скручиванием, например, скручиванием штанин в джинсах.

4 Основные положения

Образцы для испытания готовят, размечают и подвергают стирке в соответствии с соответствующими методиками. Перекос выражают в процентах на основе измерений размеченных участков.

5 Приборы и инструменты

5.1 Автоматическая стиральная машина с параметрами, изложенными в ИСО 6330, и типа, согласованного заинтересованными сторонами.

5.2 Автоматическая сушильная машина с параметрами, изложенными в ИСО 6330, и согласованная заинтересованными сторонами.

5.3 Калиброванная рулетка длиной не менее 500 мм с ценой деления 1 мм.

5.4 Рейсшина длиной не менее 500 мм.

5.5 Стеллаж для отлежки образцов.

Издание официальное

6 Кондиционирование образцов

Кондиционирование образцов осуществляют в стандартных атмосферных условиях в соответствии с ИСО 139 в течение не менее четырех часов до разметки или измерения образцов.

7 Образцы для испытаний

Выбрать два изделия для изготовления образцов. Нанести разметку на образцы.

8 Методики разметки образцов

8.1 Методика А – Изделие. Центральная часть

8.1.1 Обычная методика

Нанести горизонтальную осевую линию *YZ* по всей ширине полотна на 75 мм выше его нижнего края (см. рисунок 1). Если нижний край изделия не прямой, нанести осевую линию *YZ* перпендикулярно к вертикальной оси симметрии изделия.

Нанести точку А в середине линии *YZ*. Совместить колодку рейсшины с линией *YZ* так, чтобы при помощи линейки рейсшины восстановить перпендикуляр к оси *YZ* в точке А.

Параллельно линии *YZ* и на 500 мм выше точки А провести прямую, и в точке ее пересечения с вышеупомянутым перпендикуляром нанести отметку В. Если размер стана изделия недостаточен для получения отрезка АВ длиной 500 мм, то следует наметить отрезок максимальной длины, отступив не менее 75 мм от верхнего края изделия.

8.1.2 Альтернативная методика

При желании перекос может быть определен по методике А из ИСО 16322-2.

8.2 Методика В – Изделие. Боковая часть

Положить изделие на плоскую поверхность так, чтобы швы располагались естественным образом. Кругловязаные изделия без боковых швов следует расположить так, как если бы они имели швы.

Нанести отметку А в точке пересечения нижнего края образца с боковым швом или вертикальным краем бесшовного изделия. Отметку В нанести на боковом шве или вертикальном крае бесшовного изделия на 500 мм выше отметки А и получить отрезок АВ (см. рисунок 3). Если длина изделия недостаточна для получения отрезка длиной 500 мм, сделать базовый отрезок АВ максимально возможной длины.

Если образцы имели перекос еще до стирки, то следует включить эти сведения в отчет об испытаниях.

9 Стирка

9.1 Руководствуясь ИСО 6330, выбрать режим стирки, соответствующий тем эксплуатационным воздействиям, которым будет подвергаться изделие.

9.2 Осуществить выбранное количество циклов стирки.

9.3 После завершения последнего цикла стирки выдержать образцы в кондиционных условиях для текстильных материалов в соответствии с ИСО 139.

10 Обработка результатов

10.1 Обычная методика

Образцы должны быть размещены на ровной гладкой поверхности в свободном состоянии.

10.2 Обработка результатов при использовании различных методик

10.2.1 Методика А – Изделие. Центральная часть

Совместить колодку рейсшины с линией *YZ*, а линейку рейсшины с перпендикуляром, опущенным из точки В. Сделать отметку в месте пересечения перпендикуляра и линии *YZ*. Это точка А' (см. рисунок 2).

Измерить и записать длину отрезков А'В и АА'.

Для каждого образца вычислить перекос в процентах следующим образом:

$$X = 100 \cdot (\frac{AA'}{A'B})$$

Вычислить и занести в отчет величину перекоса (в процентах) для всех испытанных образцов.

10.2.2 Методика В – Изделие. Боковая часть

Отметить место пересечения бокового шва (вертикального края бесшовного изделия) с нижним краем изделия. Это точка A' (см. рисунок 4).

Измерить и записать длину отрезков AB и AA'.

Для каждого образца вычислить перекос (*X*) в процентах следующим образом:

$$X = 100 \cdot (\frac{AA'}{AB})$$

Вычислить и занести в отчет величину перекоса (в процентах) для всех испытанных образцов.

11 Содержание отчета

Отчет об испытании должен содержать:

а) ссылку на настоящий стандарт;

б) описание испытуемых образцов;

в) величину перекоса изделий (в процентах) до стирки, если таковой имеется;

г) величину перекоса изделий (в процентах) после стирки;

д) методику разметки образца;

е) методику стирки и тип стиральной машины;

ж) количество циклов стирки.

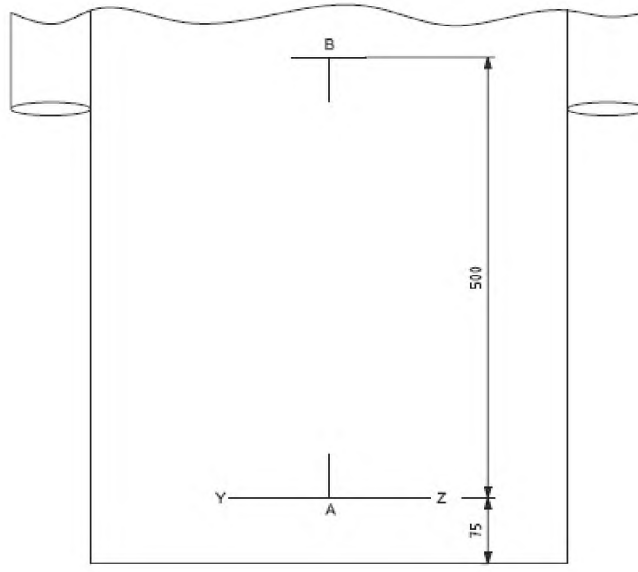

Рисунок 1− Центральная часть изделия. Разметка до стирки

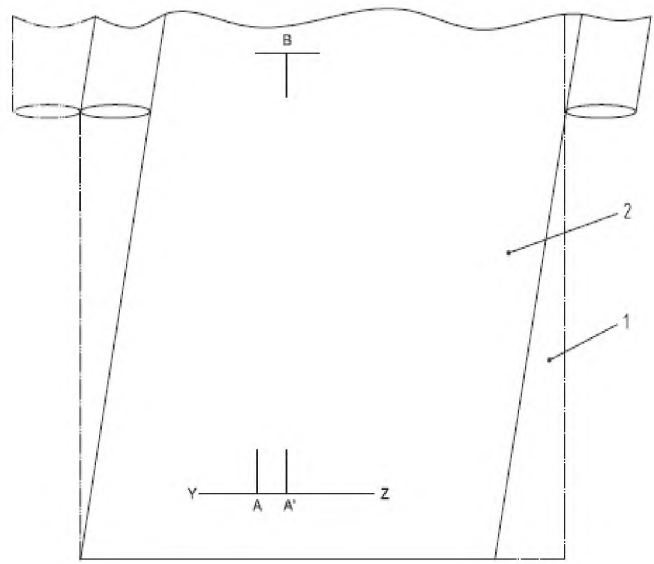

1 – изделие до стирки;
2 – изделие после стирки

Рисунок 2 − Центральная часть изделия. Разметка после стирки

Примечание: Направление перекоса на рисунке показано в качестве примера. Перекос может быть в другом направлении.

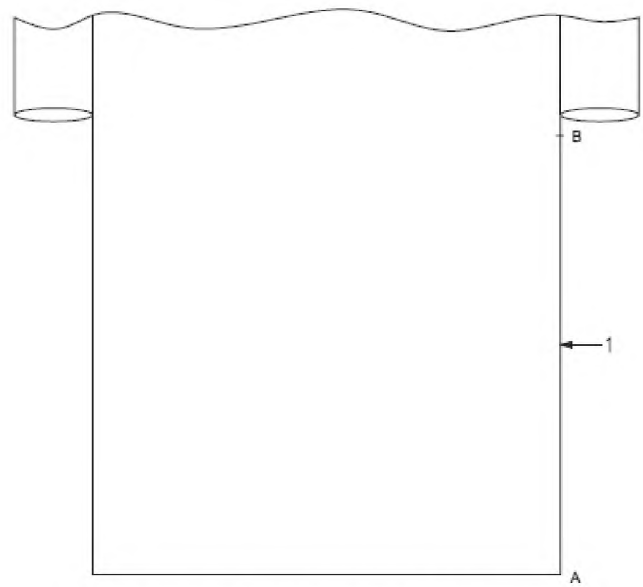

1 – боковой шов (вертикальный край изделия)

Рисунок 3 − Боковой шов (вертикальный край изделия). Разметка до стирки

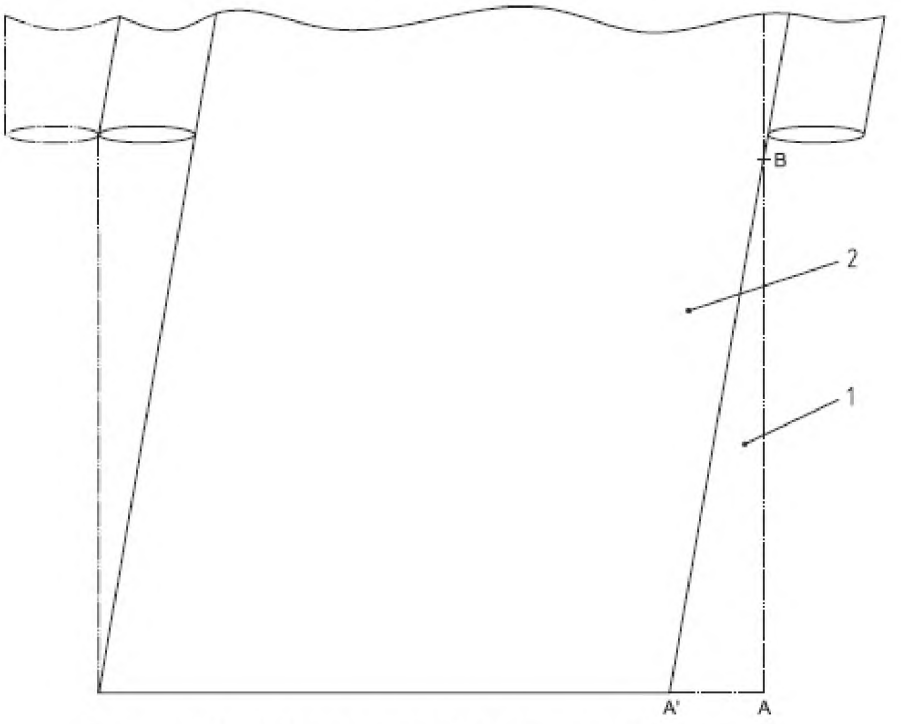

1 – боковой шов (вертикальный край изделия) до стирки;
2 – боковой шов (вертикальный край изделия) после стирки.

Рисунок 4 − Боковой шов (вертикальный край изделия). Разметка после стирки.

Примечание: Направление перекоса – только обозначение. Перекос может быть любого направления.

Приложение ДА
(справочное)

Сведения о соответствии национальных стандартов Российской Федерации ссылочным международным стандартам

Таблица ДА.1

Обозначение ссылочного международного стандарта	Степень соответствия	Обозначение и наименование соответствующего национального стандарта
ИСО 139:2005	IDT	ГОСТ Р ИСО 139–2007 Стандартные атмосферные условия для кондиционирования и проведения испытаний
ИСО 6330:2012	-	*

* Соответствующий национальный стандарт отсутствует
Примечание – В настоящей таблице использовано следующее условное обозначение степени соответствия стандартов:
- IDT–идентичные стандарты.

Библиография

[1] Методика испытаний AATCC № 179 Изменение наклона структуры в полотнах и скручивание изделий после стирки в бытовых машинах-автоматах

[2] ГОСТ Р ИСО 16322-2 Материалы текстильные. Определение перекоса после стирки - Часть 2. Ткани и трикотажные полотн

УДК 677.017.85:006.354 ОКС 59.080.30
61.020

Ключевые слова: перекос, петельный столбик, стирка, трикотажное изделие

Подписано в печать 01.10.2014. Формат 60x84 1/8.

Усл. печ. л. 0,93 Тираж 34 экз. Зак. 3809.

Подготовлено на основе электронной версии, предоставленной разработчиком стандарта

ФГУП «СТАНДАРТИНФОРМ»

123995 Москва, Гранатный пер., 4.

gost.e-ecolog.ru gost.e-ecolog.ru

gost.e-ecolog.ru