ТИПОВОЙ ПРОЕКТ
902-2-431.87

НАСОСНО-ВОЗДУХОДУВНАЯ СТАНЦИЯ С 6 ТУРБОКОМПРЕССОРАМИ ТВ-175-1.6

АЛЬБОМ III

СТРОИТЕЛЬНЫЕ ИЗДЕЛИЯ

22397-03
ЦЕНА 0-72

gost.e-ecolog.ru

				ПРИВЯЗАН
ИНВ. N:				

ЦЕНТРАЛЬНЫЙ ИНСТИТУТ ТИПОВОГО ПРОЕКТИРОВАНИЯ
ГОССТРОЯ СССР

Москва, А-445, Смольная ул., 22

Сдано в печать IV 1988 года

Заказ № 5139 Тираж 460 экз.

ТИПОВОЙ ПРОЕКТ
902-2-431.87

НАСОСНО-ВОЗДУХОДУВНАЯ СТАНЦИЯ С 6 ТУРБОКОМПРЕССОРАМИ ТВ-175-1.6

АЛЬБОМ III

УТВЕРЖДЕН ГОСГРАЖДАНСТРОЕМ
ПРИКАЗ 166 ОТ 28 МАЯ 1987Г.

РАЗРАБОТАН ПРОЕКТНЫМ ИНСТИТУТОМ
ЦНИИЭП ИНЖЕНЕРНОГО ОБОРУДОВАНИЯ
ГЛАВНЫЙ ИНЖЕНЕР ИНСТИТУТА КЕТАОВ
ГЛАВНЫЙ ИНЖЕНЕР ПРОЕКТА МИСЮК

ПРИВЯЗАН

ИНВ. №:

СОДЕРЖАНИЕ АЛЬБОМА

Обозначение	Наименование	Стр.	Примеч
902-2-431.87 - КНИ.01.0	Колонна (К5Ч-7-1; К5Ч-7-2)	3	
02.0	Колонна (1КФ67-1-1)	4	
11.0	Балка покрытия (1БДР12-3АУТ-1)	5	
21.0	Плиты покрытия (ПГ-2АТV Т-1 ÷ ПГ-2АТV Т-3)	6	
31.0	Щит металлический (Щ1; Щ2)		
32.0	Щит металлический (Щ3; Щ4)	7	
33.0	Изделие соединительное (МС1)		
34.0	Изделие закладное (МН6)	8	
35.0	Решетка металлическая (Р1)		
36.0	Решетка металлическая (Р2)	9	
37.0	Решетка жалюзийная (ВЖ1)		
38.0	Изделие закладное (РМ3)	10	
39.0	Изделие закладное (РМ1)		
40.0	Изделие закладное (РМ2)	11	
41.0	Сетка арматурная (С1; С2; С10; С11)	12	
42.0	Сетка арматурная (С3; С4)		
43.0	Сетка арматурная (С5; С6)	13	
44.0	Сетка арматурная (С7, С8)		
45.0	Сетка арматурная (С9)	14	
46.0	Каркас арматурный (КР1)		
47.0	Сетка арматурная (С12; С13)	15	
48.0	Изделие соединительное (МС3)		
49.0	Изделие закладное (МН4)	16	
50.0	Изделие закладное (РМ4)	17	

Рис I

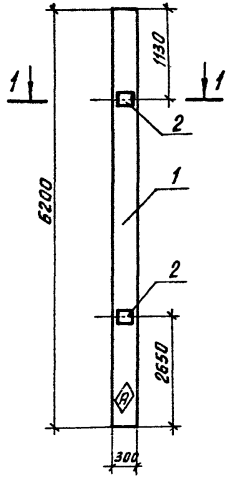

Рис. II

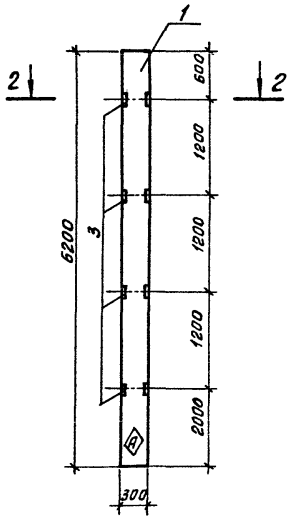

1-1

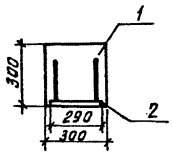

2-2

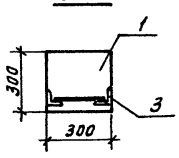

Формат	Зона	Поз.	Обозначение	Наименование	Кол. на испол. ТП 902-2-431.87 —	01	-02	Примеч.
				Документация				
			1.423-3 Вып. 0-1; 1, 2	Железобетонные колонны прямоугольного сечения для одноэтажных производственных зданий без мостовых кранов высотой до 9.6 м	×	×		
				Сборочные единицы				
		1	1.423-3 Вып. 1	К54-7	1	1		
		2	1.423-3 Вып. 2	Изделие закладное М1-12	2			
		3	1.423-3 Вып. 2	Изделие закладное М1-13		4		

Ведомость расхода стали на дополнительные закладные детали на элемент, кг.

Марка элемента	Закладные изделия									Общий расход
	Арматура класса А-III				Прокат марки					
					В ст3 кп 2					
	ГОСТ 5781-82				ГОСТ 103-76*		ГОСТ 8509-72*			
	ф 12			Итого	-200×8	Итого	L63×5		Итого	
К54-7-1	2.8			2.8	9.2	9.2				12.0
К54-7-2	0.96			0.96			5.76		5.76	6.72

1. Знак Ⓐ пометить несмываемой краской.
2. Покрытие поверхности закладных деталей: ГОР.Ц.50-60.
3. Рабочие узлы расположения закладных изделий см. серию 1.423-3, вып. 1.

Обозначение	Марка	Рис.
ТП 902-2-431.87 -КЖИ.01.0	К54-7-1	I
-01	К54-7-2	II

Привязан

Инв.№

Пров.	Бабикова	
Ст. техн	Голованова	
Вед. инж	Бабикова	
ГИП	Кузнецов	
Н. контр	Данилевский	
Нач. отд	Красавин	

ТП 902-2-431.87 КЖИ.01.0

Колонна (К54-7-1, К54-7-2)

Стадия	Масса	Масштаб
Р	1500	—
Лист	Листов 1	

ЦНИИЭП инженерного оборудования г. Москва

22397-03 4

Копировал: Хлоп

Формат А3

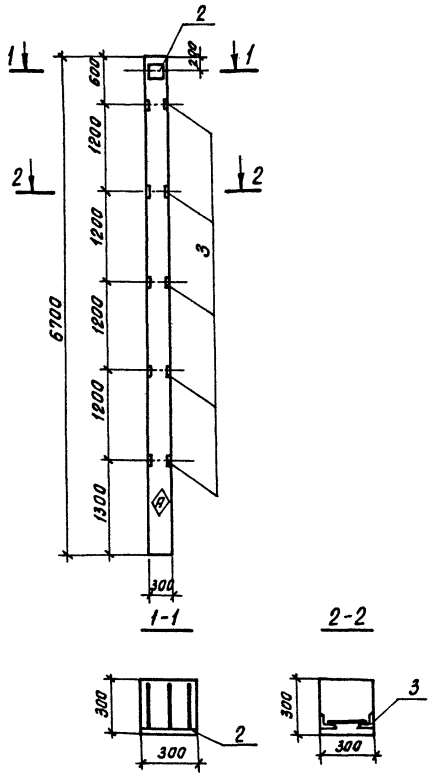

Формат	Зона	Поз.	Обозначение	Наименование	Кол.	Примеч.
				Сборочные единицы		
		1	1.427.1-3.0-01	1КФ67-1	1	
		2	1.427.1-3.2-0.06.0	Изделие закладное МН1	1	
		3	1.427.1-3.2-0.20.0	Изделие закладное МН28	5	

Ведомость расхода стали на дополнительные закладные изделия на элемент, кг.

Марка элемента	Изделия закладные								Общий расход
	Арматура класса А-III				Прокат марки ВСт3кп2				
	ГОСТ 5781-82				ГОСТ 103-76		ГОСТ 8509-72		
	ф10	ф12		Итого	∠63×5	Итого	8×300	Итого	
1КФ67-1-1	0.18	1.0		1.18	7.0	7.0	5.7	5.7	13.88

1. Знак Ⓐ пометить несмываемой краской.
2. Покрытие поверхности закладных деталей: ГОР.Ц.50-60.
3. Рабочие узлы расположения закладных изделий см. серию 1.423-3, вып.1.

Привязан	Пров.	Бабикова	
	Ст-техн.	Голованова	
	Вед.инж.	Бабикова	
	ГИП	Кузнецов	
	Н.контр.	Даниловский	
Инв.№	Нач.отд.	Красавин	

ТП 902-2-431.87 КЖИ. 02.0

КОЛОННА (1КФ67-1-1)

Стадия	Масса	Масштаб
Р	1500	—
Лист	Листов 1	

ЦНИИЭП инженерного оборудования г. Москва

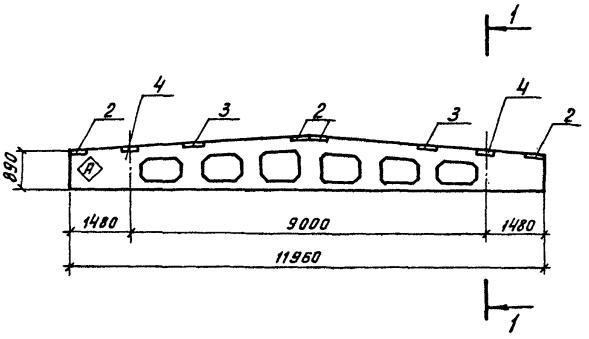

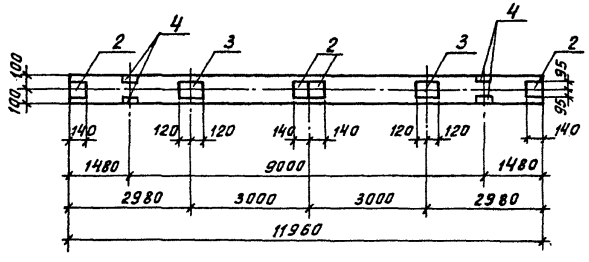

1-1

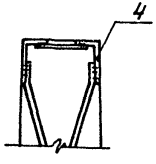

Формат	Зона	Поз.	Обозначение	Наименование	Кол.	Прим.
				Документация		
			1.462.1-3/80 Вып. 0;1	Железобетонные стропильные решетчатые балки для покрытий одноэтажных зданий		
				Сборочные единицы		
		1	1.462.1-3/80 Вып. 1	Балка 1БДР12-3АV̄т	1	
		2	1.400-6/76 Вып. 1	Изделие закладное М4-1-2	4	
		3	1.400-6/76 Вып. 1	—"— М4-3-3	2	
		4	1.400-6/76 Вып. 1	—"— М4-22	2	

Ведомость расхода стали на дополнительные закладные изделия на элемент, кг.

Марка элемента	Изделия закладные							Общий расход
	Арматура класса			Прокат марки				
	А-III			В-ст3 сп5				
	ГОСТ 5781-82			ГОСТ 103-76		ГОСТ 8510-72		
	Ф8	Ф10	Итого	-140×6	-190×6	∠110×70×8	Итого	
1БДР12-3АV̄т-1	1.6	0.4	2.0	5.2	4.4	10.4	20.0	22.0

1. Знак Ⓐ пометить несмываемой краской.
2. Покрытие поверхности закладных изделий: ГОР. Ц. 50÷60.
3. Рабочие узлы расположения закладных изделий см. серию 1.462.1-3/80 1-2 л. 3; 4.

Пров.	БАБИКОВА		
СТ. ТЕХН.	ГОЛОВАНОВА		
ВЕД. ИНЖ.	БАБИКОВА		
ГИП	КУЗНЕЦОВ		
Н. КОНТР.	ДАНИЛЕВСКИЙ		
НАЧ. ОТД.	КРАСАВИН		

Привязан

Инв №

ТП 902-2-431.87 КЖИ. 11.0

БАЛКА ПОКРЫТИЯ (1БДР12-3АV̄т-1)

СТАДИЯ	МАССА	МАСШТАБ
Р	4700	—

ЛИСТ | ЛИСТОВ 1

ЦНИИЭП ИНЖЕНЕРНОГО ОБОРУДОВАНИЯ Г. МОСКВА

22397-03 6 Копировал: Хлоп Формат А3

Рис.1

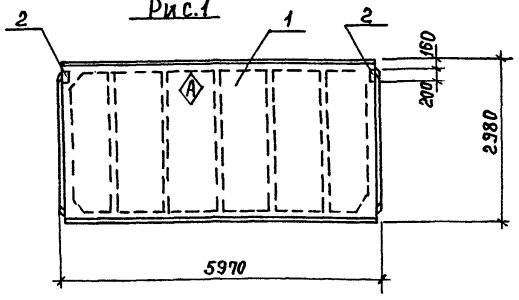

Рис.2

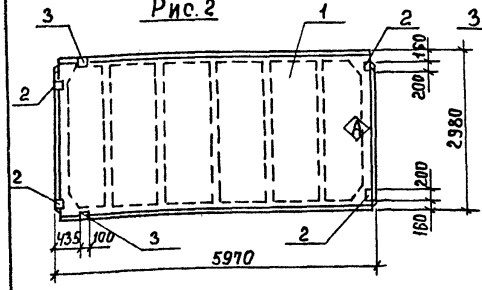

Рис.3

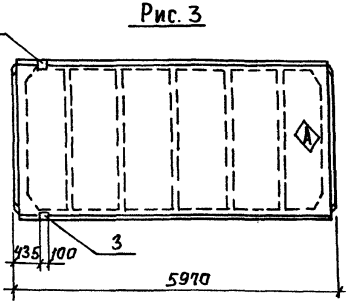

Формат	Зона	Поз.	Обозначение	Наименование	Кол.	Прим.
				Документация		
			ГОСТ 22701.0-77	Плита ж.-б. ребристая предварительно напряженная размерами 6×3 м для покрытий производственных зданий.		
				Технические условия		
				Сборочные единицы		
		1	ГОСТ 22701.1-77	Плита покрытия ПГ-2АIVт	1	
				Переменные данные для исполнений		
				902-2-431.87 - КЖИ.21.0		
				Сборочные единицы		
		2	ГОСТ 22701.5-77	Изделие закладное М8	4	
		3		То же М9	2	
				902-2-431.87 - КЖИ.21.0-01		
				Сборочные единицы		
		3	ГОСТ 22701.5-77	Изделие закладное М8	2	
				902-2-431.87 - КЖИ.21.0-02		
				Сборочные единицы		
		3	ГОСТ 22701.5-77	Изделие закладное М9	2	

Ведомость расхода стали на дополнительные закладные изделия на элемент, кг.

Марка элемента	Изделия закладные								Всего
	Арматура класса А-III ГОСТ 5781-82			Прокат марки Вст3 кп2 ГОСТ 8509-72*		ГОСТ 103-76			
	ф10	ф14	Итого	L 70×8	Итого	δ=8		Итого	
ПГ-2АIVт-2	0.8	—	0.8	—	—	2.6		2.6	3.4
ПГ-2АIVт-1	1.42	0.2	1.62	1.68	1.68	2.6		2.6	9.3
ПГ-2АIVт-3	0.62	0.2	0.82	1.68	1.68	—		—	2.5

Обозначение	Марка	Рис.
902-2-431.87 - КЖИ.21.0	ПГ-2АIVт-1	2
-01	ПГ-2АIVт-2	1
-02	ПГ-2АIVт-3	3

1. Расположение рабочих узлов закладных изделий М8 и М9 см. ГОСТ 22701.1-77.
2. Покрытие поверхностей закладных изделий - Гор. ц. 50-60.

Привязан

Инв. №

Провер.	Певчева	
Ст. техн.	Голованова	
Рук. гр.	Антонова	
ГИП	Кузнецов	
Н. контр.	Данилевский	
Нач. отд.	Крававин	

ТП 902-2-431.87 КЖИ.21.0

Плита покрытия (ПГ-2АIVт-1 ... ПГ-2АIVт-3)

Стадия	Масса	Масштаб
Р	2.65т	—
Лист	Листов 1	

ЦНИИЭП инженерного оборудования г. Москва

Формат А3

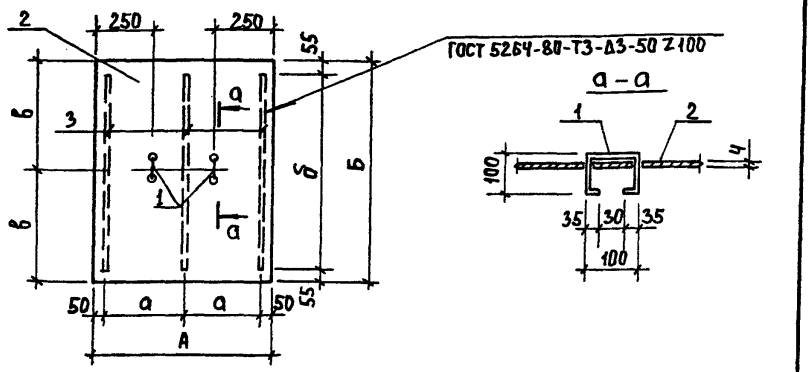

Формат	Зона	Поз.	Обозначение	Наименование	Кол.	Примеч.
				Детали		
Бч		1	902-2-431.87 - КЖИ.31.1	А-I-10-ГОСТ 5781-82 ℓ=370	2	0.23 кг
			Переменные данные для исполнений			
				902-2-431.87 - КЖИ.31.0		
				Детали		
Бч		2	902-2-431.87 - КЖИ.31.2	Лист ромб. К-4.0×900×1300 Бст3кп2 ГОСТ 8568-77	1	39.08кг
Бч		3	3	Полоса Б-2 4×40 ГОСТ 103-76 Бст3кп2 ГОСТ 535-79 ℓ=1190	3	1.50 кг
				902-2-431.87 - КЖИ.31.0-01		
				Детали		
Бч		2	4	Лист ромб. К-4.0×750×1000 Бст3кп2 ГОСТ 8568-77	1	25.05 кг
Бч		3	5	Полоса Б-2 4×40 ГОСТ 103-76 Бст3кп2 ГОСТ 535-79 ℓ=890	3	1.12 кг

Обозначение	Марка	Размеры, мм А	Б	а	б	в	Масса кг.	Привязан
902-2-431.87 - КЖИ.31.0	Щ1	900	1300	400	1190	650	44.04	
-01	Щ2	750	1000	325	890	500	28.87	Инв.№

Провер.	Бабикова	
Ст.техн	Голованова	
Вед.инж	Бабикова	
ГИП	Кузнецов	
Н.контр.	Данилевский	
Нач.отд.	Красавин	

ТП 902-2-431.87 КЖИ.31.0

Щит металлический (Щ1; Щ2)

Стадия	Масса	Масштаб
Р	См. табл.	—
Лист	Листов 1	

ЦНИИЭП инженерного оборудования г. Москва

Формат А4

Альбом III

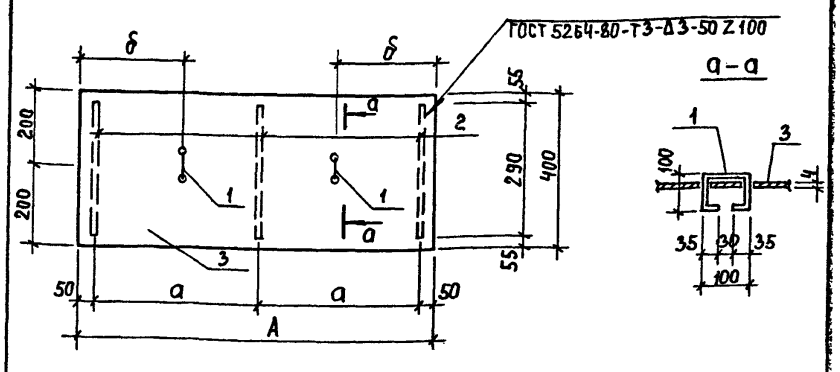

Формат	Зона	Поз.	Обозначение	Наименование	Кол.	Примеч.
				Детали		
Бч		1	902-2-431.87 - КЖИ.32.1	А-I-10-ГОСТ 5781-82 ℓ=370	2	0.23 кг
Бч		2	32.2	Полоса Б-2 4×40 ГОСТ 103-76 Бст3кп2 ГОСТ 535-79 ℓ=290	3	0.36 кг
			Переменные данные для исполнений			
				902-2-431.87 - КЖИ.32.0		
				Детали		
Бч		3	902-2-431.87 - КЖИ.32.3	Лист ромб. К-4.0×400×1000 Бст3кп2 ГОСТ 8568-77	1	13.36 кг
				902-2-431.87 - КЖИ.32-01		
				Детали		
Бч		3	902-2-431.87 - КЖИ.32.4	Лист ромб. К-4.0×400×800 Бст3кп2 ГОСТ 8568-77	1	10.69 кг

Обозначение	Марка	Размеры, мм А	а	б	Масса, кг	Привязан
902-2-431.87 - КЖИ.32.0	Щ3	1000	450	350	14.90	
-01	Щ4	800	350	250	12.23	Инв.№

Инв.№ подл. | Подпись и дата | Взам.инв.№

Провер.	Бабикова	
Ст.техн	Голованова	
Вед.инж	Бабикова	
ГИП	Кузнецов	
Н.контр.	Данилевский	
Нач.отд.	Красавин	

ТП 902-2-431.87 КЖИ.32.0

Щит металлический (Щ3, Щ4)

Стадия	Масса	Масштаб
Р	См. табл.	—
Лист	Листов 1	

ЦНИИЭП инженерного оборудования г. Москва

Формат А4

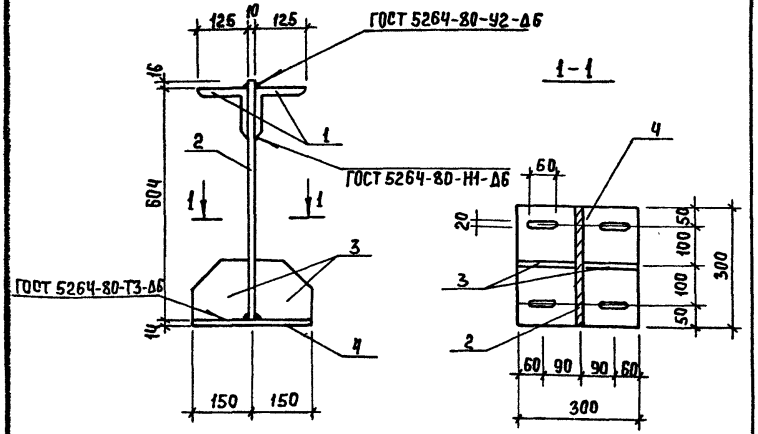

Формат	Зона	Поз.	Обозначение	Наименование	Кол.	Примеч.
				Детали		
БЧ		1	902-2-431.87 - КЖИ.33.1	Уголок Б-125х125х8 ГОСТ 8509-72* / Вст3пс6-1 ГОСТ 535-79 ℓ=300	2	4.65 кг
БЧ		2	2	Полоса Б-2 10х300 ГОСТ 19903-74 / Вст3пс6-1 ГОСТ 4637-79 ℓ=620	1	14.60 кг
БЧ		3	3	Полоса Б-2 10х150 ГОСТ 103-76 / Вст3пс6-1 ГОСТ 535-79 ℓ=150	2	1.77 кг
БЧ		4	4	Полоса Б-2 14х300 ГОСТ 19903-74 / Вст3пс6-1 ГОСТ 14637-79 ℓ=300	1	9.89 кг

Покрытие поверхностей: Гор. ц. 50÷60.

Привязан

Инв. №

Провер.	Бабикова	
Ст. техн.	Голованова	
Вед. инж.	Бабикова	
ГИП	Кузнецов	
Н. контр.	Данилевский	
Нач. отд.	Красавин	

ТП 902-2-431.87 КЖИ.33.0

Изделие соединительное МС1

Стадия	Масса	Масштаб
Р	37.33	1:10
Лист	Листов 1	

ЦНИИЭП инженерного оборудования г. Москва

Формат А4

Альбом III

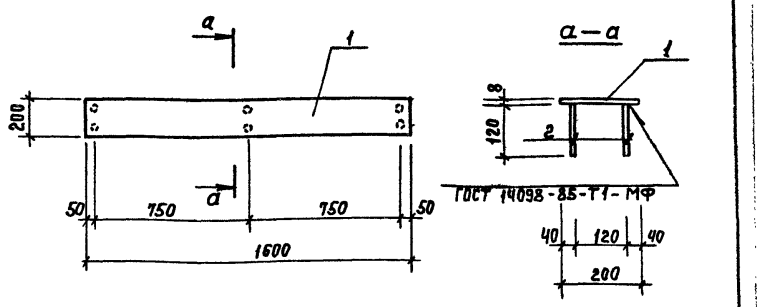

Формат	Зона	Поз.	Обозначение	Наименование	Кол.	Примеч.
				Детали		
		1	902-2-431.87 - КЖИ.34.1	Полоса Б-2 8х200 ГОСТ 103-76 / Вст3кп2 ГОСТ 535-79 ℓ=1600	1	20.1 кг
		2	2	А-III-10-ГОСТ 5781-82 ℓ=120	6	0.09 кг

Покрытие поверхностей - Гор. ц. 50÷60.

Привязан

Инв. №

Провер.	Бабикова	
Ст. техн.	Голованова	
Вед. инж.	Бабикова	
ГИП	Кузнецов	
Н. контр.	Данилевский	
Нач. отд.	Красавин	

ТП 902-2-431.87 - КЖИ.34.0

Изделие закладное МН6

Стадия	Масса	Масштаб
Р	20.52	—
Лист	Листов 1	

ЦНИИЭП инженерного оборудования г. Москва

Инв. № подл. | Подпись и дата | Взам. инв. №

Формат А4

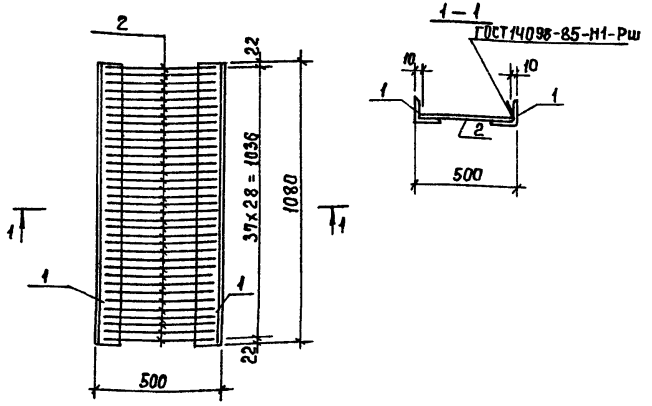

Формат	Зона	Поз.	Обозначение	Наименование	Кол.	Примечан.
				Детали		
Бч		1	ТП 902-2-431.87 - КЖИ.35.1	Уголок Б-63х63х5 ГОСТ 8509-72* Вст3кп2 ГОСТ 535-79 ℓ=1080	2	6,2 кг
Бч		2	КЖИ.35.2	А-I-8-ГОСТ 5781-82 ℓ=480	38	0,19 кг

Решетку окрасить эмалью ХС-717
по ТУ 6-10-961-76 по грунтовке ХС-010 (ГОСТ 9355-81).

Привязан

Инв. №

Провер.	Бабикова		
Ст.инж.	Вульф		
Вед.инж	Бабикова		
ГИП	Кузнецов		
Н.контр.	Антонова		
Нач.отд	Красавин		

ТП 902-2-431.87 КЖИ.35.0

Решетка металлическая (Р1)

Стадия	Масса	Масштаб
Р	19,6	1:20

Лист | Листов 1

ЦНИИЭП инженерного оборудования г. Москва

Формат А4

Альбом III

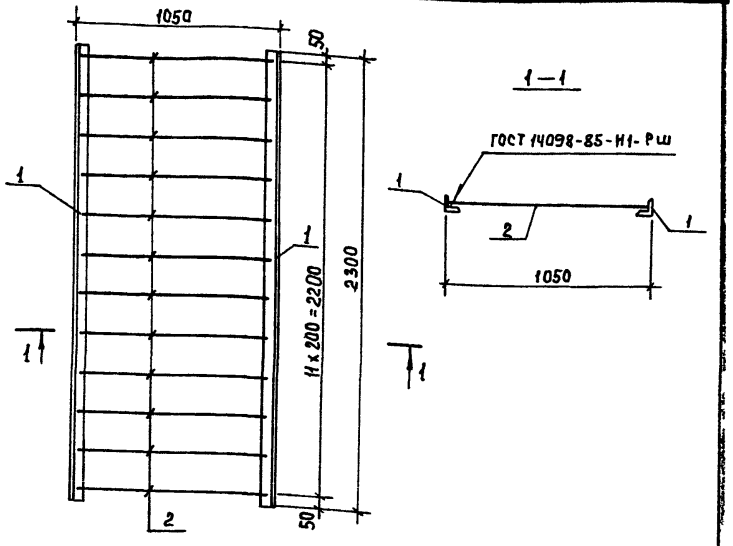

Формат	Зона	Поз.	Обозначение	Наименование	Кол.	Примеч.
				Детали		
Бч		1	ТП 902-2-431.87 - КЖИ.36.1	Уголок Б3х63х5 ГОСТ 8509-72 Вст3кп2 ГОСТ 535-79 ℓ=2300	2	11,06 кг
Бч		2	КЖИ.36.2	А-I-10-ГОСТ 5781-82 ℓ=1040	11	0,64 кг

Решетку окрасить масляной краской по ГОСТ 8292-85 за 2 раза по грунтовке ГФ-021 по ГОСТ 25129-82.

Привязан

Инв. №

Взам. инв. №

Подпись и дата

Инв. № подл.

Провер.	Бабикова		
Инжен.	Мирошниченко		
Вед.инж	Бабикова		
ГИП	Кузнецов		
Н.контр.	Данилевский		
Нач.отд	Красавин		

ТП 902-2-431.87 КЖИ.36.0

Решетка металлическая (Р2)

Стадия	Масса	Масштаб
Р	29.18	1:20

Лист | Листов 1

ЦНИИЭП инженерного оборудования г. Москва

22397-03 10

Формат А4

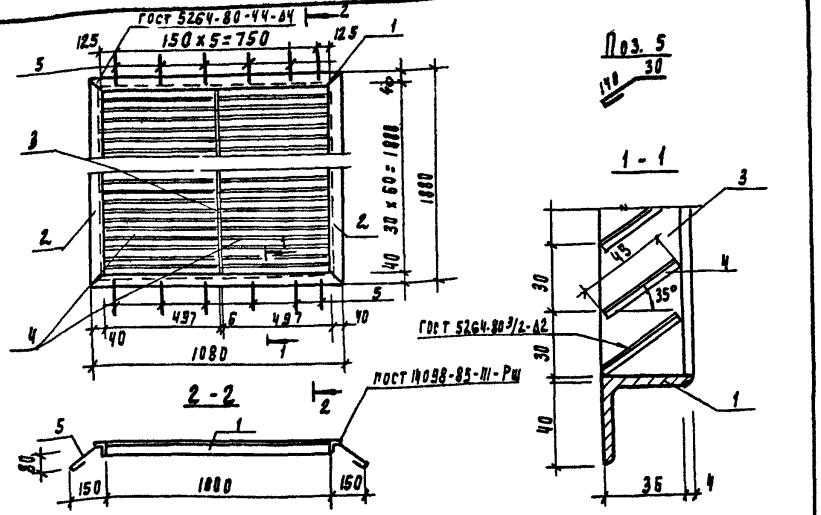

Формат	Зона	Поз	Обозначение	Наименование	Кол	Примеч
				Детали		
БЧ		1	902-2-431.87 - КЖИ. 37.1	Уголок Б-40х40х4 ГОСТ 8509-86 / Вст3сп2-1 ГОСТ 535-79 ℓ=1080	2	2.61 кг
БЧ		2	КЖИ. 37.2	Уголок Б-40х40х4 ГОСТ 8509-86 / Вст3сп2-1 ГОСТ 535-79 ℓ=1880	2	4.55 кг
БЧ		3	КЖИ. 37.3	Полоса Б-2.6х36 ГОСТ 103-76 / Вст3кп2 ГОСТ 535-79 ℓ=1800	1	2.81 кг
БЧ		4	КЖИ. 37.4	Полоса Б-2.1.4х45 ГОСТ 3630-76 / Вст3кп2 ГОСТ 535-79 ℓ=	120	0.25 кг
БЧ		5	КЖИ. 37.5	А-I-6-ГОСТ 5781-82 ℓ=220	12	0.04 кг

Изделие окрасить масляной краской по ГОСТ 8292-72 за 2 раза по грунтовке ГФ-021 по ГОСТ 25129-82

Привязан

Инв. №

ТП 902-2-431.87 КЖИ. 37.0

Решетка жалюзийная (ВЖ1)

Стадия	Масса	Масштаб
Р	48.81	1:20
Лист	Листов	

Провер.	Бабикова	
Инж.	Мирошниченко	
Вед. инж.	Бабикова	
ГИП	Кузнецов	
Н. контр.	Данилевский	
Нач. отд.	Крадавин	

ЦНИИЭП инженерного оборудования г. Москва

Копировал Родлевская Формат А3

Альбом

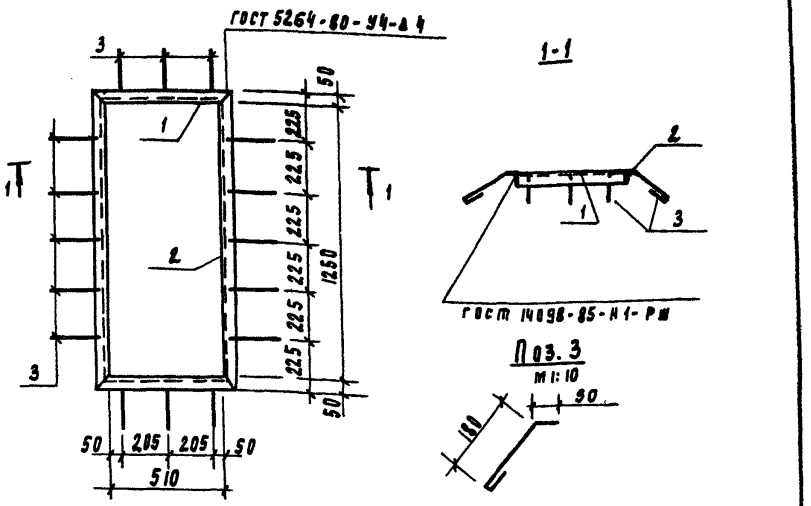

Формат	Зона	Поз	Обозначение	Наименование	Кол	Примеч
				Детали		
БЧ		1	ТП 902-2-431.87 - КЖИ. 38.1	Уголок Б-50х50х5 ГОСТ 8509-86 / Вст3кп2 ГОСТ 535-79 ℓ=610	2	2.3 кг
БЧ		2	КЖИ. 38.2	Уголок Б-50х50х5 ГОСТ 8509-86 / Вст3кп2 ГОСТ 535-79 ℓ=1350	2	5.09 кг
БЧ		3	КЖИ. 38.3	А-I-8-ГОСТ 7811-82 ℓ=280	16	0.11 кг

Изделие окрасить масляной краской по ГОСТ 8292-72 за 2 раза по грунтовке ГОР-021 по ГОСТ 25129-82.

Привязан

Инв. №

ТП 902-2-431.87 КЖИ. 38.0

Изделие закладное (РМ3)

Стадия	Масса	Масштаб
Р	16.5	1:20
Лист	Листов	

Провер.	Бабикова	
Инженер	Мирошниченко	
Вед. инж.	Бабикова	
ГИП	Кузнецов	
Н. контр.	Данилевский	
Нач. отд.	Крадавин	

ЦНИИЭП инженерного оборудования г. Москва

22397-03 11

Копировал Родлевская Формат А2

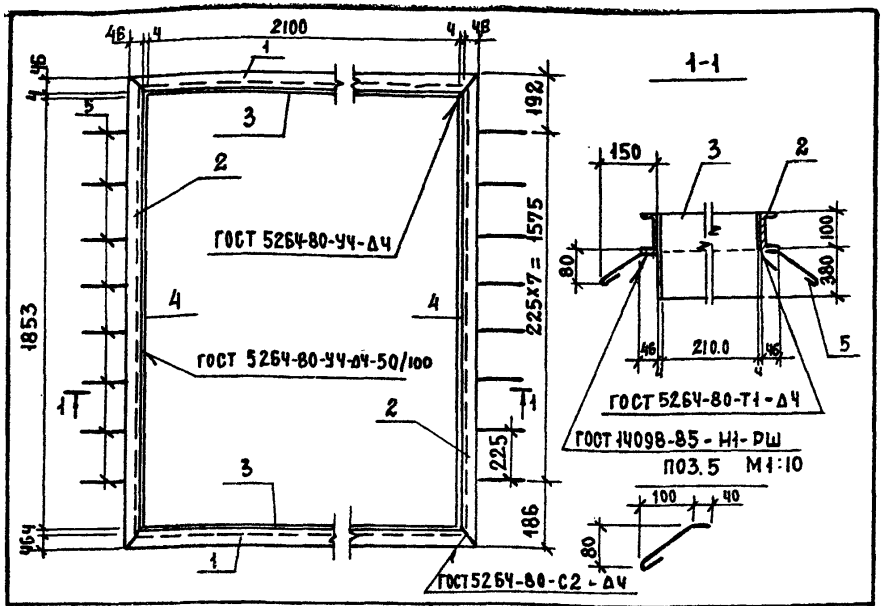

Формат	Зона	Поз	Обозначение	Наименование	Кол	Примеч.
				Детали		
БЧ		1	902-2-431.87 - КЖИ. 39.1	Швеллер 10 ГОСТ 8240-72 / Вст3кп2-1 ГОСТ 535-79 ℓ=2200	2	18.79кг
БЧ		2	КЖИ. 39.2	Швеллер 10 ГОСТ 8240-72 / Вст3кп2-1 ГОСТ 535-79 ℓ=1953	2	28,05кг
БЧ		3	КЖИ. 39.3	Полоса Б-4х480 ГОСТ 82-70 / Вст3кп2-1 ГОСТ 14637-79 ℓ=2108	2	34,77кг
БЧ		4	КЖИ. 39.4	Полоса Б-4х480 ГОСТ 82-70 / Вст3кп2-1 ГОСТ 14637-79 ℓ=1853	2	12,86кг
БЧ		5	КЖИ. 39.5	А-I-Б- ГОСТ 5781-82 ℓ=250	18	0,05кг

Изделие окрасить масляной краской по ГОСТ 8292-72 за 2 раза по грунтовке ГФ-021 по ГОСТ 25129-82.

Привязан

Инв.№

ТП 902-2-431.87			КЖИ.39.0
Изделие закладное (РМ1)	Стадия	Масса	Масштаб
	Р	183,7	1:20
	Лист	Листов 1	
	ЦНИИЭП инженерного оборудования г. Москва		

Провер.	Бабикова	
Инж.	Мирошниченко	
Вед.инж	Бабикова	
ГИП	Кузнецов	
Н.контр	Даниевский	
Нач.отд	Красавин	

Альбом III

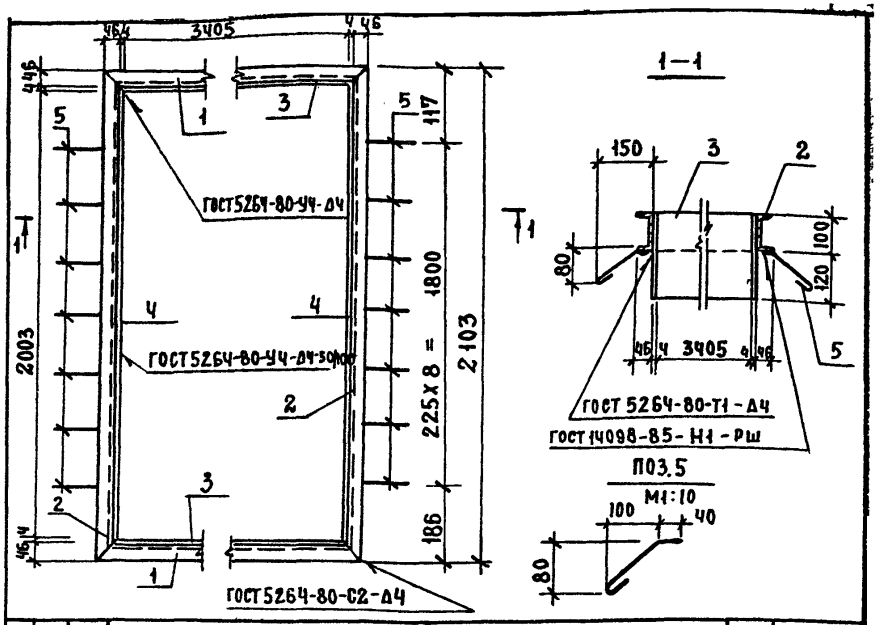

Формат	Зона	Поз	Обозначение	Наименование	Кол.	Примеч.
				Детали		
БЧ		1	902-2-431.87 - КЖИ. 40.1	Швеллер 10 ГОСТ 8240-72 / Вст3кп2-1 ГОСТ 535-79 ℓ=3493	2	30,0кг
БЧ		2	КЖИ. 40.2	Швеллер 10 ГОСТ 8240-72 / Вст3кп2-1 ГОСТ 535-79 ℓ=2091	2	17,96кг
БЧ		3	КЖИ. 40.3	Полоса Б-24х220 ГОСТ 82-70 / Вст3кп2-1 ГОСТ 14637-79 ℓ=3413	2	23,58кг
БЧ		4	КЖИ. 40.4	Полоса Б-24х220 ГОСТ 82-70 / Вст3кп2-1 ГОСТ 14637-79 ℓ=2011	2	13,90кг
БЧ		5	КЖИ. 40.5	А-I-Б-ГОСТ 5781-82 ℓ=250	18	0,05кг

Изделие окрасить масляной краской по ГОСТ 8292-72 за 2 раза по грунтовке ГФ-021 по ГОСТ 25129-82.

Привязан

Инв.№

Взам.инв.№

Подп. и дата

Инв.№ подл.

ТП 902-2-431.87			КЖИ.40.0
Изделие закладное (РМ2)	Стадия	Масса	Масштаб
	Р	171,58	1:20
	Лист	Листов 1	
	ЦНИИЭП инженерного оборудования г. Москва		

Провер.	Бабикова	
Инж.	Мирошниченко	
Вед.инж	Бабикова	
ГИП	Кузнецов	
Н.контр	Даниевский	
Нач.отд	Красавин	

Развертка

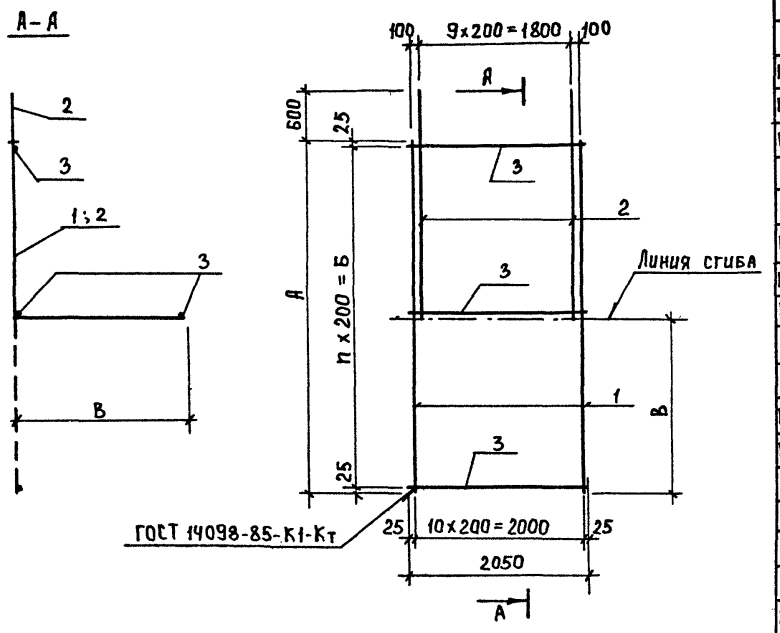

Формат	Зона	Поз.	Обозначение	Наименование	Кол.	Примечан.
			Переменные данные для исполнений			
				902-2-431.87- КЖИ.41.0		
				Детали		
БЧ		1	902-2-431.87- КЖИ.41.1	А-III-20-ГОСТ 5781-82 ℓ=4650	11	11.5 кг
БЧ		2	2	А-III-20-ГОСТ 5781-82 ℓ=5250	10	8.0 кг
БЧ		3	3	А-I-8-ГОСТ 5781-82 ℓ=2050	24	0.8 кг
				902-2-431.87 - КЖИ.41.0-01		
				Детали		
БЧ		1	902-2-431.87 - КЖИ.41.4	А-III-16-ГОСТ 5781-82 ℓ=5250	11	8.3 кг
БЧ		2	5	А-III-16-ГОСТ 5781-82 ℓ=3250	10	5.1 кг
БЧ		3	6	А-I-8-ГОСТ 5781-82 ℓ=2050	27	0.8 кг
				902-2-431.87 - КЖИ.41.0-02		
				Детали		
БЧ		1	902-2-431.87 - КЖИ.41.7	А-III-20-ГОСТ 5781-82 ℓ=4050	11	9.9 кг
БЧ		2	8	А-III-20-ГОСТ 5781-82 ℓ=2650	10	6.5 кг
БЧ		3	9	А-I-8-ГОСТ 5781-82 ℓ=2050	21	0.8 кг
				902-2-431.87 - КЖИ.41.0-03		
				Детали		
БЧ		1	902-2-431.87 - КЖИ.41.10	А-III-16-ГОСТ 5781-82 ℓ=4650	11	7.3 кг
БЧ		2	11	А-III-16-ГОСТ 5781-82 ℓ=2650	10	4.2 кг
БЧ		3	12	А-I-8-ГОСТ 5781-82 ℓ=2050	24	0.8 кг

Обозначение	Марка	Размеры, мм А	Б	В	Кол-во n	Масса кг
902-2-431.87 - КЖИ.41.0	С1	4650	4600	2000	23	225.7
-01	С2	5250	5200	2600	26	163.9
-02	С10	4050	4000	2000	20	190.7
-03	С11	4650	4600	2600	23	141.5

Привязан

Инв. №

Провер.	Бабикова	
Инжен.	Певчева	
Вед.инж.	Бабикова	
ГИП	Кузнецов	
Н.контр.	Данилевский	
Нач.отд.	Красавин	

ТП 902-2-431.87 КЖИ.41.0

Сетка арматурная (С1; С2; С10; С11)

Стадия	Масса	Масштаб
Р	см. табл.	1:50
Лист	Листов 1	

ЦНИИОМТП инженерного оборудования г. Москва

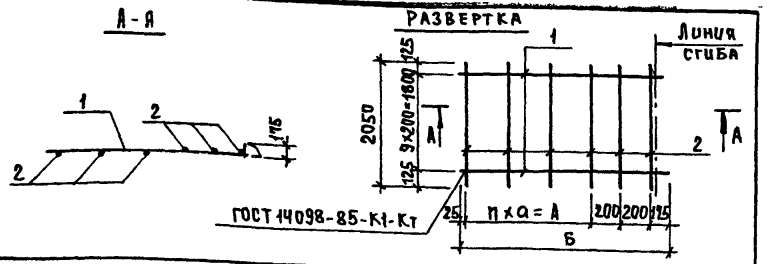

Обозначение	Марка	Размеры, мм			Кол-во	Масса, кг
		a	A	Б	n	
902-2-431.87- КЖИ.42.0	С3	600	1800	2400	3	63.8
-01	С4	500	2000	2600	4	46.6

Формат	Зона	Поз.	Обозначения	Наименование	Кол.	Примеч.
			Переменные данные для исполнений			
				902-2-431.87 - КЖИ.42.0		
				Детали		
БЧ		1	902-2-431.87 - КЖИ.42.1	А-III-20-ГОСТ 5781-82 ℓ=2400	10	5,9 кг
БЧ		2	2	А-I-8-ГОСТ 5781-82 ℓ=2050	8	0,8 кг
				902-2-431.87 - КЖИ.42-0-01		
				Детали		
БЧ		1	902-2-431.87 - КЖИ.42.3	А-III-16-ГОСТ 5781-82 ℓ=2600	10	4,1 кг
БЧ		2	4	А-I-8-ГОСТ 5781-82 ℓ=2050	7	0,8 кг

Привязан

Инв.№

Провер.	Бабикова		
Инжен.	Певцева		
Вед.инж	Бабикова		
ГИП	Кузнецов		
Н.контр.	Данилевский		
Нач.отд	Красавин		

ТП 902-2-431.87 КЖИ. 42.0

Сетка арматурная (С3, С4)

Стадия	Масса	Масштаб
Р	см. табл.	—
Лист	Листов 1	

ЦНИИЭП инженерного оборудования г. Москва

Формат А4

Альбом III

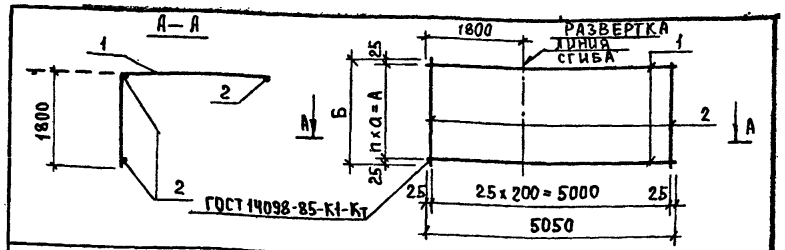

Обозначение	Марка	Размеры, мм			Кол-во	Масса, кг
		a	A	Б	n	
902-2-431.87- КЖИ.43.0	С5	200	2600	2650	13	138,0
-01	С6	100	1800	1850	18	110.2

Формат	Зона	Поз.	Обозначение	Наименование	Кол.	Примеч.
			Переменные данные для исполнений			
				902-2-431.87 - КЖИ.43.0		
				Детали		
БЧ		1	902-2-431.87 - КЖИ.43.1	А-III-16-ГОСТ 5781-82 ℓ=5050	14	8,0 кг
БЧ		2	2	А-I-8-ГОСТ 5781-82 ℓ=2650	26	1,0 кг
				902-2-431.87 - КЖИ.43.0-01		
				Детали		
БЧ		1	902-2-431.87 - КЖИ.43.3	А-III-16-ГОСТ 5781-82 ℓ=5050	19	8,0 кг
БЧ		2	4	А-I-8-ГОСТ 5781-82 ℓ=1850	26	0,7 кг

Привязан

Инв.№

Взам.инв.№ | Подпись и дата | Инв.№подл.

Провер.	Бабикова		
Инжен.	Певцева		
Вед.инж	Бабикова		
ГИП	Кузнецов		
Н.контр.	Данилевский		
Нач.отд	Красавин		

ТП 902-2-431.87 КЖИ. 43.0

Сетка арматурная (С5, С6)

Стадия	Масса	Масштаб
Р	см. табл.	—
Лист	Листов 1	

ЦНИИЭП инженерного оборудования г. Москва

22397-03 14

Формат А4

ГОСТ 14098-85-К1-Кт

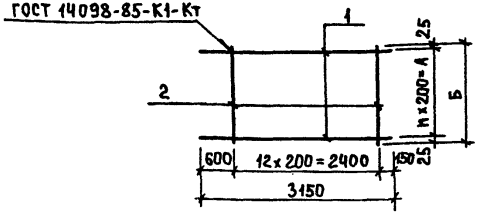

Обозначение	Марка	Размеры, мм		Кол-во	Масса, кг
		А	Б	n	
902-2-431.87- КЖИ.44.0	С7	2000	2050	10	41.2
-01	С8	2600	2650	13	70.4

Формат	Зона	Поз.	Обозначение	Наименование	Кол.	Примеч.
			Переменные данные для исполнений			
				902-2-431.87- КЖИ.44.0		
				Детали		
БЧ		1	902-2-431.87- КЖИ.44.1	А-III-12-ГОСТ 5781-82 ℓ=3150	11	2.8 кг
БЧ		2	2	А-I-8-ГОСТ 6781-82 ℓ=2050	13	0.8 кг
				902-2-431.87- КЖИ.44.0-01		
				Детали		
БЧ		1	902-2-431.87- КЖИ.44.3	А-III-12-ГОСТ 5781-82 ℓ=3150	14	2.8 кг
БЧ		2	4	А-III-12-ГОСТ 5781-82 ℓ=2650	13	2.4 кг

Привязан

Инв. №

Провер.	Бабикова	
Инжен.	Певчева	
Вед. инж.	Бабикова	
ГИП	Кузнецов	
Н. контр.	Данилевский	
Нач. отд.	Красавин	

ТП 902-2-431.87 КЖИ.44.0

Сетка арматурная (С7; С8)

Стадия	Масса	Масштаб
Р	см. табл.	—
Лист	Листов 1	

ЦНИИЭП инженерного оборудования г. Москва

Формат А4

Альбом III

ГОСТ 14098-85-К1-Кт

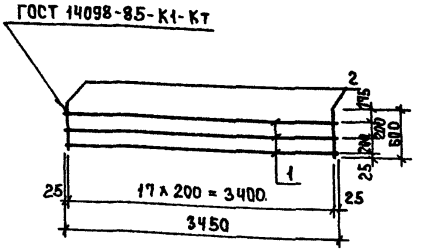

Формат	Зона	Поз.	Обозначение	Наименование	Кол.	Примеч.
				Детали		
БЧ		1	902-2-431.87- КЖИ.45.1	А-I-8-ГОСТ 5781-82 ℓ=3450	3	1.4 кг
БЧ		2	2	А-I-8-ГОСТ 5781-82 ℓ=600	18	0.2 кг

Привязан

Инв. №

Взам. инв. №

Подпись и дата

Инв. № подл.

Провер.	Бабикова	
Инжен.	Певчева	
Вед. инж.	Бабчкова	
ГИП	Кузнецов	
Н. контр.	Данилевский	
Нач. отд.	Красавин	

ТП 902-2-431.87 КЖИ.45.0

Сетка арматурная (С9)

Стадия	Масса	Масштаб
Р	7.8	1:50
Лист	Листов	

ЦНИИЭП инженерного оборудования г. Москва

22397-03 15

Формат А4

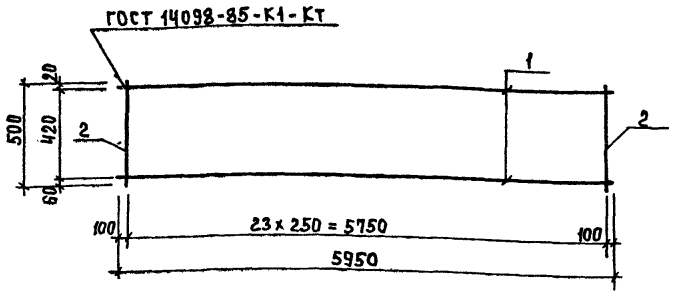

Формат	Зона	Поз.	Обозначение	Наименование	Кол.	Примеч.
				Детали		
БЧ		1	902-2-431.87 - КЖИ.46.1	А-I-8-ГОСТ 5781-82 ℓ=5950	2	2.4 кг
БЧ		2	2	А-I-8-ГОСТ 5781-82 ℓ=500	24	0.2 кг

Привязан

Инв.№

Провер.	Бабикова		
Инжен.	Певцева		
Вед.инж.	Бабикова		
ГИП	Кузнецов		
Н.контр.	Данилевский		
Нач.отд.	Красавин		

ТП 902-2-431.87 КЖИ.46.0

Каркас плоский (Кр 1)

Стадия	Масса	Масштаб
Р	9.6	1:50
Лист	Листов 1	

ЦНИИЭП инженерного оборудования г. Москва

Формат А4

Альбом III

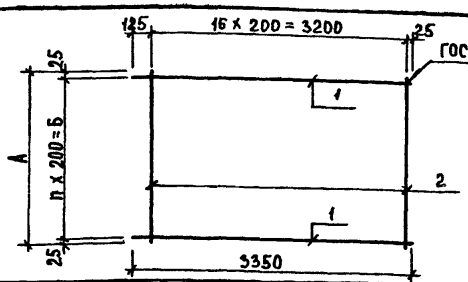

Обозначение	Марка	Размеры, мм А	Размеры, мм Б	Кол-во п	Масса, кг
902-2-431.87- КЖИ.47.0	С12	2050	2000	10	46,6
-01	С13	2650	2600	13	82.8

Формат	Зона	Поз.	Обозначение	Наименование	Кол.	Примеч.
				Переменные данные для исполнений		
				902-2-431.87 - КЖИ.47.0		
				Детали		
БЧ		1	902-2-431.87 - КЖИ.47.1	А-III-12-ГОСТ 5781-82 ℓ=3350	11	3,0 кг
БЧ		2	2	А-I-8-ГОСТ 5781-82 ℓ=2050	17	0.8 кг
				902-2-431.87- КЖИ.47.0-01		
				Детали		
БЧ		1	902-2-431.87 - КЖИ.47.3	А-III-12-ГОСТ 5781-82 ℓ=3350	14	3,0 кг
БЧ		2	4	А-III-12-ГОСТ 5781-82 ℓ=2650	17	2,4 кг

Привязан

Инв.№

Инв.№подл. | Подпись и дата | Взам.инв.№

Провер.	Бабикова		
Инжен.	Певцева		
Вед.инж.	Бабикова		
ГИП	Кузнецов		
Н.контр.	Данилевский		
Нач.отд.	Красавин		

ТП 902-2-431.87 КЖИ.47.0

Сетка арматурная (С12; С13)

Стадия	Масса	Масштаб
Р	см. табл.	1:50
Лист	Листов 1	

ЦНИИЭП инженерного оборудования г. Москва

Формат А4

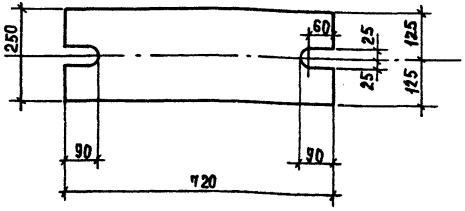

Покрытие - гор. ц. 50-60.

Привязан

Инв. №

Провер.	Бабикова		
Ст. инж.	Коледина		
Вед. инж.	Бабикова		
Г И П	Кузнецов		
Н. контр.	Данилевский		
Нач. отд.	Красавин		

ТП 902-2-431.87 КЖИ. 48.0

Соединительный элемент (МС3)

Стадия	Масса	Масштаб
Р	28,26 кг	1:10

Лист | Листов 1

Полоса Б-20х250 ГОСТ 82-70 / Вст3 пс6-1 ГОСТ 14637-79 ℓ=720

ЦНИИЭП инженерного оборудования г. Москва

Формат А4

Альбом III

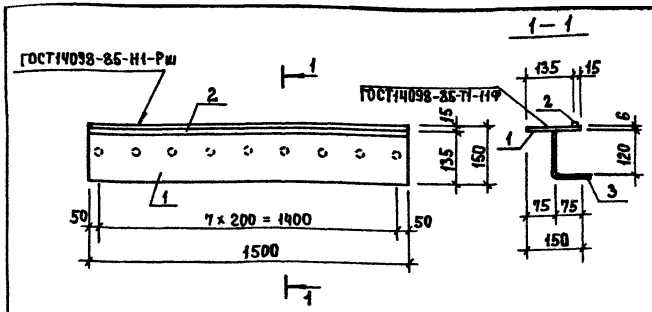

Формат	Зона	Поз.	Обозначение	Наименование	Кол.	Примеч.
				Детали		
Б4		1	ТП 902-2-431.87 КЖИ.49.1	Полоса Б-6х150 ГОСТ 103-76 / Вст3 кп2 ГОСТ 535-79 ℓ=1500	1	10,4 кг
Б4		2	2	А-I-16-ГОСТ 5781-82, ℓ=1500	1	2,4 кг
Б4		3	3	А-III-8-ГОСТ 5781-82, ℓ=250	9	0,1 кг

Изделие окрасить масляной краской по ГОСТ 8292-85 за 2 раза по грунтовке ГФ-021 по ГОСТ 25129-82.

Привязан

Инв. №

Взам. инв. N

Подпись и дата

Инв. № подл.

Провер.	Бабикова		
Ст. инж.	Вульф		
Вед. инж.	Бабикова		
Г И П	Кузнецов		
Н. контр.	Данилевский		
Нач. отд.	Красавин		

ТП 902-2-431.87 КЖИ. 49.0

Изделие закладное (МН4)

Стадия	Масса	Масштаб
Р	13,7	1:10

Лист | Листов 1

ЦНИИЭП инженерного оборудования г. Москва

22397-03 17

Формат А4

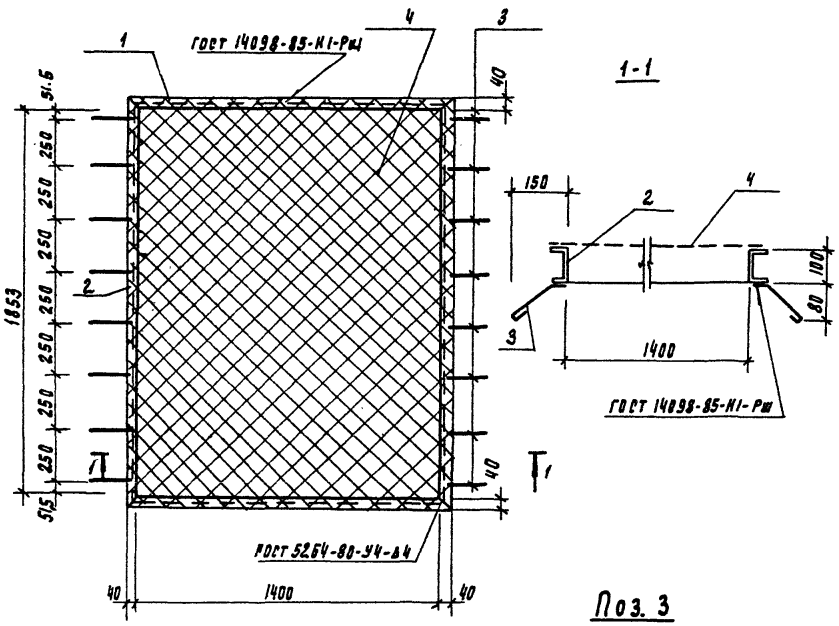

Поз. 3
м 1:5

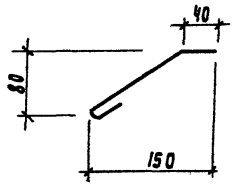

Формат	Зона	Поз	Обозначение	Наименование	Кол	Примечан.
				Детали		
БЧ		1	КЖИ 50.1	Швеллер 10 ГОСТ 8240-72 / Вст 3кп2-1 ГОСТ 535-79 ℓ=1900	2	12.7 кг
БЧ		2	КЖИ 50.2	Швеллер 10 ГОСТ 8240-72 / Вст 3кп2-1 ГОСТ 535-79 ℓ=1935	2	16.6 кг
БЧ		3	КЖИ 50.3	А-I-6 ГОСТ 5781-82 ℓ=250	16	0.05 кг
БЧ		4	КЖИ 50.4	Сетка 2В-2.0 ГОСТ 5336	2.15 м²	7.33 кг

Изделие окрасить масляной краской по ГОСТ 8292-85 за 2 раза по грунтовке ГФ-021 по ГОСТ 25129-82.

Провер.	Бабикова		ТП 902-2-431.87 КЖИ 50.0
Н.инж.	Мирошниченко		Изделие закладное (РМ4)
Вед.инж.	Бабикова		Стадия Р; Масса 66.73; Масштаб
РИП	Кузнецов		Лист; Листов
Н.контр.	Данилевский		ЦНИИЭП инженерного оборудования г. Москва
Нач.гр.	Красавин		

22397-03 (18)

Копировал Родаевская

Формат А3

gost.e-ecolog.ru