МИНЭНЕРГО СССР
Главное техническое управление строительства
Всесоюзный институт по проектированию организации энергетического строительства
"ОРГЭНЕРГОСТРОЙ"
Куйбышевский филиал

ТЕХНОЛОГИЧЕСКИЕ КАРТЫ

(сборник)

К-5-39

МОНТАЖ ПРОВОДОВ И ГРОЗОЗАЩИТНЫХ ТРОСОВ НА ВЛ 220 кВ ПРИ ПЕРЕСЕЧЕНИИ С ДЕЙСТВУЮЩИМИ ВЛ 35-220 кВ

К-5-39

Куйбышев, 1989

gost.e-ecolog.ru

№ 91

МИНИСТЕРСТВО ЭНЕРГЕТИКИ И ЭЛЕКТРИФИКАЦИИ СССР

Главное техническое управление строительства

Всесоюзный институт по проектированию организации энергетического строительства

"ОРГЭНЕРГОСТРОЙ"

Куйбышевский филиал

ТЕХНОЛОГИЧЕСКИЕ КАРТЫ

(сборник)

К-5-39

МОНТАЖ ПРОВОДОВ И ГРОЗОЗАЩИТНЫХ ТРОСОВ НА ВЛ 220 кВ ПРИ ПЕРЕСЕЧЕНИИ С ДЕЙСТВУЮЩИМИ ВЛ 35-220 кВ

К-5-39

РАЗРАБОТАНЫ

Куйбышевским филиалом института "Оргэнергострой"

Главный инженер института А.М.Кочнин

Начальник отдела СМР Ю.В.Бушуев

Главный специалист Б.Д.Пискунов

Главный инженер проекта Д.И.Тхелидзе

УТВЕРЖДЕНЫ

Главным техническим управлением строительства Минэнерго СССР

Протокол №

от

Куйбышев, 1989

1122 тп/2

СОДЕРЖАНИЕ

Стр

Общая часть 4

1. Технологическая карта К-5-39-1
Монтаж проводов и грозозащитных тросов на ВЛ 220 кВ при пересечении с действующей ВЛ 220 кВ 16

2. Технологическая карта К-6-39-2
Монтаж проводов и грозозащитных тросов на ВЛ 220 кВ при пересечении с действующей ВЛ 110 кВ 20

3. Технологическая карта К-5-39-3
Монтаж проводов и грозозащитных тросов на ВЛ 220 кВ при пересечении с действующей ВЛ 35 кВ 24

1122 тп/3

ОБЩАЯ ЧАСТЬ

1. Технологические карты предназначены для использования в качестве руководства при производстве работ и составлении организационно-технологической документации (ПОС и ППР) по монтажу проводов и грозозащитных тросов ВЛ 220 кВ на пересечении с действующими линиями 35-220 кВ сооружаемых в нормальных условиях.

Карты разработаны в соответствии с "Методическими указаниями по разработке типовых технологических карт в строительстве", 1987 г.

2. В состав технологических карт входят следующие разделы:

- организация и технология выполнения работ;
- требования к качеству и приемке работ;
- график производства работ и продолжительность отключения действующих ВЛ-35-220 кВ;
- калькуляция затрат труда, машинного времени и заработной платы;
- материально-технические ресурсы;
- техника-безопасность;
- технико-экономические показатели.

3. Технологические карты разработаны для типовых промежуточных и анкерно-угловых опор ВЛ соответствующего напряжения.

Конструкции натяжного и поддерживающего крепления проводов и грозозащитных тросов приняты по типовым проектам ВПИ Союзэлектросетьизоляция.

Марка, сечение и количество проводов в фазе приняты типичные для каждого класса напряжения ВЛ.

4. В технологических картах в соответствии с нормами принято, что строящаяся ВЛ-220 кВ пересекает другие линии пролетами, ограниченными промежуточными опорами.

Действующие ВЛ 35-220 кВ в пролетах пересечения с линией 220 кВ, как правило, выполняются на анкерно-угловых опорах. Реконструкция этих линий, если она предусмотрена проектом, должна быть выполнена до начала монтажа проводов на строящейся ВЛ -220 кВ и в настоящих технологических картах не рассматривается.

5. В целях сокращения продолжительности отключения действующих линий на строящейся ВЛ 220 кВ необходимо выполнять подготовительные работы, а именно:

- расчалить грозозащитный трос и провода на монтируемом участке ВЛ с подъемом на все промежуточные опоры, кроме опор пролета пересечения;
- подконтрить провода (трос) на первой анкерной опоре;
- на второй анкерной опоре подготовить тяговые, необходимые для вытягивания и закрепления на ней проводов и троса;
- при промежуточной анкеровке;
- подготовить якоря и необходимый такелаж в соответствии с технологической картой К-5-28;
- собрать натяжные гирлянды;
- опрессовать плашечную часть в натяжных зажимах;
- установить на опорах контрольных пролетов анкерные рабочие и др.

6. Сводные графики производства работ на строящейся и пересекаемых линиях составлены на основе типовых технологических карт на соответствующие виды работ, ранее разработанных ППР и с учетом передового опыта по сооружению ВЛ.

7. Нормы времени на демонтаж проводов (тросов) действующих линий, а также на их восстановление в пролете пересечения приняты по нормам ЕНиР на их монтаж с коэффициентом 0,5.

8. Нормы времени на натягивание и закрепление проводов и тросов ВЛ 220 кВ на второй анкерно-угловой опоре приняты в расчетах равными 0,7 от нормы ЕНиР, т.к. часть работ должна выполняться до начала отключения действующей линии.

9. Контроль качества работ по монтажу проводов и грозозащитных тросов должен производиться в соответствии с требованиями СНиП 3.05.06.85.

Таблица технических критериев операционного контроля качества при монтаже проводов и тросов ВЛ 220 кВ

Наименование процессов подлежащих контролю	Предмет контроля	Инструмент и способ контроля	Время контроля	Ответственный контролер	Технические критерии оценки качества
1	2	3	4	5	6
Подготовительные работы	Провода, трос, изоляторы и элементы изолирующих подвесок	Визуально, метр металлический, линейка, угольник	До начала монтажа проводов и троса	Мастер	Соответствие геометрических параметров определенных ГОСТ, ОСТ и ТУ на изготовление изделий.
Визирование проводов	Стрела провеса провода, троса	Визирная рейка, бинокль	В процессе работы	Мастер	Отклонение стрелы провеса в пределах ± 5% от проектной величины
Натягивание и крепление проводов и тросов	Расположение проводов различных фаз относительно друг друга	Визирная рейка, бинокль	В процессе работ	Мастер	Разрегулировка фаз проводов не более 10% от стрелы провеса
Перекладка проводов	Вертикальность поддерживающей гирлянды	Теодолит	В процессе работ	Мастер	Отклонение поддерживающей гирлянды вдоль ВЛ от вертикали ± 200 мм.

10. Картами предусмотрено ведение всех работ на пересечении специализированными звеньями, выполняющими монтаж проводов и грозозащитного троса на ВЛ 220 кВ.

Графики составлены с учетом комплексного характера работы бригады, включающей электролинейщиков и машинистов, причем во время технологического простоя машин машинист работает как электролинейщик.

Максимальное количество одновременно работающих на пересечении 26 человек (см.график производства работ).

11. Основные строительные машины и материально-технические ресурсы, необходимые для монтажа проводов и грозозащитных тросов ВЛ-220 кВ на пересечении, приведены в таблице.

Наименование	Марка, техническая характеристика, ГОСТ, № чертежа	Кол-во шт.	Назначение
Машины и механизмы			
1.Трактор гусеничный	Т-130 с лебедкой Л-8	2	Для перекладки проводов
2.Подъемник гидравлический	ПГ-25	2	
3.Кран тракторный	ТК-35	2	
4.Автомобиль бригадный	НЗАС-3964	I	18 человек
5.Машина бурильная	МРК-750А 4 на автомобиле ЗИЛ-131	I	Для промежуточной анкеровки
6.Агрегат опрессовочный	П-1000	2	Для опрессовки натяжных зажимов
Монтажные приспособления			
7.Якорь деревоземляной	К-5-28-7	2	Для промежуточной анкеровки проводов, троса

1122 тр/5

1	2	3	4
8.Тросоруб	МЦ-148	2	
9.Блок монтажный	656.31.00.00	2	Подъем проводов и г/з троса на опору
10.-"-	656.33.00.00	2	Подъем и закрепление натяжных гирлянд на опоре
11.Зажим монтажный	МК-8ТУ34-27-10520-83	2	Крепление м/з троса с такелажным тросом
12.-"-	МК-4-Т234-27-10520-83	6	Крепление проводов с такелажным тросом
13.Коромысло	656.42.00.00	2	Соединение проводов и троса со стропом
14.Ролик раскаточный	МIР-5	2	Для раскатки г/з троса
15.-"-	МIР-6	6	Для раскатки проводов
16.-"-	МIР-7	6	-:-
17.Приспособление для перекладки проводов	-"-	2	
18.-"- троса	656.43.00.00	2	Для перекладки троса
19.Звено промежуточное	ПРР-12 ГОСТ 2728-82	2	Регулировка натяжения г/з троса
20.-"-	ПТР-12 ГОСТ 2728-82	2	-"-
21.-"-	ПРР-16 ГОСТ 2728-82	6	Регулировка натяжения такелажного троса
22.-"-	ПТР-16 ГОСТ 2724-78	6	-"-

1	2	3	4
23.Скоба	СК-12-1А ГОСТ 2724-78	12	Соединение такелажа с коромыслом
24.-"-	СК-16-1В ГОСТ 2724-78	10	Крепление монтажных приспособлений
25.Ушко однолайчатое	У1-7-16 ГОСТ 2727-77	18	Соединение гирлянды с роликом МIР-7
26.Рейка визирная	167.74.00.000	8	
27.Лестница		8	

Стальные и капроновые канаты

28.Трос такелажный	Канат ∅ 19,5мм ℓ=100 м ГОСТ 3079-80	2	
29.-"-	Канат ∅ 17,5мм ℓ=100 м ГОСТ 3079-80	2	Анкеровка проводов
30.-"-	Канат ∅ 13,5мм ℓ=100 м ГОСТ 3079-80	4	Подъем проводов и г/з троса на опоры
31.Канат капроновый	∅ 11,1 мм ℓ=100 м ГОСТ 10293-77	2	Подсобные работы на монтаже
32.Строп	СККI-9/3000 ГОСТ ГОСТ25573-82	2	Крепление монтажного блока к опоре
33.-"-	СККI-7/2000 ГОСТ 25573-82	2	Соединение коромысла с трактором
34.-"-	СККI-4,5/2100 ГОСТ 25573-82	2	Присоединение г/з троса к трактору

I	2	3	4
	Средства технологической связи		
35. Радиостанция	"Карат"	4	
36. Мегафон	ВМ-2	2	
37. Флажки сигнальные		10	
	Защитные средства		
38. Аптечка полевая	ГОСТ 23267-78	2	
39. Каска защитная		26	
40. Пояс монтажный		6	
41. Подшлемник		26	
42. Очки защитные с темными стеклами	ГОСТ 12.4.013-75	4	
43. Очки защитные	ГОСТ 9496-60	4	
44. Указатель напряжения до 110 кВ		2	
45. Штанга изолирующая до 110 кВ		4	
46. Штанга заземляющая		3	
47. Переносное заземление одноветвевое, к-т		3	
48. -"- трехветвевое		2	
49. Перчатки диэлектрические, пар	ГОСТ9502-60	4	
50. Предупредительные плакаты, к-т		3	

Примечания:

1. Машины, механизмы, приспособления и такелаж, указанные в таблице, могут быть использованы также при работах по демонтажу и восстановлению проводов (тросов) пересекаемых линий.

2. В перечень не включаются инструменты, средства измерения и контроля предусмотренные технологическим нормокомплектом.

12. При выполнении работ по монтажу проводов и троса-должны строго соблюдаться правила техники безопасности, приведенные в следующих нормативных документах:

СНиП Ш-4-80 "Техника безопасности в строительстве".

"Правила устройства и безопасной эксплуатации грузоподъемных кранов", Госгортехнадзор СССР, 1989г.;

"Правила техники безопасности при производстве электромонтажных работ на объектах Минэнерго СССР" Москва, 1984г.

"Правила техники безопасности при эксплуатации электроустановок", Москва, 1987г., а также требования по технике безопасности при выполнении отдельных видов работ, изложенные в соответствующих технологических картах.

Дополнительно при проведении работ на пересечении с действующими линиями 35-220 кВ следует руководствоваться следующим:

- для раскатки проводов и тросов строящейся ВЛ 220 кВ по земле в пролете пересечения с действующей линией 35÷220 кВ (охранная зона линий электропередачи), строительно-монтажная организация (СМО) должна получить письменное разрешение;

- работы по раскатке должны выполняться по наряд-допуску, выданному работниками СМО;

- раскатку следует производить плавно, без рывков, должна исключаться возможность подхлестывания и приближения раскатываемых проводов (троса) к проводам действующих линий, для чего на ближайшие к пересечению опоры провода (трос) в раскаточных роликах не поднимать, и при необходимости устанавливать защиты.

Подъем проводов (троса) на эти опоры допускается только после отключения и заземления действующей линии.

Раскаточные таким образом провода и трос в месте пересечения с действующими линиями должны быть заземлены (рис.1)

- работы по демонтажу и восстановлению проводов (троса) действующей ВЛ 35÷220 кВ выполняются персоналом СМО после ее отключения и заземления по наряду-допуску.

Допуск ответственного исполнителя работ каждой бригады СМО к работам производится допускающим из персонала эксплуатационного предприятия, который должен установить по одному заземлению на участке работы каждой бригады:

- заземления на отключенной линии следует устанавливать на проводах всех фаз, с обеих сторон пролета пересечения;

- при разборке и сборке шлейфов провода действующей линии следует заземлять по обе стороны от разрыва на общий заземлитель (см.рис.3).

1122 тп/з

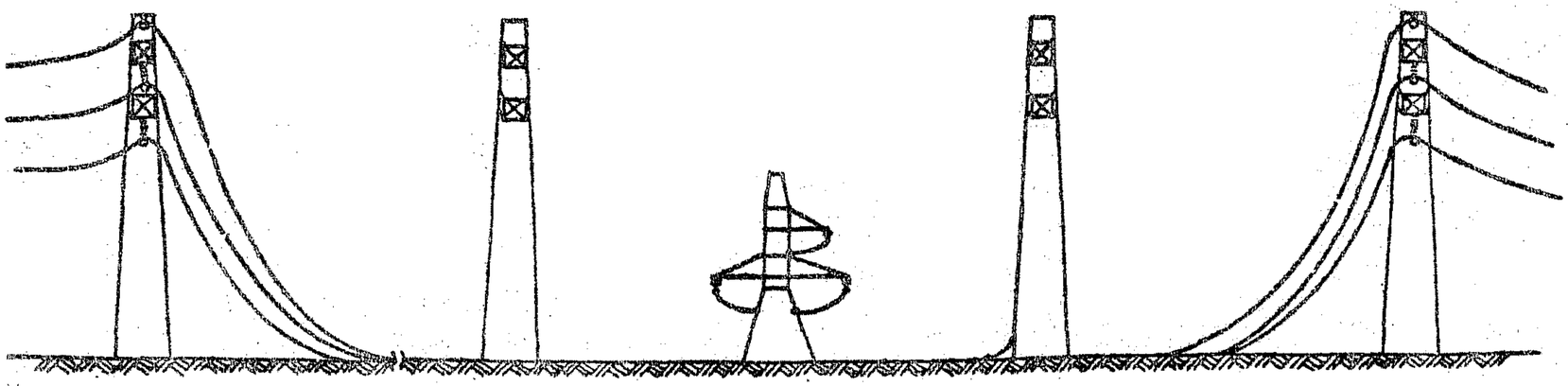

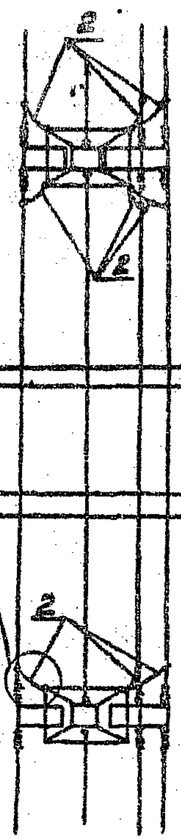

Рис. 1. Заземление проводов и тросов ВЛ-220 кВ на время раскатки под действующей ВЛ 35÷220 кВ (на примере ВЛ-220 кВ) и заземление проводов ВЛ-220 кВ после её отключения.
1. Заземление переносное трехветвевое, $S=26\ мм^2$, l проводника - 8 м.
2. Заземление переносное одноветвевое, $S=25\ мм^2$, l проводника - 8 м.

I

Закрепление зажимов заземления на проводе

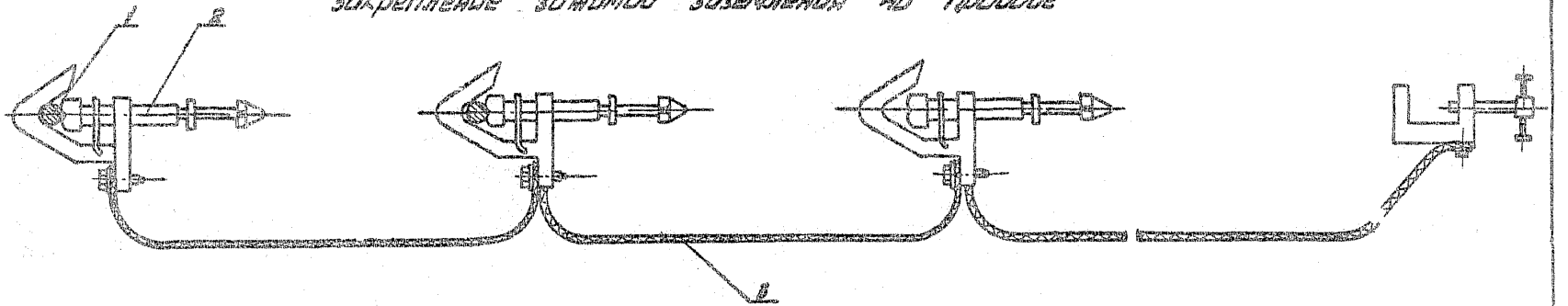

II

Закрепление струбцины заземления на поясном уголке опоры

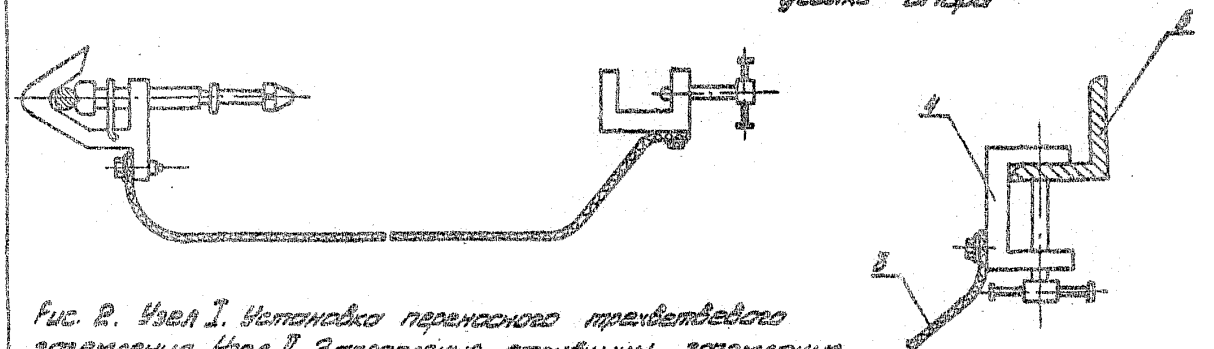

Рис. 8. Узел I. Установка переносного трехветвевого заземления. Узел II. Закрепление струбцины заземления на поясном уголке опоры. Узел III. Установка переносного одноветвевого заземления.

1. Провод (грозозащитный трос).
2. Зажим.
3. Проводник заземляющий.
4. Струбцина.
5. Поясной уголок опоры.

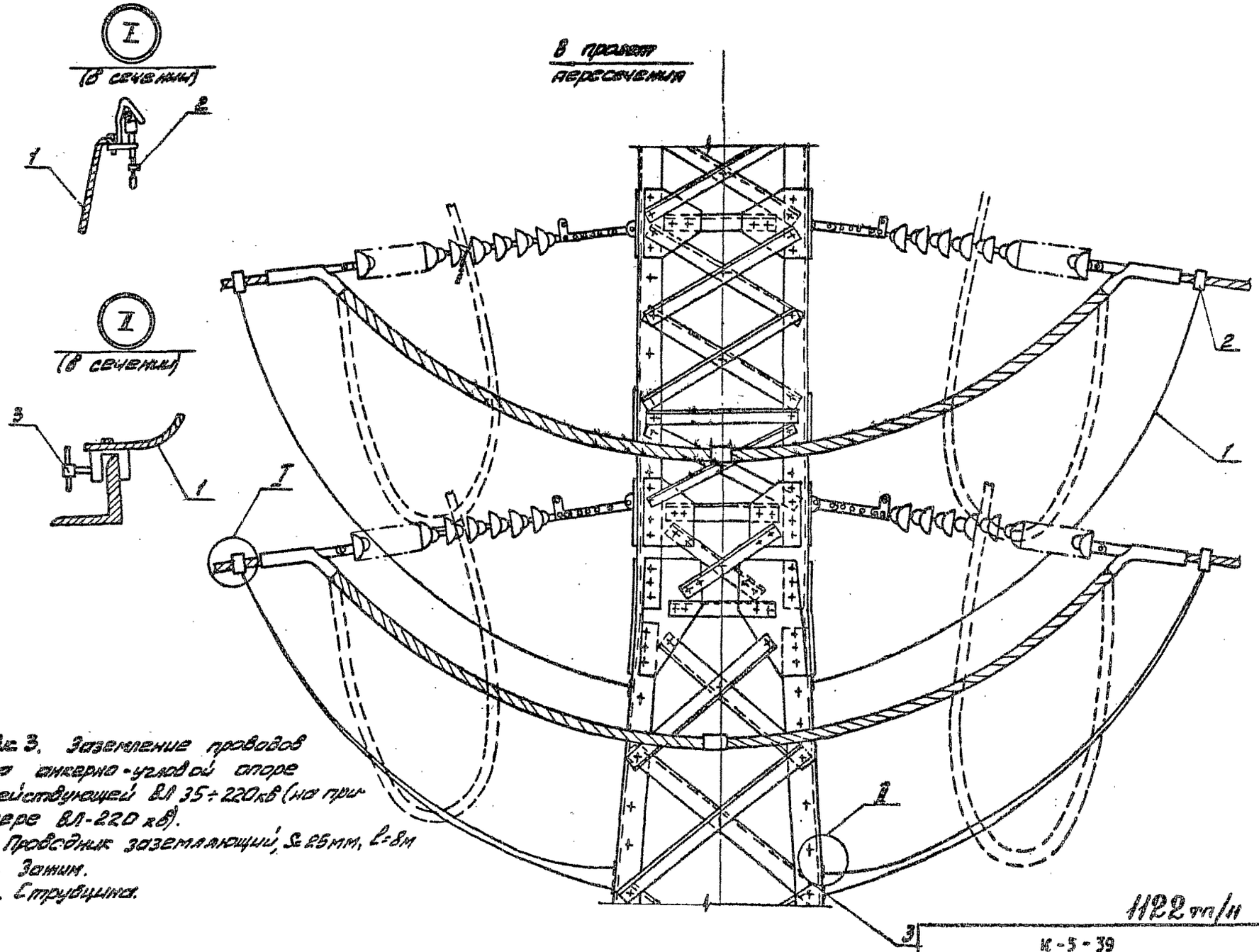

Рис. 3. Заземление проводов на анкерно-угловой опоре действующей ВЛ 35÷220кв (на примере ВЛ-220 кв).
1. Проводник заземляющий, S=25мм, l=8м
2. Зажим.
3. Струбцина.

1122 тп/11

К-5-39

П220-3

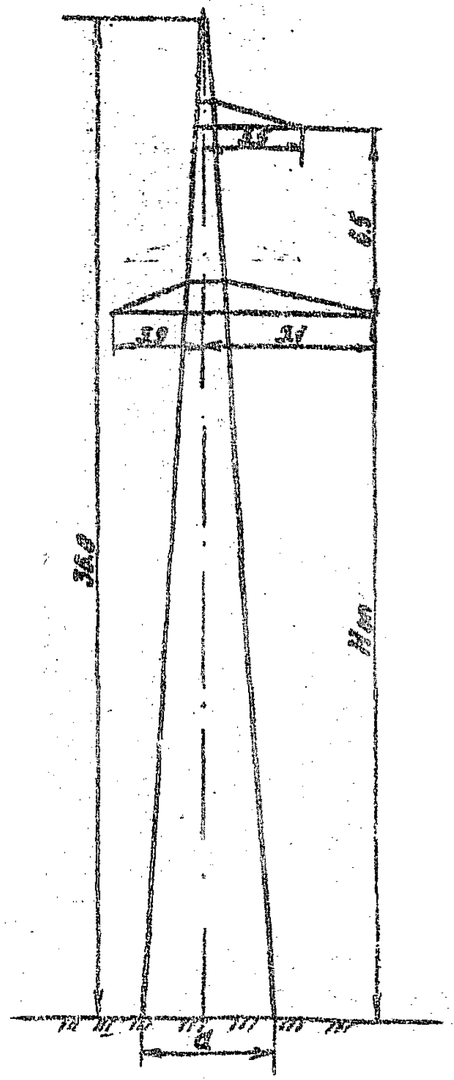

У220-3

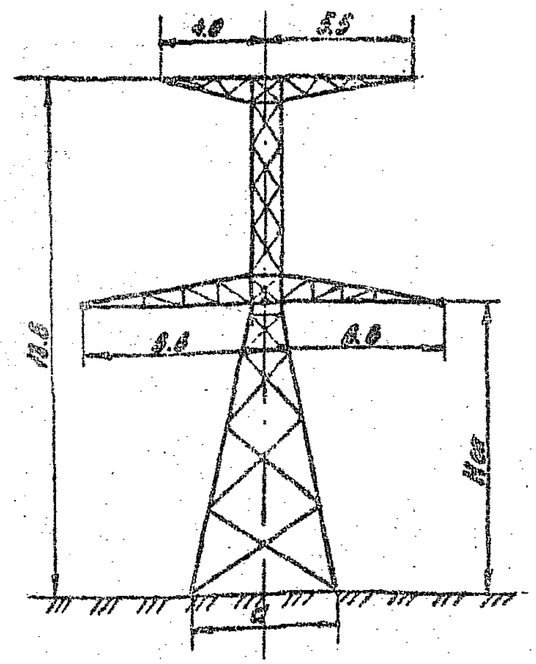

УС110-3

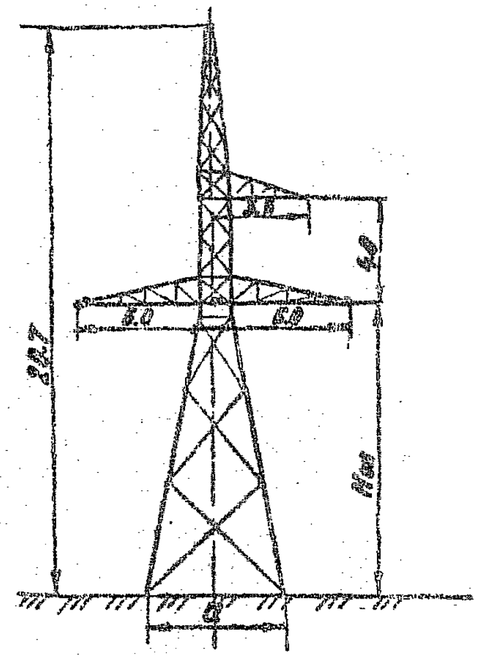

У35-1

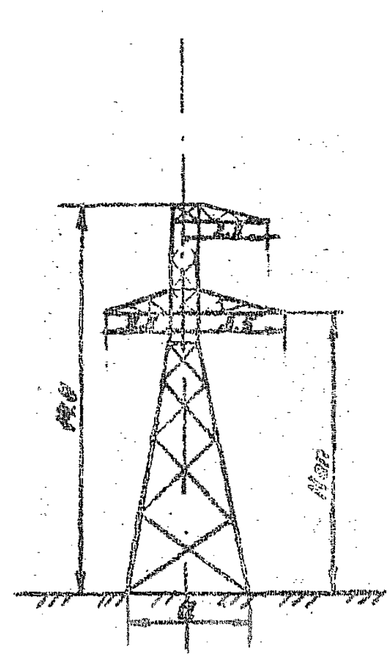

Показатель \ Опора	П220-3	У220-3
База опоры (а), м	5.0	6.2
Н опоры (без тросостойки), м	25.5	10.5
Масса опоры (с цинком), кг	4881	7530

Показатели \ Опора	УС110-3	У35-1
База опоры (а), м	4.8	4.2
Нопоры (без тросостойки), м	10.5	10.0
Масса опоры (с цинком), кг	5493	3080

Рис. 04

1122 тм/12

К-5-39

Лист 42

Гирлянды поддерживающие из изоляторов ПС 120-А для крепления проводов АС 300/39; АС 300/43, АС 400/52, АС 500/64 к промежуточным стальным опорам ВЛ 220 кВ.

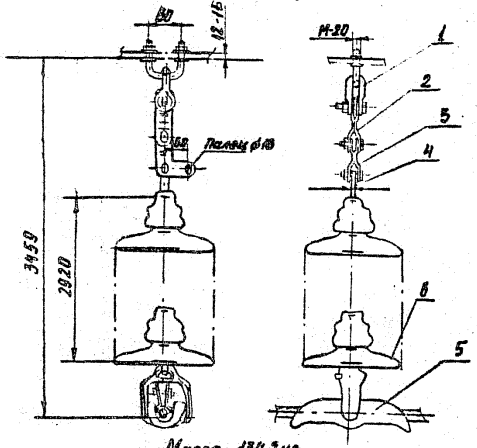

Масса гирлянды 134,2 кг

№ поз	Наименование	Марка	Кол-во
1	Узел крепления	КГП-12-1	1
2	Звено трехлапчатое	ПРТ-12-1	1
3	Звено монтажное	ПТМ-12-2	1
4	Серьга	СР-12-16	1
5	Зажим поддерживающий	ПГН-5-4	1
6	Изолятор	ПС120-1А	20

Поддерживающие изолированные крепления троса С70 с изоляторами ПС70-Д, ПФ70-В (с искровым промежутком) к стальным и железобетонным опорам ВЛ-220 кВ.

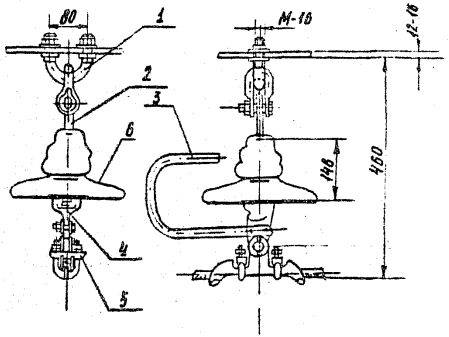

Масса гирлянды 13 кг

№ поз	Наименование	Марка	Кол-во
1	Узел крепления	КГП-7-1	1
2	Серьга	СР-7-16	1
3	Рог разрядный	РР-160	1
4	Ушко однолапчатое	У1-7-16	1
5	Зажим поддерживающий	ПГН-2-В	1
6	Изолятор	ПФ70-В	1

Рис. 05

Гирлянды натяжные одноцепные из изоляторов ПС120-А для крепления проводов АС150/24, АС185/29, АС240/32 к анкерно-угловым стальным и железобетонным опорам ВЛ-110кВ

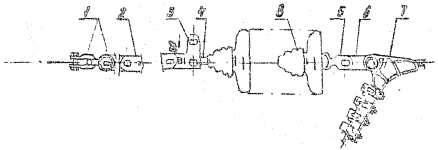

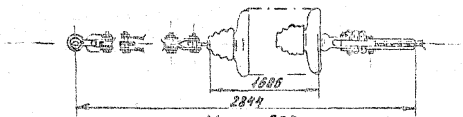

Масса 95.5кг
гирлянды

№ поз.	Наименование	Марка	Кол-во
1	Скоба	СК-12-1А	2
2	Звено регулирующие	ПРР-12-1	1
3	Звено монтажное	ПТМ-12-2	1
4	Серьга	СР-12-1В	1
5	Ушко двухлапчатое	У2-12-1В	1
6	Звено промежуточное	ПР-12-6	1
7	Зажим натяжной	НБН-3-6	1
8	Изолятор	ПС120-А	11

Натяжные изолированные крепления троса С-70 из изоляторов ПС70-Д (с заземлением) к анкерно-угловым стальным и железобетонным опорам ВЛ 110кВ

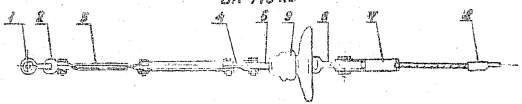

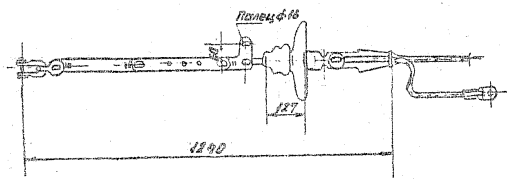

Масса 14.6 кг
гирлянды

№ поз.	Наименование	Марка	Кол-во
1	Скоба	СКД-9-1	1
2	Скоба	СК-7-1	1
3	Звено регулирующие	ПРР-7-1	1
4	Звено монтажное	ПТМ-7-2	1
5	Серьга	СР-7-1В	1
6	Ушко однолапчатое	УIК-7-1В	1
7	Зажим натяжной	НКК-1-1В	1
8	Зажим заземляющий	ЗПС-70-3	1
9	Изолятор	ПС70-Д	1

Рис. 06

1122 тп/м

К-3-39

Гирлянда натяжная одноцепная из изоляторов ПС-120А для крепления сталеалюминивых проводов АС330/39, АС330/43 к анкерно-угловым стальным опорам ВЛ-220кВ

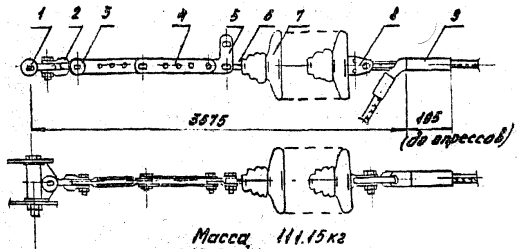

Масса гирлянды 111.15кг

N поз.	Наименование	Марка	Кол-во
1	Узел крепления	КГН-16-5	1
2	Скоба	СК-16-1А	1
3	Скоба	СК-12-1А	1
4	Звено регулирующее	ПРР-12-1	1
5	Звено промежуточное	ПТМ-12-2	1
6	Серьга	СР-12-16	1
7	Изолятор	ПС120-1	17
8	Ушко двухлапчатое	У2-12-16	1
9	Зажим натяжной	НАС-330-1	1

Гирлянда натяжная одноцепная из изоляторов ПС70-Д для крепления сталеалюминивых проводов АС70/11; АС95/16; АС150/24 к анкерно-угловым стальным железобетонным опорам ВЛ 35 кВ

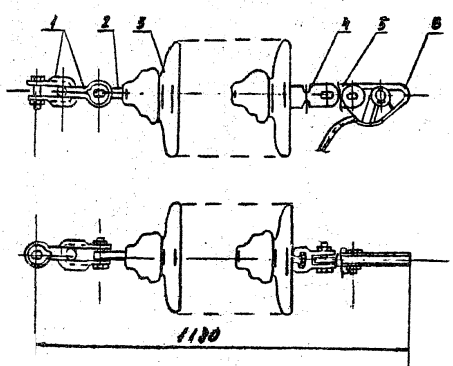

Масса гирлянды 27.95кг

N поз.	Наименование	Марка	Кол-во
1	Скоба	СК-7-1А	2
2	Серьга	СР-7-16	1
3	Изолятор	ПС70-Д	5
4	Ушко двухлапчатое	У2-7-16	1
5	Звено промежуточное	ПР-7-8	1
6	Зажим натяжной	НБН-2-4	1

Рис. 07

gost.e-ecolog.ru