ТИПОВОЙ ПРОЕКТ

УСТАНОВКА СИНХРОННЫХ КОМПЕНСАТОРОВ КСВБ-50-11У1

СОСТАВ ПРОЕКТА

АЛЬБОМ I - ОБЩАЯ ЧАСТЬ.
АЛЬБОМ II - УСТАНОВОЧНЫЕ ЧЕРТЕЖИ СИНХРОННЫХ КОМПЕНСАТОРОВ И ВСПОМОГАТЕЛЬНЫХ УСТРОЙСТВ.
АЛЬБОМ III - МОНТАЖНЫЕ ЧЕРТЕЖИ РУ10 КВ.
АЛЬБОМ IV - АВТОМАТИКА, РЕЛЕЙНАЯ ЗАЩИТА И ВТОРИЧНЫЕ СОЕДИНЕНИЯ.
АЛЬБОМ V - ЗДАНИЕ ВСПОМОГАТЕЛЬНОГО ОБОРУДОВАНИЯ /ВАРИАНТ СО СТЕНОВЫМИ ПАНЕЛЯМИ/.
АЛЬБОМ VI - ЗДАНИЕ ВСПОМОГАТЕЛЬНОГО ОБОРУДОВАНИЯ /ВАРИАНТ В КИРПИЧЕ/.
АЛЬБОМ VII - ФУНДАМЕНТ ДЛЯ ДВУХ СИНХРОННЫХ КОМПЕНСАТОРОВ.
АЛЬБОМ VIII - ОТОПЛЕНИЕ И ВЕНТИЛЯЦИЯ.
АЛЬБОМ IX - ТЕХНИЧЕСКОЕ ВОДОСНАБЖЕНИЕ СИНХРОННЫХ КОМПЕНСАТОРОВ
АЛЬБОМ X - СМЕТЫ.
АЛЬБОМ XI - ЗАКАЗНЫЕ СПЕЦИФИКАЦИИ

АЛЬБОМ VII

РАЗРАБОТАН
ОТДЕЛЕНИЕМ ДАЛЬНИХ ПЕРЕДАЧ
ИНСТИТУТА ЭНЕРГОСЕТЬПРОЕКТ
МИНЭНЕРГО СССР

УТВЕРЖДЕН И ВВЕДЕН В ДЕЙСТВИЕ
ИНСТИТУТОМ „ЭНЕРГОСЕТЬПРОЕКТ" С 1·X 1976Г.
ПРИКАЗОМ : № 138 ОТ 20·VIII · 1976Г.

gost.e-ecolog.ru

3584 тм-VII-2

Наименование листа.	N листа	Страница
Титульный лист.		1
Содержание альбома.	лист 1	2
Пояснительная записка.	лист 2	3
Заглавный лист. Перечень чертежей.	АС-VII-1	4
Заглавный лист. План расположения фундамента под синхронные компенсаторы и якорей. Общие указания.	АС-VII-2	5
Сводные спецификации.	АС-VII-3	6
Архитектурные чертежи.		
Планы на отм. 0.000 и отм. - 2.550, разрезы 1-1, 2-2, ведомость проемов окон и дверей, экспликация полов, ведомость отделки помещений.	АС-VII-4	7
Фасады, тамбур, ведомость перемычек, таблицы толщин стен и утеплителя.	АС-VII-5	8
Архитектурные детали.	АС-VII-6	9
Конструктивные чертежи.		
Опалубочный чертеж. План.	АС-VII-7	10
Опалубочный чертеж. Разрезы 1-1 и 2-2.	АС-VII-8	11
Опалубочный чертеж. Разрезы 3-3 ÷ 7-7.	АС-VII-9	12
Опалубочный чертеж. Разрезы 8-8 ÷ 10-10.	АС-VII-10	13
Фундаменты под оборудование. План и разрезы.	АС-VII-11	14
Армирование нижней плиты. Разбивка выпусков.	АС-VII-12	15

Наименование листа.	N листа	Страница
Армирование стен фундамента. Разрезы 1-1 ÷ 10-10; 13-13 ÷ 16-16.	АС-VII-13	16
Армирование стен фундамента. Разрезы 11-11 и 12-12.	АС-VII-14	17
Армирование верхней плиты П1.	АС-VII-15	18
Армирование верхней плиты П2 и балок Б1, Б2.	АС-VII-16	19
Спецификация арматуры.	АС-VII-17	20
Фундаменты коридора.	АС-VII-18	21
Перекрытия коридора.	АС-VII-19	22
Коридор. Монтажная схема металлоконструкций лестниц.	АС-VII-20	23
Металлоконструкции. Марки МК1 ÷ МК3.	АС-VII-21	24
Металлоконструкции. Марки МК4 ÷ МК-10.	АС-VII-22	25
Монтажные схемы раскладки щитов утепления.	АС-VII-23	26
Конструкции щитов утепления.	АС-VII-24	27
Узлы крепления щитов утепления. Спецификация.	АС-VII-25	28
Закладные части.	АС-VII-26	29
Якоря. Монтажные схемы. Узлы.	АС-VII-27	30
Якоря. Металлоконструкции. Марки МА1 ÷ МА3, МА6, МА7.	АС-VII-28	31
Якоря. Металлоконструкции. Марки МА4 - МА5.	АС-VII-29	32
Приспособление для монтажа ротора и статора. Монтажная схема и спецификации.	АС-VII-30	33
Приспособление для монтажа ротора. Металлоконструкции. Марка МА8.	АС-VII-31	34

Гл. инж. отд.	Лашенко	Гл. констр.	Страшненко
Гл. инж. пр.	Войнов	Гл. архит.	Вроблевская
Гл. специал.	Гоберман	Руков. гр.	Попова
Нач. отд.	Глик	Руков. гр.	Шелягин
Гл. техн.	Панкрушин	Ст. инж.	Ширко

Типовой проект разработан в соответствии с действующими нормами и правилами и предусматривает мероприятия, обеспечивающие взрывопожаробезопасность, а также безопасную эксплуатацию здания и сооружения.

Главный инженер проекта. /Войнов/.

ЭНЕРГОСЕТЬПРОЕКТ Отделение Дальних Передач г. Москва 1975 г.	Фундамент для двух синхронных компенсаторов.	Типовой проект
Установка синхронных компенсаторов КСВБ-50-11У1.	Содержание альбома.	Альбом VII
		лист 1

ПОЯСНИТЕЛЬНАЯ ЗАПИСКА

ОБЩИЕ ДАННЫЕ

Типовой проект „Установка синхронных компенсаторов КСВБ-50-11У1" выполнен взамен устаревшего проекта №407-3-66/67 (N 3584 тм), выпущенного в 1967 году.

Проект разработан для строительства в районах со следующими природными условиями:

а) расчетная зимняя температура наружного воздуха -20°; -30°; -40°;

б) нормативная снеговая нагрузка 70, 100, 150 кг/м²;

в) скоростной напор ветра 45 кг/м²;

г) рельеф местности спокойный;

д) грунты основания – сухие, однородные, непросадочные, средней плотности с физико-механическими характеристиками:

объемный вес $\gamma^{н} = 1{,}8$ т/м³,

угол внутреннего трения $\varphi^{н} = 28°$,

удельное сцепление: параметр линейности $C^{н} = 0{,}02$ кг/см²;

модуль деформации $E = 150$ кг/см²;

е) грунтовые воды отсутствуют;

ж) сейсмичность не более 6 баллов.

ОБЪЕМНО-ПЛАНИРОВОЧНОЕ РЕШЕНИЕ

Фундамент предназначен для установки двух синхронных компенсаторов типа КСВБ-50-11У1.

Машины устанавливаются симметрично относительно монтажной площадки, на которой установлены направляющие для затаскивания роторов при монтаже машин. Размеры фундамента 26×6,16×4,3 (h) м. Для обслуживания машин и подводки технологических коммуникаций в теле фундамента предусмотрены соответствующие помещения, имеющие выходы в коридор, расположенный вдоль фундамента. Коридор запроектирован с двумя входами. Оба входа приняты однотипными с кирпичными тамбурами, в одном из которых расположена венткамера.

КОНСТРУКТИВНОЕ РЕШЕНИЕ

Фундамент рассчитан и запроектирован на случай мгновенной остановки ротора при коротком замыкании, а также с учетом ситуаций, возникающих при натаскивании статора машины со стороны торцов фундамента и ротора со стороны монтажной площадки. Фундамент принят стенчатым в виде двух продольных стен, связанных между собой ригелями и поперечными стенками. Элементы верхнего строения фундамента связаны между собой и нижней плитой жесткими рамными узлами, что обеспечивается соответствующим армированием. Материал конструкций фундамента – монолитный железобетон марки 200, а стен коридора – монолитный бетон марки 100. Перекрытие тамбуров и коридора выполнено из плоских сборных жел. бет. плит. Стены тамбуров и карнизной части коридора – кирпичные. Марка бетона фундамента под СК по морозостойкости – Мрз 50, бетон коридора и кирпича – Мрз 15.

УКАЗАНИЯ ПО ПРИМЕНЕНИЮ ПРОЕКТА

При привязке проекта:

а) на опалубочном чертеже фундамента проставить абсолютное значение отметки 0.000, которая должна соответствовать отметке верха головки рельса;

б) назначить толщины стен тамбуров в зависимости от расчетной температуры наружного воздуха;

в) исключить из состава проекта данные, не относящиеся к принятой расчетной температуре наружного воздуха.

3584тм-VIII-3

Гл. инж. отд.	Пешков			
Гл. инж. пр.	Водянов			
Гл. специал.	Подвинов			
Нач. отд.	Жер			
Гл. технол.	Кожевников			
Гл. конструктор	Стеценко	Ветер		КЛ.75
Гл. технолог	Волков	Грунты		
Гл. электрик	Шапко	От. химии		

ЭНЕРГОСЕТЬПРОЕКТ отделение Дальних Передач г. Москва 1975 г.	Фундамент для двух синхронных компенсаторов	Типовой проект
Установка синхронных компенсаторов КСВБ-50-11У1	Пояснительная записка	Альбом VIII
		лист 2

Перечень частей проекта

Наименование.	Часть
Архитектурно-строительная часть	АС

Перечень чертежей марки АС

N чертежа	Наименование чертежа	Кол. форм.	Примечания
АС-VII-1	Заглавный лист. Перечень чертежей.	4	
АС-VII-2	Заглавный лист. План расположения фундамента под синхронные компенсаторы и якорей. Общие указания.	4	
АС-VII-3	Сводные спецификации.	4	
АС-VII-4	Планы на отм. 0.000 и отм.-2.550, разрезы 1-1, 2-2, ведомость проемов окон и дверей, экспликация полов, ведомость отделки помещений.	4	
АС-VII-5	Фасады, тамбур, ведомость перемычек, таблицы толщин стен и утеплителя.	4	
АС-VII-6	Архитектурные детали.	4	
АС-VII-7	Опалубочный чертеж. План.	4	
АС-VII-8	Опалубочный чертеж. Разрезы 1-1 и 2-2.	4	
АС-VII-9	Опалубочный чертеж. Разрезы 3-3 ÷ 7-7.	4	
АС-VII-10	Опалубочный чертеж Разрезы 8-8 ÷ 10-10.	4	
АС-VII-11	Фундаменты под оборудование. План и разрезы.	4	
АС-VII-12	Армирование нижней плиты. Разбивка выпусков.	4	
АС-VII-13	Армирование стен фундамента. Разрезы 1-1 ÷ 10-10; 13-13 ÷ 16-16.	4	
АС-VII-14	Армирование стен фундамента Разрезы 11-11 и 12-12.	4	
АС-VII-15	Армирование верхней плиты П1.	4	

Перечень чертежей марки АС

N чертежа	Наименование чертежа	Кол. форм.	Примечания
АС-VII-16	Армирование верхней плиты П2 и балок Б1, Б2.	4	
АС-VII-17	Спецификация арматуры.	4	
АС-VII-18	Фундаменты коридора.	4	
АС-VII-19	Перекрытия коридора	4	
АС-VII-20	Коридор. Монтажная схема металлоконструкций лестниц.	4	
АС-VII-21	Металлоконструкции. Марки МК1 ÷ МК3.	4	
АС-VII-22	Металлоконструкции. Марки МК4 ÷ МК10.	4	
АС-VII-23	Монтажные схемы раскладки щитов утепления.	4	
АС-VII-24	Конструкции щитов утепления.	4	
АС-VII-25	Узлы крепления щитов утепления. Спецификация.	4	
АС-VII-26	Закладные части	4	
АС-VII-27	Якоря. Монтажные схемы. Узлы.	4	
АС-VII-28	Якоря. Металлоконструкции. Марки МА1 ÷ МА3, МА6, МА7.	4	
АС-VII-29	Якоря. Металлоконструкции. Марки МА4-МА5	4	
АС-VII-30	Приспособление для монтажа ротора и статора. Монтажная схема и спецификации.	4	
АС-VII-31	Приспособление для монтажа ротора. Металлоконструкции. Марка МА8.	4	

Основные строительные показатели.

Наименование		Количество		
		-20°С	-30°С	-40°С
Площадь застройки м²		219.0	219.0	224.0
Строительный объем м³	надземный	231.0	231.0	242.0
	подземный	745.0	745.0	745.0

Перечень примененных стандартов и типовых материалов многократного использования.

4

Шифр	Наименование стандарта.	Примечания
ГОСТ 12506-67	Окна деревянные для зданий промышленных предприятий.	
ГОСТ 14624-69	Двери деревянные для зданий промышленных предприятий.	
Серия 2.435-6 в.5	Противопожарные двери и ворота промышленных зданий.	
Альбом ТДК-Н-1-68 ч. II разд. IV	Двери герметические.	
Альбом ТЭП'а 52059 9с	Плиты плоские железобетонные ППж.	
Серия 3.407-40/70	Альбом основных чертежей унифицированных железобетонных элементов подстанций 35-500 кВ. Выпуск 1970 года.	
ГОСТ 6665-63	Камни бетонные бортовые.	
Серия 1.139-1	Перемычки для жилищного и гражданского строительства.	

Таблица толщины стен в мм.

Расчетная температура	Размер „а"	Примечания
-20°С	380	
-30°С	380	
-40°С	510	

Таблица толщины утеплителя, в мм.

Расчетная температура	Толщина утеплителя	Примечания
-20°С	80	Пенобетон γ=500 кг/м³.
-30°С	80	
-40°С	90	

Расход бетона на монолитные железобетонные и бетонные конструкции в м³.

Вид конструкций	Марка бетона			
	200	150	100	50
Железобетон	380			
Бетонные		1.4	63.1	16.7

Условные обозначения

- Сварной шов заводской.
- Сварной шов заводской невидимый.
- Сварной шов монтажный.

ЭНЕРГОСЕТЬПРОЕКТ Отделение Дальних Передач г. Москва 1975г.	Фундамент для двух синхронных компенсаторов.	Типовой проект	
Установка синхронных компенсаторов КСВБ-50-1141	Заглавный лист. Перечень чертежей.	Альбом VII	
		Лист АС-VII-1	

Гл. инж. ВПИ Ляшенко; Гл. инж. пр. Дунаев; Гл. спец. Оберман; Нач. отд. Лик; Гл. технолог Конгрудин

Гл. архит. Бровцевой; Гл. констр. Воронихин; Рук. гр. Репнова; Ст. инж. Шишко

План расположения фундамента под синхронные компенсаторы и якорей.

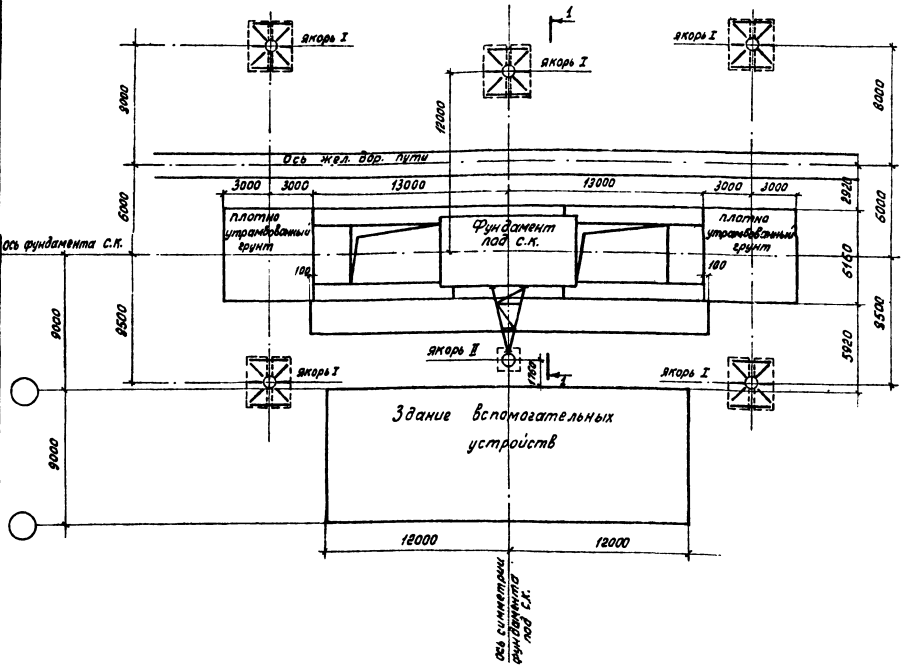

1-1

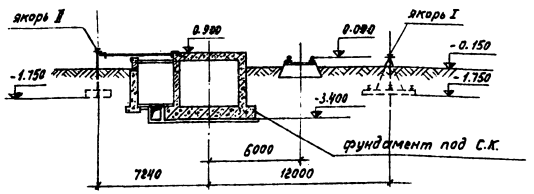

Усилия на якоря

1. Якорь I – 12,0 тс.
2. Якорь II – 8,0 тс.

Общие указания.

1. Конструкция фундамента разработана для следующих условий:
   а) нормативное давление на грунт принято $R^н \geq 1{,}0$ кгс/см²;
   б) грунтовые воды отсутствуют.
2. За относительную отметку 0,000 принята абсолютная отметка верха головки рельса путей перекатки трансформаторов. Планировка вокруг фундамента должна быть ниже отметки 0,000 на 15 см.
3. При наличии в основании фундамента слабых грунтов (торфяных, илистых и т.п.) слоем небольшой толщины (порядка 1,5 м) этот слой грунта следует заменить тщательно утрамбованной песчаной подушкой.
4. Бетонирование фундамента производить в 2 очереди:
   1) нижней плиты; 2) стен и верхних плит.
   Бетонирование каждой очереди фундамента производить непрерывно.
5. Верх бетонной подготовки и все поверхности (кроме фундаментов якорей), находящиеся в грунте, обмазать горячим битумом за 2 раза по холодной грунтовке.
6. Арматура принята класса А-I:
   а) при температуре до -30°С – из стали марки ВСт3кп2 по ГОСТ 380-71*;
   б) при температуре от -30°С до -40°С – из стали марки ВСт3пс6 по ГОСТ 380-71*.
7. Все металлоконструкции выполнять из стали марки ВСт3пс6 по ГОСТ 380-71*.
8. После выверки машины под металлическими направляющими произвести подливку бетоном состава 1:1,5:2,5 и $\frac{В}{Ц}=0{,}5$ на цементе марки 600, крупном песке и мелком гранитном щебне. При подливке не допускать проникновения раствора в трубы для болтов крепления машины.
9. Под все фундаменты (кроме фундаментов якорей) выполнить бетонную подготовку толщиной 100 мм из бетона марки 50.
10. Сварные работы производить в соответствии с требованиями ГОСТов 10922-64, 14098-68 и СН 393-69.
11. Выступающие на поверхность закладные части и металлические марки окрасить масляной краской за 2 раза. Металлические марки якорей защитить антикоррозийным лакокрасочным покрытием.
12. Обратную засыпку грунта производить слоями 20 см. с тщательным трамбованием.

3584 тм - VII - 5

Гл. инж. отд.	Лушенко		
Гл. инж. пр.	Волков		
Гл. спец.	Подберман		
Нач. отд.	Гнык		
Гл. техн.	Кончурин		
Гл. констр.	Стариченко		XI.75г.
Рук. группы	Левова		
Ст. инж.	Шапта		
Исполнит.	Корчкина		

ЭНЕРГОСЕТЬПРОЕКТ Отделение Дальних Передач г. Москва 1975г.	Фундамент для двух синхронных компенсаторов.	Типовой проект
Установка синхронных компенсаторов КСВБ-50-1141	Заглавный лист. План расположения фундамента под синхронные компенсаторы и якорей. Общие указания.	Альбом VII
		Лист АС-VII-2

3584 тм-VII-6

Сводная спецификация сборных железобетонных и бетонных элементов

Марка элемента	Кол. шт.	Масса элемента т.	Объем, м³ 1эл=та	Объем, м³ всех	Стандарт или лист проекта	Лист монтажной схемы	Примечания
Плиты							
НСП-3	10	3.28	1.31	13.1	Серия 3.407-40/70	АС-VII-27	
ППЖ2-1605	12	0.16	0.065	0.8	Альбом ТДВ 520599-с	АС-VII-18	
ППЖ2-2030	7	1.2	0.47	3.3	—"—	АС-VII-19	
ППЖ1-2805	1	0.35	0.135	0.1	—"—	АС-VII-19	
ППЖ1-2810	9	0.7	0.27	2.4	—"—	АС-VII-19	
Перемычки при t=-20°C и t=-30°C							
Б13	9	0.025	0.01	0.1	Серия 1.139-1	АС-VII-5	
Б19	9	0.085	0.033	0.3	—"—	—"—	
БУ19	4	0.13	0.051	0.2	—"—	—"—	
Перемычки при t=-40°C							
Б13	12	0.025	0.01	0.1	Серия 1.139-1	АС-VII-5	
Б19	13	0.085	0.033	0.4	—"—	—"—	
БУ19	4	0.13	0.051	0.2	—"—	—"—	

Ведомость проемов окон и дверей

Проемы: Тип по проекту	Размер в кладке „в×h" мм	Кол. мест	Элементы заполнения проема: Марка	Обозначение	Кол. шт.
О-1	1520×1215	2	ВС1-94	ГОСТ 12506-67	1
Д-1	820×2080	1	Д38	ГОСТ 14624-69	1
Д-2	1020×2370	3	ПД1	Серия 2.435-6 вып. 5	1
Д-3	800×1800	4	ДУ-IV-3	Альбом ТДК-Н-1-68 ч.II, раздел IV 1971г. Герметические двери.	1

Ведомость болтов, гаек и шайб

Наименование	Диаметр	Длина, мм: Болта	Длина, мм: Нарезки	Кол. шт.	Масса, кг: 1шт.	Масса, кг: всех	Стандарт или лист проекта
Болт	М20	40	40	4	0.2	0.8	ГОСТ 7798-70*
—"—		100	46	2	0,32	0.6	—"—
—"—		120	46	28	0.37	10,4	—"—
Гайка		—	—	42	0,06	2,5	ГОСТ 5915-70*
Шайба		—	—	44	0,02	0.9	ГОСТ 11371-68*
Болт	М30	340	60	80	2.2	176.0	АС-VII-28
Болт		520	60	60	3.1	186.0	—"—
Гайка		—	—	140	0.2	28.0	ГОСТ 5915-70*

Сводная спецификация стальных элементов

Марка	Кол. шт.	Масса, кг: 1шт.	Масса, кг: всех	Стандарт или лист проекта	Лист монтажной схемы
МБ1	4	88.3	353.2	АС-VII-25	АС-VII-23
МН1	24	42.9	1029.6	АС-VII-26	АС-VII-7
МН2	2	39.2	78.4	—"—	—"—
МН3	2	291.6	583.2	—"—	—"—
МН4	66пм	5.1	336.6	—"—	—"—
МН5	4	74.4	297.6	—"—	—"—
МН6	151	0,5	75,5	—"—	—"—
МН7	37	2.0	74.0	—"—	—"—
МН8	8	0.7	5.6	—"—	—"—
МН9	4	2.2	8.8	—"—	—"—
МН10	2	7.0	14.0	—"—	—"—
МН11	4.	6.2	24.8	—"—	—"—
МН12	4	29.9	119.6	—"—	АС-VII-18
МН13	38.4пм	3.7	142,1	—"—	—"—
МН14	10	0.9	9.0	—"—	АС-VII-19
МН15	4	0.8	3.2	—"—	АС-VII-18
МК1	1	132.0	132.0	АС-VII-21	АС-VII-20
МК2	1	28.0	28.0	—"—	—"—
МК3	2	20.0	40.0	—"—	АС-VII-7
МК4	2	174.0	348.0	АС-VII-22	АС-VII-20
МК5	2	41.0	82.0	—"—	—"—
МК6	1	14.0	14.0	—"—	—"—
МК7	1	23.0	23.0	—"—	—"—
МК8	1	31.0	31.0	—"—	—"—
МК9	1	30.0	30.0	—"—	—"—
МК10	25,3пм	18.0	455,4	—"—	АС-VII-19
Сальник Ду250	4	43.6	174.4	Серия 3.901-5	АС-VII-7
МА1	5	41.0	205.0	АС-VII-28	АС-VII-27
МА2	20	88.0	1760.0	—"—	—"—
МА3	15	162.0	2430.0	—"—	—"—
МА4	1	198.0	198.0	АС-VII-29	—"—
МА5	1	254.0	254.0	—"—	—"—
МА6	80	3.3	264.0	АС-VII-28	—"—
МА7	60	4.2	252.0	—"—	—"—

Выборка стали по профилям

Наименование проката и ГОСТ	Профиль	Масса, кг
При t=-20°C и t=-30°C		
Сталь ВСт3кп2		
Сталь горячекатаная круглая класс А-I ГОСТ 5781-61*	Ф6	4
	Ф8	108
	Ф12	1962
	Ф16	6889
	Ф20	18946
	Ф25	106
Сталь угловая равнобокая ГОСТ 8509-72	L 45×4	115
	L 63×5	396
	L 90×7	116
	L 100×10	556
	L 125×12	50
Сталь угловая неравнобокая ГОСТ 8510-72	L 140×90×10	455
Двутавр ГОСТ 8239-72	I 20	350
Швеллеры ГОСТ 8240-72	[12	121
	[16	1445
Сталь толстолистовая ГОСТ 5681-57*	– б=6	276
	– б=10	226
	– б=12	1726
	– б=20	1483
Рифленая сталь ГОСТ 8568-57*	– б=6	299
Трубы стальные бесшовные горячекатаные ГОСТ 8732-70*	Тр. 114×6,0	905
	Тр. 140×16,0	476
	Тр. 180×5,0	2
Трубы стальные электросварные ГОСТ 10704-63*	Тр. 38×2,0	39
Электроды ГОСТ 9467-60	—	92
	Итого:	37143

Выборка стали по профилям.

Наименование прокат и ГОСТ	Профиль	Масса, кг
При t=-40°C		
Сталь ВСт.3кп2		
Сталь горячекатаная круглая класс А-I ГОСТ 5781-61*	Ф6	4
	Ф8	75
	Ф16	9
	Ф20	11
	Ф25	106
Сталь угловая равнобокая ГОСТ 8509-72	L 45×4	115
	L 63×5	369
	L 90×7	116
	L 125×12	50
Двутавр ГОСТ 8239-72	I 20	350
Швеллер ГОСТ 8240-72	[12	121
Сталь толстолистовая ГОСТ 5681-57*	– б=6	270
	– б=10	154
	– б=20	570
Рифленая сталь ГОСТ 8568-57*	– б=6	299
Трубы стальные бесшовные горячекатаные ГОСТ 8732-70*	Тр. 114×6.0	905
	Тр. 180×5.0	2
Трубы стальные электросварные: ГОСТ 10704-63*	Тр. 38×2.0	39
	Итого:	3565
Сталь ВСт3пс6		
Сталь горячекатаная круглая класс А-I ГОСТ 5781-61*	Ф8	33
	Ф12	1962
	Ф16	6880
	Ф20	18935
Сталь угловая равнобокая ГОСТ 8509-72	L 63×5	27
	L 100×10	556
Сталь угловая неравнобокая ГОСТ 8510-72	L 140×90×10	455
Швеллер ГОСТ 8240-72	[16	1445
Сталь толстолистовая ГОСТ 5681-57*	– б=6	6
	– б=10	72
	– б=12	1726
	– б=20	913
Трубы стальные бесшовные горячек. ГОСТ 8732-70*	Тр. 140×16.0	476
Электроды ГОСТ 9467-60	—	92
	Итого:	33578
	Всего:	37143

Асбестоцементная труба ф100мм l=8,1п.м ГОСТ 539-73.

Асбестоцементные плиты толщиной б=20м-16,0м² ГОСТ 4248-68.

ЭНЕРГОСЕТЬПРОЕКТ Отделение Дальних Передач г.Москва 1975г	Фундамент для двух синхронных компенсаторов.	Типовой проект
Установка синхронных компенсаторов КСВБ-50-1191	Сводные спецификации.	Альбом VII
		Лист АС-VII-3

Гл.инж.пр. Воинов; Нач.отд. Глик; Гл.технолог Панкрушин; Гл.констр. Страшненко; Гл.архит. Вроблевская; Руков.гр. Панова; Руков.гр. Шелягин; Ст.инж. Ширко; Исполнит. Манычкина; Проверил Аксакова

Разрез 1-1

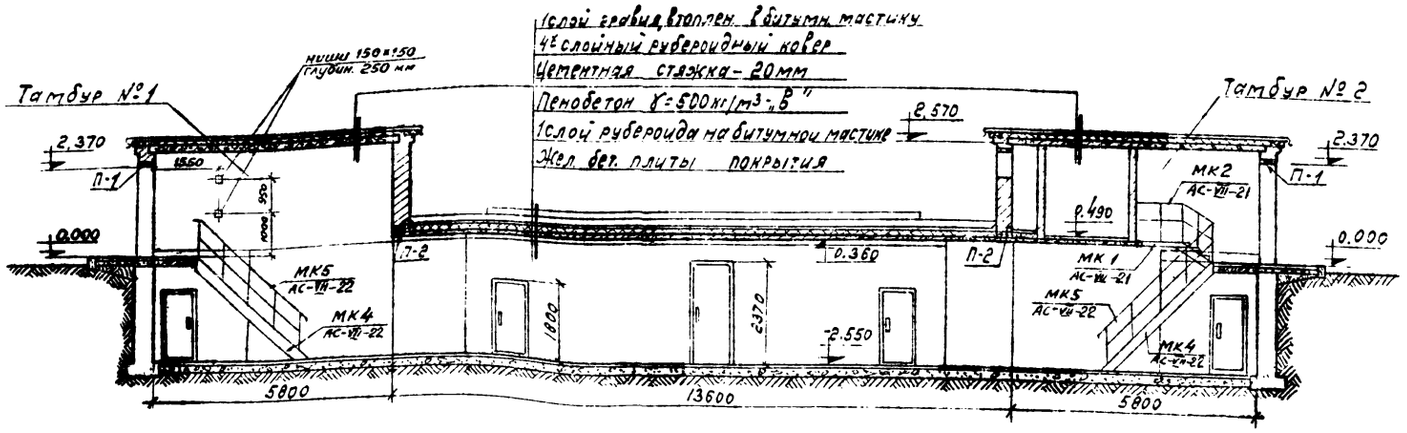

Разрез 2-2

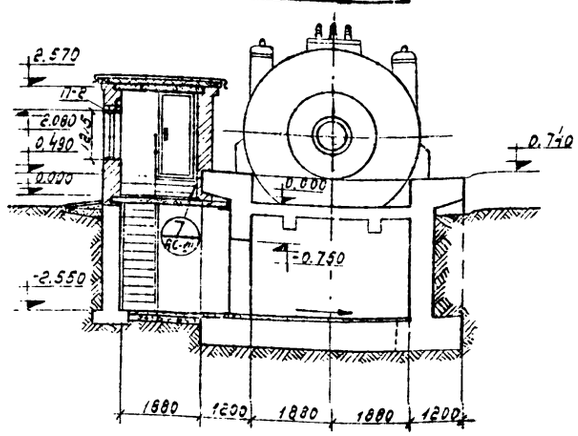

План на отм. 0,000

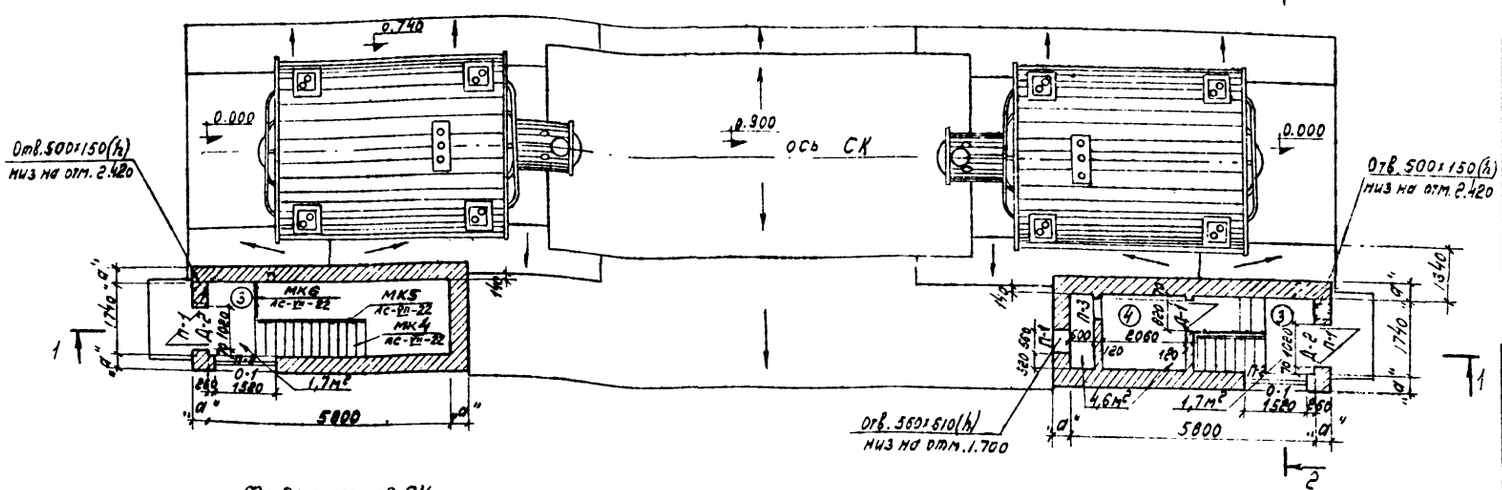

Фундамент под СК

см. лист АС-VII-2

План на отм. -2,550

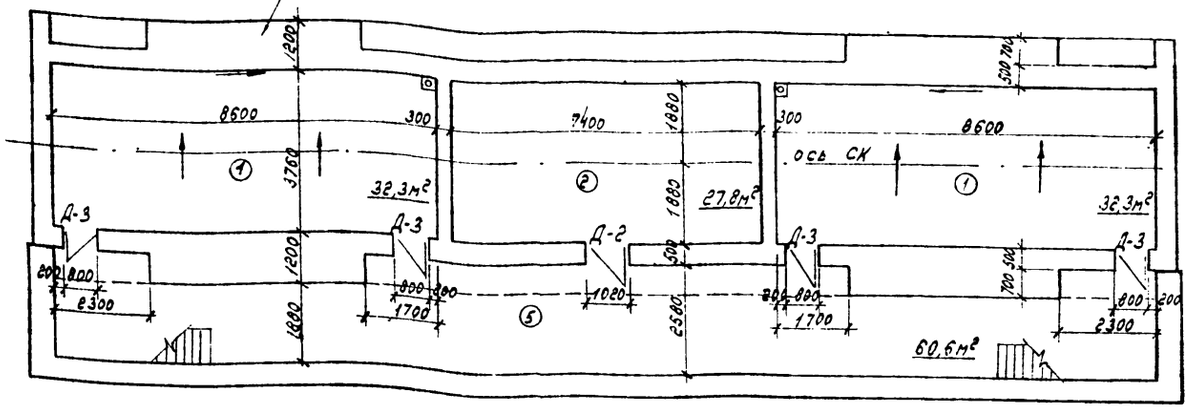

Ведомость проемов окон и дверей

№ п.п.	Проемы: Тип по проекту	Проемы: Размер в кладке „в×h" мм	Проемы: Кол. мест	Элементы заполнения проема: Марка	Элементы заполнения проема: Обозначение	Элементы заполнения проема: Кол. шт.
1	О-1	1520×1215	2	ВС1-94	ГОСТ 12506-67	1
2	Д-1	820×2080	1	Д38	ГОСТ 14624-69	1
3	Д-2	1020×2370	3	ПД1	Серия 2.435-6 вып.5	1
4	Д-3	800×1800	4	ДУ-IV-3	Альбом ч.II разд. IV 1971г. ТДХ-Н-1-68 сертеж. "двери"	1

Экспликация полов

№ № помещ.	Наимен. помещ.	Конструкция пола	Описание конструкции	Толщ. в мм	Тип пола по СНиП II-В 8-71
1	Помещен. фундам.		- керамическая плитка	10	П-4/3 в
2	Насосная		- цем.-песчан. раствор марки 200	20	
5	Коридор		- гидроизоляция - слой рубер. на битум. мастике		
			- бетон. подстилающ. слой	100	
3	Тамбур		- керамическая плитка	10	П-4/3 в
4	Вентхамера		- цем.-песчан. раствор марки 150	20	
			- жел. бетонная плита перекрытия	100	

Для пом. 5 дыт. бассейне 3 для пом. 5

Ведомость отделки помещений

№ № помещ.	Наименование помещения	Потолок: штукатурка или затирка	Потолок: окраска	Стены и перегородки: штукатурка или затирка	Стены и перегородки: окраска или облицовка	Отделка низа стен и перегородок, панелей: окраска или облицовка	Отделка низа стен и перегородок, панелей: высота мм
1	помещен. фун-в	затирка	побелка	затирка швов	силикат. окраска	-	-
2	насосная						
3	тамбур	затирка	побелка	штукатурка	—"—	-	-
4	вентхамера						
5	коридор	затирка	побелка	затирка швов	силикатн. окраска	-	-

Примечания:

1. Фасады, тамбур, ведомость перемычек, таблицы толщин стен и утеплителя - см. лист АС-VII-5.
2. Уклон для стока воды осуществляется подливкой цементным раствором и принят по верху фундамента и внутри помещений i=0,002.

ЭНЕРГОСЕТЬПРОЕКТ Отделение Дальних Передач г. Москва 1975г.	Фундамент для двух синхронных компенсаторов	Типовой проект
Установка синхронных компенсаторов КСВБ-50-11У1	Планы на отм. 0.000 и отм.-2.550 разрезы 1-1, 2-2, ведомость проемов окон и дверей, экспликация полов, ведомость отделки помещений.	Альбом VIII
		Лист АС-VII-4

Гл. инж. пр. Волков; Нач. отд. Слик; Гл. технол. Кононцин; Гл. архит. Вольдберг; Гл. констр. Сарсенгельдин; Рук. груп. Шелагин; Инж. Ким

3584 тм - VII-8

Фасад

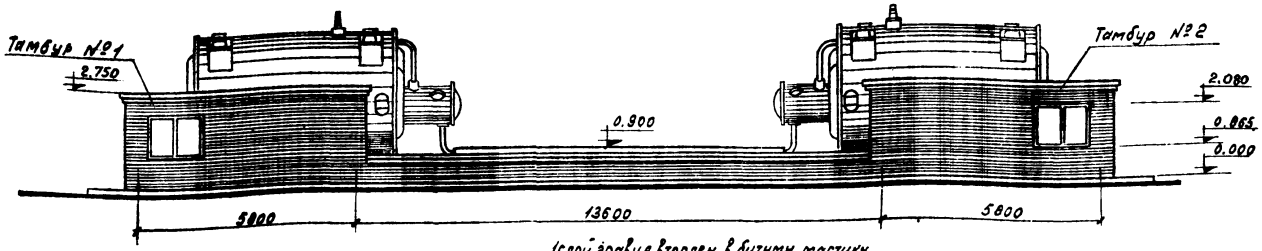

Боковой фасад

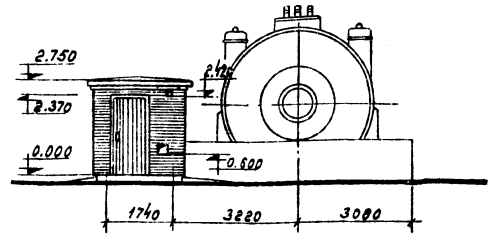

Тамбур №2

Разрез 1-1

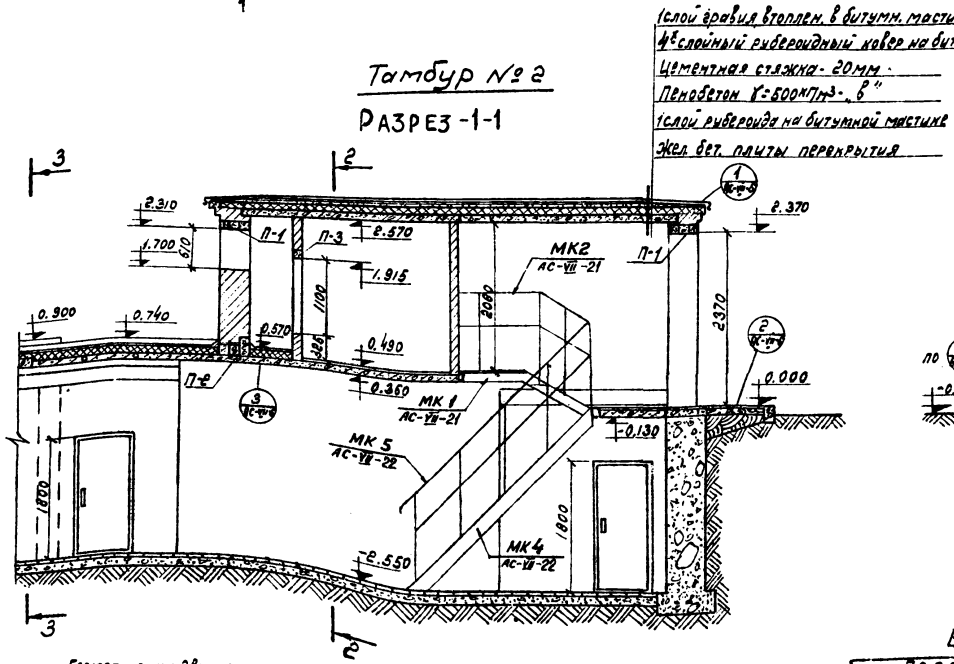

Разрез 2-2

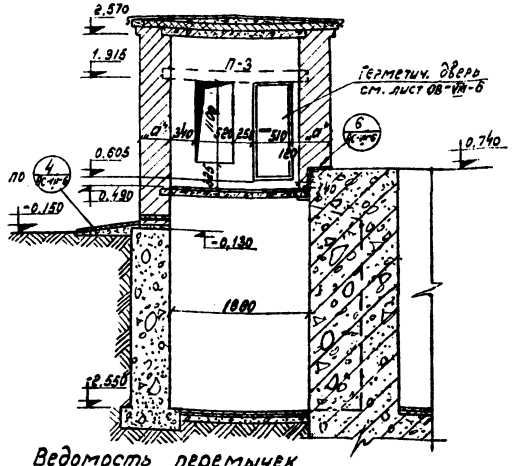

Разрез 3-3

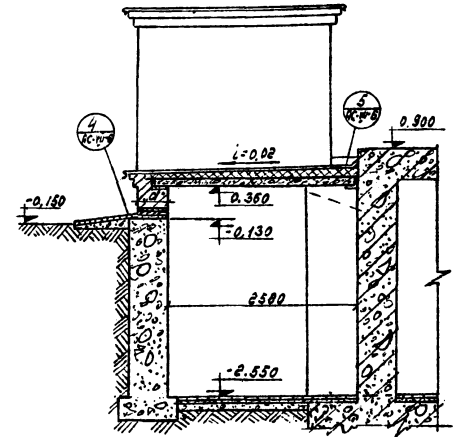

План

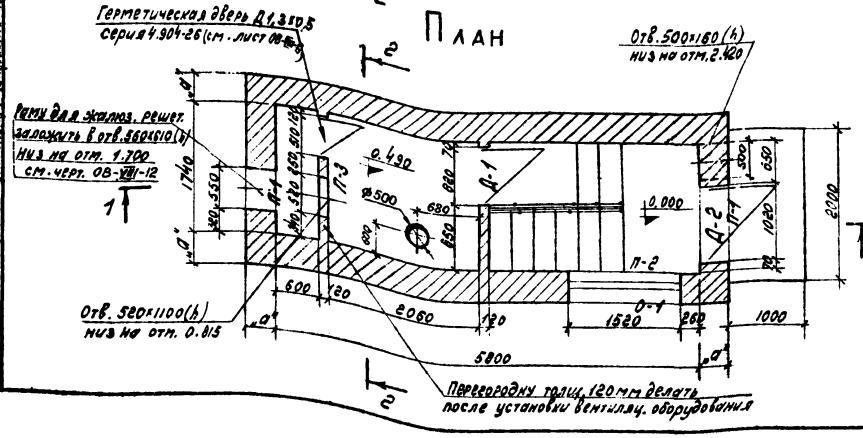

Ведомость перемычек

Перемычки				Элементы перемычек		
t°C	Тип по проекту	Схема сечения	Кол. мест	Марка	Обозначение	Общ. кол.
20-30°C	П-1	2.370 / 380	3	Б 13	ГОСТ 948-66	9
	П-2	2.080 / 0.460 / 380 / БУ-19	4	БУ 19	— " —	4
				Б 19		8
40°C	П-1	2.370 / 510	3	Б 13	— " —	12
	П-2	2.080 / 0.460 / 510 / БУ-19	4	БУ 19	— " —	4
				Б 19		12
20-40°C	П-3	1.915 / 120	1	Б 19	— " —	1

Таблица толщин стен

Расчетная температ.	Размер „а"	Примечание
- 20°C	380	—
- 30°C	380	—
- 40°C	510	—

Таблица толщин утеплителя

Расчетная температ.	Толщина утеплит. „в"	Примечание
- 20°C	80	—
- 30°C	80	—
- 40°C	90	—

Примечания:

1. Планы на отм. -0,000 и отм. -2.550, разрезы 1-1, 2-2, ведомость проемов окон и дверей, экспликация полов, ведомость отделки помещений - см. лист АС-VII-4.

ЭНЕРГОСЕТЬПРОЕКТ Отделение Дальних Передач г. Москва 1975г.	Фундамент для двух синхронных компенсаторов	Типовой проект
Установка синхронных компенсаторов КСВБ-50-11У1	Фасады, тамбур, ведомость перемычек, таблицы толщин стен и утеплителя.	Альбом VII
		Лист АС-VII-5

Гл. инж. пр. Войнов
Нач. отд. Глик
Гл. техноп. Ранкрушин
Гл. архит. Вроблевская
Гл. констр. Строганенко
Рук. группы Шелягин

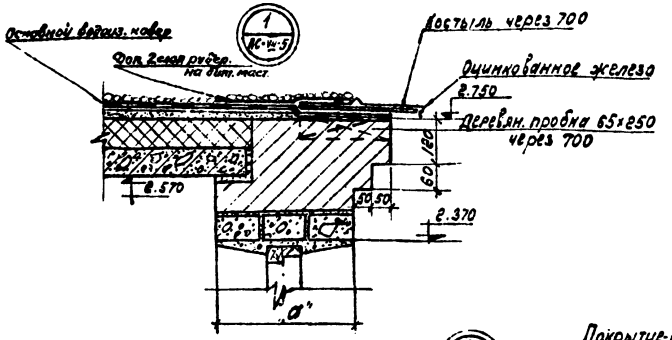

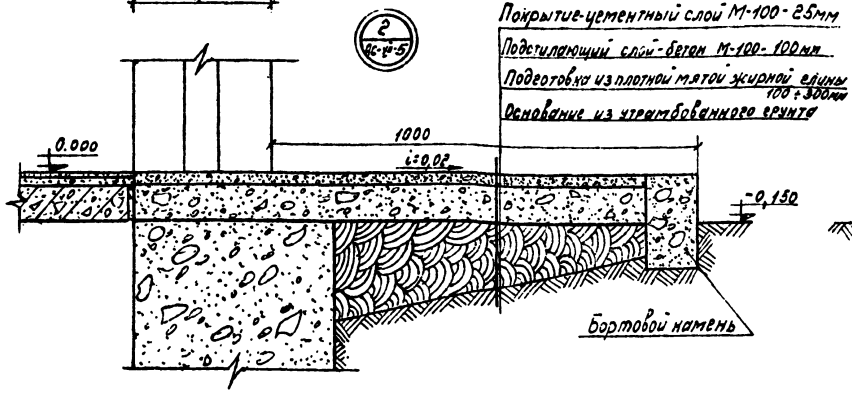

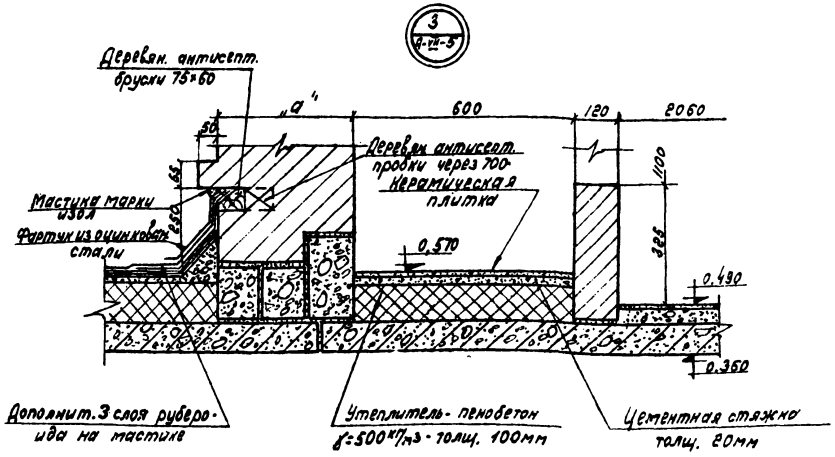

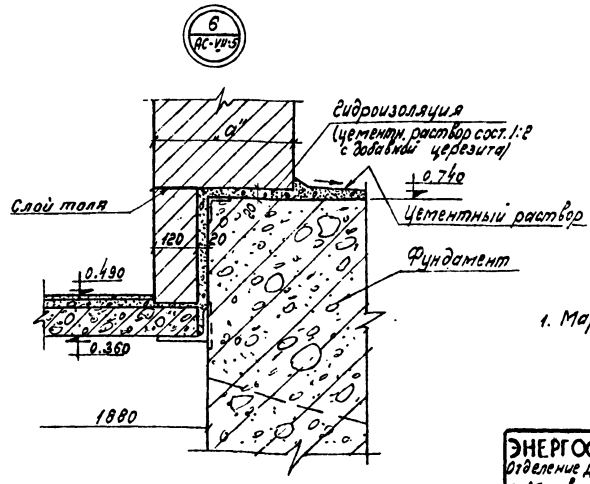

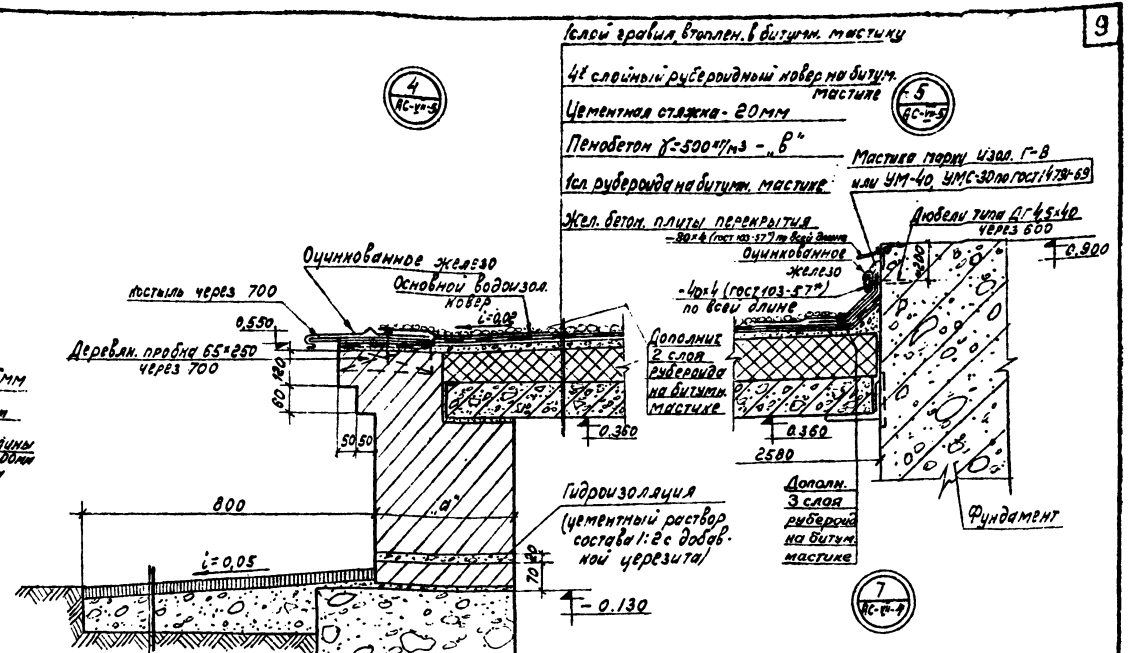

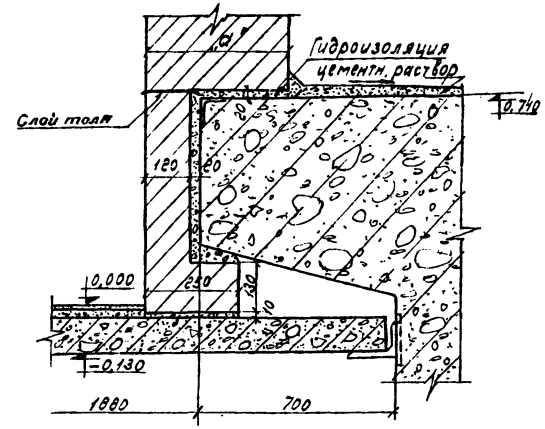

Примечания:

1. Маркировку узлов см. листы АС-VII-5.

ЭНЕРГОСЕТЬПРОЕКТ Отделение Дальних Передач г. Москва 1975г.	Фундамент для двух синхронных компенсаторов	Типовой проект
Установка синхронных компенсаторов КСВБ-50-11У1	Архитектурные детали.	Альбом VII
		Лист АС-VII-6

План

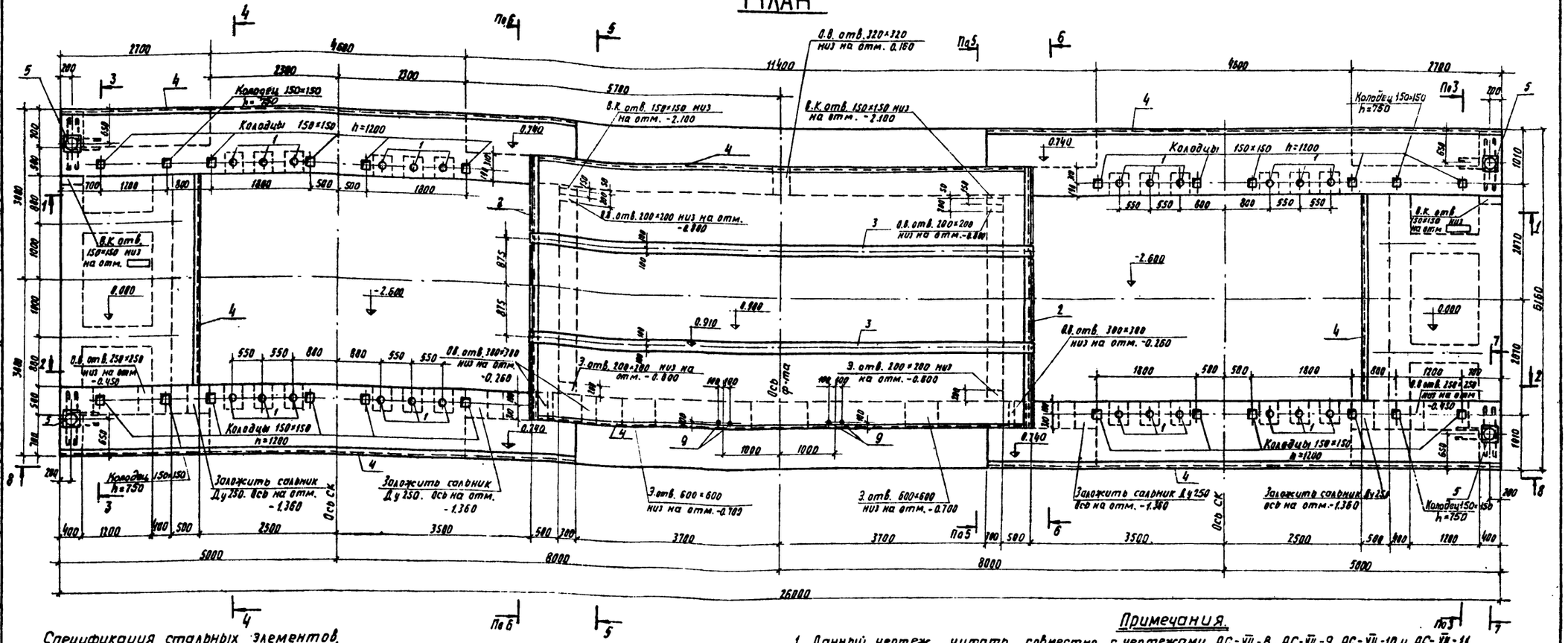

Спецификация стальных элементов, замаркированных на этом листе.

Наименов. элемента	Марка элемента по схеме	Марка элемента по стандарту	Кол. шт.	Масса элемента кг.	Стандарт или лист проекта
Закладные части	1	МН1	24	42.9	АС-VII-26
	2	МН2	2	39.2	—"—
	3	МН3	2	294.6	—"—
	4	МН4	66 пм	5.1	—"—
	5	МН5	4	14.4	—"—
	6	МН6	149	0.5	—"—
	7	МН7	37	2.0	—"—
	8	МН8	8	0.7	—"—
	9	МН9	4	2.2	—"—
	10	МН10	2	7.0	—"—
	11	МН11	4	6.2	—"—
	12	МК3	2	20.0	АС-VII-21
	13	Сальник Ду 250	4	43.6	Серия 3.901-5

Расход бетона на фундамент под СК.

Наименование элемента	Марка бетона	Объем м³
Фундамент под СК	200	300.0
Бетонная подготовка	50	16.7

Асбестоцементная труба ф100мм ℓ=8,1 п.м по ГОСТ 539-73.

Примечания.

1. Данный чертеж читать совместно с чертежами АС-VII-8, АС-VII-9, АС-VII-10 и АС-VII-11.
2. Под фундамент сделать бетонную подготовку из бетона марки 50, толщиной 100мм.
3. Отметки верха монтажной площадки (0,900) и фундамента СК (0,740) строго выдержать.
4. Разбивку фундаментных болтов выдержать точно по приведенным размерам.
5. После выверки машины под металлическими направляющими произвести подливку бетоном состава 1:1,5:2,5 и $\frac{B}{Ц}$ = 0,5 на цементе марки 600, крупном песке и мелком гранитном щебне. Не допускать:
   а) проникновения раствора в трубы анкеров при подливке;
   б) сцепления раствора с анкерными болтами.
6. Нижняя плоскость фланцев марок МН1 должна быть заподлицо с верхней плоскостью ниши.
7. Арматуру в приямках вырезать по месту.
8. Все отверстия, после пропуска труб и кабелей заделать бетоном марки 200 на расширяющемся цементе.

ЭНЕРГОСЕТЬПРОЕКТ Отделение Дальних передач г. Москва 1975г.	Фундамент для двух синхронных компенсаторов.	Типовой проект
Установка синхронных компенсаторов КСВБ-50-1141	Опалубочный чертеж. План.	Альбом VII
		Лист АС-VII-7

Гл. инж. пр. Воина; Нач. отд. Гаик; Гл. технолог Линкурцин; Гл. констр. Стрельников; Рук. гр. Попова
Ст. инж. Ширко; Исполнит. Жевлакова; Проверил Матрешова; Копировал
Гл. инженер Уховленков; Рук. группы Иванова; Технолог Гальберг

3584 тм-VII-11

1-1

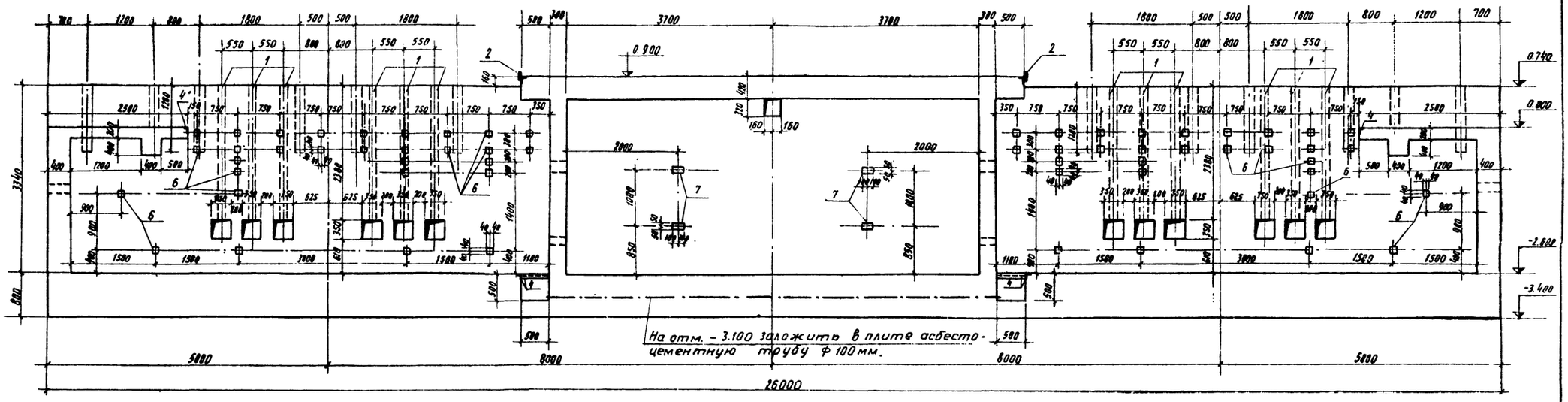

2-2

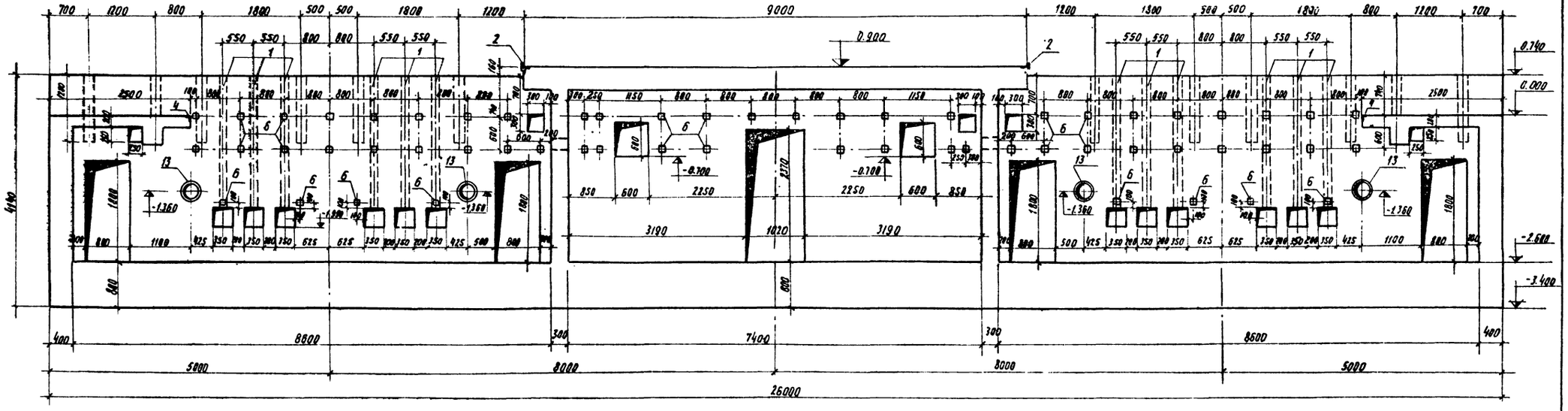

Примечания.

1. Данный чертеж читать совместно с чертежами АС-VII-7, АС-VII-10.

ЭНЕРГОСЕТЬПРОЕКТ Отделение Дальних Передач г. Москва 1975г	Фундамент для двух синхронных компенсаторов.	Типовой проект
Установка синхронных компенсаторов КСВБ-50-11У11	Опалубочный чертеж Разрезы 1-1 и 2-2	Альбом VII Лист АС-VII-8

Гл. инж. пр	Вадков	Ст. инж.	Широко
Нач. отд	Глик	Исполнит	Манычкина
Гл. технолог	Панкрушин	Проверил	Петрашова
Гл. констр	Страшненко	Копировал	
Рук. группы	Панова		

3584 тм-VII-12

3-3

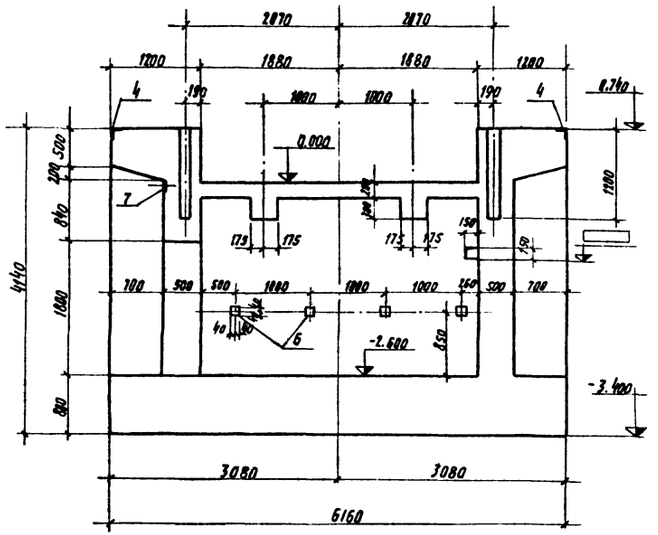

4-4

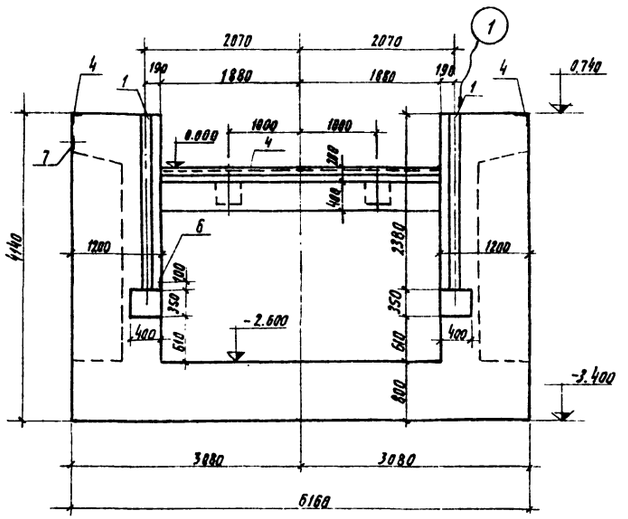

5-5

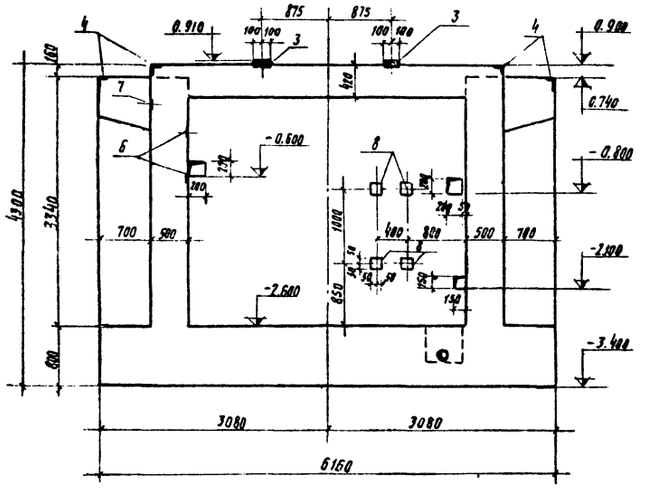

6-6

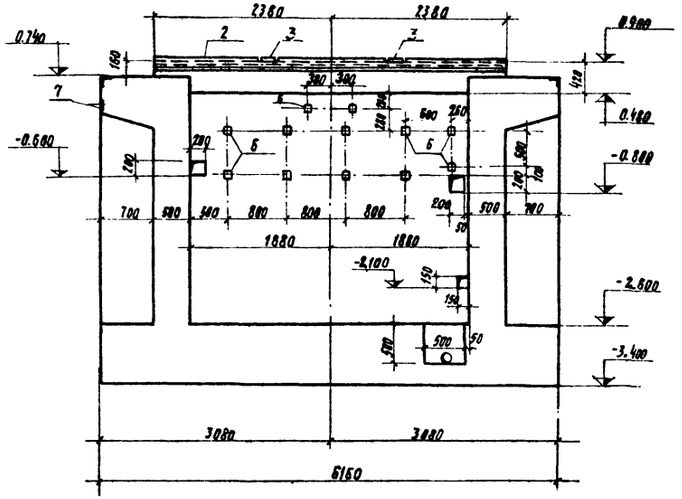

7-7

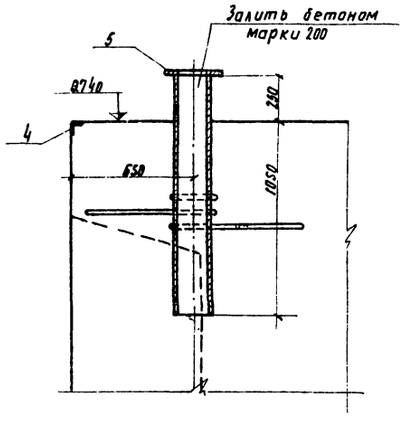

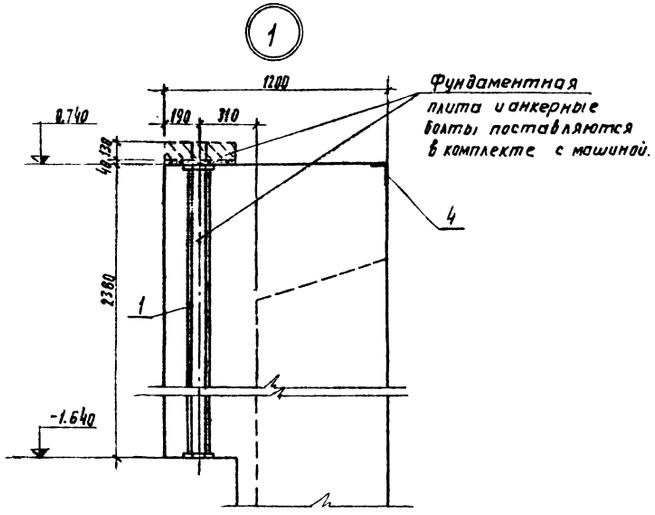

Примечания.

1 Данный чертеж читать совместно с чертежом АС-VII-7.

ЭНЕРГОСЕТЬПРОЕКТ Отделение Дальних Передач г. Москва 1975г	Фундамент для двух синхронных компенсаторов.	Типовой проект
Установка синхронных компенсаторов. КСВБ-50-11УЛ	Опалубочный чертеж. Разрезы 3-3 ÷ 7-7	Альбом VII Лист АС-VII-9

Гл. инж. пр.	Войнов	Ст. инж.	Ширко
Нач. отд.	Глик	Исполнит.	Маныкина
Гл. технолог.	Панкрушин	Проверил	Петрашова
Гл. констр.	Страшненко	Копировал	
Рук. группы	Панова		

3584 тм-VII-13

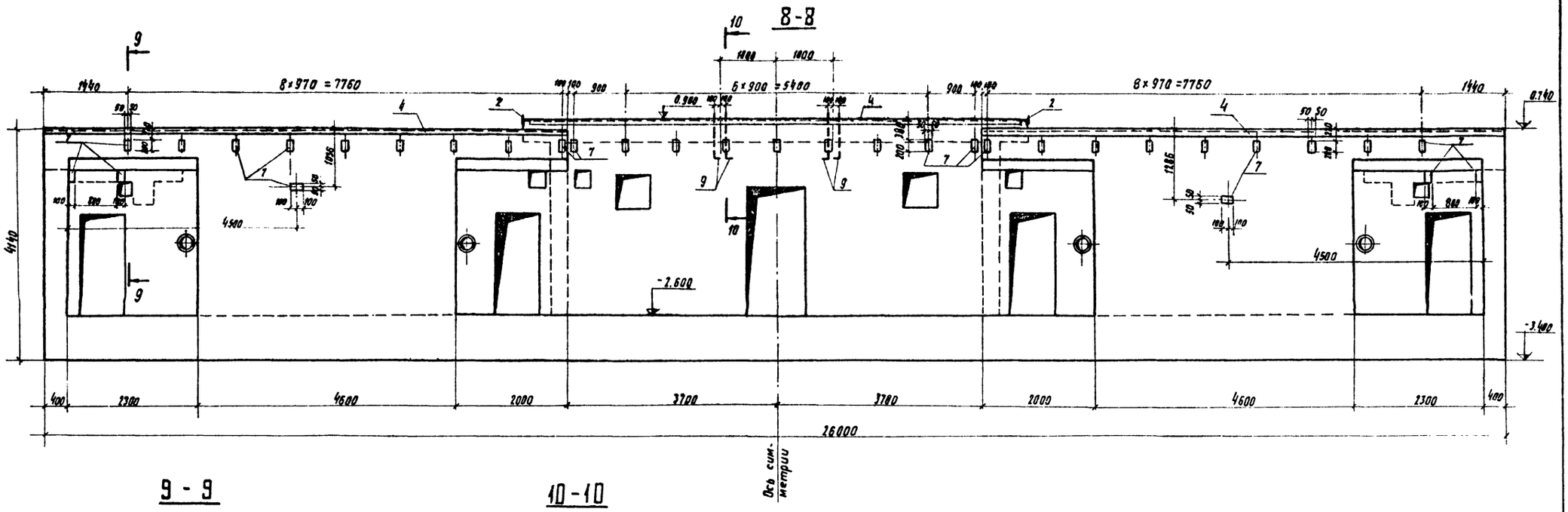

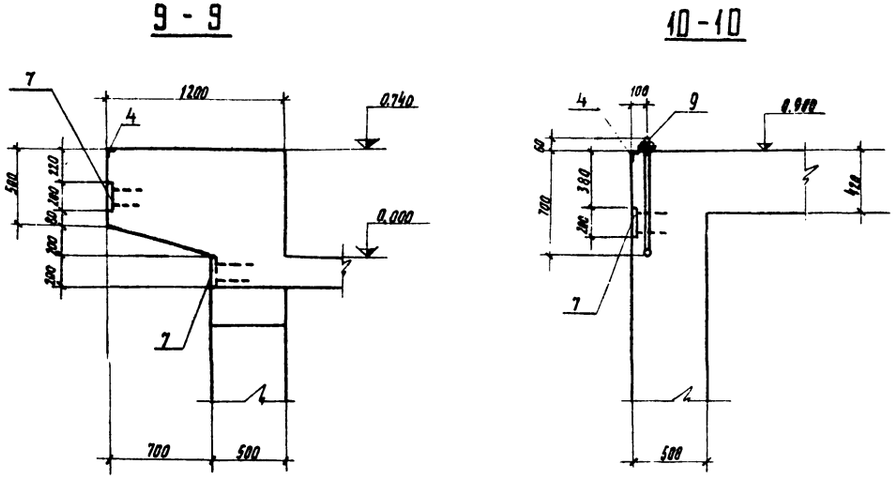

Примечания.

1 Данный чертеж читать совместно с чертежами АС-VII-7, АС-VII-8.

ЭНЕРГОСЕТЬПРОЕКТ Отделение Дальних Передач г. Москва 1975 г.	Фундамент для двух синхронных компенсаторов.	Типовой проект
Установка синхронных компенсаторов КСВБ-50-11У1.	Опалубочный чертеж Разрезы 8-8 ÷ 10-10	Альбом VII Лист АС-VII-10

Гл. инж. пр.	Войнов	Ст. инж.	Ширко
Нач. отдела	Глик	Исполнит.	Манычкина
Гл. технолог.	Панкрушин	Проверил	Петрашова
Гл. констр.	Страшненко	Копировал	
Рук. группы	Панова		

План

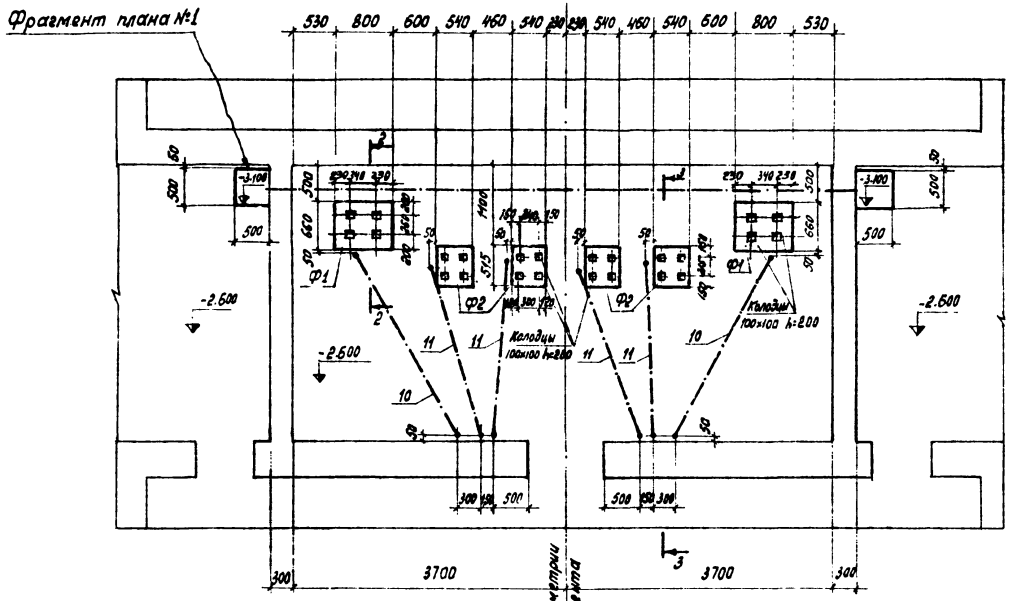

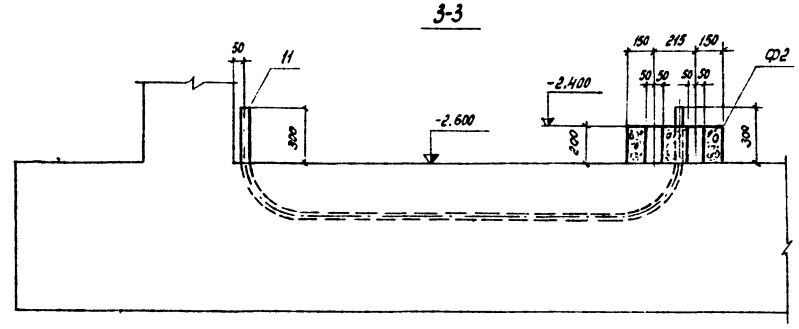

Расход бетона на монолитные конструкции

Наименование элемента	Кол-во шт	Марка бетона	Объем, м³		Примечания
			1 шт.	Всех	
Ф1	2	100	0,11	0,22	
Ф2	4	100	0,06	0,24	

Примечания

1. Спецификацию на закладные части см. чертеж АС-VII-7.
2. Трубы „10", „11" и асбестоцементную трубу заложить в нижнюю плиту фундамента под СК во время бетонирования.

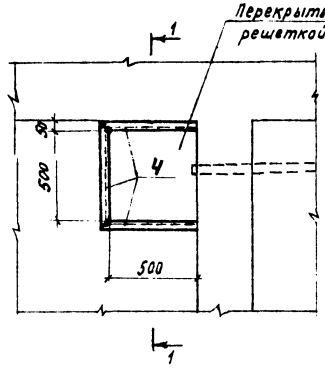

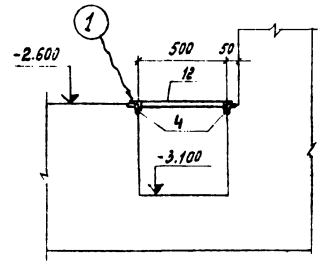

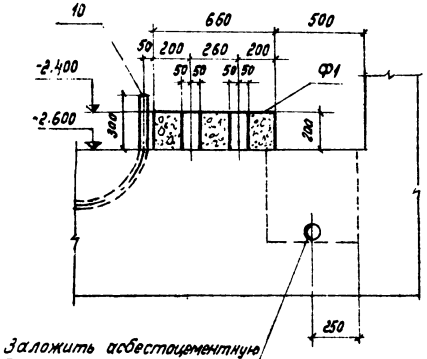

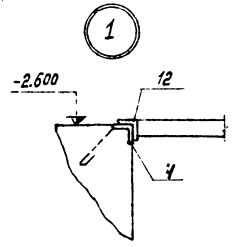

ЭНЕРГОСЕТЬПРОЕКТ Отделение Дальних Передач г. Москва 1975г.	Фундамент для двух синхронных компенсаторов	Типовой проект
Установка синхронных компенсаторов КСВБ-50-11У1	Фундаменты под оборудование. План и разрезы.	Альбом VII
		Лист АС-VII-11

Армирование нижней плиты

Верхняя арматура

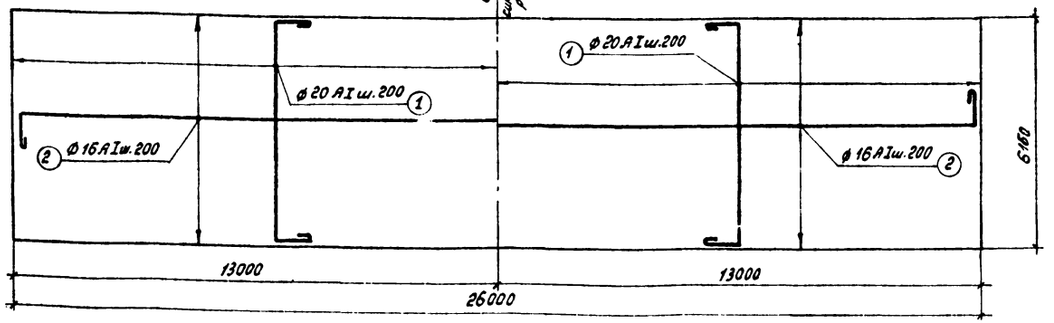

Нижняя арматура

2-2

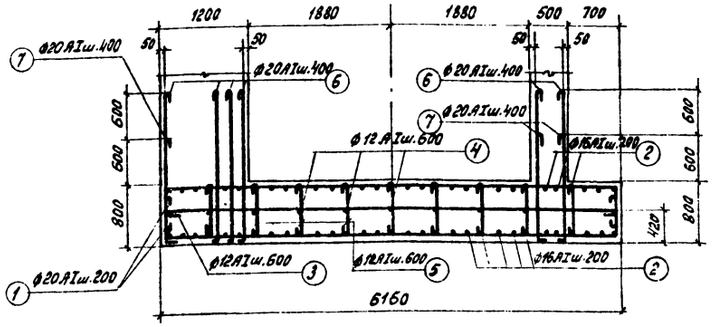

План выпусков из нижней плиты

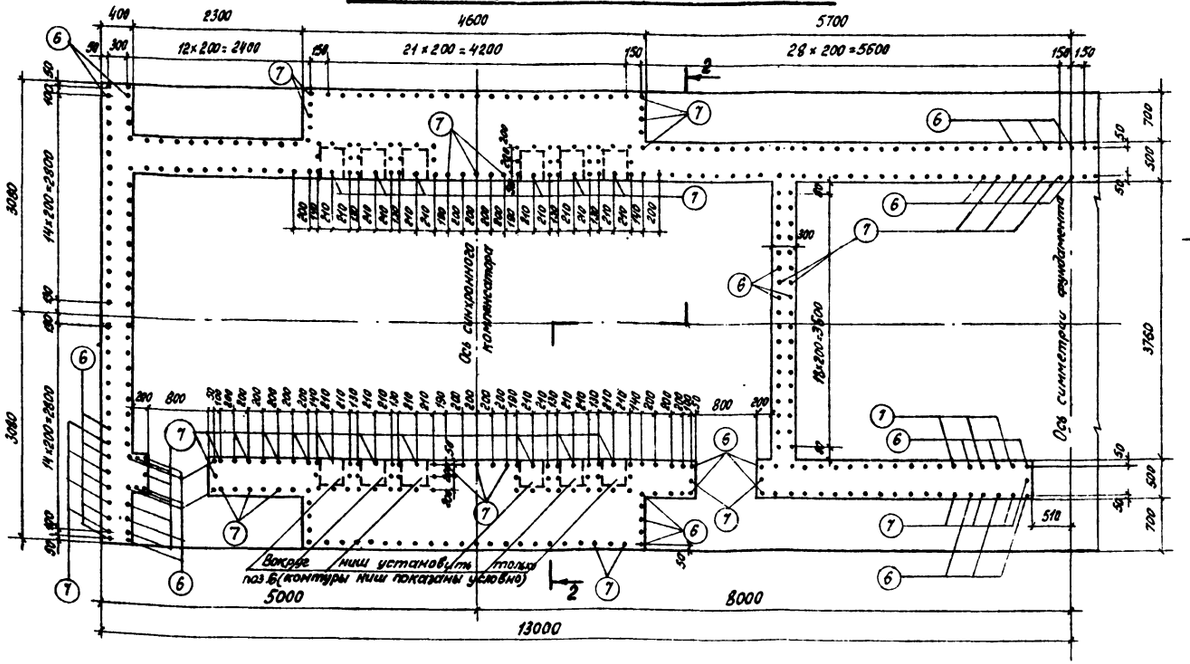

1-1

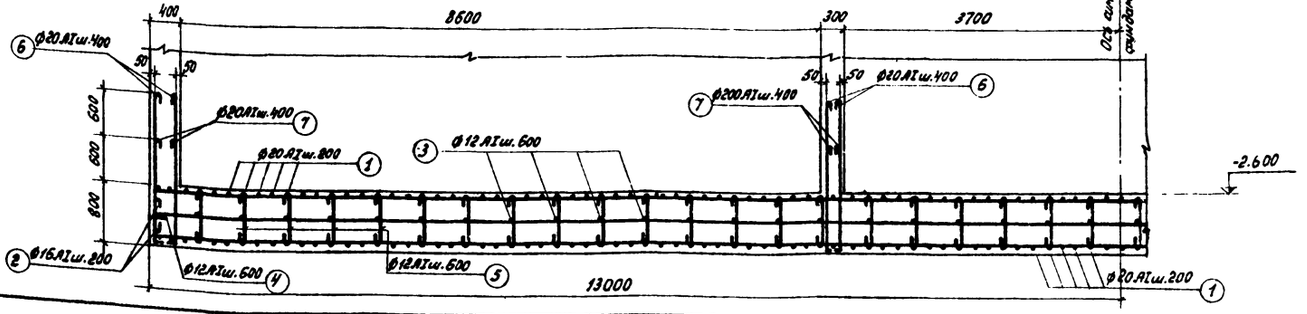

Выборка материалов на один элемент

Марка элемента	Бетон, м³		Арматурные изделия, кг				
			Арматурная сталь ГОСТ 5781-61*				
	Марка	К-во	Класс А-I				Итого
			ф мм				
			12	16	20		
Нижняя плита	200	128	829,8	2690,0	9171,1		12690,9

Примечания.

1. Спецификацию арматуры см. на чертеже АС-VII-17.
2. Защитный слой рабочей арматуры 40 мм.

ЭНЕРГОСЕТЬПРОЕКТ Отделение Дальних Передач г. Москва 1975 г.	Фундамент для двух синхронных компенсаторов	Типовой проект	
Установка синхронных компенсаторов КСВБ-50-11 У1	Армирование нижней плиты. Разбивка выпусков.	Альбом VII	Лист АС-VII-12

Ст. инж. Широко; Нач. отд. Гринберг; Гл. инж. пр. Войнов; Гл. технолог Остроухин; Гл. констр. Стрекопытов; Рук. группы Попова; Н. контр. Кулиева; Инж. Ушакова; Техник Жданова; Чертил Ушакова; Кл. 75; Масштаб 1:100

3584 тм-VII-16

Схематический план фундамента с обозначениями разрезов.

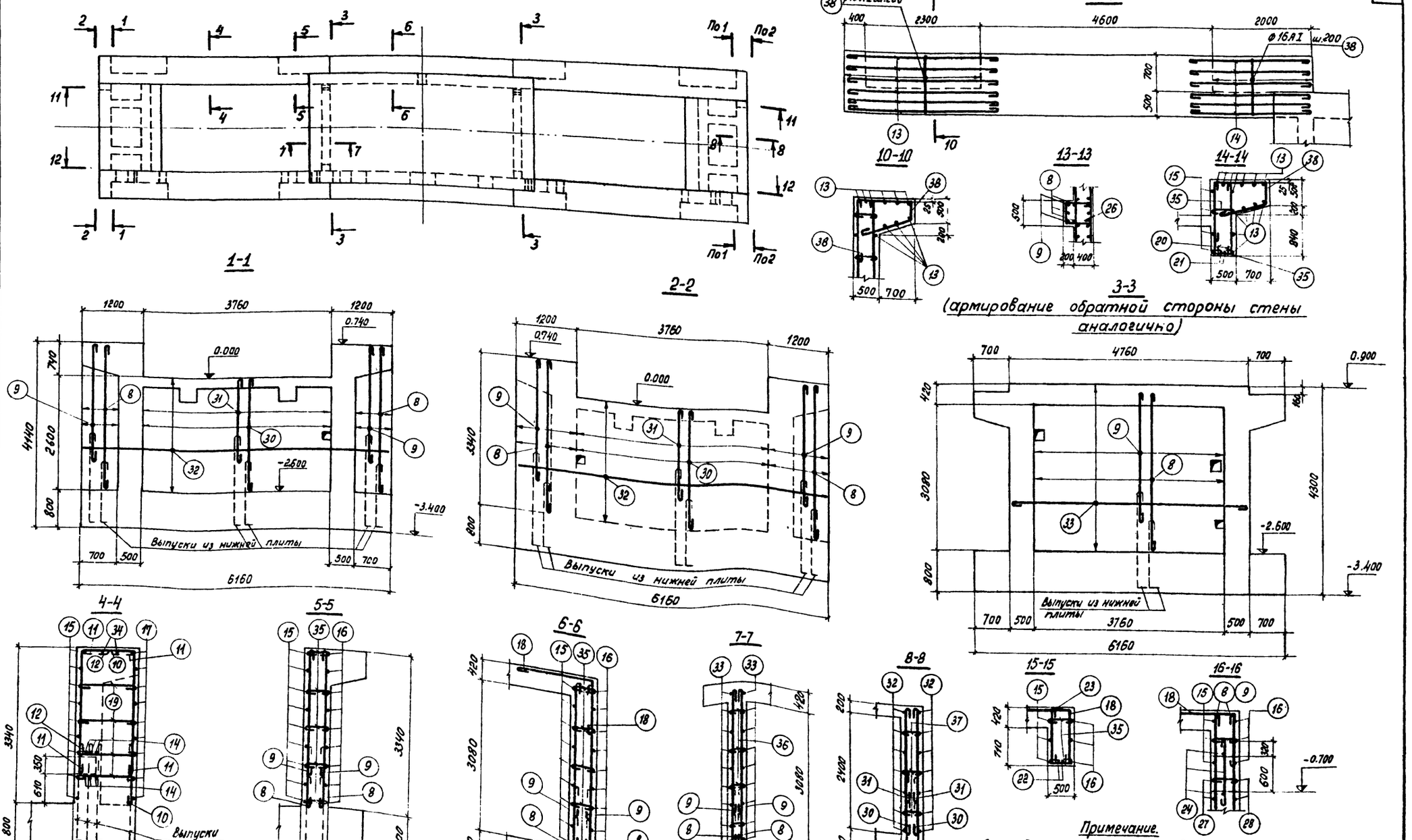

Примечание.

Данный чертеж читать совместно с чертежом АС-VII-12.

ЭНЕРГОСЕТЬПРОЕКТ Отделение Дальних Передач г. Москва 1975 г.	Фундамент для двух синхронных компенсаторов	Типовой проект
Установка синхронных компенсаторов КСВБ-50-11У1	Армирование стен фундамента. Разрезы 1-1÷10-10; 13-13÷16-16	Альбом VII
		Лист АС-VII-13

Гл. инж. пр.	Войнов	Ст. инж.	Ширко
Нач. отд.	Глик	Исполнит.	Маньяшина
Гл. технол.	Панкрушин	Проверил	
Гл. констр.	Страшнов	Копировал	
Рук. группы	Панова		XI.71

11-11

Внутренняя арматура

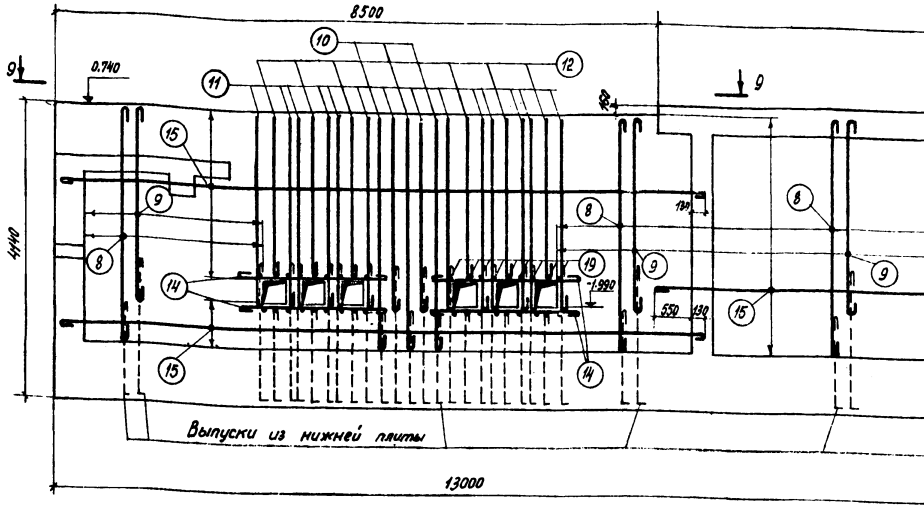

Наружная арматура

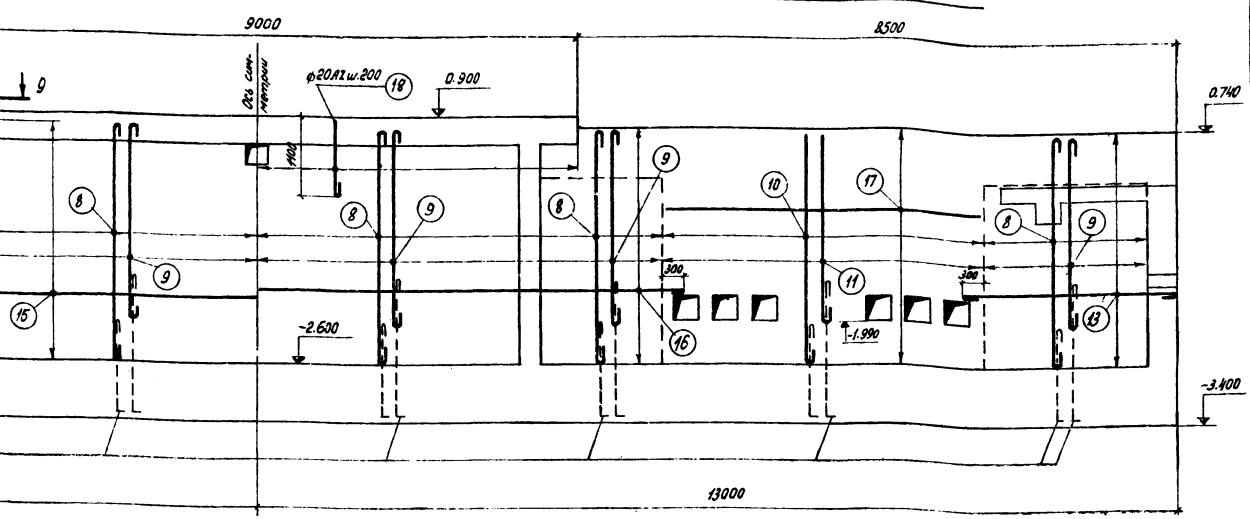

12-12

Внутренняя арматура

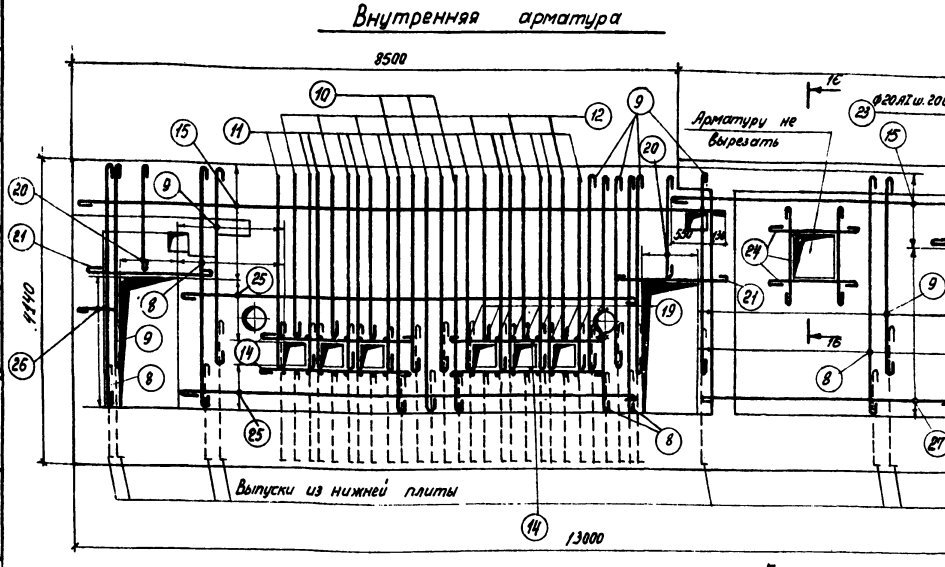

Наружная арматура

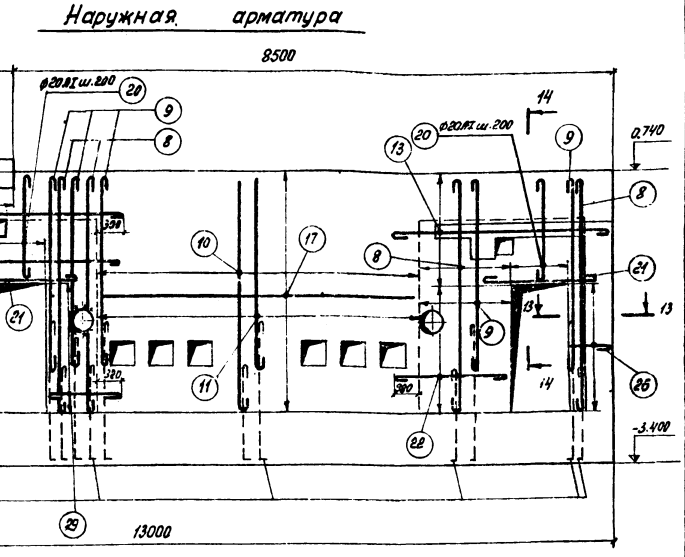

Выборка материалов на один элемент

Марка элемента	Бетон, м³		Арматурные изделия, кг					
			Арматурная сталь ГОСТ 5781-61*					
	Марка	Кол-во	Класс А-I					Итого
			ф мм					
			12	16	20			
Стены	200	149,5	6442	8248	8792			23482

Примечания.

1. Данный чертеж читать совместно с чертежом АС-VII-13.
2. Всю вертикальную рабочую арматуру, кроме 12, 20 и 23 привязать к выпускам из нижней плиты.
3. В местах неоговоренных отверстий арматуру вырезать или раздвинуть по месту. В местах прохода сальников арматуру вырезать и приварить к сальнику.
4. Шпильки для связи внутренней и наружной арматуры устанавливаются в шахматном порядке. Вертикальный шаг шпилек 800 мм, а горизонтальный - 400 мм.
5. Шаг горизонтальной арматуры 400 мм.
6. Защитный слой рабочей арматуры 40 мм, кроме оговоренного.
7. Спецификацию арматуры см. на чертеже АС-VII-17.

ЭНЕРГОСЕТЬПРОЕКТ Отделение Дальних Передач г. Москва 1975г.	Фундамент для двух синхронных компенсаторов	Типовой проект
Установка синхронных компенсаторов КСВБ-50-11 У1	Армирование стен фундамента. Разрезы 11-11 и 12-12.	Альбом VII
		Лист АС-VII-14

Ст. инж.	Шурго		
Исполнил	Мочалина		
Проверил	Полякова		
ГИП	Войнов		
Нач. отд.	Гилл		
Гл. технол.	Панкрушин		
Гл. констр.	Уразманко		
Рук. группы	Панова		
Инв. № подл.			

Схематический план верхних плит и балок.

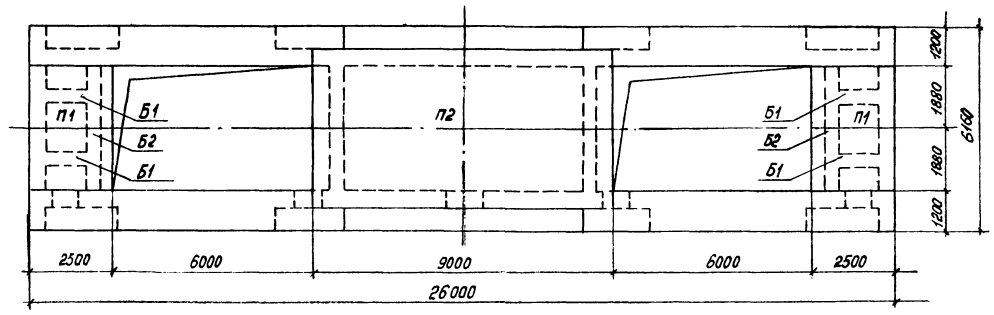

Выборка материалов на один элемент

Марка элемента	Бетон м³		Арматурные изделия, кг				
			Арматурная сталь ГОСТ 5781-61*				
	Марка	К-во	класс А-I				
			ø мм				Итого
			8	12	16	20	
П1	200	1,05	—	—	382,0	—	382,0
П2	200	18,0	—	124,7	725,0	1396,5	2246,2
Б1	200	0,21	4,6	—	31,2	—	35,8
Б2	200	0,83	—	17,1	31,3	74,3	283,7

Спецификация монолитных железобетонных элементов, замаркированных на этом листе.

Наименование элемента	Марка элемента	Кол-во шт	Лист проекта
Плита	П1	2	см. данный чертеж
Плита	П2	1	АС-VII-16
Балка	Б1	4	—"—
Балка	Б2	2	—"—

Армирование плиты П1.

Верхняя арматура

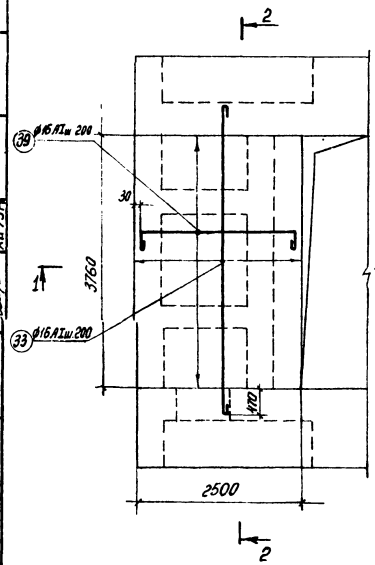

Нижняя арматура

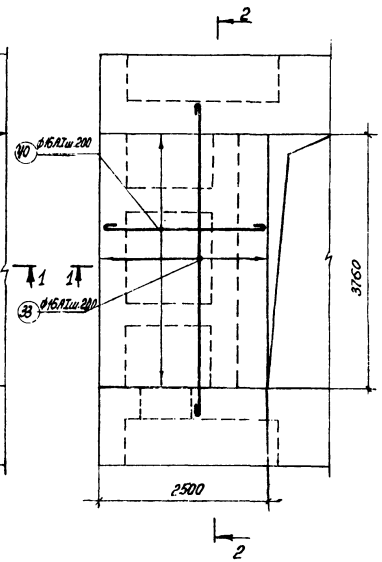

1-1

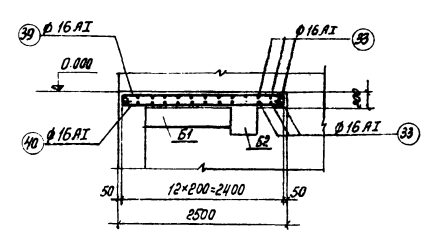

2-2

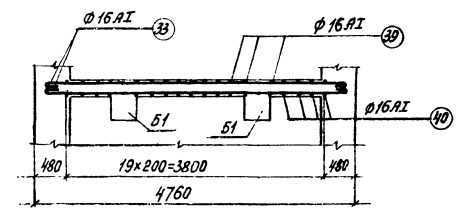

Примечания.

1. Спецификацию арматуры см. на чертеже АС-VII-17.
2. Армирование плиты П2, балок Б1 и Б2 см. на чертеже АС-VII-16.

ЭНЕРГОСЕТЬПРОЕКТ Отделение Дальних Передач г. Москва 1975 г.	Фундамент для двух синхронных компенсаторов.	Типовой проект	
Установка синхронных компенсаторов КСВБ-50-11 У1	Армирование верхней плиты П1.	Альбом VII	
		Лист АС-VII-15	

Гл. инж. пр. Зойтов
Нач. отд. Глин
Гл. техн. Кончурин
Гл. констр. Страшинин
Рук. группы Панов
Ст. инж. Юдкина
Проверил Мажитов
Исполнил
Гл. констр.
Ст. инж.

3584 тм VII-19

Армирование плиты П2

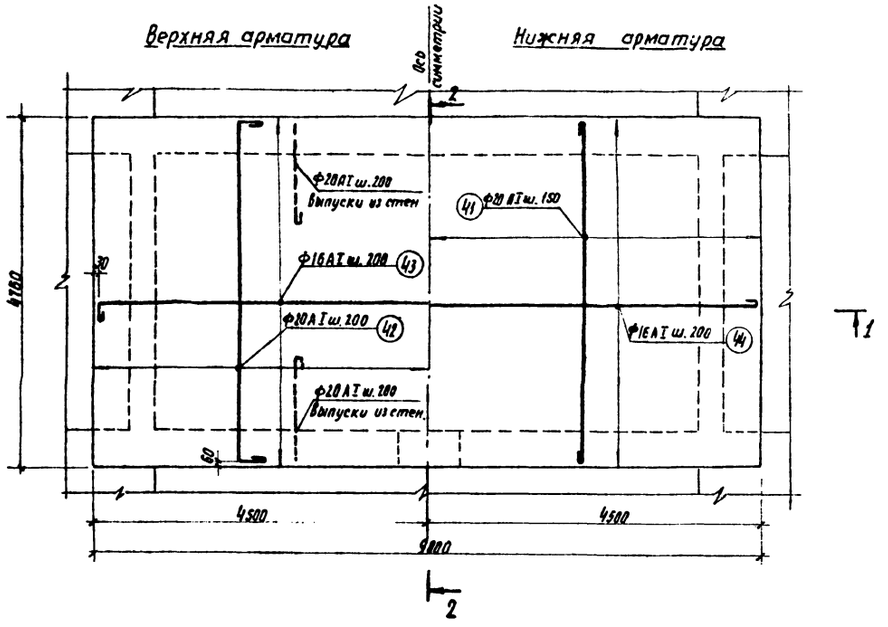

1-1

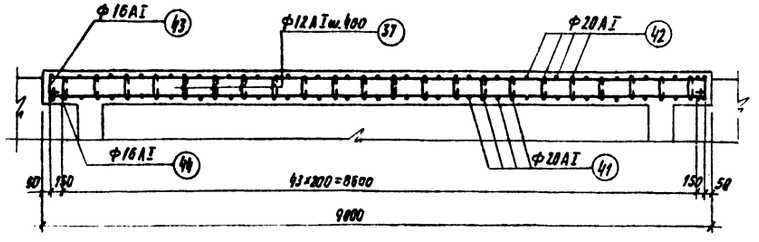

2-2

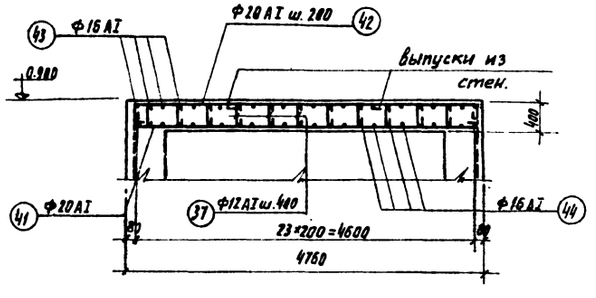

Армирование балки Б1

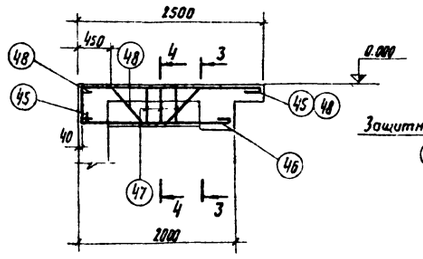

Армирование балки Б2.

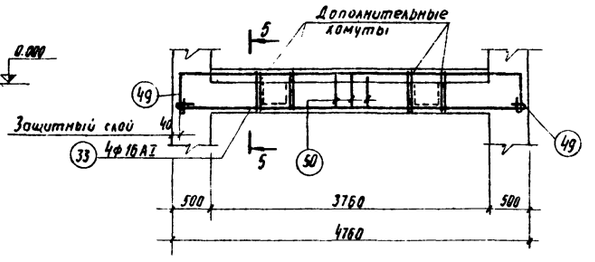

3-3

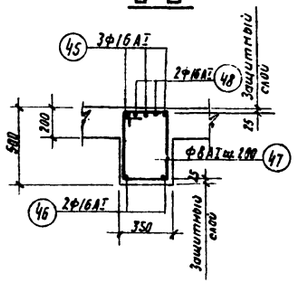

5-5

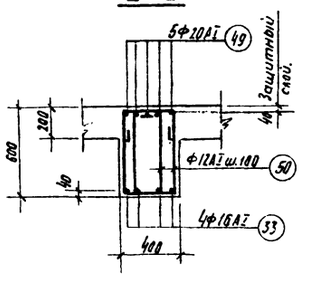

4-4

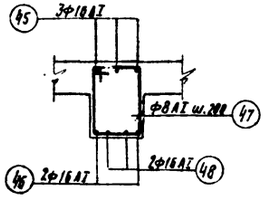

Примечания.

1 Спецификацию арматуры см. на чертеже АС-VII-17.
2 Расход материалов на плиту П2, балки Б1 и Б2 см. на чертеже АС-VII-15.

ЭНЕРГОСЕТЬПРОЕКТ Отделение Дальних Передач г. Москва 1975 г.	Фундамент для двух синхронных компенсаторов.	Типовой проект
Установка синхронных компенсаторов. КСВБ-50-1141.	Армирование верхней плиты П2 и балок Б1, Б2.	Альбом VII
		Лист АС-VII-16

Гл. инж. пр	Войнов	Ст. инж.	Ширко
Нач. отд	Глик	Исполнит	Корочкина
Гл. технолог	Панкрушин	Проверил	Манычкина
Гл. констр	Страшненко	Копировал	
Руков. группы	Панова		

Спецификация арматурных изделий на один железобетонный элемент.

Марка элемента	№ поз.	Эскиз.	D мм	Длина мм.	Кол. шт.	Общая длина, м
1	2	3	4	5	6	7
Нижняя плита (1шт.)	1	6080 (650 / 650)	20AI	7680	262	2012.2
	2*	25920 (650 / 650)	16AI	27460	62	1702.5
	3	6080	12AI	6260	44	275.4
	4*	25920	12AI	26100	11	287.1
	5	750	12AI	930	400	372.0
	6	120 2000	20AI	2270	491	1114.6
	7	120 1400	20AI	1670	351	586.2
Стены	8	3320	20AI	3620	227	821.7
	9	2720	20AI	3020	227	685.5
	10	3320 (550)	20AI	4170	60	250.2
	11	2720 (1400)	20AI	4120	104	429.0
	12	2350 (550)	20AI	3200	24	76.8
	13	2960	20AI	3260	44	143.4
	14	2260	20AI	2660	68	180.9
	15	9100	16AI	9340	38	354.9
	16*	12000	16AI	12240	12	146.9
	17	4560 (400 / 1100)	16AI	7000	36	252.0
	18	1500 (475)	20AI	2880	92	265.0
	19	1120	12AI	1300	308	400.4
	20	1500	20AI	1800	32	57.6
	21	1460	16AI	1700	8	13.5
	22	1860	16AI	1900	12	22.8
	23	970	20AI	1270	5	6.4
	24	1240	16AI	1480	8	11.8
	25	6550	16AI	6790	10	67.9
	26	530 (530 / 400)	16AI	1720	10	17.2
	27	3640	16AI	3880	16	62.1
	28	5500	16AI	5740	4	23.0
	29	1000	16AI	1240	10	12.4
	30	2560	20AI	2860	40	114.4
	31	1960	20AI	2260	40	90.4
	32	6120 (360 / 360)	20AI	7140	28	200.0
	33	4700	16AI	4940	36	177.8
Стены	34	4560	16AI	4800	8	38.4
	35	450	12AI	630	400	252.0
	36	275	12AI	460	80	36.8
	37	355	12AI	540	60	32.4
	38	1100 (1100 / 400 / 450 / 1000)	16AI	4010	92	370.0
Верхняя плита П1 (2шт.)	33	4700	16AI	4940	26	128.4
	39	2440 (150 / 150)	16AI	2980	20	59.6
	40	2440	16AI	2680	20	53.6
Верхняя плита П2 (1шт.)	41	4640	20AI	4940	61	301.3
	42	4640 (400 / 400)	20AI	5740	46	264.1
	43	8940 (150 / 300)	16AI	9940	24	238.6
	44	8940	16AI	9180	24	220.3
	37	355	12AI	540	260	140.4
Балка Б1 (4шт.)	45	2420 (400)	16AI	3080	3	9.2
	46	1910	16AI	2160	2	4.3
	47	380 (520 / 450 / 100)	8AI	1650	7	11.6
	48	410 450 910 (630 / 200 / 450 / 630)	16AI	3020	2	6.0
Балка Б2 (2шт.)	49	4680 (510 / 510)	20AI	6020	5	30.1
	33	4700	16AI	4940	4	19.8
	50	(360 / 360 / 270)	12AI	2120	92	195.0

Выборка арматуры на фундамент, кг

Марка элемента	Арматурные изделия: Арматурная сталь ГОСТ 5781-61* Класс А-I, ⌀мм: 8	12	16	20			Итого
Нижняя плита		829.8	2698.0	9171.1			12690.9
Стены		640.8	2481.7	8219.2			11341.7
Верхние плиты		124.7	1489.0	1396.5			3010.2
Балки	18.4	356.2	187.4	148.6			710.6
Всего:	18.4	1951.5	6843.1	18935.4			27753.4

Примечания.

1. Арматурные чертежи нижней плиты, стен, верхних плит и балок см. на чертежах АС-VII-12, АС-VII-13, АС-VIII-14, АС-VIII-15, АС-VII 16.
2. Арматура принята класса А-I;
   а) при температуре до -30°С - из стали марки ВСт3кп2 по ГОСТ 380-71*;
   б) при температуре от -30°С до -40°С - из стали марки ВСт3 пс6.
3. Звездочкой отмечены позиции, длины которых даны с учетом контактной электросварки встык.

Гл. инж. пр.	Войнов		
Нач. отд.	Глик		
Гл. технолог	Лукьянчик		
Гл. констр.	Ушаченко		
Рук. гр.	Лапова		
Ст. инж.	Шурко		
Архитект.	Кравкина		
Проверил	Монякина		
Конструкц.	Петрошева		

ЭНЕРГОСЕТЬПРОЕКТ Отделение Дальних Передач г. Москва 1975г.	Фундамент для двух синхронных компенсаторов.	Типовой проект
	Спецификация арматуры.	Альбом VIII
Установка синхронных компенсаторов КСВБ-50-1141.		Лист АС-VII-17

План фундаментов

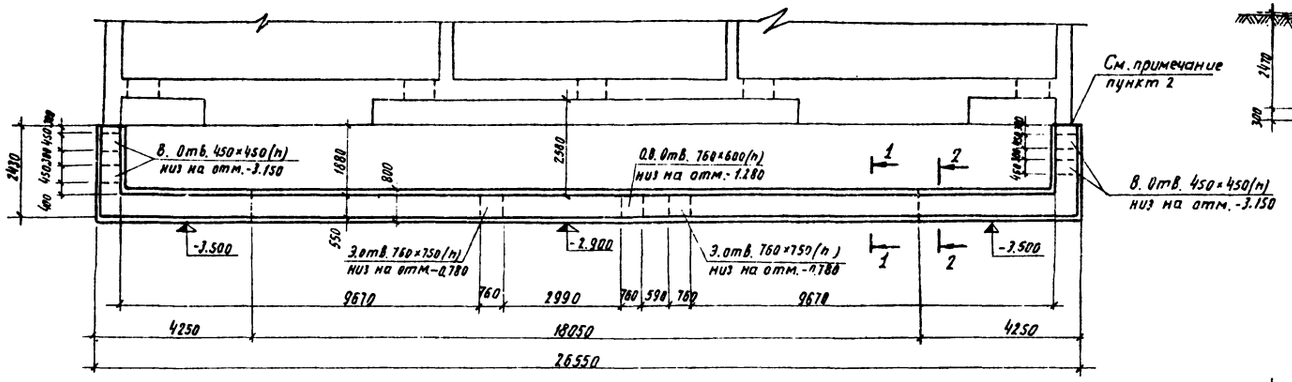

План каналов на отм. -2.550

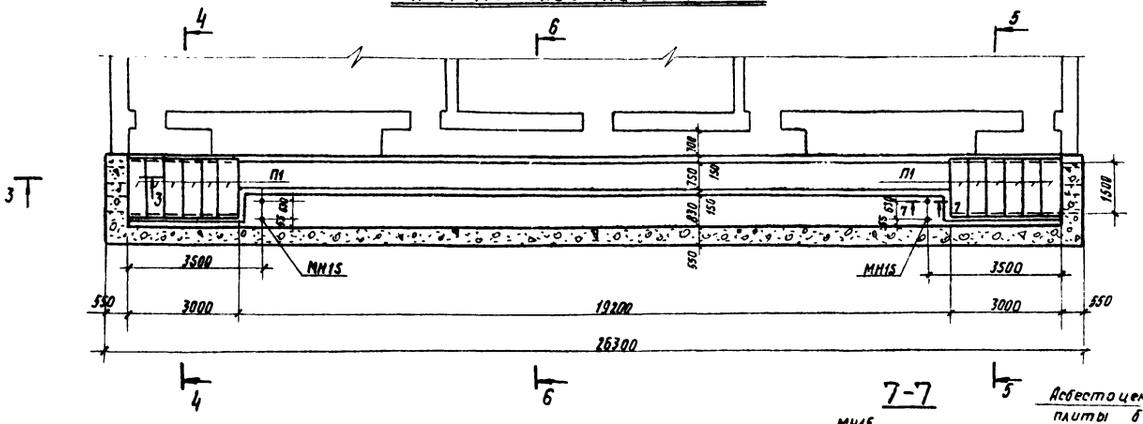

1-1

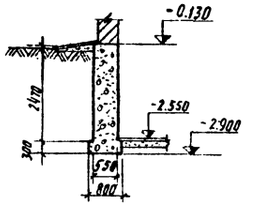

2-2

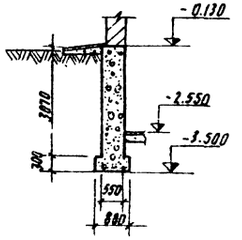

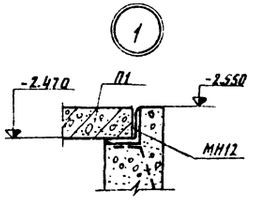

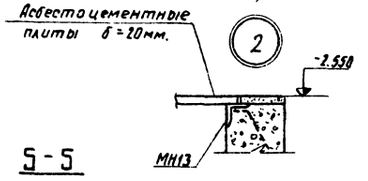

6-6

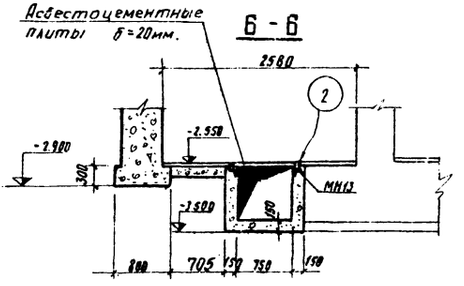

7-7

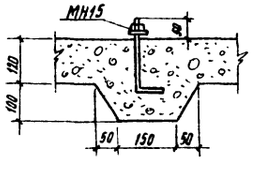

3-3

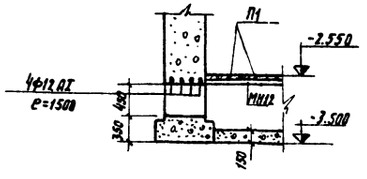

4-4

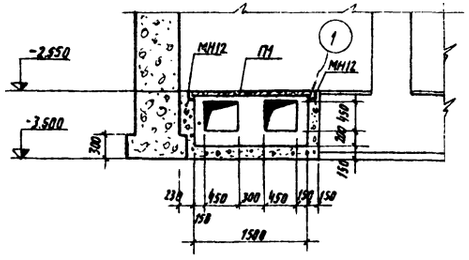

5-5

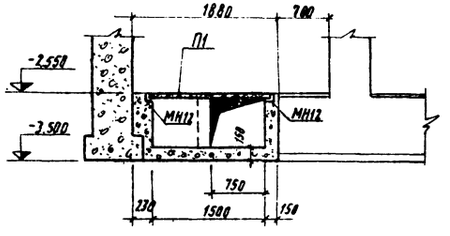

Спецификация сборных железобетонных и стальных элементов, замаркированных на этом листе.

Наименов. элемента	Марка элемента по схеме	Марка элемента по стандарту	Кол. шт.	Масса элемента	Стандарт или лист проекта
Сборные железобетонные элементы (масса, т)					
Плиты	П1	ППЖ2-1605	12	0.16	Альбом ТЭП'а 52059а-с
Стальные элементы (масса, кг)					
Закладные части	—	МН12	4	29.9	АС-VII-26
	—	МН13	38.4 п.м	3.7	—"—
	—	МН15	4	0.8	—"—

Расход бетона на монолитные конструкции.

Наименование элемента	Марка бетона	Объем, $м^3$
Стены коридора	100	52.0
Канал	100	10.6

Примечания.

1. Фундаменты запроектированы на следующие условия:
   а) нормативное давление на грунт $R_н = 2.0$ кг/см²;
   б) грунтовые воды отсутствуют.
2. В местах примыкания фундаментов коридора к фундаменту под СК проложить 2 слоя толя.

ЭНЕРГОСЕТЬПРОЕКТ Отделение Дальних Передач г. Москва 1975г.	Фундамент для двух синхронных компенсаторов.	Типовой проект
Установка синхронных компенсаторов КСВБ-50-1141.	Фундаменты коридора.	Альбом VII
		Лист АС-VII-18

3584 тм-VII-21

Гл. инж. пр.	Бойнов	Ст. инж.	Ширко
Нач. отд.	Глик	Исполнит.	Ачкасова
Гл. технолог.	Панкрушин	Проверил	Манычкина
Гл. конструк.	Страшненко	Копировал	Петрашова
Руков. гр.	Панова		

План перекрытия на отм. 2.550

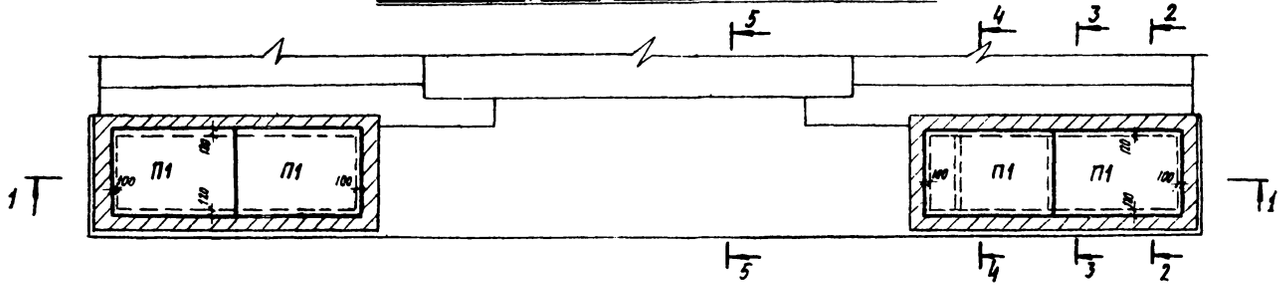

План перекрытия на отм. 0.360 и отм. -0.130

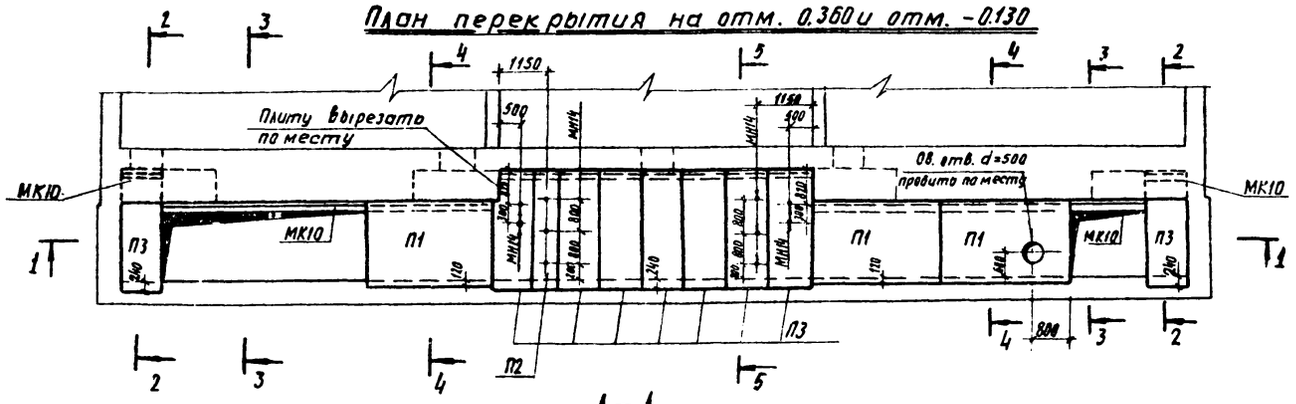

1-1

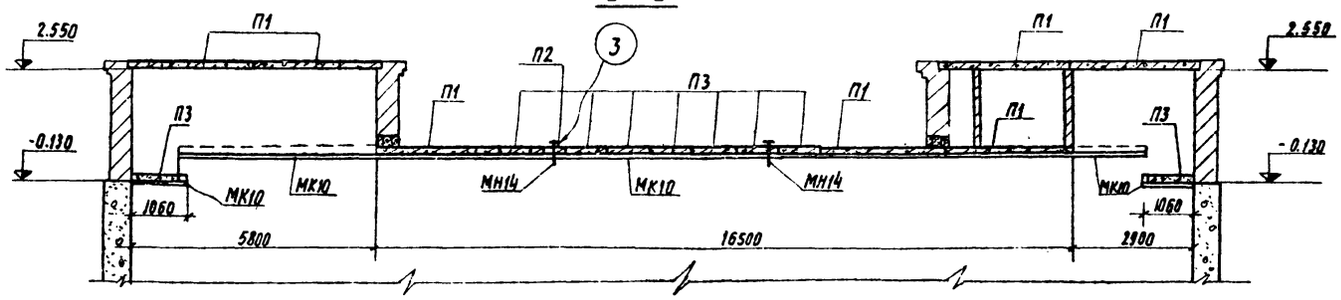

2-2

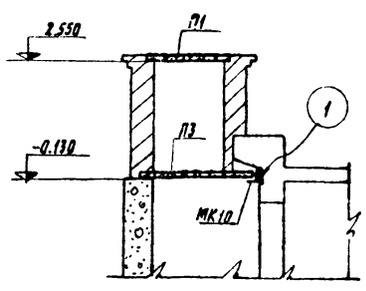

3-3

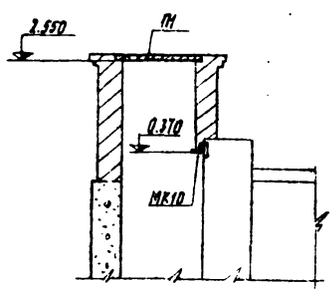

4-4

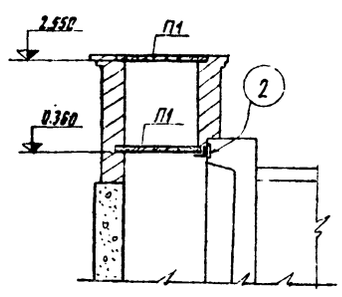

5-5

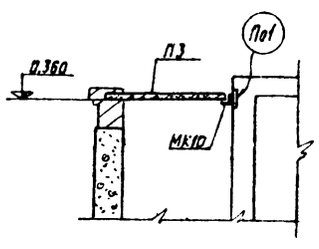

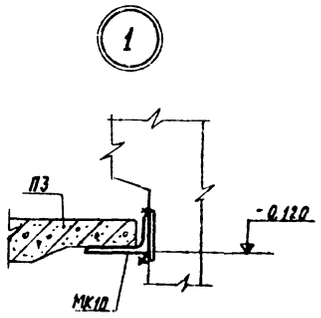

Спецификация сборных железобетонных и стальных элементов, замаркированных на этом листе.

Наименов. элемента	Марка элемента: по схеме	Марка элемента: по стандарту	Кол. шт.	Масса элемента	Стандарт или лист проекта
Сборные железобетонные элементы (масса, т)					
Плиты	П1	ППЖ2-2030	7	1.2	Альбом ТЭП'а 52059-с
	П2	ПЛЖ1-2805	1	0.35	—"—
	П3	ПЛЖ1-2810	9	0.7	—"—
Стальные элементы (масса, кг)					
Монтажные детали.	—	МК10	25.3 п.м	18.0	АС-VIII-22.
Закладные части.	—	МН14	10	0.9	АС-VIII-26

Примечания.

1. Швы между плитами должны быть заполнены раствором марки 100.
2. Марка МК10 приваривается по всей длине закладной части электродами типа Э42А. Толщина сварного шва h_w=8мм.

ЭНЕРГОСЕТЬПРОЕКТ Отделение Дальних Передач г. Москва 1975г.	Фундамент для двух синхронных компенсаторов	Типовой проект
Установка синхронных компенсаторов КСВБ-50-11У1.	Перекрытия коридора.	Альбом VIII
		Лист АС-VIII-19

Гл. инж. пр. Войнов; Нач. отд. Глик; Гл. технол. Пенечушкин; Гл. констр. Стрешенко; Рук. гр. Панова
Ст. инж. Шурко; Исполнит. Дуксова; Проверил Маночкина; Копировал Петрашова
Гл. констр. Руссов; Рук. группы Иванова; Разработал Елисеев

Тамбур №1. План

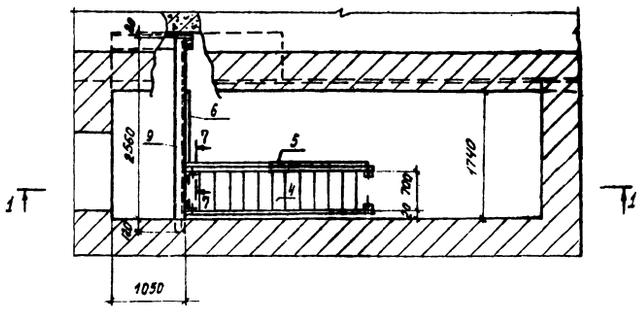

Тамбур №2. План

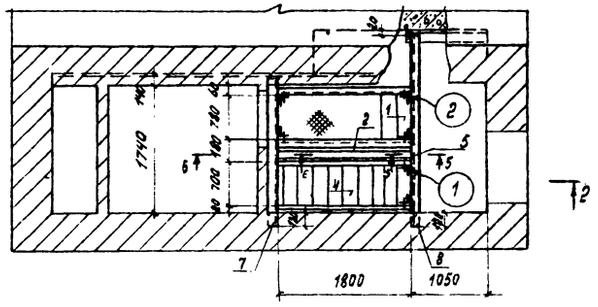

1-1

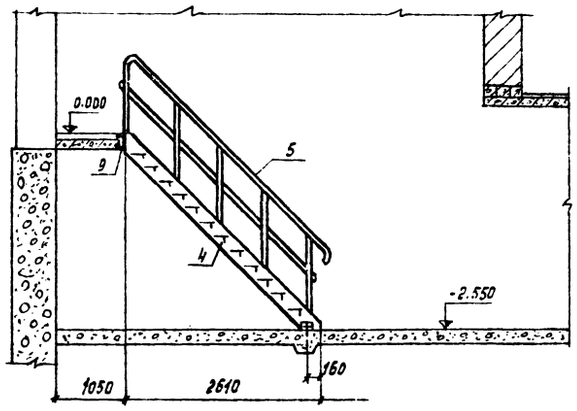

2-2

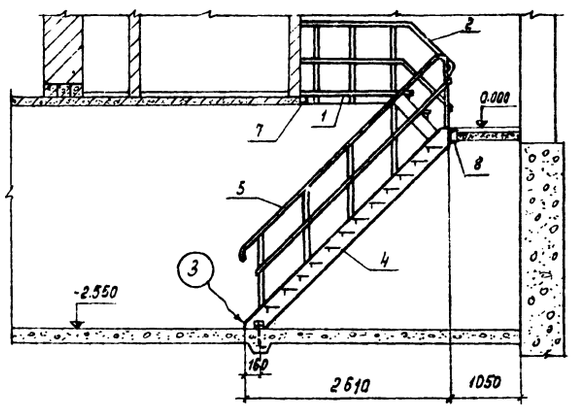

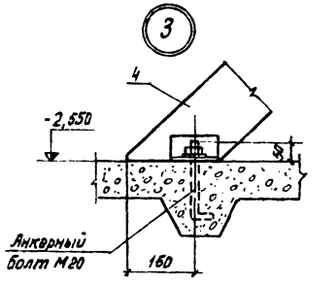

Спецификация стальных элементов, замаркированных на этом листе.

Наименов. эл-та	Марка элемента по схеме	Марка элемента по стандарту	Кол-во шт	Масса эл-та, кг	Стандарт или лист проекта
Лестница	1	МК1	1	132	АС-VII-21
Перила	2	МК2	1	28	— " —
Лестница	4	МК4	2	174	АС-VII-22
Перила	5	МК5	2	41	— " —
	6	МК6	1	14	— " —
Балки	7	МК7	1	23	— " —
	8	МК8	1	31	— " —
	9	МК9	1	30	— " —

Условные обозначения.

- Отверстие
- Монтажный болт
- Сварной шов видимый
- Сварной шов невидимый
- Сварной шов монтажный
- 50 150 50 150 50 — Сварной шов прерывистый

Примечания.

1. Материал конструкций - сталь марки ВСт3кп2 по ГОСТ 380-71*.
2. Сварку производить электродами типа Э42А.
3. Толщина монтажных швов $h_ш$=5мм.

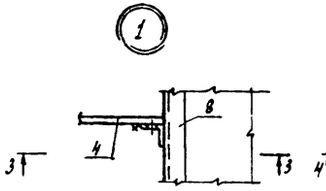

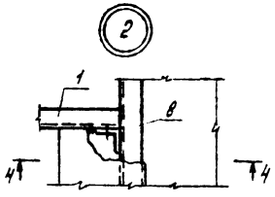

5-5

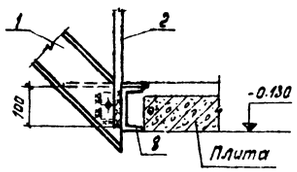

7-7

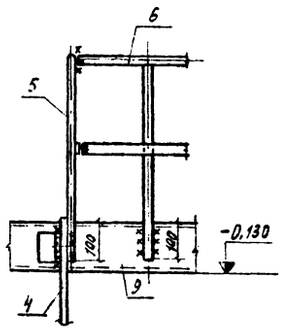

3-3

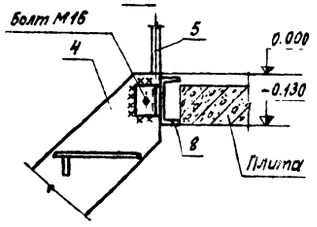

4-4

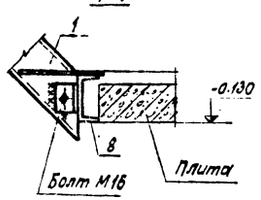

6-6

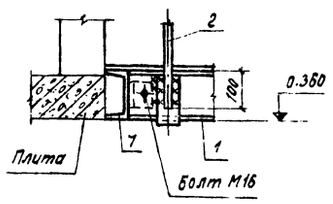

ЭНЕРГОСЕТЬПРОЕКТ Отделение Дальних Передач г. Москва 1975г.	Фундамент для двух синхронных компенсаторов	Типовой проект	
Установка синхронных компенсаторов КСВБ-50-1141	Коридор. Монтажная схема металлоконструкций лестниц.	Альбом VII	
		Лист АС-VII-20	

Гл. инж. Войнов
Нач. отд. Глик
Гл. технол. Григорьян
Гл. констр. Стасенко
Рук. группы Панова

Ст. инж. Широта
Исполнит. Анисова
Проверил Маньшина
Контролер Колодкова

МК1

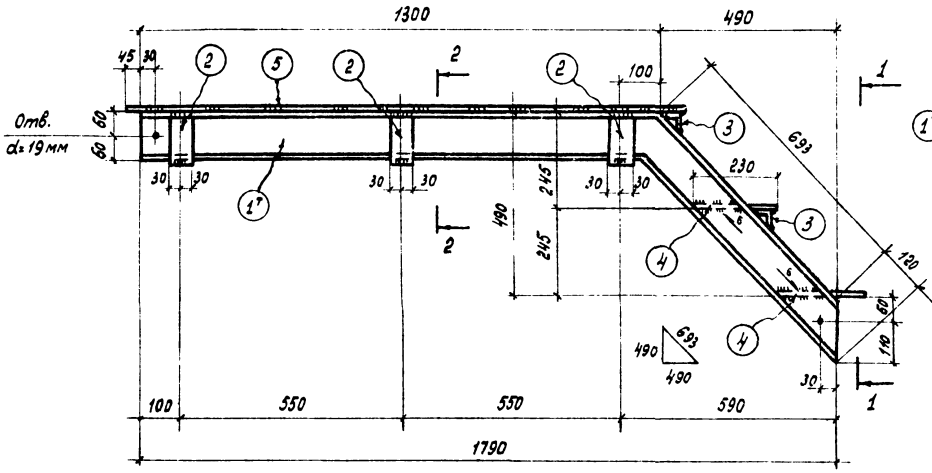

1-1

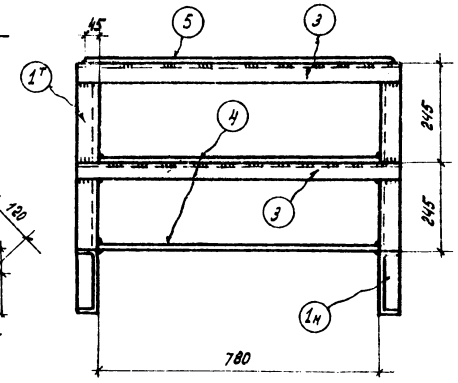

2-2

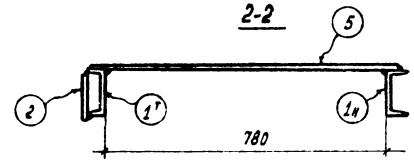

МК2

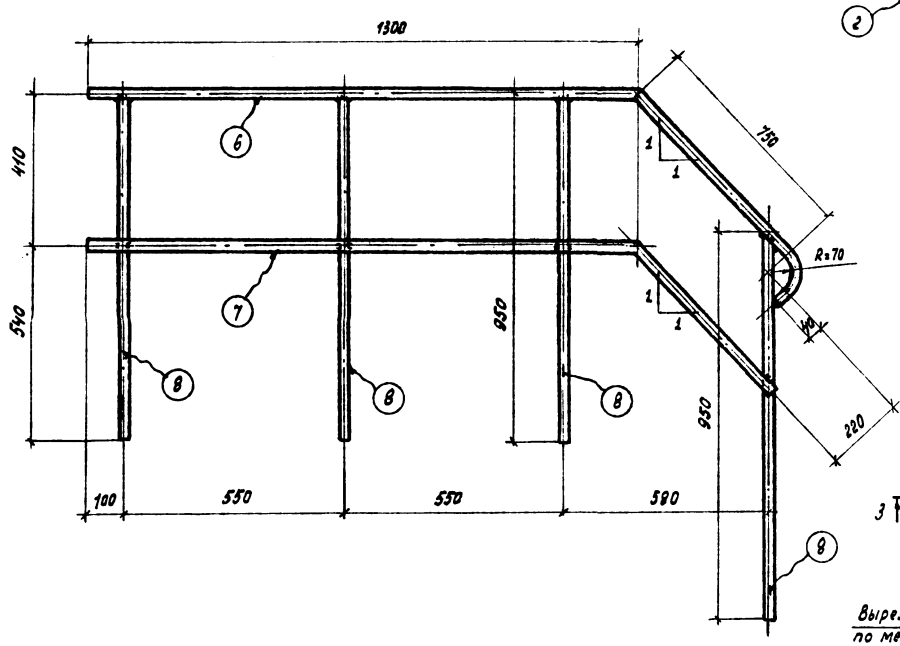

МК3

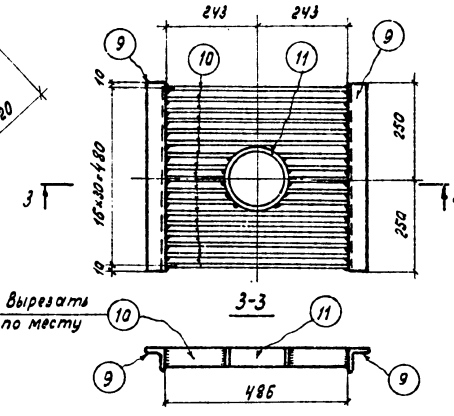

Спецификация стали на один стальной элемент

Марка	№№ поз.	Сечение	Длина мм	К-во	Масса, кг 1 поз.	Масса, кг всех	Масса, кг Марки	Примечания
МК1	1г н	⊏12	2113	1+1	22,1	44	132	
	2	−60×6	125	3	0,3	1		
	3	L45×4	884	2	2,4	5		
	4	Рифленая сталь −230×6	780	2	9,0	18		
	5	Рифленая сталь −870×6	1410	1	63,0	63		
	На сварные швы					1		
МК2	6	⌀ 25 AI	2200	1	8,5	9	28	
	7	−30×6	2000	1	3,0	3		
	8	⌀ 25 AI	935	4	3,7	15		
	На сварные швы					1		
МК3	9	L45×4	500	2	1,4	3	20	
	10	−40×6	486	17	0,9	15		
	11	Тр. 180×5	40	1	0,9	1		
	На сварные швы					1		

Примечания.

1. Косоуры гнутся без резки, длины гнутых косоуров из ⊏12 указываются без учета вытягивания при гнутье.
2. Сварку производить электродами типа Э42А, толщина сварных швов $h_ш$=4мм, кроме оговоренных.

ЭНЕРГОСЕТЬПРОЕКТ Отделение дальних Передач г. Москва 1975г.	Фундамент для двух синхронных компенсаторов. Металлоконструкции. Марки МК1 ÷ МК3.	Типовой проект. Альбом VII. Лист АС-VIII-21
Установка синхронных компенсаторов КСВБ-50-11У1		

Гл. инж. Шорко; Нач. отд. Жилосов; Гл. техн. Ганф; Гл. констр. Стрелкина; Рук. группы Лапова; Исполнил Кононова

МК4

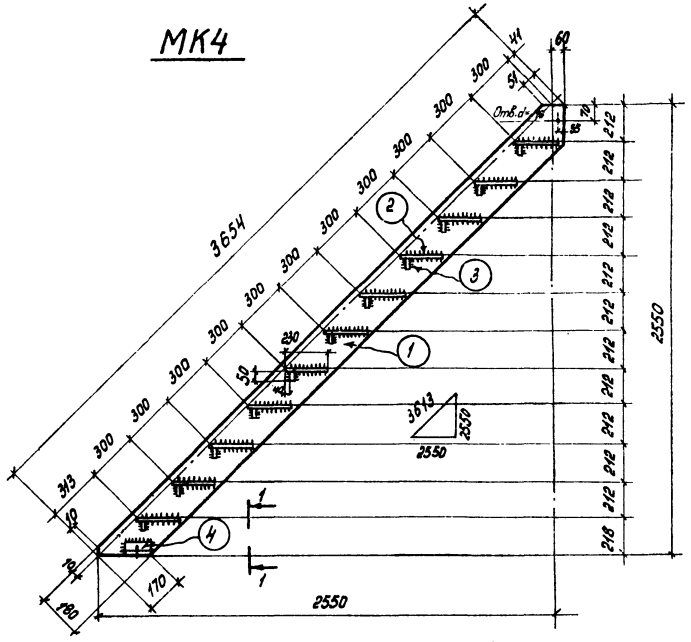

МК6

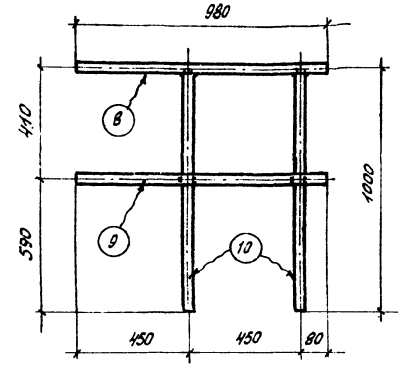

1-1

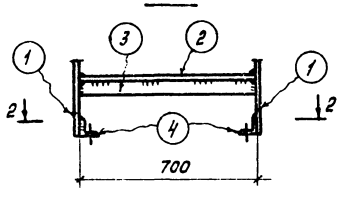

2-2

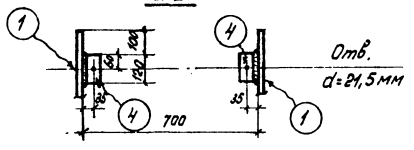

МК5

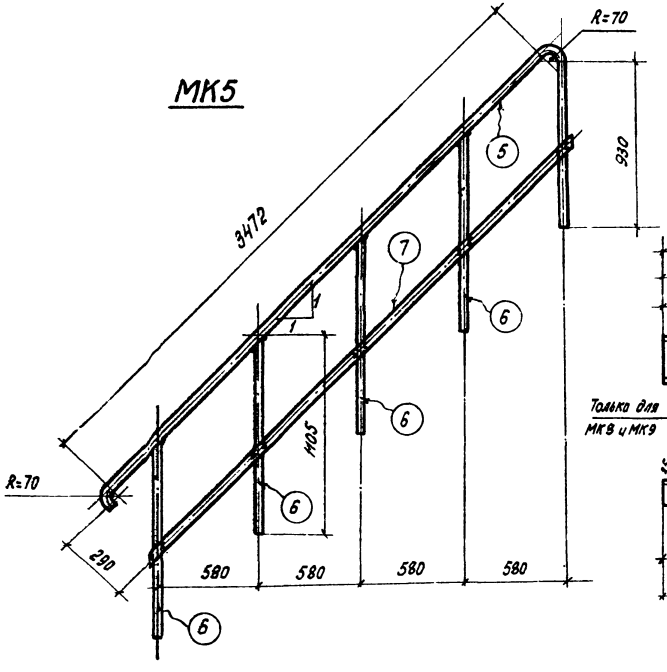

МК7, МК8, МК9

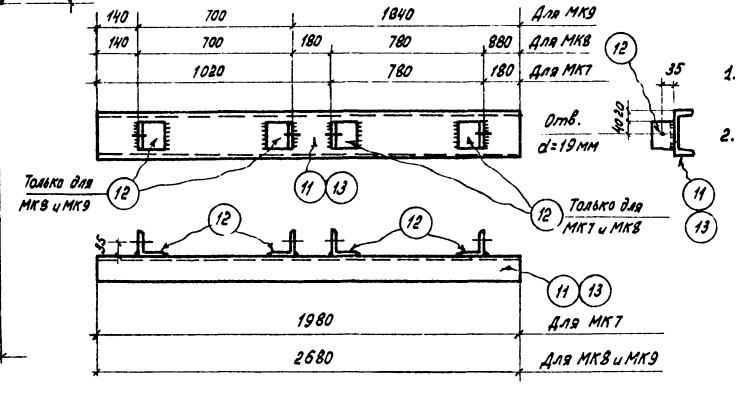

Спецификация стали на один стальной элемент

Марка	NN поз.	Сечение	Длина мм	Кол-во	Масса, кг: 1 поз.	Масса, кг: Всех	Масса, кг: Марки	Примечание
МК4	1	— 180×6	3654	2	31,0	62	174	
	2	Рифленая сталь — 230×6	700	11	8,1	89		
	3	Рифленая сталь — 60×6	700	11	1,8	20		
	4	L63×5	120	2	0,6	1		
		На сварные швы				2		
МК5	5	ø 25 AI	4680	1	18,0	18	41	
	6	ø 25 AI	1100	4	4,2	17		
	7	— 30×6	3380	1	4,8	5		
		На сварные швы				1		
МК6	8	ø 25 AI	980	1	3,8	4	14	
	9	— 30×6	980	1	1,4	1		
	10	ø 25 AI	985	2	3,8	8		
		На сварные швы				1		
МК7	11	[12	1980	1	20,6	21	23	
	12	L 63×5	80	2	0,4	1		
		На сварные швы				1		
МК8	13	[12	2680	1	28,0	28	31	
	12	L 63×5	80	4	0,4	2		
		На сварные швы				1		
МК9	13	[12	2680	1	28,0	28	30	
	12	L 63×5	80	2	0,4	1		
		На сварные швы				1		
МК10	14	L 140×90×10	1000	1	17,5	18	18	По сортаменту

Примечания.

1. Данный чертеж читать совместно с чертежам АС-VII-20.
2. Сварку производить электродами типа Э42А. Толщина сварных швов $h_ш$=5 мм.

ЭНЕРГОСЕТЬПРОЕКТ Отделение Дальних Передач г. Москва 1975 г.	Фундамент для двух синхронных компенсаторов.	Типовой проект	
Установка синхронных компенсаторов КСВБ-50-11 У1	Металлоконструкции. Марки МК4 ÷ МК10..	Альбом VII	
		Лист АС-VII-22	

Гл. инж.	Волков				
Нач. отд.	Глит				
Гл. техн.	Ханенко				
Гл. констр.	Сторчунин				
Инж. группы	Пилова				
Ст. инж.	Исламов	Розанов	Ханенко		
Инж.	Шарго	Антонова	Ханенко		

3584 тм-VII-26

Раскладка щитов утепления Щ1, Щ2, Щ3 и Щ4

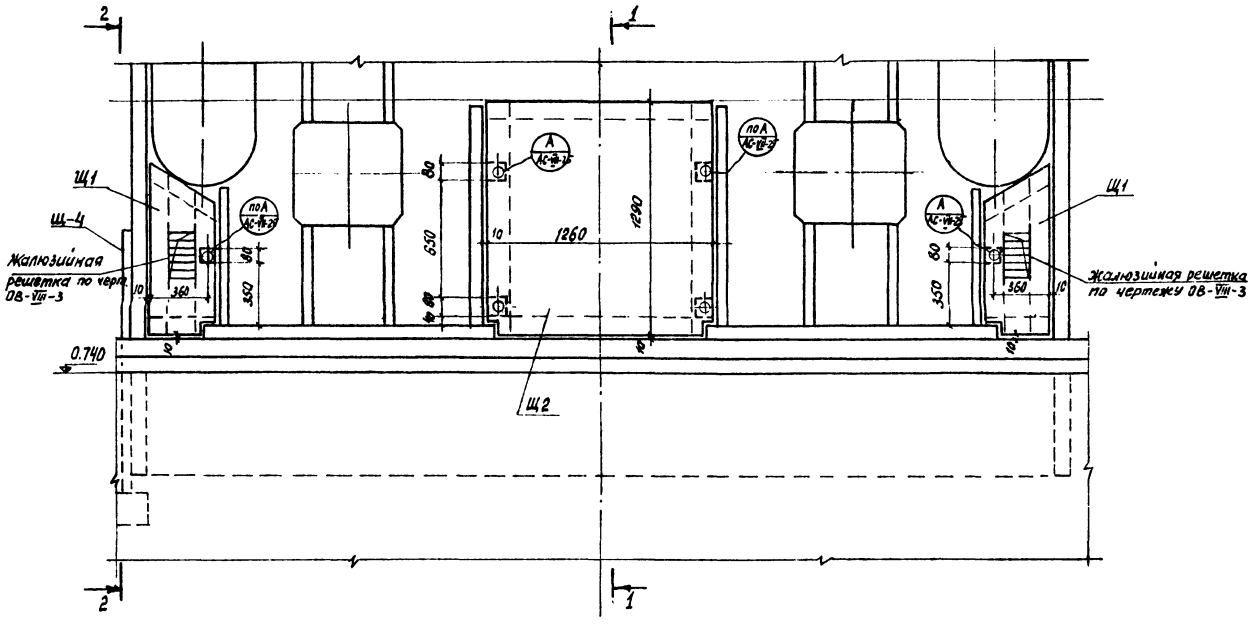

План раскладки щитов утепления Щ5

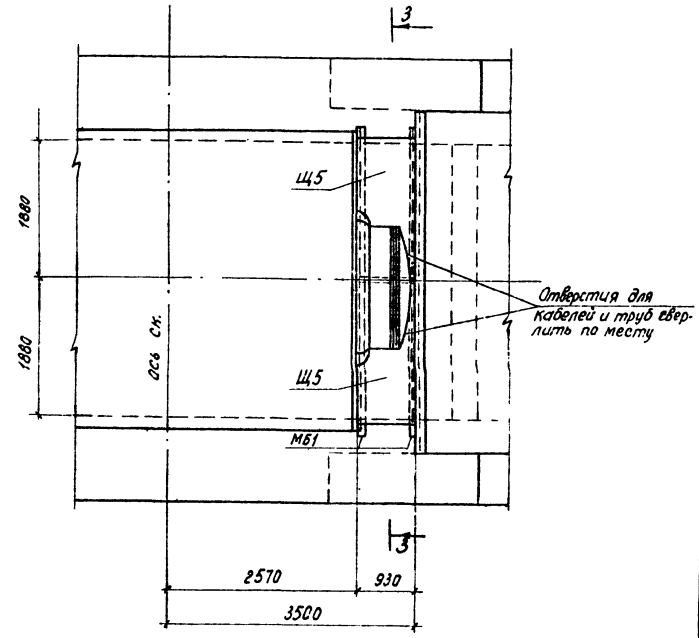

3-3

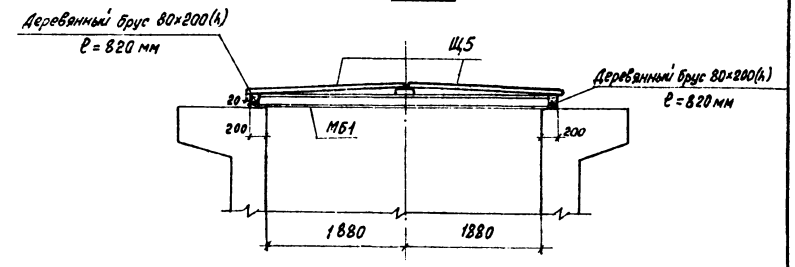

1-1

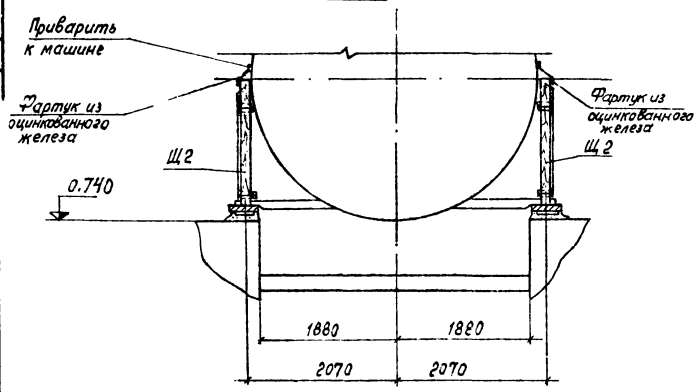

2-2

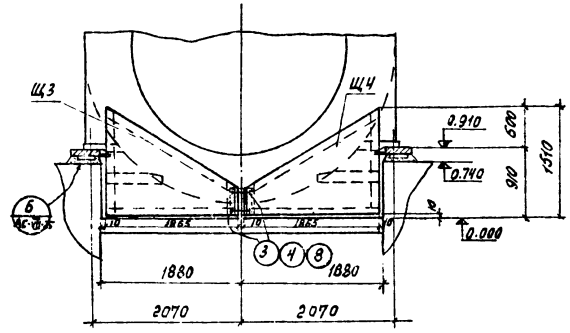

Примечания.

1. Узлы крепления щитов см. на чертеже АС-VII-25.
2. Конструкцию щитов см. на чертеже АС-VII-24.

ЭНЕРГОСЕТЬПРОЕКТ Отделение Дальних Передач г. Москва 1975 г.	Фундамент для двух синхронных компенсаторов	Типовой проект
Установка синхронных компенсаторов КСВБ-50-11 У1	Монтажные схемы раскладки щитов утепления.	Альбом VII
		Лист АС-VII-23

Гл. инж. пр.	Войнов	Ст. инж.	Широко
Нач. отд.	Глик	Исполнит.	Короткина
Гл. технол.	Панкрушин	Проверил	Манычкина
Гл. констр.	Страшненко	Копировал	
Рук. группы	Панова		XI.75

3584 тм-VII-27

Щ1

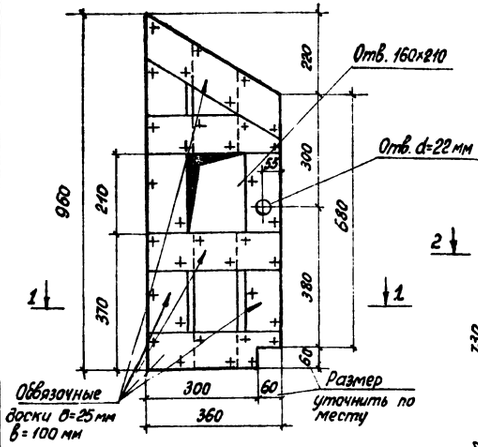

1-1

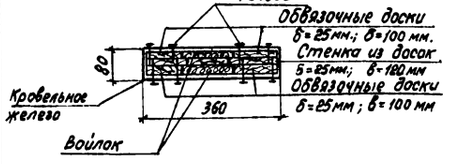

Щ2

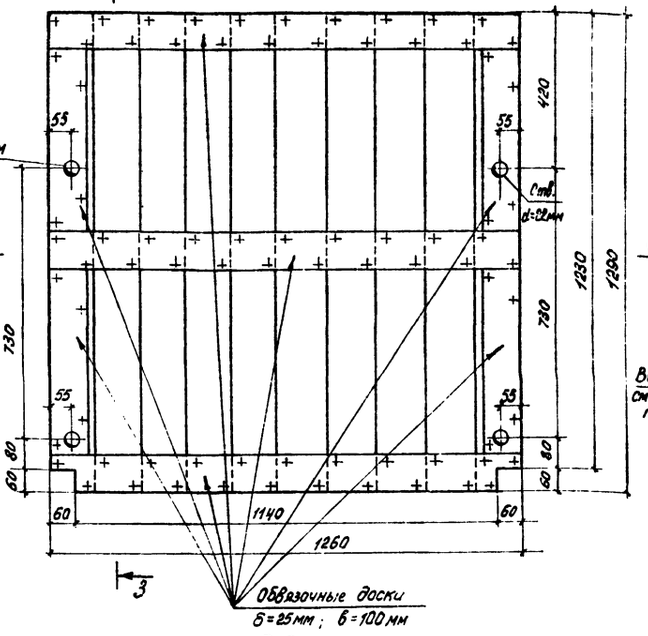

2-2

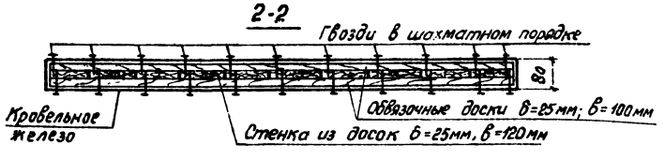

3-3

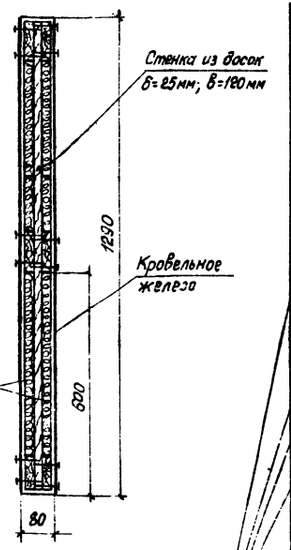

Щ5

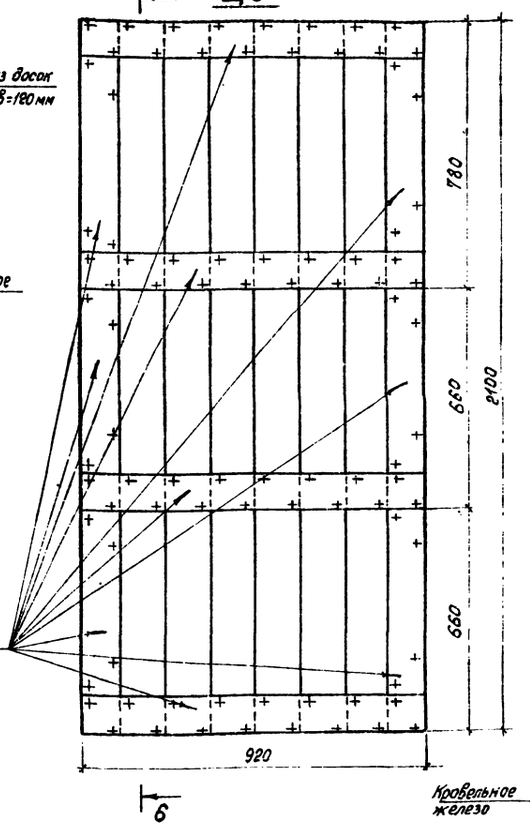

6-6

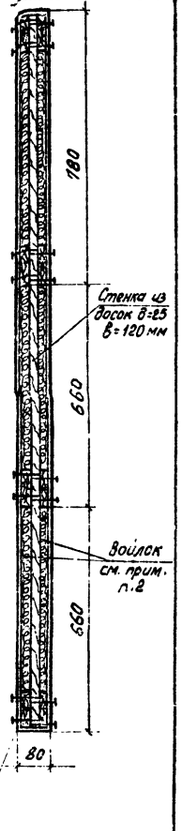

Щ3, Щ4 (обратно Щ3)

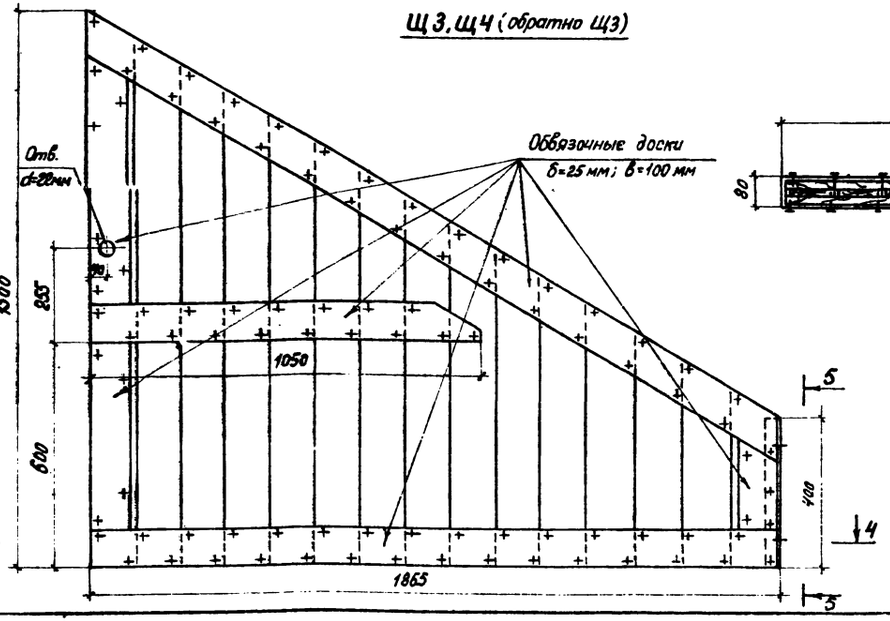

4-4

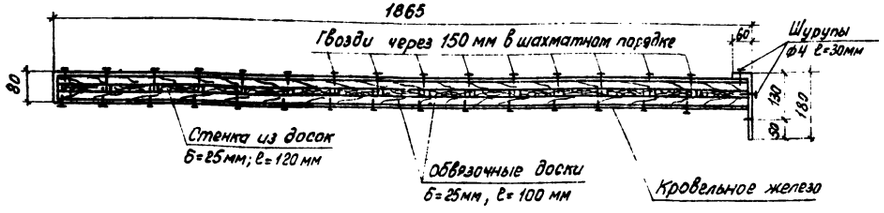

5-5

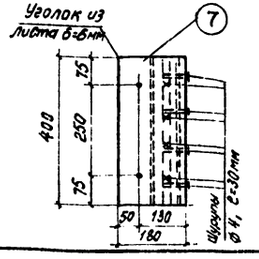

Примечания.

1. Доски щитов антисептировать.
2. Войлок смочить в глиняном растворе.
3. Гвозди применять длиной не менее 70 мм, диаметром 3 мм.
4. Все щели законопатить асбестовой мелочью или войлоком.
5. Щиты рассчитаны на нагрузку 150 кг/м².

ЭНЕРГОСЕТЬПРОЕКТ Отделение Дальних Передач г. Москва 1975 г.	Фундамент для двух синхронных компенсаторов	Типовой проект	
Установка синхронных компенсаторов КСВБ-50-11 У1	Конструкции щитов утепления.	Альбом VII	
		Лист АС-VII-24	

Ст. инж. Шилко
Исполнил Корочкина
Проверил Маничкина
Нач. отд. Шилко
Нач. сект. Корочкина
Рук. группы Ланова
XI.75

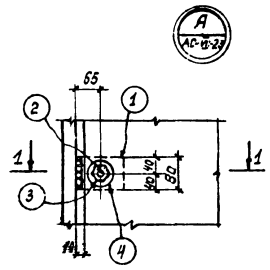

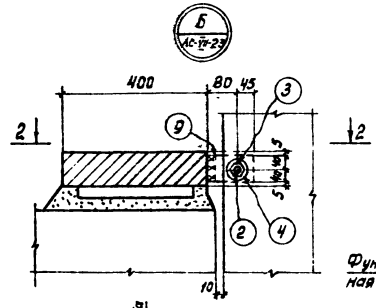

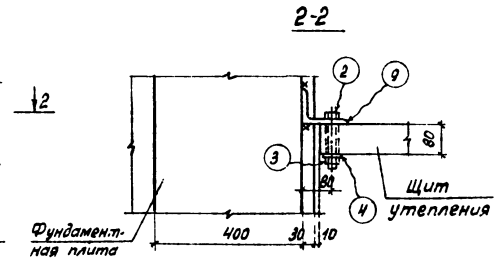

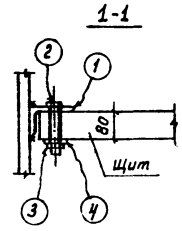

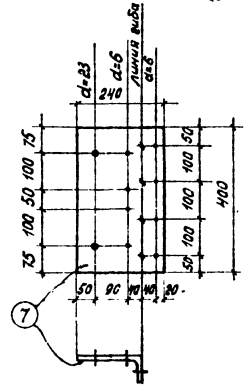

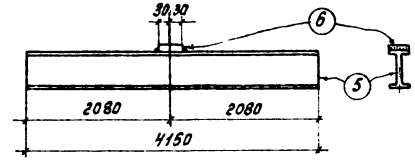

Позиция 1

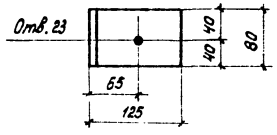

Позиция 9

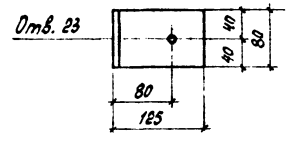

Требуется на 2 машины

Марка	Кол. шт.	Масса в кг 1 шт.	Масса в кг Всех
поз. 1	24	1,8	43,2
поз. 2	28	0,37	10,4
поз. 3	32	0,06	1,9
поз. 4	32	0,02	0,6
МБ1	4	88,3	353,2
поз. 7	4	4,5	18,0
поз. 8	4	0,2	0,8
поз. 9	4	1,8	7,2
Итого:			435,3

Расход материалов

NN п/п	Наименование элемента	Кол. на 2 маш.	Расход материала на 1 шт. Дерево м³	Расход материала на 1 шт. Кров. железо м²		Расход материала на все щиты Дерево м³	Расход материала на все щиты Кров. железо м²	
1	Щ1	8	0,02	0,7		0,16	5,6	
2	Щ2	4	0,07	3,7		0,28	14,8	
3	Щ3	2	0,08	4,0		0,16	8,0	
4	Щ4	2	0,08	4,0		0,16	8,0	
5	Щ5	4	0,09	4,4		0,36	17,6	
Итого:						1,12	54,0	

Спецификация

Марка	N дет.	Сечение	Длина	Кол-во шт.	Масса в кг 1 шт	Масса в кг Всех	Марка	Примечания
Узел 9	1	L125×12	80	1	1,8	1,8	2,3	
	2	Болт М20	120	1	0,37	0,37		ГОСТ 7798-70*
	3	Гайка М20	—	1	0,06	0,06		ГОСТ 5915-70*
	4	Шайба 20	—	1	0,02	0,02		ГОСТ 11371-68*
Узел Б	9	L125×12	80	1	1,8	1,8	2,3	
	2	Болт М20	120	1	0,37	0,37		ГОСТ 7798-70*
	3	Гайка М20	—	1	0,06	0,06		ГОСТ 5915-70*
	4	Шайба 20	—	1	0,02	0,02		ГОСТ 11371-68*
МБ1	5	I 20	4150	1	87,4	87,4	88,3	
	6	−60×20	100	1	0,9	0,9		
Щ3	8	Болт М20	40	2	0,2	0,4	5,1	ГОСТ 7798-70*
	7	−240×6	400	1	4,5	4,5		
	3	Гайка М20	—	2	0,06	0,12		ГОСТ 5915-70*
	4	Шайба 20	—	2	0,02	0,04		ГОСТ 11371-68*

Примечания

1. Данный чертеж читать совместно с чертежами АС-VII-23 и АС-VII-24.

ЭНЕРГОСЕТЬПРОЕКТ Отделение Дальних Передач г. Москва 1975 г	Фундамент для двух синхронных компенсаторов	Типовой проект
Установка синхронных компенсаторов КС 86-50-11 91	Узлы крепления щитов утепления. Спецификация	Альбом VII
		Лист АС-VII-25

Гл. инж. пр.	Войтов		
Нач. отд.	Глик		
Гл. технол.	Пятерухин		
Гл. конструк.	Стрижевский		
Рук. группы	Волкова		
Ст. инж.	Щирко		
Исполнит.	Корсунская		
Проверил	Жильченко		
Нормировал			
			XI.75

3584 тм-VII-29

Спецификация закладных частей

Марка	Эскиз	NN поз.	Сечение	Длина мм.	Кол. шт.	Масса, кг Един.	Масса, кг Ном.	Масса, кг Марки
1	2	3	4	5	6	7	8	9
МН 1	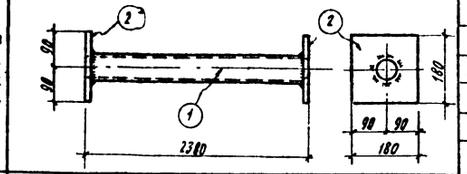	1	Тр.114×6	2360	1	37.7	37.7	42.9
		2	-180×10	180	2	2.6	5.2	
МН 2	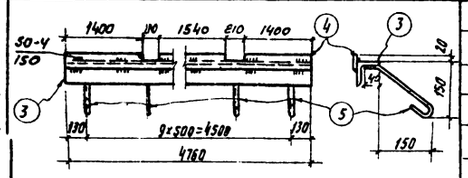	3	L63×5	4760	1	22.9	22.9	39.2
		4	-40×10	4760	1	14.9	14.9	
		5	Ф8АI	340	10	0.14	1.4	
МН 3	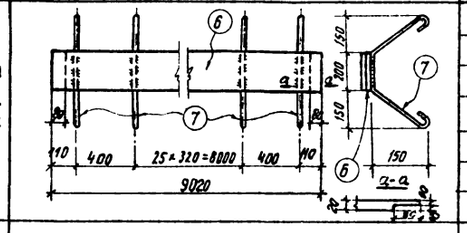	6	-200×20	9020	1	283.2	283.2	291.6
		7	Ф8АI	750	28	0.3	8.4	
МН 4	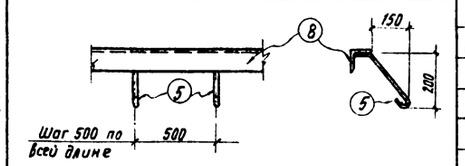	5	Ф8АI	340	2	0.14	0.3	5.1
		8	L63×5	1000	1п.м	4.81	4.8	
МН 5	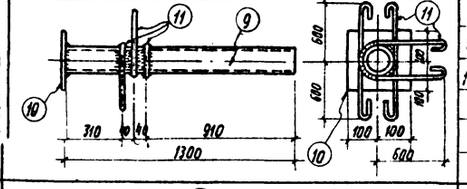	9	Тр.140×16	1300	1	63.5	63.5	74.4
		10	-200×10	200	1	3.1	3.1	
		11	Ф16АI	1650	3	2.6	7.8	
МН 6	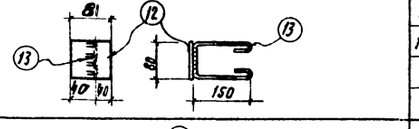	12	-80×6	80	1	0.3	0.3	0.5
		13	Ф8АI	500	1	0.2	0.2	
МН 7	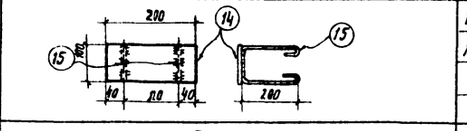	14	-100×10	200	1	1.6	1.6	2.0
		15	Ф8АI	620	2	0.2	0.4	
МН 8	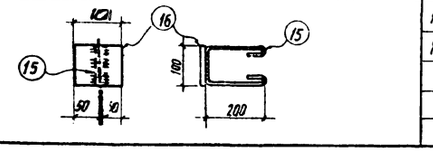	15	Ф8АI	620	1	0.2	0.2	0.7
		16	-100×6	100	1	0.5	0.5	
МН 9	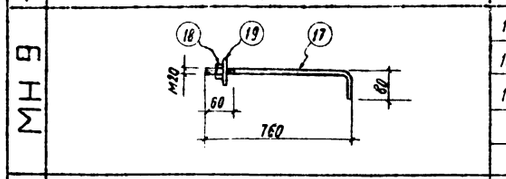	17	Ф20АI	840	1	2.1	2.1	2.2
		18	Гайка М20	—	1	0.06	0.06	
		19	Шайба 20	—	1	0.02	0.02	
МН 10	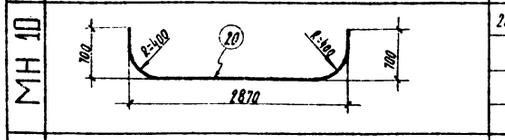	20	Тр.38×2.0	3930	1	7.0	7.0	7.0
МН 11	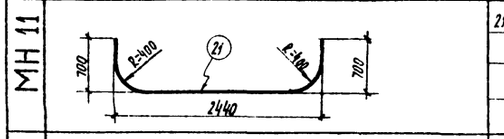	21	Тр.38×2.0	3500	1	6.2	6.2	6.2
МН 12	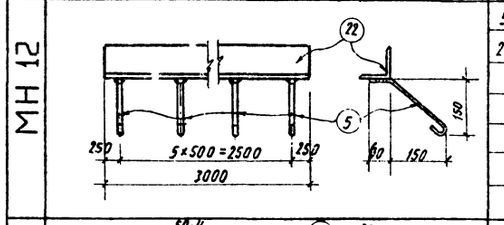	5	Ф8АI	340	7	0.14	1.0	29.9
		22	L90×7	3000	1	28.9	28.9	
МН 13	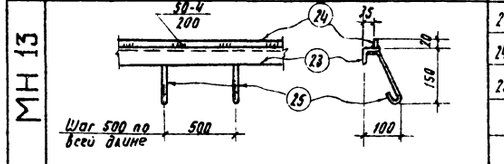	23	L45×4	1000	1п.м	2.7	2.7	3.7
		24	-20×6	1000	1п.м.	0.9	0.9	
		25	Ф6АI	240	2	0.05	0.1	
МН 14	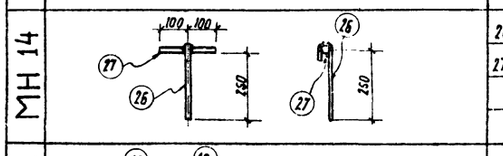	26	Ф16АI	370	1	0.6	0.6	0.9
		27	Ф16АI	200	1	0.3	0.3	
МН 15	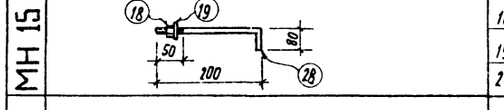	18	Гайка М20	—	1	0.06	0.06	0.8
		19	Шайба 20	—	1	0.02	0.02	
		28	Ф20АI	280	1	0.7	0.7	

Примечания.

1. Сварку производить электродами типа Э42А по ГОСТ 9467-60.
2. Толщина сварных швов $h_ш = 5$мм, кроме оговоренных.
3. Все закладные части изготавливаются из стали марки ВСт3кп2, кроме МН5 и МН7, которые при $-30°C > t > -40°C$ изготавливаются из стали марки ВСт3пс6.

Гл. инж. пр.	Войнов	
Нач. отд.	Глик	
Гл. технолог	Панкрушин	
Гл. конструк.	Страшненко	
Рук. группы	Панова	
Ст. инж.	Ширко	
Исполнит.	Манычкина	
Проверил		
Копировал	Петрашова	

ЭНЕРГОСЕТЬПРОЕКТ Отделение Дальних Передач г. Москва 1975г.	Фундамент для двух синхронных компенсаторов.	Типовой проект
Установка синхронных компенсаторов. КСВБ-50-1141.	Закладные части.	Альбом VII
		Лист АС-VII-26

3584 тм-VII-30

Якорь I

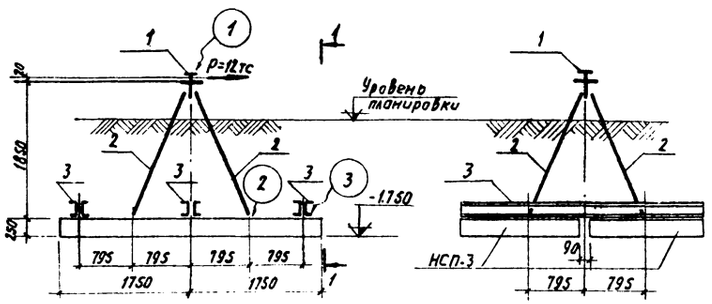

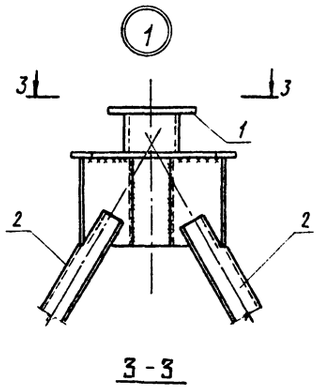

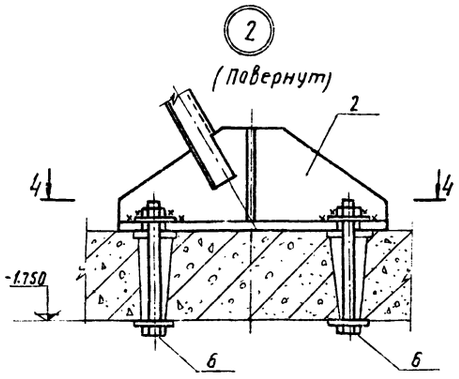

Якорь II. План

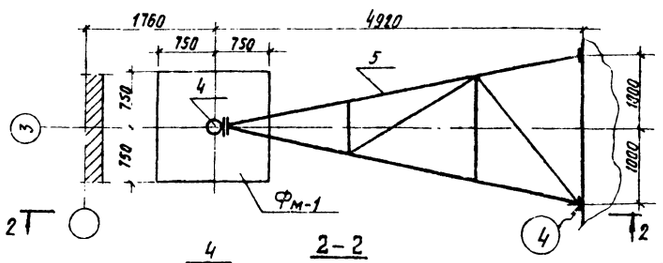

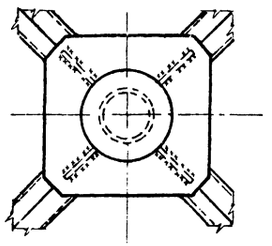

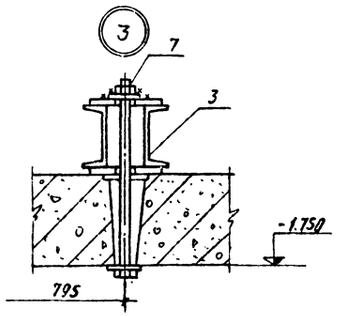

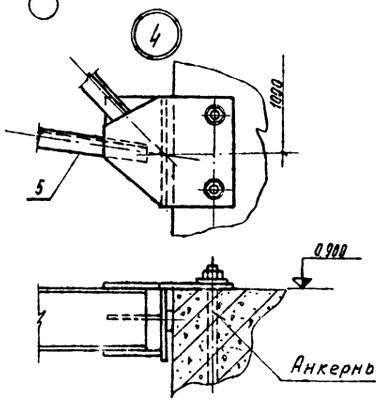

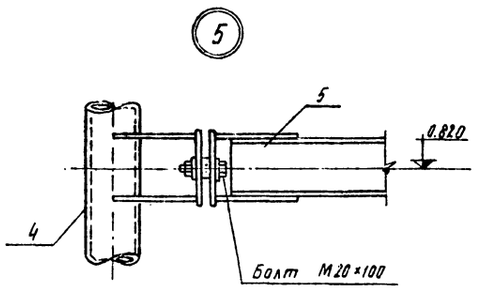

Спецификация сборных железобетонных и стальных элементов, замаркированных на этом листе.

Наименование элемента	Марка элемента по схеме	Марка элемента по стандарту	Кол. шт.	Масса эл-та	Стандарт или Лист проекта
Сборные ж.б. элементы. Масса, т					
Плиты	–	НСП-3	10	3,28	Серия 3.407-40/70
Стальные элементы. Масса, кг					
Якорь I (шт. 5)	1	МА1	5	41.0	АС-VII-28
	2	МА2	20	88.0	—"—
	3	МА3	15	162.0	—"—
	6	МА6	80	3.3	—"—
	7	МА7	60	4.2	—"—
Якорь II (шт. 1)	4	МА4	1	198.0	АС-VII-29
	5	МА5	1	254.0	—"—

Расход бетона на монолитные конструкции.

Наименование элемента	Кол-во шт	Марка бетона	Объем м³ 1 шт.	Объем м³ Всех	Примечания
Фм-1	1	150	1,4	1,4	

Ведомость болтов, гаек и шайб.

Наименование	Диаметр	Длина, мм болта	Длина, мм нарезки	Кол. шт.	Масса, кг 1 шт.	Масса, кг всех	Стандарт или лист проекта
Болт	М20	100	46	2	0.32	0.64	ГОСТ 7798-70*
Гайка		—	—	2	0.06	0.12	ГОСТ 5915-70*
Шайба		—	—	4	0.02	0.08	ГОСТ 11371-68*

Примечания.

1. Схему расположения якорей см. чертеж АС-VII-2.
2. После установки марок МА6 и МА7 отверстия в плите залить цементным раствором марки 100.
3. Металлоконструкции, соприкасающиеся с грунтом должны быть защищены антикоррозийным покрытием.
4. Сварку производить электродами типа Э42А по ГОСТ 9467-60. Толщина сварных швов $h_ш$=10мм.

ЭНЕРГОСЕТЬПРОЕКТ Отделение Дальних Передач г. Москва 1975г	Фундамент для двух синхронных компенсаторов.	Типовой проект
Установка синхронных компенсаторов КСВБ-50-11У1	Якоря. Монтажные схемы. Узлы.	Альбом VII
		Лист АС-VII-27

Гл.инж. пр. Ушпов
Нач. отд. Лук
Гл. тех. надз. Гожкурнин
Гл. конструктор Стрижевского
Рук. группы Кудов

Ст. инж. Соловьева
Исполнил Мозыкина
Проверил Петрошова
Контролер

МА1

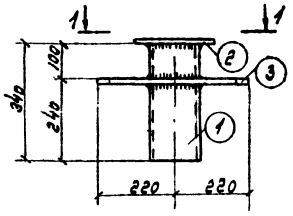

1-1

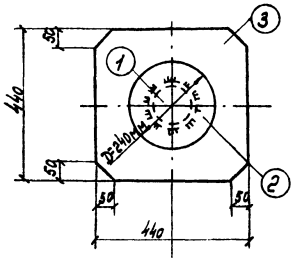

МА2

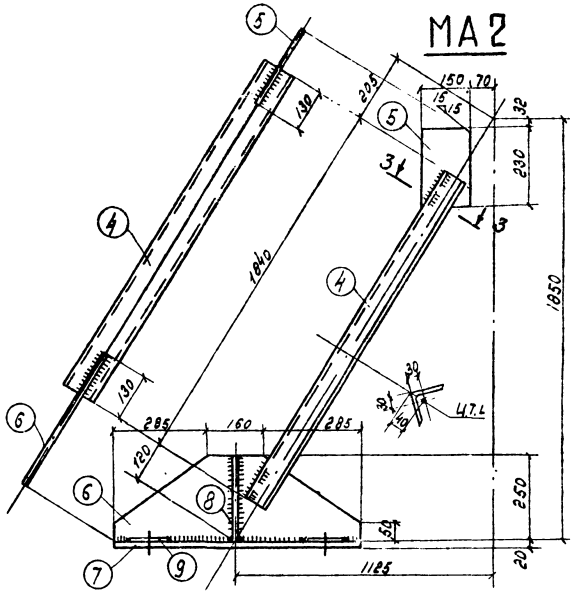

Позиция 8

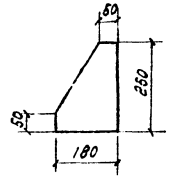

3-3

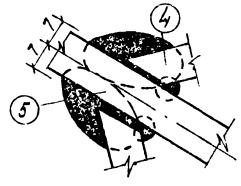

МА3

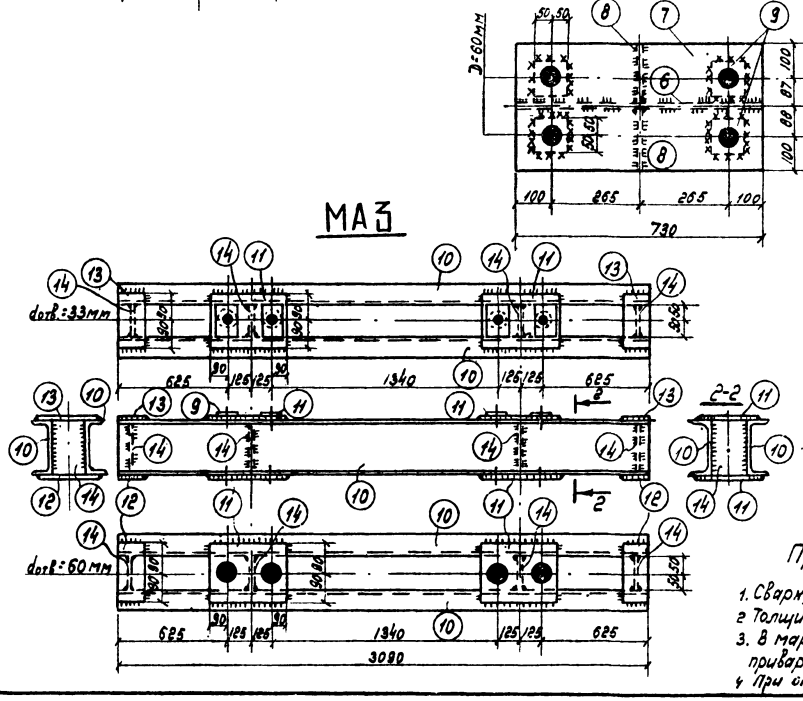

Позиция 4

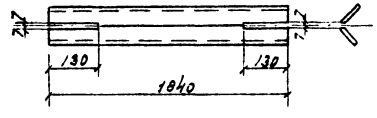

МА6; МА7

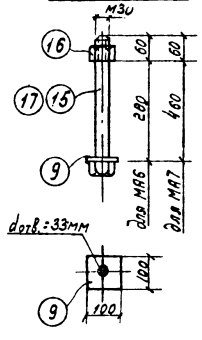

Спецификация стали на один стальной элемент

Марка элемента	№ поз.	Сечение	Длина мм	Кол. шт.	Масса, кг: 1 поз.	Масса, кг: Всех	Марки	Примечание
МА1	1	Труба 140×16	340	1	16,6	16,6	41	
	2	– 240×12	240	1	5,4	5,4		
	3	– 440×12	440	1	18,2	18,2		
		Наплавленный металл				0,8		
МА2	4	∟100×10	1840	1	27,8	27,8	88	
	5	– 130×12	230	1	3,2	3,2		
	6	– 250×12	730	1	17,2	17,2		
	7	– 375×12	730	1	26,0	26,0		
	8	– 180×12	250	2	4,3	8,6		
	9	Шайба 100×12	100	4	0,9	3,6		
		Наплавленный металл				1,6		
МА3	10	⊏ 16	3090	2	43,8	87,6	162	
	11	– 180×20	430	4	12,2	48,8		
	12	– 150×20	180	2	4,3	8,6		
	13	– 150×12	180	2	2,5	5,0		
	14	– 100×12	160	4	1,5	6,0		
	9	Шайба 100×12	100	4	0,9	3,6		
		Наплавленный металл				2,4		
МА6	15	Болт М30	340	1	2,2	2,2	3,3	
	16	Гайка М30		1	0,22	0,2		ГОСТ 5915-70*
	9	Шайба 100×100×12		1	0,9	0,9		
МА7	17	Болт М30	520	1	3,13	3,1	4,2	
	16	Гайка М30		1	0,22	0,2		ГОСТ 5915-70*
	9	Шайба 100×100×12		1	0,9	0,9		

Требуется изготовить.

Марка	Кол-во	Масса, кг: 1 марки	Масса, кг: Всех
МА1	5	41,0	205
МА2	20	88,0	1760
МА3	15	162,0	2430
МА6	80	3,3	264
МА7	60	4,2	252
		Всего	4911

Примечания:

1. Сварку производить электродами Э42А.
2. Толщина сварных швов 10мм кроме оговоренных.
3. В марке МА3 поз. 14 приварить к поз. 10 до приварки поз. 11 швом толщиной $h_ш = 6$мм
4. При отправке поз. 9 привязать к марках.

ЭНЕРГОСЕТЬПРОЕКТ Отделение Дальних Передач г. Москва 1975г.	Фундамент для двух синхронных компенсаторов.	Типовой проект
Установка синхронных компенсаторов КСВБ-50-1141	Якоря. Металлоконструкции. Марки МА1; МА3; МА6; МА7.	Альбом VII
		Лист АС-VII-28

Ст. инж. Самойлов; Руководитель Гладков; Проверил Шлыгина; Нач. отд. Волков; Гл. техн. Гольц; Гл. конструктор Сокольников; Вып. Ермолаева

Спецификация стали на один стальной элемент

Марка эл-та	№ поз	Сечение	Длина, мм	К-во, шт. Т	К-во, шт. Н	Масса, кг 1 поз.	Масса, кг Всех	Масса, кг Марки	Примечание
МА4	1	Тр. 140×16	2826	1		138,5	139	198	
	2	−240×12	240	2		5,4	11		
	3	−440×12	440	1		18,2	18		
	4	−220×12	360	2		7,5	15		
	5	−150×12	160	1		2,3	2		
	6	−200×20	360	1		11,3	11		
		Наплавленный металл					2		
МА5	6	−200×20	360	1		11,3	11	254	
	7	[16	4610	2		65,5	131		
	8	L 63×5	610	1		2,9	3		
	9	L 63×5	1570	1		7,6	8		
	10	L 63×5	1240	1		6,0	6		
	11	L 63×5	2050	1		9,9	10		
	12	−60×20	360	1		3,4	3		
	13	−200×12	360	2		6,8	14		
	14	−300×12	350	2		9,9	20		
	15	−180×20	360	2		10,2	20		
	16	−60×20	360	2		3,4	7		
	17	−190×12	300	2		5,4	11		
	18	−130×6	160	1		1,0	1		
	19	−150×6	360	1		2,5	3		
	20	−100×6	150	2		0,7	1		
	21	−130×6	200	1		1,2	1		
		Наплавленный металл					4		

Требуется изготовить

Марка	Кол-во	Масса, кг 1 марки	Масса, кг Всех
МА4	1	198	198
МА5	1	254	254
		Всего	452

Примечания.

1. Сварку производить электродами Э42.
2. Толщина сварных швов 6 мм.

ЭНЕРГОСЕТЬПРОЕКТ Отделение дальних передач г. Москва 1975 г.	Фундамент для двух синхронных компенсаторов	Типовой проект	
Установка синхронных компенсаторов КСВБ-50-11У1	Якоря. Металлоконструкции. Марки МА4-МА5.	Альбом VII	
		Лист АС-VII-29	

Ст. инж. Соловьева; Исполнит. Панова; Проверил Полищук; Якоря Ж.Б. VII; Гл. инж. пр. Войнов; Нач. отд. Гник; Гл. технол. Пинчуковский; Гл. конструк. Строчкинский; Рук. группы Рябов

Схема установки приспособлений для монтажа ротора и статора

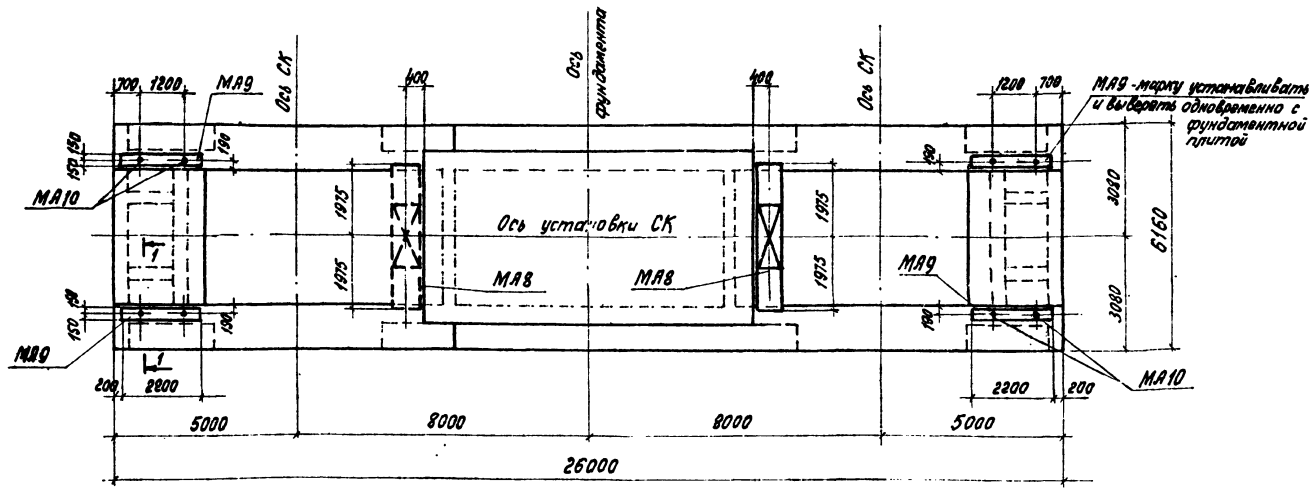

Геометрическая схема балки МА8

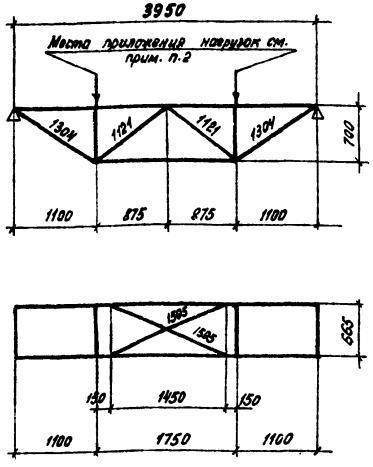

1-1

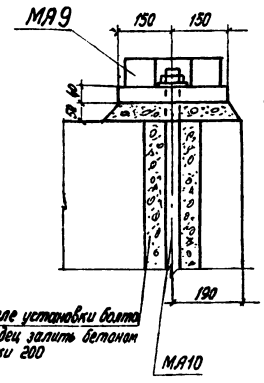

МА9

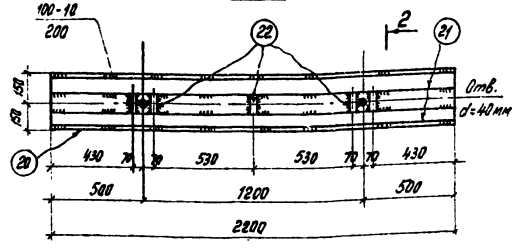

2-2

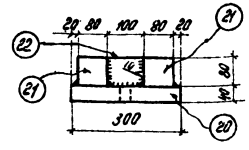

МА10

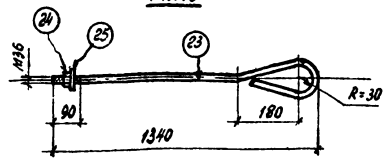

Условные обозначения:

Сварной шов видимый

Сварной шов невидимый

Сварной шов прерывистый

Спецификация стали на один стальной элемент

Марка элемента	№ поз.	Сечение	Длина мм	Кол-во шт. Т	Кол-во шт. Н	Масса, кг 1 поз.	Масса, кг всех	Масса, кг Марки	Примечания
МА8	1	∠63×6	3550	4	—	20,3	81,2	511	
	2	∠63×6	1990	4	—	11,4	45,6		
	3	∠63×6	1180	8	—	6,8	54,4		
	4	∠50×5	625	2	2	2,4	9,6		
	5	∠50×5	315	4	—	1,2	4,8		
	6	∠50×5	830	8	—	3,1	24,8		
	7	−170×8	350	2	—	3,7	7,4		
	8	−450×8	740	4	—	20,9	83,6		
	9	−210×8	400	4	—	5,3	21,2		
	10	I 27	655	2	—	20,6	41,2		
	11	−150×16	800	2	—	15,1	30,2		
	12	−20×10	800	2	—	1,3	2,6		
	13	−170×12	170	4	—	2,3	9,2		
	14	−105×8	655	2	—	4,3	8,6		
	15	−105×8	55	4	—	0,6	2,4		
	16	Рифленая сталь −642×5	1070	2	—	29,0	58,0		
	17	∠50×5	1400	2	—	5,3	10,6		
	18	∠50×5	630	2	—	2,4	4,8		
	19	−50×8	100	21	—	0,3	6,3		
		На сварные швы					4,5		
МА9	20	−300×40	2200	1	—	207,2	207,2	445	
	21	■ 80×80	2200	2	—	110,5	221,0		
	22	−100×40	80	5	—	2,5	12,5		
		На сварные швы					4,3		
МА10	23	ф 36 AI	1500	1	—	12,0	12,0	12,5	
	24	Гайка М36	—	1	—	0,38	0,4		ГОСТ 5915-70*
	25	Шайба 36	—	1	—	0,12	0,1		ГОСТ 11371-68*

Требуется изготовить

Марка	Кол во	Масса, кг 1 марки	Масса, кг всех
МА8	1	511	511
МА9	4	445	1780
МА10	8	12,5	100

Примечания.

1. Данный чертеж читать совместно с чертежом АС-VII-31.
2. Балка (МА8) для монтажа ротора рассчитана на нагрузку от четырехколесной тележки с ротором общей массой 31 т.
3. Металлоконструкции изготавливаются из стали марки ВСт3пс6 по ГОСТ 380-71*.
4. Марки МА9, МА10 устанавливать и выверять одновременно с фундаментной плитой.

ЭНЕРГОСЕТЬПРОЕКТ Отделение Дальних Передач г. Москва 1975 г.	Фундамент для двух синхронных компенсаторов	Типовой проект
Установка синхронных компенсаторов КСВБ-50-11 У1	Приспособления для монтажа ротора и статора. Монтажная схема и спецификации.	Альбом VII
		Лист АС-VII-30

Гл. инж. пр. Волков
Нач. отд. Гнит
Гл. технол. Григорьева
Гл. констр. Стрельникова
Рук. группы Панова

Ст. инж. Испанцев
Широко Мельникова
Проворов
Гончарова

3584 тм - VII-34

МА8

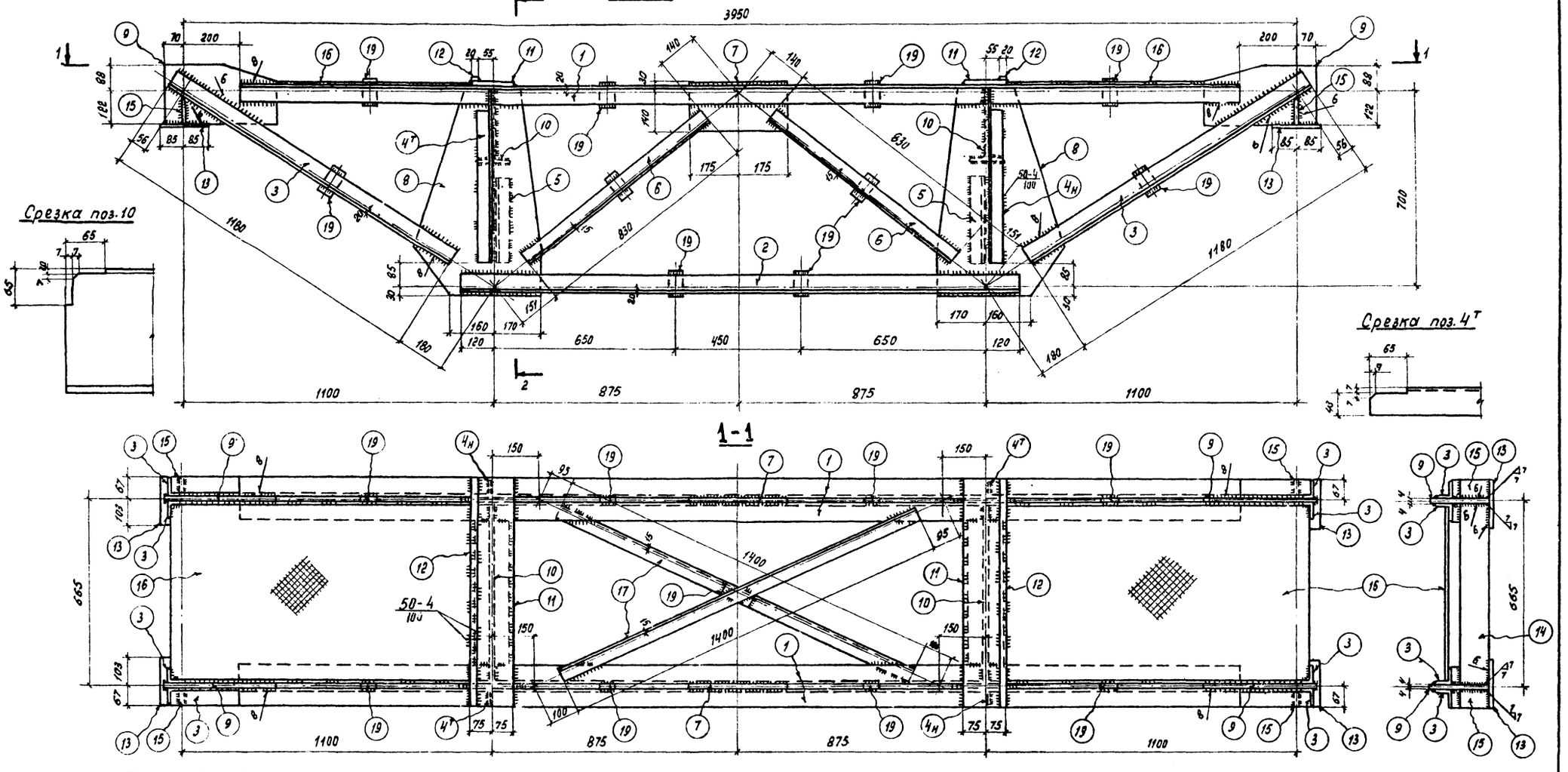

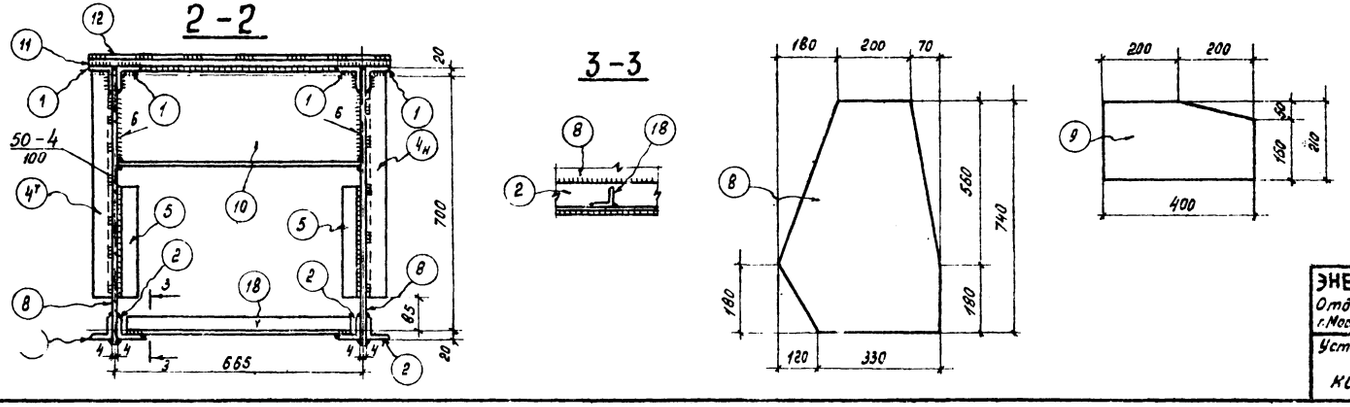

Примечания.

1. Данный чертеж читать совместно с чертежом лист АС-VII-30.
2. Сварку производить электродами типа Э42А. Толщина неоговоренных швов $h_ш$ = 4 мм.

ЭНЕРГОСЕТЬПРОЕКТ Отделение Дальних Передач г. Москва 1975 г.	Фундамент для двух синхронных компенсаторов	Типовой проект
Установка синхронных компенсаторов КСВБ-50-11У1	Приспособление для монтажа ротора. Металлоконструкции. Марка МА8.	Альбом VII
		Лист АС-VII-31

Гл. инж. пр.	Войнов	Ст. инж.	Ширко
Нач. отд.	Глик	Исполнит.	Манычкина
Гл. технолог	Панкрушин	Проверил	
Гл. констр.	Страшненко	Копировал	
Рук. группы	Панова		

gost.e-ecolog.ru