ТИПОВОЙ ПРОЕКТ

УСТАНОВКА СИНХРОННЫХ КОМПЕНСАТОРОВ КСВБ-50-1191

СОСТАВ ПРОЕКТА

АЛЬБОМ I - ОБЩАЯ ЧАСТЬ.
АЛЬБОМ II - УСТАНОВОЧНЫЕ ЧЕРТЕЖИ СИНХРОННЫХ КОМПЕНСАТОРОВ И ВСПОМОГАТЕЛЬНЫХ УСТРОЙСТВ.
АЛЬБОМ III - МОНТАЖНЫЕ ЧЕРТЕЖИ РУ10 КВ.
АЛЬБОМ IV - АВТОМАТИКА, РЕЛЕЙНАЯ ЗАЩИТА И ВТОРИЧНЫЕ СОЕДИНЕНИЯ.
АЛЬБОМ V - ЗДАНИЕ ВСПОМОГАТЕЛЬНОГО ОБОРУДОВАНИЯ /ВАРИАНТ СО СТЕНОВЫМИ ПАНЕЛЯМИ/.
АЛЬБОМ VI - ЗДАНИЕ ВСПОМОГАТЕЛЬНОГО ОБОРУДОВАНИЯ /ВАРИАНТ В КИРПИЧЕ/.
АЛЬБОМ VII - ФУНДАМЕНТ ДЛЯ ДВУХ СИНХРОННЫХ КОМПЕНСАТОРОВ
АЛЬБОМ VIII - ОТОПЛЕНИЕ И ВЕНТИЛЯЦИЯ
АЛЬБОМ IX - ТЕХНИЧЕСКОЕ ВОДОСНАБЖЕНИЕ СИНХРОННЫХ КОМПЕНСАТОРОВ.
АЛЬБОМ X - СМЕТЫ.
АЛЬБОМ XI - ЗАКАЗНЫЕ СПЕЦИФИКАЦИИ.

АЛЬБОМ VI

РАЗРАБОТАН
ОТДЕЛЕНИЕМ ДАЛЬНИХ ПЕРЕДАЧ
ИНСТИТУТА ЭНЕРГОСЕТЬПРОЕКТ
МИНЭНЕРГО СССР

УТВЕРЖДЕН И ВВЕДЕН В ДЕЙСТВИЕ
ИНСТИТУТОМ „ЭНЕРГОСЕТЬПРОЕКТ" с 1-X-1976 Г.
ПРИКАЗОМ № 138 ОТ 20-VIII-1976 Г.

gost.e-ecolog.ru

3584 тм-VI-2

Наименование листа.	N листа	Страница
Титульный лист	—	1
Содержание альбома	лист 1	2
Пояснительная записка	лист 2	3
Заглавный лист. Перечень чертежей	АС-VI-1	4
Заглавный лист. Таблицы, условные обозначения. Общие указания	АС-VI-2	5
Сводные спецификации	АС-VI-3	6
АРХИТЕКТУРНЫЕ ЧЕРТЕЖИ		
План, разрезы 1-1, 2-2 и ведомость отделки помещений.	АС-VI-4	7
Фасады 1-5; 5-1; А-Б и Б-А.	АС-VI-5	8
Маркировочная схема окон. План кровли и раскладки парапетных плит. План пола и раскладки перемычек.	АС-VI-6	9
Архитектурные детали.	АС-VI-7	10

Наименование листа	N листа	Страница
КОНСТРУКТИВНЫЕ ЧЕРТЕЖИ		
Фундаменты здания. План, разрезы.	АС-VI-8	11
Кровельное покрытие. Планы, разрезы. Опорная подушка ОП-1	АС-VI-9	12
Кровельное покрытие. Узлы.	АС-VI-10	13
Подземное хозяйство. План.	АС-VI-11	14
Подземное хозяйство. Фундаменты Ф1 ÷ Ф5.	АС-VI-12	15
Подземное хозяйство. Разрезы 1-1 ÷ 7-7.	АС-VI-13	16
Подземное хозяйство. Разрезы 8-8 ÷ 15-15. Спецификации.	АС-VI-14	17
Монтажная схема металлоконструкций для подъема реакторов и выключателей. План, разрезы, узлы.	АС-VI-15	18
Металлоконструкции. Марки МК-1 ÷ МК-7.	АС-VI-16	19
Закладные части.	АС-VI-17	20

Гл. инж. СВП Пашанин
Гл. инж. пр. Войнов
Гл. специал. Гаврилов
Нач. отд. Элиг
Рук. теплот. Пекурман
Гл. констр. Стрекопытов
Гл. архит. Дроздовская
Рук. группы Попова
Рук. группы Шелягин
Ст. инж. Широго

Типовой проект разработан в соответствии с действующими нормами и правилами и предусматривает мероприятия, обеспечивающие взрыво-пожаробезопасность, а также безопасную эксплуатацию здания и сооружения.

Главный инженер проекта /Войнов/

ЭНЕРГОСЕТЬПРОЕКТ Отделение дальних передач г. Москва 1975 г.	Здание вспомогательного оборудования (вариант в кирпиче)	Типовой проект
Установка синхронных компенсаторов КСВВ-50-11 У4	Содержание альбома	Альбом VI
		лист 1

ПОЯСНИТЕЛЬНАЯ ЗАПИСКА

ОБЩИЕ ДАННЫЕ

Типовой проект „Установка синхронных компенсаторов КСВБ-50-11У1" выполнен взамен устаревшего проекта N407-3-66/67(N3584 тм), выпущенного в 1967 году.

Проект разработан для строительства в районах со следующими природными условиями:

а) расчетная зимняя температура наружного воздуха −20°; −30°; −40° С;

б) нормативная снеговая нагрузка 70, 100, 150 кг/м²;

в) скоростной напор ветра 45 кг/м²;

г) рельеф местности спокойный;

д) грунты основания — сухие, однородные, непросадочные, средней плотности с физико-механическими характеристиками:
объемный вес 8°− 1,8 т/м³;
угол внутреннего трения $\varphi^н = 28°$;
удельное сцепление: параметр линейности $C^н = 0{,}02$ кг/см²;
модуль деформации $E = 150$ кг/см²;

е) грунтовые воды отсутствуют;

ж) сейсмичность не более 6 баллов.

ОБЪЕМНО-ПЛАНИРОВОЧНОЕ РЕШЕНИЕ

Здание одноэтажное, размером в плане 24,0×9,0 м, высотой до низа балки 4,8 м.

Площадь производственного помещения определена в соответствии с технологическими требованиями.

КОНСТРУКТИВНОЕ РЕШЕНИЕ

Здание вспомогательного оборудования принято однопролетное с двускатной кровлей. Пролет здания 9,0 м, шаг кровельных балок 6,0 м.

Несущие стены здания выполняются из обыкновенного глиняного кирпича марки 75 на цементно-песчаном растворе марки 25, в местах опирания кровельных двускатных балок стены усиливаются пилястрами.

Цокольная часть стен принята из глиняного кирпича пластического прессования марки 100 на растворе марки 50. Балки укладываются на монолитные железобетонные опорные подушки.

Кровельное покрытие выполняется из сборных железобетонных плит, привариваемых к балкам, а по торцам связаны анкерами с кирпичными стенами. Швы между плитами заливаются бетоном марки 150.

Фундаменты здания — ленточные бетонные из бетона марки 100.

Марка бетона фундаментов и кирпича стен по морозостойкости должны быть не ниже Мрз 15.

УКАЗАНИЯ ПО ПРИМЕНЕНИЮ ПРОЕКТА

При привязке проекта:

а) дать указание о положении здания на генплане;

б) на чертеже фундамента проставить абсолютное значение отметки 0.000.

в) назначить толщину стен в зависимости от расчетной температуры наружного воздуха;

г) исключить из состава проекта данные, не относящиеся к принятой расчетной температуре наружного воздуха и весу снегового покрова;

д) откорректировать фундаменты в соответствии с конкретными условиями района привязки;

е) откорректировать сводные таблицы сборных железобетонных конструкций.

ЭНЕРГОСЕТЬПРОЕКТ Отделение Дальних Передач г. Москва 1975 г.	Здание вспомогательного оборудования (вариант в кирпиче)	Типовой проект
		Альбом VI
Установка синхронных компенсаторов КСВБ-50-11У1	Пояснительная записка	лист 2

Гл. инж. отд. Лашенко
Гл. инж. пр. Волков
Гл. специал. Гобрман
Нач. отд. Глик

Ст. техник Петрушин
Ст. инж. пр. Стрижевская
Ст. инж. Васильева
Инж. Тарлов
Инж. Бахтин

Ст. инж. Шарга
Исполнит. Корчинин

Альбом VI
Х1.125

3584 тм-VI-4

ПЕРЕЧЕНЬ ЧАСТЕЙ ПРОЕКТА

Наименование	Часть
Архитектурно-строительная часть	АС

ПЕРЕЧЕНЬ ЧЕРТЕЖЕЙ МАРКИ АС

N чертежа	Наименование чертежа	Кол. форм.	Примечан.
АС VI-1	Заглавный лист. Перечень чертежей.	4	
АС-VI-2	Заглавный лист. Таблицы, условные обозначения. Общие указания.	4	
АС-VI-3	Сводные спецификации.	4	
	АРХИТЕКТУРНЫЕ ЧЕРТЕЖИ		
АС-VI-4	План, разрезы 1-1, 2-2 и ведомость отделки помещений.	4	
АС-VI-5	Фасады 1-5; 5-1; А-Б и Б-А.	4	
АС-VI-6	Маркировочная схема ферм. План кровли и раскладки парапетных плит. План пола и раскладки перемычек.	4	
АС-VI-7	Архитектурные детали.	4	

ПЕРЕЧЕНЬ ЧЕРТЕЖЕЙ МАРКИ АС

N листа	Наименование чертежа	Кол. форм.	Примечан.
	КОНСТРУКТИВНЫЕ ЧЕРТЕЖИ		
АС-VI-8	Фундаменты здания. План, разрезы.	4	
АС-VI-9	Кровельное покрытие. Планы, разрезы. Опорная подушка ОП-1	4	
АС-VI-10	Кровельное покрытие. Узлы.	4	
АС-VI-11	Подземное хозяйство. План.	4	
АС-VI-12	Подземное хозяйство. Фундаменты Ф1 ÷ Ф5	4	
АС-VI-13	Подземное хозяйство. Разрезы 1-1 ÷ 7-7.	4	
АС-VI-14	Подземное хозяйство. Разрезы 8-8 ÷ 15-15. Спецификации.	4	
АС-VI-15	Монтажная схема металлоконструкций для подъема реакторов и выключателей. План, разрезы, узлы.	4	
АС-VI-16	Металлоконструкции. Марки МК-1 ÷ МК-7	4	
АС-VI-17	Закладные части.	4	

ПЕРЕЧЕНЬ ПРИМЕНЕННЫХ СТАНДАРТОВ И ТИПОВЫХ МАТЕРИАЛОВ МНОГОКРАТНОГО ИСПОЛЬЗОВАНИЯ

Шифр	Наименование стандарта	Примечан.
ГОСТ 12506-67	Окна деревянные для зданий промышленных предприятий.	
серия ПК-01-115	Железобетонные балки пролетами 6 и 9 метров для покрытий с рулонной кровлей.	
серия 1.465-7 Вып.3.	Сборные железобетонные предварительно-напряженные плиты длиной 6 м. Рабочие чертежи размером 3×6 м.	
серия 1.139-1	Перемычки для жилищного и гражданского строительства.	
ГОСТ 6787-71	Плиты бетонные парапетные.	
серия ПР-03-36.4	Ворота распашные 3×3 м.	
ГОСТ 6665-63	Камни бетонные бортовые.	
серия КЭ-01-58 Вып. 2	Перемычки для кирпичных стен.	
серия НП-01-04 Вып. 2	Унифицированные сборные железобетонные каналы.	
серия 1.465-3 Вып. 5	Железобетонные стаканы для крепления дефлекторов и зонтов.	

ЭНЕРГОСЕТЬПРОЕКТ Отделение Дальних Передач г. Москва 1975 г.	Здание вспомогательного оборудования. (Вариант в кирпиче)	Типовой проект
Установка синхронных компенсаторов КСВБ-50-11 У1	Заглавный лист. Перечень чертежей.	Альбом VI
		Лист АС-VI-1

Гл. инж. проекта Дроздовский
Гл. инж. пр. Волков
Гл. спец. Гобрман
Нач. отд. Гнип
Гл. технол. Кемпфункин
Рук. гр. Гальперин
Ст. инж. Шевкин
Ст. техник Шилко

Основные строительные показатели

Наименование	Количество		
	-20°С	-30°С	-40°С
Площадь застройки м²	238,0	238,0	247,0
Строит. объем м³	1405,0	1405,0	1460,0
Полезная площадь м²	212,6	212,6	212,6

Таблица толщины утеплителя

в мм.

Расчетная температура	Толщина утеплителя „δ"	Примечания
-20°С	80	пенобетон, γ=500 кг/м³
-30°С	80	—"—
-40°С	90	—"—

Таблица толщины стен в мм

Расчетная температура	Размер „а"	Размер „б"
-20°С	380	190
-30°С	380	190
-40°С	510	320

Расход монолитного бетона в м³

Монолитный бетон по маркам	100	85,3 / 94,3
	150	18,4
	200	—
	Итого:	103,7 / 112,7

Цифры даны - в числителе для стен δ=380 мм, в знаменателе для стен δ=510 мм.

Условные обозначения:

Ссылка на узел типового проектного материала } Серия / Выпуск — Номер узла / Номер листа серии

Ссылка на узел проекта } Номер узла / Номер листа проекта

Номер узла, расположенного на листе монтажной схемы

Номер узла / Номер листа монтажной схемы

Сварной шов заводской

Сварной шов заводской невидимый

Сварной шов монтажный

Отверстие

Условные сокращения:

см. — смотрите

жел.бет. — железобетон

Общие указания:

1. За отметку 0,000 принят уровень чистого пола, соответствующий абсолютной отметке ▭
2. Координаты здания см. на генплане объекта.
3. Стены – кирпичные сплошной кладки из обыкновенного кирпича марки 75 на растворе марки 25.
4. Цоколь до отметки 0,30 выполнить из глиняного кирпича пластического прессования марки 100 на растворе марки 50.
5. Кладку стен вести с расшивкой швов снаружи здания и вподрезку изнутри.
6. Утепление на кровле принято из пенобетона γ=500 кг/м³.
7. Металлоконструкции и закладные части изготавливаются из стали марки В Ст3 по ГОСТ 380-71*.
8. Выступающие на поверхность закладные части и металлические марки окрасить масляной краской за 2 раза.
9. Сварные работы производить в соответствии с требованиями ГОСТов 10922-64, 14098-68 и СН 393-69.
10. Монтаж жел.бет. конструкций вести на основании требований „инструкции по монтажу сборных жел.бет. конструкций промышленных зданий и сооружений" – СН 319-65.
11. Все деревянные изделия окрасить масляной краской за 2 раза.
12. Вокруг здания устраивается асфальтовая отмостка шириной 0,8 м.
13. Швы между сборными элементами каналов заполняются цементным раствором марки 50.
14. В подземных каналах наружные поверхности сборных жел.бет. элементов покрываются за 2 раза горячим битумом по холодной грунтовке.
В полуподземных каналах швы между плитами перекрытия заполняются битумной мастикой с наполнителем.

Гл.инж. одд.	Лушенко		
Гл.инж. пр.	Волнов		
Гл.специал.	Говорман		
Нач.отдела	Ткач		
Гл.техник	Жанчурин		
Гл.констр.	Строкачинов		
Гл.архит.	Воробьева		
Рук.группы	Попова		
Рук.группы	Шевцов		
Ст.инж.	Шилко		
		Альбом VI	

ЭНЕРГОСЕТЬПРОЕКТ Отделение Дальних Передач г.Москва 1975 г.	Здание вспомогательного оборудования. (вариант в кирпиче)	Типовой проект
	Заглавный лист. Таблицы, условные обозначения. Общие указания.	Альбом VI
Установка синхронных компенсаторов КСВБ-50-11 У1		Лист АС-VI-2

Сводная спецификация сборных железобетонных и бетонных элементов.

Марка элемента	Кол. шт.	Масса эл-та т	Объем, м³ эл-та	Объем, м³ всех	Стандарт или лист проекта	Лист монтажной схемы	Примечание
I Для стен толщиной 380мм.							
Плиты							
ПАУ 1,5×6 -1	22	1.5	0.62	13.6	серия 1.465-7 в.3	АС-VI-9	
ПАУ-7 1,5×6 -1	2	1.9	0.76	1.5	—"—	—"—	
П 1в	15	0.1	0.04	0.6	серия ИС-01-04 в.2	АС-VI-14	
Балки							
БД 9-3	3	3.0	1.2	3.6	серия ПК-01-115	АС-VI-9	
Р-1	2	2.4	0.94	1.9	серия ПР-05-36.4	АС-VI-6	
Стойки							
С-1	2	1.6	0.62	1.2	серия ПР 05-36.4	АС-VI-6	
С-2	2	1.6	0.62	1.2	—"—	—"—	
Перемычки							
Б 15	12	0.065	0.026	0.3	серия 1.139-1	АС-VI-9	
Б 19	18	0.085	0.033	0.6	—"—	АС-VI-6	
Б 31	8	0.205	0.082	0.7	—"—	—"—	
БУ30	2	0.410	0.163	0.3	—"—	—"—	
БП2-2	2	0.60	0.25	0.5	серия КЭ-01-58 в.2	—"—	
Стаканы, лотки							
СШ7	2	0.143	0.057	0.1	серия 1.465-3 в.5	АС-VI-9	
Л2д	5	0.18	0.07	0.4	серия ИС-01-04 в.2	АС-VI-14	
Л3д	10	0.2	0.08	0.8	—"—	—"—	
Плиты парапетные							
ПП 15-40	28	0.120	0.048	1.3	ГОСТ 6786-71	АС-VI-6	
ПП 10-40	2	0.080	0.032	0.1	—"—	—"—	
II Для стен толщиной 510мм.							
Плиты							
ПАУ 1,5×6 -1	22	1.5	0.62	13.6	серия 1.465-7 в.1	АС-VI-9	
ПАУ-7 1,5×6 -1	2	1.9	0.76	1.5	—"—	—"—	
П1д	15	0.1	0.04	0.6	серия ИС-01-04 в.2	АС-VI-14	
Балки, ригели							
БД 9-3	3	3.0	1.2	3.6	серия ПК-01-115	АС-VI-9	
Р-1	2	2.4	0.94	1.9	серия ПР-05-36.4	АС-VI-6	
Перемычки							
Б 15	12	0.065	0.026	0.3	серия 1.139-1	АС-VI-9	
Б 19	24	0.085	0.033	0.8	—"—	АС-VI-6	
Б 31	12	0.205	0.082	1.0	—"—	—"—	
БУ30	2	0.410	0.163	0.3	—"—	—"—	
БП2-2	2	0.60	0.25	0.5	серия КЭ-01-58 в.2	—"—	
Стаканы, лотки							
СШ-7	2	0.143	0.057	0.1	серия 1.465-3 в.5	АС-VI-9	
Л2д	5	0.18	0.07	0.4	серия ИС-01-04 в.2	АС-VI-14	
Л3д	10	0.2	0.08	0.8	серия ИС-01-04 в.2	—"—	
Плиты парапетные							
ПП15-40	28	0.120	0.048	1.3	ГОСТ 6786-71	АС-VI-6	
ПП10-40	2	0.080	0.032	0.1	—"—	—"—	
Стойки.							
С-1	2	1.6	0.62	1.2	серия ПР-05-36.4	АС-VI-6	
С-2	2	1.5	0.62	1.2	—"—	—"—	

Гонобо, Шульгин, Широко, Чкасова, Колычкина

Рук.гр., Рук.гр., Станж., Исполнит., Проверил.

Гл.инж.пр., Нач.отд., Гл.технол., Гл.констр., Гл.архит.

Волков, Гжик, Панкрушин, Сорокинская, Ромейская

Сводная спецификация стальных элементов.

Марка	Кол. шт.	Масса, кг 1шт.	Масса, кг всех	Стандарт или лист проекта	Лист монтажн. схемы
МК1	6	42.0	252.0	АС-VI-16	АС-VI-9
МК2	1	84.0	84.0	—"—	—"—
МК3	1	81.0	81.0	—"—	—"—
МК4	2	33.0	66.0	—"—	—"—
МК5	4	230.0	920.0	—"—	АС-VI-15
МК6	2	225.0	450.0	—"—	—"—
МК7	12	0.3	3.6	—"—	АС-VI-9
М1	8	6.1	48.8	АС-VI-17	АС-VI-8
М2	6	2.8	16.8	—"—	АС-VI-9
М3	1	108.0	108.0	—"—	АС-VI-14
М4	1	127.0	127.0	—"—	—"—
М5	1	123.0	123.0	—"—	—"—
М6	1	104.0	104.0	—"—	—"—
М7	6	19.8	118.8	—"—	—"—
М8	6	9.9	59.4	—"—	—"—
М9	6	15.1	90.6	—"—	—"—
М10	4	11.3	45.2	—"—	—"—
М11	2	3.1	6.2	—"—	—"—
М12	2	3.8	7.6	—"—	—"—

Сводная спецификация стальных элементов.

Марка	Кол. шт.	Масса, кг 1шт.	Масса, кг всех	Стандарт или лист проекта	Лист монтажн. схемы
М13	10	6.1	61.0	АС-VI-17	АС-VI-14
М14	4	16.3	65.2	—"—	—"—
М15	2	31.3	62.6	—"—	—"—
М16	3	27.2	81.6	—"—	—"—
М17	4	7.3	29.2	—"—	—"—
М18	1	14.8	14.8	—"—	—"—
М19	2	8.8	17.6	—"—	—"—
М20	2	8.3	16.6	—"—	—"—
М21	2	2.8	5.6	—"—	—"—
М22	1	23.4	23.4	—"—	—"—
М23	1	11.0	11.0	—"—	—"—
М24	2	4.4	8.8	—"—	—"—
М25	75пм	3.7	277.5	—"—	—"—
М26	190	0.4	76.0	—"—	—"—
М27	20	0.8	16.0	—"—	АС-VI-9
М28	10	1.1	11.0	—"—	—"—
М29	12	4.0	48.0	—"—	АС-VI-11
М30	3	6.5	19.5	—"—	—"—
М31	20	1.7	34.0	—"—	АС-VI-4

Ведомость болтов, гаек и шайб.

Наименование	Диаметр	Длина, мм болта	Длина, мм нарезки	Кол. шт.	Масса, кг 1шт.	Масса, кг всех	Стандарт или лист проекта
Гайка М22		—	—	28	0.08	2.24	5915-70*
Шайба 22		—	—	28	0.02	0.56	11371-68*
Болт	М16	100	38	12	0.192	2.30	7798-70*
Гайка		—	—	12	0.033	0.40	5915-70*
Шайба		—	—	12	0.011	0.13	11371-68*

Ведомость проемов окон и ворот.

Проемы: Тип по проекту	Проемы: Размер в свету „в×h" в мм	Проемы: Кол. мест	Элементы заполнения проемов: Марка	Элементы заполнения проемов: Обозначение	Элементы заполнения проемов: Кол. шт.
О-1	1520 × 1200	6	ВС1-94	ГОСТ 12506-67	1
В-1	3000 × 3000	2	—	Серия ПР-05-36.4	1

Выборка стали по профилям.

Наименование проката и ГОСТ	Профиль	Масса кг
при t=-20°С и -30°С ВСт3кп2		
Сталь горячекатаная круглая ГОСТ 5781-61*	ф 6 AI	43
	ф 12 AI	21
	ф 16 AI	50
	ф 22 AI	63
Швеллеры ГОСТ 8240-72	С 12	704
	С 16	131
	С 20	30
Сталь толстолистовая ГОСТ 5681-57*	- б=6	159
	- б=8	16
	- б=10	113
	- б=12	19
Сталь угловая равнобокая ГОСТ 8509-72	L 32×4	46
	L 40×4	52
	L 45×4	203
	L 125×12	164
	L 200×20	67
Двутавр ГОСТ 8239-72	I 30	1270
Трубы стальные электросварные ГОСТ 10704-63*	Тр. 57×2.5	84
	Тр. 76×2.5	259
	Тр. 102×2.5	65
Сетка ГОСТ 5336-67*	Сетка N50×2.5	9
ГОСТ 9467-60	Электроды	27
	Итого:	3595

Выборка стали по профилям

Наименование проката и ГОСТ	Профиль	Масса кг
при t=-40°С ВСт3кп2		
Сталь горячекатаная круглая ГОСТ 5781-61*	ф 6 AI	43
	ф 12 AI	21
	ф 16 AI	50
	ф 22 AI	63
Швеллеры ГОСТ 8240-72	С 12	704
	С 20	30
Сталь толстолистовая ГОСТ 5681-57*	- б=6	159
	- б=8	16
	- б=10	8
	- б=12	19
Сталь угловая равнобокая ГОСТ 8509-72	L 32×4	46
	L 40×4	52
	L 45×4	203
	L 200×20	67
Двутавр ГОСТ 8239-72	I 30	1270
Трубы стальные электросварные ГОСТ 10704-63*	Тр. 57×2.5	84
	Тр. 76×2.5	259
	Тр. 102×2.5	65
Сетка ГОСТ 5336-67*	Сетка N50×2.5	9
ГОСТ 9467-60	Электроды	27
	Итого:	3195
ВСт3пс6		
Сталь угловая равнобокая ГОСТ 8509-72	L 125×12	164
Сталь толстолистовая ГОСТ 5681-57*	- 10	105
Швеллер ГОСТ 8240-72	С 16	131
	Итого:	400

Асбестоцементные плиты толщиной δ=20мм - 34м² ГОСТ 4248-68.

ЭНЕРГОСЕТЬПРОЕКТ Отделение Дальних Передач Москва 1975г	Здание вспомогательного оборудования (вариант в кирпиче)	Типовой проект
Установка синхронных компенсаторов КСВБ-50-МУ1	Сводные спецификации	Альбом VI
		Лист АС-VI-3

3584 тм-VI-7

План

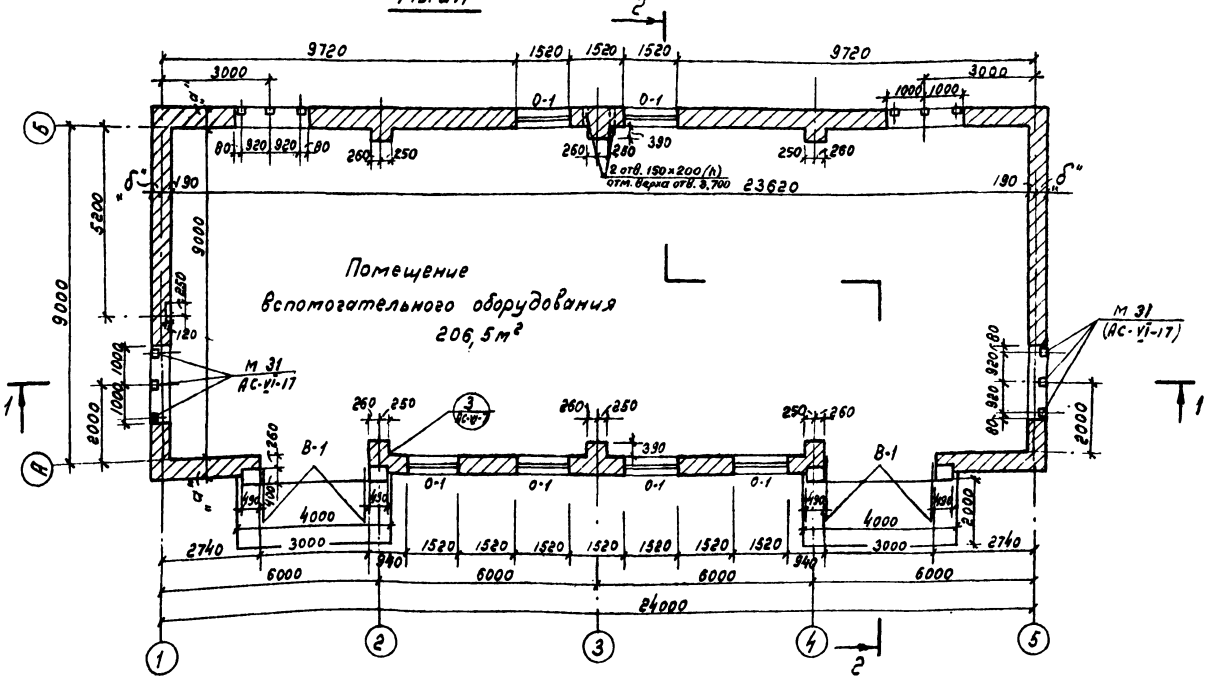

Разрез 2-2

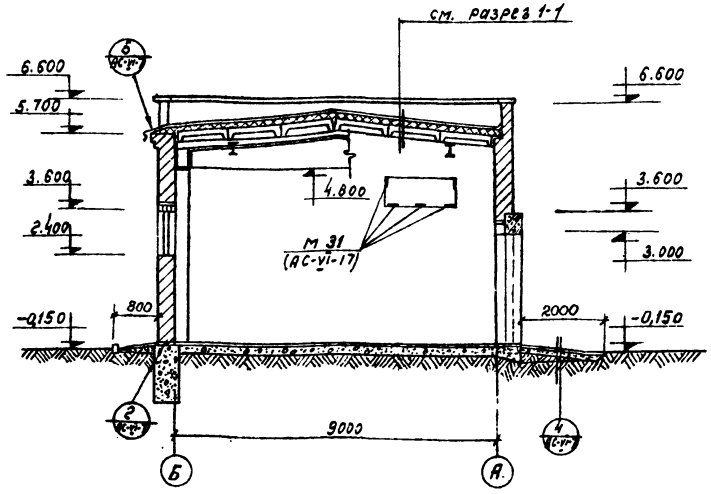

Разрез 1-1

Слой гравия, втопленн. в бит. мастику
3-х слойный рубероидный ковер
Цементная стяжка - 20мм
Пенобетон γ=500 кг/м³ - „в"
1 слой рубероида на битумной мастике.
Жел. бет. плиты покрытия

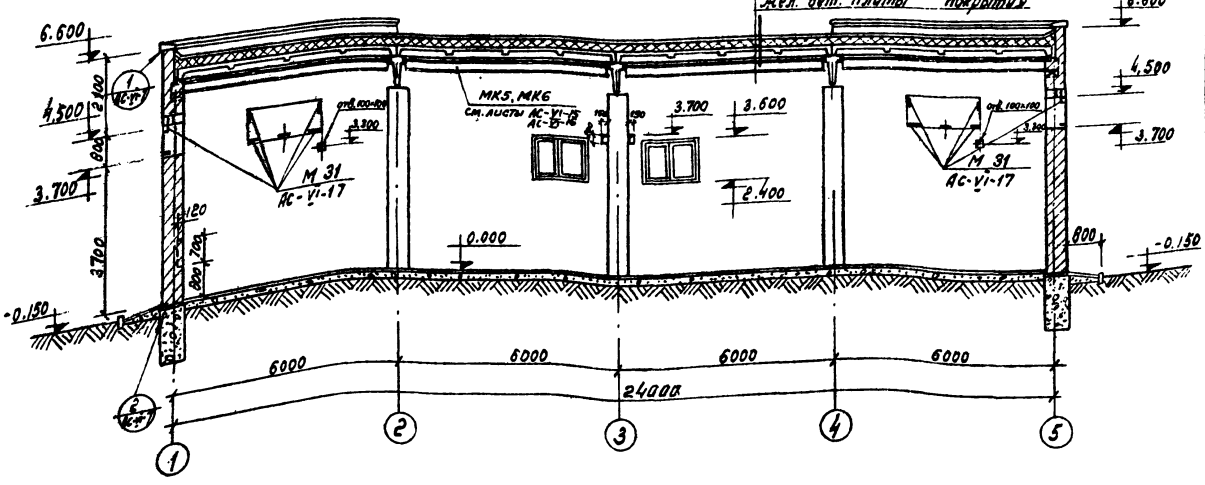

Ведомость отделки помещений

Наименование или экспликационный номер помещения	потолок		стены		Отделка низа стен (панель)	
	штукатурка или затирка	окраска	штукатурка или затирка	окраска или облицовка	окраска или облицовка	высота мм
Помещение вспомогат. оборудован.	затирка	побелка	затирка	силикатная окраска	—	—

Таблица толщин стен „а", „б"

Расчетная температура	Размер „а"	Размер „б"
−20°С	380	190
−30°С	380	190
−40°С	510	320

Таблица толщин утеплителя „в"

Расчетная температура	Толщина утеплителя „в"	Примечания
−20°С	80	пенобетон γ=500 кг/м³
−30°С	80	〃
−40°С	90	〃

Примечания:

1. Перечень чертежей и общие примечания см. заглавный лист.
2. Ведомость окон и ворот см. лист АС-VI-6.
3. План пола и перемычек, план кровли с раскладкой парапетных плит см. лист АС-VI-6.
4. Архитектурные детали см. лист АС-VI-7.

М1:100

ЭНЕРГОСЕТЬПРОЕКТ Отделение Дальних Передач г. Москва 1975г.	Здание вспомогательного оборудования (вариант в кирпиче)	Типовой проект
Установка синхронных компенсаторов КСВБ-50-11У1	План, разрезы 1-1; 2-2 и ведомость отделки помещений.	Альбом VI
		Лист АС-VI-4

Гл. инж. пр. Войнов
Нач. отд. Сник
Гл. техноло. Пантелеева
Гл. констр. Дробышева
Рук. группы Шлаевич
Рук. группы Попова
Исполнитель Сидорова
Конс. Хансф

3584тм-VI-8

Фасад 1-5

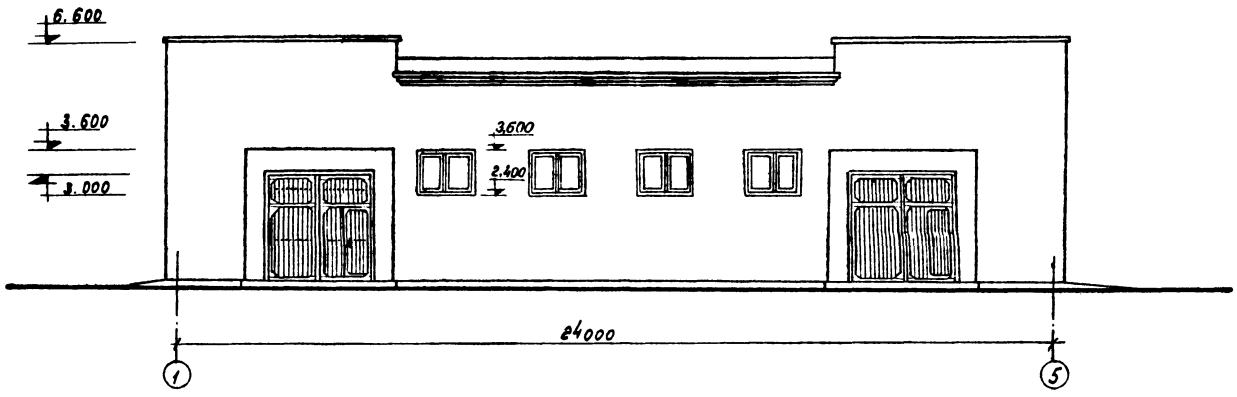

Фасад А-Б

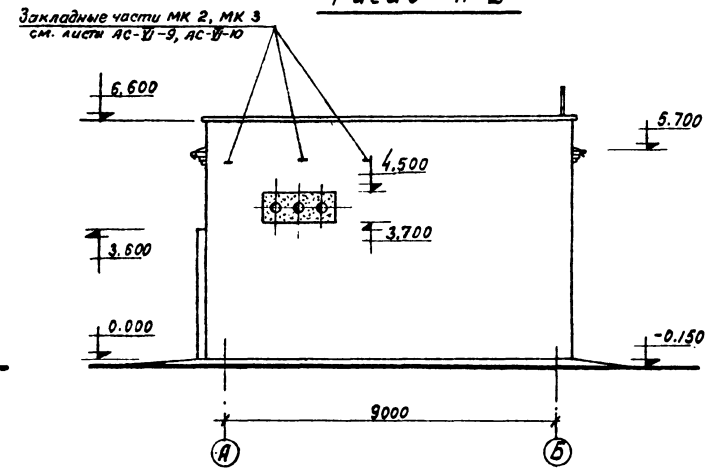

Фасад 5-1

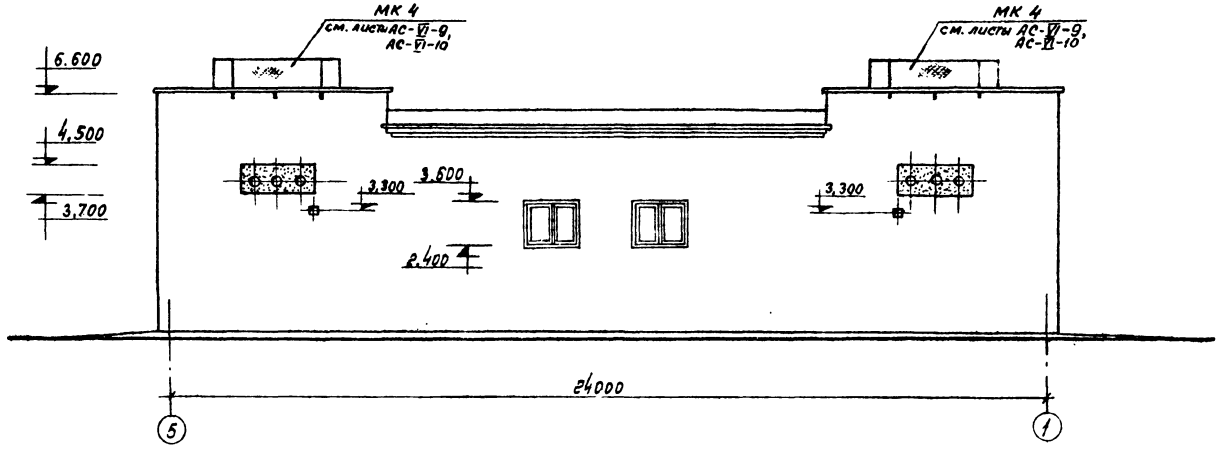

Фасад Б-А

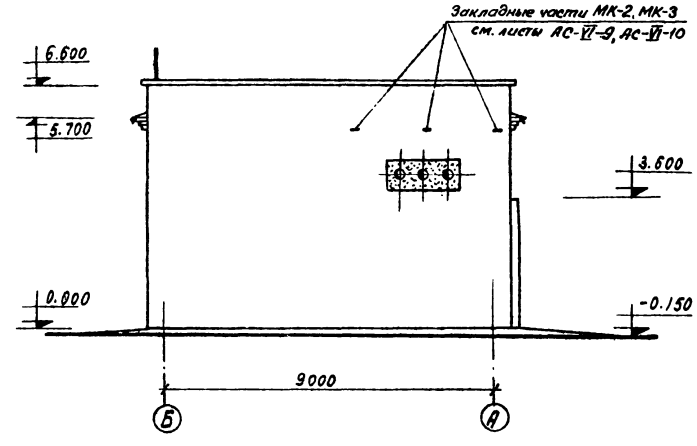

Примечания:

1. Перечень черт. и общие примечания см. заглавный лист.
2. План и разрезы см. лист АС-VI-4
3. Маркировку окон и ворот см. лист АС-VI-6.

М1:100

ЭНЕРГОСЕТЬПРОЕКТ Отделение Дальних Передач Москва 1975г	Здание вспомогательного оборудования (вариант в кирпиче).	Типовой проект
Установка синхронных компенсаторов КСВБ-50-11У1.	Фасады 1-5, 5-1, А-Б и Б-А	Альбом VI Лист АС-VI-5

Гл. инж. пр. Воинов
Нач. отд. Глик
Гл. технолог Панкрушин
Гл. архит. Вроблевская
Рук. груп. Шелягин
Исполнит. Захарьян

Маркировочная схема окон

Фасад 1-5

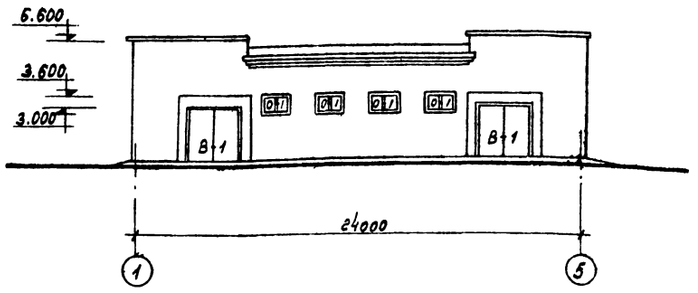

Фасад 5-1

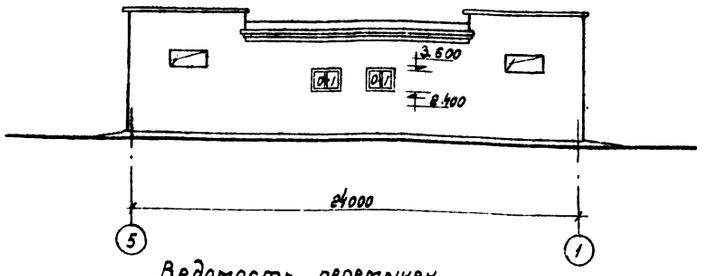

План кровли и раскладки парапетных плит

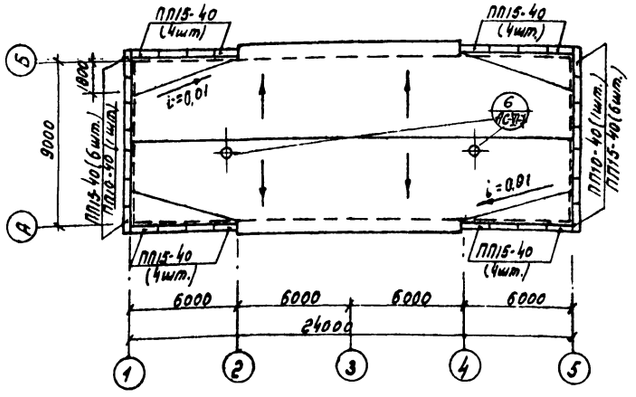

План пола и раскладки перемычек

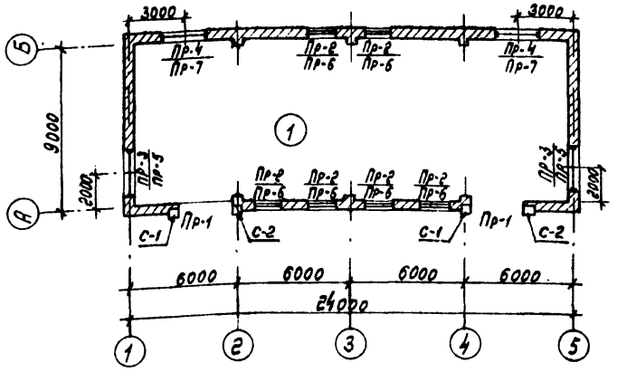

Ведомость перемычек

Привязка оси	Тип по проекту	Схема сечения	Кол. мест	Элементы перемычек: Марка	Обозначение	Общ. кол.
0,04÷4,20	Пр-1	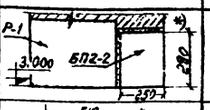	2	БП2-2	Серия КЭ-01-58 (вып.2)	2
				Р-1	Серия ПР-05-36.4	2
	Пр-2	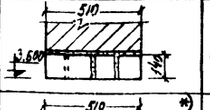	6	Б 19	гост 948-66	24
	Пр-3	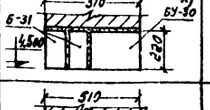	2	БУ 30	гост 948-66	2
				Б 31	——"——	4
	Пр-4	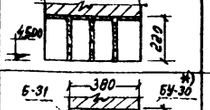	2	Б 31	гост 948-66	8
4,20÷8,00	Пр-5	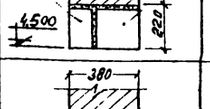	2	БУ 30	гост 948-66	2
				Б 31	——"——	2
	Пр-6	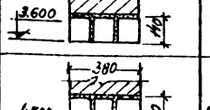	6	Б 19	гост 948-66	18
	Пр-7	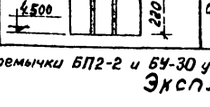	2	Б 31	гост 948-66	6

*) Перемычки БП2-2 и БУ-30 устанавливать с внутренней стороны помещения.

Экспликация пола

Тип пола п/п	Конструкция пола	Материал слоя	Тип слоя	Толщ. слоя мм	Дополнительные указания
1		Мозаичное покрытие Цементно-песчаный раствор Бетонный повстилающий слой М-100. Уплотненный грунт основания.	П-11 С-2	25 40 100	СНиП II-В. 8-71

Спецификация сборных железобетонных элементов

Наименование эл-та	Марка элемента: по схеме	Марка элемента: по стандарту	Кол-во шт.	Масса эл-та в кг	Стандарт или ГОСТ
парапетные плиты (толщ. стен 380)					
Парапетные плиты	ПП15-40	ПП15-40	28	120	ГОСТ 6786-71
—"—	ПП10-40	ПП10-40	2	80	—"—
парапетные плиты (толщ. стен 510)					
Парапетные плиты	ПП15-40	ПП15-40	28	120	ГОСТ 6786-71
—"—	ПП10-40	ПП10-40	2	80	—"—
стойки					
Стойка	С-1	С-1	2	1,6	Серия ПР-05-36.4
—"—	С-2	С-2	2	1,6	—"—

Ведомость проемов окон и ворот

Проемы: Тип по пр-ту	Размер в кладке в×h мм	Кол. мест	Элементы заполнения проема: Марка	Обозначение	Кол. шт.
О-1	1520×1200	6	ВС1-94	ГОСТ 12506-67	1
В-1	3000×3000	2	—	Серия ПР-05-36 (вып.4)	1

Примечания:

1. Перечень черт. и общие примечания см. заглавный лист.
2. Парапетные плиты уложить на цементном пластичном растворе марки „100".
3. Оконные переплеты окрасить масляной красной серого цвета за сраза.
4. Планы и разрезы см. лист АС-VI-4.

М 1:200

ЭНЕРГОСЕТЬПРОЕКТ Отделение Дальних Передач г. Москва 1875г.	Здание вспомогательного оборудования (вариант в кирпиче)	Типовой проект
Установка синхронных компенсаторов КСВБ-50-11У1	Маркировочная схема окон. План кровли и раскладки парапетных плит. План пола и раскладки перемычек.	Альбом VI Лист АС-VI-6

Гл. инж. пр. Войтов
Нач. отд. Гаик
Гл. технол. Пятницкий
Гл. архит. Вербицкий
Рук. гр. Полова
Рук. гр. Шевякин
Исполнит. Сталгорин
Конгор
Хл. 44

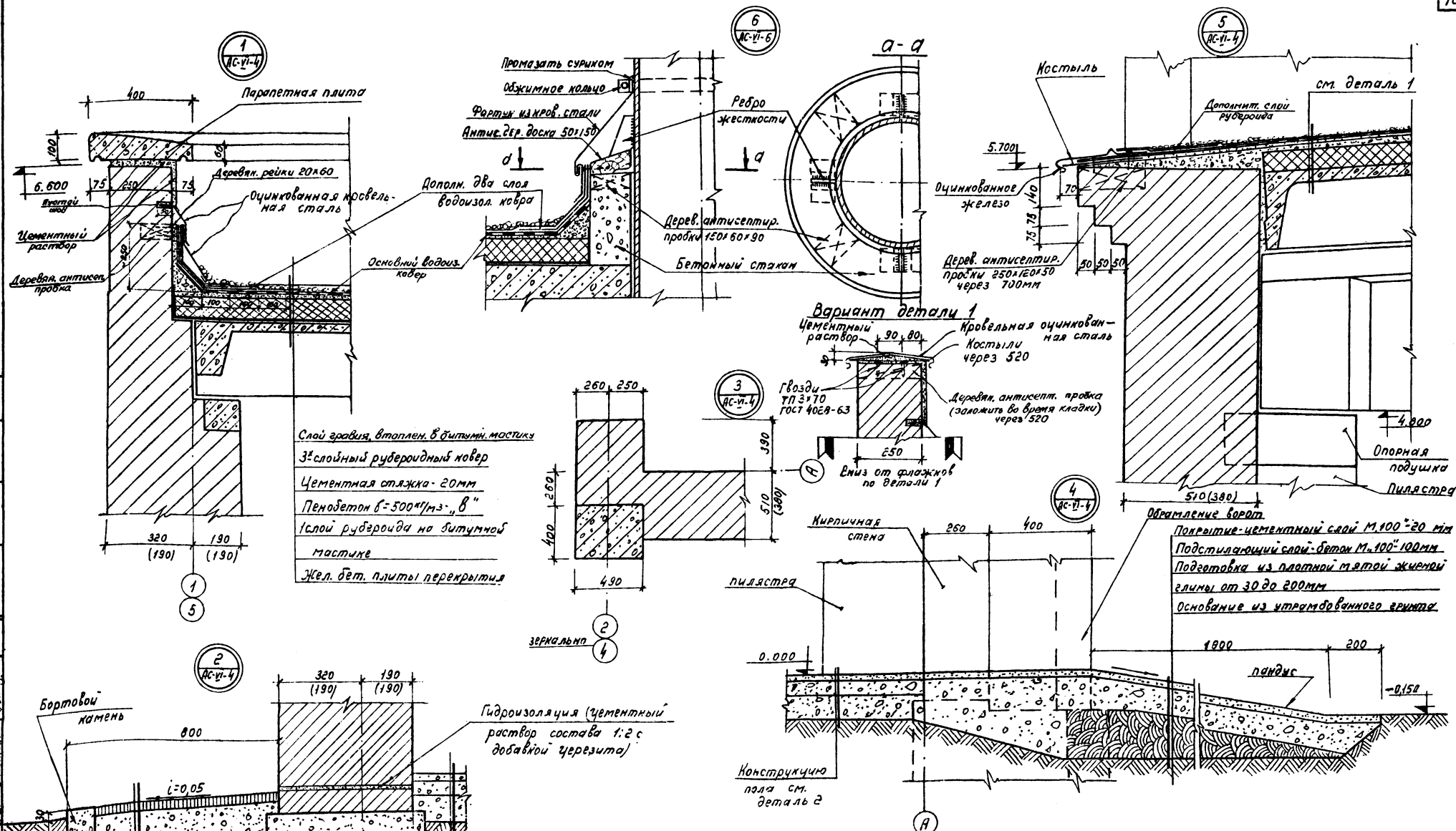

Примечания:

1. Перечень чертежей см. заглавный лист.
2. Планы и разрезы см. лист АС-VI-4.

ЭНЕРГОСЕТЬПРОЕКТ Отделение Дальних Передач г. Москва 1975г.	Здание вспомогательного оборудования (Вариант в кирпиче)	Типовой проект
Установка синхронных компенсаторов КСВБ-50-11У1	Архитектурные детали	Альбом VI
		Лист АС-VI-7

Гл. инж. пр. Войнов
Нач. отд. Глик
Гл. техн. Синеокий
Гл. арх. Яровлева
Рук. арх. Шелагин
Испол. Халлер

План фундаментов под стены толщиной 380мм.

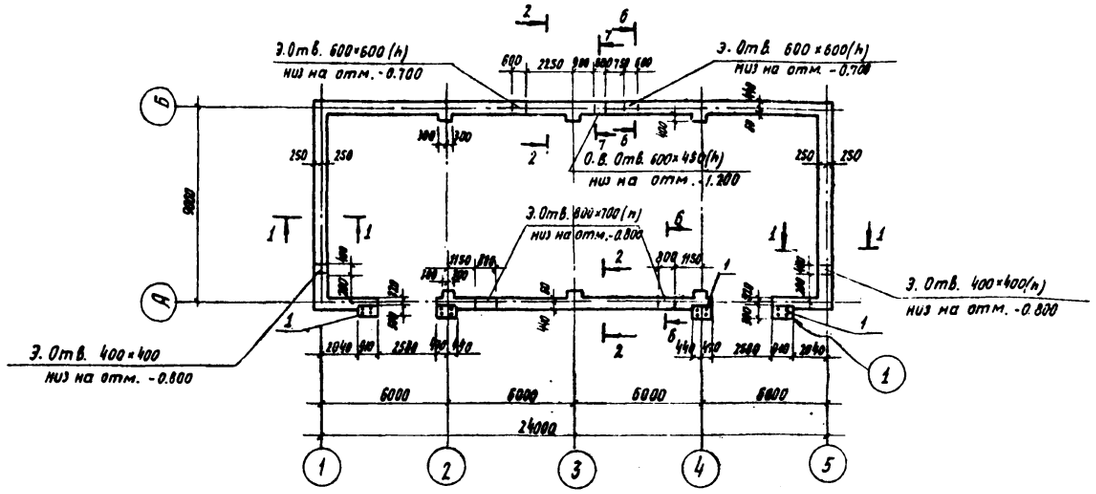

План фундаментов под стены толщиной 510мм.

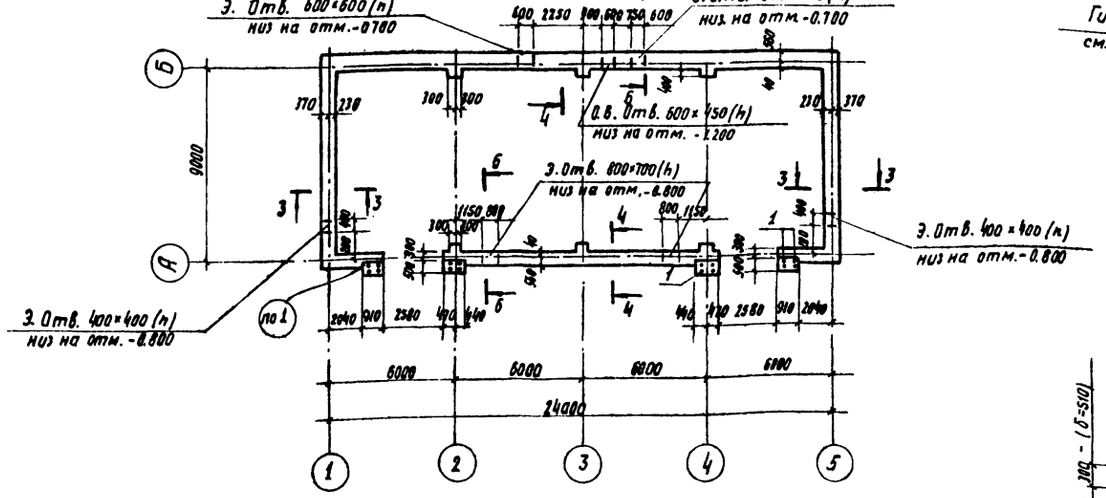

1-1

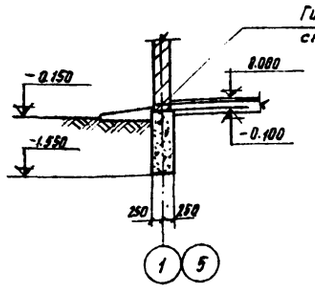

2-2

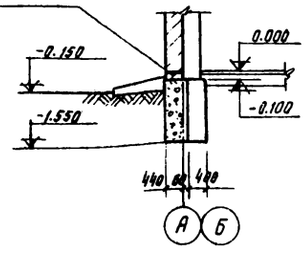

3-3

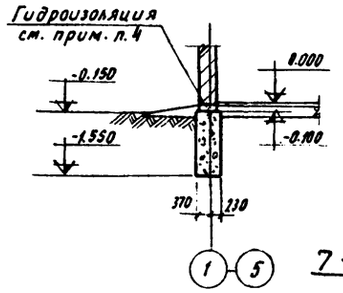

6-6

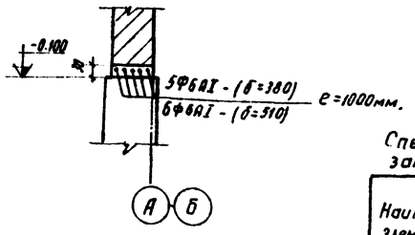

7-7

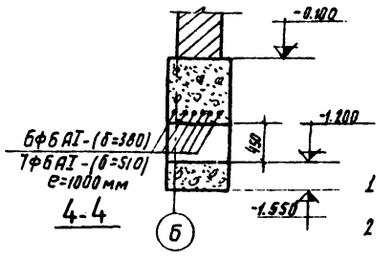

4-4

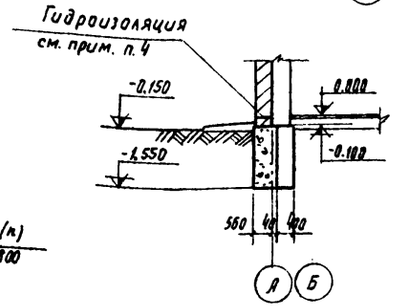

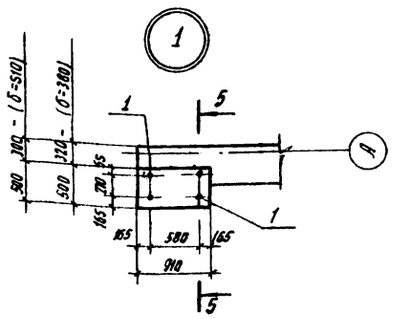

5-5

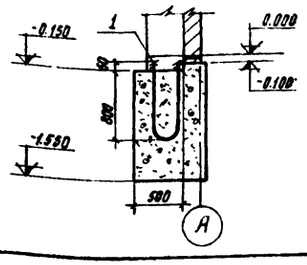

Расход бетона на монолитные конструкции.

Наименование элемента.	К-во м³ для стен.			Бетон марки
	380	510		
Фундаменты под стены	48.0	57.0		100

Спецификация стальных элементов, замаркированных на этом листе

Наименов. элемента	Марка элемента		Кол. шт.	Масса эл-та кг	Стандарт или лист проекта
	по схеме	по стандарту			
Закладные части	1	М1	8	6.1	АС-VI-17

Примечания:

1 Общие указания см. лист АС-VI-2.

2 За отметку чистого пола 0.000 принята абсолютная отметка ▭

3 Фундаменты запроектированы на следующие условия:

а) нормативное давление на грунт. $R_н = 2^{кг}/см^2$ на глубине 1.5÷2.0м;

б) грунтовые воды отсутствуют.

4 На отметке -0.030 устраивается цементно-песчаная гидроизоляция состава 1:2 с уплотняющей добавкой (церезит, алюминат натрия, битумные и латексные эмульсии).

Гл. инж-пр.	Воинов	Ст. инж.	Широко
Нач. отд.	Глик	Исполнит.	Ачкасова
Гл. технол.	Панкрушин	Проверил	Мамычкина
Гл. констр.	Страшненко	Копировал	Петрашова
Руков. группы	Панова		

3584тм-VI-11

ЭНЕРГОСЕТЬПРОЕКТ Отделение Дальних Передач г. Москва 1975г.	Здание вспомогательного оборудования (вариант в кирпиче)	Типовой проект
Установка синхронных компенсаторов КСВБ-50-1141	Фундаменты здания. План, разрезы.	Альбом VI
		Лист АС-VI-8

3584 тм-VI-12

Маркировочная схема плит покрытия и закладных частей для освещения

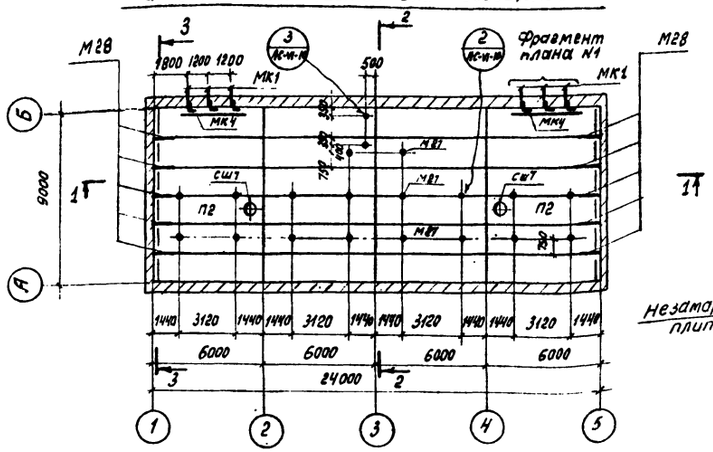

Незамаркированные плиты - П1

2-2

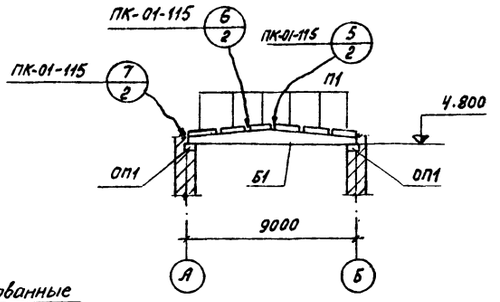

3-3

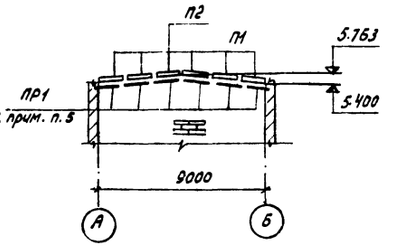

Маркировочная схема балок, опорных подушек и перемычек

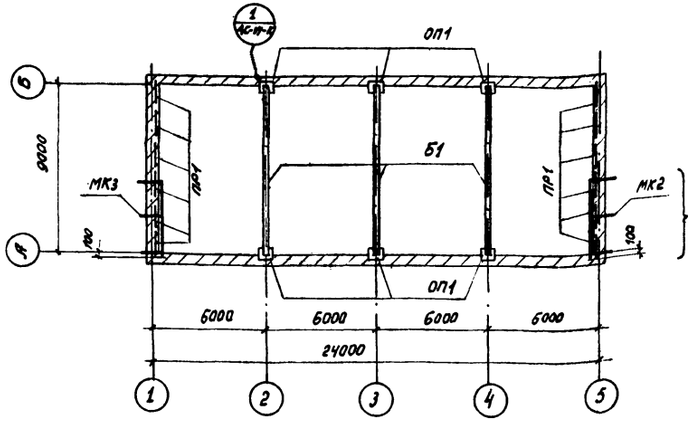

1-1

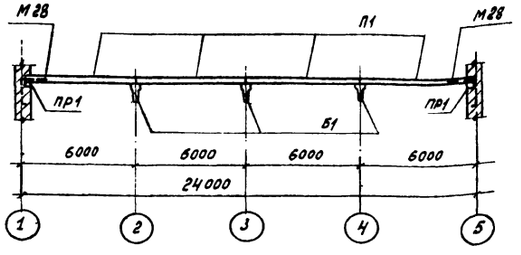

ОП1

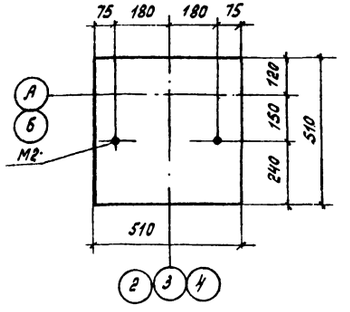

4-4

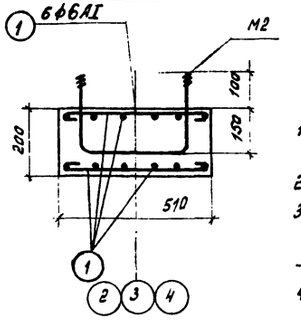

Ведомость стержней на один элемент

Марка эл-та	поз.	Эскиз или сечение	ф мм	Длина мм	Кол.
ОП1	1	490	6АI	580	24

Выборка материалов на один элемент, кг

Марка элемента	Бетон, м³		Арматурные изделия				Закладные изделия				Всего
	Марка	К-во	Арматурная сталь ГОСТ 5781-61* Класс АI ф мм			Итого	Арматурная сталь ГОСТ 5781-61* Класс АI ф мм			Итого	
			6				22				
ОП1	150	0,05	3,1			3,1	2,6			2,6	5,7

Спецификация сборных железобетонных и стальных элементов, замаркированных на этом листе:

Наименов. элемента	Марка элемента по схеме	Марка элемента по стандарту	Кол-во, шт.	Масса элемента	Стандарт или лист проекта
Сборные железобетонные элементы (масса, т)					
Плиты	П1	ПАТ 1,5×6 - 1	22	1,5	Серия 1.465-1 в.3
	П2	ПАТ-7 1,5×6 - 1	2	1,9	—"—
Балки	Б1	БД 9-3	3	3,0	Альбом ПК-01-115
Перемычки	ПР1	Б15	12	0,065	Серия 1.139-1
Стаканы	Сш7	Сш7	2	0,143	Серия 1.465-3 в.5
Опорные подушки	ОП1	ОП1	6	0,125	см. данный чертеж
Стальные элементы (масса, кг)					
Тяжи	—	МК1	6	42,0	АС-VI-16
	—	МК2	1	81,0	—"—
	—	МК3	1	81,0	—"—
Ограждение	—	МК4	2	33,0	—"—
	—	МК7	12	0,3	—"—
Закладные части	—	М2	6	2,8	АС-VI-17
	—	М27	20	0,8	—"—
	—	М28	10	1,1	—"—

Примечания.

1. Швы между плитами должны быть заполнены бетоном марки 150.
2. Плиты приварить к закладным частям балок.
3. Выступающие концы напрягаемой арматуры и анкерные шайбы должны быть защищены слоем плотного цементно-песчаного раствора не менее 15 мм.
4. Перед укладкой плит установить марки МК2, МК3, МК5, МК6 по чертежам АС-VI-10 и АС-VI-15.
5. ПР1 уложить по уклону 1:12, начиная с отметки 5,400 (верх перемычки).
6. Фрагменты плана см. чертеж АС-VI-10.

ГИП Воинов			
Нач. отд. Глик			
Гл. технол. Панкучин			
Гл. констр. Стрельников			
Рук. группы Панова			
Ст. инж. Испанит. Правила	Шифр		
Шифро Ляхесова	Масштаб		
Маминкина			
Копировал			

Фрагмент плана N1

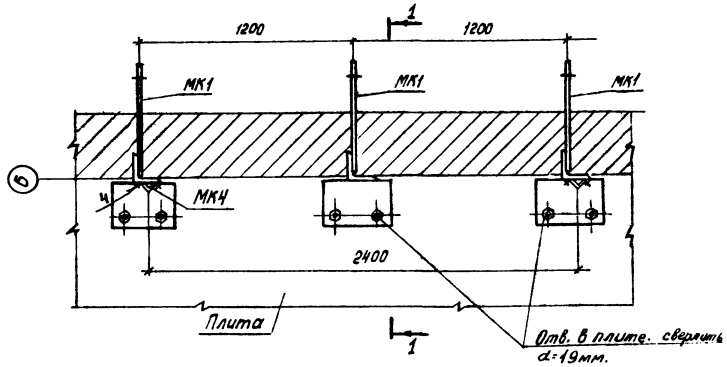

Фрагмент плана N2

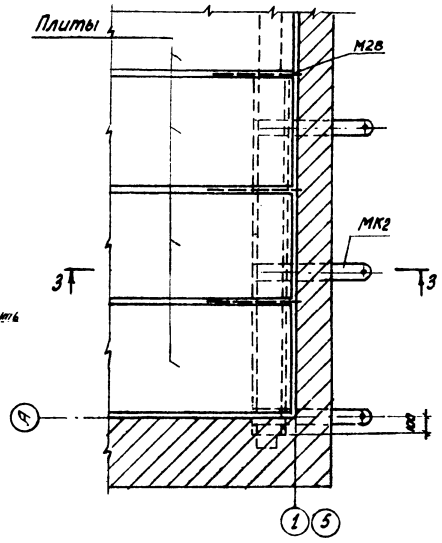

1-1

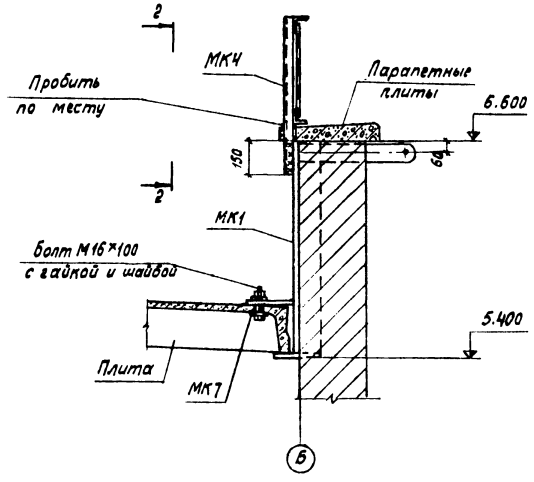

3-3

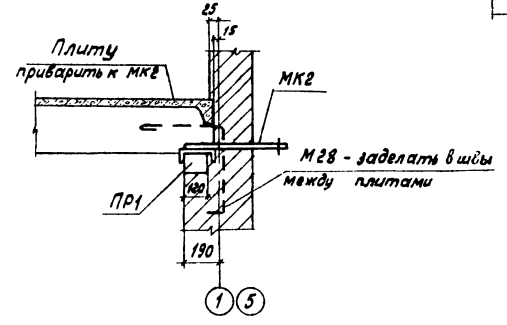

2-2

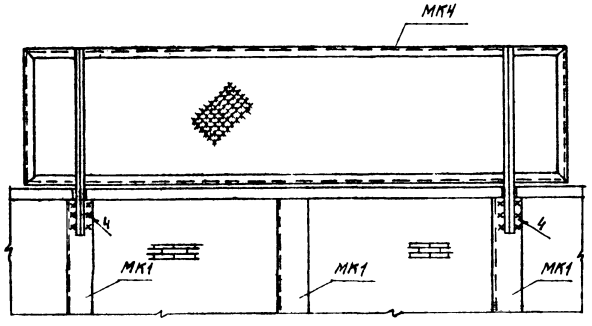

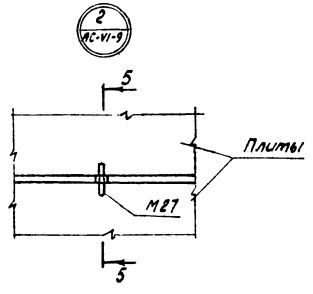

5-5

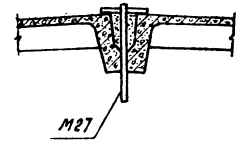

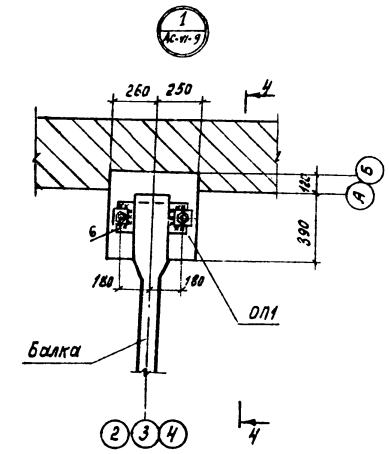

4-4

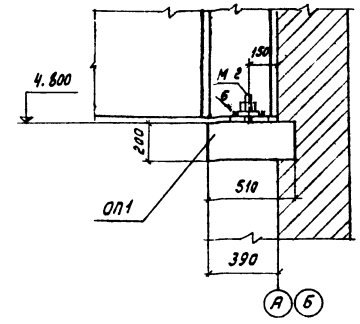

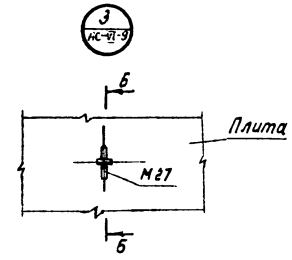

6-6

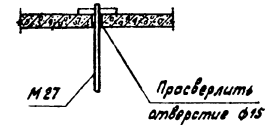

Метизы

N п/п	Наименование	Длина, мм		Кол-во шт	Масса в кг		ГОСТ
		Болта	гаечки		1 шт	Общий	
1	Болт М16	100	38	12	0,192	2,3	7798-70*
2	Гайка М16	—	—	12	0,033	0,4	5915-70*
3	Шайба 16	—	—	12	0,011	0,13	11371-68*

Примечание.

1. Сварку производить электродами типа Э42 по ГОСТ 9467-60. Толщина сварных швов $h_ш$= 6 мм и 4мм.

ЭНЕРГОСЕТЬПРОЕКТ Отделение Дальних Передач г. Москва 1975г.	Здание вспомогательного оборудования (вариант в кирпиче)	Типовой проект
Установка синхронных компенсаторов КСВБ-50-1141	Кровельное покрытие. Узлы.	Альбом VI
		Лист АС-VI-10

Гл. инж. Шарго
Гл. инж. пр. Войнов
Нач. отд. Глик
Гл. технол. Гамерман
Гл. констр. Старшинов
Рук. группы Попова
Ст. инж. Исполнит. Проверил
Антасова
Мельникова
Копировал

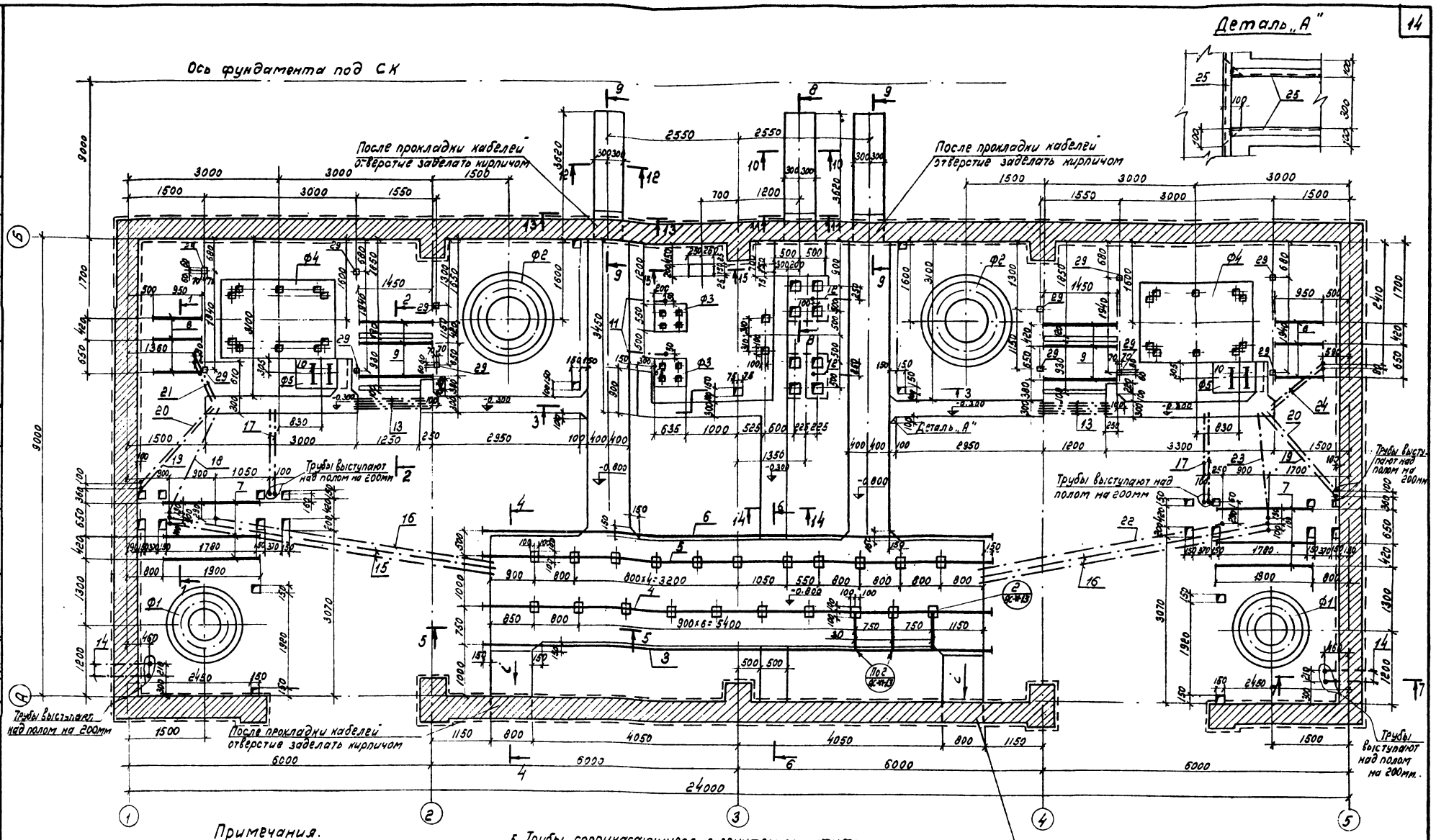

ЭНЕРГОСЕТЬПРОЕКТ Отделение Дальних Передач Москва 1975г.	Здание вспомогательного оборудования (вариант с кирпичом).	Типовой проект	
Установка синхронных компенсаторов КСВБ-50-11У1	Подземное хозяйство. План.	Альбом VI	
		Лист АС-VI-11	

3584 тм-VI-15

Фундамент Ф1

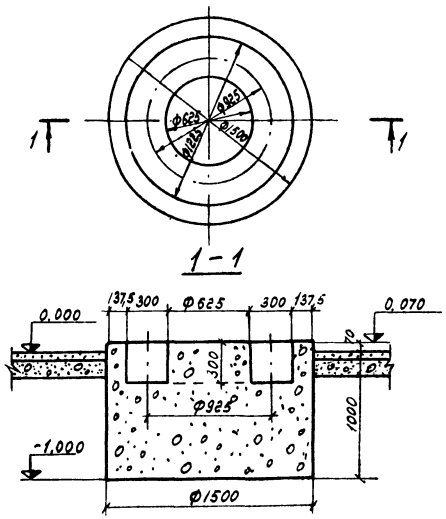

Фундамент Ф2

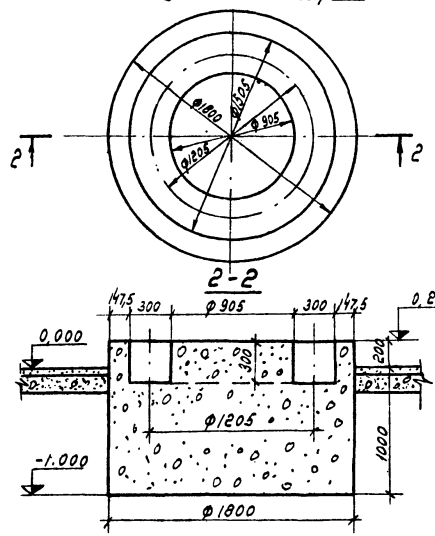

Фундамент Ф3

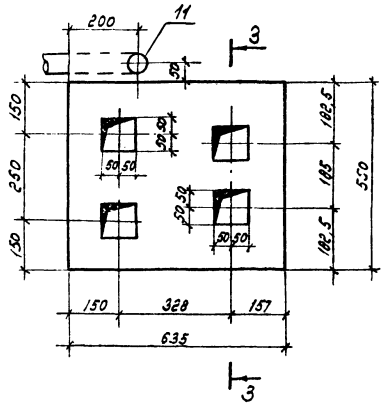

3-3

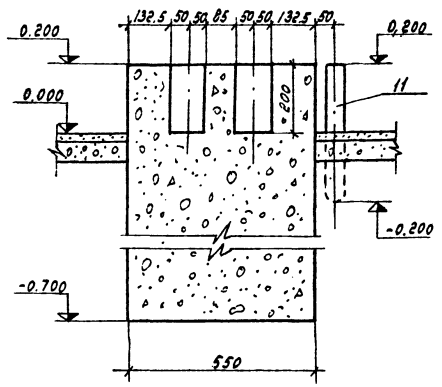

Фундамент Ф4

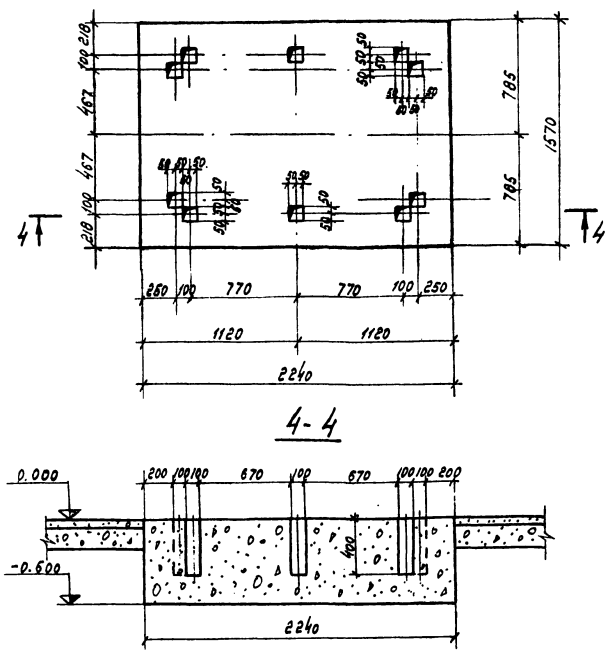

4-4

Фундамент Ф5

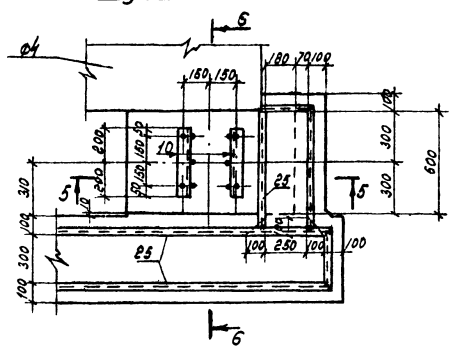

5-5

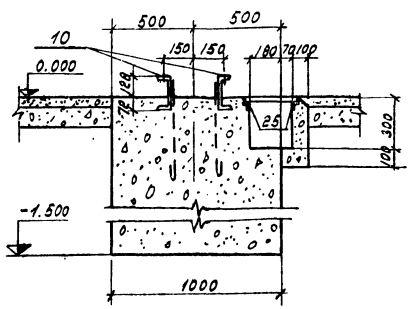

6-6

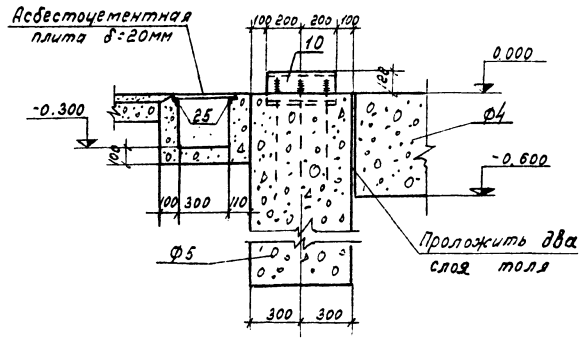

Примечания.

1. Данный чертеж читать с чертежом лист АС-VI-11.
2. Фундаменты под оборудование выполнить из бетона марки 150.

ЭНЕРГОСЕТЬПРОЕКТ Отделение Дальних Передач г. Москва	Здание вспомогательного оборудования (вариант в кирпиче)	Типовой проект
	Подземное хозяйство.	Альбом VI
Установка синхронных компенсаторов КСВБ-50-11У1.	Фундаменты Ф1÷Ф5.	Лист АС-VI-12

Инв. № подл. | Подпись и дата | Взам. инв. №

Гл. инж. проекта Ефимов
Гл. инженер Ефимов
Нач. отд. Ефимов
Гл. специал. Ефимов
Рук. группы Ефимов
Н. контр. Ефимов
Конструктор Ефимов
Техник Ефимов
Исполн. Ефимов
Проверил Ефимов
Копировал Ефимов
XI.75

3584 тм-ТМ-16

1-1

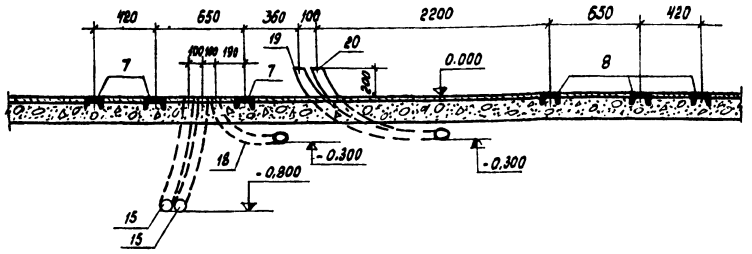

2-2

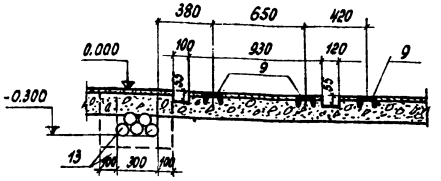

4-4

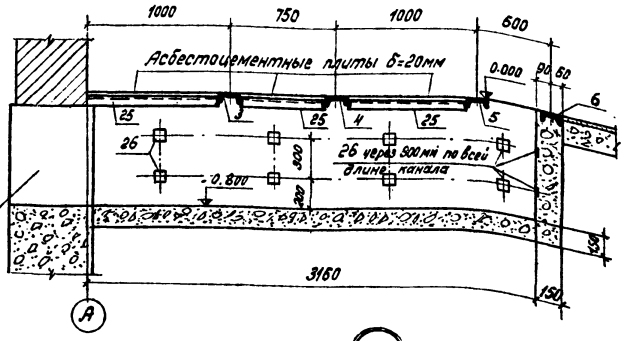

После прокладки кабелей отверстие заделать кирпичом

3-3

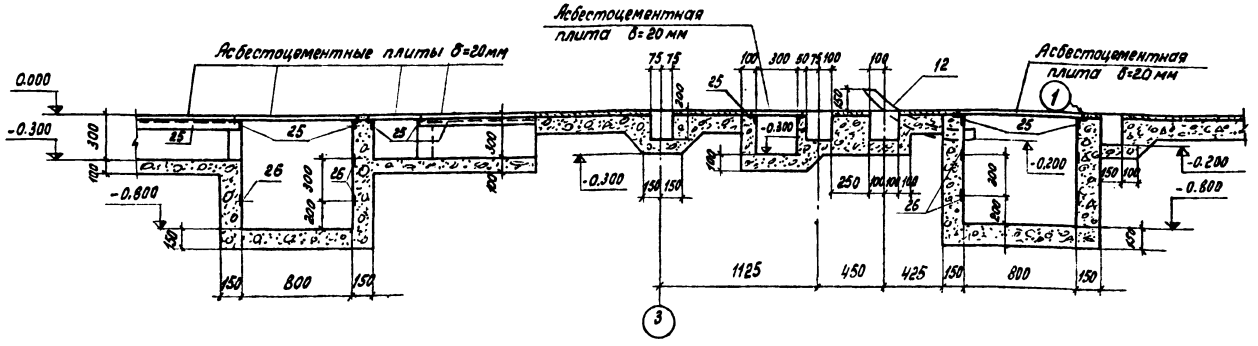

1

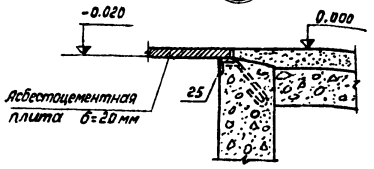

5-5

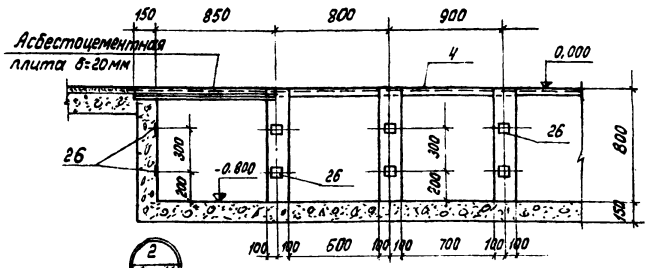

2 АС-VI-11

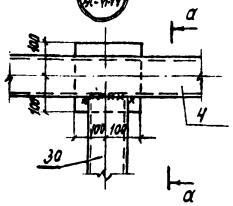

а-а

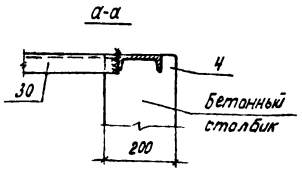

6-6

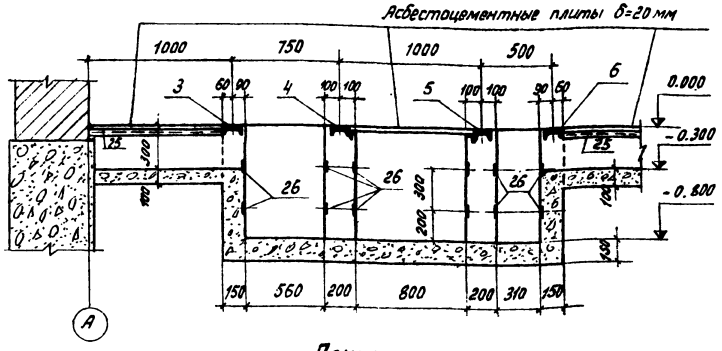

7-7

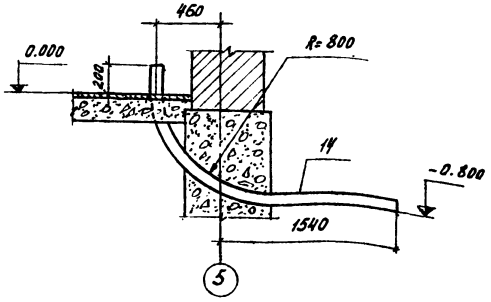

5

Примечание.

Данный чертеж читать совместно с чертежом АС-VI-11

ЭНЕРГОСЕТЬПРОЕКТ Отделение Дальних Передач г. Москва 1975г.	Здание вспомогательного оборудования (вариант в кирпиче)	Типовой проект	
Установка синхронных компенсаторов КСВБ-50-11 У1	Подземное хозяйство. Разрезы 1-1 ÷ 7-7	Альбом VI	
		Лист АС-VI-13	

Гл. инж. пр. Б.Зонов
Нач. отд. Глик
Гл. технол. Пантухин
Гл. констр. Строкина
Рук. группы Попова

Ст. инж. Шорго
Исполнит. Макунина
Провери. Агасова
Н. контр. Попова

Альбом VI. 75

3584тм-VI-17

8-8

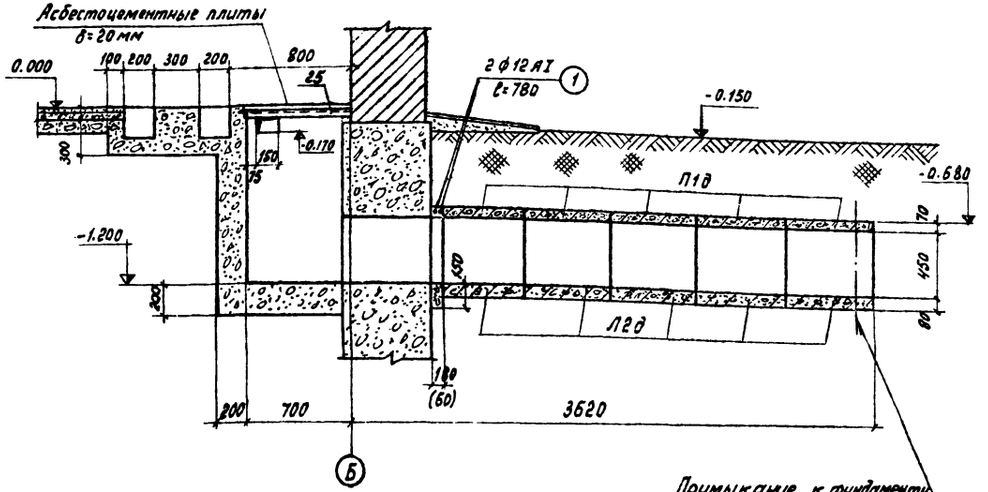

Примыкание к фундаменту под СК

9-9

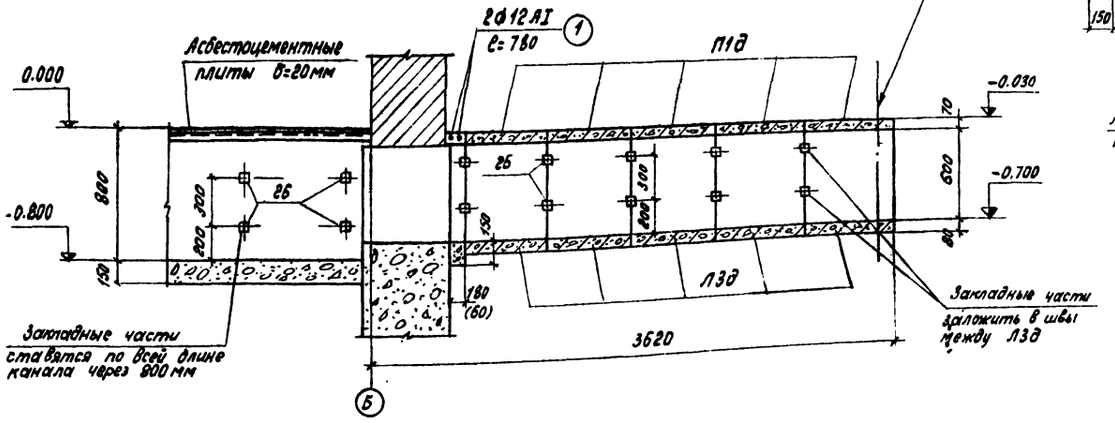

10-10

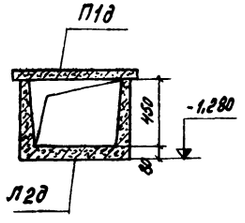

12-12

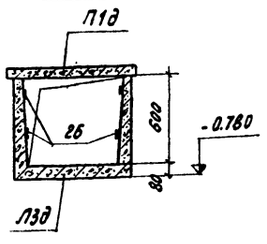

13-13

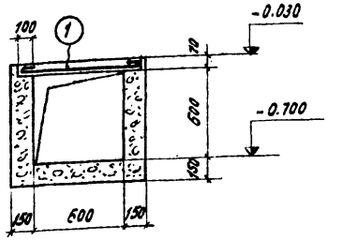

11-11

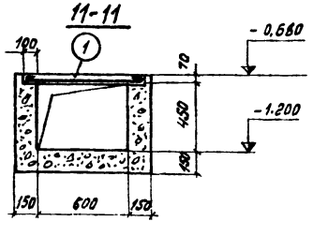

14-14

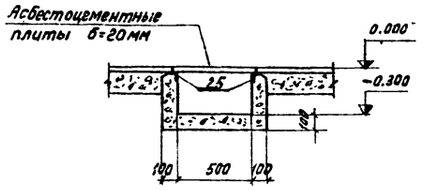

15-15

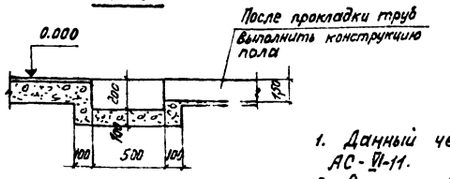

Расход бетона на монолитные конструкции

Наимен. элемента	Кол-во шт.	Марка бетона	Объем, м³ 1 шт.	Объем, м³ Всех	Примечания
Ф1	2	150	1,9	3,8	
Ф2	2	150	3,1	6,2	
Ф3	2	150	0,3	0,6	
Ф4	2	150	2,1	4,2	
Ф5	2	150	0,9	1,8	
Каналы	–	100	–	16,0	

Асбестоцементные плиты δ=20 мм–34,0 м²

Спецификация сборных железобетонных и стальных элементов, замаркированных на подземном хозяйстве

Наименов. элемента	Марка элемента по схеме	Марка элемента по стандарту	Кол-во шт.	Масса эл-та	Стандарт или лист проекта
Сборные железобетонные элементы (Масса в т.)					
Лотки	Л2д	Л2д	5	0,18	Серия ИС-01-04 Выпуск 2
	Л3д	Л3д	10	0,2	—"—
Плиты	П1д	П1д	15	0,1	—"—
Стальные элементы (Масса в кг)					
Закладные части	3	М3	1	108,0	Лист АС-VI-17
	4	М4	1	127,0	—"—
	5	М5	1	123,0	—"—
	6	М6	1	104,0	—"—
	7	М7	6	19,8	—"—
	8	М8	6	9,9	—"—
	9	М9	6	15,1	—"—
	10	М10	4	11,3	—"—
	11	М11	2	3,1	—"—
	12	М12	2	3,8	—"—
	13	М13	10	6,1	—"—
	14	М14	4	16,3	—"—
	15	М15	2	31,3	—"—
	16	М16	3	27,2	—"—
	17	М17	4	7,3	—"—
	18	М18	1	11,8	—"—
	19	М19	2	8,8	—"—
	20	М20	2	8,3	—"—
	21	М21	2	2,8	—"—
	22	М22	1	23,4	—"—
	23	М23	1	11,0	—"—
	24	М24	2	4,4	—"—
	25	М25	75 п.м.	3,7	—"—
	26	М26	190	0,4	—"—
	29	М29	12	4,0	—"—
	30	М30	3	6,5	—"—
Отдельные стержни		Поз. 1	6	0,9	см. данный чертеж

Примечания.

1. Данный чертеж читать совместно с чертежом АС-VI-11.
2. Размеры в скобках относятся к стене толщиной 510 мм.

ЭНЕРГОСЕТЬПРОЕКТ Отделение Дальних Передач г. Москва 1975 г.	Здание вспомогательного оборудования (вариант в кирпиче)	Типовой проект
Установка синхронных компенсаторов КСВБ-50-11 У1	Подземное хозяйство. Разрезы 8–8 ÷ 15-15. Спецификации.	Альбом VI
		Лист АС-VI-14

Гл. инж. пр.	Войнов	Ст. инж.	Ширко
Нач. отд.	Глик	Исполнит.	Манычкина
Гл. технол.	Панкрушин	Проверил	Ачкасова
Гл. констр.	Страшинина	Копировал	
Рук. группы	Панова		

3584 тм-VI-18

Монтажная схема металлоконструкций для монтажа реакторов и выключателей

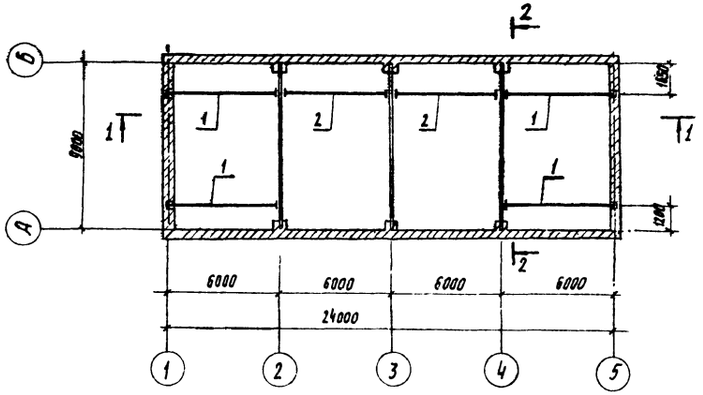

2-2

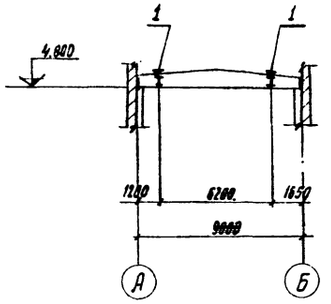

1-1

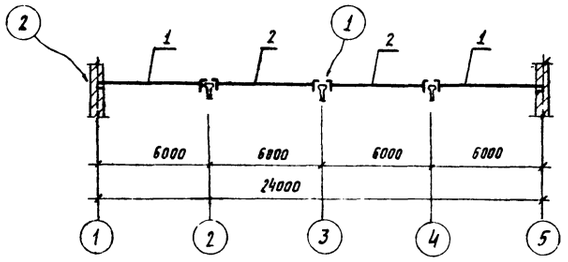

2

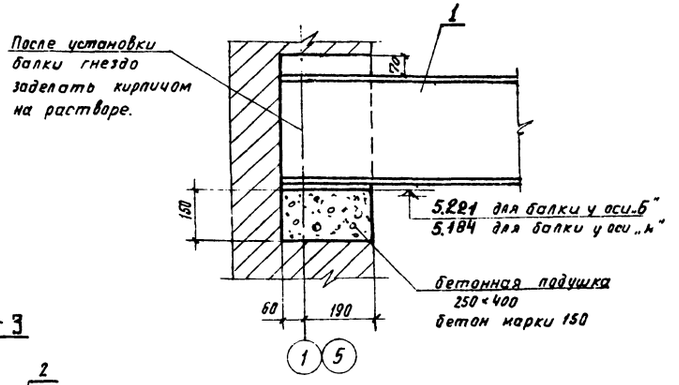

1

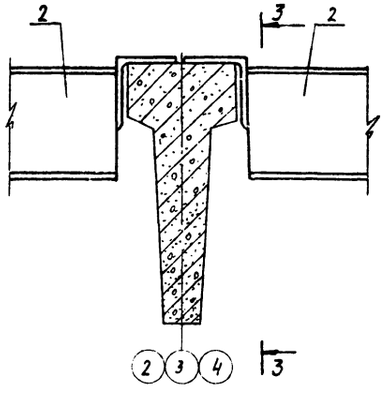

3-3

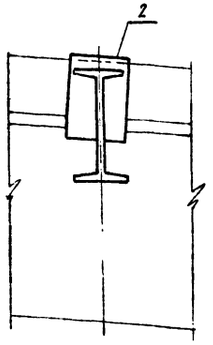

Спецификация стальных элементов, замаркированных на этом листе.

Наименование элемента	Марка элемента по схеме	Марка элемента по стандарту	Кол. шт.	Масса эл-та кг.	Стандарт или лист проекта
Балки	1	МК 5	4	230.0	АС-VI-16
	2	МК 6	2	225.0	—"—

Примечания.

1. Общие указания см. лист АС-VI-2.
2. Металлоконструкции МК 5 и МК 6 установить до монтажа плит перекрытия.

Гл. инж. пр.	Войнов	Ст. инж.	Щирко
Нач. отд.	Глик	Исполнит.	Ачкасова
Гл. технол.	Панкрушин	Проверил	Манычкина
Гл. констр.	Страшненко	Котировал	Петрашова
Руков. гр.	Панова		

ЭНЕРГОСЕТЬПРОЕКТ Отделение Дальних Передач г. Москва 1975г.	Здание вспомогательного оборудования (вариант в кирпиче)	Типовой проект
Установка синхронных компенсаторов КСВБ-50-11У1	Монтажная схема металлоконструкций для подъема реакторов и выключателей. План, разрезы, узлы.	Альбом VI
		Лист АС-VI-15

МК1

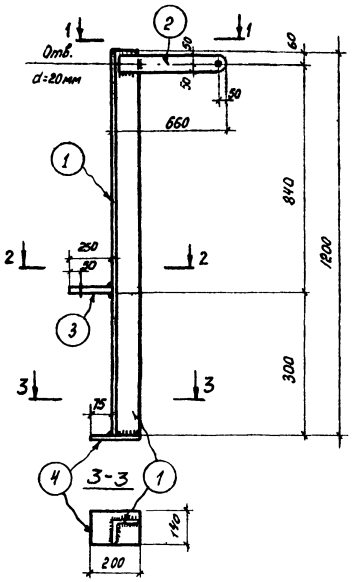

1-1

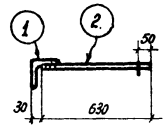

2-2

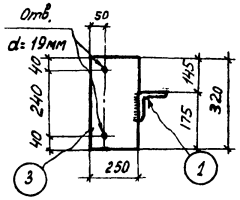

МК5

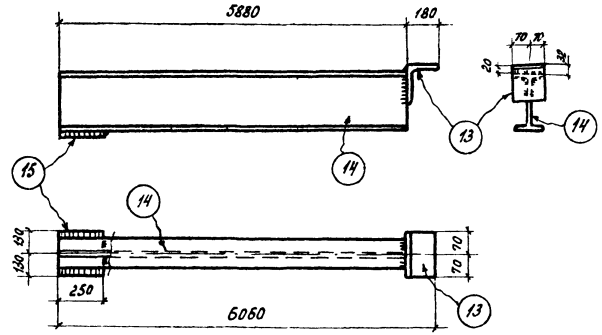

МК7

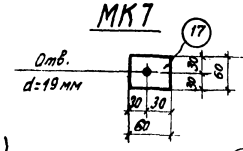

МК6

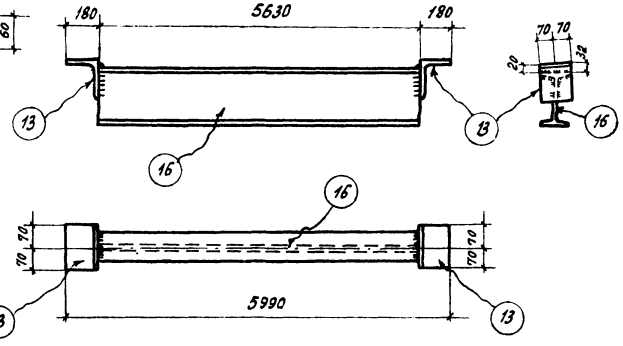

МК2, МК3 (обратна МК2)

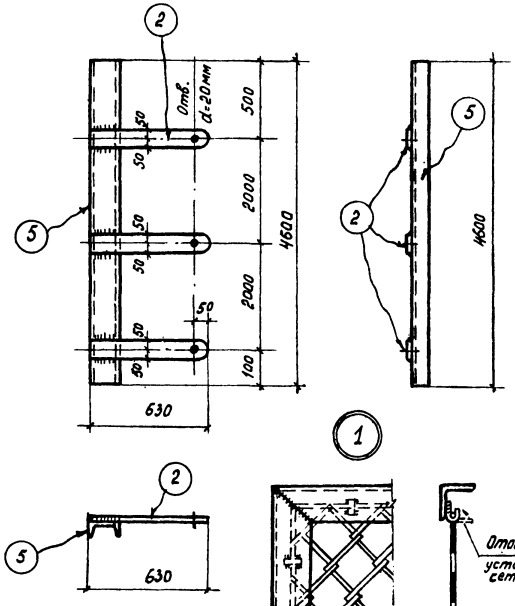

МК4

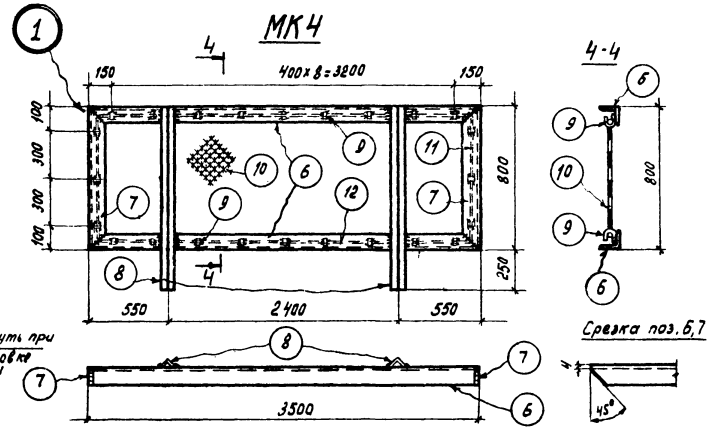

Отогнуть при установке сетки

Сварка поз. 6,7

Спецификация стали на один стальной элемент

Марка эл-та	№ поз.	Сечение	Длина мм	Кол-во шт	Масса, кг: 1 поз.	Масса, кг: Всех	Масса, кг: Марки	Примечания
МК1	1	L125×12	1200	1	27,3	27,3	42,0	
	2	−100×10	630	1	4,9	4,9		
	3	−250×10	320	1	6,3	6,3		
	4	−140×10	200	1	2,2	2,2		
		На сварные швы				1,3		
МК2	2	−100×10	630	3	4,9	14,7	81,0	
	5	L16	4600	1	63,3	63,3		
		На сварные швы				1,0		
МК3		поз. 2,5 см. выше					81,0	
МК4	6	L40×4	3492	2	8,5	17,0	33,0	
	7	L40×4	792	2	1,9	3,8		
	8	L40×4	1050	2	2,5	5,0		
	9	ф 6 AI	50	24	0,01	0,2		
	10	Сетка N50×2,5	3460×760	1	4,4	4,4		
	11	ф 6 AI	760	2	0,2	0,4		
	12	ф 6 AI	3460	2	0,8	1,6		
		На сварные швы				0,6		
МК5	13	из L200×20	140	1	8,4	8,4	230,0	
	14	I 30	5880	1	214,6	214,6		
	15	−250×8	260	1	4,1	4,1		
		На сварные швы				2,9		
МК6	13	из L200×20	140	2	8,4	16,8	225,0	
	16	I 30	5630	1	206,0	206,0		
		На сварные швы				2,2		
МК7	17	−60×10	60	1	0,3	0,3	0,3	

Примечания.

1. Все металлоконструкции изготавливаются из стали ВСт3кп2 по ГОСТ 380-71*, кроме марок МК1, МК2 и МК3, которые при наружной t=-40°С изготавливаются из стали ВСт3пс6.
2. Сварку производить электродами типа Э42А по ГОСТ 9467-60.
3. Толщина сварных швов 6 мм, кроме марки МК4, где толщина швов 4 мм.

ЭНЕРГОСЕТЬПРОЕКТ Отделение Дальних Передач г. Москва 1975 г.	Здание вспомогательного оборудования (вариант в кирпиче)	Типовой проект
Установка синхронных компенсаторов КСВБ-50-11 У1	Металлоконструкции. Марки МК1 ÷ МК7	Альбом VI
		Лист АС-VI-16

Ст. инж. Шарко
Исполнил Антасова
Проверил Жанылгин
Гл. инж. пр. Волков
Нач. отд. Ильин
Гл. техн. Тимошкин
Гл. констр. Строгинин
Рук. группы Панова

Спецификация закладных частей

Марка	Эскиз	Поз.	Сечение	Длина мм	К-во шт	Масса в кг: Един.	Масса в кг: Общ.	Марки
1	2	3	4	5	6	7	8	9
М1	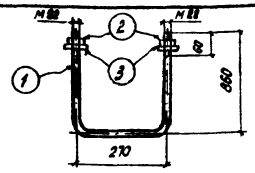	1	ф22 AI	1990	1	5,9	5,9	6,1
		2	Гайка М22	—	2	0,08	0,16	
		3	Шайба 22	—	2	0,02	0,04	
М2	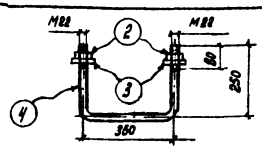	2	Гайка М22	—	2	0,08	0,16	2,8
		3	Шайба 22	—	2	0,02	0,04	
		4	ф22 AI	860	1	2,6	2,6	
М3	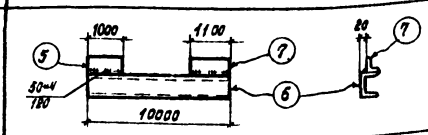	5	L32×4	1000	1	1,9	1,9	108,0
		6	C12	10000	1	104,0	104,0	
		7	L32×4	1100	1	2,1	2,1	
М4	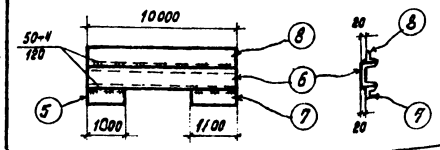	5	L32×4	1000	1	1,9	1,9	127,0
		6	C12	10000	1	104,0	104,0	
		7	L32×4	1100	1	2,1	2,1	
		8	L32×4	10000	1	19,0	19,0	
М5	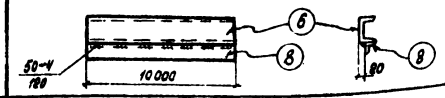	6	C12	10000	1	104,0	104,0	123,0
		8	L32×4	10000	1	19,0	19,0	
М6	по сортаменту	6	C12	10000	1	104,0	104,0	104,0
М7	по сортаменту	9	C12	1900	1	19,8	19,8	19,8
М8	по сортаменту	10	C12	950	1	9,9	9,9	9,9
М9	по сортаменту	11	C12	1450	1	15,1	15,1	15,1
М10	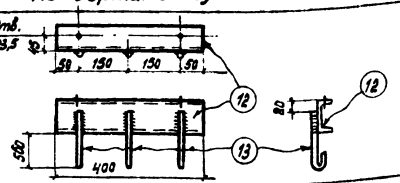	12	C20	400	1	7,4	7,4	11,3
		13	ф16 AI	800	3	1,3	3,9	
М11	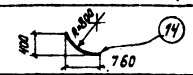	14	Труба 57×2,5	910	1	3,1	3,1	3,1
М12	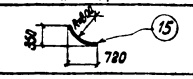	15	Труба 76×2,5	840	1	3,8	3,8	3,8
М13	по сортаменту	16	Труба 76×2,5	1350	1	6,1	6,1	6,1
	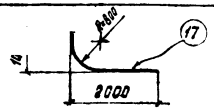	17	Труба 108×2,5	2650	1	16,3	16,3	16,3

1	2	3	4	5	6	7	8	9
М15	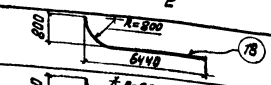	18	Труба 76×2,5	6900	1	31,3	31,3	31,3
М16	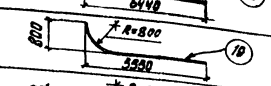	19	Труба 76×2,5	6010	1	27,2	27,2	27,2
М17	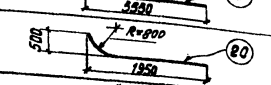	20	Труба 57×2,5	2160	1	7,3	7,3	7,3
М18	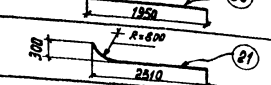	21	Труба 76×2,5	2610	1	11,8	11,8	11,8
М19	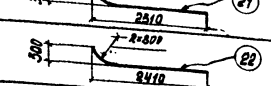	22	Труба 57×2,5	2620	1	8,8	8,8	8,8
М20	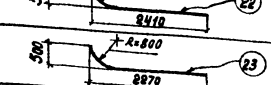	23	Труба 57×2,5	2480	1	8,3	8,3	8,3
М21	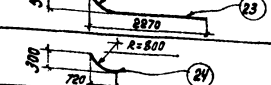	24	Труба 57×2,5	820	1	2,8	2,8	2,8
М22	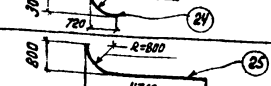	25	Труба 76×2,5	5170	1	23,4	23,4	23,4
М23	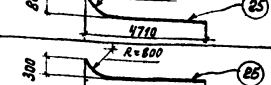	26	Труба 76×2,5	2420	1	11,0	11,0	11,0
М24		27	Труба 51×2,5	1320	1	4,4	4,4	4,4
М25	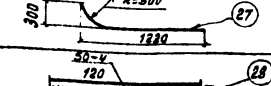	28	-20×6	1000	1п.м	0,9	0,9	3,7
		29	L45×4	1000	1п.м	2,7	2,7	
		30	ф6 AI	240	2	0,05	0,1	
М26		31	ф6 AI	370	1	0,08	0,1	0,4
		32	-80×6	80	1	0,3	0,3	
М27		33	ф16 AI	200	1	0,3	0,3	0,8
		34	ф12 AI	530	1	0,5	0,5	
М28	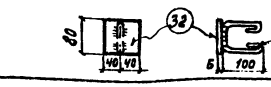	35	ф12 AI	1180	1	1,1	1,1	1,1
М29	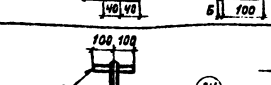	36	-120×12	140	1	1,6	1,6	4,0
		37	ф16 AI	370	4	0,59	2,4	
М30	по сортаменту	38	C12	625	1	6,5	6,5	6,5
М31		39	-150×6	150	1	1,1	1,1	1,7
		40	-60×6	200	1	0,6	0,6	

Примечания.

1. Сварку производить электродами Э42А.
2. Высота сварных швов h=5мм, кроме оговоренных.
3. Приварку круглых стержней к листовой стали „в тавр" производить под слоем флюса.

ЭНЕРГОСЕТЬПРОЕКТ Отделение Дальних Передач г. Москва 1975г.	Здание вспомогательного оборудования (вариант в кирпиче)	Типовой проект	
Установка синхронных компенсаторов КСВБ-50-11 У1	Закладные части	Альбом VI	
		Лист АС-VI-17	

3584 тм-VI-20

Ст. инж. Шарго
Исполнил Нигозова
Проверил Кончугина
Н. контр. Кондобина

Гл. инж. пр. Войнов
Нач. отд. Глит
Гл. технол. Пантушин
Гл. конструк. Стороженко
Рук. группы Панова

gost.e-ecolog.ru