ТИПОВОЙ ПРОЕКТ
411-1-133.86

ДОМ ЛЕСНИЧЕСТВА С КВАРТИРОЙ.

Стены кирпичные.

АЛЬБОМ I

ОБЩАЯ ПОЯСНИТЕЛЬНАЯ ЗАПИСКА.
АРХИТЕКТУРНО-СТРОИТЕЛЬНЫЕ РЕШЕНИЯ.
КОНСТРУКЦИИ ЖЕЛЕЗОБЕТОННЫЕ.
ВНУТРЕННИЙ ВОДОПРОВОД И КАНАЛИЗАЦИЯ.
ОТОПЛЕНИЕ И ВЕНТИЛЯЦИЯ. ГАЗОСНАБЖЕНИЕ.
ЭЛЕКТРИЧЕСКОЕ ОСВЕЩЕНИЕ.
СВЯЗЬ И СИГНАЛИЗАЦИЯ.

9498/1
Ц. 2-81

ЦЕНТРАЛЬНЫЙ ИНСТИТУТ ТИПОВОГО ПРОЕКТИРОВАНИЯ
ГОССТРОЯ СССР
КИЕВСКИЙ ФИЛИАЛ
г. Киев-67 ул. Эжена Потье № 12
зак. № 9033 инв. № 9498/1 тираж 55
Сдано в печать 21.9.1987 цена 2-84

К.Ф. ЦИТП ИНВ. N9498/1

gost.e-ecolog.ru

ТИПОВОЙ ПРОЕКТ
411-1-133.86

ДОМ ЛЕСНИЧЕСТВА С КВАРТИРОЙ.

Стены кирпичные.

АЛЬБОМ I

Состав проекта

АЛЬБОМ I	ОБЩАЯ ПОЯСНИТЕЛЬНАЯ ЗАПИСКА. АРХИТЕКТУРНО-СТРОИТЕЛЬНЫЕ РЕШЕНИЯ. КОНСТРУКЦИИ ЖЕЛЕЗОБЕТОННЫЕ. ВНУТРЕННИЙ ВОДОПРОВОД И КАНАЛИЗАЦИЯ. ОТОПЛЕНИЕ И ВЕНТИЛЯЦИЯ. ГАЗОСНАБЖЕНИЕ. ЭЛЕКТРИЧЕСКОЕ ОСВЕЩЕНИЕ. СВЯЗЬ И СИГНАЛИЗАЦИЯ.
АЛЬБОМ II	СПЕЦИФИКАЦИИ ОБОРУДОВАНИЯ.
АЛЬБОМ III	СМЕТЫ.
АЛЬБОМ IV	ВЕДОМОСТИ ПОТРЕБНОСТИ В МАТЕРИАЛАХ.

РАЗРАБОТАН КИЕВСКИМ ФИЛИАЛОМ
„СОЮЗГИПРОЛЕСХОЗ"

ДИРЕКТОР ФИЛИАЛА А.Н.БОБКО
ГЛАВНЫЙ ИНЖЕНЕР ПРОЕКТА М.П.ДУНСКИЙ

УТВЕРЖДЕН ГОСЛЕСХОЗОМ СССР
ПРОТОКОЛ N 28 ОТ 24.10.1986 г
ВВЕДЕН В ДЕЙСТВИЕ ИНСТИТУТОМ
„СОЮЗГИПРОЛЕСХОЗ"
ПРИКАЗ N 69 ОТ 5.11.1986 г

К.Ф. ЦИТП ИНВ. N 9498/1

Типовой проект 411-1-133.86 Альбом I

NN п/п	Наименование чертежа	Марка и номер листа	Номера страниц альбома
1	2	3	4
1	Титульный лист		1
2	Содержание альбома		2
3	Пояснительная записка (начало)	ПЗ-1	
4	Пояснительная записка (продолжение)	ПЗ-2	4
5	Пояснительная записка (окончание)	ПЗ-3	5
6	Схема генерального плана	ГП-1	6
	Архитектурные решения		
7	Общие данные (начало)	АР-1	7
8	Общие данные (окончание)	АР-2	8
9	План на отметке 0.000 План на отметке 3.300	АР-3	9
10	Разрезы	АР-4	10
11	Фасады. План кровли	АР-5	11
12	План чердака. План полов	АР-6	12
13	Развертки стен по осям Б и Г	АР-7	13
14	Ведомость перемычек	АР-8	14
	Конструкции железобетонные		
15	Общие данные	КЖЕ-1	15
16	План фундаментов, сечения 1-1÷5-5	КЖЕ-2	16
17	Междуэтажные и чердачные перекрытия из сборных ж.б. плит	КЖЕ-3	17
18	Металлическая лестница МЛ1÷МЛ4	КЖЕ-4	18

1	2	3	4
	Конструкции деревянные		
19	Общие данные	КД-1	19
20	Каркас деревянной стены	КД-2	20
21	Схема расположения лестницы	КД-3	21
22	Схема расположения элементов крыши	КД-4	22
23	Узлы 3÷8	КД-5	23
24	Схема расположения элементов перекрытия	КД-6	24
	Отопление и вентиляция		
25	Общие данные	ОВ-1	25
26	Планы на отм. 0.000, 3.300. План расположения оборудования в топочной	ОВ-2	26
27	Схема системы отопления. Схемы обвязки котлов и распределительного бака	ОВ-3	27
	Водопровод и канализация		
28	Общие данные. План систем В1, К1 на отм. 0.000. Схемы систем В1, К1	ВК-1	28
	Газоснабжение		
29	Общие данные. План на отм. 0.000 Схема газопровода	ГС-1	29
	Электрическое освещение		
30	Общие данные.	ЭО-1	30
31	Планы на отм. 0.000 и 3.300. Принципиальная схема питающей сети.	ЭО-2	31
	Связь и сигнализация		
32	Общие данные.	СС-1	32
33	План сетей. Вариант ввода — кабельный.	СС-2	33
34	План сетей. Вариант ввода от опоры.	СС-3	34
35	Схема охранной сигнализации Схема блокировок.	СС-4	35

2
9498/1

ГИП	Дунский			ТП 411-1-133.86
Нач. отд.	Пилипенко			
Гл. спец.	Скворский			
Гл. спец.	Шерман			
Рук. гр.	Опейник			

Привязан

Инв. №

Дом лесничества с квартирой. Стены кирпичные

Стадия	Лист	Листов
Р.П.		

Содержание альбома

Киевский филиал Союзгипролесхоз

Копировал Герман

Формат А2

Пояснительная записка

I. Общая часть

Типовой проект „Дом лесничества с квартирой. Стены кирпичные" разработан на основании задания Гослесхоза СССР и плана типового проектирования Госстроя СССР на 1986г. тема Т 3.7.17.

Дом лесничества предусматривается для строительства в жилых поселках вблизи лесного массива и предназначен для обеспечения служебными и частично жилыми помещениями работников лесного хозяйства (лесничества) численностью до 10 человек.

Типовой проект разработан в соответствии с „Инструкцией по типовому проектированию" СН 227-82.

Проект учитывает следующие условия строительства:

Сейсмичность не более 6 баллов;

расчетная зимняя температура наружного воздуха минус 20°, 30°(основное решение)и-40°с.

Скоростной напор ветра - для I географического района, вес снегового покрова - для III географического района; рельеф территории - спокойный, без подработки горными выработками; грунтовые воды отсутствуют; грунты непучинистые, непросадочные со следующими нормативными характеристиками:

нормативный угол внутреннего трения $\varphi_н$= 0,47рад или 28°;

нормативное удельное сцепление $C_н$ = 2кПа (0,02кгс/см²);

модуль деформации нескальных грунтов E = 14,7мПа (150 кгс/см²);

плотность грунта γ = 1,8 т/м³;

Коэффициент безопасности грунта $K_г$ = 1.

Степень долговечности III.

Степень огнестойкости V.

Инженерное оборудование здания: водопровод, канализация, отопление, газ, электроснабжение, радио и телефон.

Сметы составлены в объемах и по формам предусмотренными „Инструкцией по типовому проектированию" СН 227-82 в ценах и нормах, введенных с 1.01.84г.

За расчетную единицу принят 1м² общей площади.

II. Основные технико-экономические показатели

Наименование данных показателей	Ед. изм.	Данные показатели: Разраб. проект.	Проект аналог г.п. 411-1-113.83	Отклонение +увелич. -уменьш.	Привязка	Примечание
1	2	3	4	5	6	7
1. Технические показатели						
1.1. Объем строительный зданий	м³	924,90	1084,6	-159,7		
1.2 Площадь:						
застройки	м²	199,9	201,6	-6,7		
общая	м²	206,9	236,8	-29,9		
жилая	м²	39,35	53,7	-16,4		
административная	м²	52,36	67,1	-14,8		
1.3 Количество квартир	шт	1	1	—		
1.4 Количество комнат в квартире	шт	3	5	-2		
1.5. Количество работающих	чел.	10	5	+5		
2. Сметная стоимость						
2.1 Стоимость общая, в том числе:	тыс.руб	34,17	36,79	-2,62		
строительно-монтажных работ	тыс.руб	33,8	36,60	-3,80		
оборудования	тыс.руб	0,37	0,19	+0,18		
Стоимость строительно-монтажных работ на 1м² общей площади (расчетн.единица)	руб.	163,36	154,6	+8,76		
Стоимость строительно-монтажных работ на 1м³ строительного объема	руб.	36,54	33,75	+2,79		

1	2	3	4	5	6	7
3. Трудоемкость						
3.1. Построечные трудовые затраты	чел.дн.	645	673,6	-28,6		
То же, на 1м² общей площади	"	3,11	2,84	+0,27		
То же, на 1м³ строительного объема	"	0,69	0,62	+0,07		
4. Расход строительных материалов						
4.1. Цемент, приведенный к М 400 в том числе:	т	22,75	35,64	-12,89		
на 1м² общей площади	т	0,10	0,154	-0,054		
на 1м³ строительного объема	т	0,02	0,03	-0,01		
4.2. Сталь приведенная к классам Ат-3 и А1	т	2,5	2,7	-0,2		
То же, на 1м² общей площади	т	0,01	0,031	-0,021		
То же, на 1м³ строительного объема	т	0,002	0,003	-0,001		
4.3. Бетон и железобетон, общий	м³	73,23	113,69	-40,46		
То же, на 1м² общей площади	м³	0,38	0,51	-0,13		
То же, на 1м³ строительного объема	м³	0,08	0,11	-0,03		
4.4 Лесоматериалы, общий	м³	56,86	14,42	+42,44		
То же приведенные к круглому лесу	м³	70,94	21,6	+49,34		
То же, на 1м² общей площади	м³	0,34	0,09	+0,25		
4.5. Кирпич, общий	тыс.шт.	69,27	92,1	-22,83		
То же, на 1м² общей площади	"	0,33	0,39	-0,06		

Привязан

Инв. №

3

9498/1

ГИП	Аунский		03.86
Нач.отд.	Пилипенко		03.86
Гл.спец.	Скворецкий		03.86
Гл.спец.	Шурман		03.86

ТП 411-1-133.86 ПЗ

Дом лесничества с квартирой. Стены кирпичные

Стадия	Лист	Листов
РП	1	3

Пояснительная записка (начало)

Киевский филиал Союзгипролесхоз

Копировал Герман

Формат А2

Альбом I

Типовой проект 411-1-133.86

1	2	3	4	5	6	7
5. Эксплуатационные расходы						
5.1. Расход холодной воды	л/сек.	0.31	0.6	-0.29		
5.2. Расход тепла	ккал/час	30660	31200	-540		
5.3. Потребная электрическая мощность	кВт	12,26	10,3	+1.96		

В соответствии с таблицей сравнения технико-экономических показателей разработанный проект в сравнении с проектом аналогом (т.п.411-1.113.83) имеет лучшие общие показатели и основные удельные показатели.

III. Архитектурно-строительные решения

Архитектурно-планировочное решение.

Дом лесничества запроектирован в составе административной и жилой части.
Здание двухэтажное, один из которых мансардный.
В административной части, размещенной на 1-ом этаже предусмотрены кабинет лесничего, бухгалтерия, рабочая комната и комната лесотехнической пропаганды.
Жилая часть запроектирована в 2х уровнях и состоит из трехкомнатной квартиры. На первом этаже размещены прихожая, кухня-столовая и санузел.
На втором этаже размещены общая комната и две спальни. Кроме того, на втором этаже размещены две раздельные комнаты для приезжих с холлом и верандами, с которых запроектированы эвакуационные выходы.

Предусмотренный набор административных помещений, и их площади обеспечивает благоприятные условия работы персонала лесничества численностью до 10 человек, а планировка жилой части обеспечивает современные комфортные условия для проживания одной семьи.
В подсобном помещении размещены отопительные водогрейные котлы КЧМ-2М.

Конструктивные решения

Фундаменты-ленточные бутобетонные.
Стены из кирпича керамического пустотелого с объемным весом 1600 кг/м³ по ГОСТ 530-80 марки 75 на растворе М25, перегородки-гипсобетонные.
Перекрытия-сборные железобетонные по серии 1.141-1 вып. 63.
Крыша-чердачная, деревянные наклонные стропила с кровлей из асбестоцементных листов по деревянной обрешетке.
Окно по ГОСТ-у 11214-78, двери-по ГОСТ-у 6629-74* и 24698-81.
Полы дощатые, из линолеума, мозаичные, из керамической плитки и бетонные.
Наружная отделка: расшивка швов кирпичных стен, цоколь здания, откосы дверных и оконных проемов штукатурятся.

Внутренняя отделка штукатурка стен затирка потолков и покраска в соответствии с ведомостью отделки помещений на листе АР-2.

IV. Водоснабжение и канализация.

Водоснабжение и канализация дома лесничества запроектированы в соответствии со СНиП 3.05.01-85 „Внутренние санитарно-технические системы".
Запроектирован хозяйственно-питьевой водопровод. Водоснабжение здания предусматривается от внешних сетей водопровода.

Внутренняя сеть водопровода проектируется из труб ПВП по ГОСТ 18599-85 прокладываемым под каналом и по стенам здания.
Хозяйственно-бытовые стоки отводятся самотеком в наружную канализационную сеть.
Стояки и выпуски канализационной сети прокладываются из труб канализационных ПВП по ГОСТ 22689.3-70.
Горячее водоснабжение предусматривается от дровяной колонки

V. Отопление и вентиляция.

Отопление и вентиляция дома лесничества запроектированы в соответствии по СНиП II-92-76 и СНиП II-33-75.
Теплоносителем для системы отопления принята вода с параметрами $t_п$ = 95°С, $t_о$ = 70°С.
Расчетные параметры наружного воздуха для проектирования отопления приняты -20°С, -30°С (основное решение) и -40°С.
В проекте разработано отопление от водогрейных котлов КЧМ-2М размещаемые в подсобном помещении.
Система отопления однотрубная с верхней разводкой. В качестве нагревательных приборов приняты радиаторы типа М140 „АО".
Вентиляция предусматривается вытяжная, естественная через вытяжные решетки и каналы.
Монтаж систем отопления и вентиляции вести согласно СНиП III 28-75.

4
9498/1

ГИП	Дунский		08.86	ТП411-1-133.86 ПЗ	
Нач. отд.	Пикиленко		08.86		
Гл. спец.	Скворский		08.86		
Гл. спец.	Ширман		08.86		
Привязан				Дом лесничества с квартирой. Стены кирпичные	Стадия: Р.П. / Лист: 2 / Листов:
Инв. №				Пояснительная записка (продолжение)	Киевский филиал СОЮЗГИПРОЛЕСХОЗ

Копировал Герман

Формат А2

VI. Газоснабжение

Проект газоснабжения разработан согласно СНиП-37-76.

Для газоснабжения дома лесничества принят газ низкого давления.

Газопроводы монтируются из труб водогазопроводных ГОСТ 3262-75*. В местах пересечения со стенами и перекрытиями газопроводы заключаются в футляры. Футляры заделываются в стены и перекрытия на цементном или алебастровом растворе, а пространство между трубой и футляром заделывается просмоленой прядью с битумом к проектируемому газопроводу предусматривается подключение кухонной плиты.

VII. Электротехническая часть

Раздел электроосвещения разработан в соответствии с СН 543-82 и СН 544-82.

Величины освещения приняты по СНиП II-4-79.

Напряжение сети освещения 380/220в.

Проектом предусматривается рабочее и дежурное освещение.

Для дежурного освещения выделяется часть светильников рабочего освещения.

Дом лесничества относится к III категории электроснабжения.

Вводы в здание запроектированы в двух вариантах – воздушный и кабельный.

Вариант ввода уточняется при привязке проекта.

Проектом предусматривается, как вариант, возможность установки кухонной стационарной электроплиты мощностью – 5,8 квт.

Расчетная мощность – 12,26 квт.

VIII. Связь и сигнализация

Телефонизация

Телефонизация здания осуществляется от местной сети. Проектом предусматривается установка трех прямых телефонов.

Ввод в здание – кабельный и воздушный.

Вариант ввода уточняется при привязке проекта.

Радиофикация

В здании устанавливается 10 динамических громкоговорителей.

Подключение осуществляется от местной радиотрансляционной сети. Ввод в здание – воздушный и кабельный. Вариант ввода уточняется при привязке проекта

Телевидение

Для телевизионного приема предусматривается установка 12 канальной антенны коллективного пользования.

Охранная сигнализация

В соответствии с утвержденным Гослесхозом СССР „Перечнем предприятий, зданий и помещений, подлежащих оборудованию автоматической охранной сигнализацией" проектом предусматривается устройство охранной сигнализации в помещении бухгалтерии. В качестве станции охранной сигнализации принимается устройство-сигнализатор „Гудок-М".

IX. Рекомендации по организации строительных и монтажных работ

Разработка грунта под фундаменты ведется с откосами без креплений экскаватором с емкостью ковша 0,25 м³ с недобором грунта на 5-10 см. с дальнейшей доработкой вручную.

Обратную засыпку грунта производить бульдозером с последующим уплотнением пневматическими трамбовками.

Монтаж сборных железобетонных элементов и разгрузка их с автотранспорта ведется автокраном грузоподъемностью не менее 5 т.

Кирпичная кладка стен и перегородок ведется с инвентарных подмостей.

Территория площадки ограждается забором.

На стройплощадке устанавливаются указатели проходов, а опасные монтажные зоны ограждаются.

Строительно-монтажные работы выполнять с соблюдением требований соответствующих глав III части СНиП, требований техники безопасности и противопожарных норм

5

9498/1

ГИП	Дунский			ТП 411-1-133.86		ПЗ
Нач.отд.	Пилипенко					
Гл.спец.	Ширман					
Рук.гр.	Олейник					
Привязан				Дом лесничества с квартирой. Стены кирпичные	Стадия: Р.П.	Лист: 3	Листов:
Инв.№				Пояснительная записка (окончание)	Киевский филиал СОЮЗГИПРОЛЕСХОЗ		

Копировал Герман

Формат А2

Альбом I

Типовой проект 411-1-133.86

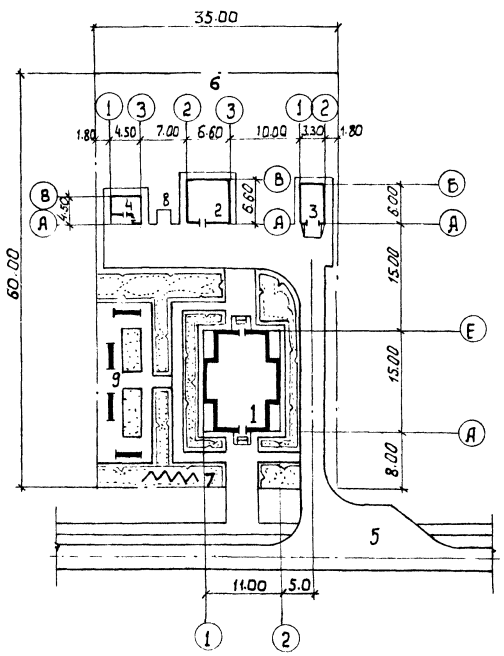

Экспликация зданий и сооружений

NN по ГП	Наименование	Примечание
1	Дом лесничества с квартирой	Союзгипролесхоз
2	Хозпомещение для скота и птицы	ТП 194-24-187.84
3	Гараж	ТП 194-24-187.84
4	Летняя кухня. Погреб	ТП 194-24-187.84
5	Временная стоянка автотранспорта	—
6	Огородный участок	—
7	Доска почета	—
8	Площадка для мусоросборника	—
9	Площадка для отдыха	—

Основные показатели

NN п/п	Наименование показателей	Изм.	Кол-во
1	Площадь участка	га	0.21
2	Площадь застройки	м²	275
3	Площадь хоздвора, проездов, дорожек	м²	530
4	Площадь озеленения	м²	855
5	Площадь огорода	м²	440
6	Плотность застройки	%	13

Схема генплана не является обязательной при привязке проекта, так как в каждом конкретном случае нужно исходить из местных условий и компановки соответствующего комплекса зданий и сооружений площадки.

Б
9498/1

ГИП	Дунский		11.86	ТП 411-1-133.86	ГП
Н.контр	Хаимов		11.86		
Нач.отд	Седень		11.86		
Гл.спец	Завадник		11.86	Дом лесничества с квартирой Стены кирпичные	Стадия: Р.П; Лист: 1; Листов: 1
Ст.инж.	Гурина		11.86	Схема генерального плана	Киевский филиал Союзгипролесхоз
Привязан:					
Инв.№					

Копировал Герман

Формат А2

Альбом I

Типовой проект 411-1-133.86

Ведомость рабочих чертежей основного комплекта АР

Лист	Наименование	Примечание
1	Общие данные (начало)	
2	Общие данные (окончание)	
3	План на отм. 0.000. План на отм. 3.300	
4	Разрезы	
5	Фасады. План кровли	
6	План чердака. Планы полов	
7	Развертки стен по осям Б и Г	
8	Ведомость перемычек.	

Ведомость основных комплектов

Обозначение	Наименование	Примечание
АР	Архитектурные решения	
КЖ	Конструкции железобетонные	
ОВ	Отопление и вентиляция	
ВК	Внутренние водопровод и канализация	
СС	Связь и сигнализация	
ЭО	Электрическое освещение	

Основные строительные показатели

N	Наименование	Ед. изм.	К-во
1	Площадь застройки	м²	194.90
2	Общая площадь	"	206.9
3	в т.ч. квартиры	"	73.5
4	Строительный объем	м³	924.95

Типовой проект разработан в соответствии с действующими нормами и правилами и предусматривает мероприятия, обеспечивающие взрывную, взрывопожарную и пожарную безопасность при эксплуатации здания.
Главный инженер проекта М.П. Дунский

Ведомость ссылочных и прилагаемых документов

Обозначение	Наименование	Примечание
	Ссылочные документы	
ГОСТ 6629-74*	Двери деревянные для жилых и общественных зданий	
ГОСТ 11214-78	Окна и балконные двери деревянные для жилых и общественных зданий	
Серия 1.136-2	Подоконные деревянные доски для жилых и общественных зданий	
ГОСТ 24698-81	Двери деревянные наружные входные, тамбурные и служебные для жилых и общественных зданий	
Серия 2.430-3, в.2	Типовые архитектурно-строительные детали промышленных зданий с кирпичными стенами	
Серия 2.230-1, в.5	Детали стен и перегородок общественных зданий	
Серия 2.236-2, в.1	Детали притыкания оконных и дверных блоков в общественных зданиях	
Серия 2.144-1	Узлы полов жилых зданий	
Серия 2.244-1.в.4	Детали полов общественных зданий	
Серия 1.038.1-1в.1.2	Перемычки железобетонные для зданий с кирпичными стенами	

Общие указания.

За условную отметку 0.000 принята отметка чистого пола 1го этажа дома лесничества, что соответствует отметке на генплане [ ].

Здание V степени огнестойкости

Кирпичные стены и перегородки выполнить из пустотелого керамического кирпича ГОСТ 530-80 М75 на растворе М25. Перегородки толщ. 80 из гипсоблоков.

Кладку наружных стен вести под расшивку швов с тщательным подбором лицевой поверхности кирпича.

Цоколь до отметки 0.000 оштукатурить цементным раствором.

При кладке стен в откосы дверных и оконных проемов заложить антисептированные деревянные пробки через 8 рядов кладки, но не менее 2х по высоте.

Внутренние перегородки не доводить на 20 мм до несущих конструкций покрытия и перекрытия во избежание передачи на них нагрузки. Зазор законопатить шлаковатой.

Уровень чистого пола в санузлах выполнить на 20мм ниже пола притыкающего к нему помещения.

Все столярные и деревянные наружные элементы покрыть лаком в 2 слоя.

Вокруг дома лесничества устроить асфальтовую отмостку (асфальт 25 по щебочной подготовке 100) шириной 0,75 м.

7
9498/1

Привязан:

Инв. N°

ГИП	Дунский		
Н. контр.	Сквирский		
Нач. отд.	Пилипенко		
Гл. спец.	Сквирский		
Зав. маст.	Шнайдерман		

ТП 411-1-133.86 АР

Дом лесничества с квартирой. Стены кирпичные.

Стадия	Лист	Листов
Р.П.	1	8

Общие данные. (Начало)

Киевский филиал Союзгипролесхоз

Копировал Краснова Формат А2

Типовой проект 411-1-133.86 Альбом I

Ведомость отделки помещений, площадь в м²

Наименование помещения	Потолок: Площадь	Потолок: Вид отделки	Стены или перегородки: Площадь	Стены или перегородки: Вид отделки	Низ стен или перегородок: Площадь	Низ стен или перегородок: Вид отделки	Низ стен или перегородок: Высота, мм	Примечания
Комната лесничего, бухгалтерия, холл, рабочая комната, комната лесотехнической пропаганды, комнаты приезжих, спальни, общая комната, прихожая.	202.3	Подготовка под покраску окраска клеевая улучшенная	360,2 488,5	Штукатурка известковая улучшенная окраска клеевая улучшенная	—	—	—	в т.ч. штукатурка известковая улучшенная, по деревянной поверхности
Вестибюль, коридоры, кухня, тамбуры	40.3	Подготовка под покраску окраска клеевая простая	112,0 87,5	Штукатурка известковая простая окраска клеевая простая	66,4	Масляная простая	1500	
Уборные	4,0	Подготовка под покраску окраска известковая	34,6 16,2	Штукатурка цементная простая окраска известковая	19,3	Масляная простая	1800	
Подсобное помещение кладовые	3,0	Подготовка под покраску окраска известковая	18,9	окраска известковая	—	—	—	
Ванная	3.0	Подготовка под покраску окраска масляная	18,63 18,63	Штукатурка цементная простая окраска масляная				

Таблица толщин утеплителя покрытия и стен, мм

t°C	Толщина кирпичных стен А	Утеплитель стен Минватные плиты ГОСТ 10140-80 γ = 200 кг/м²	Утеплитель покрытия гравий керамзитовый γ = 200 кг/м³
-20°C (до -24°C)	380	80	170
-30°C (выше -24°C до -36°C)	510	100	220
-40°C (выше -36°C до -47°C)	640	120	270

Ведомость спецификаций

Лист	Наименование	Примеч.
2	Спецификация элементов заполнения проемов	
3	Спецификация перемычек	

Спецификация элементов заполнения проемов

Марка	Обозначение	Наименование	Кол на этаж I	Кол на этаж II	Всего	Масса ед, кг	Примечание
1	ГОСТ 24698-81	ДН21-10А ПЩ	5	-	5		для t=-40°C 7шт
2	"	ДС13-10	4	2	6		
3	ГОСТ 6629-74*	ДО21-9П	1	-	1		
4	"	ДГ21-9	3	3	6		
5	"	ДО21-9	3	1	4		
6	"	ДГ21-9Л	-	1	1		
7	"	ДГ21-7 в.п	4	-	4		
8	"	ДГ21-7П	-	2	2		
9	ГОСТ 11214-78	БС22-9Л	-	2	2		для t=-40°C БРС 22-9Л ГОСТ 16289-80
10	"	БС22-9	-	4	4		" БРС 22-9
11	ГОСТ 24698-81	ДЛ10-10	-	1	1		люк на чердак
ОК1	ГОСТ 11214-78	ОС 18-9В	12	-	12		для t=-40°C ОРС 18-9В ГОСТ 16289-80
	1.136-2	ДО10-25	12	-	12		
ОК2	ГОСТ 11214-78	ОС 15-9	-	8	8		для t=-40°C ОРС 15-9 ГОСТ 16289-80
	1.136-2	ДО10-25	-	8	8		
ОК3	ГОСТ 11214-78	ОС 6-9	4	-	4		для t=-40°C ОРС-6-9 ГОСТ 16289-80
	1.136-2	ДО 10-25	4	-	4		
ОК4	ИИ-03-01 альб. 4б-64	ОБС	-	2	2		на чердаке

8
9498/1

ГИП	Дунский		
Н.контр.	Сквирский		
Нач.отд.	Пилипенко		
Гл.спец.	Сквирский		
Вед.инж.	Шнайдерман		

ТП 411-1-133.86 АР

Дом лесничества с квартирой Стены кирпичные

Стадия	Лист	Листов
Р.П.	2	

Общие данные (окончание)

Киевский филиал Союзгипролесхоз

Привязан:

Инв.№

Копир. Герман

Формат А2

Альбом I

Типовой проект 411-1-133-86

План на отм. 0.000

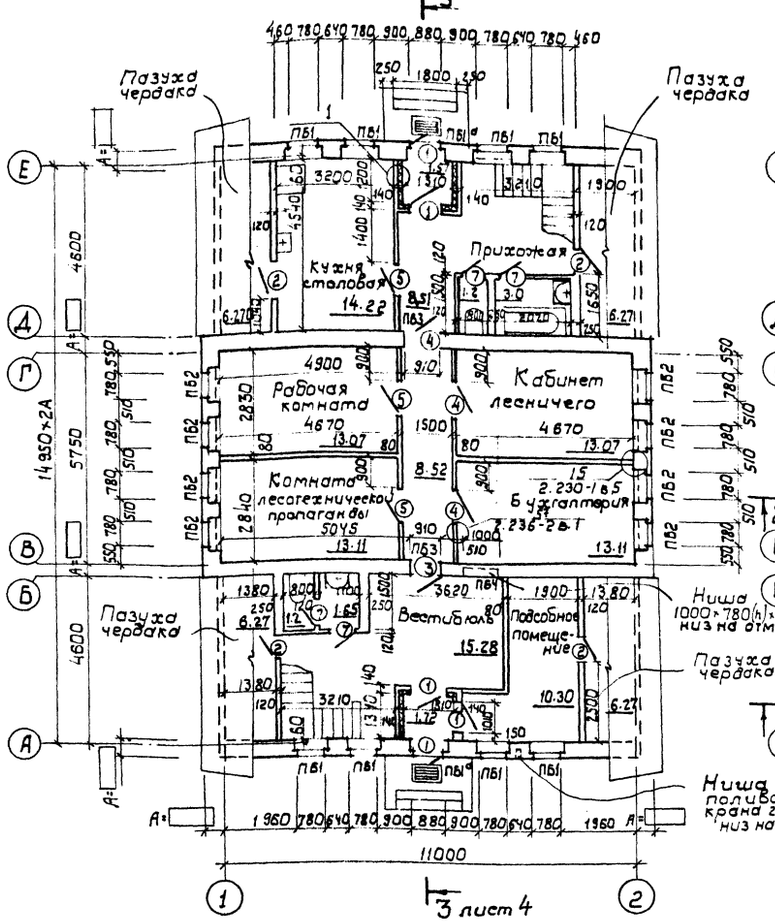

План на отм. 3.300

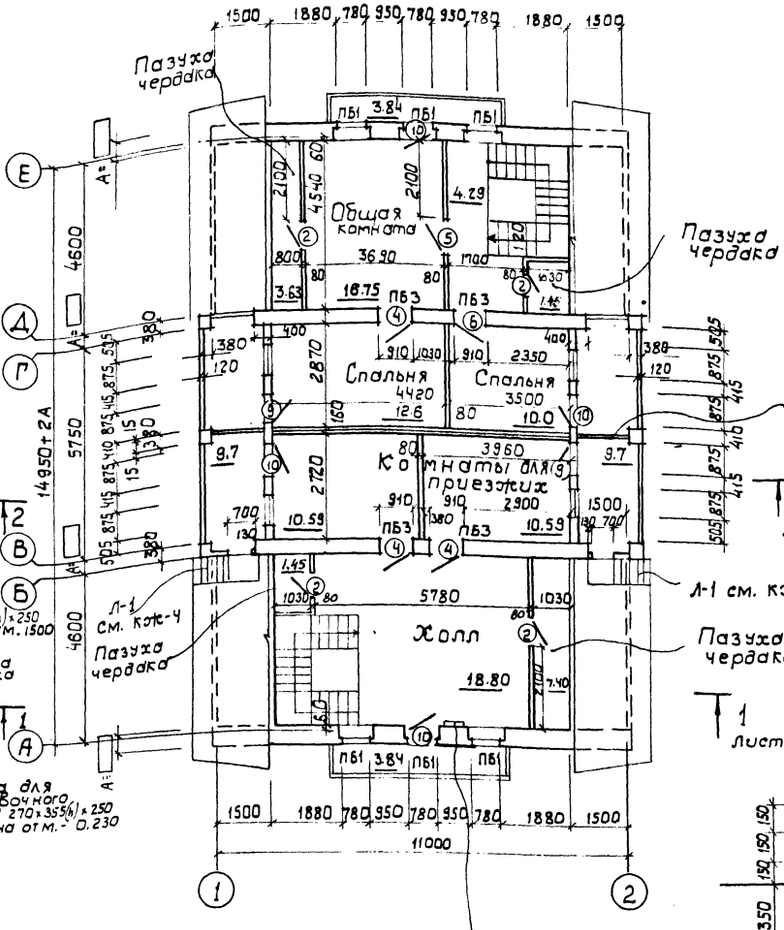

Ведомость проемов дверей

Марка поз.	Размер проема
1	1010×2070
2	1010×1310
3.4.5.6	910×2070
7.8	710×2070
9.10	875×2200

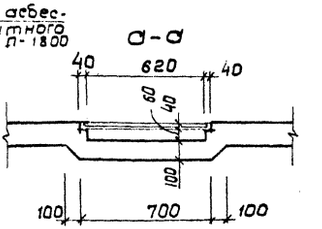

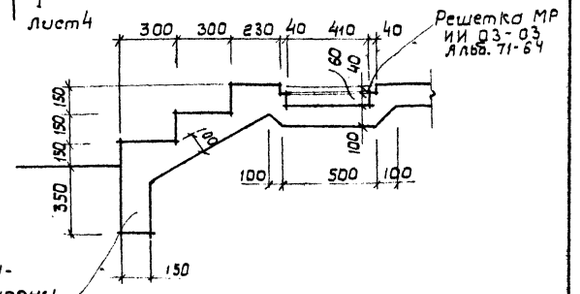

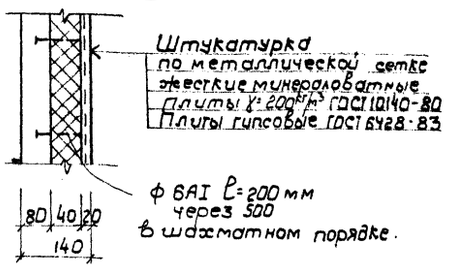

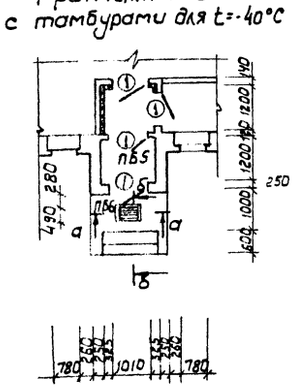

Бетонно-набивные ступени выполнить по плотно утрамбованному основанию. 9498/1

ГИП	Дунский		7.86
Н.контр.	Скворский		7.86
Нач.отд.	Пилипенко		7.86
Гл.спец.	Скворский		7.86
Вед.инж.	Шнайдерман		7.86

ТП 411-1-133-86 АР

Дом лесничества с квартирой. Стены кирпичные

Стадия	Лист	Листов
Р.П.	3	

План на отм. 0.000
План на отм. 3.300

Киевский филиал Союзгипролесхоз

Привязан:

Инв. №

Сан-техн. сети | Шифман | Электр. сети | Олейник

Копировал Герман

Формат А2

Альбом I

Типовой проект 411-1-133.86

Разрез 1-1

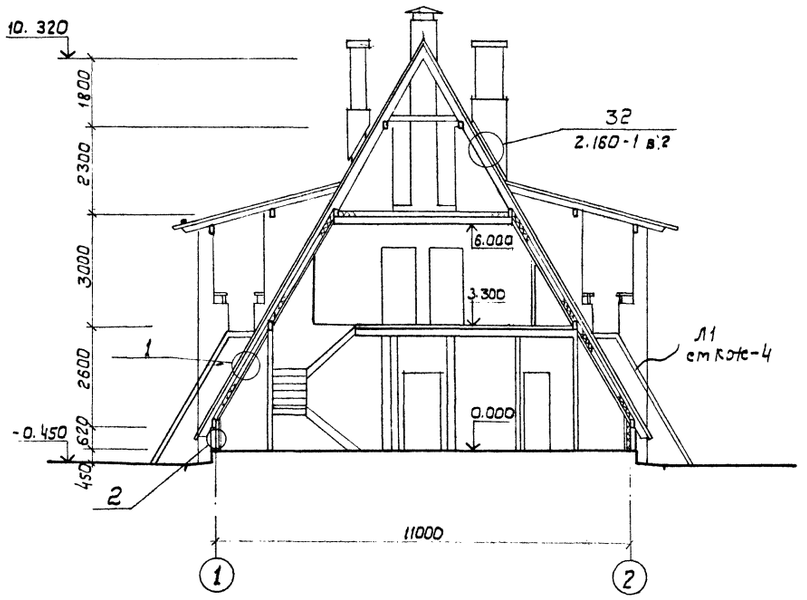

Разрез 3-3

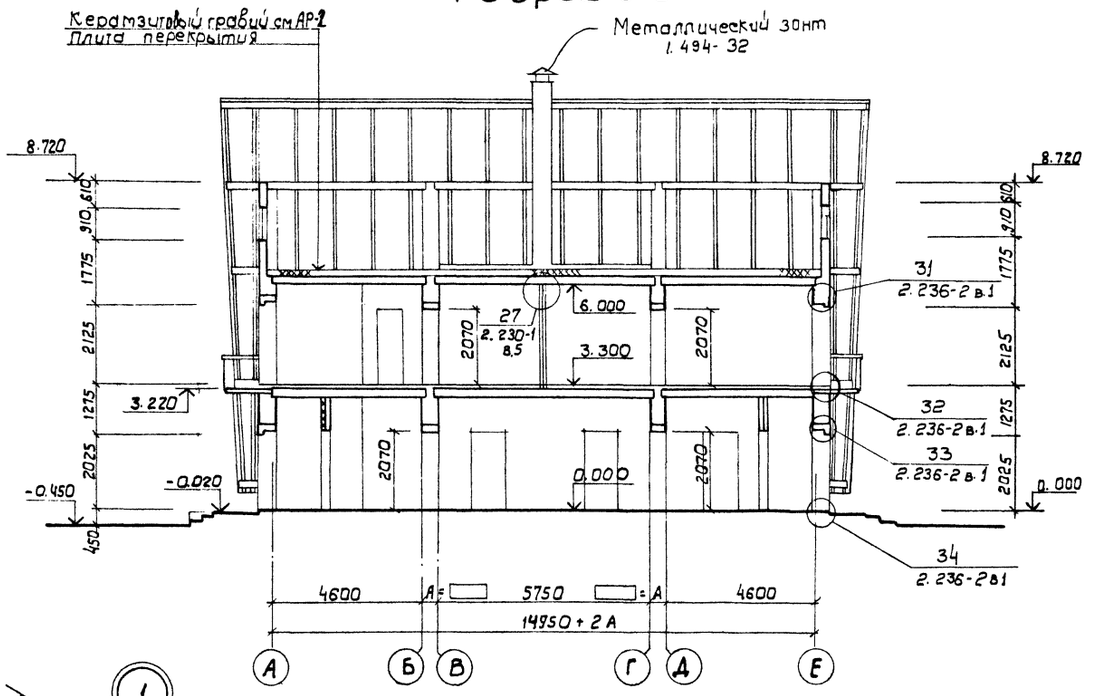

Разрез 2-2

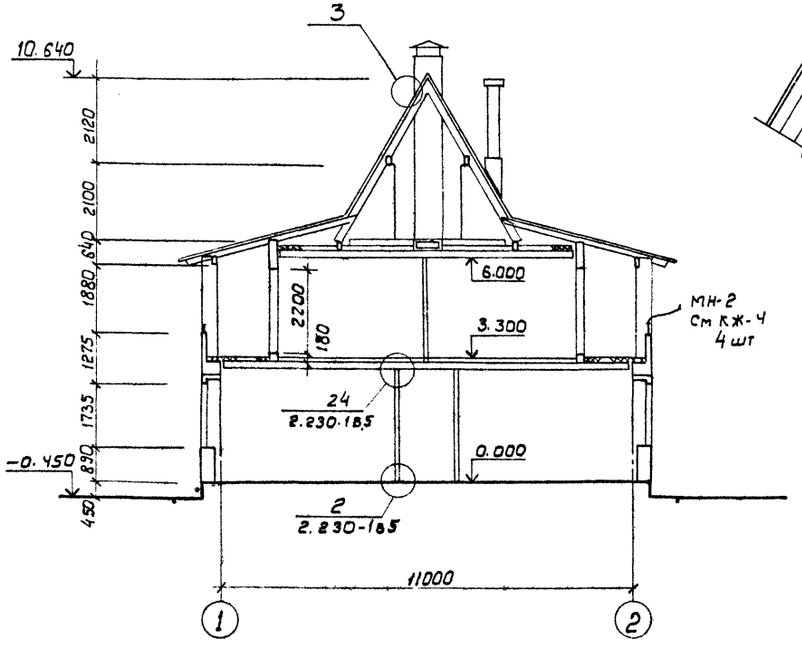

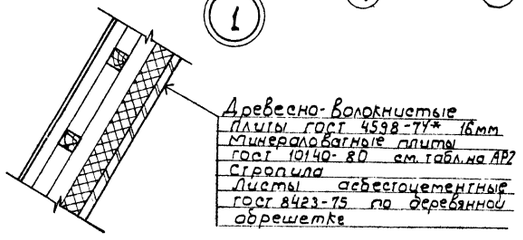

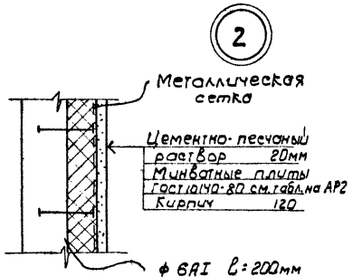

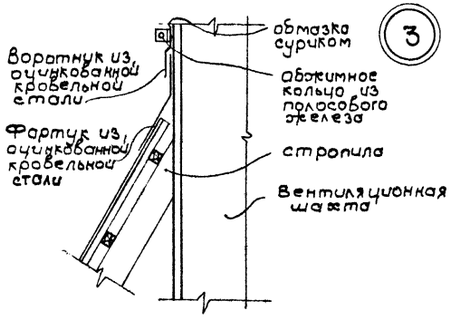

10
9498/1

ГИП	Дунский		07.86	ТП 411-1-136.86	АР
Н. комп.	Скворский		7.86		
Нач. отд.	Пилипенко		07.86		
Гл. спец.	Скворский		7.86		
Вед. инж.	Шнайдерман		7.86		
Привязан:				Дом лесничества с квартирой	Стадия: Р.П. / Лист: 4 / Листов:
Инв. №				Стены кирпичные	Киевский филиал Союзгипролесхоз
				Разрезы	

Копировал Герман

Формат А2

Альбом I

Типовой проект 411-1-133.86

Фасад 1-2

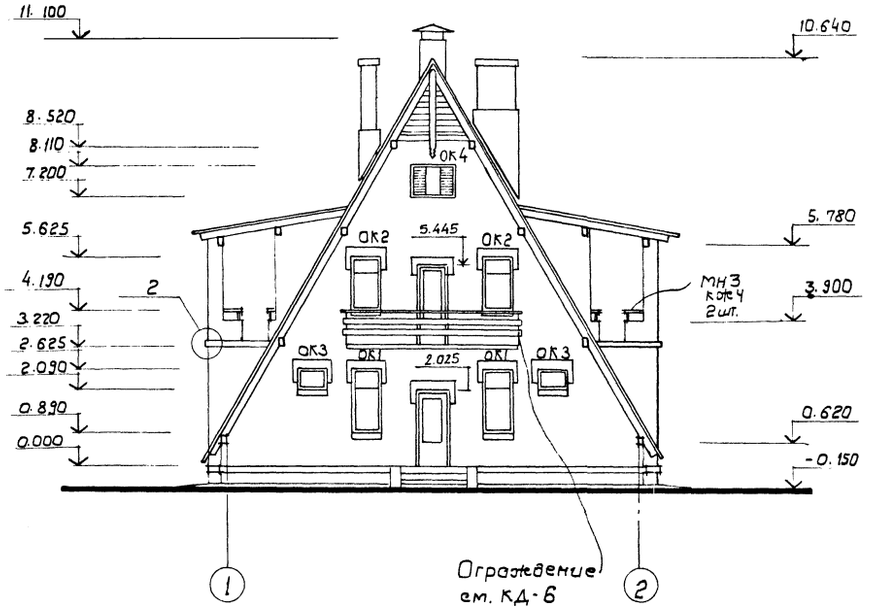

Фасад А-Е

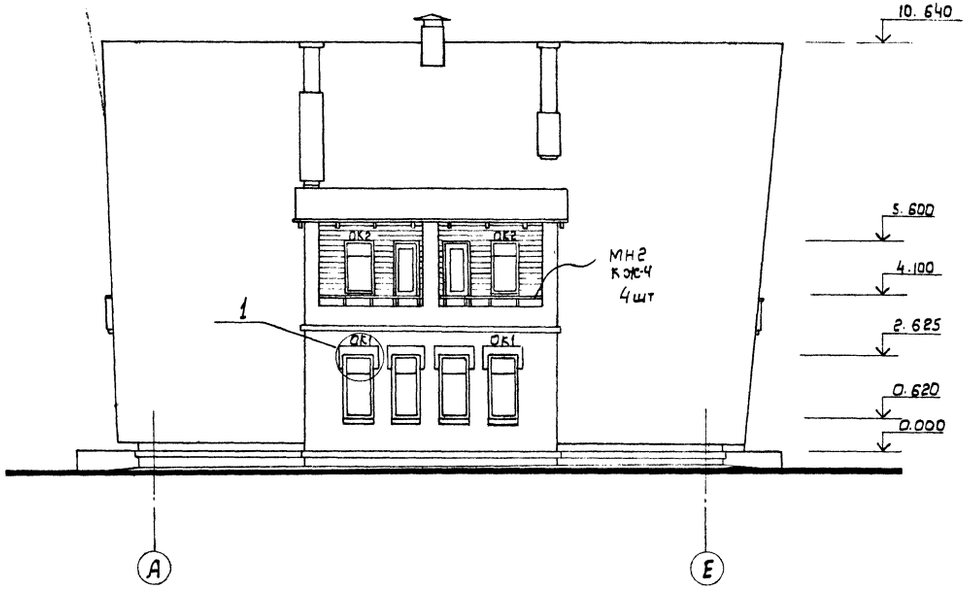

План кровли

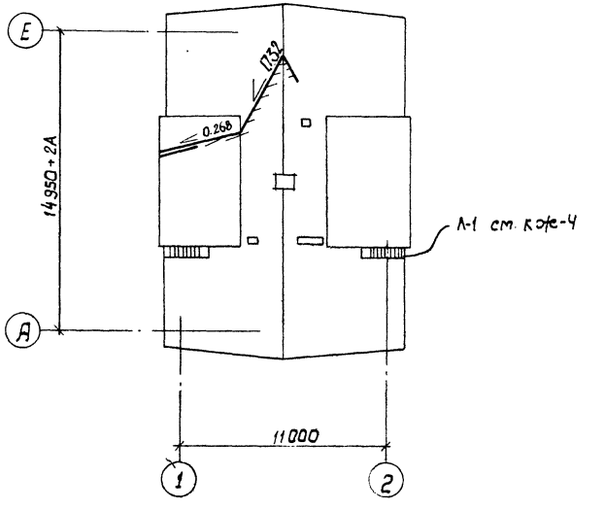

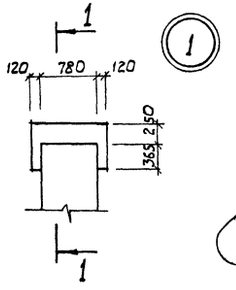

1-1

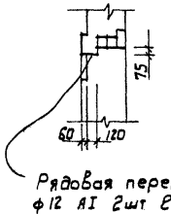

Рядовая перемычка ф12 АI 2шт ℓ=1100

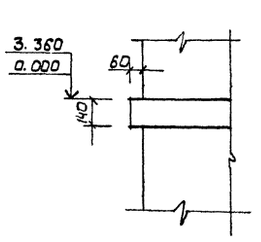

ок4

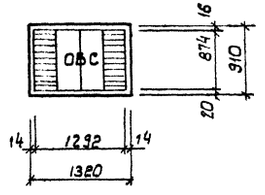

Схема расположения элементов заполнения оконных проемов

ОК1

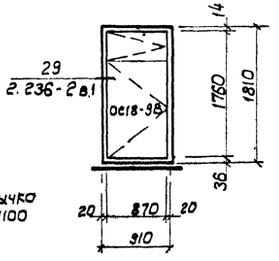

ОК2

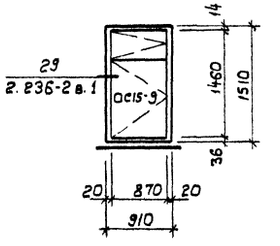

ОК3

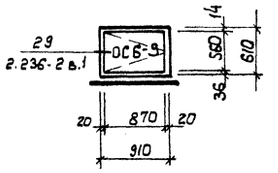

Эвакуационные лестницы на фасадах условно не показаны.

Фасады 2-1 и Е-А идентичны соответственно фасадам 1-2 и А Е.

11
9498/1

ГИП	Дунский		07.86
Н. контр.	Скворский		7.86
Нач. отд.	Пилипенко		07.86
Гл. спец.	Скворский		7.86
Вед. инж.	Шнайдерман		07.86

ТП 411-1-133.86 АР

Дом лесничества с квартирой
Стены кирпичные
Фасады
План кровли

Стадия	Лист	Листов
Р.П.	5	

Киевский филиал Союзгипролесхоз

Привязан:

Инв. №

Копировал Герман

Формат А2

План чердака

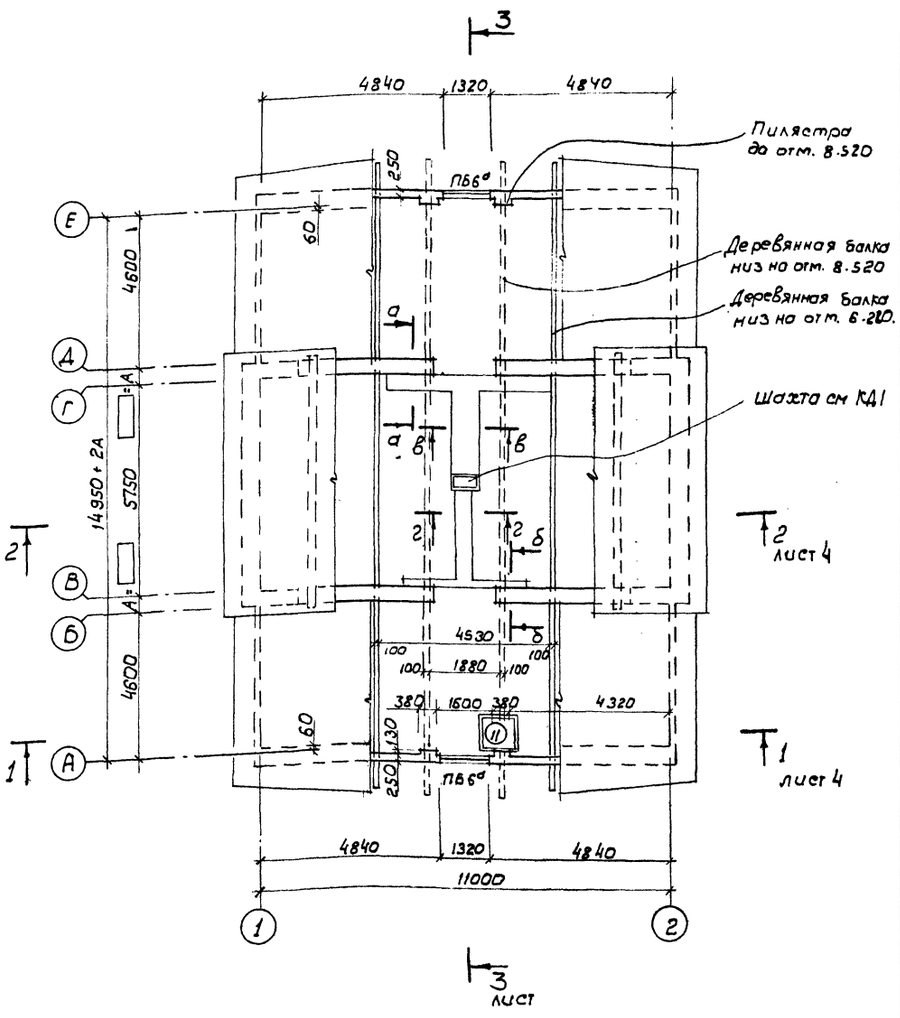

Экспликация полов

Наименование пола по проекту	Тип пола по проекту	Схема пола	Элементы пола и их толщина	Площадь пола, м²
Комната привязочная, общая комната спальни	1 1а	14 2.244-1 в. 4 184 2.144-1	Покрытие-доски гост 8242-75 37мм	60,8
Холл, коридор	2 2а	72 2.244-1 в. 4 191 2.144-1	Покрытие-линолеум поливинилхлоридный многослойный гост 14632-79 2,5мм	23,5
Пазуха чердака, кладовая	3 1а	140 2.244-1 в. 4 184 2.144-1	Покрытие-бетон м200 20мм	15,9
Кабинет лесничего, бухгалтерия, рабочая комната, комната лесотехнической пропаганды, коридор,	4	229 2.244-1 в. 4	Покрытие-линолеум поливинилхлоридный многослойный гост 14632-79 2,5мм	65,5
Прихожая, кухня	5	140 2.144-1	Покрытие-доски 8242-75 28 мм	22.7
Вестибюль	6	243 2.244-1 в. 4	Покрытие-бетон мозаичного состава м200 20мм	18.3
Санузлы, тамбуры	7	240 2.244-1 в. 4	Покрытие-керамические плитки гост 6787-80*-10мм	9.4
Пазухи чердака Подсобное помещение	8	245 2.244-1 в. 4	Покрытие-бетон м200-20мм	35.4
Балконы	9	179 2.244-1 в. 4	Покрытие-мозаичные плиты из бетона м200 20мм Гидроизоляционный слой-2слоя гидроизола ГИ1 гост 7415-74* на битумной мастике. Теплоизоляционный слой, песок из перлита вспученного гост 10832-83 t-20°C = 80мм, t-30°C = 100мм, t-40°C = 120мм	19.4

План полов на отм. 3.300

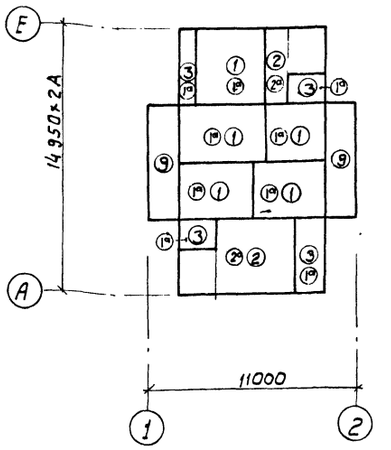

План полов на отм. 0.000

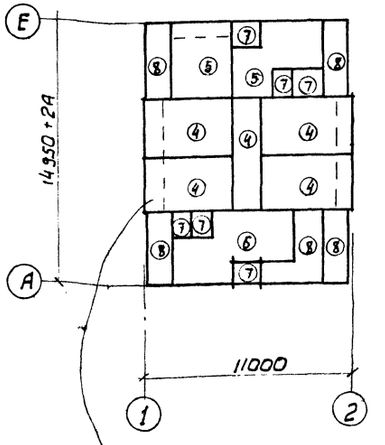

В основание пола уложить слой керамзитового гравия $\gamma = 800 кг/м^3$ гост 9759-83. шириной 800 мм толщ. 150мм

12.
9498/1

а-а, б-б

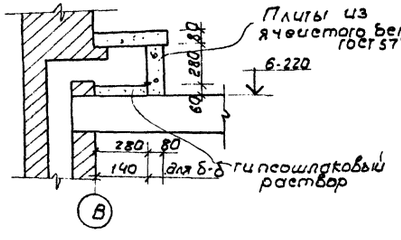

в-в, г-г

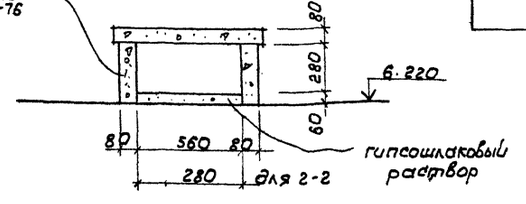

Полы 1а, 2а при перекрытии по деревянным балкам.
Полы тип 1 и 1а окрасить масляной краской по грунту за 2 раза.

ГИП	Ауэнский		
Н.контр.	Скворский		
Нач.отд.	Пилипенко		
Гл.спец.	Скворский		
Вед.инж.	Шнайдерман		7.86

Привязан

Инв.№

ТП 411-1-133.86 АР

Дом лесничества с квартирой
Стены кирпичные

Стадия	Лист	Листов
Р.П.	6	

План чердака
План полов

Киевский филиал СОЮЗГИПРОЛЕСХОЗ

Копировал Герман

Формат А2

Альбом I

Типовой проект 411-1-133.86

Развертка стены по оси Б

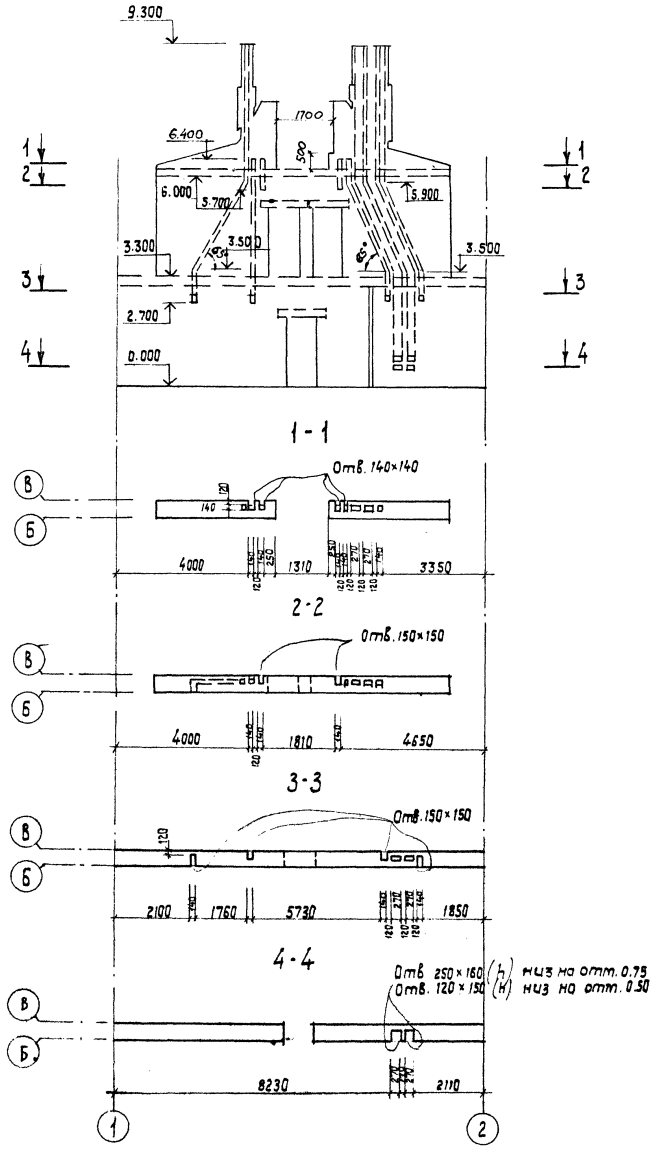

Развертка стены по оси Г

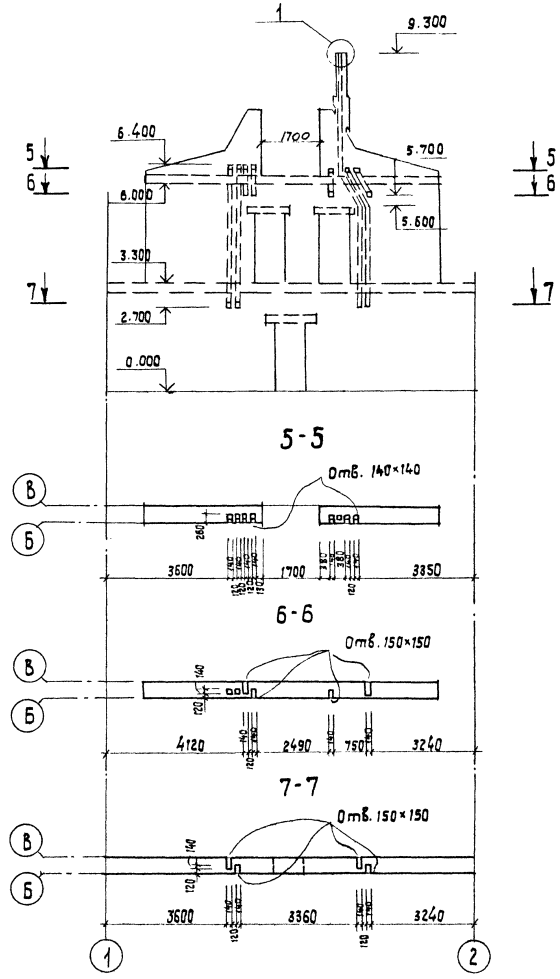

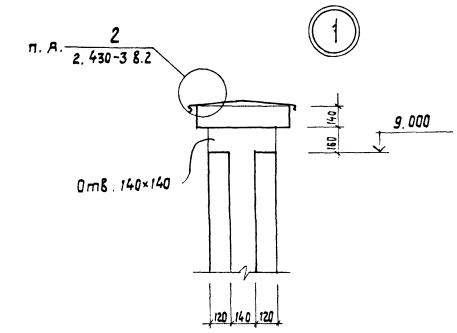

Отверстия обрамить деревянными рамками.

Данный лист рассматривать совместно с листом 3.

Внутренние поверхности каналов.

Выполнить с подбором кирпича и тщательной затиркой швов.

13
9498/1

ГИП	Дунский		02.86
Н. контр.	Сквирский		7.86
Нач. отд.	Пилипенко		04.86
Гл. спец.	Сквирский		7.86
Вед. инж.	Шнайдерман		7.86

ТП 411-1-133.86 АР

Дом лесничества с квартирой. Стены кирпичные.

Стадия	Лист	Листов
Р.П.	7	

Развертки стен по осям Б и Г

Киевский филиал Союзгипролесхоз

Привязан:

Инв. №

Согласовано: Сан.-техн. сек. Ширшан

Копировал Краснова

Формат А2

Ведомость перемычек

Марка поз.	Схема сечения
1	2
Для t=-20°С	
ПБ1 ПБ1а	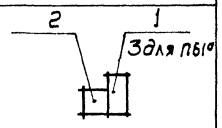
ПБ2	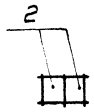
ПБ3	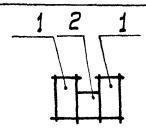
ПБ4	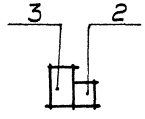

1	2
Для t=-30°С	
ПБ1 ПБ1а	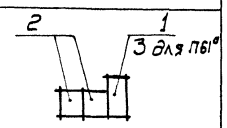
ПБ2	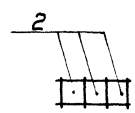
ПБ3	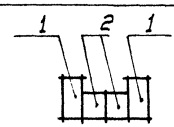
ПБ4	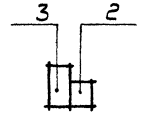

1	2
Для t=-40°С	
ПБ1 ПБ1а	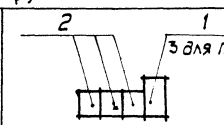
ПБ2	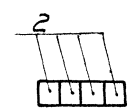
ПБ3	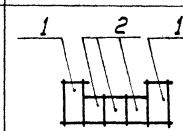
ПБ4	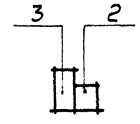
ПБ5	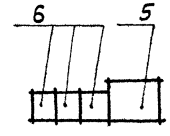
ПБ6	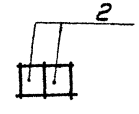

Спецификация перемычек

Марка поз.	Обозначение	Наименование	К-во на этаж I	К-во на этаж II	Всего	Масса ед. кг	Примечание
Для t=-20°С							
1	1.038.1-1 в.1	3ПБ13-37-П	12	14	26	85	
2	"	2ПБ13-1-П	29	10	39	54	
3	"	3ПБ16-37-П	2	=	2	102	
4	"	2ПБ16-2-П	-	2	2	65	
Для t=-30°С							
1	1.038.1-1 в.1	3ПБ13-37-П	12	14	26	85	
2	"	2ПБ13-1-П	51	20	71	54	
3	"	3ПБ16-37-П	2	-	2	102	
4	"	2ПБ16-2-П	-	2	2	65	
Для t=-40°С							
1	1.038.1-1 в.1	3ПБ13-37-П	12	14	26	85	
2	"	2ПБ13-1-П	73	30	103	54	
3	"	3ПБ16-37-П	2	-	2	102	
4	"	3ПБ16-2-П	-	2	2	65	
5	"	5ПБ21-27-П	2	-	2	285	
6	"	2ПБ19-3П	6	-	6	81	

В проемы кирпичных и гипсоблочных перегородок заложить доску δ=60 мм.

14
9498/1

ГИП	Дунский		07.86
Инженер	Скворский		07.86
Нач. отд.	Седень		07.86
Гл. спец.	Скворский		07.86
Вед. инж.	Шнайдерман		07.86

ТП 411-1-133.86 АР

Дом лесничества с квартирой
Стены кирпичные

Стадия	Лист	Листов
Р.П.	8	

Ведомость перемычек

Киевский филиал Союзгипролесхоз

Привязан

Инв. №

Копировал Герман

Формат А2

Альбом I

Типовой проект 411-1-133.86

Ведомость рабочих чертежей основного комплекта

Лист	Наименование	Примечание
1	Общие данные	
2	План фундаментов. Сечения	
3	Междуэтажное и чердачное перекрытия из сборных железобетонных плит	
4	Металлическая лестница Мн 1 ÷ Мн 4	

Ведомость ссылочных и прилагаемых документов

Обозначение	Наименование	Примечание
Ссылочные документы		
1.141-1, вып. 60,63	Панели перекрытий железобетонные, многопустотные	
2.240-1, вып. 2	Детали перекрытий общественных кирпичных зданий	
ГОСТ 5781-82	Сталь горячекатанная для армирования жел. бет. конструкций	
ГОСТ 6727-80	Проволока из низкоуглеродистой стали холоднотянутая для армирования жел. бет. конструкций	
1.450.3-3, вып. 2	Стальные лестницы, площадки, стремянки и ограждения.	

Ведомость спецификаций

Лист	Наименование	Примечание
3	Спецификация элементов к схемам расположения плит перекрытия	

Ведомость объема сборных железобетонных конструкций по рабочим чертежам основного комплекта марки КЖ.

№ строки	Наименование группы элементов конструкций	Код	Количество м3	Примечание
1	Плиты перекрытий	5842000000	26,2	
2	Перемычки	5828000000	2,34	

Материалы на изготовление сборных железобетонных конструкций учтены в ведомости потребности в материалах и отдельно не учитываются.

Общие указания.

За отм. 0.000 принята отметка пола 1-го этажа, что соответствует отметке ____ на генплане.

Антикоррозионная защита соединительных, закладных изделий и элементов крепления предусматривается в соответствии со СНиП 2.03.11-85 „Защита строительных конструкций от коррозии".

Места с поврежденным, после монтажной сварки, антикоррозионным покрытием закладных и соединительных изделий покрываются масляной краской за 2 раза.

Монтаж и приемку сборных железобетонных конструкций производить в соответствии с рабочими чертежами и СНиП III-16-80. Изготовление и приемку монолитных бетонных железобетонных конструкций производить в соответствии с рабочими чертежами и СНиП III-15-76.

Технические требования по изготовлению арматурных и закладных изделий.

Плоские арматурные изделия изготовить при помощи контактной точечной сварки. Сварку каркаса производить во всех точках пересечения стержней.

Сварку вести в соответствии с ГОСТ 19292-73 „Соединение сварные элементов закладных деталей сборных железобетонных конструкций" и СН 393-78 „Указания по сварке соединений арматуры и закладных деталей железобетонных конструкций.

Проект разработан в соответствии с действующими нормами и правилами и предусматривает мероприятия, обеспечивающие взрывную, взрывопожарную и пожарную безопасность при эксплуатации здания.

Главный инженер проекта М.П. Дунский

15
9498/1

Привязан:

Инв. №

ГИП	Дунский		12.86
Н. контр.	Скворский		12.86
Нач. отд.	Пулиненко		12.86
Гл. спец.	Скворский		12.86
Рук. гр.	Заводнюк		12.86

ТП 411-1-133.86 КЖ

Дом лесничества с квартирой. Стены кирпичные

Стадия	Лист	Листов
РП	1	4

Общие данные

Киевский филиал Союзгипролесхоз

Копировал Герман

Формат А2

Альбом I

Типовой проект 411-1-133.86

План фундаментов

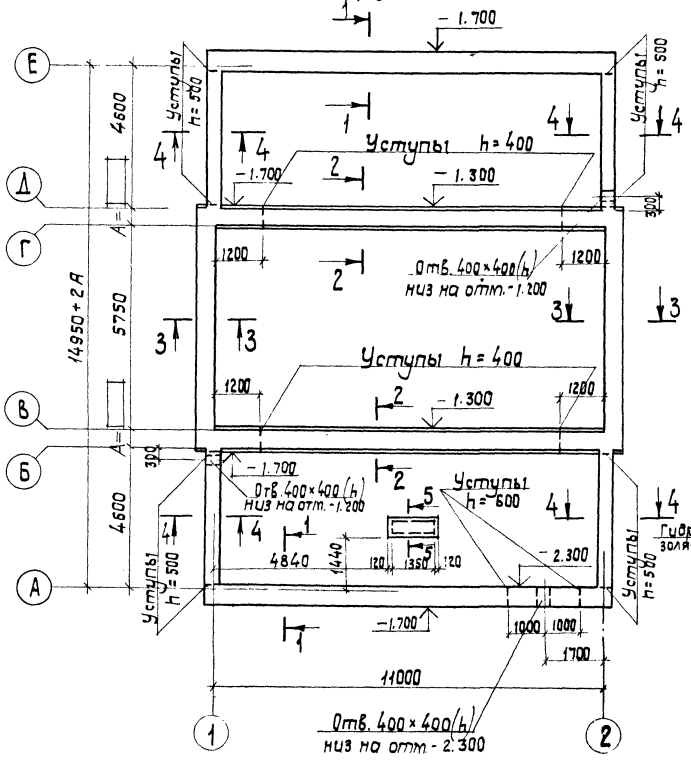

1-1 (t=-20°C)

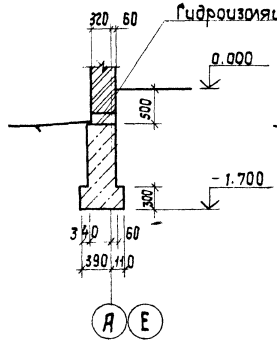

1-1 (t=-30°C)

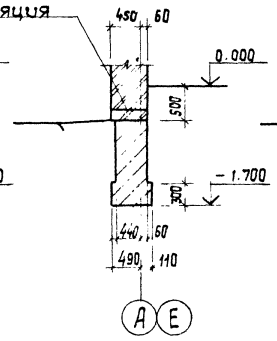

1-1 (t=-40°C)

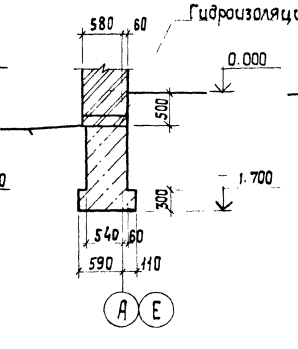

2-2 (t=-20°C)

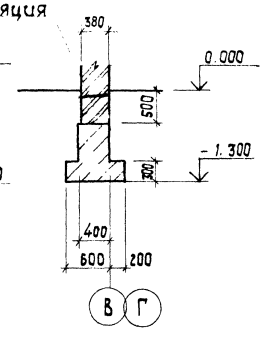

Деталь опирания перегородок

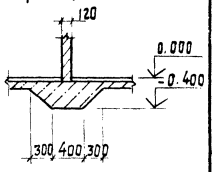

2-2 (t=-30°C)

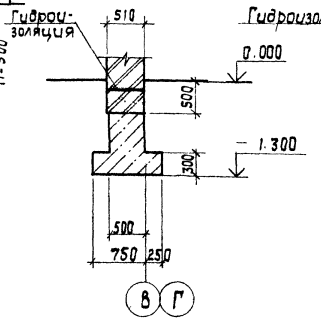

2-2 (t=-40°C)

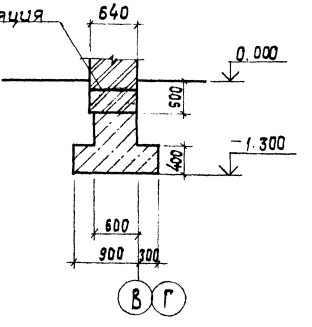

3-3 (t=-20°C)

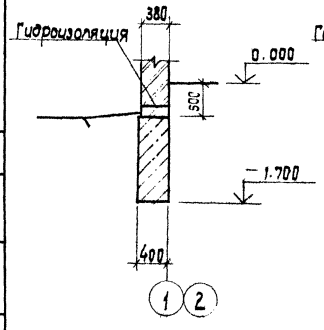

3-3 (t=-30°C)

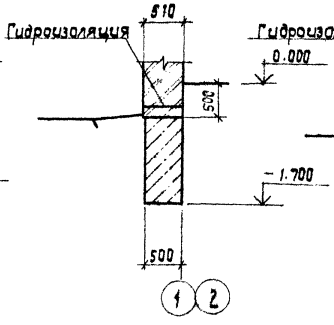

3-3 (t=-40°C)

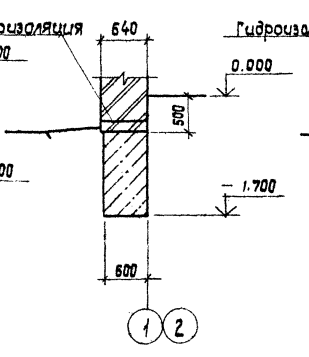

4-4

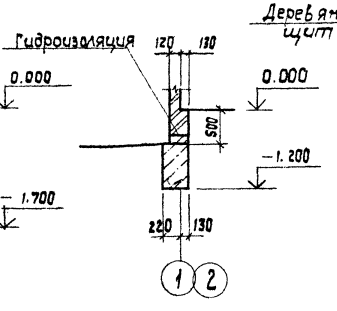

5-5

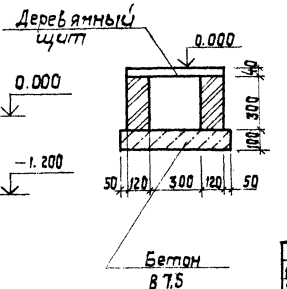

Нормативные нагрузки на обрез фундаментов в т/п.м.

NN п/п	Ось фундамента	Нагрузки t=-20°	t=-30°	t=-40°	Примечания
1	А, Е	5,6	6,7	7,8	
2	В, Г	9,9	11,5	13,1	
3	1, 2	2,7	3,6	4,5	

1. За отметку 0.000 принята отметка пола 1-го этажа, что соответствует отметке ▭ на генплане.
2. В основании фундаментов приняты грунты непучинистые, непросадочные со следующими нормативными характеристиками: $\varphi = 0{,}49$ рад. или 28°, $C^н = 2$ кПа (0,02 кгс/см²), $E = 14{,}7$ мПа (150 кгс/см²), $\gamma = 1{,}8$ т/м³.
Рельеф территории спокойный, грунтовые воды отсутствуют. Для грунтов с другими характеристиками размеры фундаментов должны быть откорректированы.
3. Горизонтальную гидроизоляцию стен выполнить на отметке -0,350 и -0.050 из слоя цементного раствора состава 1:2.
4. Кирпичные стены ниже отм. 0.000 выполнить из хорошо обожжённого глиняного кирпича М100 на растворе М50. Со стороны грунта стены промазать горячим битумом в 2 слоя.
5. Фундаменты выполнить из бутобетона. Бут. М200, бетон В 7,5
6. Вокруг здания выполнить асфальтовую отмостку шириной 750 мм.

16
9498/1

ГИП	Дунский		07.86
Н. контр.	Сквирский		7.86
Нач. отд.	Пилипенко		07.86
Гл. спец.	Сквирский		7.86
Рук. гр.	Заводник		07.86

ТП 411-1-133.86 КЖ

Дом лесничества с квартирой. Стены кирпичные.

План фундаментов, сечения 1-1 ÷ 5-5

Стадия	Лист	Листов
Р.П.	2	

Киевский филиал СОЮЗГИПРОЛЕСХОЗ

Привязан:

Инв. №

Сан. техн. сект. Ширман

Копировал Краснова

Формат А2

Альбом I

Типовой проект 411-1-133.86

Схема расположения плит перекрытия на отм. 3.300

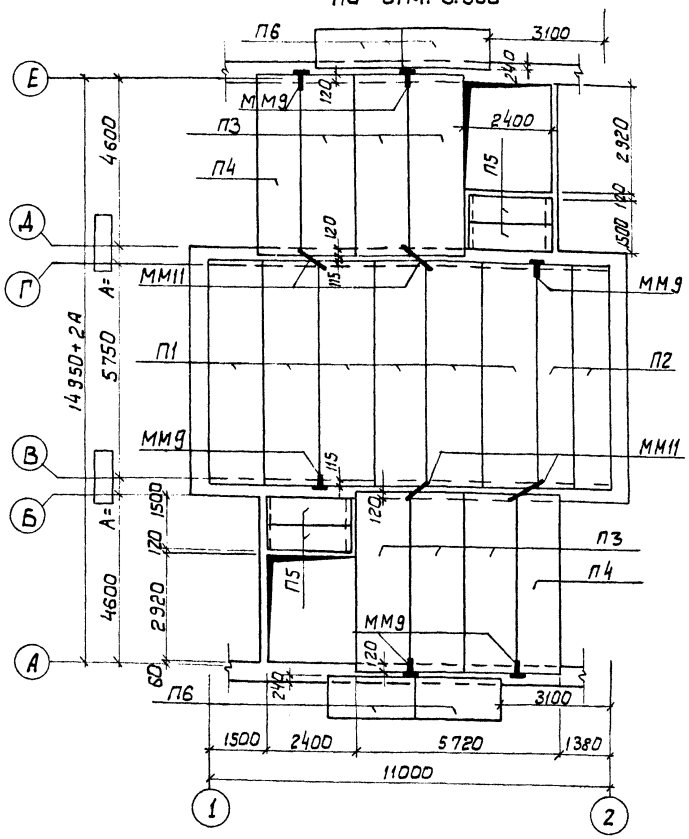

Схема расположения плит чердачного перекрытия

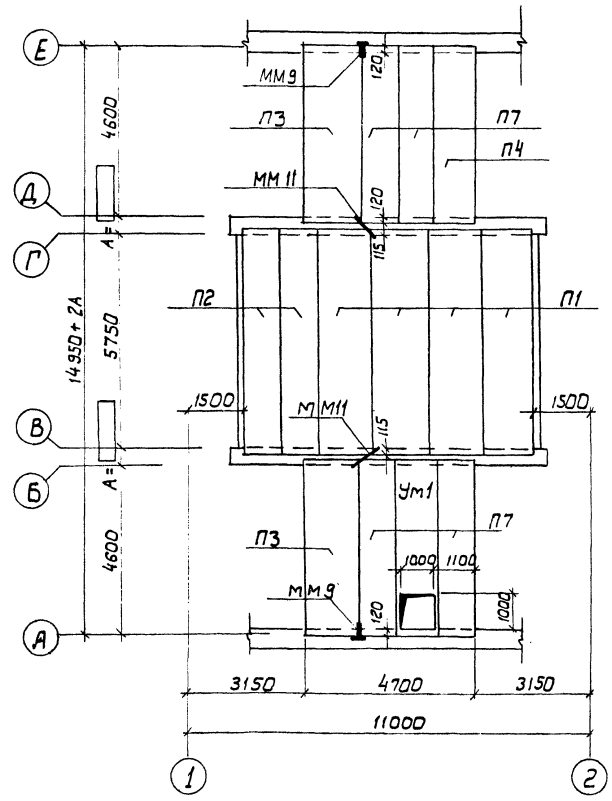

Спецификация элементов к схемам расположения на листе

Марка поз.	Обозначение	Наименование	Кол.	Масса ед.кг	Примеч.
		Перекрытие на отм. 3.300			
П1	1.141-1, вып. 63	Плита перекр. ПК60.15-4АтVT	6	2800	
П2	То же	То же, ПК60.10-4АтVT	2	1725	
П3	"	" ПК48.15-6АтVT	6	2250	
П4	"	" ПК48.12-6АтVT	2	1700	
П5	3.006.1-2/82, вып.1-2	" П17д-3	4	480	
П6	1.137.1-9, вып. 1	ПБК 24.11-4	4	775	t=-20°
П6	То же	ПБК 24.12-5а	4	875	t=-30°
П6	"	ПБК 24.13-6а	4	950	t=-40°
ММ9	2.240-1, вып. 2	Монт. эл-т ММ9	6		
ММ11	То же	То же, ММ11	4		
		Чердачное перекр.			
П1	1.141-1, вып. 63	Плита перекр. ПК60.15-4АтVT	4	2800	
П2	То же	То же, ПК60.10-4АтVT	2	1725	
П3	"	" ПК48.15-6АтVT	2	2250	
П4	"	" ПК48.12-6АтVT	1	1700	
П7	"	" ПК48.10-8АтVT	4	1400	
Ум1	Кж-3	Монол. уч-к Ум1	1		
ММ9	2.240-1, вып. 2	Монт. эл-т ММ9	2		
ММ11	То же	То же; ММ11	2		

Спецификация элементов монолитной конструкции

Форм.	Зона	Позиц.	Обозначение	Наименование	Кол.	Примеч.
				Ум1		
				Детали		
		1	ГОСТ 5781-82*	ф8АIII, ℓ=1150	25	11,3кг
		2	То же	ф6АI, ℓ=3640	6	4,8кг
				Сборочные единицы		
		3	Кж-3	Каркас плоский Кр1	2	
				Материалы		
				Бетон В15		0,44м³

Ум1

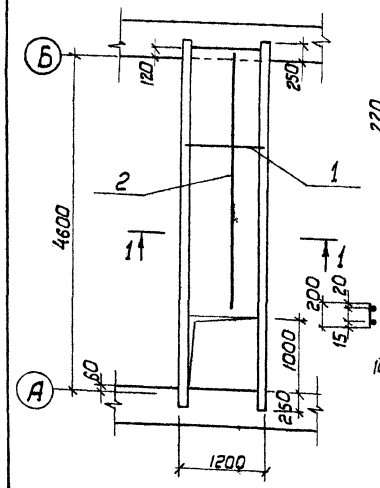

1-1

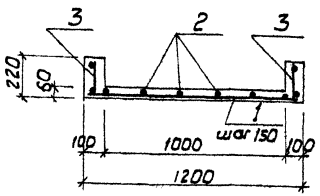

Кр1

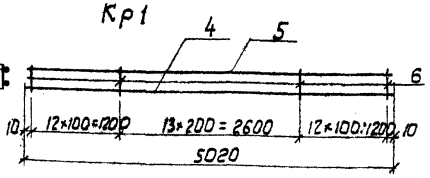

Спецификация элементов металлической конструкции

Формат	Зона	Позиц.	Обозначение	Наименование	Колич.	Примеч.
				Кр1		
				Детали		
		4	Кж-3	ф12АIII, ГОСТ 5781-82*, ℓ=5020	1	4.4кг
		5	То же	ф6АIII, ГОСТ 5781-82*, ℓ=5020	1	1.2кг
		6	"	ф5ВI, ГОСТ 6727-80, ℓ=200	38	1.5кг
				Итого		7.1кг

1. Монтаж и приемку жел. бет. элементов производить руководствуясь указаниями соответствующих серий и СН и П III-15-73.
2. Отверстия диаметром менее 150 мм просверлить по месту без нарушения ребер плит.
3. Швы между плитами заделать цементным раствором М 200.
4. Торцы плит с круглыми пустотами заделать бетоном В 7,5 на глубину 120 мм.

17
9498/1

ГИП	Дунский		07.86
Н.контр.	Сквирский		7.86
Нач.отд.	Пукипенко		17.86
Гл.спец.	Сквирский		7.86
Рук.гр.	Заводник		07.86

ТП 411-1-133.86 КЖ

Привязан:

Инв.№

Дом лесничества с квартирой
Стены кирпичные
Междуэтажное и чердачное перекрытия из сборных жел.бет.плит

Стадия	Лист	Листов
Р.П.	3	

Киевский филиал СОЮЗГИПРОЛЕСХОЗ

Копировал Герман

Формат А2

Альбом I

Типовой проект 411-1-133.86

Схема расположения металлической лестницы

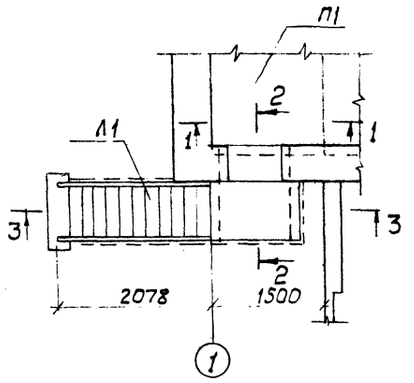

1 - 1

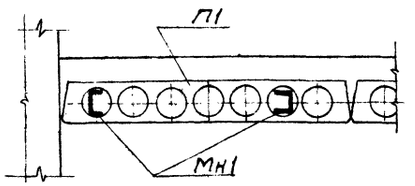

2 - 2

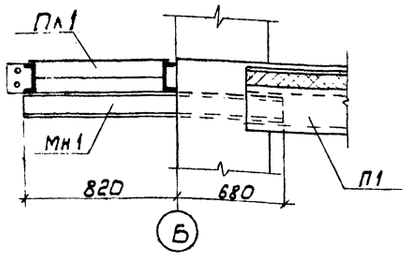

3 - 3

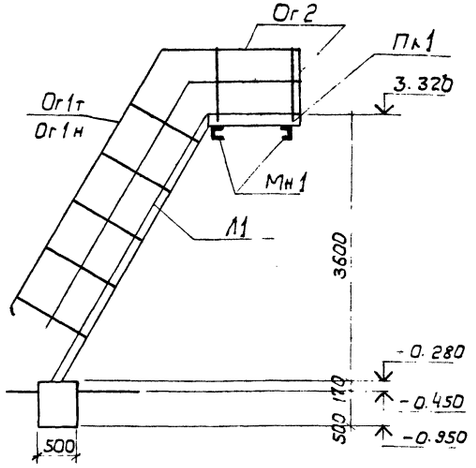

Ограждение балконов по осям 1 и 2

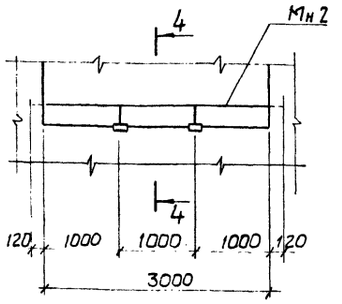

4 - 4

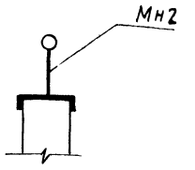

Мн2

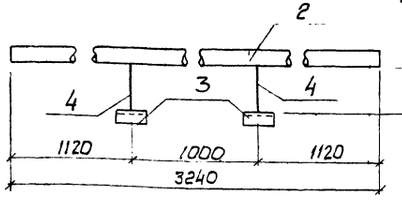

6 - 6

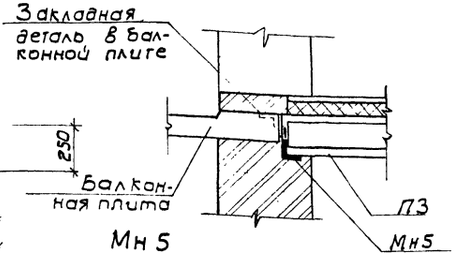

Мн 5

Каркас ограждения и анкеровка балконов по осям А и Е.

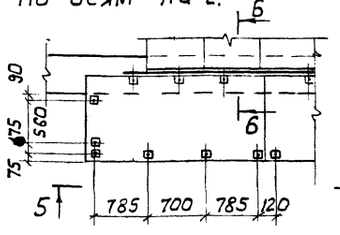

5 - 5

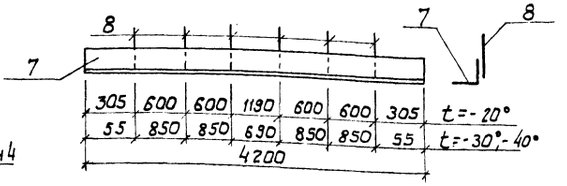



1. При варианте с деревянным перекрытием Мн1 скрепить на болтах с балками перекрытия.
2. Плиты П1 и П3 замаркированы на листе КЖ-3.
3. Мн2 и Мн3 замаркированы на листе АР-5
4. Мн4 замаркирован на листе КД-6.
5. Сварку выполнить электродами Э 42. Толщина сварных швов - 6мм.

Спецификация элементов к схеме расположения металлической лестницы.

Марка поз.	Обозначение	Наименование	Кол.	Масса ед.кг.	Примеч
Л1	1.450.3-3.2.1.2.2.4.0.0-11	МЛГРБ60-36.8	1	191.9	
ПЛ1	1.450.3-3.2.2.2.3.0.0.0-04	ПМГРБ-12.8	1	55.3	
ОГ1Т	1.450.3-3.2.4.2.2.0.2.0-04	ОГлМЛГЭБ60-12.36	1	50.4	
ОГ1Н	1.450.3-3.2.4.2.2.0.2.0-13	ОГпМЛГЭБ60-12.36	1	50.4	
ОГ2	1.450.3-3.2.5.2.0.0.1.0-02	ОГПМГЭБ-10.14	2	27.2	
МН1	КЖ-4	Монт. эл-т МН1	2		

Спецификация элементов стальной конструкции

Формат	Зона	Позиц	Обозначение	Наименование	Кол.	Примеч
			КЖ-4	Мн1		
				Детали		
Б/4		1		[14, ГОСТ 8240-72, ℓ=1500	1	18,5кг
			КЖ-4	Мн2		
				Детали		
		2		Труба ф32, ГОСТ 3262-75*, ℓ=3240	1	10,0кг
		3		[14, ГОСТ 8240-72, ℓ=150	2	3,7кг
		4		ф10АI, ГОСТ 5781-82, ℓ=250	2	0,3кг
				Итого		14,0кг
			КЖ-4	Мн3		
				Детали		
Б/4		5		Труба ф32, ГОСТ 3262-75, ℓ=1400	1	4,3кг
			КЖ-4	Мн4		
				Детали		
		6		■20×20, ГОСТ 2591-71, ℓ=800	1	2,5кг
			КЖ-4	Мн5		
				Детали		
		7		∟10×10, ГОСТ 8509-72, ℓ=4200	1	63,4кг
		8		ф16АI, ГОСТ 5781-82, ℓ=250	6	2,4кг
				Итого		65,8кг

9498/1 18

ГИП	Дунский		07.86
Н. контр.	Сквирский		7.86
Нач. отд.	Пилипенко		07.86
Гл. спец.	Сквирский		7.86
Рук. гр.	Заводник		07.86

ТП 411-1-133.86 КЖ

Привязан:

Инв. №

Дом лесничества с квартирой
Стены кирпичные
Металлическая лестница. Мн1 ÷ Мн4.

Стадия	Лист	Листов
Р.П.	4	

Киевский филиал СОЮЗГИПРОЛЕСХОЗ

Копировал Герман

Формат А2

Альбом I

Типовой проект 411-1-133.86

Ведомость рабочих чертежей основного комплекта КД

Лист	Наименование	Примеч.
1	Общие данные	
	Вентиляционная шахта Ш-1	
2	Каркас деревянной стены. Узлы 1÷6	
3	Схема расположения лестницы	
4	Схема расположения элементов	
	крыши	
5	Узлы 3÷8	
6	Схемы расположения элементов	
	перекрытий (вариант)	

Ведомость спецификаций

Лист	Наименование	Примечание
1	Спецификация элементов вентиляцион-	
	ной шахты Ш-1.	
2	Спецификация элементов каркаса	
	деревянной стены	
5	Спецификация к схеме расположения	
	элементов крыши	
3	Спецификация к схеме располо-	
	жения элементов лестницы	

Вентиляционная шахта Ш1

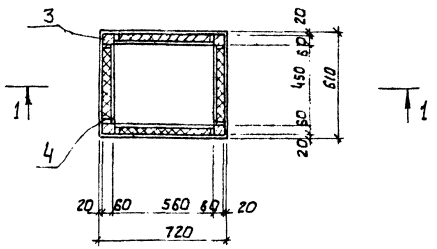

1-1

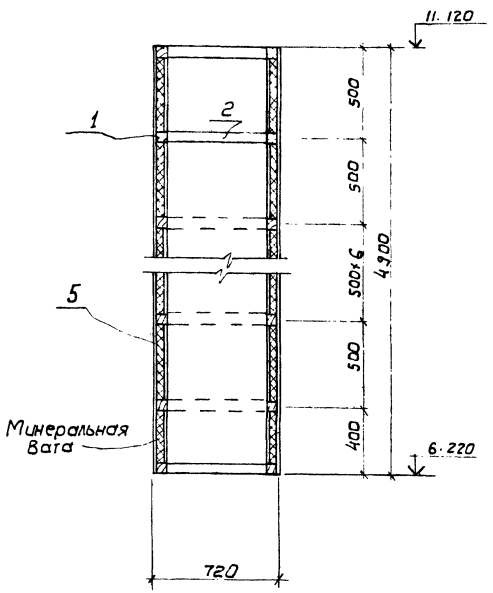

Спецификация элементов вентшахты Ш-1

Форм	Зона	Поз.	Обозначение	Наименование	Кол.	Примеч. объем м³
		1	ГОСТ 8486-66*	Брусок 60×60 ℓ=450	22	0.032
		2	То же	" ℓ=560	22	0.04
		3	"	" ℓ=4900	4	0.063
		4	"	Брусок 20×40, ℓ=440	80	0.025
		5	"	Доски δ=20		0.404
				Итого		0.564

Наружную поверхность вентиляционной шахты в пределах чердака оштукатурить по драни.
Наружную поверхность вентиляционной шахты выше кровли и всю внутреннюю поверхность обить кровельным железом по войлоку смоченному в глиняном растворе 11.9 м².
Вентшахты перекрыть металлическим зонтом
Минеральную вату δ=40 9.9 м² обернуть слоем толи

За условную отметку 0.000 принята отметка чистого пола дома лесничества с квартирой.
Деревянные элементы должны изготавливаться из древесины хвойных пород влажностью не более 25%
качество древесины должно удовлетворять требованиям ГОСТ 9685-61*.
Антисептирование древесины производить водорастворимыми антисептиками по всей поверхности с последующим гидроизоляционным покрытием в соответствии со СНиП III-19-76 п.332
Огнезащитную обработку деревянных конструкций водными растворами производить в соответствии с СНиП III 19.76 п.5.11.

9498/1 19

Проект разработан в соответствии с действующими нормами и правилами и предусматривает мероприятия, обеспечивающие взрывную, взрывопожарную и пожарную безопасность при эксплуатации здания
Главный инженер проекта Дунский

Инв. №			
ГИП	Дунский		07.86
Н. контр.	Сквирский		7.86
Нач. отд.	Пилипенко		
Гл. спец.	Сквирский		7.86
Вед. инж.	Шнайдерман		7.86

Привязан

ТП 411-1-133.86 КД

Дом лесничества с квартирой
Стены кирпичные

Стадия	Лист	Листов
Р.П.	1	6

Общие данные

Киевский филиал СОЮЗГИПРОЛЕСХОЗ

Копировал Герман

Формат А2

Альбом I

Типовой проект 411-1-133.86

Каркас деревянной стены

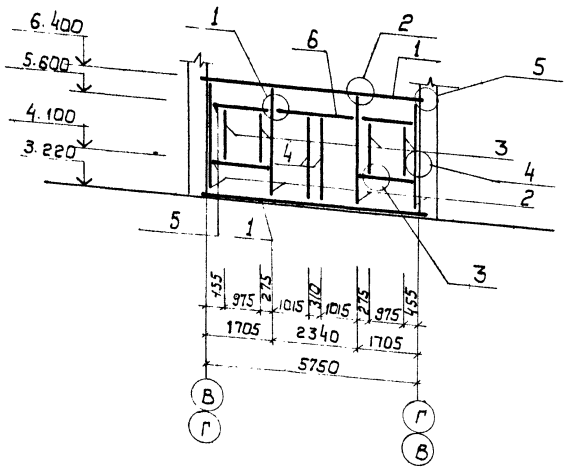

1-1

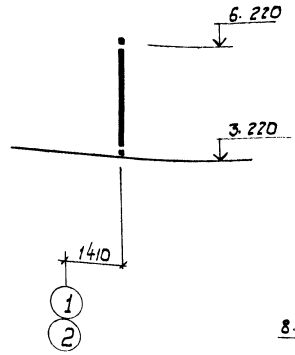

Каркас фронтона

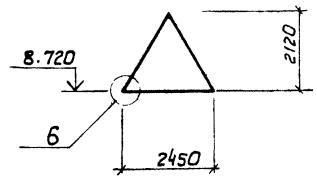

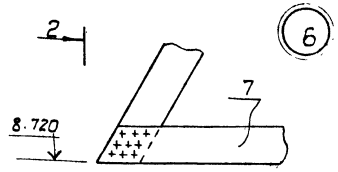

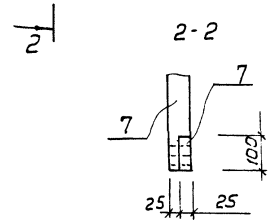

Спецификация элементов каркасов замаркированных на листе

Формат	Зона	Поз.	Обозначение	Наименование	К-во	Примечание, объем, м³
				Каркас деревянной стены		
		1	ГОСТ 8486-66*	Балка 180×180 ℓ=6000	2	
		2	То же	Стойка 180×180; ℓ=2920	4	
		3	"	" 180×100; ℓ=1600	4	
		4	"	" 180×100; ℓ=2480	2	
		5	"	Балка 180×180; ℓ=1535	4	
		6	"	" 180×180; ℓ=2260	1	
				Досчатая обшивка δ=25		
				Каркас фронтона		
				Обвязка 100×50; ℓ=2450	3	
				Досчатая обшивка δ=25		

Деревянные конструкции выполнить из древесины хвойных пород с влажностью до 25%

Соединение конструкций выполнить на шипах (с проклейкой древесины клеем), гвоздях и скобах.

Все деревянные элементы - антисептировать.

Деревянные элементы касающиеся кирпичных и бетонных конструкций обернуть слоем толя.

Скоба

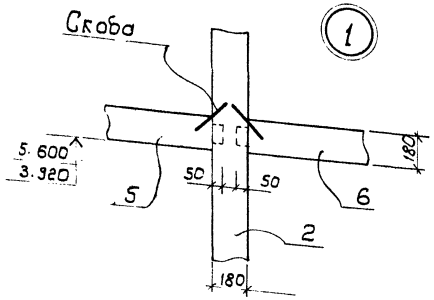

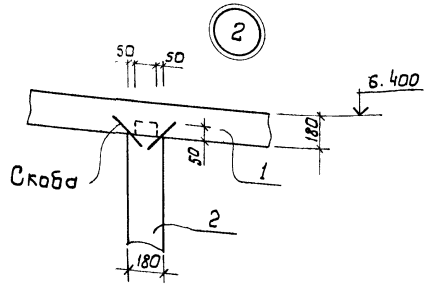

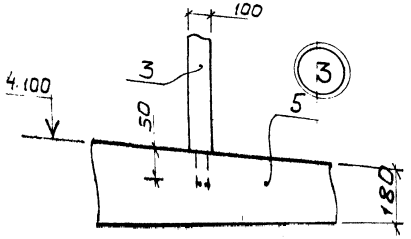

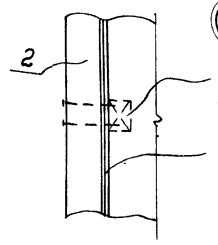

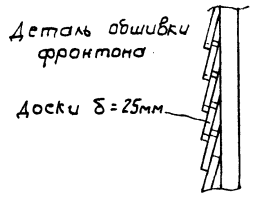

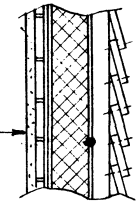

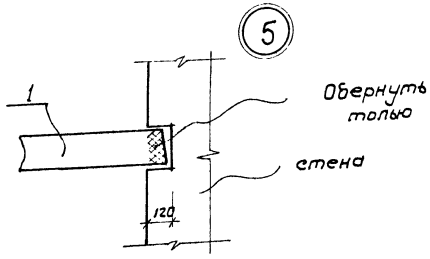

Штукатурка по дранке 20
Доска обшивки 25
Толь 1 слой
Минватные плиты γ=400 кг/м³ ГОСТ 10140×80 см. табл. на АР-2
Толь 1 слой
Доска обшивки 25

20
9498/1

ГИП	Думский			ТП 411-1-133.86	КД
Н. контр.	Скворский				
Нач. отд.	Пилипенко		07.86		
Гл. спец.	Скворский		7.86		
Вед. инж.	Шнайдерман		7.86		
Привязан				Дом лесничества с квартирой Стены кирпичные	Стадия: Р.П. Лист: 2 Листов:
Инв. №				Каркас деревянной стены. Узлы 1:6	Киевский филиал СОЮЗГИПРОЛЕСХОЗ

Копировал Герман

Формат А2

Альбом

Типовой проект 411-1-133.86

Схема расположения лестницы на отм. 0.000

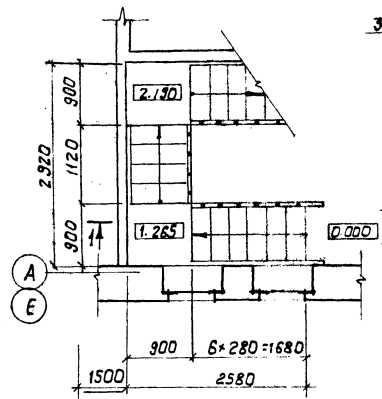

1 2 Схема расположения лестницы на отм. 3.300

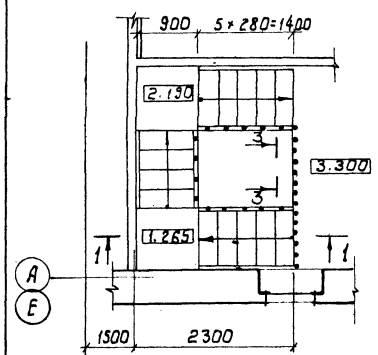

1-1

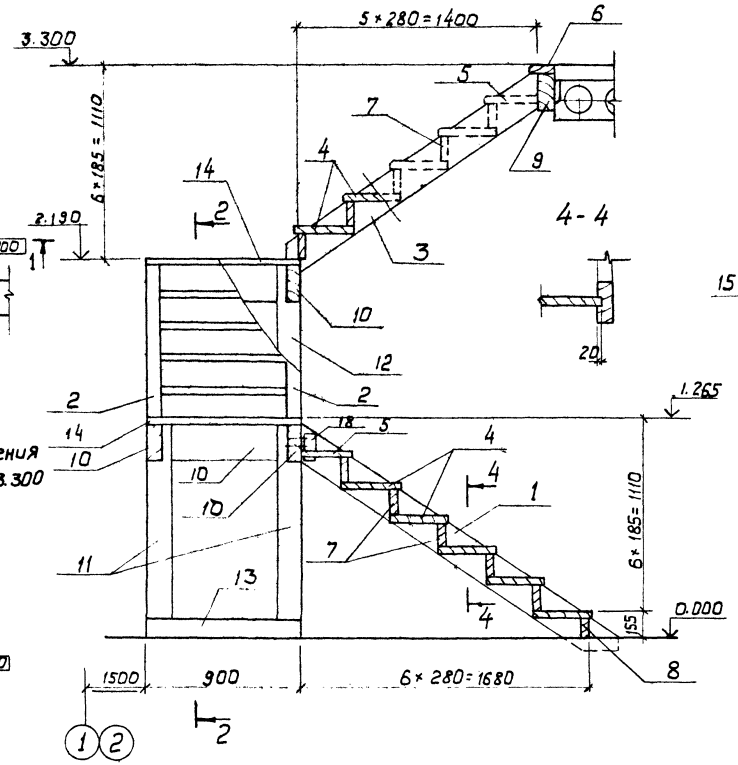

4-4

2-2

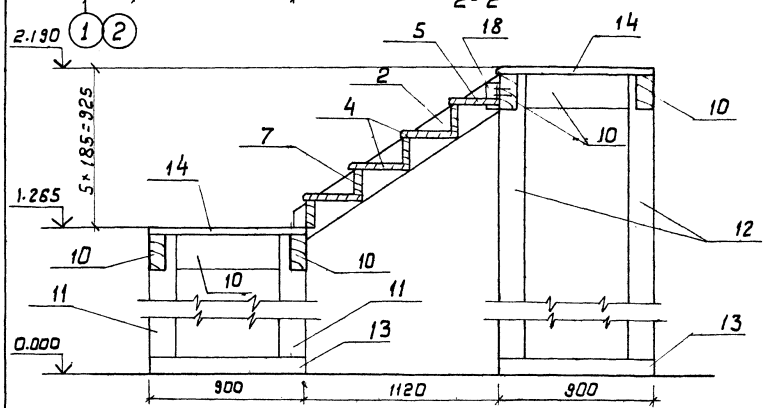

3-3

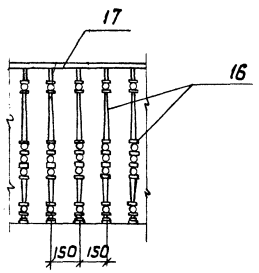

Стойка перил

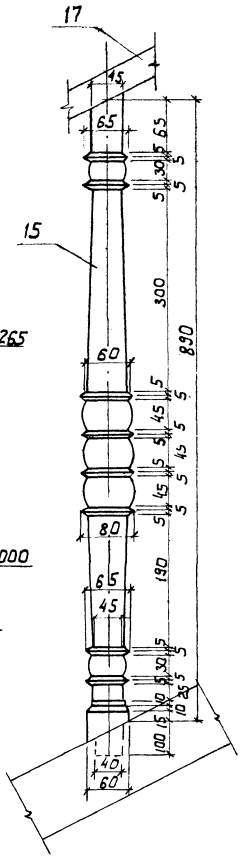

Спецификация элементов к схеме расположения лестницы

Форм.	Зона	Поз.	Обозначение	Наименование	Кол.	Примеч.
		1	ГОСТ 8486-66**	Тетива 75×180, ℓ=2280	2	0,062 м³
		2	То же	То же, ℓ=1530	2	0,041 м³
		3	"	" ℓ=1850	2	0,050 м³
		4	"	Проступь 40×340, ℓ=790	12	0,129 м³
		5	"	То же. 40×300, ℓ=790	3	0,028 м³
		6	"	" 40×120, ℓ=790	1	0,004 м³
		7	"	Подступенок 40×145, ℓ=790	14	0,064 м³
		8	"	То же, 40×115, ℓ=790	1	0,004 м³
		9	"	Ригель 100×200, ℓ=3400	1	0,068 м³
		10	"	Балка 75×200, ℓ=900	8	0,108 м³
		11	"	Стойка 150×150, ℓ=1175	4	0,106 м³
		12	"	То же, ℓ=2100	4	0,189 м³
		13	"	Подкладка 50×150, ℓ=900	8	0,054 м³
		14	"	Настил δ=40 мм, м²	1,62	0,065 м³
		15	"	Стойка перил ф80, ℓ=990	15	0,075 м³
		16	"	То же,	14	0,07 м³
		17	"	Поручень 75×100, ℓоб=7680		0,058 м³
				Итого		1,175 м³
		18	ГОСТ 8509-72*	L 6,3×6, ℓ=120	6	4,1 кг

1. Элементы лестницы выполнить из древесины хвойных пород с влажностью до 25%
2. Соединение элементов выполнить на гвоздях и болтах М16.
3. Все элементы лестниц должны пройти поверхностную обработку водными растворами огнезащитных солей с расходом сухой соли не менее 100г. на 1м² обрабатываемой поверхности.
4. Производство работ выполнить в соответствии с указаниями СНиП III-19-76.

21
9498/1

ГИП	Дунецкий		07.86
Н. контр.	Скворецкий		7.86
Нач. отд.	Пимпиенко		07.86
Гл. спец.	Скворецкий		7.86
Рук. гр.	Заводник		07.86

ТП 411-1-133.86 КД

Привязан:

Инв. №

Дом лесничества с квартирой Стены кирпичные	Стадия	Лист	Листов
	Р.П.	3	
Схема расположения лестницы	Киевский филиал Союзгипролесхоз		

Копировал Герман

Формат А2

Альбом I

Типовой проект 411-1-133.86

Схема расположения элементов крыши

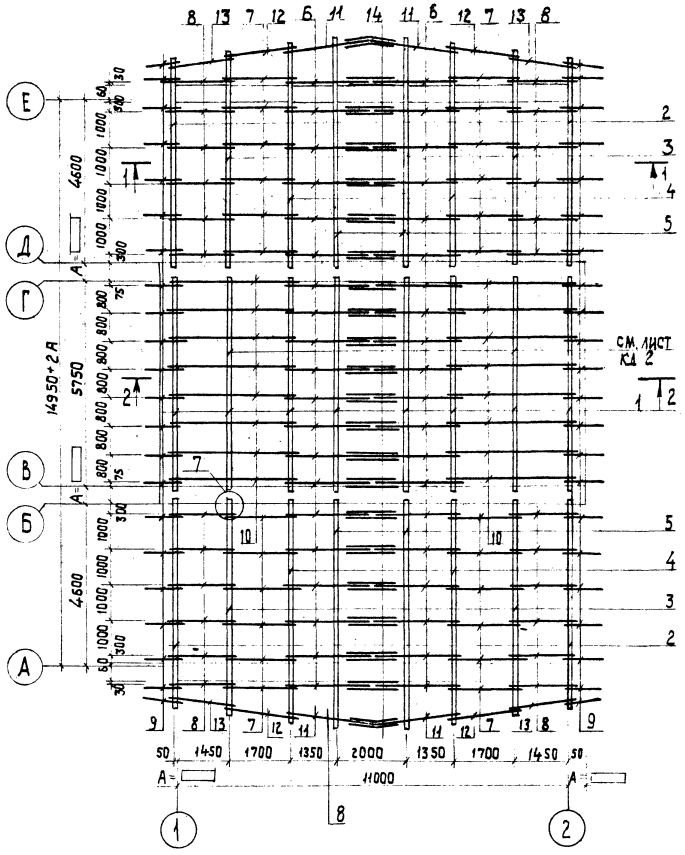

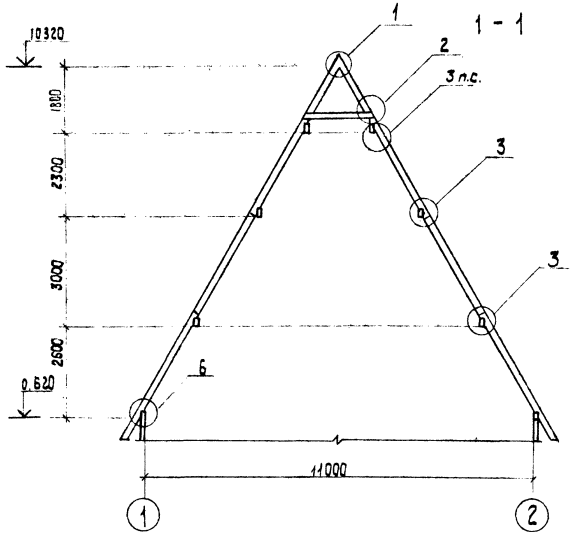

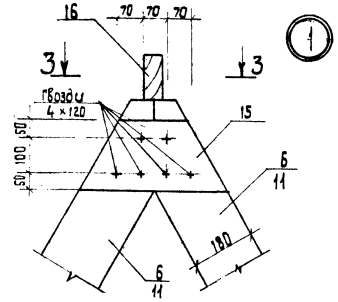

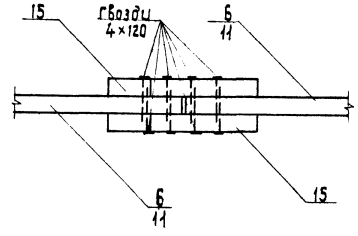

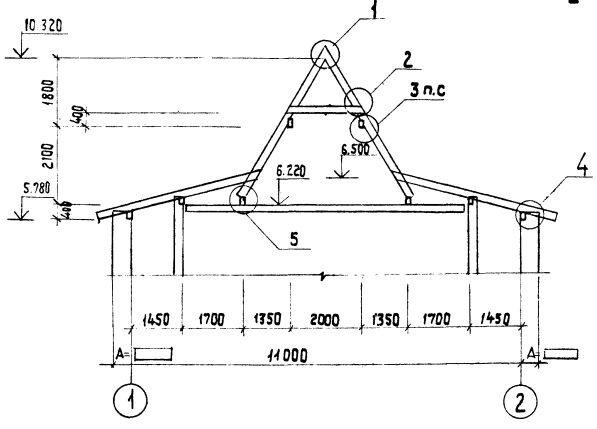

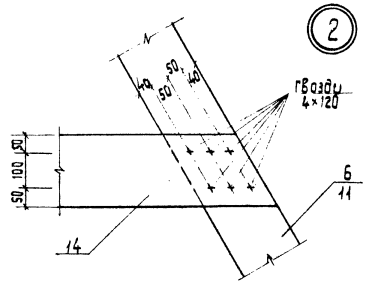

1. Основные указания ст. лист КД-1.
2. Данный чертеж рассматривать совместно с листом КД-5.

22
9498/1

ГИП	Заславский			ТП 411-1-133.86 КД
Н. контр.	Скворский		7.86	
Нач. отд.	Пилипенко		07.86	
Гл. спец.	Скворский		7.86	
Арх.	Сокол		7.86	
Привязан:				Дом лесничества с квартирой. Стены кирпичные. Схема расположения элементов крыши.
Инв. №				Стадия: Р.П. Лист: 4 Листов:
				Киевский филиал Союзгипролесхоз

Копировал Краснова

Формат А2

Альбом I

Типовой проект 411-1-133.86

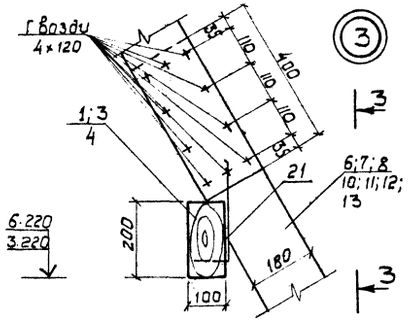

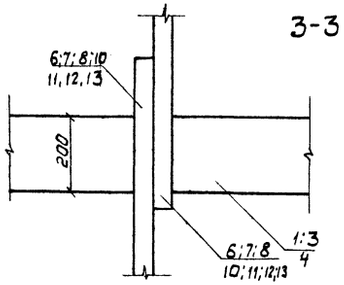

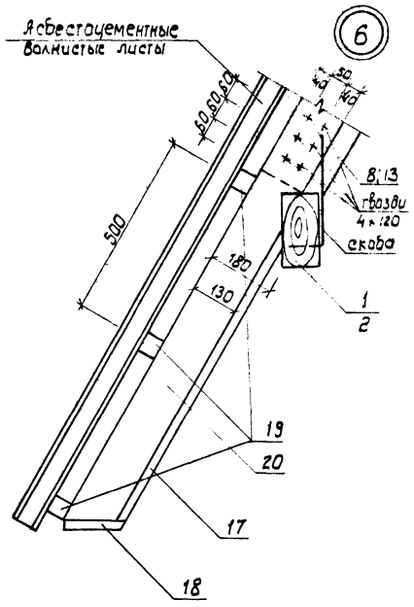

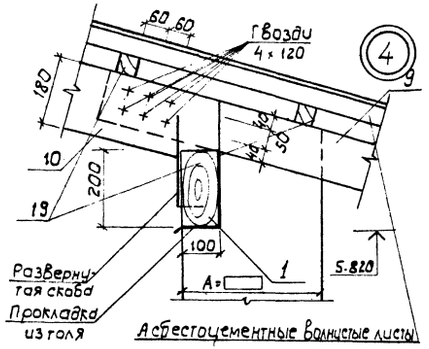

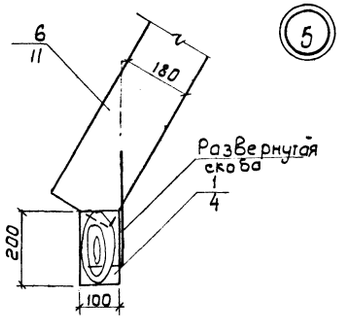

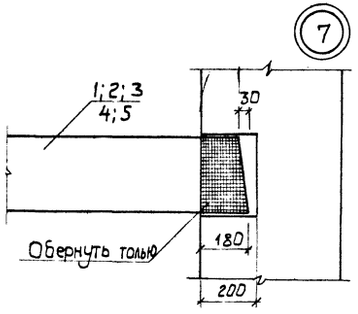

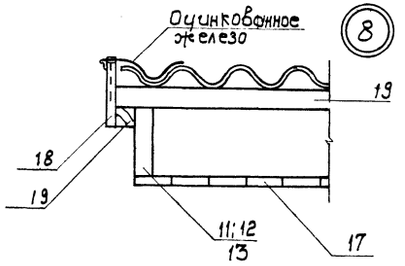

СПЕЦИФИКАЦИЯ К СХЕМЕ РАСПОЛОЖЕНИЯ ЭЛЕМЕНТОВ КРЫШИ

Формат	Зона	Поз.	Обозначение	Наименование	Колич.	Примеч.
		1	ГОСТ 8486-66**	Балка; 100×200; ℓ=5980	6	0.718 м³
		2	То же	То же, ℓ=5710	4	0.456 м³
		3	"	" " ℓ=5910	4	0.473 м³
		4	"	" " ℓ=6110	4	0.489 м³
		5	"	" " ℓ=6310	4	0.505 м³
		6	"	Стропильная нога 50×180; ℓ=4750	40	1.710 м³
		7	"	То же, ℓ=3520	24	0.760 м³
		8	"	" " ℓ=1570	24	0.340 м³
		9	"	Кобылка 50×130; ℓ=1100	16	0.114 м³
		10	"	Стропильная нога 50×180; ℓ=3300	16	0.475 м³
		11	"	То же, ℓ=4760	4	0.171 м³
		12	"	" " ℓ=3530	4	0.127 м³
		13	"	" " ℓ=1590	4	0.057 м³
		14	"	Скватка; 50×200; ℓ=2200	44	0.968 м³
		15	"	Накладка; 50×200; ℓ=380	44	0.167 м³
		16	"	Коньковый брус 60×160 ℓ=19490	1	0.140 м³
		17	"	Доски 25×100; ℓ=1000	852	2.13 м³
		18	"	Доски; 25×180; ℓ=85175	-	0.383 м³
		19	"	Обрешетка 50×50; ℓ=1023 м	-	2.558 м³
		20	"	Кобылка; 50×130; ℓ=1200	28	0.218 м³

23

9498/1

ГИП	Дунский		7.86
Н. контр.	Скворецкий		7.86
Нач. отд.	Пидиленко		27.86
Гл. спец.	Скворский		7.86
Арх.	Сокол		7.86

ТП 411-1-133.86 КД

Привязан:

Инв. №

Дом лесничества с квартирой. Стены кирпичные.

Стадия	Лист	Листов
Р.П.	5	

Узлы 3÷8.

Киевский филиал Союзгипролесхоз

Копировал Гертан

Формат А2

Альбом I

Типовой проект 411-1-133.86

Схема расположения элементов перекрытия над I этажом

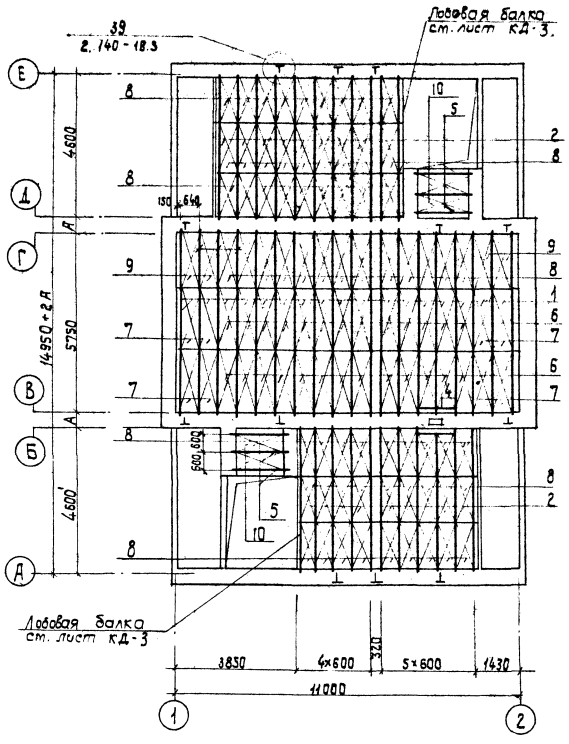

Схема расположения элементов чердачного перекрытия

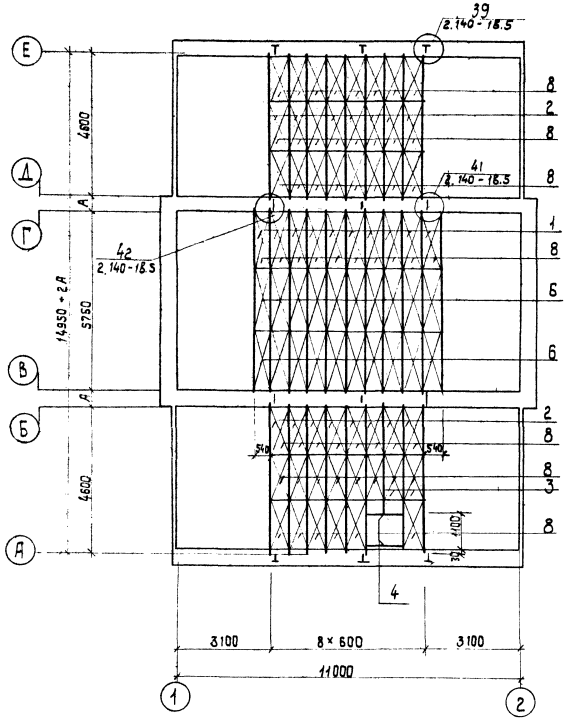

Фрагмент ограждения балконов по осям Д и Е

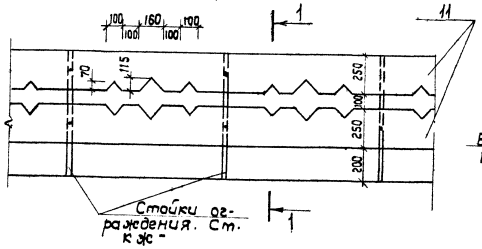

1-1

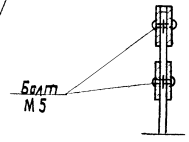

Спецификация к схемам расположения элементов

Форм.	Зона	Поз.	Обозначение	Наименование	Кол.	Примечание
			Перекрытия над I этажом			
		1	ГОСТ 4981-78	Балка БДК-2.60.2 ℓ=6000	19	100×200
		2	"	Балка БДЦ-2.48.2 ℓ=4800	22	50×200
		4	ГОСТ 8486-66**	Балка ℓ=1150	2	"
		5	"	Балка БДЦ-1.24.2 ℓ=2400	6	50×150
		6	ГОСТ 1005-68	Щит Щ21 В=390	26	
		7	"	" В=540	8	
		8	"	Щит Щ15 В=390	31	
		9	"	" В=540	4	
		10	"	Щит Щ18 В=390	4	
	А1		Серия 2.140-18.5	Анкер АI	12	
	А2		"	Анкер АII	6	
			Чердачного перекрытия			
		1	ГОСТ 4981-78	Балка БДК-2.60.2 ℓ=6000	11	100×200
		2	"	Балка БДЦ-2.48.2 ℓ=4800	18	50×200
		3	"	Балка БДЦ ℓ=3800	1	50×200
		4	ГОСТ 8486-66**	Балка ℓ=1150	2	"
		6	ГОСТ 1005-68	Щит Щ21 В=390	20	
		8	"	Щит Щ15 В=390	56	
	А1		Серия 2.140-18.5	Анкер АI	6	
	А2		"	Анкер АII	6	
			Ограждения балконов			
		11	ГОСТ 4981-78	Ограждения балконов		

1. Монтаж и приемку элементов перекрытий выполнить в соответствии с указаниями СН и П III-19-76.
2. Элементы перекрытий выполнить из древесины хвойных пород с влажностью до 25%.
3. Все элементы перекрытий должны пройти поверхностную обработку водными растворами огнезащитных солей с расходом сухой соли не менее 100 г на 1 м² обрабатываемой поверхности.
4. Расход древесины на изготовление настила из нестандартных щитов - 0,1 м³.

24
9498/1

ГИП	Дунский		07.86
Н. контр.	Скворский		7.86
Нач. отд.	Пилипенко		07.86
Гл. спец.	Скворский		7.86
Рук. гр.	Заводник		07.86
Ст. инж.	Гурина		

ТП 411-1-133.86 КД

Привязан:

Инв. №

Дом лесничества с квартирой. Стены кирпичные

Стадия	Лист	Листов
Р.П.	6	

Схемы расположения элементов перекрытий (Вариант)

Киевский филиал Союзгипролесхоз

Копировал Краснова

Формат А2

Альбом I

Типовой проект 411-1-133.86

Ведомость рабочих чертежей основного комплекта марки ОВ.

Лист	Наименование	Примечан.
1	Общие данные	
2	План на отм. 0.000, 3.300. План расположения оборудования в топочной	
3	Схема системы отопления. Схемы обвязки котлов, расширительного бака.	

Основные показатели по чертежам отопления и вентиляции.

Наименование здания (сооружения помещений)	Объем м³	Периоды года при $t_н$, °С	Расход тепла, Вт/ккал/ч				Расход холода Вт/ккал/ч	Установленная мощность электродвигателей кВт
			На отопление	На вентиляцию	На горячее водоснабжение	Общий		
Дом лесничества с квартирой Стены кирпичные	924.95	холодный -20	28565 / 24625	—	1390 / 1200	29955 / 25825		0.42
	924.95	-30	34175 / 29460	—	1390 / 1200	35565 / 30660		0.42
	924.95	-40	37840 / 32620	—	1390 / 1200	39230 / 33820		0.42

Сопротивление теплопередаче R_o, °Cм²·ч/ккал.

Наименование ограждений	Расчетная температура наружного воздуха		
	-20°C	-30°C	-40°C
Стены тип I	0.9	1.137	1.374
Стены тип II	1.87	2.32	2.7
Покрытие	2.1	2.6	3.05
Окна, двери балконные	0.4	0.4	0.5
Двери наружные	0.25	0.25	0.25

Типовой проект разработан в соответствии с действующими нормами и правилами и предусматривает мероприятия, обеспечивающие взрывную, взрывопожарную и пожарную безопасность при эксплуатации здания.

Главный инженер проекта Дунский

Ведомость ссылочных и прилагаемых документов

Обозначение	Наименование	Примечан.
	Ссылочные документы	
4.904-69	Детали крепления санитарно-технических приборов и трубопроводов	
3.903-10	Баки расширительные емкостью от 100 до 4500 л.	
1.494-10	Решетки щелевые регулирующие. Тип Р.	
	Прилагаемые документы	
СО	Спецификация оборудования и материалов	

Комплектовочная ведомость радиаторов М-140-АО

Этаж	Количество секций в радиаторах: 3	4	5	6	7	8	9	12	16	17	18	19	20	22	23	Всего секций
	Количество радиаторов, шт.															
$t_н$=-20°																
1	1	—	8	4	1	—	—	1	1	—	—	—	—	—	—	102
2	—	1	2	—	4	—	—	—	—	1	—	—	—	—	—	59
Итого	1	1	10	4	5	—	—	1	1	1	—	—	—	—	—	161
$t_н$=-30°																
1	1	—	—	10	2	1	—	—	1	—	—	1	—	—	—	120
2	—	1	—	2	—	3	1	—	—	—	—	—	1	—	—	69
Итого	1	1	—	12	2	4	1	—	1	—	—	1	1	—	—	189
$t_н$=-40°																
1	1	—	—	6	4	2	1	—	—	—	1	—	—	1	—	132
2	—	—	1	2	—	—	4	—	—	—	—	—	—	—	1	76
Итого	1	—	1	8	4	2	5	—	—	—	1	—	—	1	1	208

Общие указания.

1. Исходными данными для разработки рабочих чертежей отопления и вентиляции являются строительные чертежи.
2. Расчетные температуры наружного воздуха для холодного периода года приняты -20°С, -30°С, -40°С.
3. Расчетные температуры внутреннего воздуха помещений приняты по СНиП 2.08.01-85 и СНиП II-92-76.
4. В проекте приняты наружные стены.
   а) кирпич керамический пустотный γ= 1600 кг/м³ - тип I.
   б) стена деревянная с утеплителем из минераловатных плит γ= 200 кг/м³ - тип II.
5. В качестве теплоносителя принята горячая вода с параметрами: для системы отопления температура в подающем трубопроводе ($т_1$) 95°С, в обратном трубопроводе ($т_2$) 70°С.
6. Трубопроводы системы отопления изготовить из водогазопроводных легких труб по ГОСТ 3262-75*.
7. Трубопроводы, прокладываемые в подпольных каналах у дверей изолировать пухшнуром б=30мм, с покровным слоем из стеклоцемента текстолитового.
8. На стояках 2, 6, 7, 8, 10, 12, 13, 16, 17, 19 и 21 установить краны двойной регулировки.
9. Неизолированные трубопроводы системы отопления и нагревательные приборы окрасить масляной краской по ГОСТ 8292-75* за два раза.
10. Удельный расход стали на отопление для $t_н$=-30°С 2,4 кг/м² общей площади.
11. Монтаж систем отопления и вентиляции выполнить в соответствии со СНиП III-28-75.

9498/1 25

Привязан:

Инв. №

ГИП	Дунский		07.86
Н. контр.	Ширман		07.86
Нач. отд.	Пилипенко		07.86
Гл. спец.	Ширман		07.86
Рук. гр.	Каминер		07.86
Ст. инж.	Рыбак		07.86

ТП 411-1-133.86 ОВ

Дом лесничества с квартирой Стены кирпичные

Стадия	Лист	Листов
Р.П.	1	3

Общие данные

Киевский филиал Союзгипролесхоз

Копировал Герман Формат А2

Альбом I

Типовой проект 411-1-133.86

План на отм. 0.000

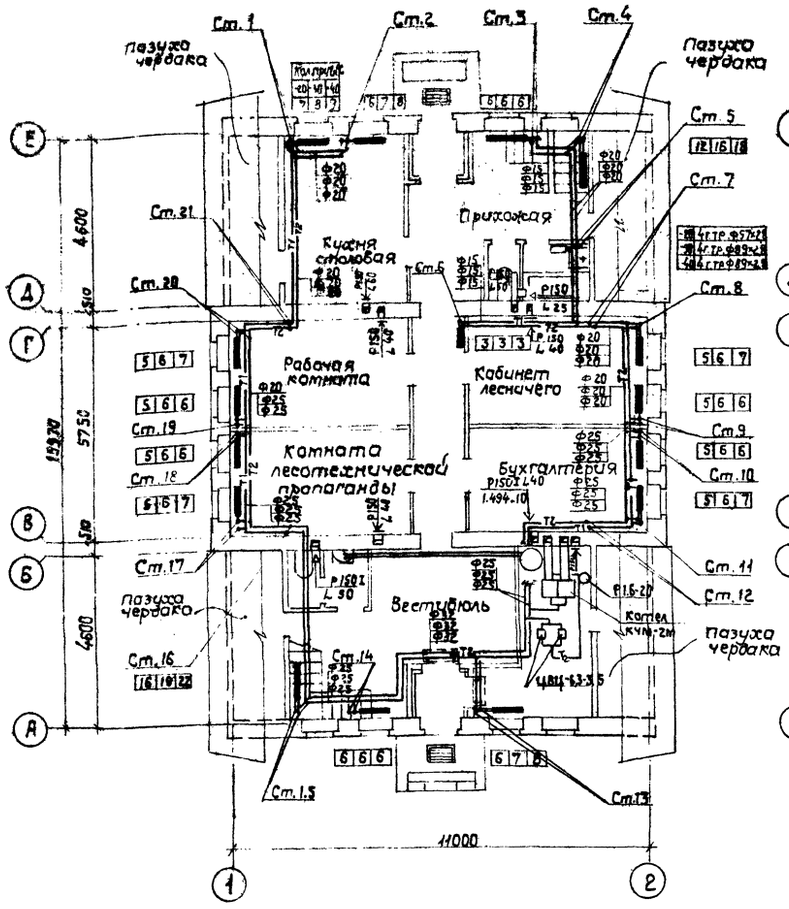

План на отм. 3.300

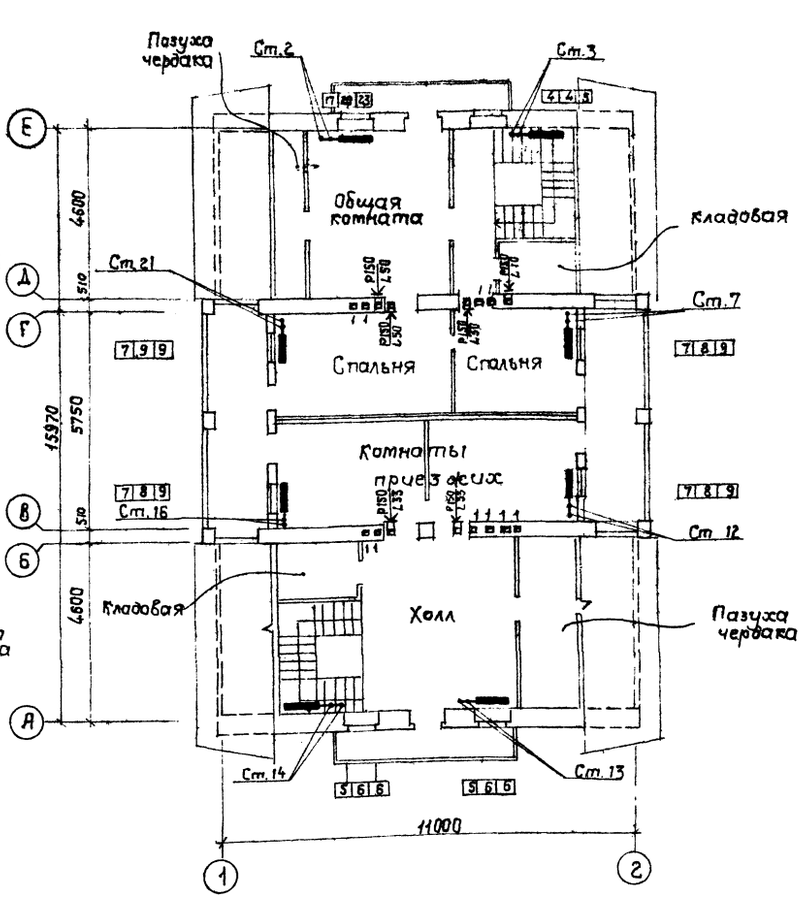

План расположения оборудования в топочной

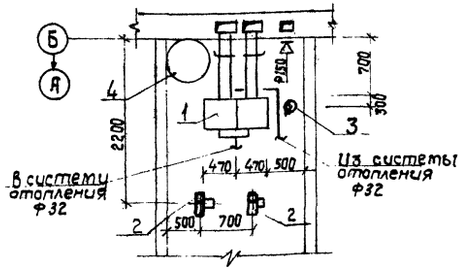

Спецификация оборудования топочной

Марка поз.	Обозначение	Наименование	Кол.	Масса, ед. кг	Примечание
1	ТУ-21-26-139-76	Котел чугунный секционный малометражный КЧМ-2М	2		
2		циркуляционный электронасос ЦВЦ 6,3-3,5 N=0,21 кВт	2		кг
3		Ручной насос Р1,6-20	1	22	кг
4	3.903-10	Расширительный бак Я16 В. 041.000	1	31,2	кг
5		Газоход из тонколистовой кровельной стали по ГОСТ 19904-74 δ=20 200×100	2,5		м

26
9498/1

ГИП	Дунский		07.86
Н. контр.	Ширман		07.86
Нач. отд.	Пилипенко		07.86
Гл. спец.	Ширман		07.86
Рук. гр.	Каминер		07.86
Ст. инж.	Рыбак		07.86

Привязан

Инв. №

ТП 411-1-133.86 ОВ

Дом лесничества с квартирой. Стены кирпичные.

Стадия	Лист	Листов
Р.П.	2	

План на отм. 0.000, 3.300
План расположения оборудования в топочной.

Киевский филиал союзгипролесхоз

Копировал Краснова

формат А2

Согласовано
Арх. стр. сект. Сквирский 07.86
Эл. техн. сект. Олейник 07.86

Альбом I

Типовой проект 411-1-133.86

Система отопления

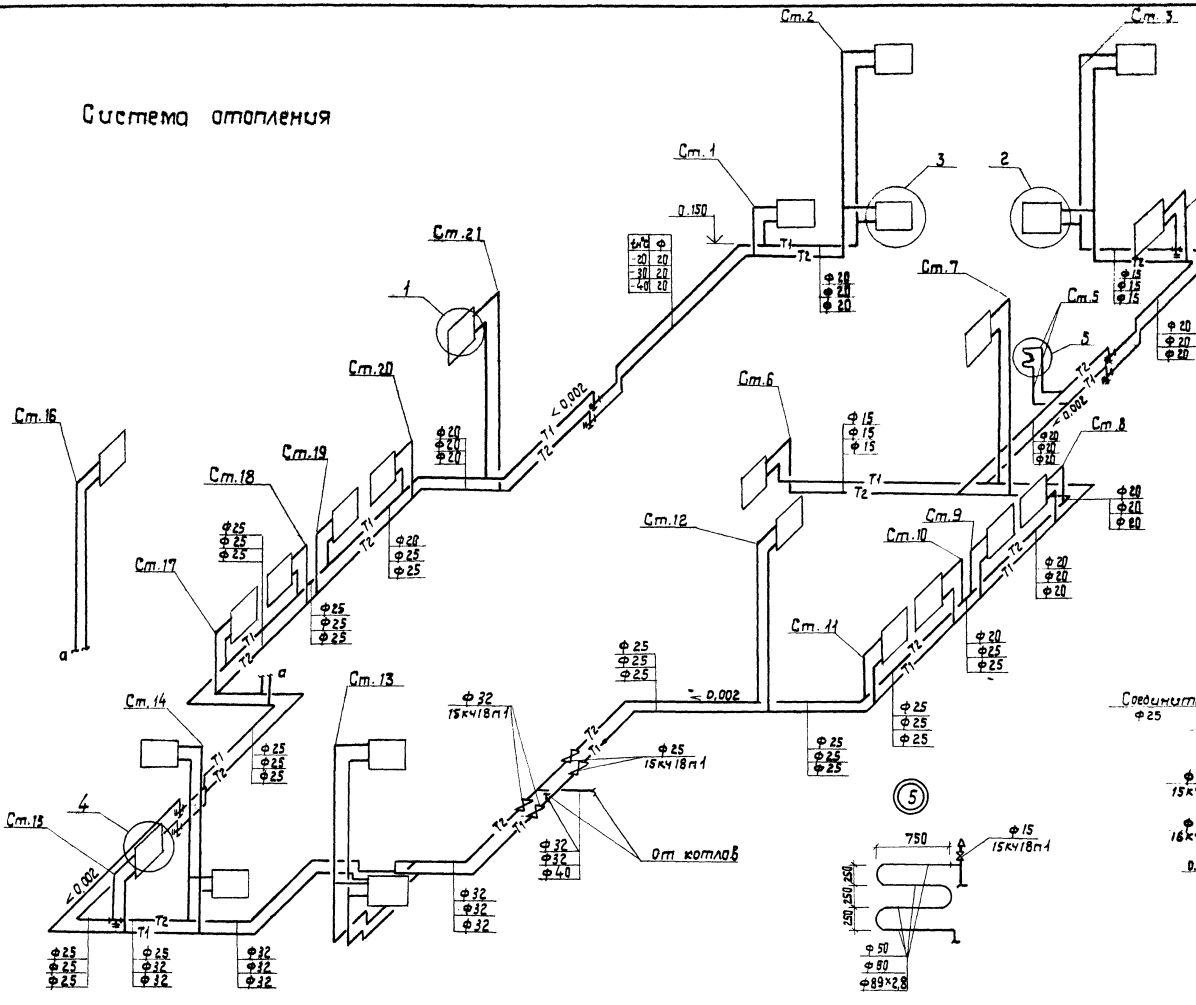

Обвязка расширительного бака

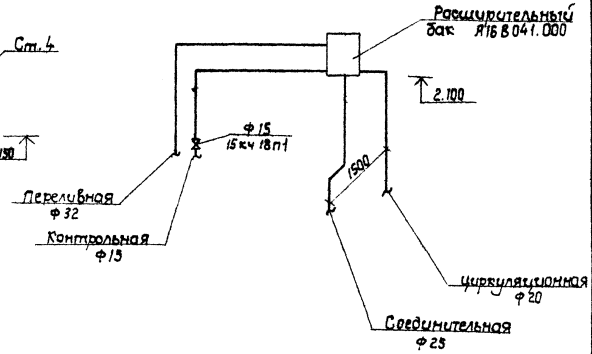

Схема обвязки котлов

$t_н = -30°C$

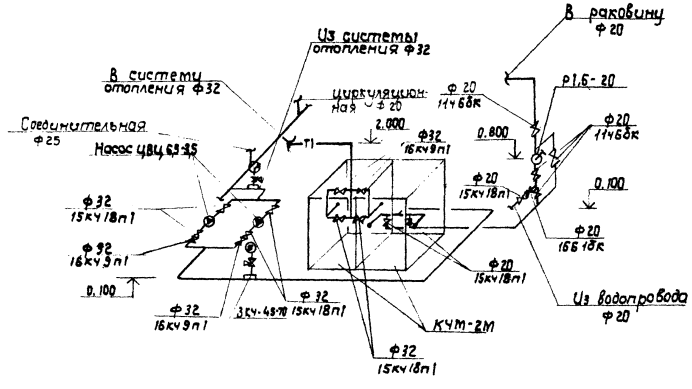

Неуказанные на схеме диаметры стояков и подводок к нагревательным приборам приняты диаметром 15 мм.

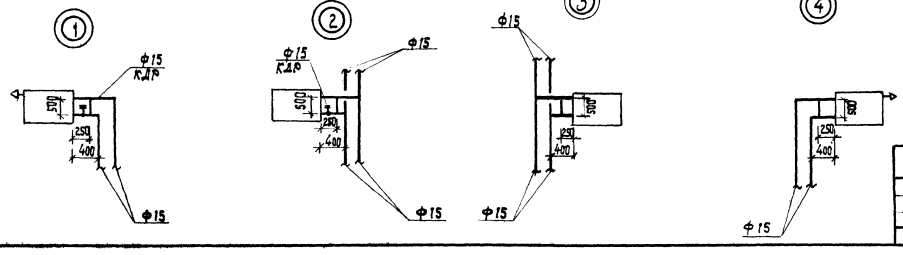

9498/1 27

ГИП	Дунский		07.86	ТП 411-1-133.86 ОВ	
Н. контр.	Шурман		07.86		
Нач. отд.	Пилипенко		07.86		
Гл. спец.	Шурман		07.86		
Рук. гр.	Камлнер		07.86		
Ст. инж.	Рыбак		06.86	Дом лесничества с квартирой-студией. Коттеджные	Стадия: РП; Лист: 3; Листов:
				Схема системы отопления. Схемы обвязки котлов и расширительного бака	Киевский филиал СОЮЗГИПРОЛЕСХОЗ

Привязан:

Инв. №

Копировал Краснова

Формат А2

Альбом I

Типовой проект 411-1-133.86

Ведомость ссылочных и прилагаемых документов

Обозначение	Наименование	Примечание
	Ссылочные документы	
Серия 4.900-8	Альбом оборудования фасонных частей и арматуры для сооружений водопровода и канализации. Трубопроводная арматура	
	Прилагаемые документы	
ВК. СО	Спецификация оборудования	

Основные показатели по чертежам водопровода и канализации

Наименование системы	Потребный напор на вводе, м вод. ст.	Расчетный расход м³/сут	м³/ч	л/с	при пожаре л/с	Установленная мощн. электродвигателей, кВт	Примечание
Хозяйственно-питьевой водопровод В1	10	0,76	0,062	0,197			
Горячее водоснабжение Т3	10	0,14	0,020	0,111			
Хозяйственно-бытовая канализация К1		0,90	0,082	1,908			

Общие указания.

1. Трубопроводы системы В1 выполняются из пластмассовых напорных труб ПВП по гост 18599-83.
2. Трубопроводы системы Т3 выполняются из стальных водогазопроводных труб по гост 3262-75* Стояки и трубопроводы окрашиваются масляной краской за 2 раза.
3. Трубопроводы системы К1 выполняются из канализационных труб ПВП по гост 22689.3-77.
4. Производство работ вести в соответствии со СНиП III-28-75.
5. Монтаж и испытание трубопроводов вести в соответствии с СН 478-80 и СНиП II-30-76.
6. Расход воды на наружное пожаротушение - 10 л/с. Наружное пожаротушение обеспечивается из пожарных гидрантов, установленных на внутриплощадочной кольцевой сети или пожарных резервуаров, у которых устанавливаются указатели по гост 12.4.026-76.*

Типовой проект разработан в соответствии с действующими нормами и правилами и предусматривает мероприятия, обеспечивающие взрывную, взрывопожарную и пожарную безопасность при эксплуатации объекта.
Гл. инж. проекта М.П. Дунский.

План систем В1, К1 на отм. 0.000

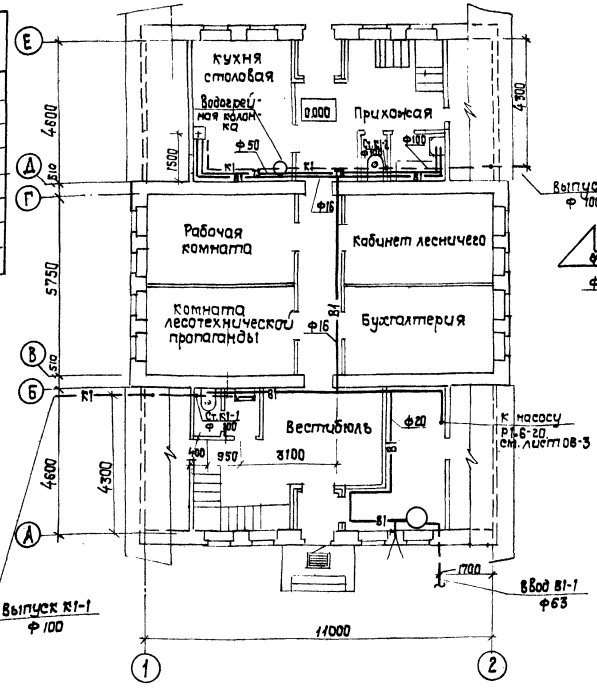

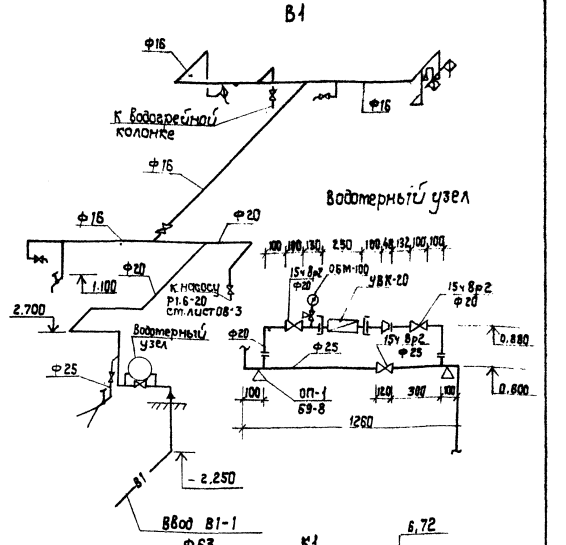

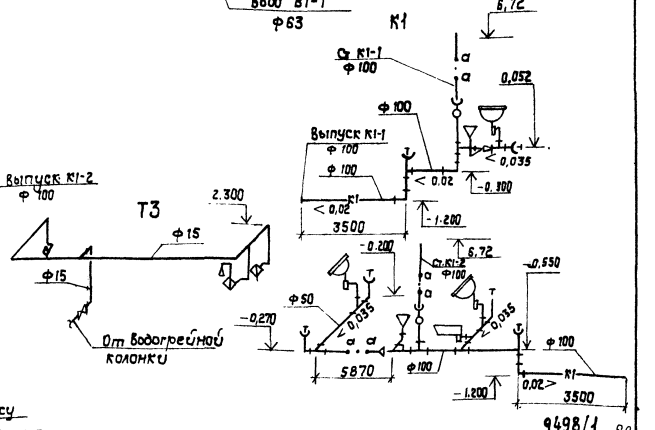

9498/1

Привязан

Инв. №

ГИП	Дунский		03.84
Н. контр.	Ширтман		03.84
Нач. отд.	Пилипенко		03.84
Гл. спец.	Ширтман		03.84
Рук. гр.	Катинер		03.84
Вед. инж.	Маличева		

ТП 411-1-133.86 ВК

Дом лесничества с квартирой. Стены кирпичные

Стадия	Лист	Листов
Р. П.		1

Общие данные. План систем В1, К1 на отм. 0.000 Схемы систем В1, К1.

Киевский филиал Союзгипролесхоз

Согласовано:
Стр. арх. сект. Сидорчук 03.84
Электр.-техн. Олейник

Копировал Краснова Формат А2

Альбом I

Типовой проек 411-1-133.86

Ведомость ссылочных и прилагаемых документов

Обозначение	Наименование	Примечание
	Ссылочные документы	
5.905-1	Установка газовых приборов и аппаратов в жилых и коммунально-бытовых зданиях	
5.905-8	Узлы и детали крепления газопроводов	
	Прилагаемые документы	
ГС. СО	Спецификация оборудования систем газоснабжения	

Условные обозначения.

—— Гн —— Газопровод низкого давления

План на отм. 0.000

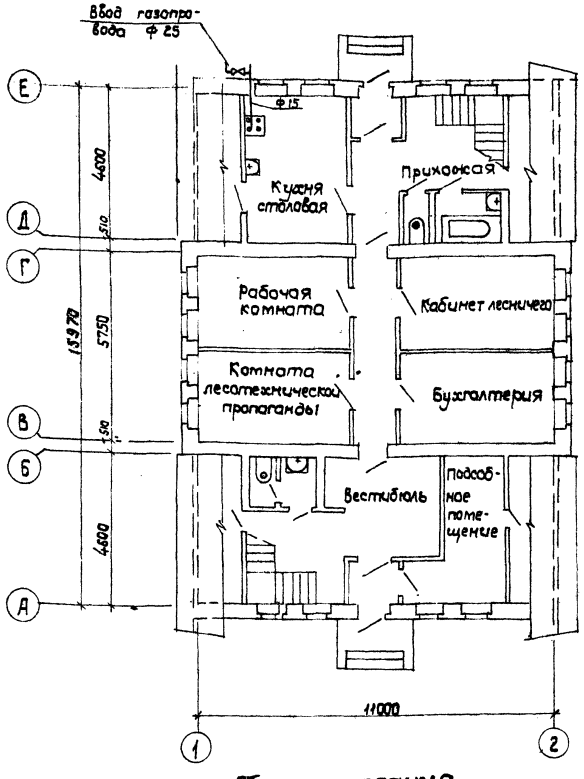

Фасад 1-2 в осях 2-1

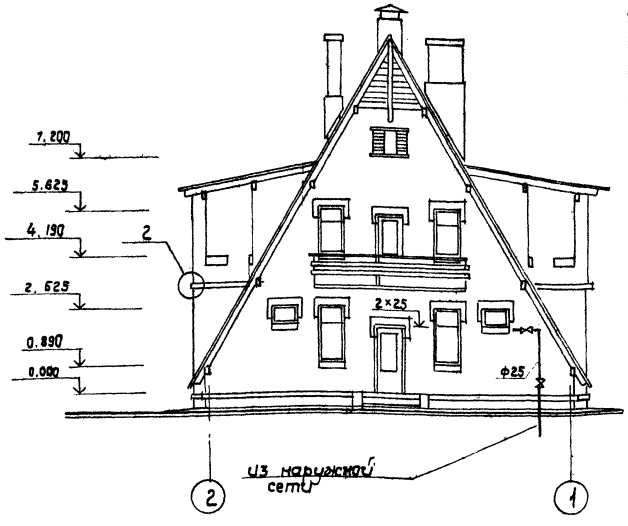

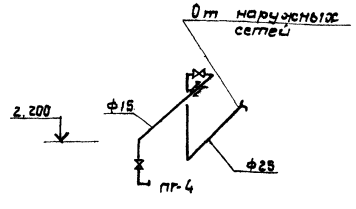

Общие указания.

1. Газоснабжение дома лесничества запроектировано от наружных сетей газоснабжения
2. Газопроводы монтируются из труб водогазопроводных ГОСТ 3262-75* на сварке ф 15 мм.
3. При пересечении стен и перекрытий газопроводы должны быть заключены в футляры из полиэтиленовых труб большего диаметра.

29
9498/1

Согласовано:
Строит. сект. Скворцовский
Электр. сект. Олейник

Типовой проект разработан в соответствии с действующими нормами и правилами и предусматривает мероприятия, обеспечивающие взрывную, взрывопожарную и пожарную безопасность при эксплуатации объекта.
Гл. инж. проекта М.П. Дунский.

Инв. №			
ГИП	Дунский		07.86
Н.контр.	Ширман		07.86
Нач.отд.	Пилипенко		07.86
Гл.спец.	Ширман		07.86

Привязан:

ТП 411-1-133.86 ГС

Дом лесничества с квартирой. Стены кирпичные

Общие данные. План на отм. 0.000. Схема газопровода

Стадия	Лист	Листов
Р.П.		1

Киевский филиал союзгипролесхоз

Копировал Краснова формат А2

Альбом I

Типовой проект 411-1-133.86

Ведомость чертежей основного комплекта ЭО

Лист	Наименование	Примечание
1.	Общие данные	
2	Планы на отм. 0.000 и 3.300 Принципиальная схема питающей сети	

Ведомость ссылочных и прилагаемых документов

Обозначение	Наименование	Примечан.
	Ссылочные документы	
А.181/5.407-19	Установка одиночных светильников с лампами накаливания, 1981 г.	
ГОСТ 21.608-84	Внутреннее электрическое освещение	
СН 543-82	"Инструкция по проектированию электрооборудования общественных зданий и сооружений"	
СН 544-82	"Инструкция по проектированию электрооборудования жилых зданий"	
	Прилагаемые документы	
ЭО.СО	Спецификация оборудования	

Все электроприемники включая стационарную плиту и электродвигатели насосов приняты на напряжение 220В, 50 Гц. Для служебного и жилого отделений выполняются отдельные вводы электросети, начиная от изоляторов воздушной перекладки, установленных на стене здания.
Питающая сеть выполняется кабелем АВВГ-660 сечением 3×6 мм² по стенам с креплением скобами.
Третья жила кабеля используется в качестве защитного нулевого провода, который на вводе, присоединяется к нулевому рабочему проводнику воздушной линии

Типовой проект разработан в соответствии с действующими нормами и правилами и предусматривает мероприятия, обеспечивающие взрывную, взрывопожарную и пожарную безопасность при эксплуатации здания.

Главный инженер проекта М.П.Дунский.

1. Проект электроосвещения разработан в соответствии с СН543-82. Величины освещенности приняты по СНиП II-4-79. Напряжение сети общего освещения 380/220В (у ламп - 220В).
2. Проектом предусмотрено рабочее и дежурное освещение. Для дежурного освещения выделяется часть светильников рабочего освещения с питанием их от самостоятельной групповой линии. Светильники дежурного освещения обозначены буквой „Д".
3. Питание щитка рабочего освещения предусматривается от наружных сетей 380/220В. Вводы в здание предусмотрены воздушный - от опоры и кабельный. Вариант ввода определяется при привязке проекта.
4. В отношении категории электроснабжения проектируемый объект относится к третьей категории.
5. На вводе питающей сети устанавливается ящик типа ЯВП2-60 с пакетным выключателем.
6. Учет электроэнергии осуществляется счетчиком типа СО-И-449.
7. Вводной ящик, счетчик и осветительный щиток устанавливаются в нише.
8. Питающая сеть выполняется проводом марки АПВ в винипластовой трубе.
9. Распределительная сеть выполняется проводом марки АППВ, проложенным скрыто под штукатуркой и в пустотах строительных конструкций вдоль плит перекрытия.
10. В соответствии с СН305-77 молниезащита проектируемого здания не требуется.
11. Высота установки аппаратуры (низ): щиток счетчик ящики - 1400 мм, выключатели - 1500 мм, розетки штепсельные - 800 мм.
12. Все металлические нетоковедущие части осветительной аппаратуры, щита и ящика зануляются путем присоединения к нулевому рабочему проводнику.
В качестве контура заземления необходимо использовать заземление нулевого проводника сети 0,4 кВ.
13. Условные обозначения приняты по ГОСТ 2.754-72.
14. Управление насосами - местное, посредством нажимных пускателей ПНВС-10.
Проводка в помещении насосов выполняется проводом АПВ в винипластовой трубе и кабелем по стене и потолку.
15. В жилых комнатах, кухне и спальнях светильники приобретаются жильцами и устанавливаются после заселения квартиры.

Основные показатели электроосвещения

Наименование нагрузки	Установ. мощн. кВт.	Коэффициент		Расчетная мощность			Расчетный ток А	Годовой расход эл. энергии МВт.час
		спроса Кс	Мощн. cosφ	Активная кВт	Реактивная кВАР	Полная кВА		
Дом лесничества	6,96	0,9	0,95	6,26	2,06	6,6	9,26	6,886
Квартира плита электр.	6,31	0,95	0,98	6,00	1,2	6,1	27,72	20,4
Квартира плита газовая	5,6	0,9	0,96	5,0	1,0	5,1	24,15	15,0

30
9498/1

ГИП	Дунский		03.86
Н.контр	Олейник		03.86
Нач.отд	Пилипенко		03.86
Рук.гр	Олейник		03.86
Ст.инж	Казакова		03.86

Привязан:

ТП 411-1-133.86 ЭО

Дом лесничества с квартирой. Стены кирпичные.

Стадия	Лист	Листов
Р.П.	1	2

Общие данные.

Киевский филиал Союзгипролесхоз

Копировал Краснова Формат А2

Альбом

Типовой проект 411-1-133.86

План на отм. 0.000

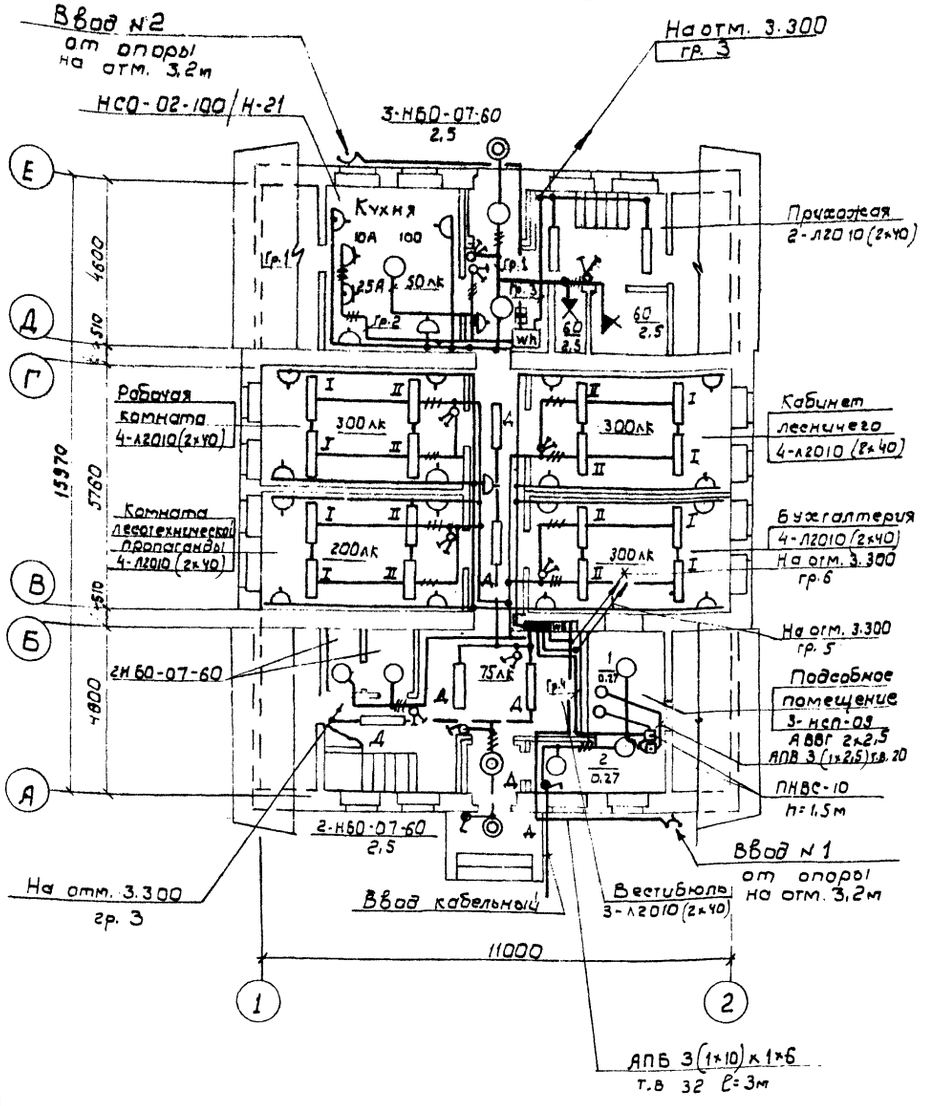

План на отм. 3.300

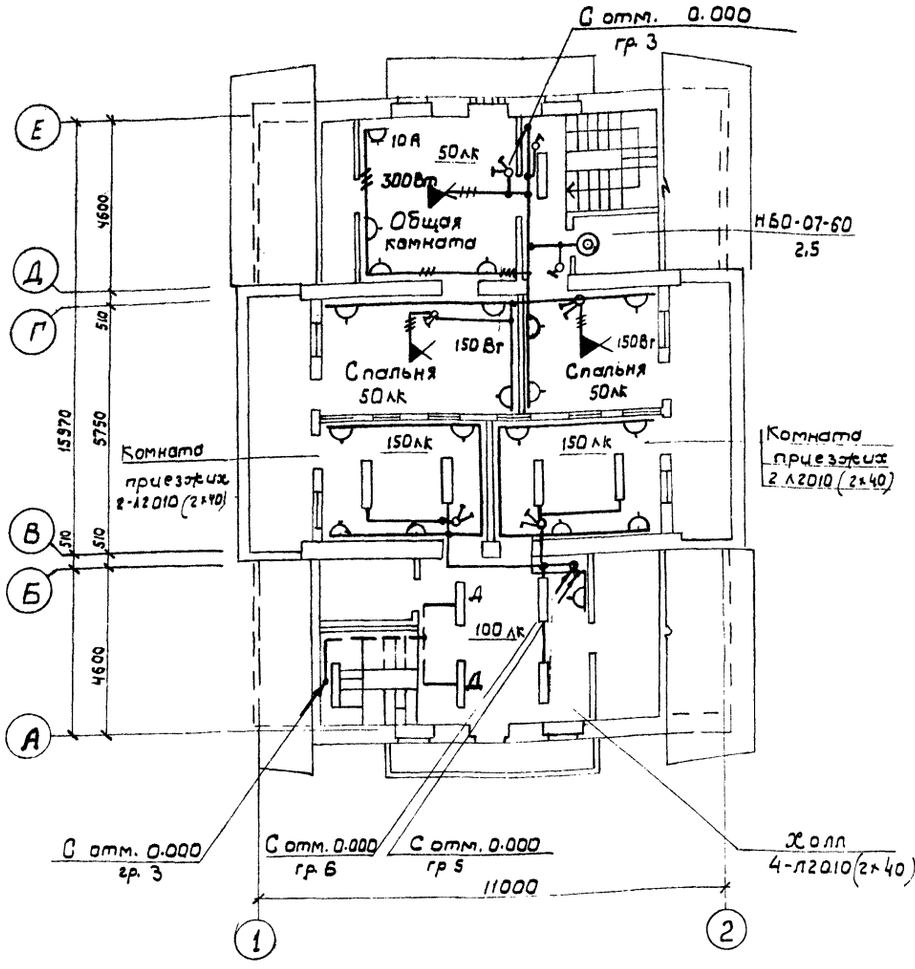

Принципиальная схема питающей сети

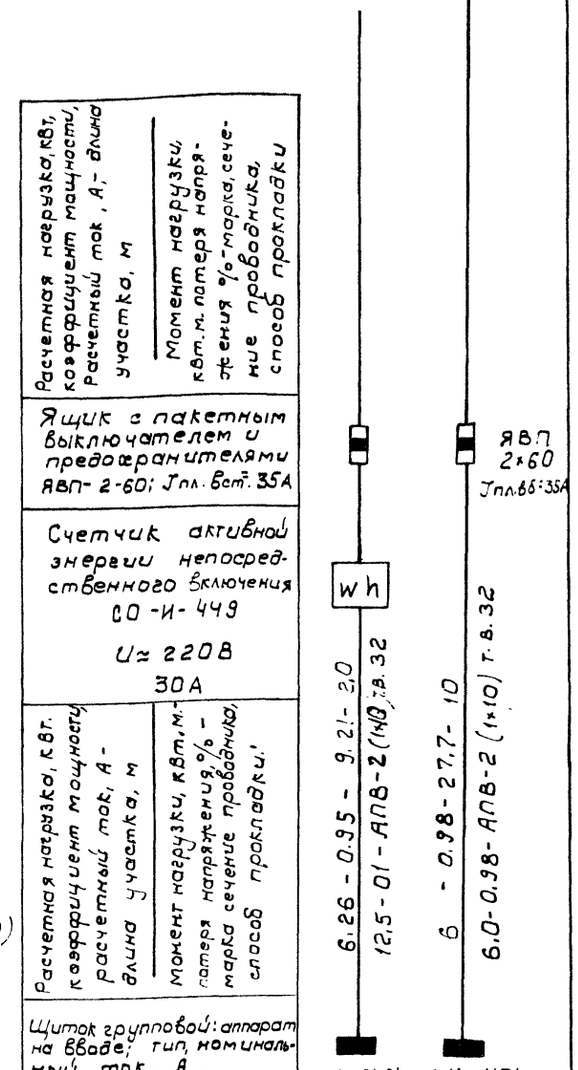

Номер по схеме расположения на плане	ЩО-1	ЩК-1
Установленная мощность, квт.	6,96	6,31
Потеря напряжения до щитка, %		

Таблица щитков

Пункт или щиток: Маркировка по плану	Тип	Уст. мощн. кВт	NN автоматов: Занятые: Однополюсные	Занятые: Трехполюсные	Резервные: Однополюсные	Резервные: Трехполюсные	Расцепитель автомата, А: Вводного	Линейных
ЩО-1	ЩО-31-21	6,96	12,3 и 56	—	—	—		10
1) ЩК-1	ЩК-11-01	6,31	1,23	—	—	—	—	гр.-2 - 25А гр.-1,3 - 10
2) ЩК-1	ЩК-1101	5,6	1,2,3					гр-2 - 25А гр.-1,3-10

При проектировании электроснабжения технической службы к электросети дома лесничества необходимо учесть её расчетную мощность в данном проекте.

При варианте перекрытий и стен из сгораемого материала распределительную сеть выполнить проводом АПРФ.

1) квартира с электрической плитой
2) квартира с газовой плитой

Согласовано
Стр. сект. Скворский
Сант. сект. Шуман

Привязан:

Инв. №

ГИП	Дужкий		03.86
Н. контр.	Олейник		03.86
Нач. отд.	Себень		03.86
Рук. гр.	Олейник		03.86
Ст. инж.	Казакова		03.86

ТП 411-1-133.86 — 30

Дом лесничества с квартирой — Стадия: РП; Лист: 2; Листов:

План на отм. 0.000 и 3.300. Принципиальная схема питающей сети.

Киевский филиал Союзгипролесхоз

31
9498/1

Копировал Герман

Формат А2

Альбом I

Типовой проект 411-1-133.86

Ведомость чертежей комплекта СС

Лист	Наименование	Примеч.
1	Общие данные	
2	План сетей. Вариант ввода кабельный	
3	План сетей. Вариант ввода от опоры	
4	Схема охранной сигнализации. Схема блокировок.	

Ведомость ссылочных и прилагаемых документов

Обозначение	Наименование	Примечание
	Ссылочные документы	
ГОСТ 21.603-80	Связь и сигнализация Рабочие чертежи	
Серия 2.130-1/72	Типовые узлы и детали инженерного оборудования жилых и общественных зданий. Слаботочные устройства	Выпуск V
ВПСН-29-75	Типовые проектные решения по внутриобъектовым установкам охранной и пожарной сигнализации	Альбомы 1,2
	Прилагаемые документы	
СС.СО	Спецификация оборудования	

Общие указания

1. Телефонизация

Проектом предусматривается два варианта ввода - кабельный и воздушный от опоры.

При варианте воздушного ввода устанавливается абонентское защитное устройство типа АЗУ-2. и ввод выполняется кабелем марки ТПП-5×2×0,4 в винипластовой трубе.

В здании устанавливаются три телефонных аппарата.

Абонентская сеть от распределительной коробки до телефонных розеток выполняется однопарным проводом марки ТРП по стенам на скобах.

Условные обозначения по ГОСТ 2.754-72.

При производстве работ руководствоваться „Правилами по строительству линейных сооружений городских телефонных и радиотрансляционных сетей. Министерства связи СССР и СНиП III-47-75.

Абонентская сеть в квартире выполняется по индивидуальной заявке жильцов.

2. Радиофикация.

Проектом предусматривается два варианта ввода - кабельный и воздушный от опоры с установкой абонентского трансформатора.

В здании устанавливается 10 динамических громкоговорителей. Абонентская радиотрансляционная сеть выполняется до ответвительных коробок и штепсельно-ограничительных розеток-проводом марки ПТПЖ-2×0,6, в стояке - проводом марки ПГПЖ-2×2.

3. Телевидение.

Для телевизионного приема предусматривается установка антенны коллективного пользования. Необходимость установки усилительного оборудования согласовывается с телеателье, обслуживающего район строительства здания.

4. Охранная сигнализация.

В соответствии с утвержденным Гослесхозом СССР „Перечнем предприятий, зданий и помещений, подлежащих оборудованию автоматической охранной сигнализацией" проектом предусматривается устройство охранной сигнализации в бухгалтерии. В качестве станции охранной сигнализации принимается устройство-сигнализатор „Гудок-М", питание устройства-сигнализатора осуществляется от сети переменного тока напряжением 220В. Резервным питанием сигнализатора являются встроенные элементы типа 3.73. В качестве датчиков охранной сигнализации используются магнитно-контактные датчики типа СМК-1 для блокировки дверей и окон на открывание, алюминиевая фольга - для блокировки остекленных поверхностей окон на пролом, провод марки ПМВ-02 - для блокировки деревянных полотен дверей и легких стен на пролом.

Фольга наклеивается стекла клеем БФ-2. После суточного просыхания клея, фольга покрывается масляной эмалевой краской и затем нитрошпаклевкой.

В качестве второго рубежа охранной сигнализации используется ультразвуковой датчик типа „Фикус-МП2".

Абонентские сети выполняются проводом марки ТРП открыто по стенам.

Проектом предусматривается устройство средств светозвуковой сигнализации на фасаде здания. Подключение устройства „Гудок-М" к пульту централизованного наблюдения решается при привязке проекта.

5. Заземление

Для заземления абонентского трансформатора РТС, АЗУ, сигнализатора „Гудок-М" используется заземляющее устройство повторных заземлений нулевого провода электросети и арматура фундаментов зданий.

Типовой проект разработан в соответствии с действующими нормами и правилами и предусматривает мероприятия, обеспечивающие взрывную, взрывопожарную и пожарную безопасность при эксплуатации здания.

Главный инженер проекта м.п. Дунский

9498/1 32

Привязан:

Инв. №

ГИП	Дунский		09.86
Н.контр.	Олейник		09.86
Нач.отд.	Пилипенко		
Рук.гр.	Олейник		09.86
Ст.инж.	Казакова		09.86

ТП 411-1-133.86 СС

Дом лесничества с квартирой. Стены кирпичные.

Стадия	Лист	Листов
Р.П.	1	4

Общие данные

Киевский филиал Союзгипролесхоз

Копировал Герман

Формат А2

Альбом I

Типовой проект 411-1-133.86

Вариант кабельного ввода радиотрансляционной и телефонной сети

План на отм. 0.000

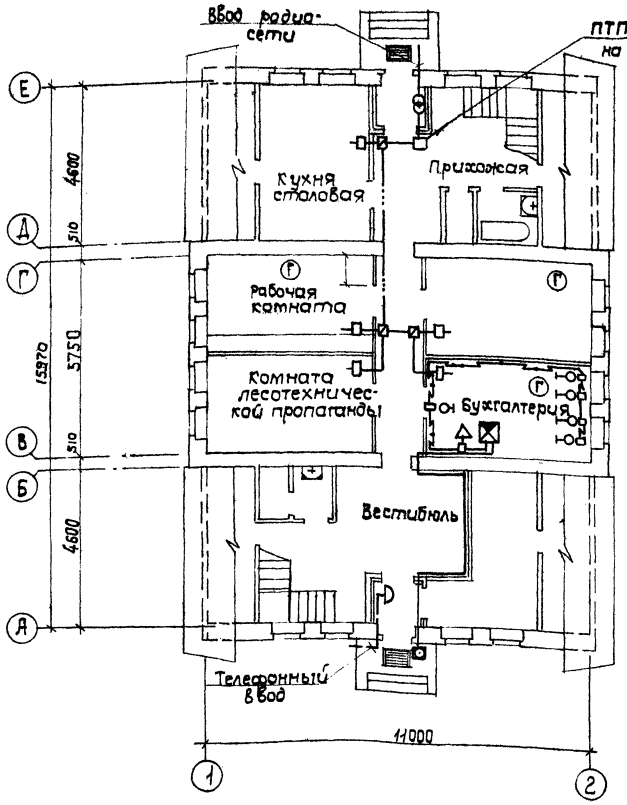

План на отм. 3.300

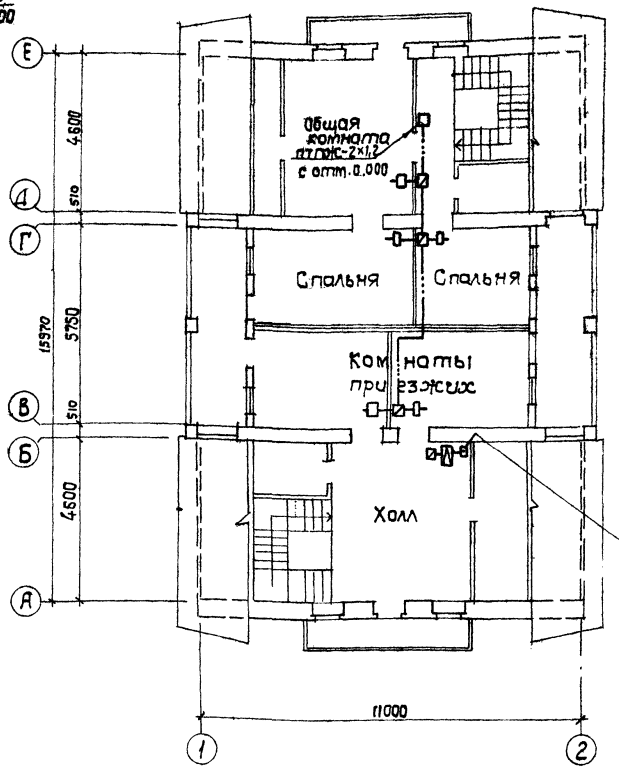

Скелетная схема

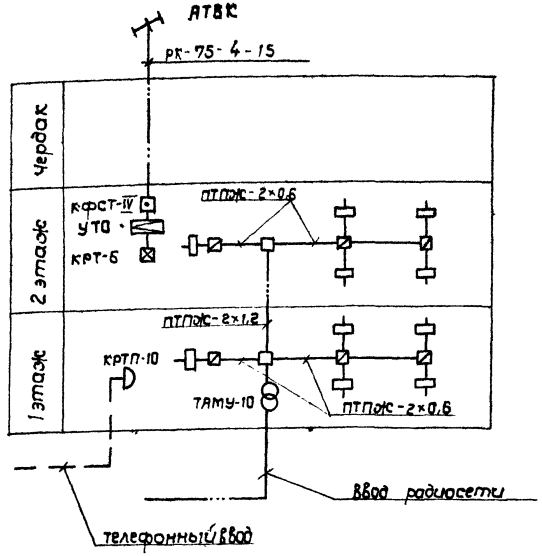

33

9498/1

ГИП	Дунский		07.86	ТП 411-1-133.86 СС
Н.конт.	Олейник		07.86	
Нач.отд.	Пилипенко		07.86	
Рук.гр.	Олейник		07.86	
Ст.инж.	Казакова		07.86	

Привязан:

Инв. №

Дом лесничества с квартирой. Стены кирпичные

План сетей. Вариант ввода кабельный.

Стадия	Лист	Листов
Р.П.	2	

Киевский филиал СОЮЗГИПРОЛЕСХОЗ

Согласовано: Стр.арх.сект. Сквирский; Сан.техн.сек. Шиман

Копировал Краснова

Формат А2

Альбом I

Типовой проект 411-1-133.86

Вариант ввода радиотрансляционной и телефонной сети от опоры и кабельного ввода телефонной сети

План на отм. 0.000

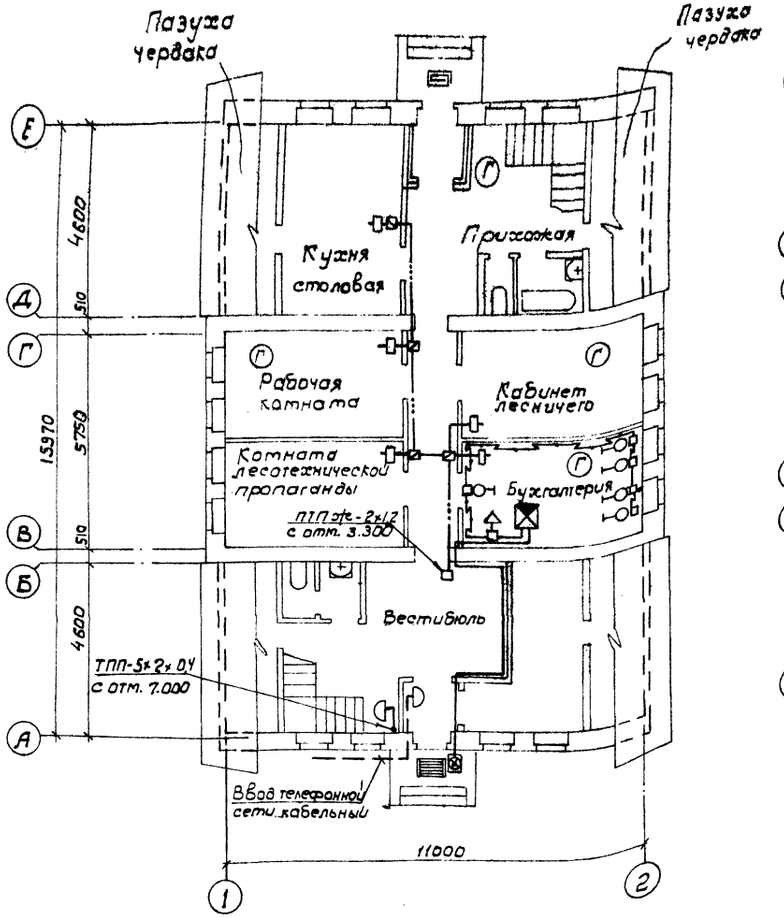

План на отм. 3.300

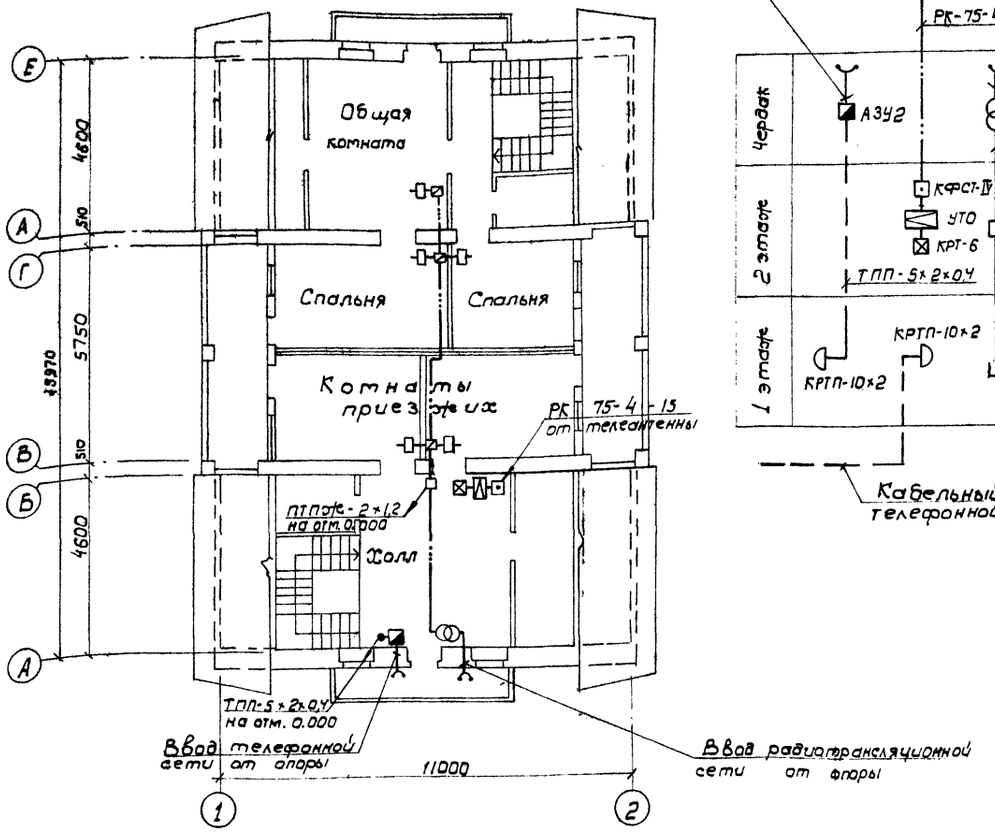

Скелетная схема

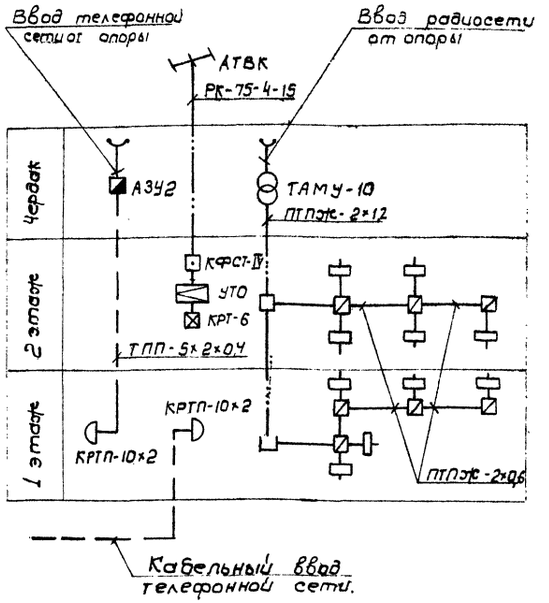

34
9498/1

ГИП	Дунский		07.86
Н.контр.	Олейник		07.86
Нач.отд.	Пилипенко		07.86
Рук.гр.	Олейник		07.86
Ст.инж.	Казакова		07.86

ТП 411-1-133.86 СС

Привязан:

Инв. №

Дом лесничества с квартирой
Стены кирпичные

План сетей. Вариант ввода от опоры

Стадия	Лист	Листов
Р.П.	3	

Киевский филиал СОЮЗГИПРОЛЕСХОЗ

Согласовано:
Строит. сект. Скворцов
Сантех. н. сект. Ширман

Копировал Герман

Формат А2

Блокировка дверей

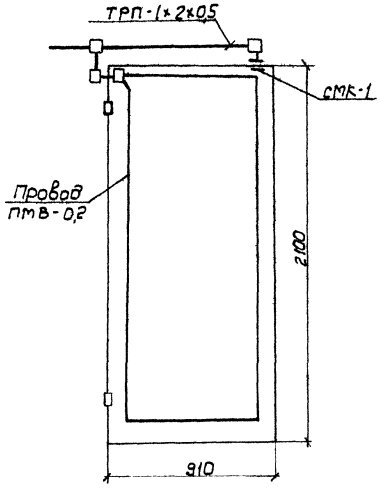

Блокировка окна

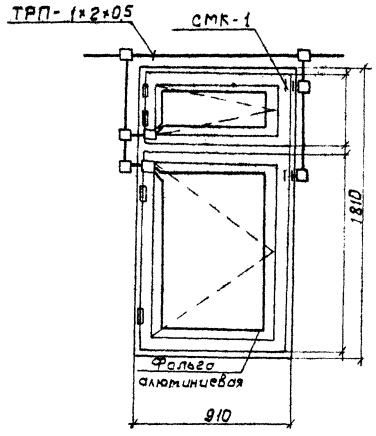

Обозначение	Наименование
Т	Аппарат телефонный городской телефонной сети
	Коробка распределительная телевизионная
— — —	Кабель телефонной сети
—··—	Кабель телевизионный
—□—	Коробка разветвительная типа УК-2П
—▣—	Коробка ограничительная типа УК-2С
	Датчик охранной сигнализации СМК-1
	Трансформатор абонентский понижающий ТАМУ-10
	Сигнализатор „Гудок-М"
	Датчик ультразвуковой типа „Фикус-МП2
	Светозвуковое сигнальное устройство ОЗСУ
	Охранная блокировка стен на пролом
	Усилитель телевизионный
	Антенна телевизионная
	Коробка фильтра сложения телесигналов.

Схема охранной сигнализации

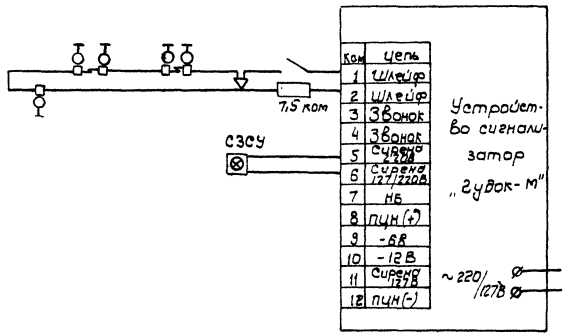

ГИП	Дунский		05.86
Н.контр	Олейник		05.86
Нач.отд	Пилипенко		05.86
Рук.гр	Олейник		05.86
Ст.инж	Казакова		05.86

ТП 411-1-133.86 СС

Привязан:

Инв.№

Дом лесничества с квартирой. Стены кирпичные.

Стадия	Лист	Листов
Р.П.	4	

Схема охранной сигнализации. Схема блокировок.

Киевский филиал Союзгипролесхоз

Копировал Герман

Формат А2

gost.e-ecolog.ru