ТИПОВЫЕ ПРОЕКТНЫЕ РЕШЕНИЯ

409-13-025.90

АРМАТУРНЫЙ ЦЕХ СО СКЛАДОМ МЕТАЛЛА ПРЕДПРИЯТИЯ КПД МОЩНОСТЬЮ 90 ТЫС.КВ.М ОБЩЕЙ ПЛОЩАДИ В ГОД

АЛЬБОМ 6 ЧАСТЬ 2

Общие виды оборудования единичного производства

25038-07
Цена 10-05

Отпускная цена
на момент реализации
указана в счет-накладной

gost.e-ecolog.ru

ТИПОВЫЕ ПРОЕКТНЫЕ РЕШЕНИЯ

409-13-025.90

АРМАТУРНЫЙ ЦЕХ СО СКЛАДОМ МЕТАЛЛА ПРЕДПРИЯТИЯ КПД МОЩНОСТЬЮ 90 ТЫС.КВ.М ОБЩЕЙ ПЛОЩАДИ В ГОД

АЛЬБОМ 6 ЧАСТЬ 2

Общие виды оборудования единичного производства

Разработаны
ВГПИ ГИПРОСТРОММАШ
Гл. инженер института С.К. Казарин
Гл. инженер проекта М.А. Готлиб

Утверждены и введены в действие
ВГПИ ГИПРОСТРОММАШ
Приказ от 1 апреля 1991 г. N 36

© АПП ЦИТП, 1991

СОДЕРЖАНИЕ АЛЬБОМА 6 ЧАСТЬ 2

Лист	Наименование	Стр.	Лист	Наименование	Стр.	Лист	Наименование	Стр.
	Содержание альбома	2		Кондуктор N1 ш. 3546/7.01.000 ВО	23		Кондуктор для сборки объемных каркасав	
	Установка универсальная для сборки			Схема сборки пространственного каркаса КП1 плиты покрытия ПБТ-21.15-43.15-ТУ ш.3546/7.01.000-С7-1	24		шахт лифтов ш. 3546/10.00.000-01 ВО	44
	объемных каркасов сантехкабин и шахт			Кондуктор N2 ш. 3546/7.02.000 ВО	25		Кондуктор для сборки объемных каркасов	
	лифтов ш. 3546/1.00.000 ВО	3		Схема сборки пространственного каркаса КП-24 плиты покрытия ПБТ-4719-43.15 ТУ ш. 3546/7.02.000 С7-2	26		сантехкабин ш. 3546/10.00.000-02 ВО	47
	Прицел вертикальный к электротележке			Комплект кондукторов для сборки пространственных каркасов панелей перекрытий ш. 3546/8.00.000 ВО	27		Схема сборки блока арматурного АБ2 для шахты	
	ш. 3546/2.00.000 ВО	6		Кондуктор N1 ш. 3546/8.01.000 ВО	28		лифта ШЛН-14-40 ш. 3546/10.00.000-01 С7	50
	Прицел к электротележке			Схема сборки каркаса пространственного для панели перекрытий П1-1 ш. 3546/8.01.000 С7-1	29		Схема сборки каркаса пространственного КПК-8 для	
	ш. 3546/3.00.000 ВО	8		Схема сборки каркаса пространственного для панели перекрытий П1-2Л ш. 3546/8.01.000 С7-2	30		кабины сантехнической 4СК24 пр. ш.3546/10.00.000-02С7	52
	Прицел к тележке ш. СМЖ-151А ш. 3546/4.00.000 ВО	10		Кондуктор N2 ш. 3546/8.02.000 ВО	31		Рамка двухсекционнаго стеллажа ш.3549/9.00.000 ВО	54
	Комплект кондукторов для сборки арматурных блоков панелей наружных стен ш. 3546/5.00.000 ВО	11		Схема сборки каркаса пространственного для панели перекрытий ПК1-4 ш. 3546/8.02.000 С7-1	32		Комплекс оборудования автоматической линии для изгатовления сеток шириной до 3800мм ш. 3549/13.00.000 ВО	55
	Кондуктор для сборки арматурных блоков панелей наружных стен (вертикальный)			Схема сборки каркаса пространственного для панели перекрытий ПК1-5 ш. 3546/8.02.000 С7-2	33		Стропы с четырьмя крюками грузоподъемность 50 кН ш. 3549/24.00.000 ВО	56
	ш. 3546/5.00.000-01 ВО	12		Комплект кондукторов для сборки арматурных каркасов доборных изделий ш. 3546/9.00.000 ВО	34		Рамка стеллажа для хранения стали ш.3549/25.00.000ВО	57
	Кондуктор для сборки арматурных блоков наружных стен. Схема сборки блока КПВ-5,			Кондуктор для сборки арматурных каркасов			Станок для гибки арматурной стали	
	для панелей Н2Г, Н5Г, Н89Г, Н90Г ш. 3546/5.00.000-01 С7	14		доборных изделий (вертикальный) ш.3546/9.00.000-0180	35		диаметром до 40мм ш. 3549/30.00.000 ВО	58
	Комплект кондукторов для сборки арматурных блоков панелей внутренних стен и перегородок ш. 3546/5.00.000С	16		Кондуктор для сборки арматурных каркасов			Комплект нестандартизированного оборудования к линии 7728Б/5 ш. 3549/32.00.000 ВО	61
	Кондуктор для сборки арматурных блоков			доборных изделий (горизонтальный) ш.3546/9.00.000-0280	37		Комплект дополнительного оборудования к линии 7728Б/5 для изгатовления сеток длиной до 7200мм ш. 3549/33.00.000 ВО	62
	панелей внутренних стен (вертикальный)			Кондуктор для сборки доборных арматурных каркасов. Схема сборки каркаса лестничной площадки			Комплект нестандартизированного оборудования к линии 7728Б/6 ш. 3549/34.00.000 ВО	63
	ш. 3546/6.00.000-01 ВО	17		ЛП1-1 ш. 3546/9.00.000-01 С7	39		Комплект дополнительного оборудования к линии 7728Б/6 для изготовления сеток длиной до 7200мм ш.3549/35.00.000 ВО	64
	Кондуктор для сборки арматурных блоков панелей внутренних стен. Схема сборки блока КВП-1Г			Кондуктор для сборки доборных арматурных каркасов. Схема сборки каркаса ЛК-1 для изделий				
	для панелей В1УГ ш. 3546/6.00.000-01 С7	20		ЛМ28-12Л ш. 3546/9.00.000-02 С7	41			
	Комплект кондукторов для сборки пространственных каркасов плит покрытий ш.3546/7.00.000 ВО	22		Комплект кондукторов для сборки объемных каркасов сантехкабин и шахт лифтов ш.3546/10.00.000 ВО	43			

409-13-025.90

Содержание альбома

Изм.	Лист	N докум.	Подп.	Дата
Разраб.		Тырымова		12.90
Пров.		Кособоков		12.90
Т. контр.		Макинин		12.90
Руков.		Кособоков		12.90
Н. контр.		Макинин		12.90
Утв.		Макинин		12.90

Лит. | Масса | Масштаб
И | — | —
Лист | Листов

Гипростроммаш Москва

Копировал: 25038-07. 3 Формат А2

Инв. N подл. | Подп. и дата | Взам. инв. N | Инв. N дубл. | Подп. и дата

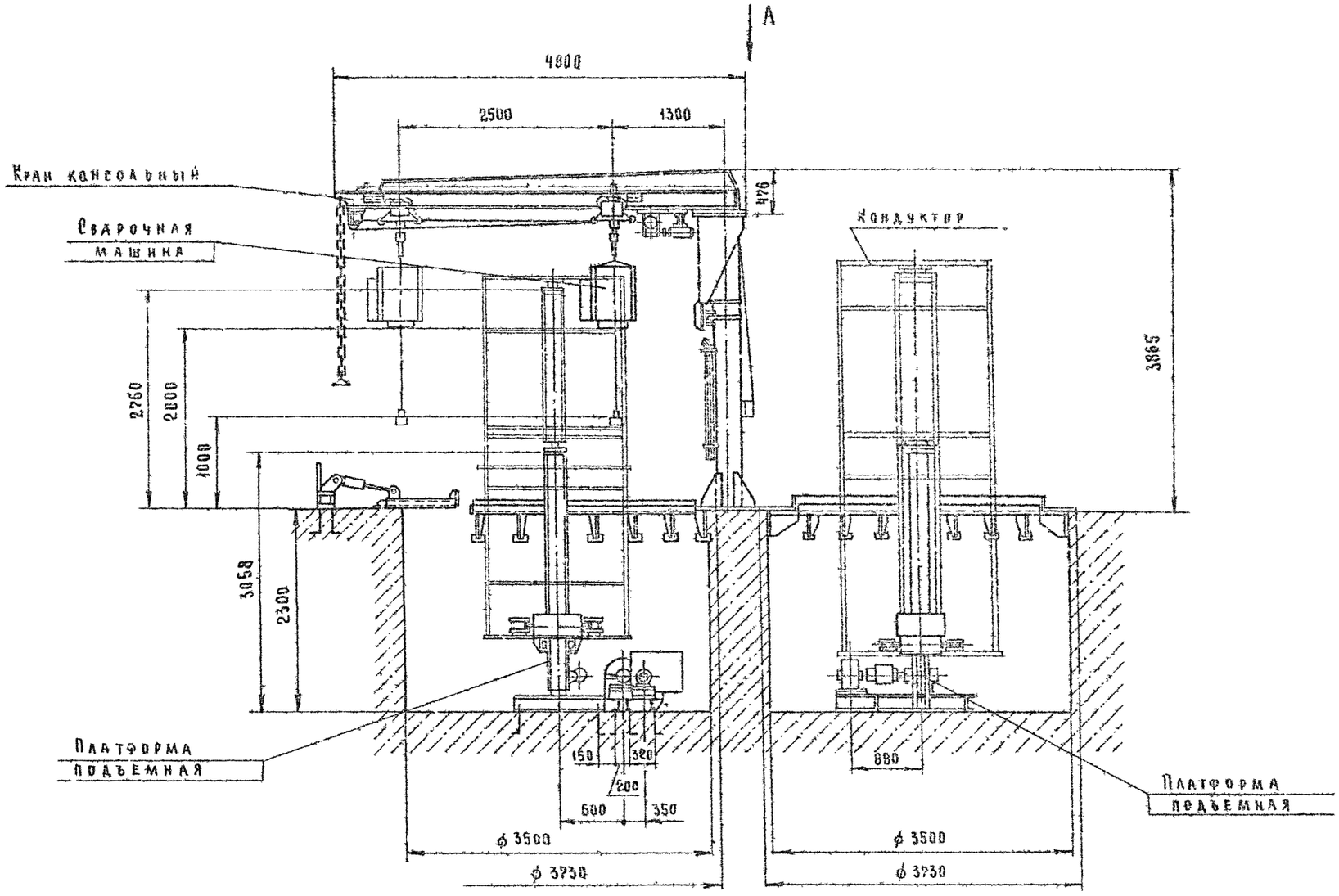

Техническая характеристика

1. Производительность каркас/час — 2
2. Характеристика собираемых каркасов
   объемные каркасы сантехкабин
   объемные каркасы сантехкабин и шахт лифтов.
3. Наибольшие размеры, мм
3.1 объемные каркасы сантехкабин
   длина — 2710
   ширина — 1600
   высота — 2400
3.2 объемные каркасы сантехкабин и шахт лифтов
   длина — 2100
   ширина — 1600
   высота — 2400
4. Привод подъема платформы механический
5. Поворот кондуктора и консольного крана ручной
6. Привод перемещения сварочной машины механический
7. Характеристика сварочного оборудования
7.1 Сварочная машина — МТМ-1110
7.2 Сварочные клещи — КТП-8-6
8. Установленная мощность (без мощности трансформатора сварочной машины), квт. — 5
9. Масса, кг. — 4270

					409-13-025.90-0			
Изм.	Лист	№ докум.	Подп.	Дата	Установка универсальная для сборки объемных каркасов сантехкабин и шахт лифтов 3546/1.00.000.80	Лит.	Масса	Масшт.
Разраб.		Федосова		12.90		И	4270	1:40
Пров.		Макеин		12.90		Лист 1	Листов 5	
Т. контр.		Марзинов		12.90		Гипростроммаш Москва		
Руков.		Максин		12.90				
Н. контр.		Ишкин		12.90				
Утв.		Барыгнов		12.90				

Инв. № подл. | Подп. и дата | Взам. инв. № | Инв. № дубл. | Подп. и дата

А (1:20) (1)

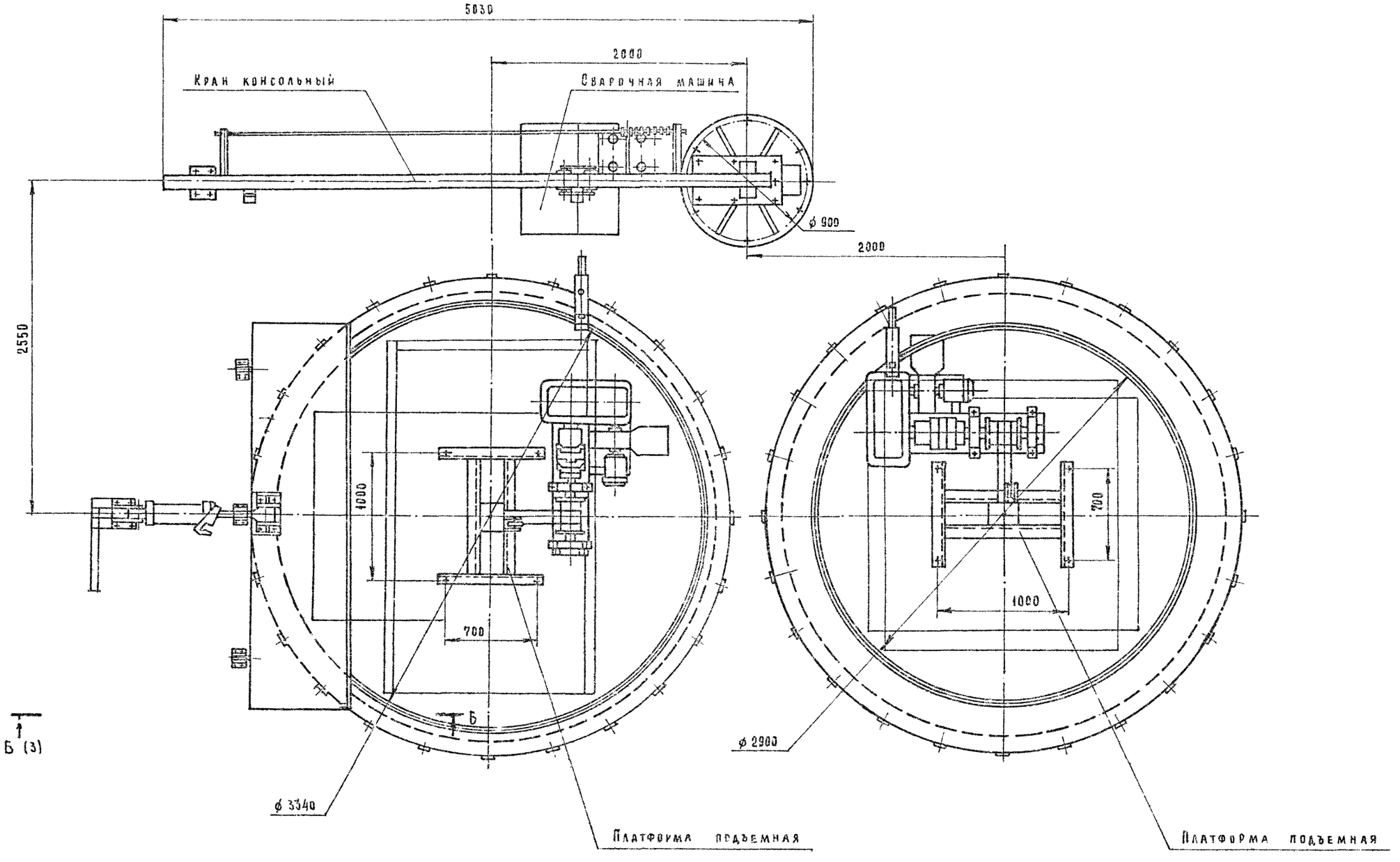

Б (3)

Инв.№ подл. | Подп. и дата | Взам. инв.№ | Инв.№ дубл. | Подп. и дата

Изм.	Кол.уч.	Лист	№ докум.	Подп.	Дата

409-13-025.90-0

Лист 2

2573-07 5

Формат А2

Б - Б (1:5) (2)

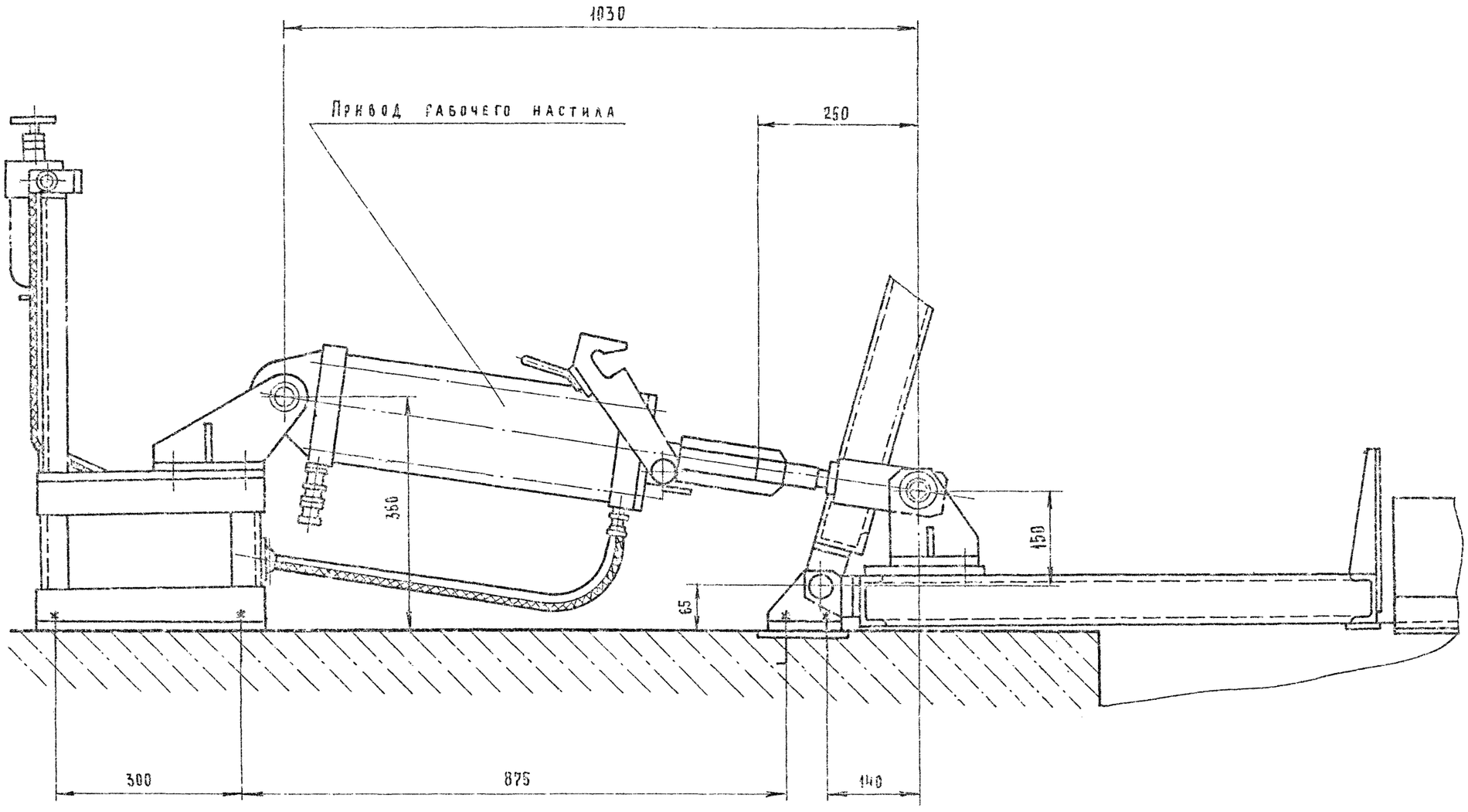

Инв.№ подл.	Подп. и дата	Взам. инв.№	Инв.№ дубл.	Подп. и дата

Изм.	Лист	№ докум.	Подп.	Дата	409-13-025.90-0	Лист 3

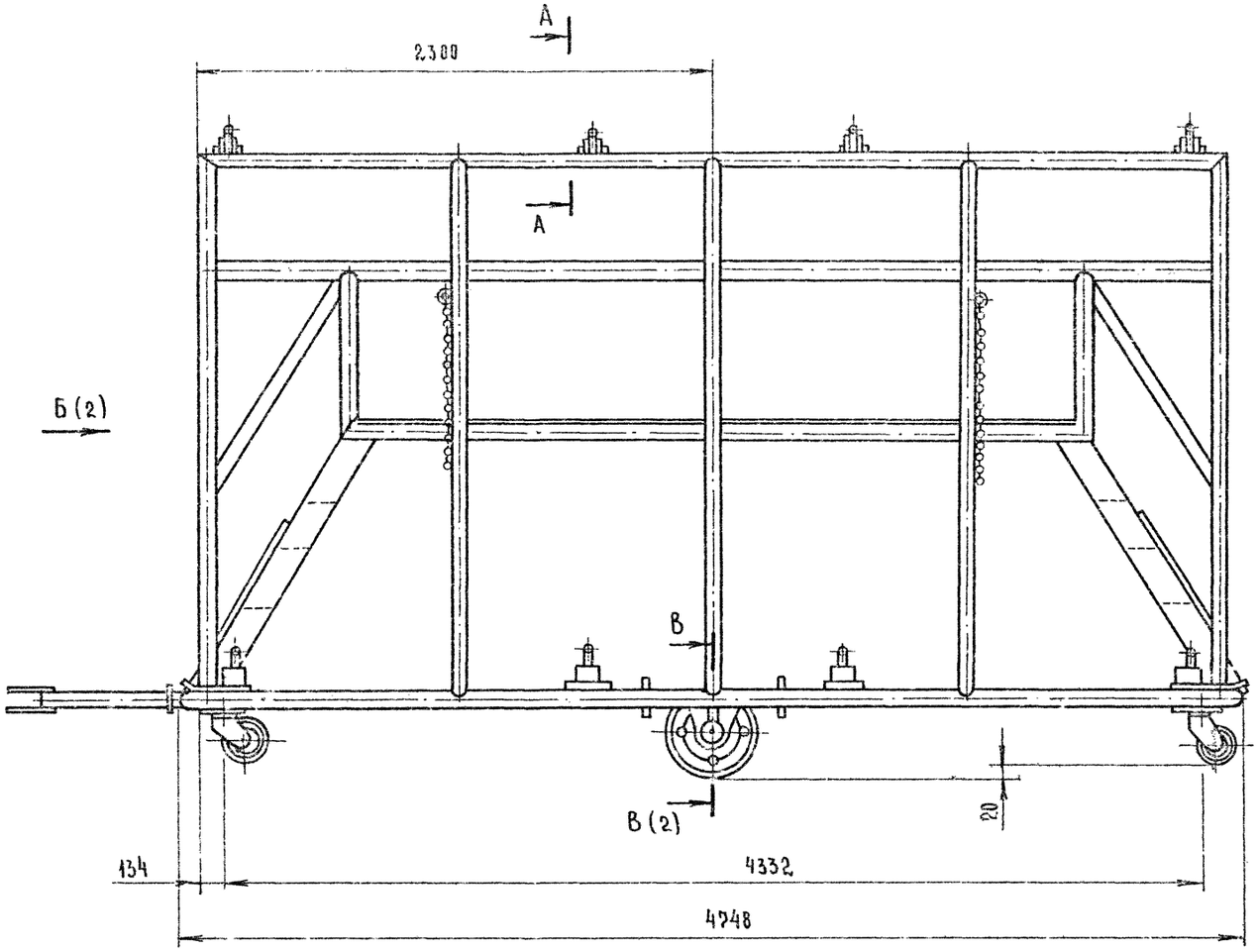

А - А (1:2)

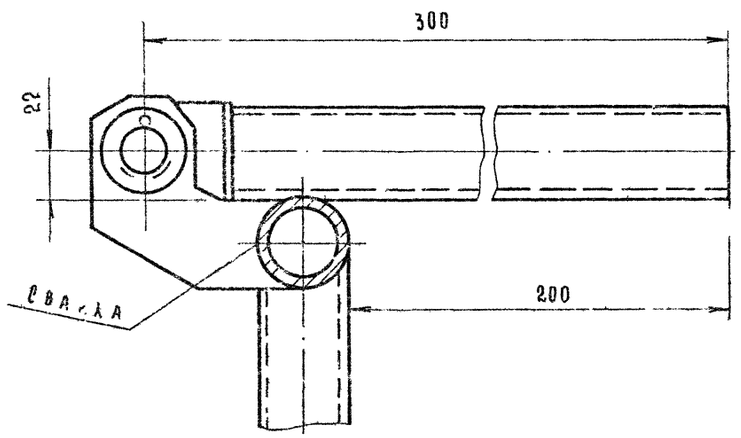

Технническая характеристика

1. Тип прицепа - вертикальный двухсторонний.
2. Укладываемые изделия - плоские арматурные сетки и объемные каркасы.
3. Грузоподъемность, кН — 8
4. Габаритные размеры, мм
   - длина — 4748
   - ширина — 2730
   - высота — 2980
5. Масса, кг — 800

					409-13-025.90-0			
Изм.	Лист	№ докум.	Подп.	Дата	Прицеп вертикальный к электротележке 3546/2 СО.000 ВО	Лит.	Масса	Масшт
Разраб.		Федотова		12.90			800	1:20
Пров.		Максин		12.90		Лист 1	Листов 2	
Т. контр.		Марзинов		12.90				
Рук. в.		Максин		12.90		Гипростроммаш Москва		
Н. контр.		Юшкин		12.90				
Утв.		Марзинов		12.90				

Инв. № подл. | Подп. и дата | Взам. инв. № | Инв. № дубл. | Подп. и дата

Формат А2

Альбом 6 часть 2

Б (1)

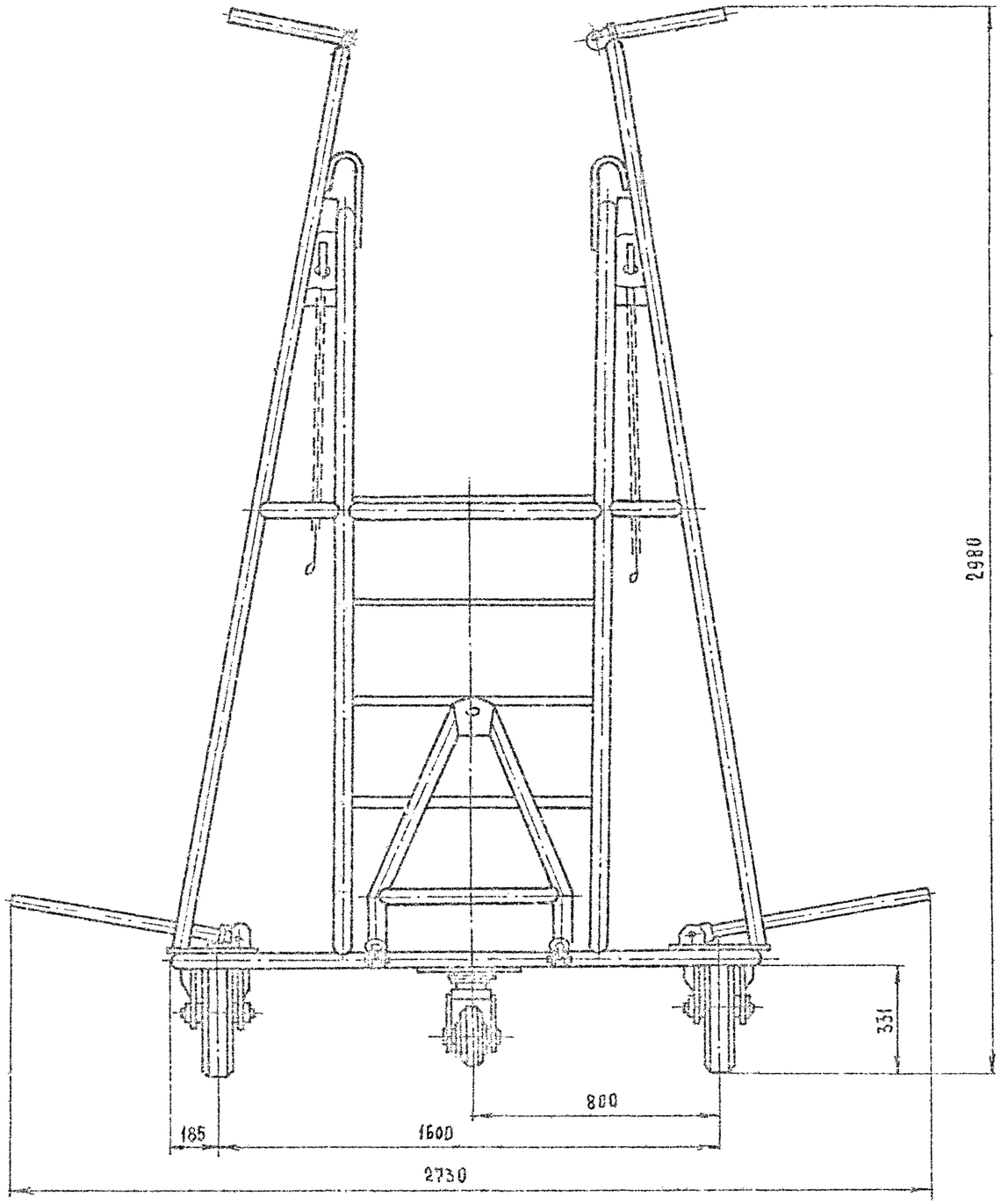

В - В (1:2) (1)

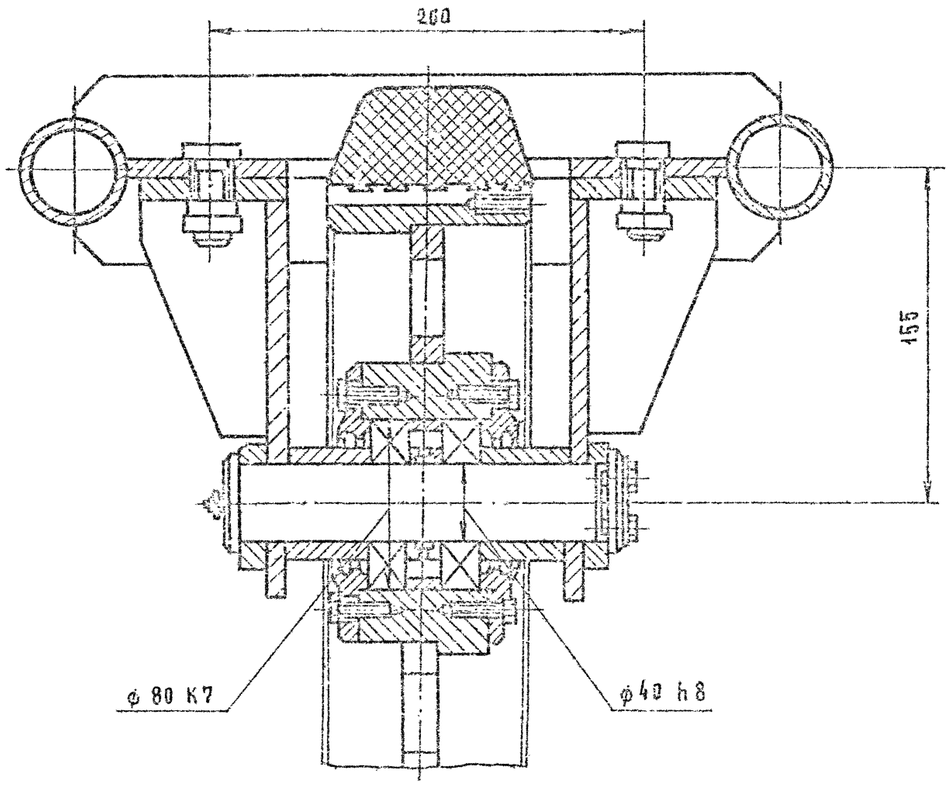

Инв.№ подл.	Подп. и дата	Взам. инв.№	Инв.№ дубл.	Подп. и дата

Изм.	Кол.уч.	Лист	№ док.	Подп.	Дата

409-13-025.90-0

Лист 2

15038-07 8

Формат А2

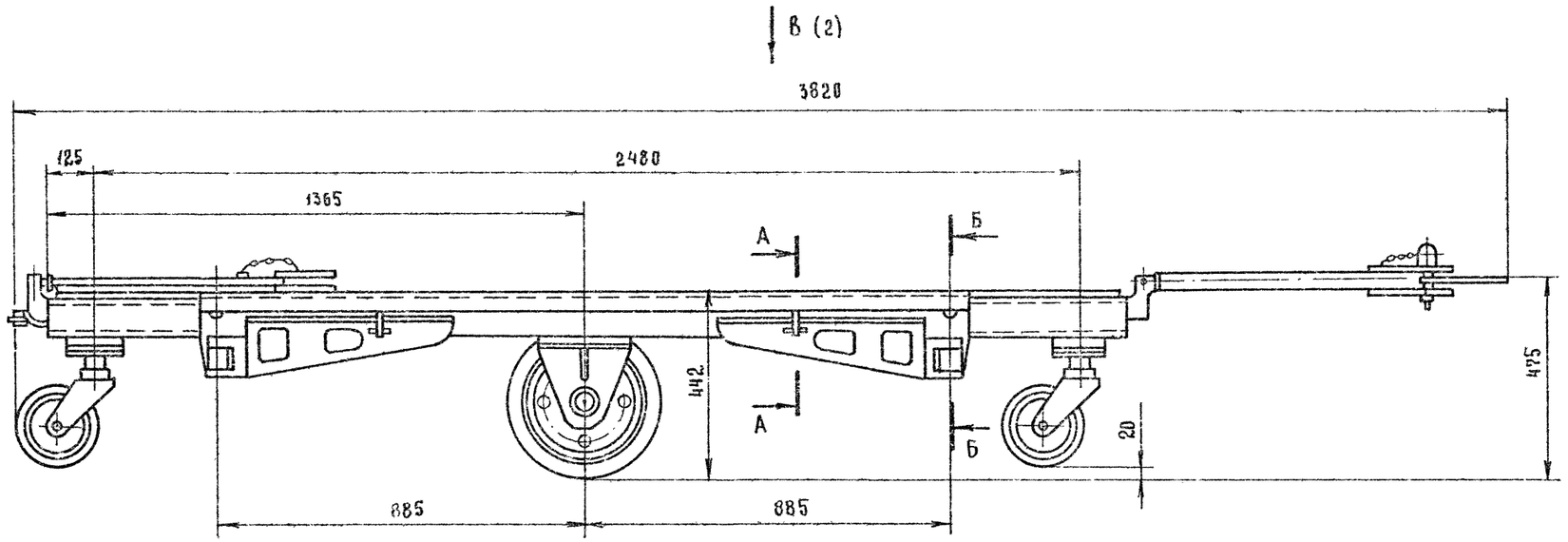

Б - Б (1:2)

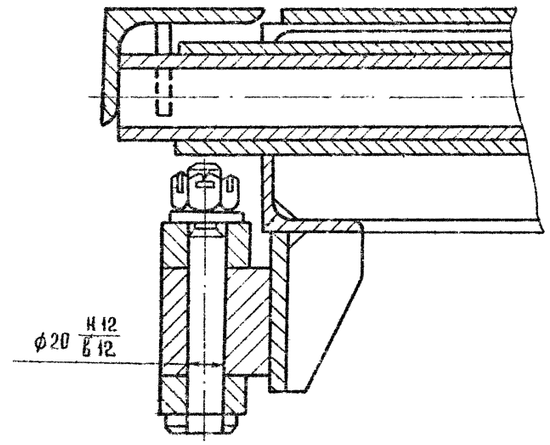

А - А (1:2)

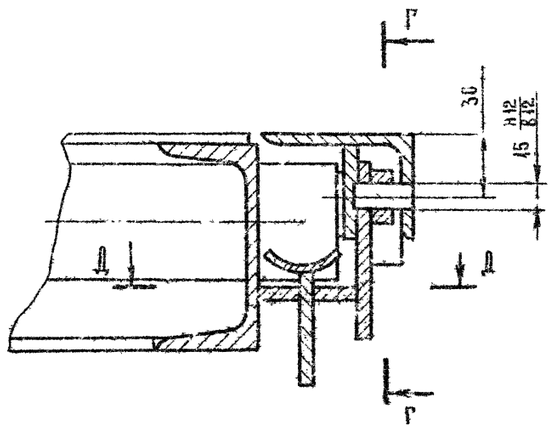

Г - Г (1:2)

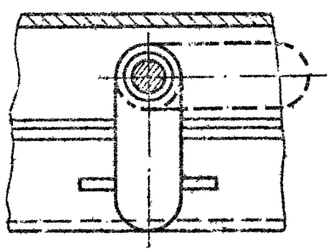

Д - Д (1:2)

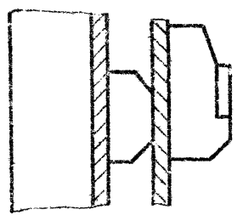

Техническая характеристика

1. Грузоподъемность, кН — 7
2. Ширина колеи, мм — 1440
3. Транспортируемые изделия плоские арматурные сетки, объемные и плоские каркасы
4. Габаритные размеры, мм
   - длина — 3820
   - ширина
     - максимальная — 3000
     - минимальная — 1850
   - высота — 498
5. Масса, кг — 465

Изм.	Лист	№ докум.	Подп.	Дата
Разраб.		Федотова		12.90
Пров.		Максин		12.90
Т. контр.		Макаинов		12.90
Руковод.		Максин		12.90
Н. контр.		Юшкин		12.90
Утв.		Марзинов		12.90

409-13-025.90-0

Прицеп к электротележке 3546/3.00.000 ВО

Лит.	Масса	Масшт.
И	465	1:10
Лист 1	Листов 2	

Гипростроммаш Москва

Инв. № подл. | Подп. и дата | Взам. инв. № | Инв. № дубл. | Подп. и дата

Альбом 6часть2

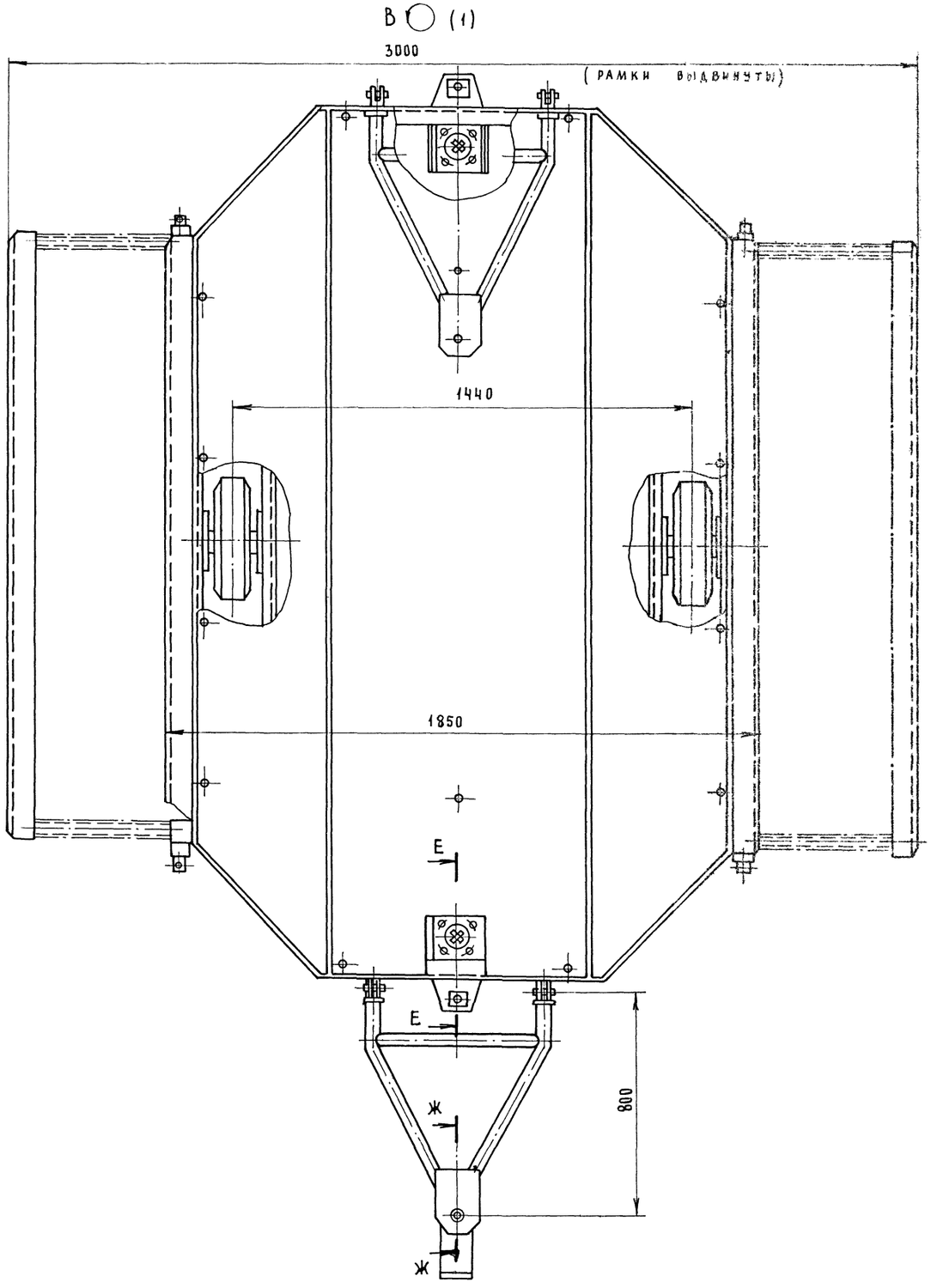

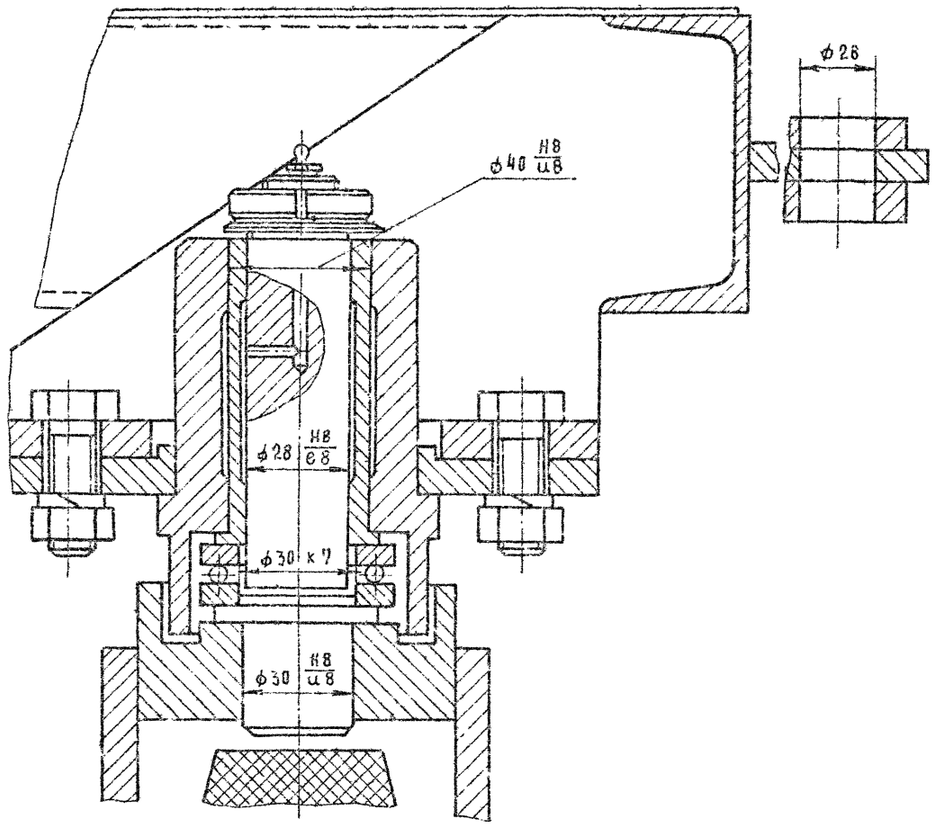

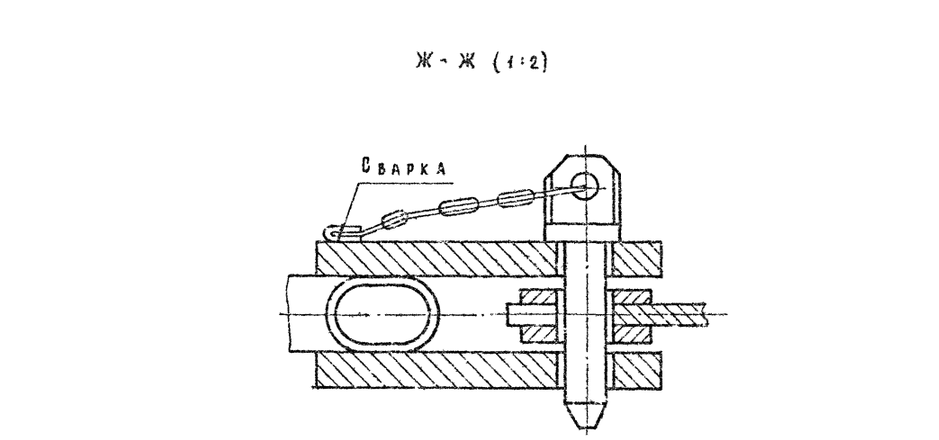

Инв.№ подл.	Подп. и дата	Взам. инв.№	Инв.№ дубл.	Подп. и дата

Изм.	Лист	№ докум.	Подп.	Дата	409-13-025.90-0	Лист 2

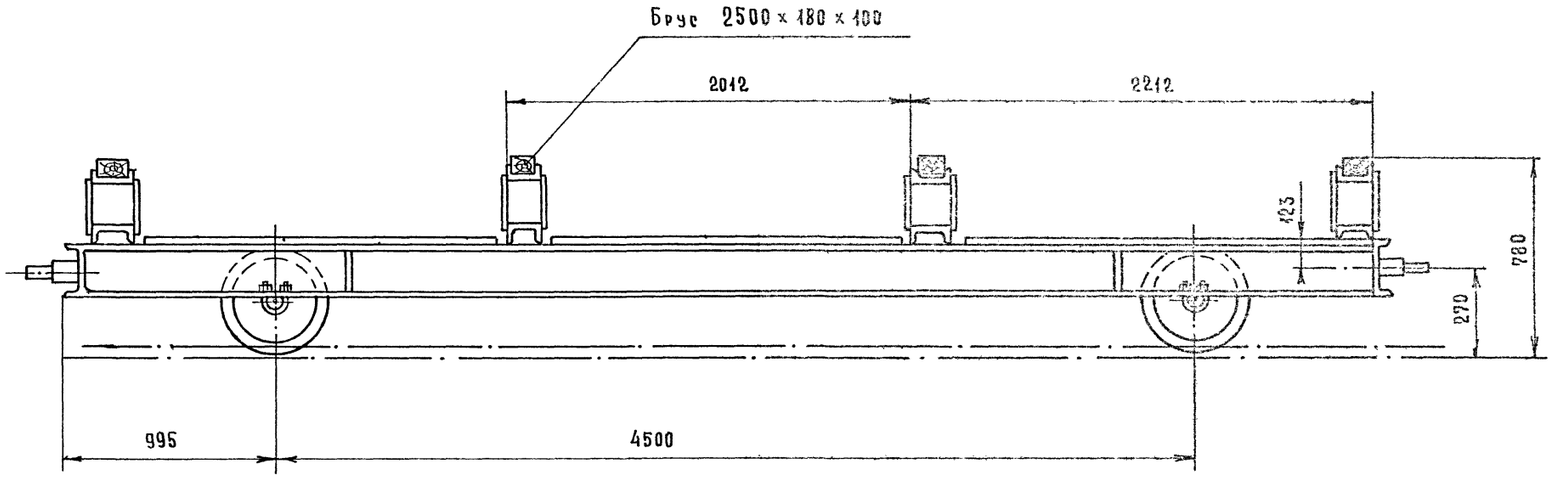

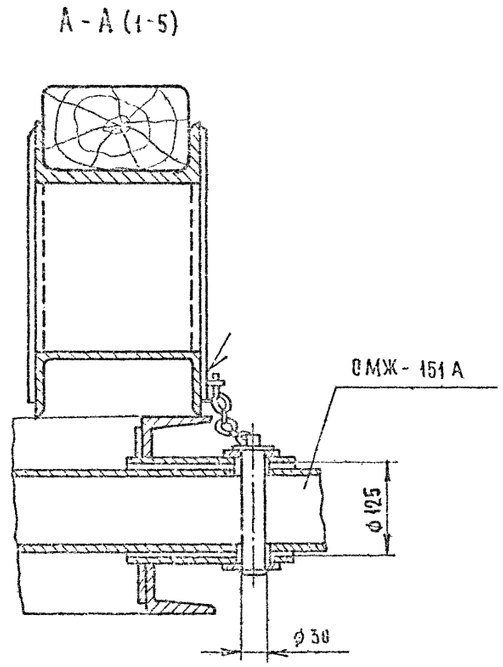

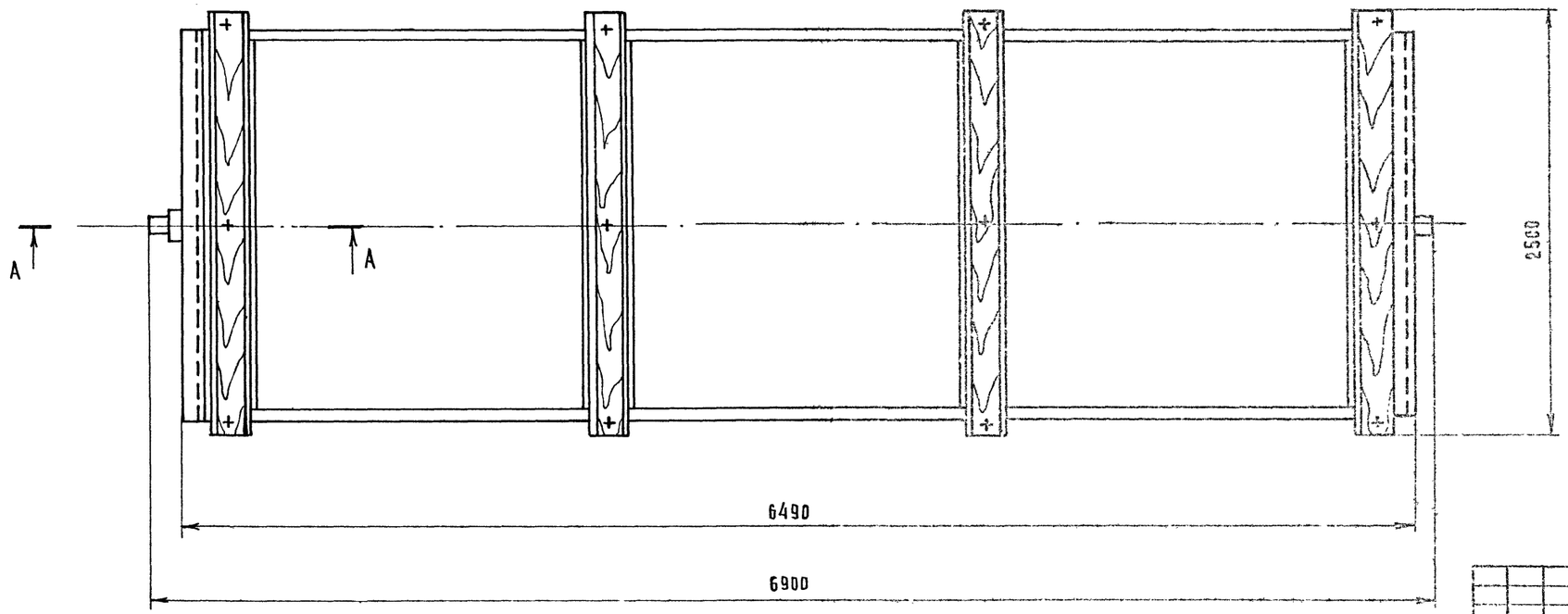

Техническая характеристика

1. Грузоподъемность, кН, не менее — 50
2. Колея, мм — 1524
3. Продольная база тележки, мм — 4500
4. Вид транспортируемого груза — арматурные стержни в связках длиной до 12 м
5. Габаритные размеры тележки, мм не более:
   - длина — 6900
   - ширина — 2500
   - высота — 780
6. Масса, кг, не более — 1810

Размеры для справок.

					409-13-025.90-0			
Изм.	Лист	N докум.	Подп.	Дата	Прицеп к тележке ш. ОМЖ-151А ш. 3546/4.00.000.00	Лит.	Масса	Масшт.
Разраб.		Лаврукович		12.90		И	1810	1:20
Пров.		Кособоков		12.90		Лист	Листов 1	
Т. контр.		Соколов		12.90		Гипростроммаш Москва		
Руков.		Мякинин		12.90				
Н. контр.		Соколов		12.90				
Утв.		Мякинин		12.90				

Инв. № подл. | Подп. и дата | Взам. инв. № | Инв. № дубл. | Подп. и дата

23035-07 11 Формат А2

Альбом 6 часть 2

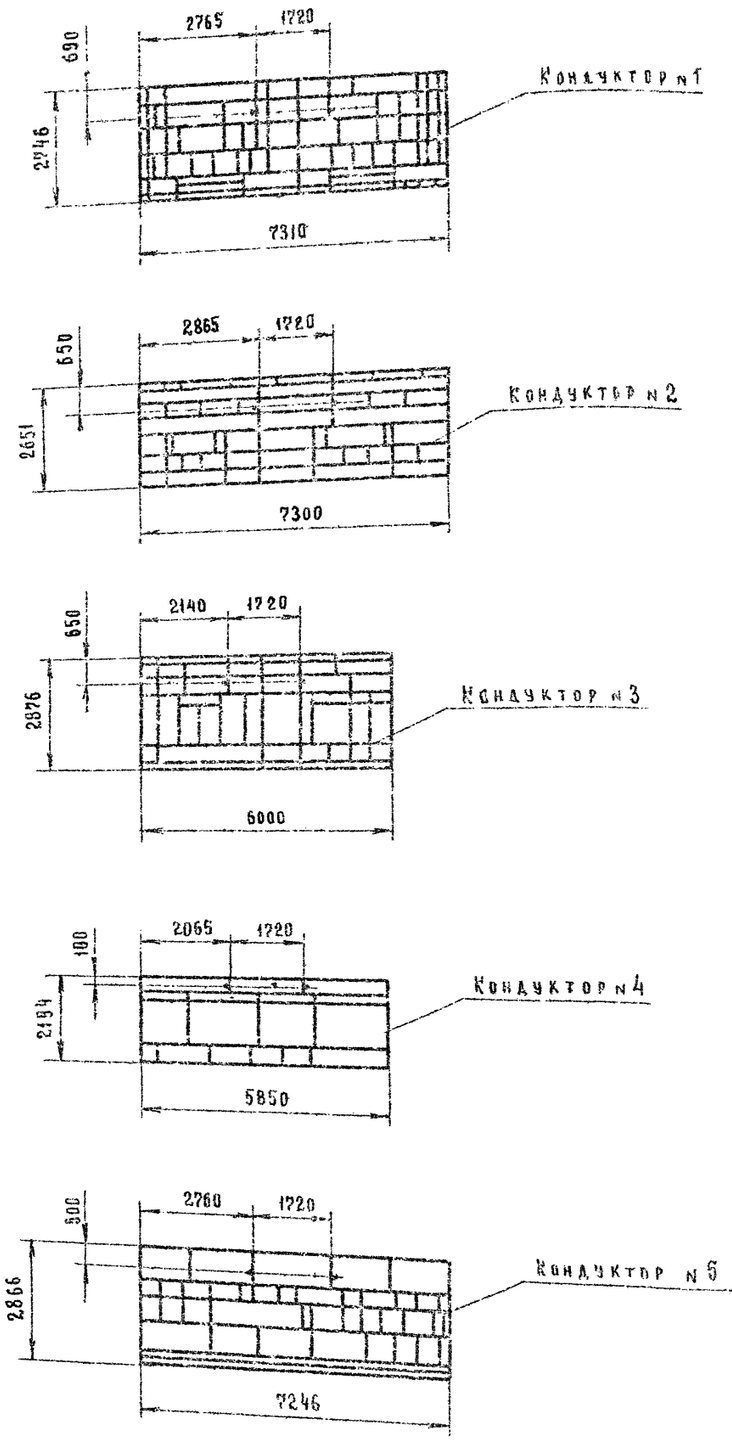

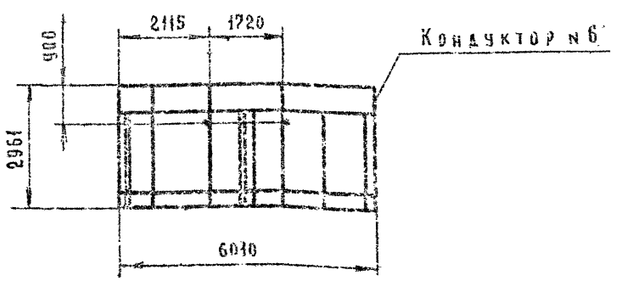

№ п/п	Шифр кондуктора	Обозначение железобетонных изделий и соответствующих им арматурных блоков: Ж/б изделия	Арматурные	Тип кондуктора	Количество типоразмеров блоков	Количество одновременно возбуждаемых блоков	Наибольшие габаритные размеры арматурных блоков, мм			Габаритные размеры кондукторов, мм			Масса кондуктора, кг	Примечание
1	3549/36.00.000-01	Н84г; Н90г; Н9г; Н5г; Н29г; Н29-2г; Н6г; Н7г; Н5-2г; Н7-2г; Н133г; Н210г; Н210-2г; Н210-3г; Н210-4г; Н85г; Н86г; Н91г; Н92г; Н102г; Н103г; Н33г; Н33-2г; Н101г; Н22-3г; Н135-2г; Н50г	КПВ5; КПВ29; КПВ29-2; КПВ6; КПВ6-2; КПВ133; КПВ210; КПВ210-3; КПВ85; КПВ86; КПВ91; КПВ92; КПВ102; КПВ103; КПВ33; КПВ33-2; КПВ101; КПВ22-3; КПВ135; КПВ50	Вертикальный	20	2	3610	2740	115	7310	2746	116	680	
2	3549/35.00.000-02	Н2г; Н5г; Н209г; Н209-2г; Н29г; Н29-2г; Н6г; Н7г; Н6-2г; Н7-2г; Н133г; Н89г; Н90г; Н210г; Н210-2г; Н210-3г; Н210-4г; Н85г; Н86г; Н91г; Н92г; Н102г; Н103г; Н33г; Н33-2г; Н101г; Н22-3г; Н135-2г; Н50г	КПН2; КПН5; КПН209; КПН209-2; КПН29; КПН29-2; КПН6; КПН6-2; КПН133; КПН89; КПН90; КПН210; КПН210-3; КПН85; КПН86; КПН91; КПН92; КПН102; КПН103; КПН33; КПН33-2; КПН101; КПН22-3; КПН135-2; КП150		25	2	3610	2770	310	7300	2651	191	675	
3	3549/36.00.000-00	Н131г; Н48г; Н48-2г; Н129г; Н130г; Н48г; Н48-2г; Н227г; Н227-2г; Н131г; Н48г; Н48-2г; Н129г; Н130г; Н16г; Н16-2г; Н227г; Н227-2г; Н30г; Н30-2г; Н104г; Н104-3г; Н104-2г; Н17-2г; Н225г; Н225-2г; Н36г; Н36-2г	КПВ131; КПВ48; КПВ48-2; КПВ129; КПВ130; КПВ18; КПВ18-2; КПВ227; КПВ227-2; КПВ131; КПН48; КПН48-2; КПН129; КПН130; КПН18; КПН18-2; КПН227; КПН227-2; КП30; КП30-2; КП104; КП104-2; КП17-2; КП225; КП225-2; КП36; КП36-2		27	1 или 2	5880	2870	300	6000	2876	385	495	
4	3549/36.00.000-04	Ц2г; Ц4г; Ц5-2г; Ц5-3г; Ц10-2г; Ц10-3г; Ц10-4г; Ц10-5г; Ц209г; Ц209-2г; Ц15г; Ц16г; Ц41г; Ц131г; Ц33г; Ц33-2г; Ц18г; Ц18-2г; Ц50г; Ц206г; Ц206-2г; Ц19г; Ц19-2г; Ц48г; Ц48-2г; Ц201г; Ц104г; Ц104-3г; Ц104-2г; Ц207г; Ц206г; Ц206-2г; Ц25г; Ц25-2г; Ц38г; Ц38-2г; Ц30г; Ц208г; Ц104-4г	КПЦ2г; КПЦ4г; КПЦ5-2г; КПЦ5-3г; КПЦ15г; КПЦ10-2г; КПЦ10-3г; КПЦ10-4г; КПЦ10-5г; КПЦ209г; КПЦ209-2г; КПЦ16г; КПЦ41г; КПЦ131г; КПЦ33г; КПЦ33-2г; КПЦ18г; КПЦ18-2г; КПЦ50г; КПЦ206г; КПЦ206-2г; КПЦ19г; КПЦ19-2г; КПЦ48г; КПЦ48-2г; КПЦ201г; КПЦ104г; КПЦ104-2г; КПЦ207г; КПЦ208г; КПЦ208-2г; КПЦ25г; КПЦ25-2г; КПЦ32г; КПЦ38-2г; КПЦ30г; КПЦ203г		37	1 или 2	5850	2190	300	5850	2194	379	395	
5	3549/36.00.000-05	Н41г; Н42г; Н43г; Н44г; Н48г; Н49г; Н447г; Н448г; Н449г; Н436г; Н437г; Н438г; Н439г; Н450г; Н418г; Н422г; Н423г; Н424г; Н419г; Н453г; Н440г; Н441г; Н442г; Н443г; Н443-2г; Н444г; Н445г; Н446г; Н46-2г; Н46-1г; Н452г; Н454г; Н455г; Н456г; Н457г; Н410г; Н411г	КП41г; КП42г; КП43г; КП44г; КП48г; КП49г; КП47г; КП48г; КП49г; КП456г; КП37г; КП38г; КП450г; КП39г; КП18г; КП22г; КП23г; КП24г; КП19г; КП53г; КП40г; КП42г; КП43г; КП44г; КП45г; КП46г; КП51г; КП52г; КП54г; КП55г; КП56г; КП57г; КП10г; КП11г; КП441		35	1 или 2	5890	2860	320	7246	2866	400	570	
6	3549/36.00.000-06	Н5у; Н13у	КПН5; КПН13		2	1	5950	2970	400	6010	2961	456	330	

Изм.	Лист	№ докум.	Подп.	Дата
Разраб.		Амелько		03.91
Пров.		Погребной		03.91
Т. контр.		Журавлев		03.91
Руков.		Журавлев		03.91
Н. контр.		Погребной		03.91
Утв.		Гаргалов		

409-13-025.90-0

Комплект кондукторов для сборки арматурных блоков панелей наружных стен

ш 3546/5.00.000 90

Лит.	Масса	Масшт.
II	3145	1:100

Лист 1 | Листов 1

Гипростроммаш Москва

Инв. № подл. | Подп. и дата | Взам. инв. № | Инв. № дубл. | Подп. и дата

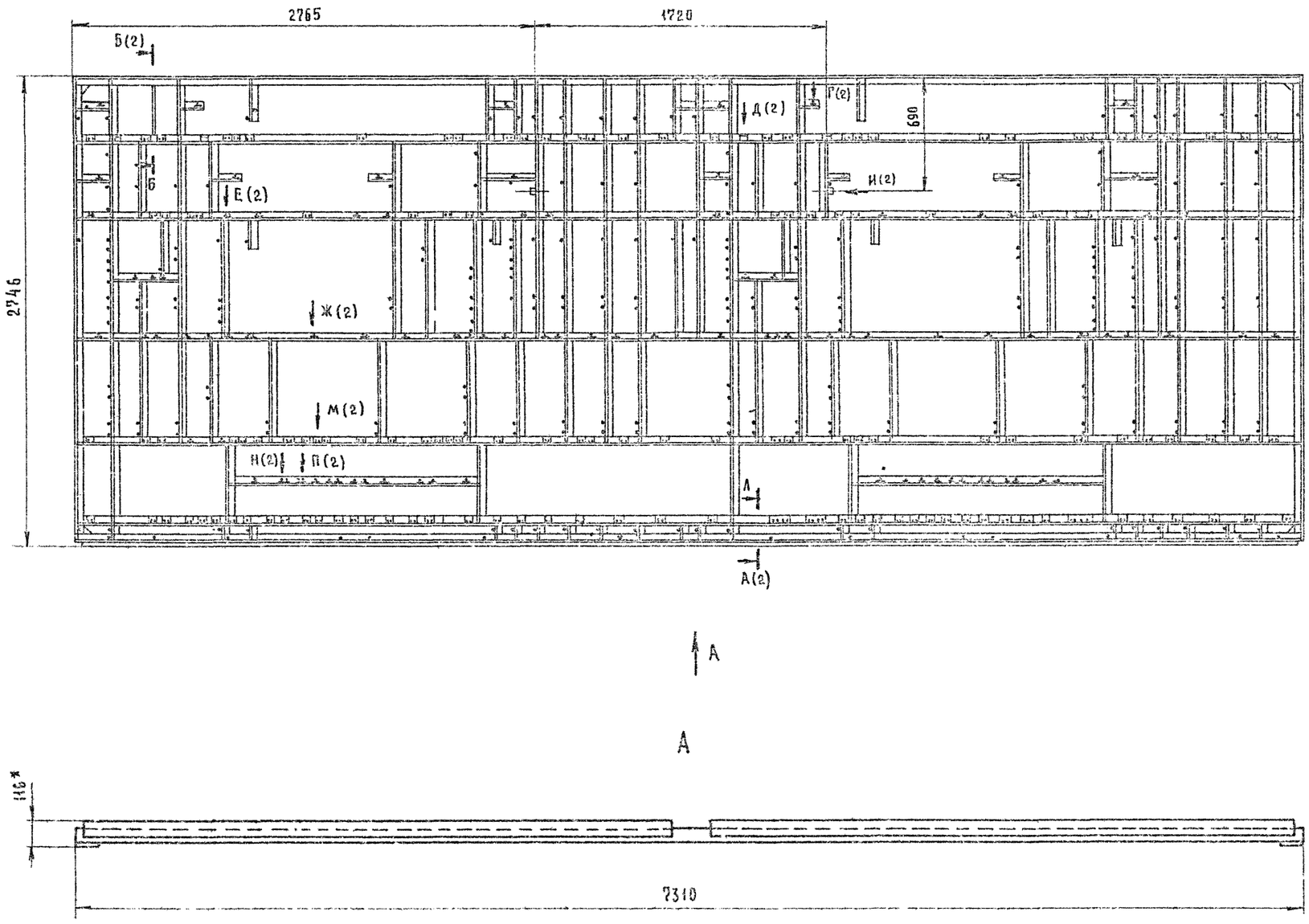

Техническая характеристика

1. Назначение кондуктора – для сборки пространственных блоков панелей наружных стен
2. Тип кондуктора – вертикальный
3. Количество типоразмеров собираемых пространственных блоков, шт – 20
4. Собираемые пространственные блоки: КПВ 5, КПВ 29, КПВ 29-2, КПВ 6, КПВ 6-2, КПВ 133, КПВ 210, КПВ 210-3, КПВ 85, КПВ 86, КПВ 91, КПВ 92, КПВ 102, КПВ 103, КПВ 33, КПВ 33-2, КПВ 101, КПВ 22-3, КПВ 135-2, КПВ 50.
5. Количество одновременно собираемых блоков, шт – 2
6. Габаритные размеры пространственных блоков (наиб), мм
   - длина – 3610
   - ширина – 2740
   - высота – 115
7. Габаритные размеры кондуктора, мм
   - длина – 7310
   - ширина – 2746
   - высота – 186
8. Масса кондуктора, кг – 620

					409-13-025.90-0			
Изм	Лист	№ докум.	Подп.	Дата	Кондуктор для сборки арматурных блоков панелей наружных стен (вертикальный)	Лит	Масса	Масштаб
Разраб		Ямсалко				Н	680	1:20
Пров		Погребнов				Лист 1	Листов 2	
Т.контр		Журавлев						
Рукоп		Журавлев				Гипростроммаш Москва		
Н.контр		Погребнов						
Утв		Валганов						

25036-07 13 Формат А2

Б - Б (1:2) (1)

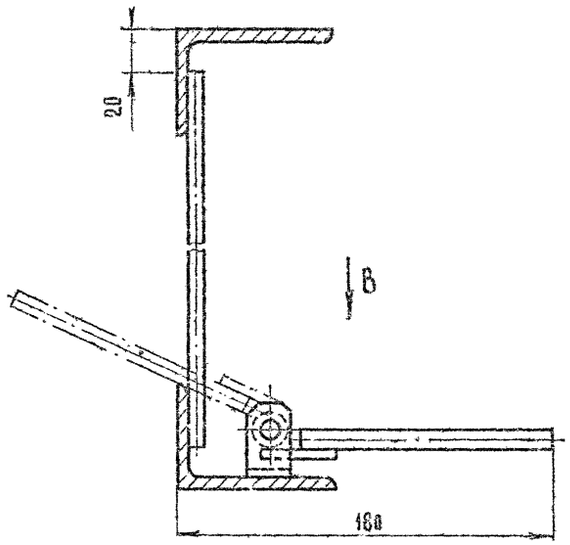

Г (1:2) (1)

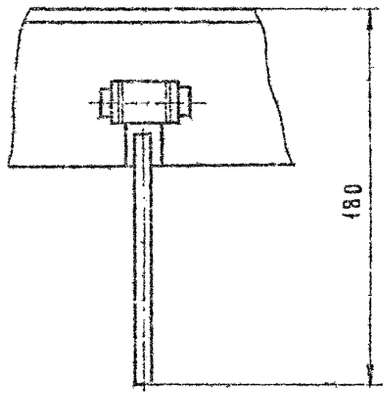

Д (1:2) (1)

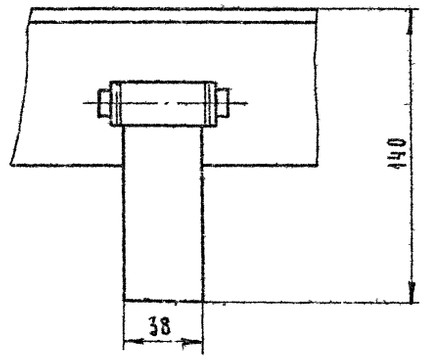

Е (1:2) (1)

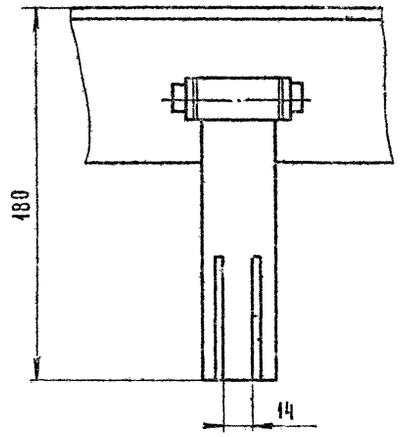

В (1:2)

М (1:2) (1)

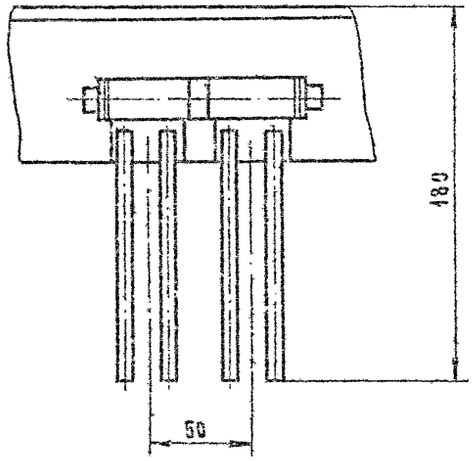

И (1:2) (1)

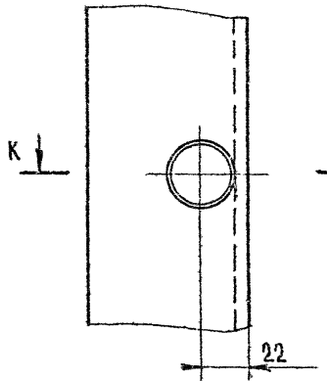

К - К (1:2)

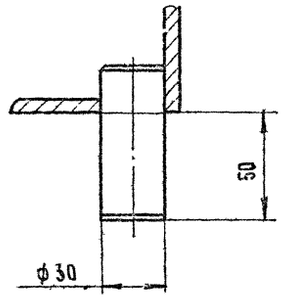

Л - А (1:2) (1)

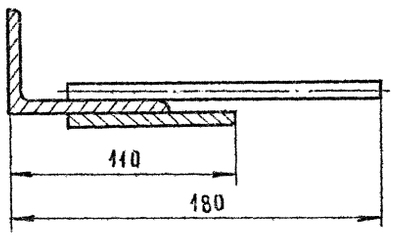

Ж (1:2) (1)

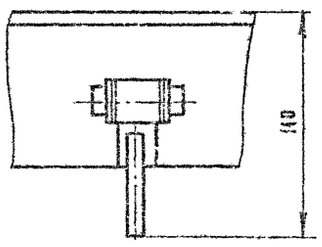

Н (1:2) (1)

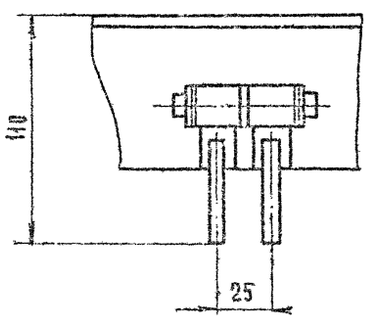

П (1:2) (1)

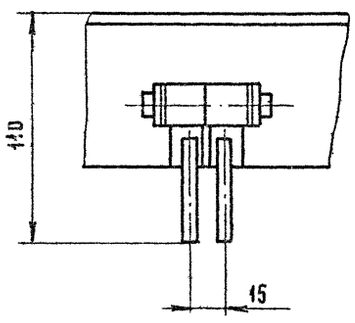

Альбом 6 часть 2

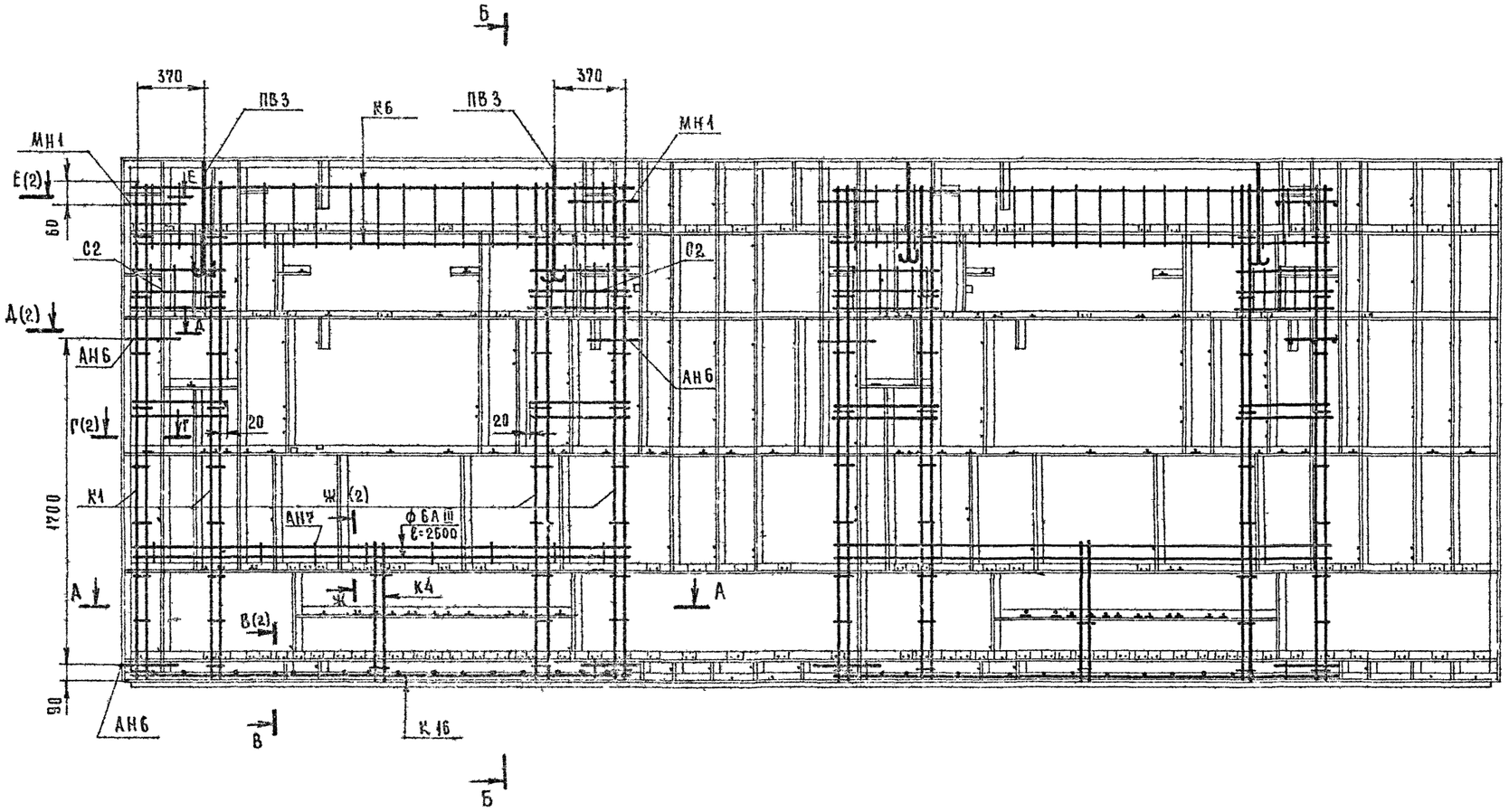

Б - Б (1:10)

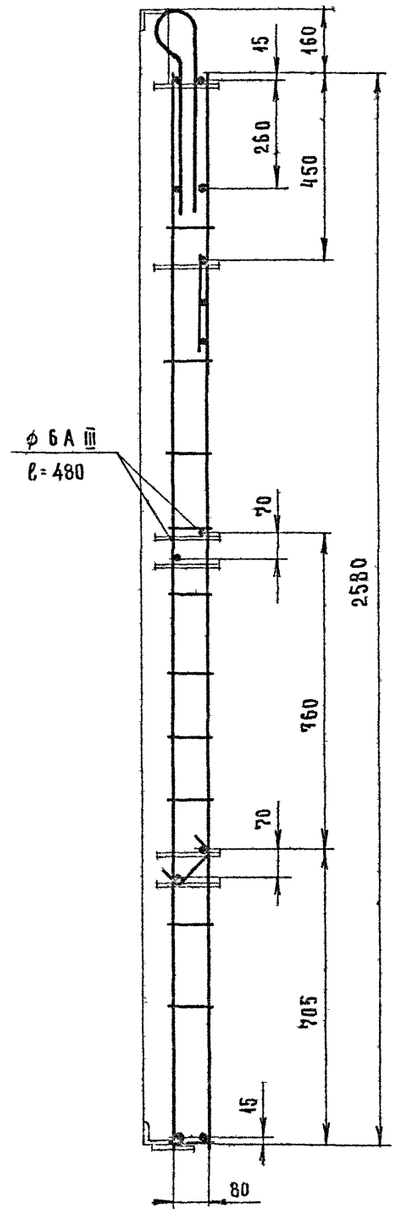

А - А (1:10)

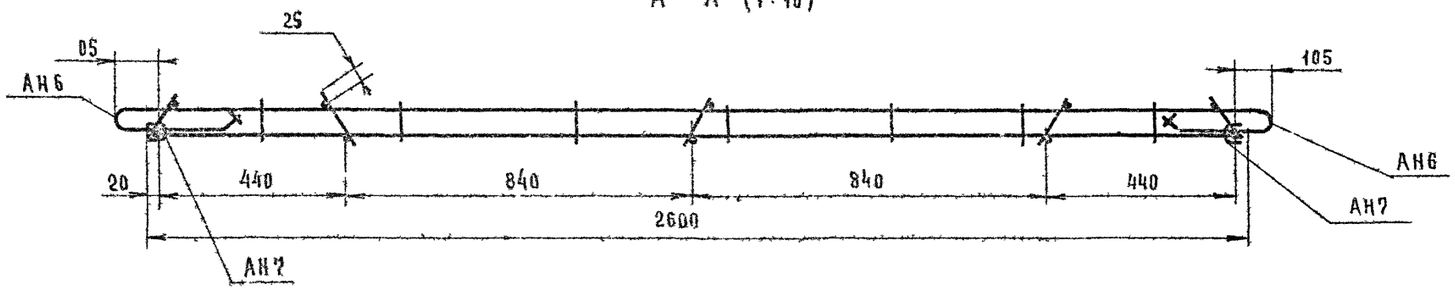

Изм	Лист	N докум	Подп.	Дата
Разраб.		Амелько		03.91
Пров		Погребной		03.91
Т.контр		Журавлев		03.91
Укоб.		Журавлев		03.91
Н.контр		Погребной		03.91
Утв		Варганов		

409-13-025.90-0

Кондуктор для сборки арматурных блоков наружных стен. Схема сборки блока КПВ5 для панелей Н2г, Н5г, Н69г, Н90г

ш3546/5.00.000.-01 07

Лит.	Масса	Масшт
И		1:20

Лист 1 | Листов 2

Гипростроммаш Масштг

25038-07 15

Формат А2

Инв. N подл. | Подп. и дата | Взам. инв. N | Инв. N дубл. | Подп. и дата

Г - Г (1:2) (1)

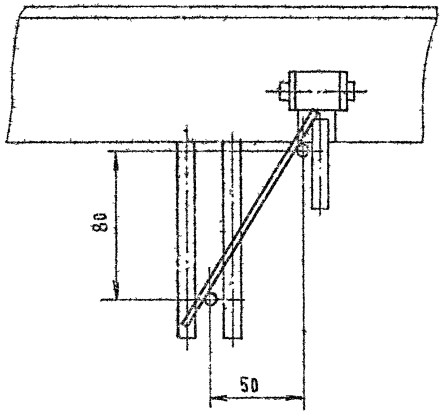

Ж - Ж (1:2) (1)

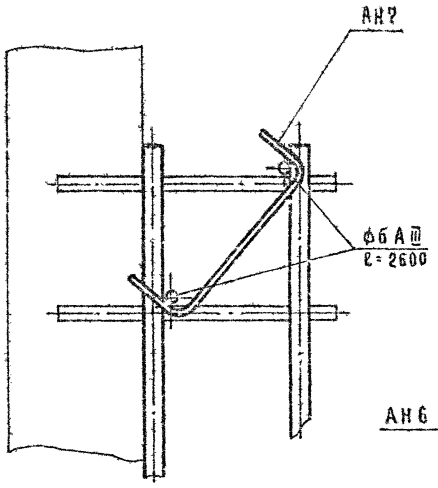

Д - Д (1:2) (1)

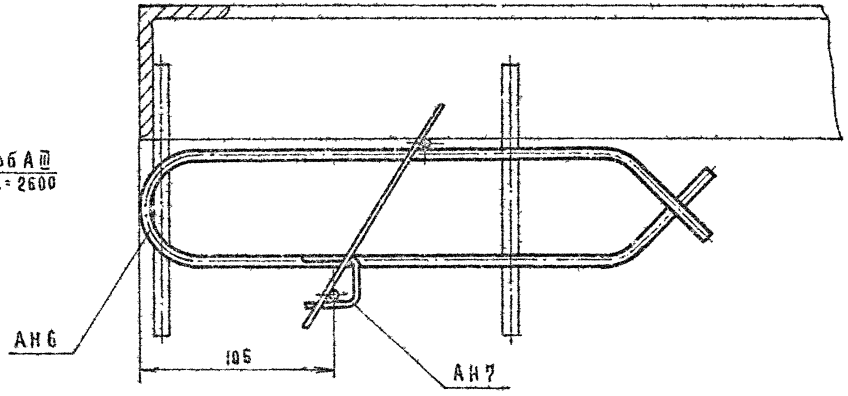

Е - Е (1:2) (1)

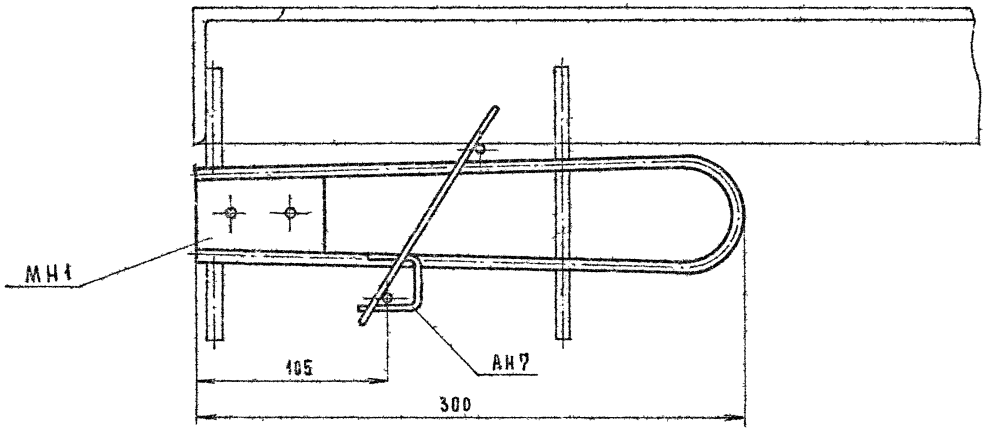

В - В (1:2) (1)

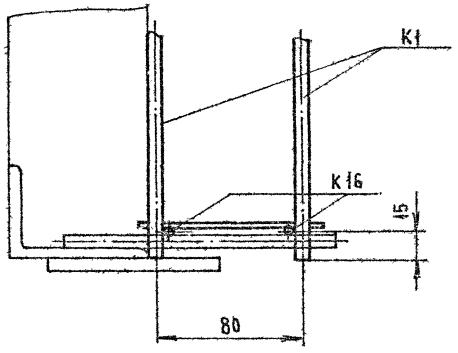

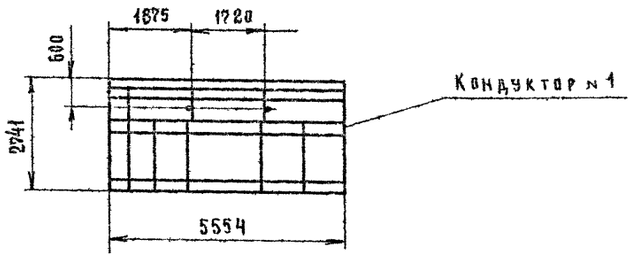

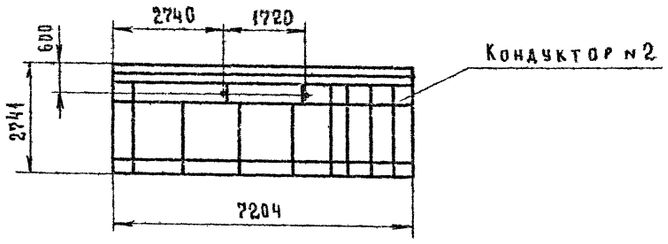

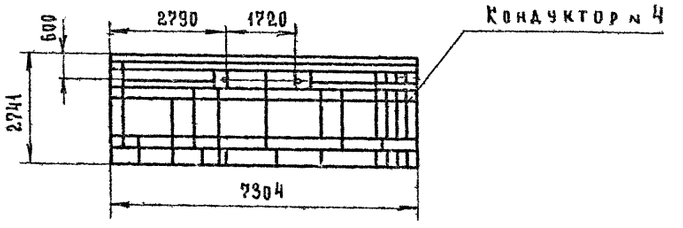

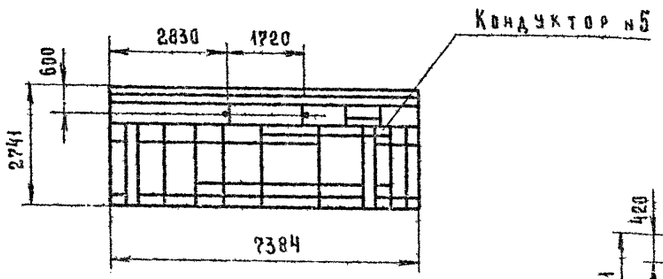

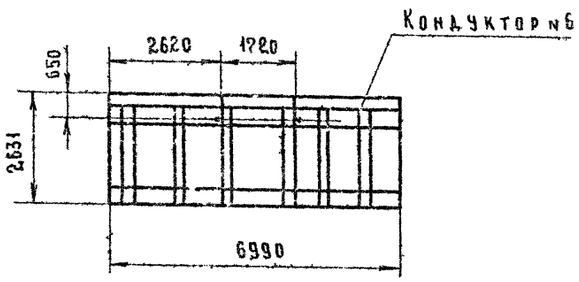

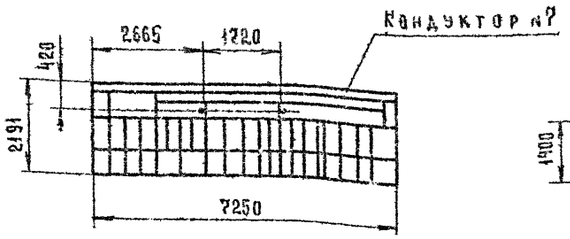

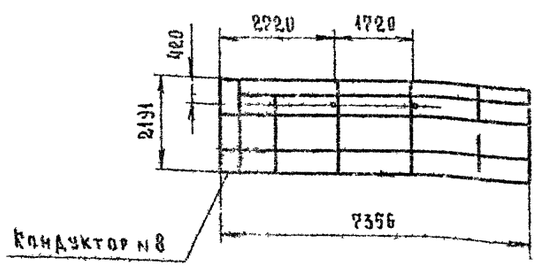

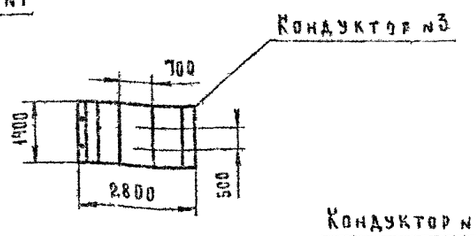

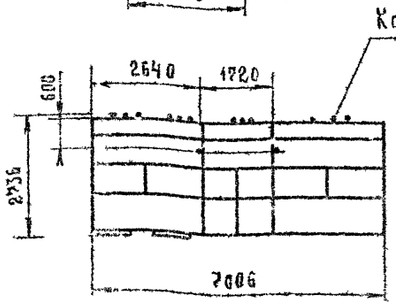

№№ п/п	Шифр кондуктора	Обозначение железобетонных изделий и соответствующих им арматурных блоков		Тип кондуктора	Количество типоразмеров блоков	Количество возвращаемых рамных блоков	Наибольшие габаритные размеры арматурных блоков, мм			Габаритные размеры кондукторов, мм			Масса кондуктора, кг	Примечания
		ж/б изделия	Арматурные блоки				длина	ширина	высота	длина	ширина	высота		
1.	3549/37.00.000-01	В1у-Г; В1-2у-Г; В1-7у-Г; В1-8у-Г; В1-9у-Г; В1-10у-Г; В1-11у-Г; В2-3у-Г; В3у-Г; В1-6у-Г; В4у-Г; В4-2у-Г; В8у; В9-2у; В10-2у В15у-Г; В19у; В25у	КПВ1-Г; КПВ1-2-Г; КПВ1-7-Г; КПВ1-8-Г КПВ1-9-Г; КПВ1-10-Г; КПВ1-11-Г КПВ2-3-Г; КПВ-3-Г; КПВ1-6-Г; КПВ4-Г КПВ4-2-Г; КПВ8; КПВ9-2; КПВ10-Г; КПВ-15-Г; КПВ 18; КПВ 25	Вертикальный	18	1 или 2	5330	2745	150	5554	2741	211	480	
2.	3549/37.00.000-02	В1-3у-Г; В1-4у-Г; В1-5у-Г; В10у-Г В2-2у-Г; В2-4у-Г; В12у-Г; В17-2у-Г В26у-Г; В26-2у-Г	КПВ1-3-Г; КПВ1-4-Г; КПВ1-5-Г; КПВ10-Г КПВ2-2-Г; КПВ12-Г; КПВ17-2-Г; КПВ26-Г;		8	1	7052	2745	150	7204	2741	211	490	
3.	3549/37.00.000-03	В9-3у	КПВ9-3	Горизонтальный	1	1	2745	1310	160	2763	1400	211	103	
4.	3549/37.00.000-04	В15у-Г; В8-2у; В13у; В18у В17у-Г; В29у-Г	КПВ15-Г; КПВ8-2; КПВ13; КПВ14; КПВ17-Г; КПВ-29-Г	Вертикальный	6	1 или 2	4332	2745	130	7304	2741	211	655	
5.	3549/37.00.000-05	В6у; В6-2у; В6-3у-Г; В24у; В24-2у В24-3у; В7у; В7-2у; В7-3у; В5у-Г В5-3у-Г; В11у-Г.	КПВ6; КПВ6-3; КПВ24; КПВ24-2 КПВ7; КПВ7-2; КПВ7-3; КПВ5-Г; КПВ5-3-Г; КПВ11-Г		10	1	2160	2745	130	7384	2741	211	610	
6.	3549/37.00.000-06	31у; 31-2у; 33у; 33-2у.	КПЭ-1; КПЭ1-2; КПЭ3; КПЭ3-2		4	2	3340	2600	180	6990	2631	286	510	
7.	3549/37.00.000-07	Ц81у; Ц81-2у; Ц81-3у; Ц81-4у Ц81-5у; Ц81-6у; Ц81-8у; Ц82у Ц82-2у; Ц82-4у; Ц82-5у; Ц84у; Ц84-3у; Ц84-4у; Ц84-5у; Ц85у; Ц85-2у; Ц86у; Ц86-1у; Ц817у	ПКЦ81; ПКЦ81-2; ПКЦ81-3; ПКЦ81-4 ПКЦ81-5; ПКЦ81-6; ПКЦ81-8; ПКЦ82 ПКЦ82-2; ПКЦ82-4; ПКЦ82-5; ПКЦ84; ПКЦ84-3; ПКЦ84-4; ПКЦ 84-5; ПКЦ85; ПКЦ85-2; ПКЦ86; ПКЦ811; ПКЦ817		20	1	7207	2060	130	7256	2191	216	635	
8.	3549/37.00.000-08	Ц83у; Ц87у; Ц87-2у; Ц810у Ц812у; Ц816у; Ц818у	ПКЦ83; ПКЦ87; ПКЦ87-2; ПКЦ810; ПКЦ812; ПКЦ816; ПКЦ818		7	2	3340	2060	140	7356	2191	216	595	
9.	3549/37.00.000-09	ПЖ1-2уа; ПЖ2уа; ПЖ4уа.	АБПЖ1-2; АБПЖ2; АБПЖ4		3	2	3420	2240	35	7006	2736	186	340	

Изм.	Лист	№ докум.	Подп.	Дата
Разраб.		Амгалько		03.91
Пров.		Погребной		03.91
Т. контр.		Храбаев		03.91
Руков.		Погребной		03.91
Н. контр.		Гогиберидзе		03.91
Утв.		Вартанов		

409-13-025.90-0

Комплекту кондукторов для сборки арматурных сварных каркасов панелей внутренних стен и перегородок

Ш 3546/6 09 СВО 80

Лит.	Масса	Масштаб
И	4418	1:100
Лист	Листов 1	

Гипростроммаш
Москва

Инв. № подл. | Подп. и дата | Взам. инв. № | Инв. № дубл. | Подп. и дата

Формат А2

Альбом 6 часть 2

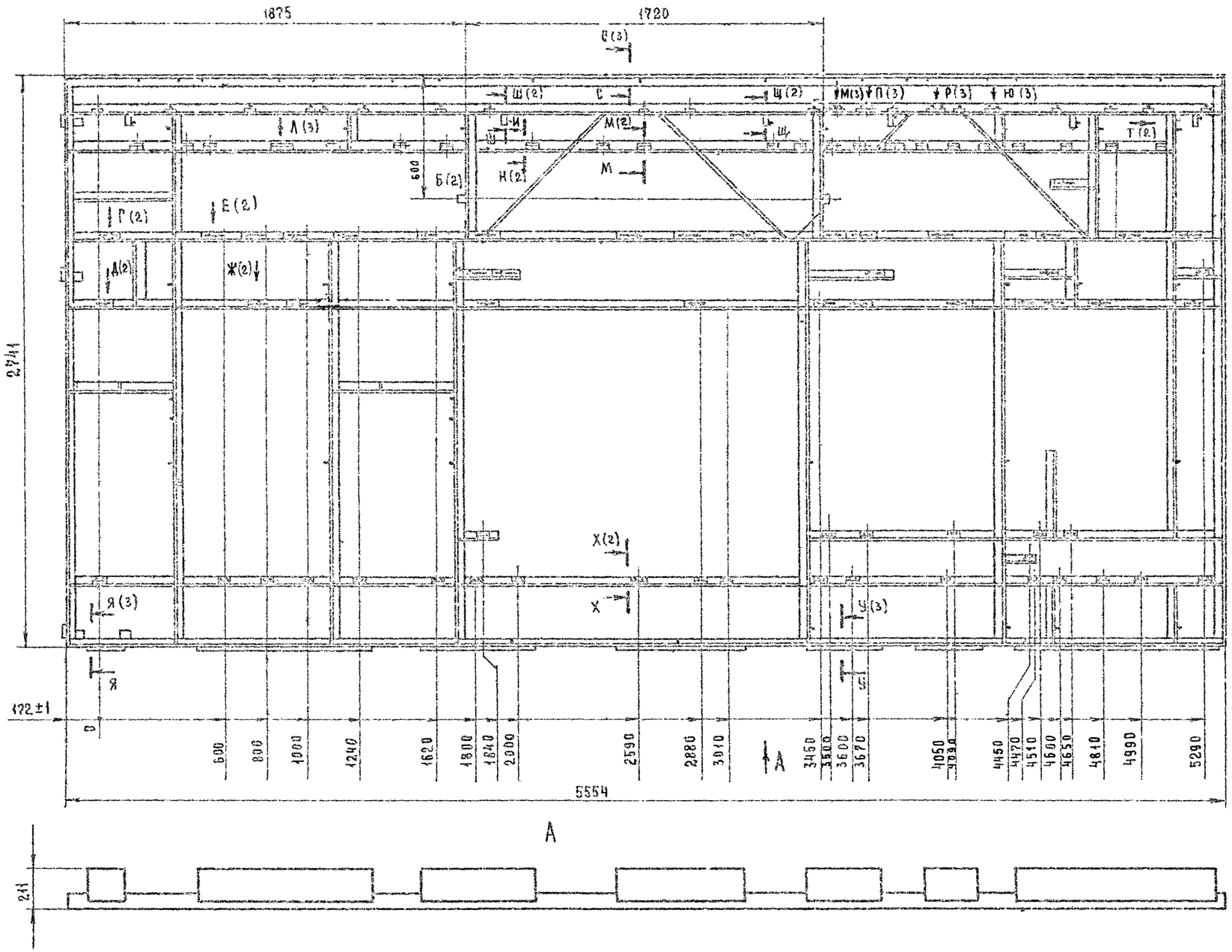

Техническая характеристика:

1. Назначение кондуктора для сборки арматурных блоков панелей внутренних стен.
2. Тип кондуктора - вертикальный
3. Количество типоразмеров собираемых арматурных блоков, шт. — 18
4. Собираемые арматурные блоки: КПВ1г; КПВ1-2г; КПВ1-7г; КПВ1-8г; КПВ1-9г; КПВ1-10г; КПВ1-11г; КПВ2-3г; КПВ3г; КПВ-4г; КПВ4-2г; КПВ8; КПВ9-2; КПВ10-2г; КПВ16г; КПВ18; КПВ25; КПВ1-6г.
5. Количество одновременно собираемых блоков, шт — 1 или 2
6. Габаритные размеры арматурных блоков (наиб.) мм
   - длина — 5330
   - ширина — 2745
   - высота — 130
7. Габаритные размеры кондуктора, мм
   - длина — 5554
   - ширина — 2741
   - высота — 211
8. Масса кондуктора, кг — 480

Изм.	Лист	№ докум.	Подп.	Дата	409-13-025.90-0
Разраб.		Рогинский		03.91	Кондуктор для сборки арматурных блоков панелей внутренних стен вертикальный
Пров.		Подрябинов			
Т. контр.		Варганов			
Руков.		Варганов			
Н. контр.		Погоренко			
Утв.		Варганов			

Лит.	Масса	Масшт.
К	480	1:15

Лист 1 Листов 3

Гипростроммаш Москва

Формат А2

Х - Х (1:2) (1)

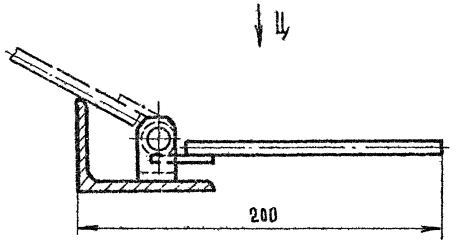

Г (1:2) (1)

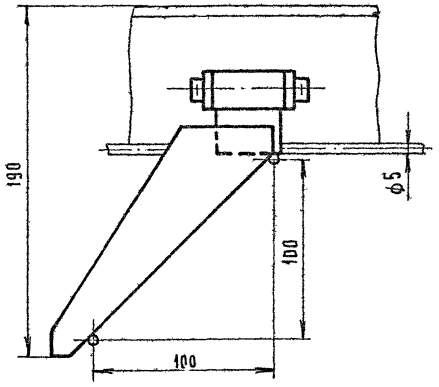

Е (1:2) (1)

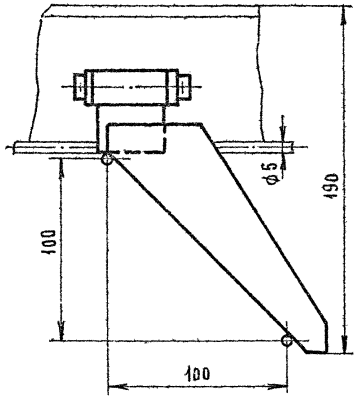

Д (1:2) (1)

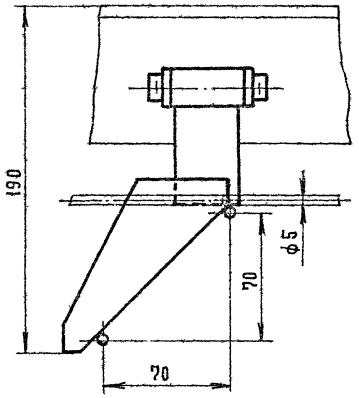

Ж (1:2) (1)

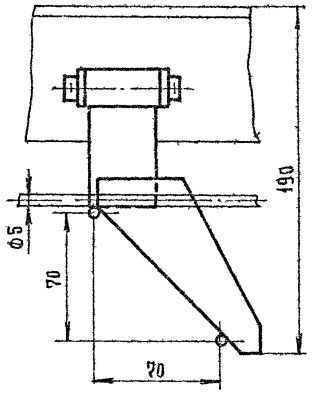

Ц (1:2)

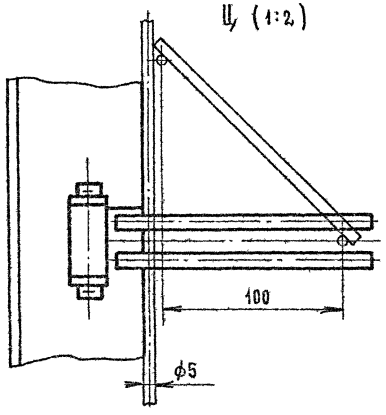

В - В (1:2)

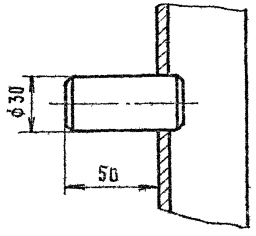

Ш - Ш (1:2) (1)

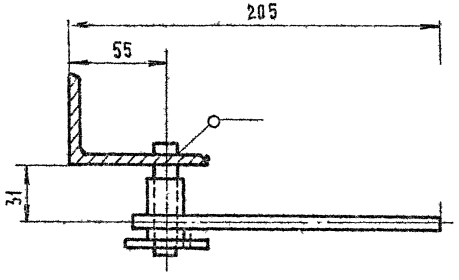

Щ - Щ (1:2) (1)

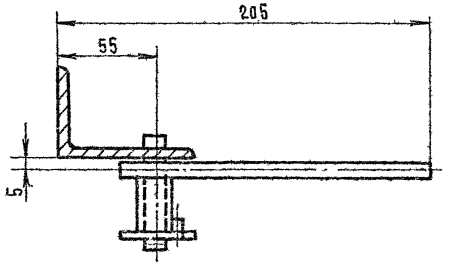

Б (1:2) (1)

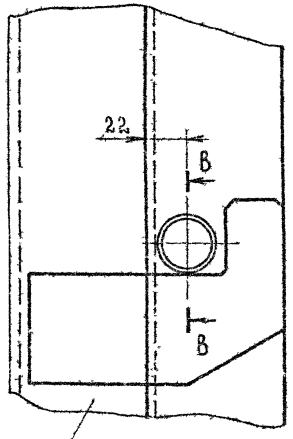

Площадка подвижная
СМЖ-286Б.00.01.000

Т (1:2) (1)

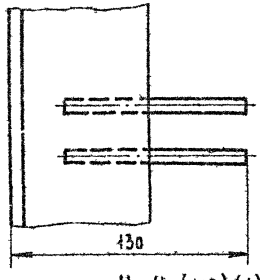

И - И (1:2) (1)

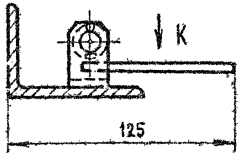

К (1:2)

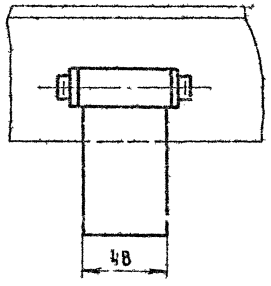

Ф (1:2)

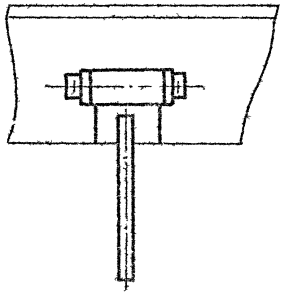

М - М (1:2) (1)

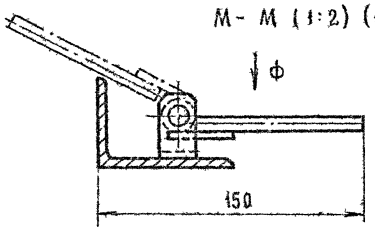

Инв. N подл.	Подп. и дата	Взам. инв. N	Инв. N дубл.	Подп. и дата

Изм.	Лист	N докум.	Подп.	Дата

409-13-025.90-0

Лист 2

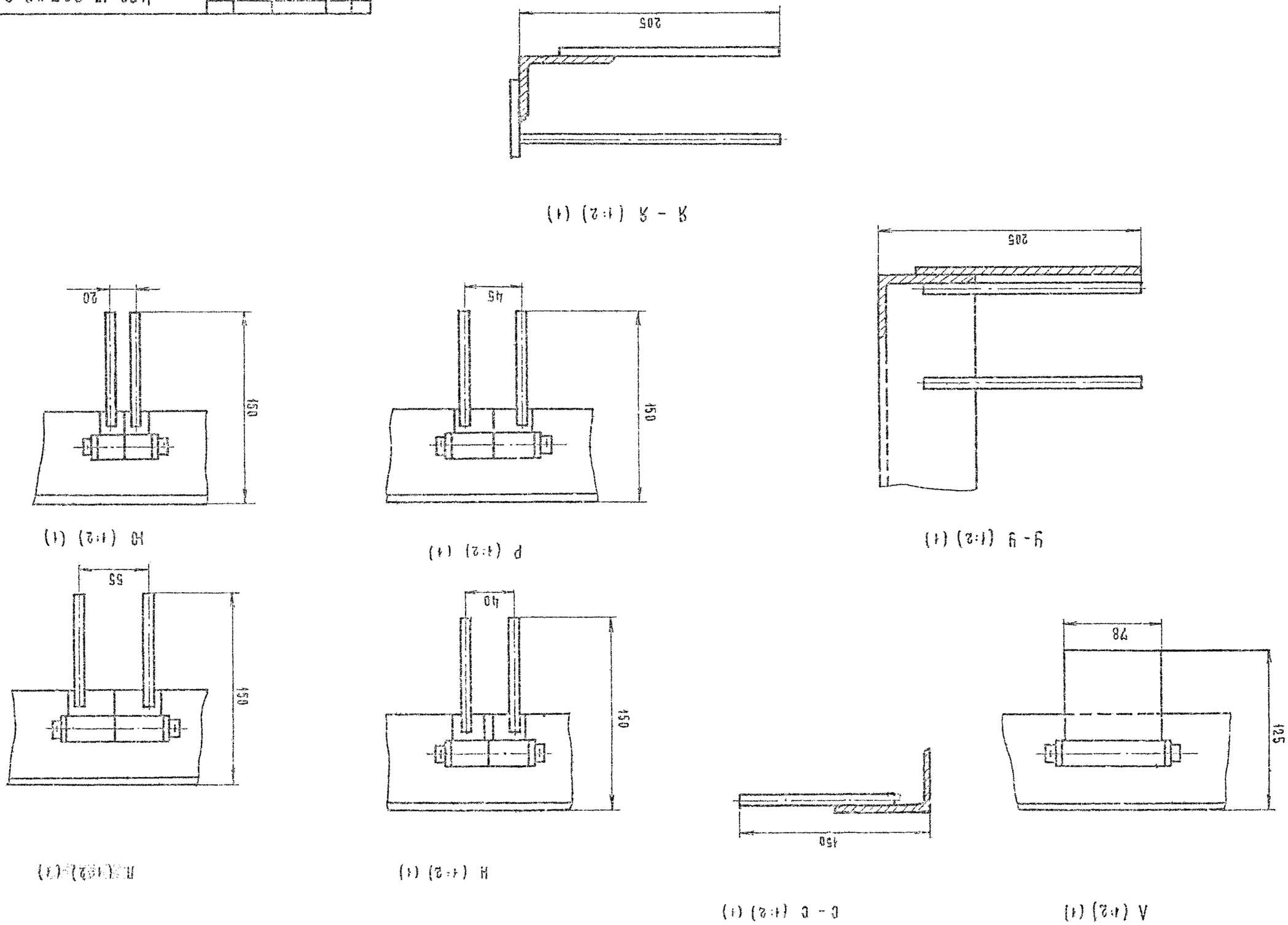

409-13-025.90-0

Инв. № 1954 | Подп. и дата | Взам. инв. № | Инв. № 4954 | Подп. и дата

А А Б Б О М Б

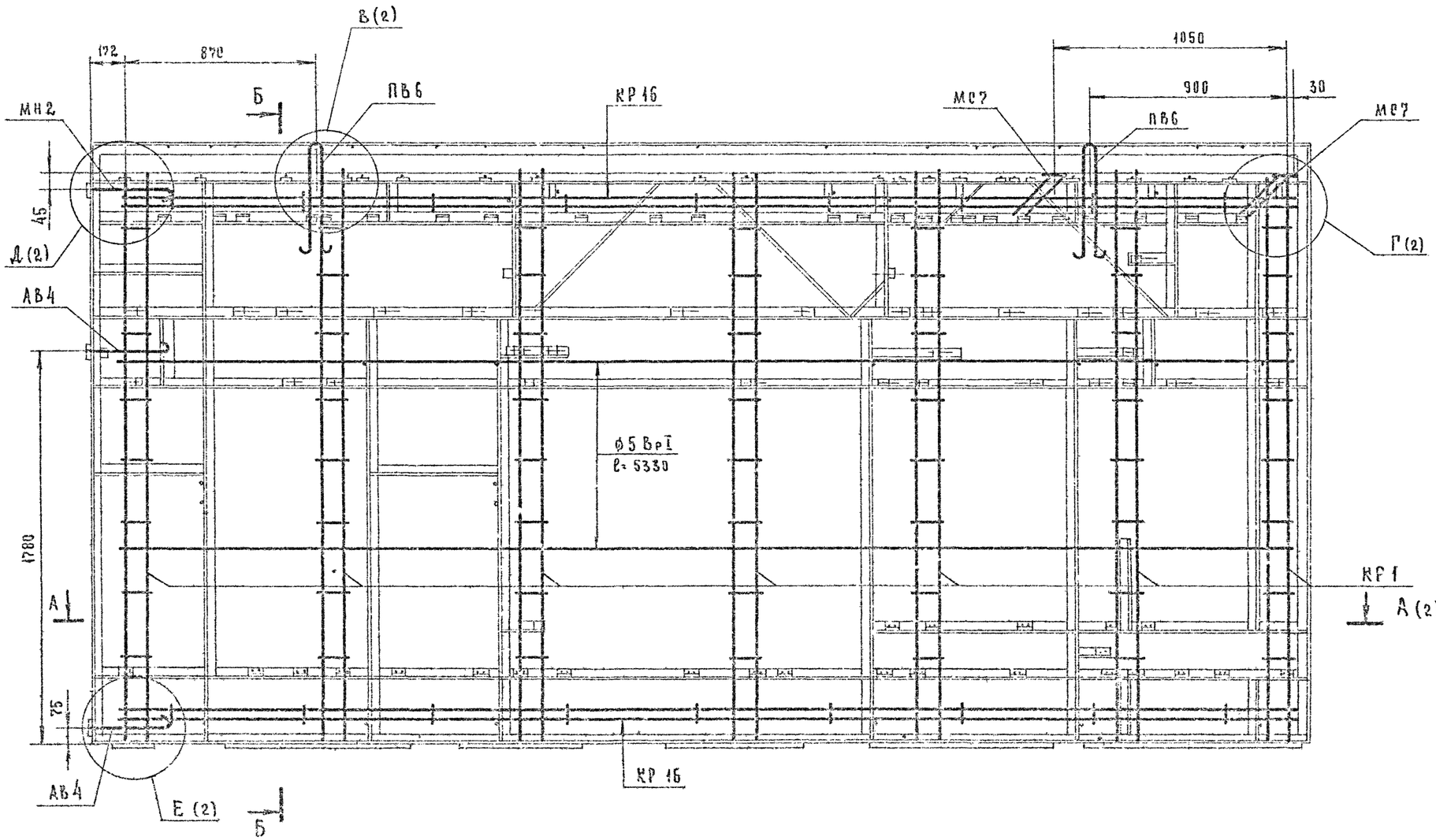
В(2)
172
870
Б
ПВ6
КР16
МС2
1050
900
30
МС7
ПВ6
МН2
45
Д(2)
Г(2)
АВ4
ф5 ВрI
ℓ= 5330
1780
А
КР1
А(2)
75
АВ4
Е(2)
5
КР16

Б - Б (1:10)

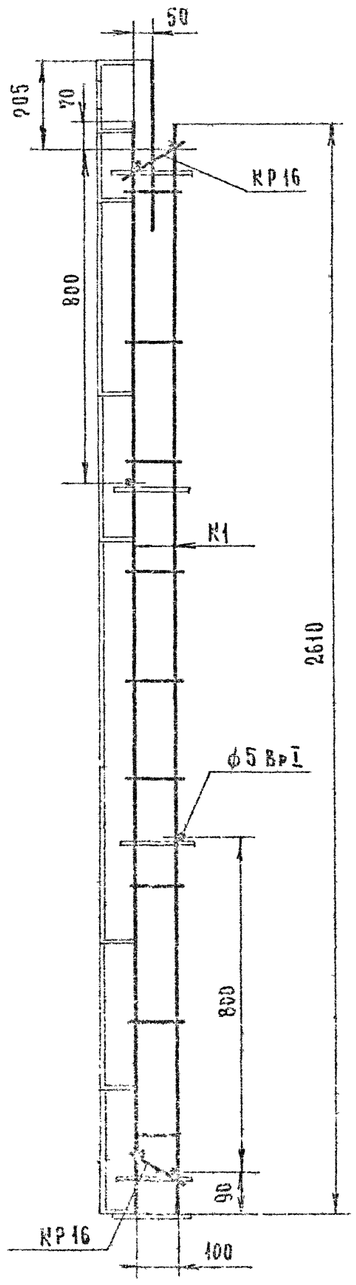
50
205
70
КР16
800
К1
2610
ф5 ВрI
800
90
КР16
100

| | | |

А - А (1:10) (1)

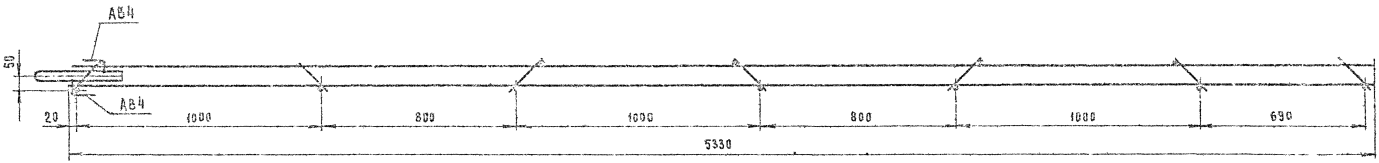

В (1:5) (1)

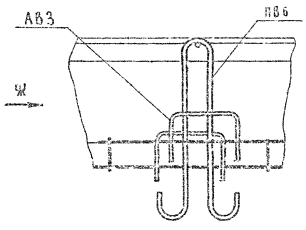

Ж (1:5)

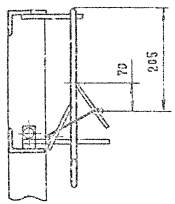

Г (1:5) (1)

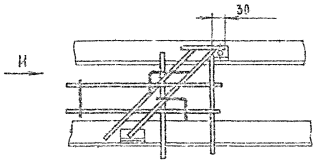

И (1:5)

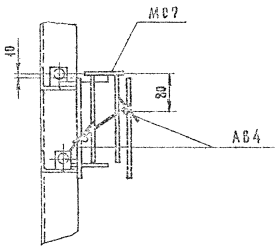

Д (1:5) (1)

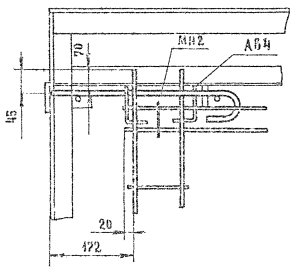

Е (1:5) (1)

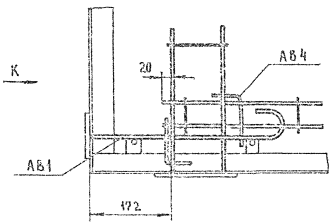

К (1:5)

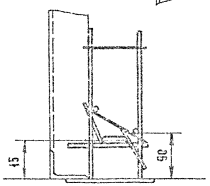

Альбом 6 часть 2

Кондуктор № 1

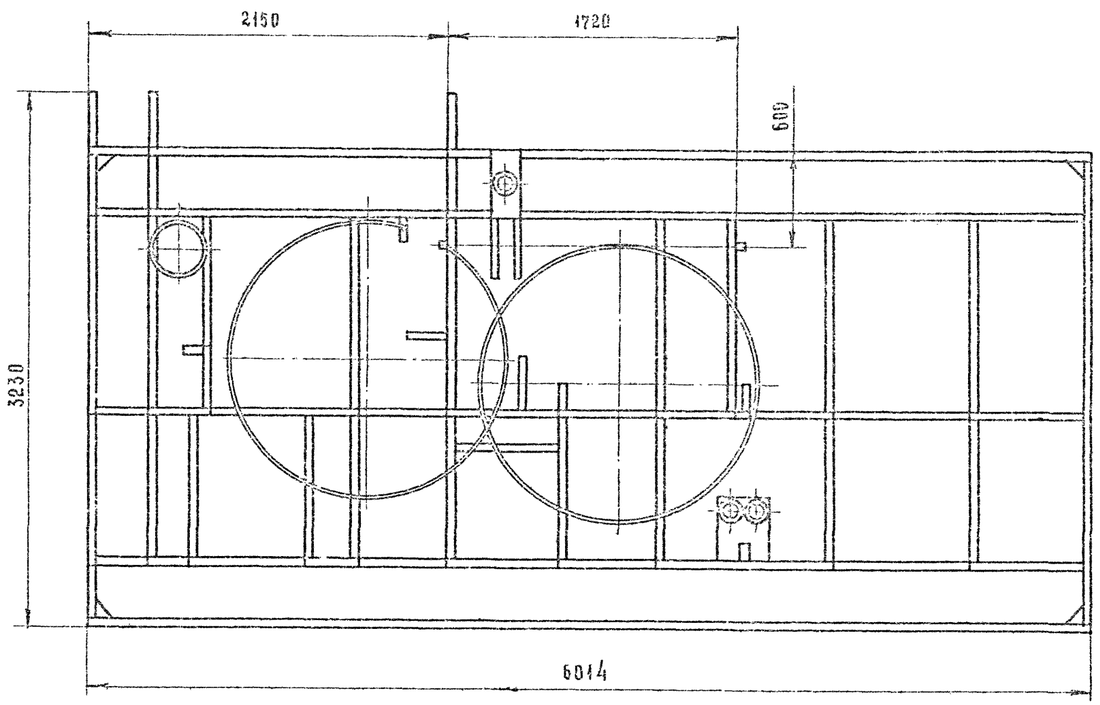

Кондуктор № 2

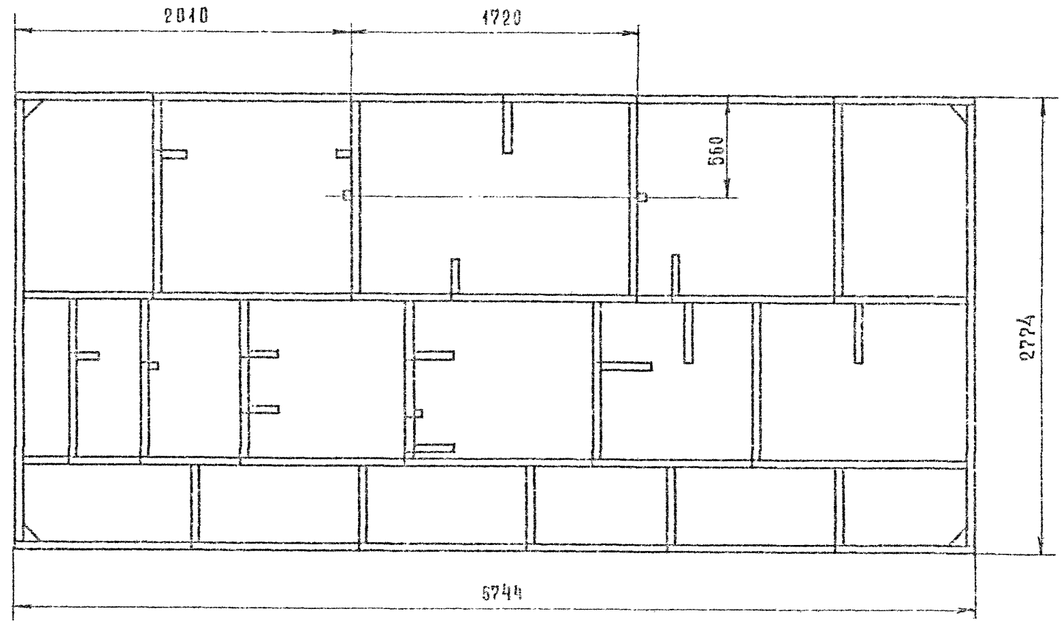

№№ п/п	Шифр кондуктора	Обозначение железобетонных изделий и соответствующих им арматурных каркасов: Ж/б изделия	Арматурные каркасы	Тип кондуктора	Количество типоразмеров каркаса	Количество одновременно собираемых каркасов	Наибольшие габаритные размеры арматурных каркасов мм: длин	шир.	выс.	Габаритные размеры кондукторов мм: длин	шир.	выс.	Масса кондуктора кг	Примечание
1	3549/38.04.000	ПБТ 21.15-43.15 ТУ	КП1	Вертикальный	23	1	6130	3220	410	6014	3230	450	465	
		ПБТ 24.23-43.15 ТУ	КП3											
		ПБТ 27.18-43.15 ТУ	КП13											
		ПБТ 45.18-43.15 ТУ	КП9											
		ПБТ 45.30-43.15 ТУ	КП16											
		ПБТ 46.15-43.15 ТУ	КП6											
		ПБТ 46.18-43.15 ТУ	КП10											
		ПБТ 51.18-43.15 ТУ	КП11											
		ПБТ 51.30-43.15 ТУ	КП17											
		ПБТ 45.15-43.15 ТУ	КП5											
		ПБТ 54.19-43.15 ТУ	КП12											
		ПБТ 54.30-43.15 ТУ	КП18											
		ПБТ 60.18-43.15 ТУ	КП14											
		ПБТ 60.30-43.15 ТУ	КП19											
		ПБТ 42.30-43.15 ТУ	КП15											
		ПБТ 60.30-43.15 ТУ-1	КП22											
		ПБТ 60.15-43.15 ТУ	КП8											
		ПБТ 62.30-43.15 ТУ	КП29											
		ПБТ 27.21-43.15 ТУ	КП2											
		ПБТ 31.33-43.15 ТУ	КП39											
		ПБТ 31.33-43.15 ТУ-1	КП21											
		ПБТ 54.30-43.15 ТУ-1	КП26											
		ПБТ 54.30-43.15 ТУ-2	КП27											
2	3549/38.02.000	ПБТ 30.39-43.15 ТУ	КП23		5	1	5850	2820	350	5744	2774	324	330	
		ПБТ 47.19-43.15 ТУ	КП24											
		ПБТ 47.19-43.15 ТУ-1	КП25											
		ПБТ 40.16-35.15 ТУ	КП28											
		ПБТ 58.46-40.15 ТУ	КП29											

Изм.	Лист	№ докум.	Подп.	Дата
Разраб.		Фейдлин		12.90
Пров.		Хосоянов		12.90
Н. контр.		Мякинин		12.90
Рукоп.		Мякинин		12.90
Н. контр.		Хосоянов		12.90
Утв.		Мякинин		12.90

409-13-025.90-0

Комплект кондукторов для сборки пространственных каркасов плит покрытий 3546/7 00.000 ВО

Лит.	Масса	Масшт.
К	795	1:25

Лист | Листов 1

Гидростроммаш Москва

Инв. № подл. | Подп. и дата | Взам. инв. № | Инв. № подл. | Подп. и дата

25038-07 23 Формат 12

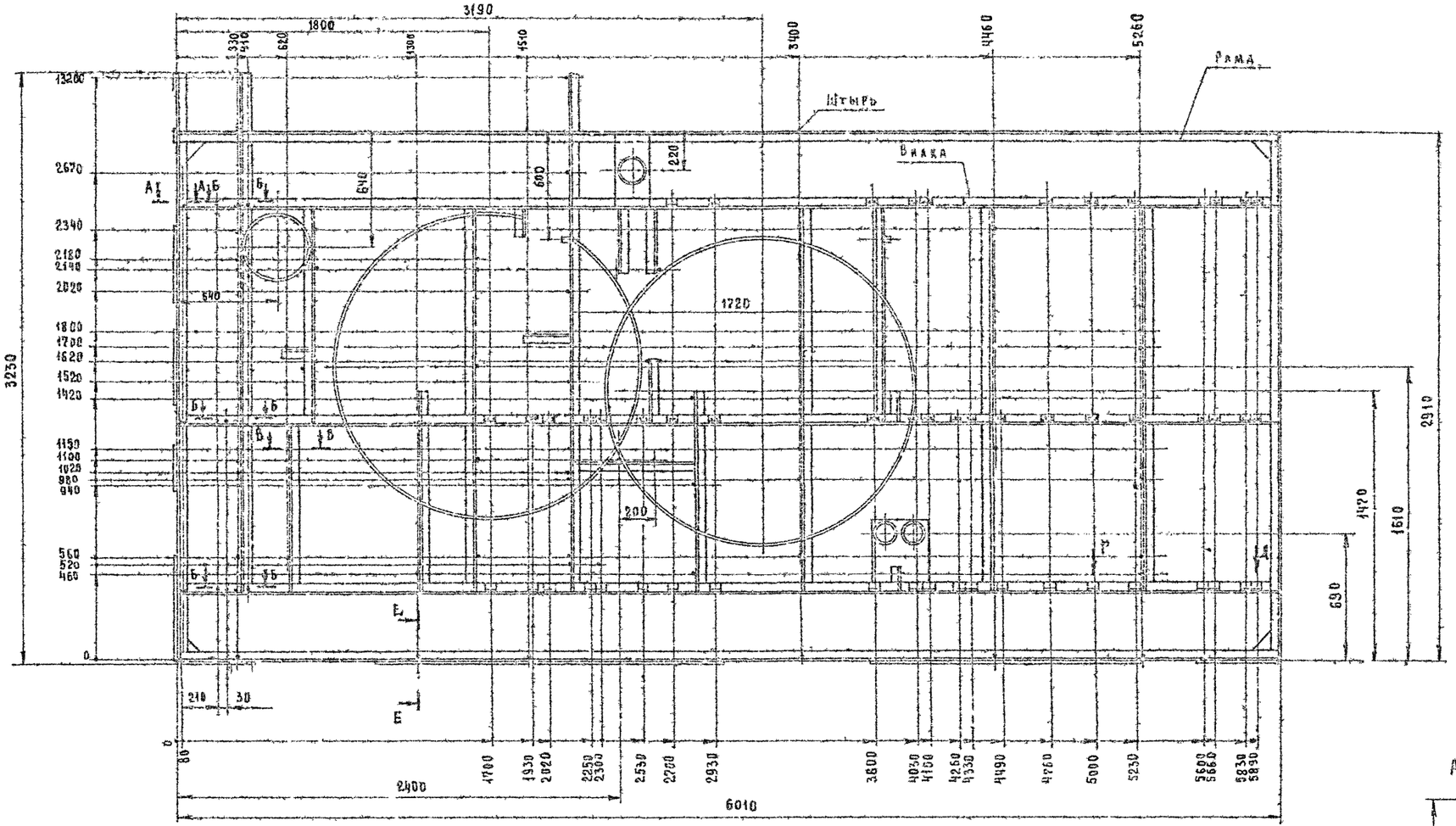

Техническая характеристика

1. Назначение кондуктора – для сборки пространственных каркасов плит покрытий.
2. Тип кондуктора – вертикальный
3. Количество типоразмеров собираемых пространственных каркасов, шт – 23
4. Собираемые пространственные каркасы для плит покрытий – КП1; КП2; КП3; КП5; КП6; КП8; КП9; КП10; КП11, КП12, КП13; КП14, КП15; КП16; КП17; КП18; КП19; КП20; КП21; КП22; КП26; КП29; КП39.
5. Габаритные размеры пространственных каркасов (наиб.), мм
   - Длина – 5130
   - Ширина – 2220
   - Толщина – 410
6. Габаритные размеры кондуктора, мм
   - Длина – 6014
   - Ширина – 3230
   - Высота – 459
7. Масса пространственного каркаса (наиб.), кг – 214
8. Масса кондуктора, кг – 465

А-А (1:4)

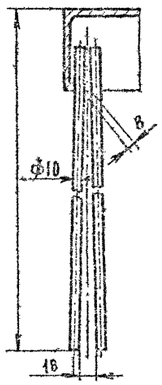

Р (1:4)

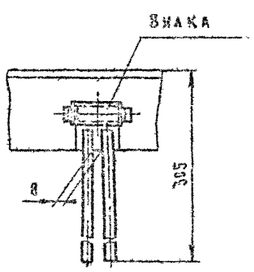

Б-Б (1:4)

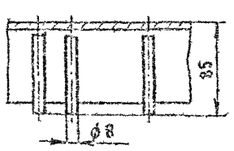

Д (1:4)

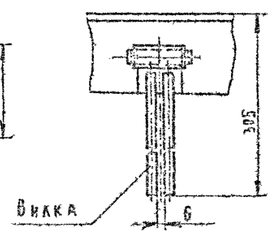

Е-Е (1:4)

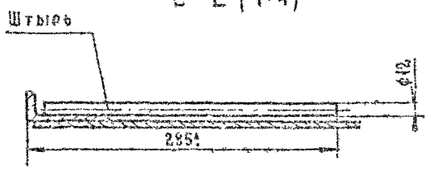

В-В (1:4)

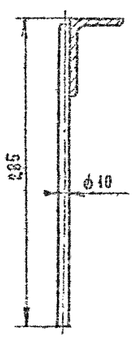

				409-13-025.90-0	
Изм.	Лист	№ докум.	Подп.	Дата	
Разраб.		Фрейдлин		12.90	Кондуктор № 1
Пров.		Коробков		12.90	3546/2.01.000 ВО
Т.контр.		Мякинин		12.90	
Руковод.		Мякинин		12.90	
Н.контр.		Коробков		12.90	
Утв.		Мякинин		12.90	

Лит.	Масса	Масштаб
И	465	1:20
Лист	Листов 1	

Гипростроммаш Москва

Инв. № подл. | Подп. и дата | Взам. инв. № | Инв. № дубл. | Подп. и дата

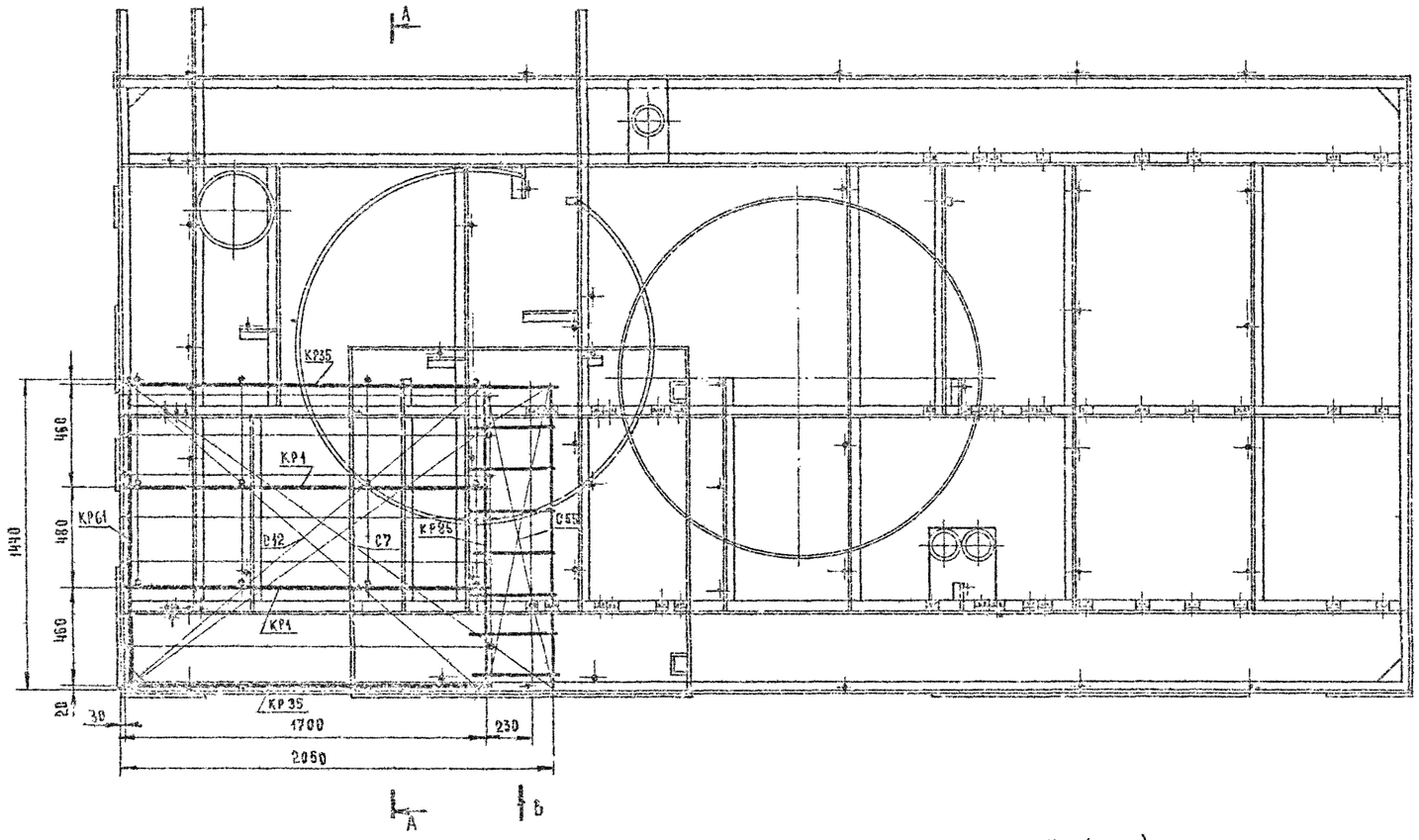

А - А

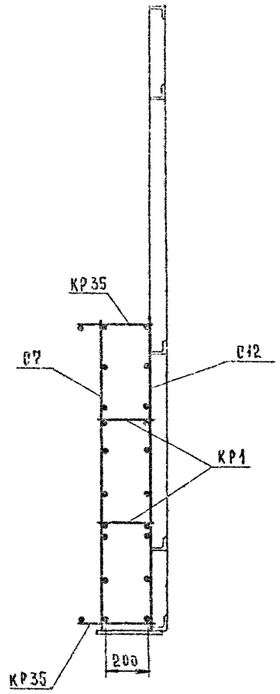

Б (1:4)

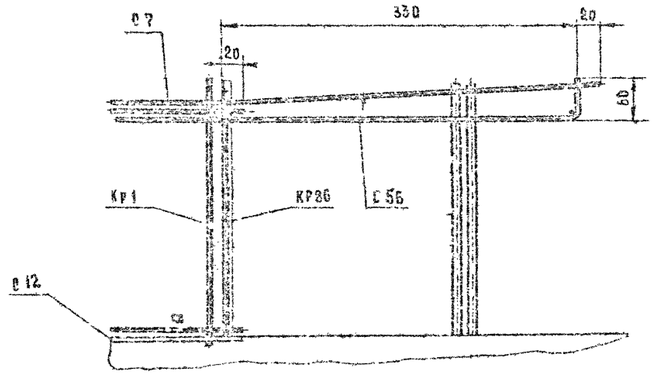

Б (1:4)

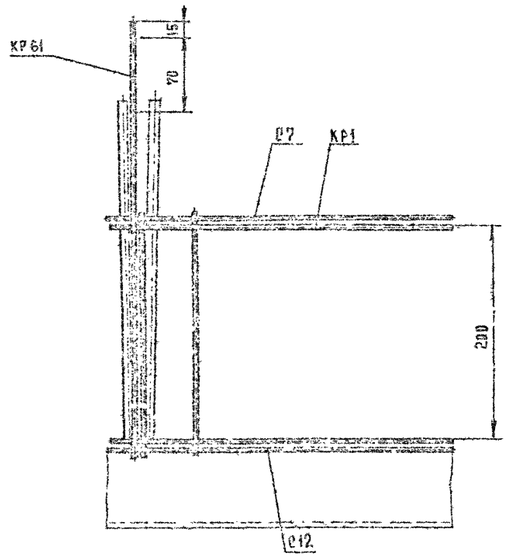

					409-13-025.90-0		
Изм.	Кол.	N докум.	Подп.	Дата	Схема сборки каркаса пространственного КПА плиты покрытия ПБТ 21.15-43.15 ТУ 3546/9.01/000 СГ-1	Лит.	Масса	Масшт
Разраб.		Френдлин		12.90		И	--	1:20
Пров.		Кособоков		12.90		Лист	Листов 1	
Т.контр.						Гипростроммаш Москва		
Руков.		Мякинин		12.90				
Н.контр.		Кособоков		12.90				
Утв.		Мякинин		12.90				

Инв. N подл. | Подп. и дата | Взам. инв. N | Инв. N дубл. | Подп. и дата

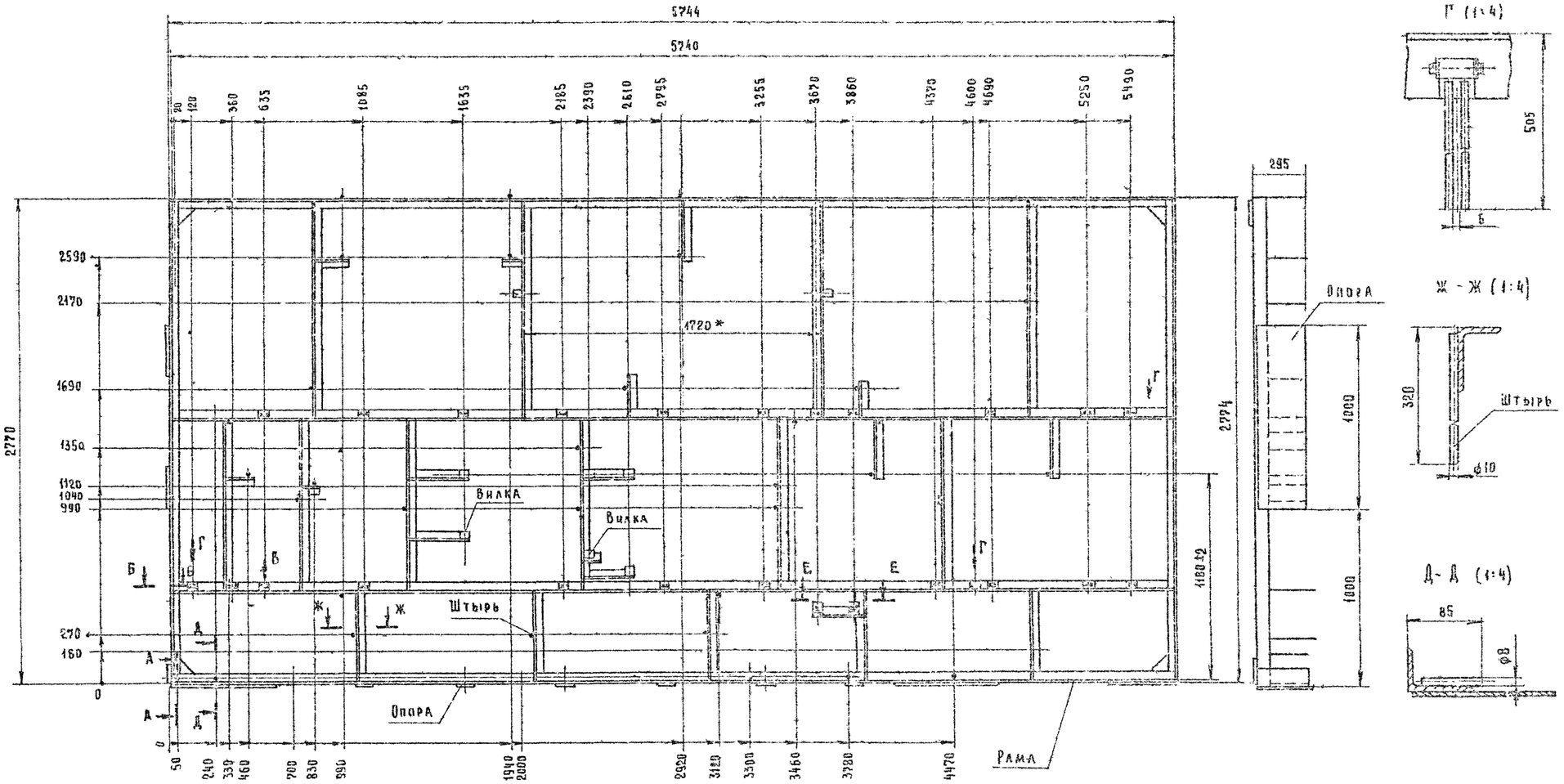

Г (1:4)

Ж - Ж (1:4)

Д - Д (1:4)

Б - Б (1:4)

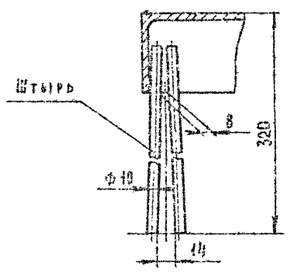

Е - Е (1:4)

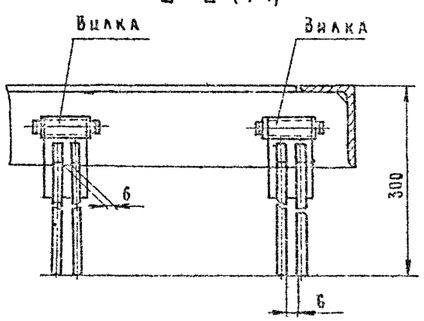

А - А (1:4)

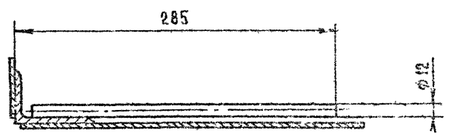

В (1:4)

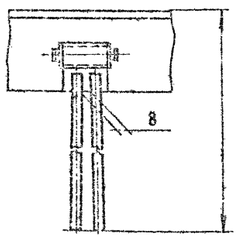

Техническая характеристика

1. Назначение кондуктора - для сборки пространственных каркасов плит покрытий.
2. Тип кондуктора вертикальный
3. Количество типоразмеров, собираемых пространственных каркасов, шт - 5
4. Собираемые пространственные каркасы для плит покрытий: КП 23, КП 24, КП 25, КП 28, КП 29.
5. Габаритные размеры пространственных каркасов (наиб.) мм

длина	- 5850
ширина	- 2920
толщина	- 350

6. Габаритные размеры кондуктора, мм

длина	- 5744
ширина	- 2924
высота	- 324

7. Масса пространственного каркаса (наиб), кг - 54
8. Масса кондуктора, кг - 330

Изм.	Лист	№ докум.	Подп.	Дата	409-13-025.90-0
Разраб.		Фрейдин		12.90	Кондуктор № 2
Пров.		Косовских		12.90	3546/7, 82.000.60
Т.контр.		Макинин		12.90	
Рейсов.		Макинин		12.90	
Н.контр.		Косовских		12.90	
Утв.		Макинин		12.90	

Лит.	Масса	Масшт.
Н	330	1:20
Лист	Листов 1	

Гипростроммаш Москва

Инв. № подл. | Подп. и дата | Взам. инв. № | Инв. № дубл. | Подп. и дата

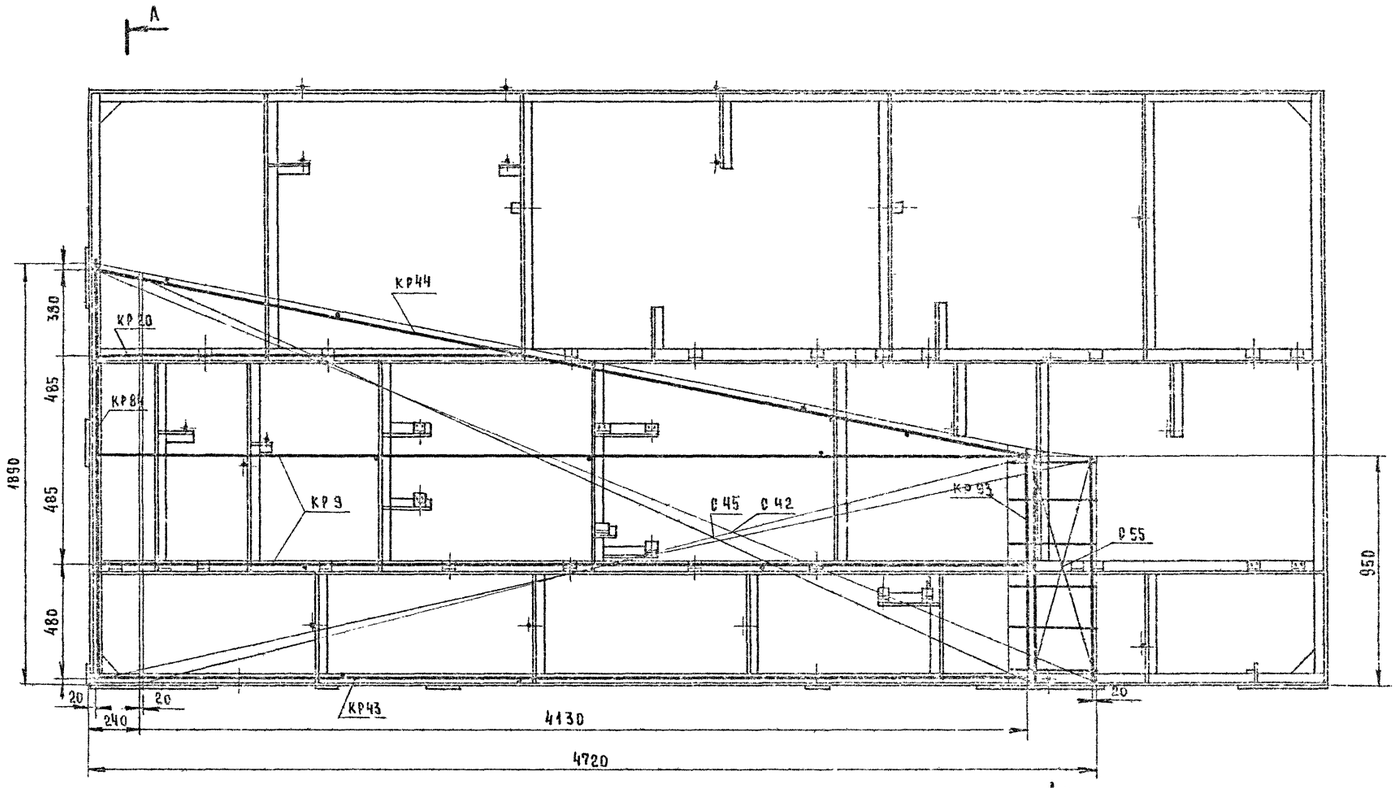

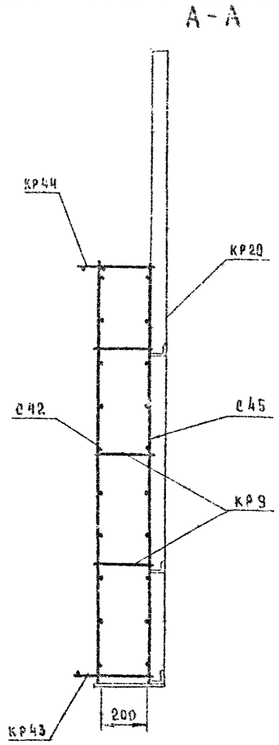

Б (1:2)

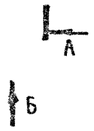

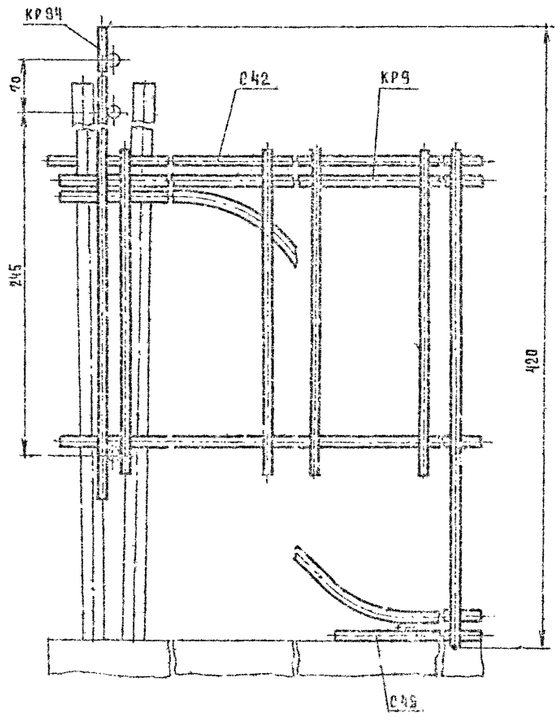

В (1:4)

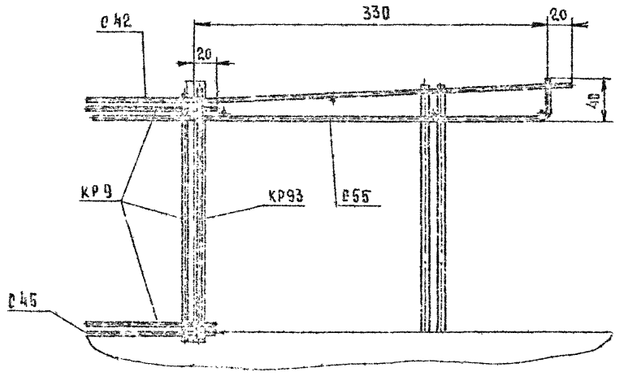

				409-13-025.90-0	
Изм.	Лист	N. докум.	Подп.	Дата	Схема сборки каркаса пространственного КП-24 плиты покрытия ПБТ-47/9-43 15ТУ 3546/9.02.000 СТ-2
Разраб.		Фрейдлин		12.80	
Пров.		Коробсков		12.80	
Т. контр.					
Руков.		Мякинин		12.80	
Н. контр.		Коробсков		12.80	
Утв.		Мякинин		12.80	

Лит.	Масса	Масшт.
И	—	1:20

Лист | Листов 1

Гипростроммаш Москва

Инв. № подл. | Подп. и дата | Взам. инв. | Инв. № дубл. | Подп. и дата

№ поз.	Шифр конструкции	Обозначение изделий	Тип конструкции	Чертежи повторно применяемых конструкций	Нагрузка от веса элементов, кгс/м²							Примечание
					Марка конструкции, вид	Габаритные размеры конструкции, мм			Масса, кг			
						Длина	Ширина	Толщина	Длина	Ширина	Высота	
1	3549/39 01.000	М1-1 П1-2А П1-1А В1-2П П1-3А Ф1-3П Ф1-1А Ф1-6А Ф1-6В Ф1-8А Ф1-8П П2-1 П2-2А Б2-2П Ф2-2А Ф2-2В Ф3-2А П3-2А Ф3-3А Ф3-3П П4-1 П4-2 П4-3А П4-3П	Железобетонные	22	5560	3260	145	5564	3354	220	608	
2	3549/39.02.000	ПА1-1 ПК1-2 ПК1-3 ПК1-4 ПК1-5 ПК2-1 ПК2-2 ПК2-3 ПК3-1 ПК4-1 ПК4-2		11	5580	3680	140	5584	3594	480	620	

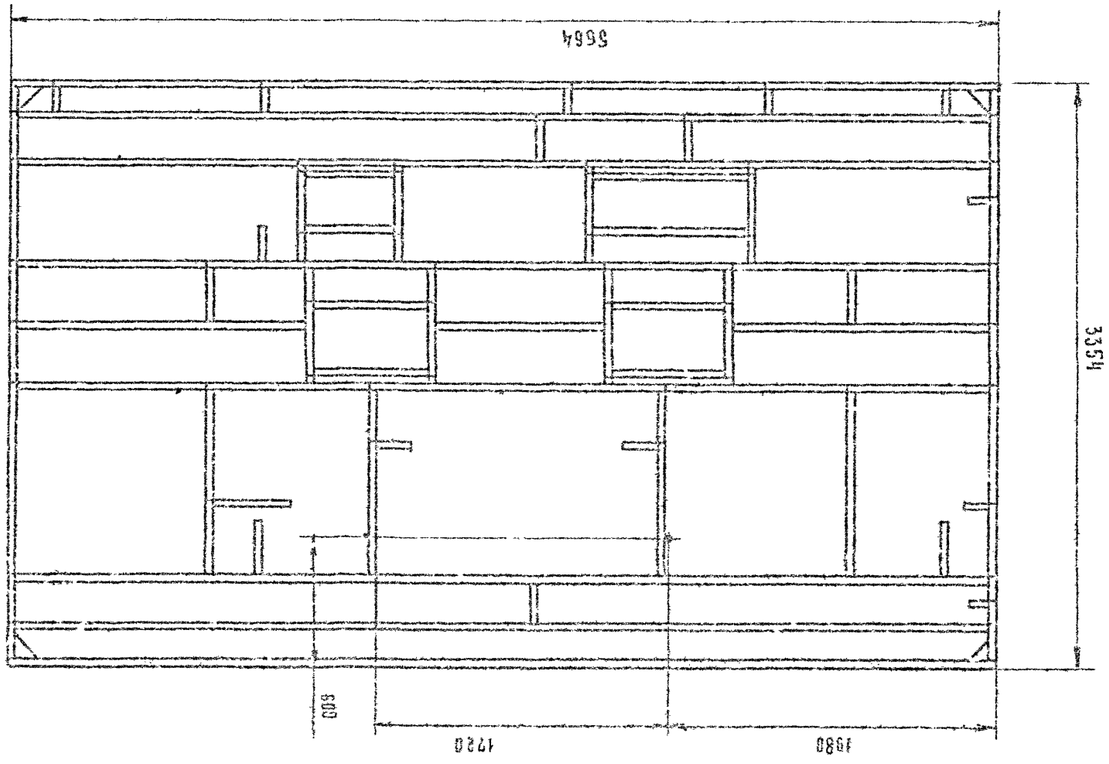

Конструкция № 1

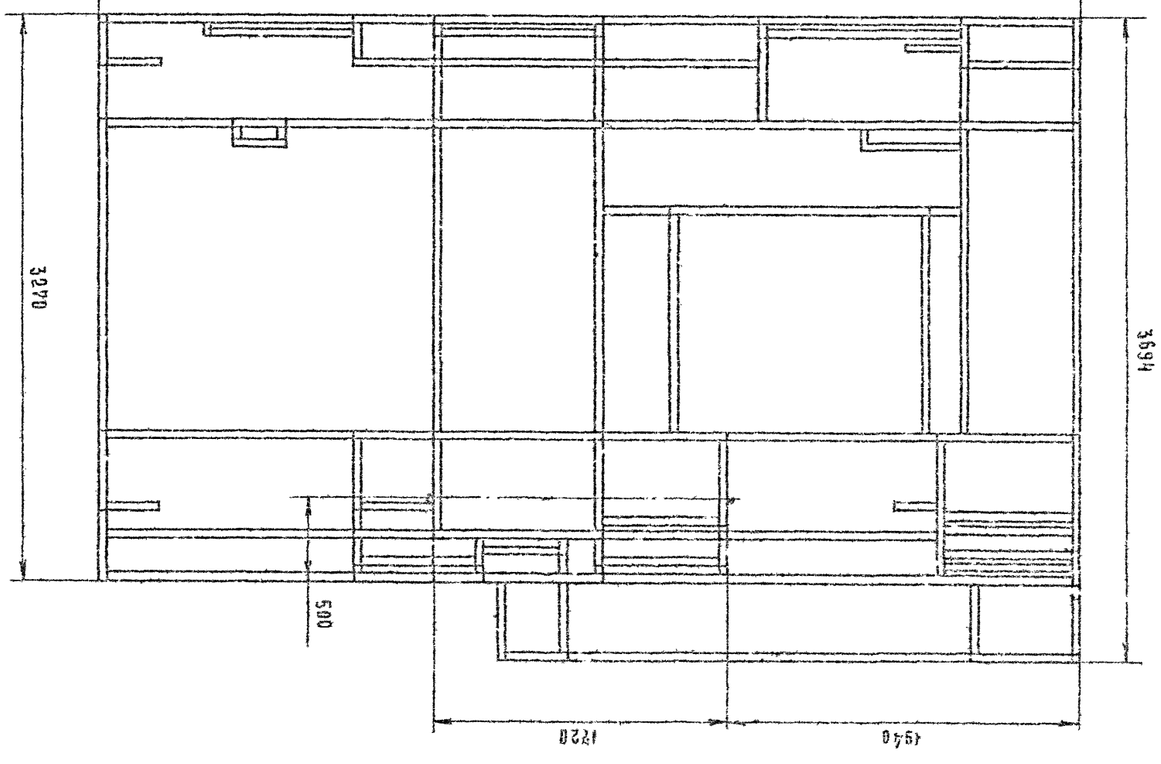

Конструкция № 2

Изм.	Лист	№ докум.	Подп.	Дата
Разраб.		Алабужский		
Пров.		Косоворов		
Т. контр.		Макишин		
Рукав.		Макишин		
Н. контр.		Косоворов		
ГИП		Макишин		

409-13-025.90-0

Комплект конструкций для сборки общественных зданий с несущими стенами из кирпича и крупных блоков

Стадия	Лист	Листов
	1	1

Гипрогоспромстроя Москва

Инв. № подл. | Подп. и дата | Взам. инв. № | Инв. № дубл. | Подп. и дата

Альбом чертежей

27

25023-03 28

Формат А4

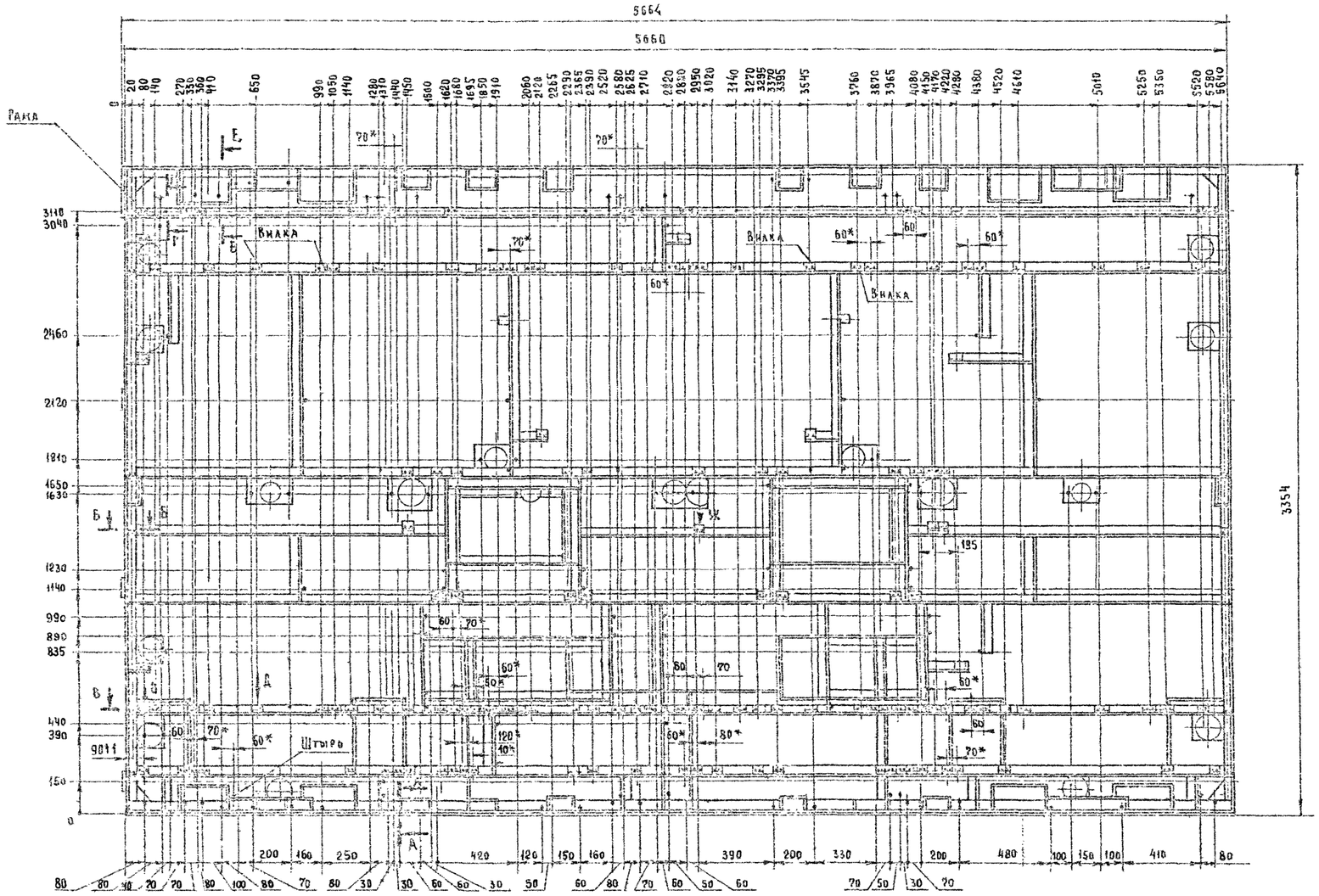

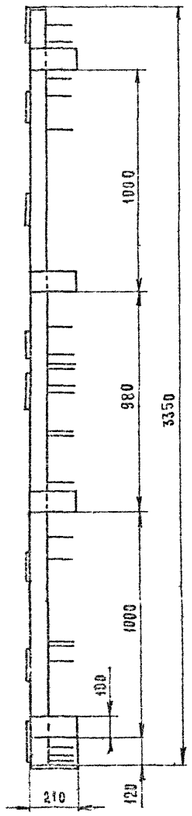

Техническая характеристика:

1. Назначение кондуктора - для сборки пространственных каркасов панелей перекрытий.
2. Тип кондуктора - вертикальный.
3. Количество типоразмеров собираемых пространственных каркасов, шт 22
4. Собираемые пространственные каркасы для панелей перекрытий - П1-1; П1-2А; П1-3А; П1-3П; П1-5А; П1-5А; П1-6А; П1-6П; П1-8А; П1-8П; П2-1; П2-2А; П2-2П; П3-1А; П3-2А; П3-2П; П3-3А; П3-3П; П4-1; П4-2; П4-3А; П4-3П.
5. Габаритные размеры пространственных каркасов (наиб.), мм
   - длина - 5660
   - ширина - 3260
   - высота - 145
6. Габаритные размеры кондуктора, мм
   - длина - 5664
   - ширина - 3354
   - высота - 220
7. Масса пространственного каркаса (наиб), кг - 80
8. Масса кондуктора, кг - 600

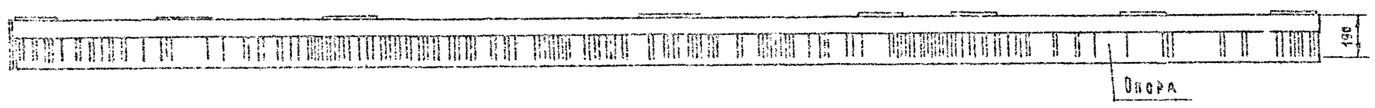

Е - Е (1:4)

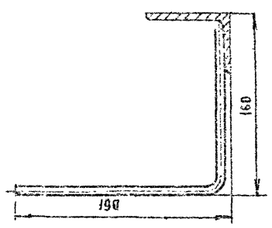

А - А (1:4)

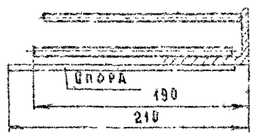

Б - Б (1:4)

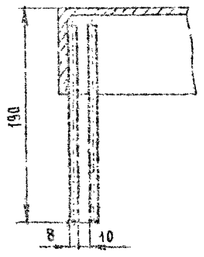

В - В (1:4)

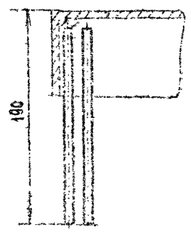

Г - Г (1:4)

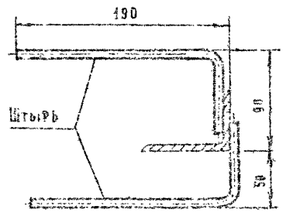

Д (1:4)

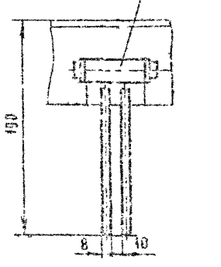

Ж (1:4)

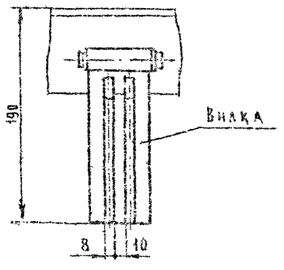

Изм.	Лист	№ докум.	Подп.	Дата
Разраб.		Фридлянд		12.90
Пров.		Кособоков		12.90
Т. контр.				
Рукоп.		Мякинин		12.90
Н. контр.		Кособоков		12.90
Утв.		Мякинин		12.90

409-13-025.90-0

Кондуктор №1

3546/8.01.000 ВО

Лит.	Масса	Масшт.
И	600	1:20

Лист | Листов 1

Гипростроммаш Москва

25038-07 29

Формат А2

Инв. № подл. | Подп. и дата | Взам. инв. № | Инв. № дубл. | Подп. и дата

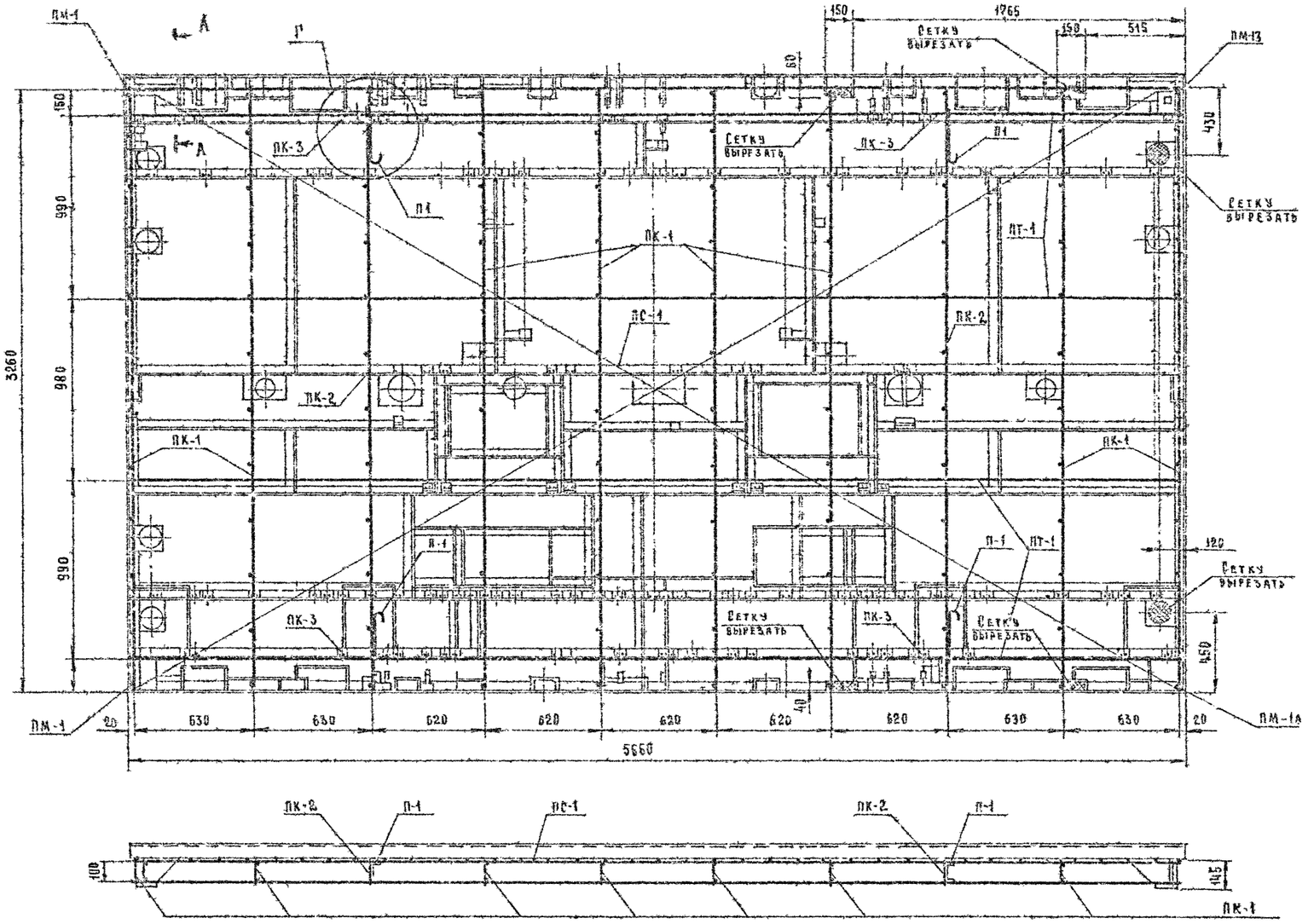

Г (1:2)

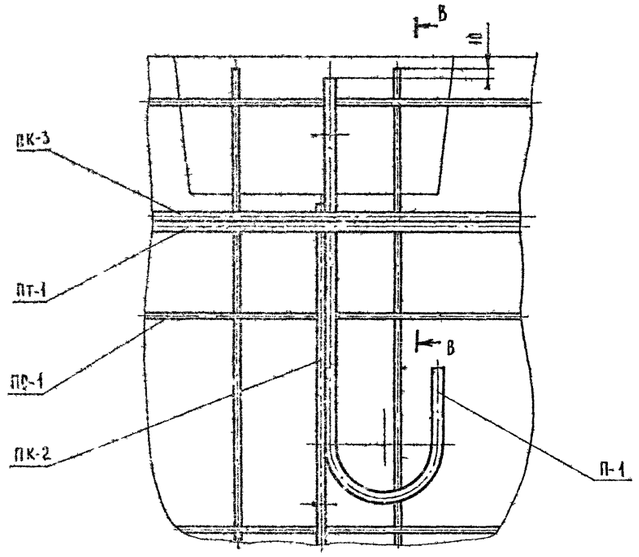

А - А (1:1)

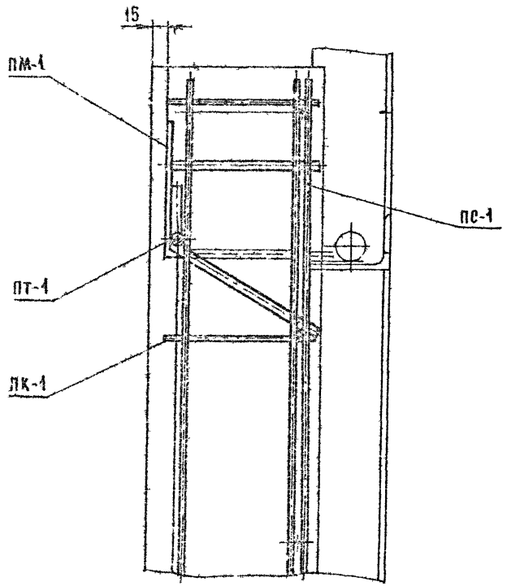

Б (1:4)

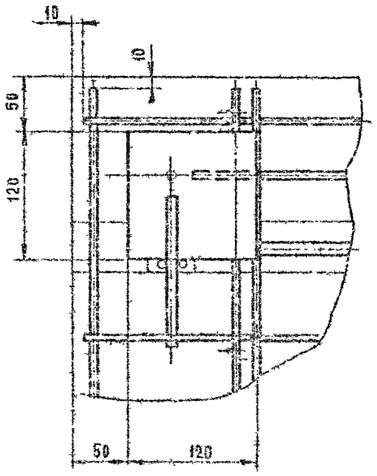

В - В (1:4)

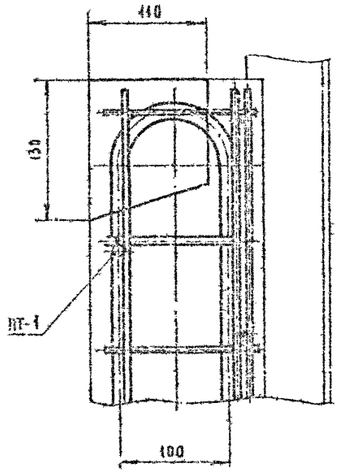

Изм.	Лист	№ докум.	Подп.	Дата	409-13-025.90-0
Разраб		Фрейдин		12.94	Схема сборки каркаса пространственного для панели перекрытия П1-1
Пров.		Коробков		12.94	
Т.контр.		Мякинина		12.94	3546/8 01.000.07-1
Рук.гр.		Мякинин		12.94	
Н.контр.		Коробков		12.94	
Утв.		Мякинин		12.94	

Лит.	Масса	Масш.
И	–	1:20
Лист	Листов 1	

Гипростроммаш Москва

Инв.№ подл. | Подп. и дата | Взам. инв.№ | Инв.№ дубл. | Подп. и дата

Альбом 6 часть 2

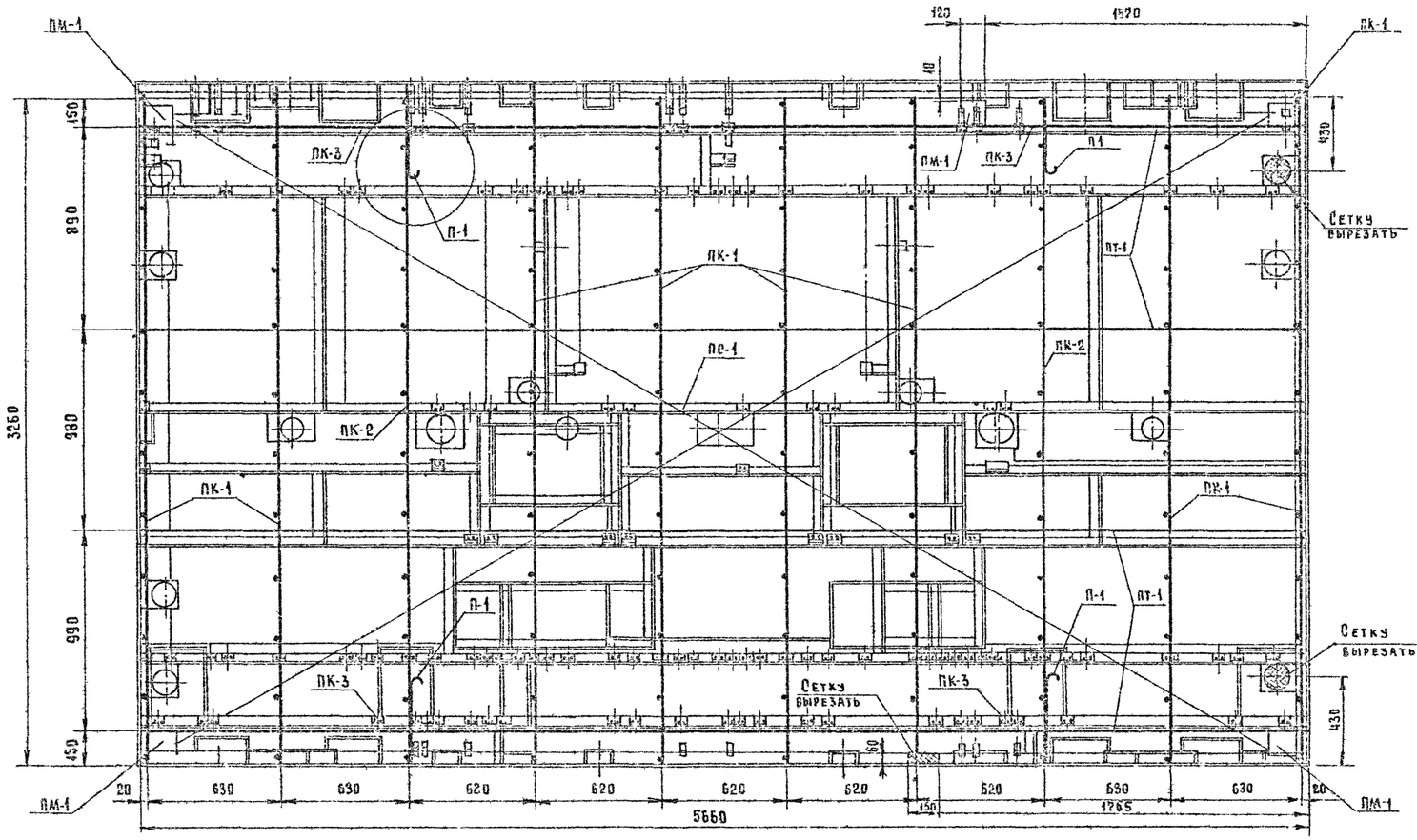

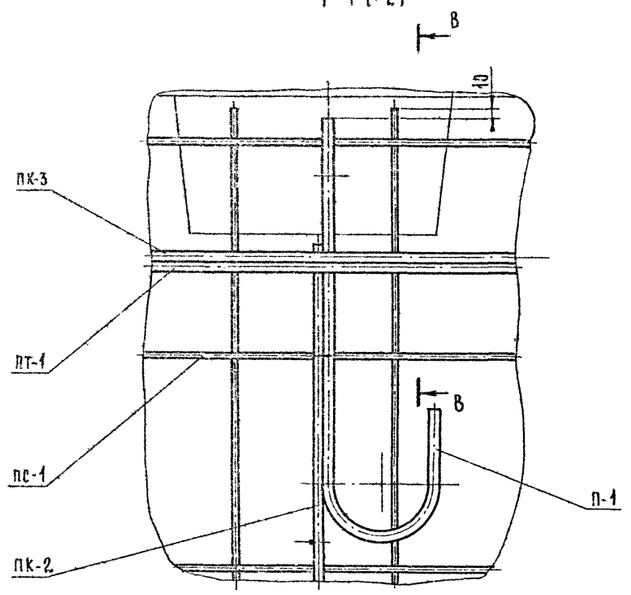

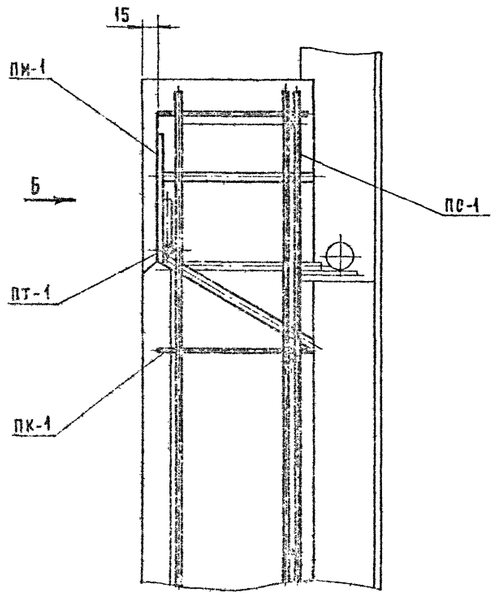



Б (1:2)

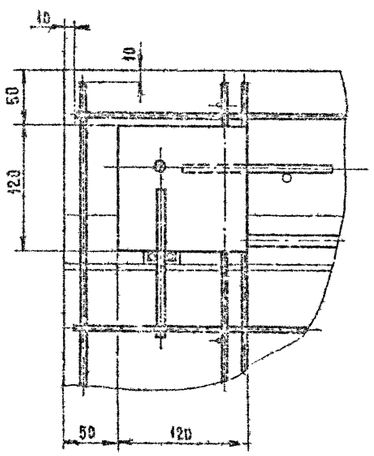

В - В (1:2)

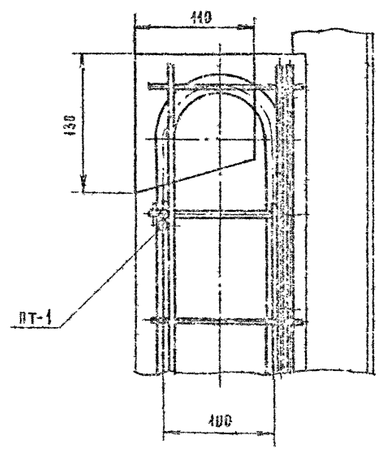

					409-13-025.90-0			
Изм.	Лист	№ докум.	Подп.	Дата	Схема сборки каркаса пространственного для панели перекрытий П1-2А	Лит.	Масса	Масшт.
Разраб.		Френдлин		12.90		И		1:20
Пров.		Кособоров		12.90	3546/В. 01. 000 07-2	Лист	Листов 1	
Т.контр.		Мякинин		12.90		Гипростроммаш Москва		
Руков.		Мякинин		12.90				
Н.контр.		Кособоров		12.90				
Утв.		Мякинин		12.90				

Инв. № подл. | Подп. и дата | Взам. инв. № | Инв. № дубл. | Подп. и дата

Альбом 6 часть 2

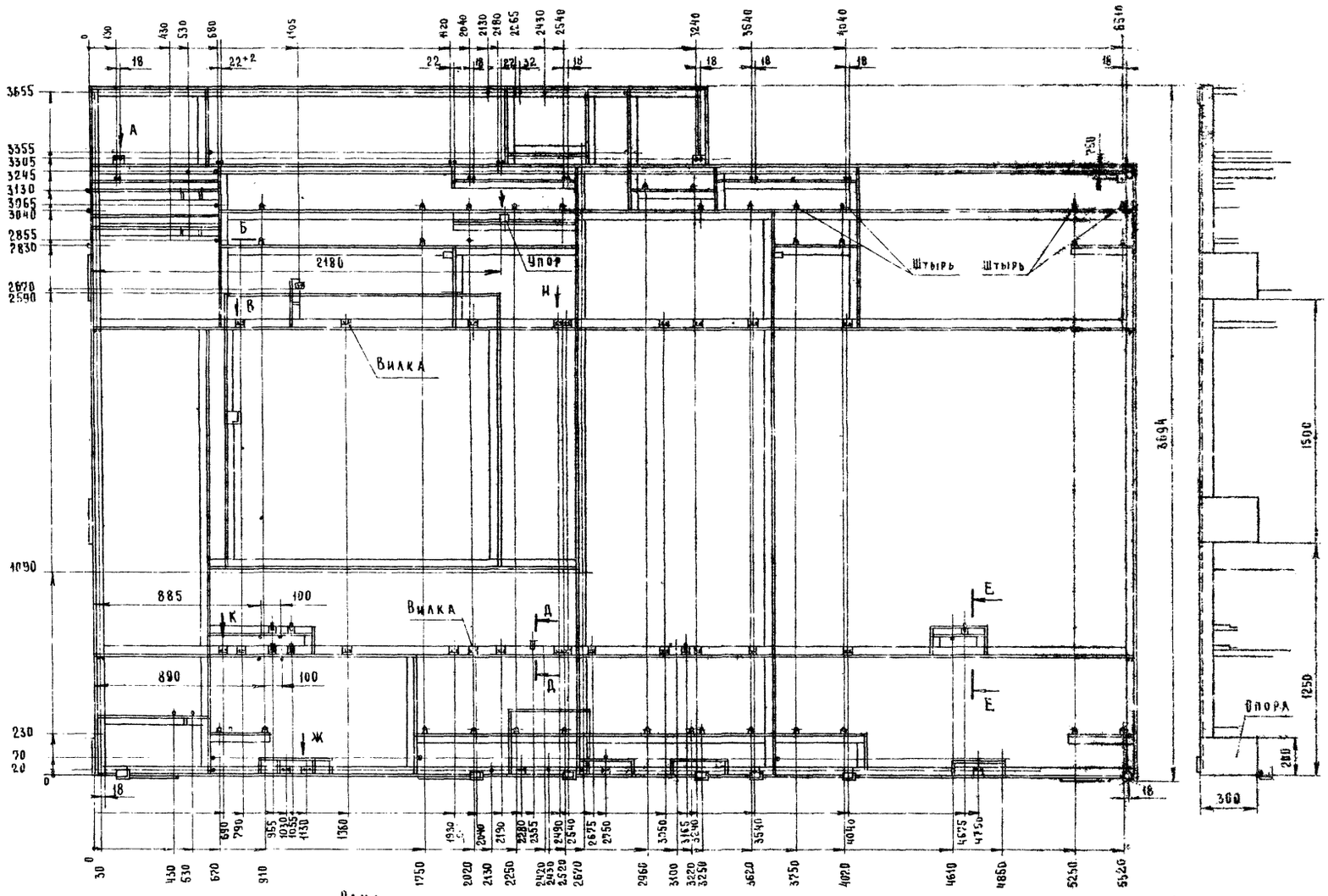

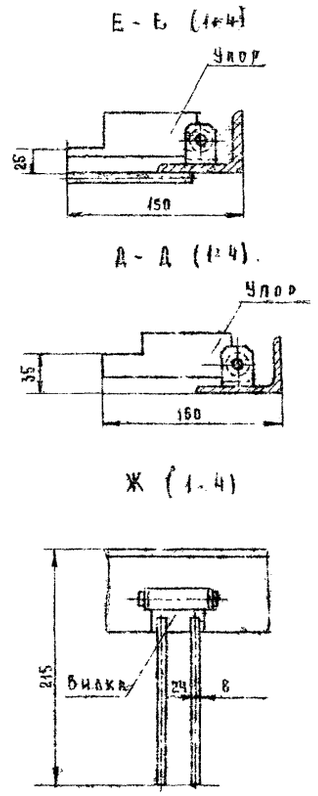

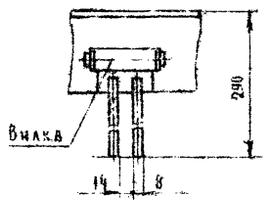

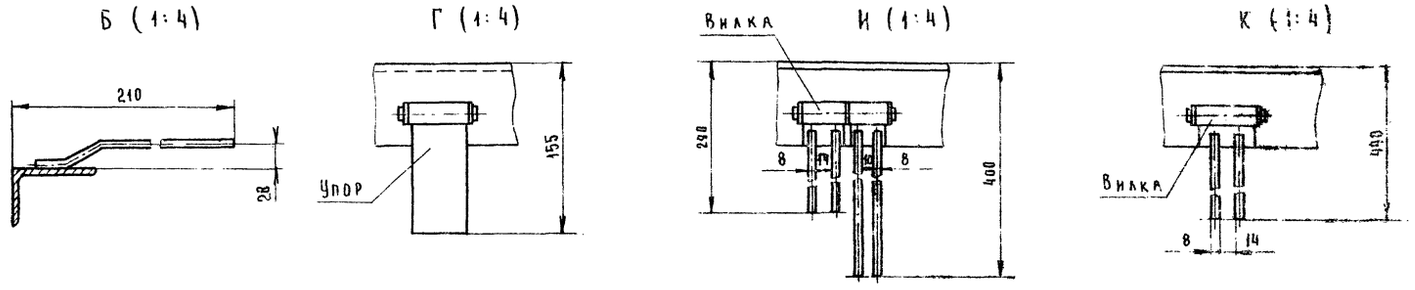

Техническая характеристика.

1. Назначение кондуктора для сборки пространственных каркасов панелей перекрытий.
2. Тип кондуктора вертикальный.
3. Количество типоразмеров собираемых пространственных каркасов шт. - 11
4. Собираемые пространственные каркасы для панелей перекрытий ПК1-1; ПК1-2; ПК1-3; ПК1-4; ПК1-5, ПК2-1; ПК2-2; ПК2-3; ПК3-1; ПК4-1; ПК4-2-1.
5. Габаритные размеры пространственных каркасов (наиб) мм:

длина	5580
ширина	3680
высота	410

6. Габаритные размеры кондуктора мм

длина	5584
ширина	3694
высота	490

7. Масса пространственного каркаса (наиб), кг
8. Масса кондуктора, кг 520

Изм.	Лист	№ докум.	Подп.	Дата
Разраб.	Фрейдлин			
Пров.	Кособоков			
Т. контр.	Мякинин			
Руков.	Мякинин			
Н. контр.	Кособоков			
Утв.	Мякинин			

409-13-025.90-0

Кондуктор №2

3546/В 02.000 80

Лит.	Масса	Масшт.
Н	520	1:20

Лист | Листов 1

Гипростроммаш Москва

Инв. № подл. | Подп. и дата | Взам. инв. № | Инв. № дубл. | Подп. и дата

73038-07-32 Формат А2

Альбом 6 часть 2

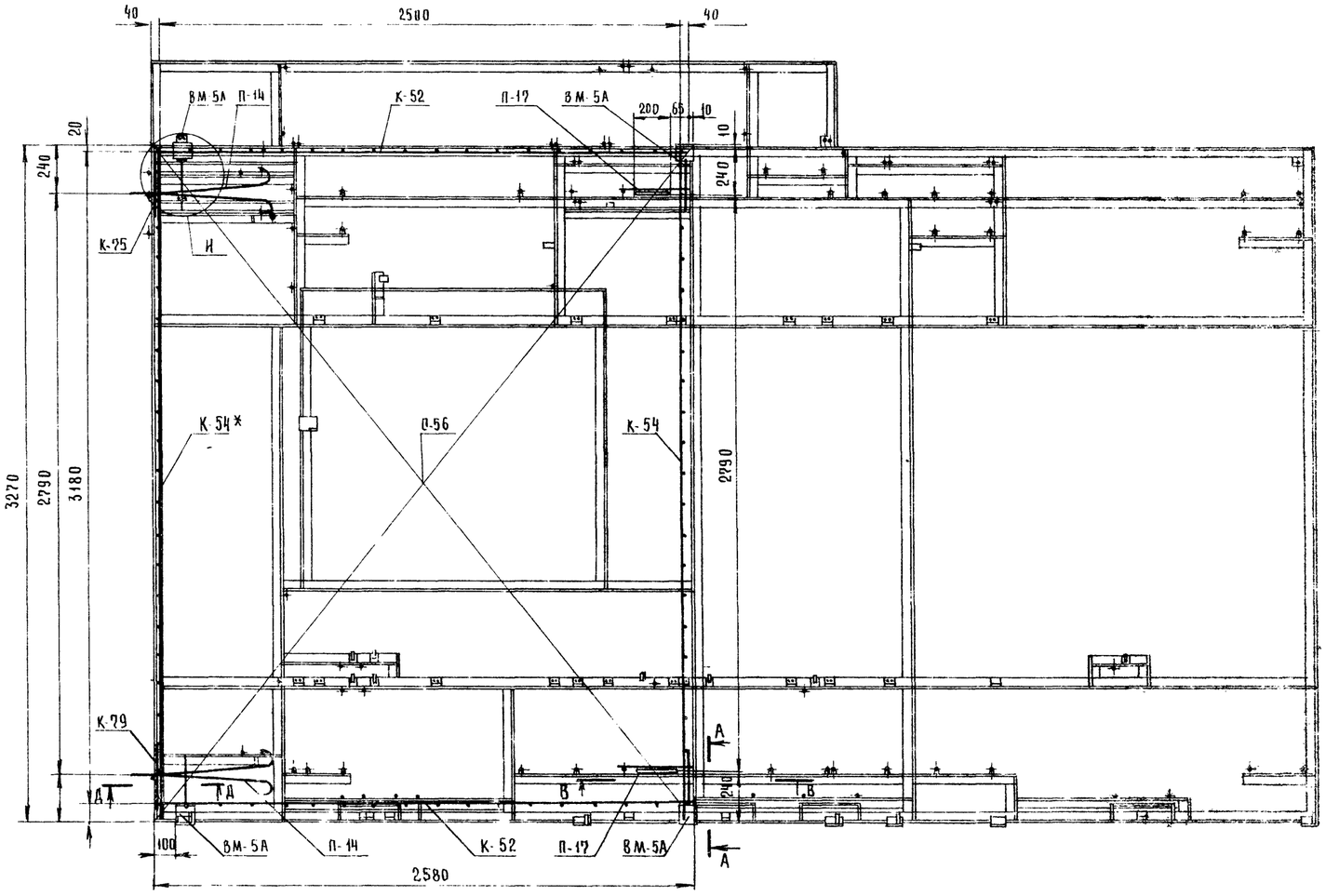

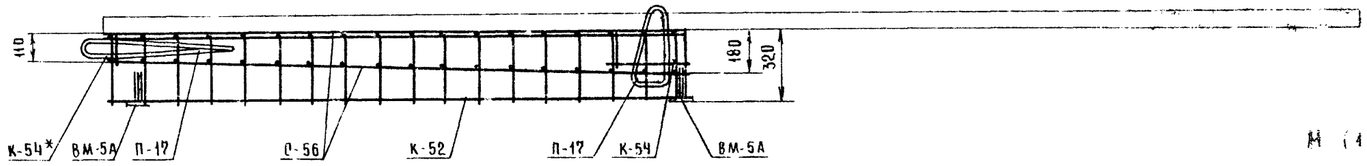

Б (1:4)

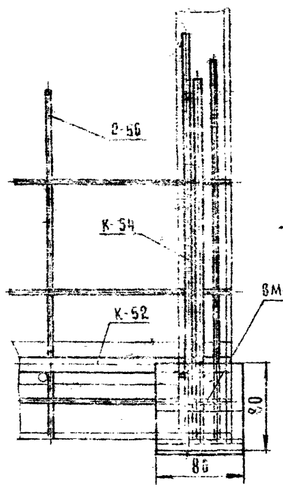

В-В (1:4)

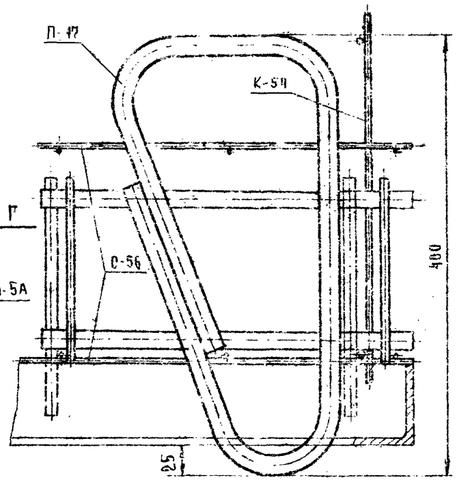

Г (1:4)

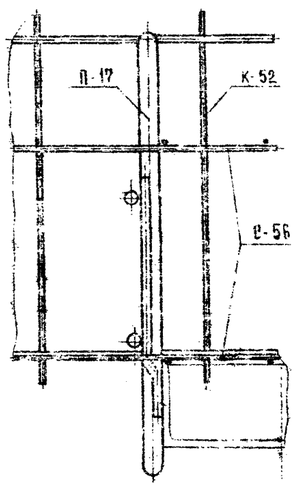

А-А (1:4)

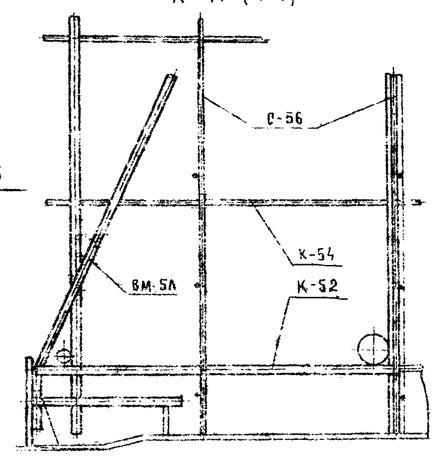

Е (1:4)

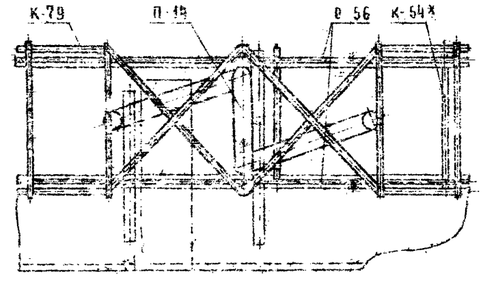

Ж (1:4)

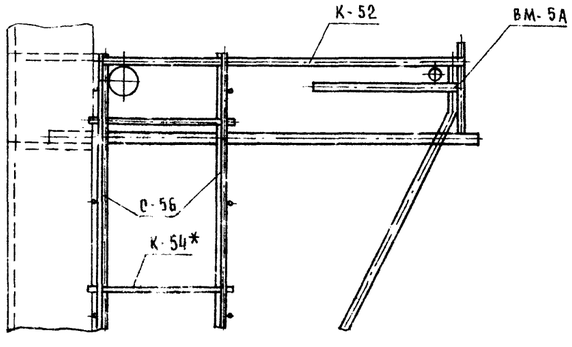

Д-Д (1:4)

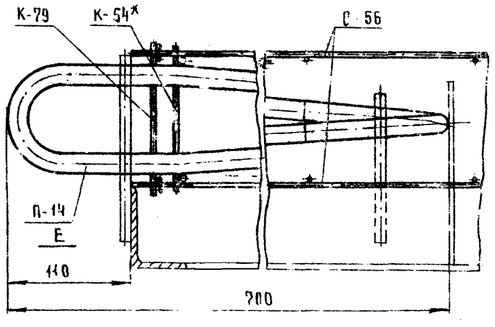

М (1:4)

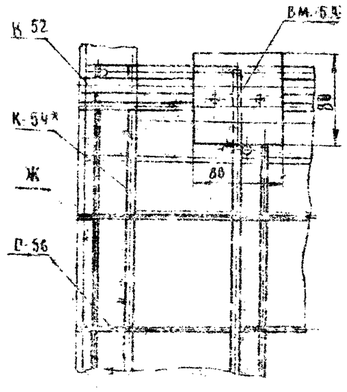

Изм.	Лист	N докум.	Подп.	Дата	409-13-025 90-0		
Разраб.	Фрейдлин			12.90	Схема сборки каркаса пространственного для панели перекрытия ПК-4	Лит.	Масса	Масшт.
Пров.	Коробков			12.90	3546/8 02.000 02-1		—	1:20
Т. контр.	Макинин			12.90		Лист	Листов 1
Руков.	Макинин			12.90		Гипрострой Ромма Москва	
Н. контр.	Коробков			12.90			
Утв.	Макинин			12.90			

250-3-07 33 Формат А2

Инв. N подл. | Подп. и дата | Взам. инв. N | Инв. N дубл. | Подп. и дата

Альбом 5 часть 2

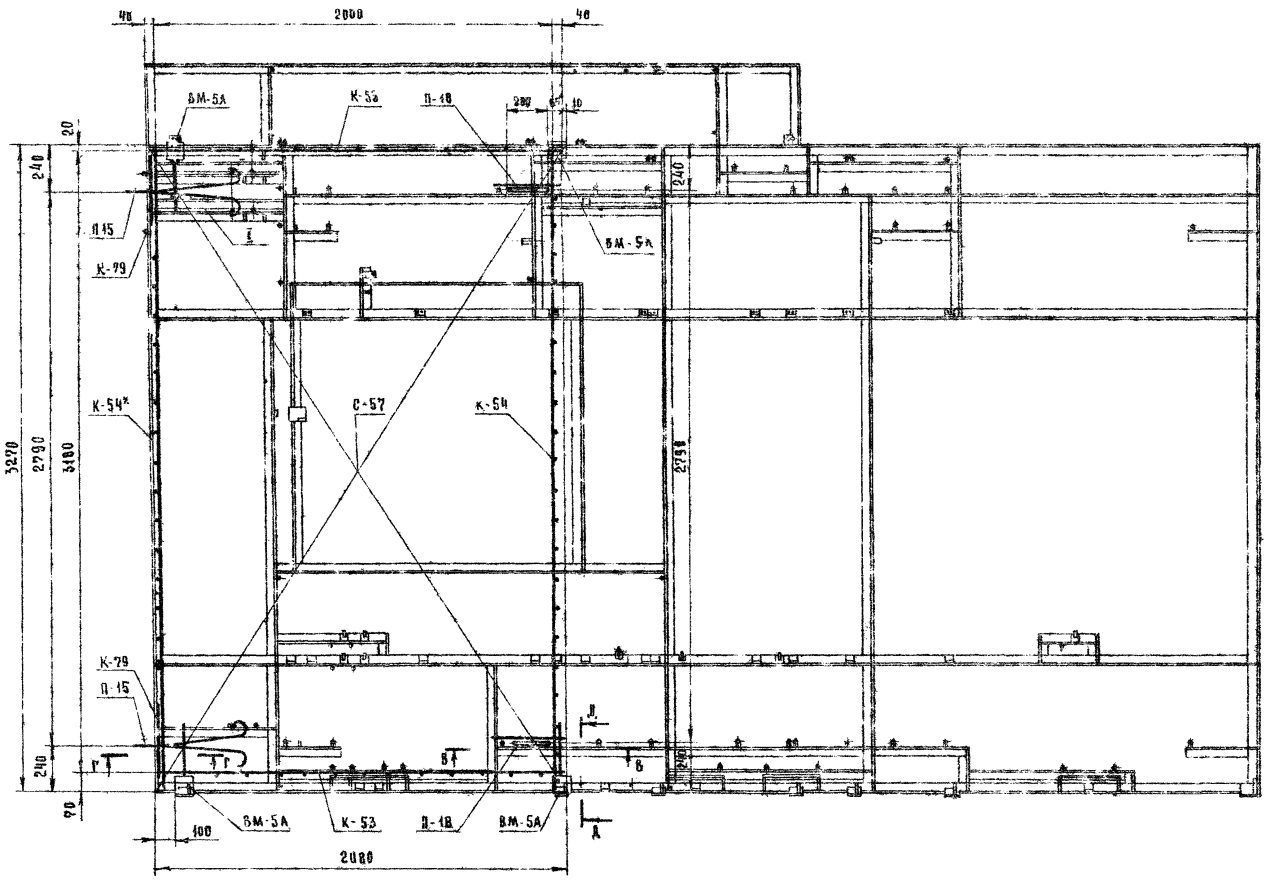

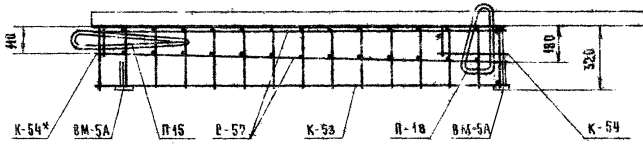

Б (1:4)

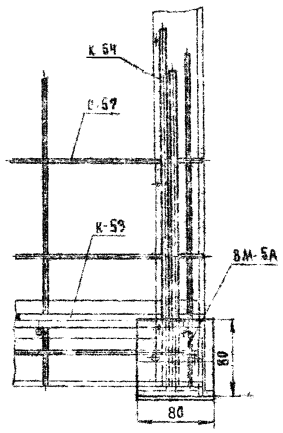

В-В (1:4)

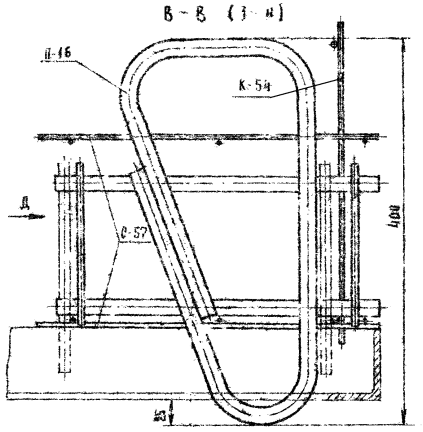

Д (1:4)

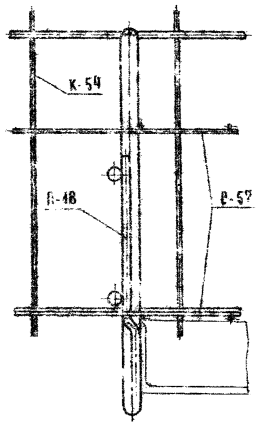

А-А (1:4)

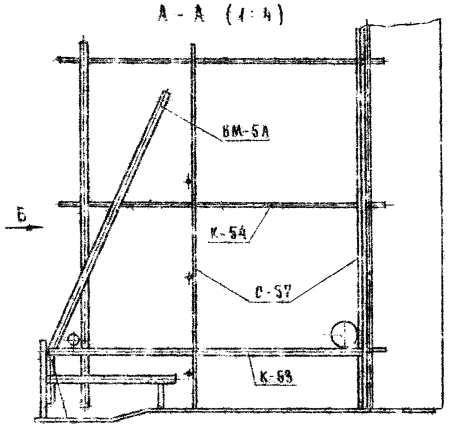

Е (1:4)

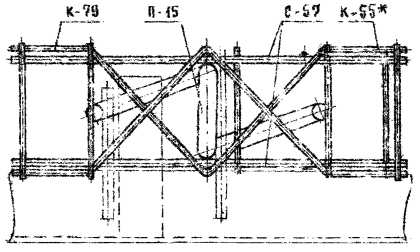

Ж (1:4)

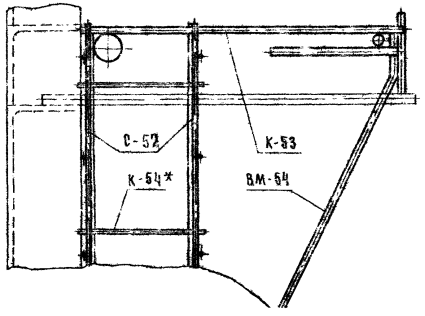

Г-Г (1:4)

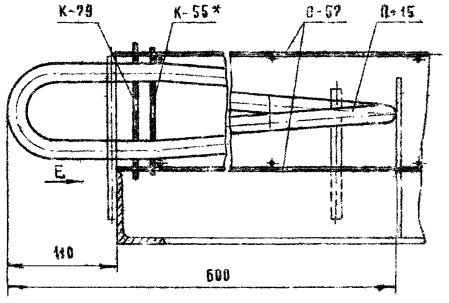

И (1:4)

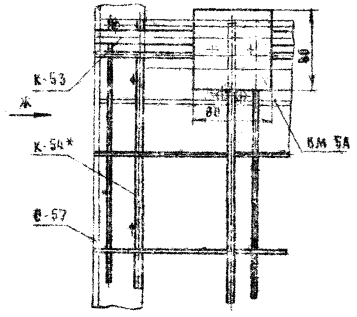

				409-13-025.90-0			
Изм.	Лист	№ докум.	Подп.	Дата	Схема сборки каркаса пространственного для панели перекрытий ПК1-5	Лит.	Масса	Масшт.
Разраб.		Френдлин		1290		И		1:20
Пров.		Кособоков		1290				
Т. контр.		Мякинин		1290	3548/8.02.000 СГ-2	Лист	Листов 1	
Руков.		Мякинин		1290		Гипростроммаш Москва		
Н. контр.		Кособоков		1290				
Утв.		Мякинин		1290				

Взам. инв. № | Инв. № дубл. | Подп. и дата | Подп. и дата

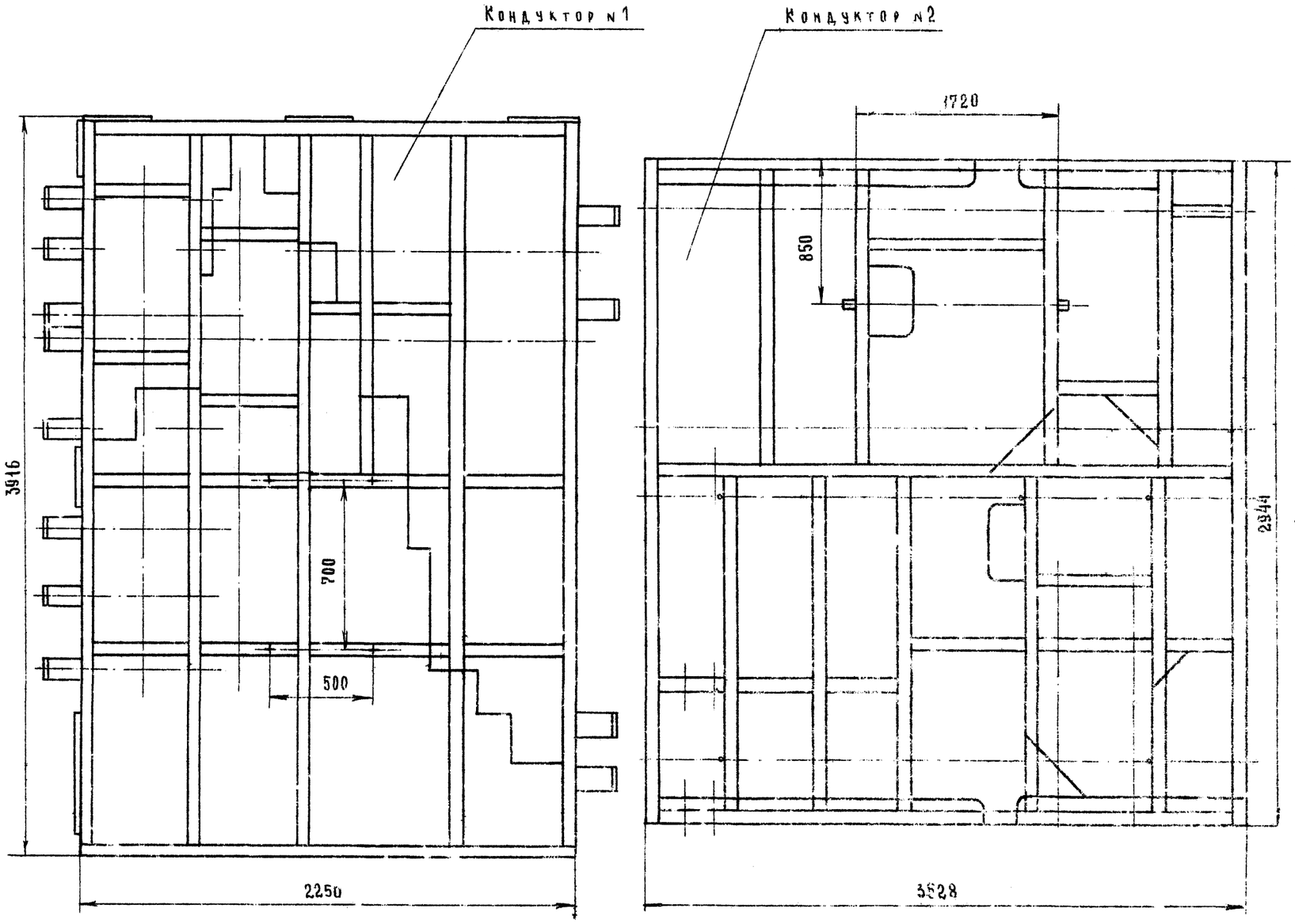

Наименование параметра	Номера кондуктора 1	Номера кондуктора 2
	3545/40.00.000-02	3545/40.00.000-01
Назначение кондуктора	для сборки пространственных каркасов лестничных маршей и экранов лестниц	для сборки арматурных каркасов панелей доборных изделий
Тип кондуктора	горизонтальный	вертикальный
Изготовляемые каркасы для изделий по типовому проекту	ПК1; ЛМ-28-12П ЭЛ1у; ЭЛ2у; ЭЛ3у; ЭЛ4у; ЭЛ6у; ЭЛ7у ЭЛ8у; КП10	ЛП1-1; ОЛ-1; ОЛ-2; ОЛ-3; ОЛ-4; ОЛ-5; ПВ1-1; ПВ2-1; КР1-1; ПП-1; СК-13; СК-14
Габаритные размеры каркасов (наиб.), мм		
длина	3910	3250
ширина	2070	2940
высота	180	375
Количество каркасов со бирпемых на кондукторе	8	1
Габаритные размеры кондуктора (макс.), мм		
длина	3916	3528
ширина	2250	2944
высота	200	349
Масса кондуктора, кг	208	335

Размеры для справок

Изм.	Лист	№ докум.	Подп.	Дата
Разраб.		Самохвалова		12.90
Пров.		Яковлевский		12.90
Т. контр.		Марьинов		12.90
Рукоб.		Мазкин		12.90
Н. контр.		Шкин		

409-13-025.90-0

Комплект кондукторов для сборки арматурных каркасов доборных изделий 3545/9.00.000-ВС

Лит.	Масса	Масшт.
И	см. табл.	1:20

Лист | Листов

Гипростроммаш Ленинград

Инв. № подл. | Подп. и дата | Взам. инв. № | Инв. № дубл. | Подп. и дата

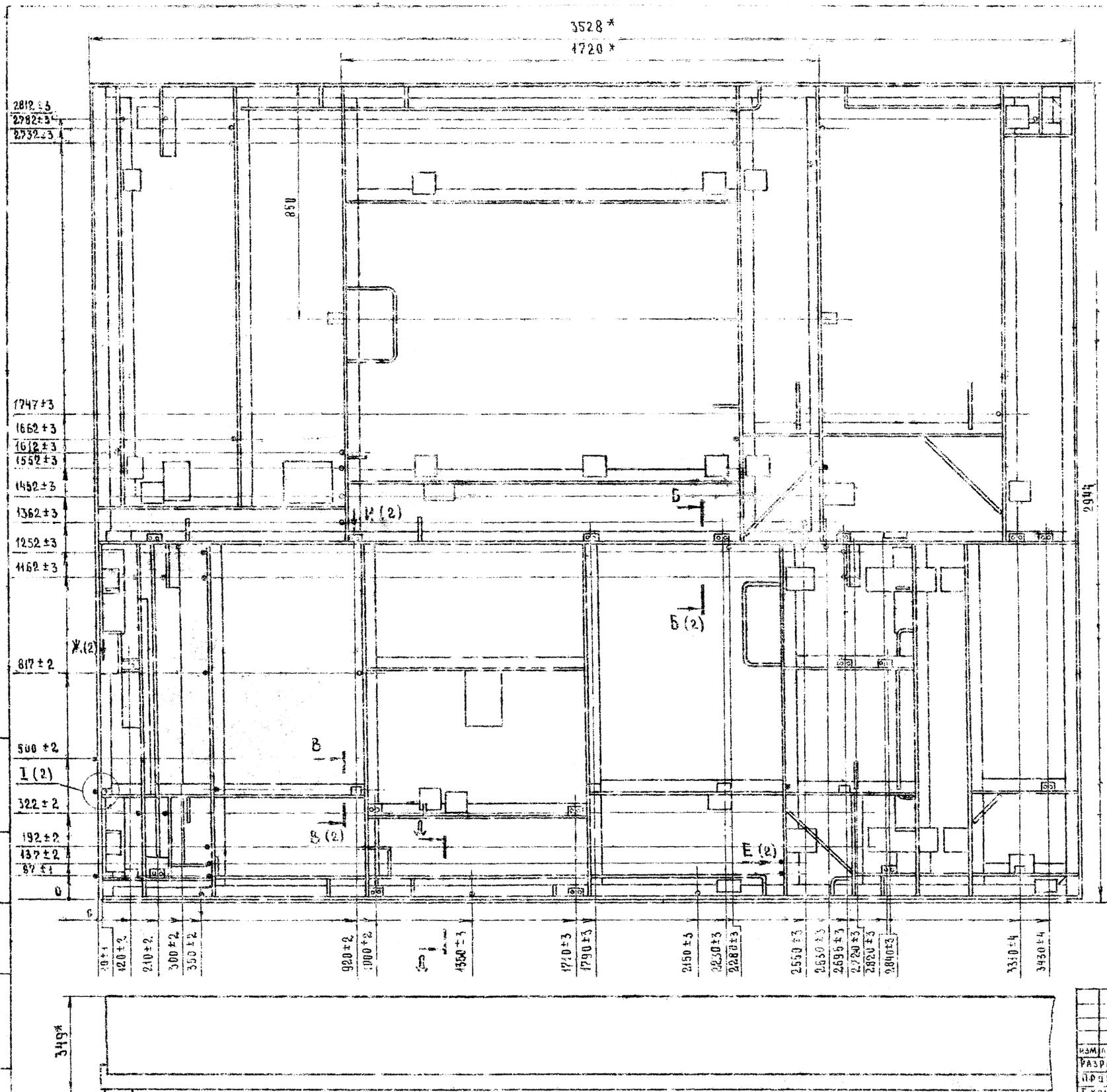

Техническая характеристика

1. Назначение кондуктора – для сборки арматурных каркасов панелей доборных каркасов.
2. Количество типоразмеров собираемых арматурных каркасов шт. — 12
3. Тип кондуктора вертикальный
4. Собираемые арматурные каркасы для изделий ЛП1-1; ОЛ-1 ОЛ-2; ВЛ-3; ОЛ-4; ОЛ-5, ПВ1-1; ПВ2-1; КР1-1; ПП-1; СК-13; СК-14
5. Количество одновременно собираемых арматурных каркасов, шт — 1
6. Габаритные размеры собираемых арматурных каркасов, наиб. мм
   - длина — 3250
   - ширина — 2940
   - высота — 373
7. Габаритные размеры кондуктора наиб. мм:
   - длина — 3528
   - ширина — 2944
   - высота — 349
8. Масса кондуктора, кг не более 335

Изм.	Лист	№ докум.	Подп.	Дата	409-13-025.90-0		
Разраб.		Самохвалова		12.90	Кондуктор для сборки арматурных каркасов доборных изделий вертикальный 3546 / С.00.000-Б1.30	Лит.	Масса	Масштаб
Пров.		Юшкин		12.90		Н	335	1:10
Т. контр.		Марзинов		12.90		Лист	Листов
Руков.		Макрин		12.90		Гипростроммаш Москва	
Н. контр.		Юшкин		12.90			
Утв.		Марзинов		12.90			

Альбом 0

I (1:1) (1)

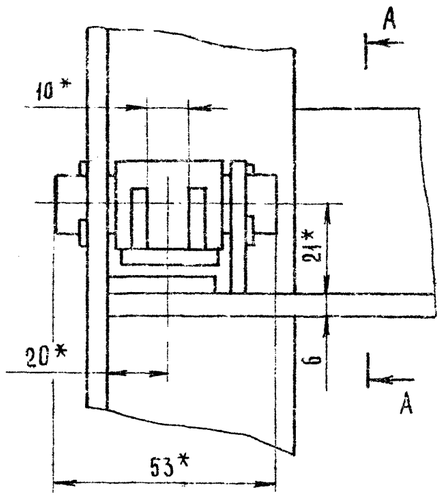

А - А (1:1)

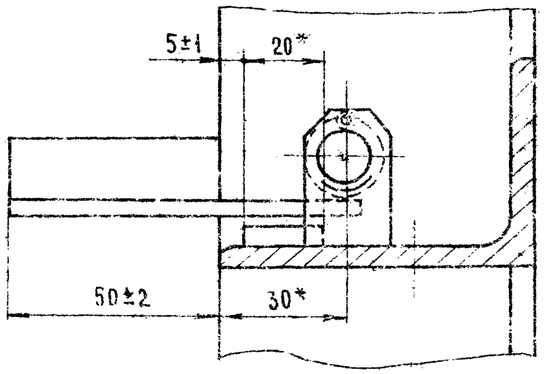

Е (1:2) (1)

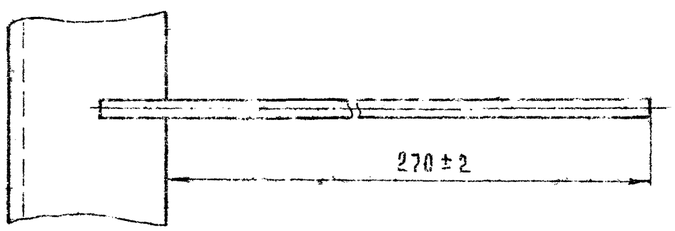

Б - Б (1:2) (1)

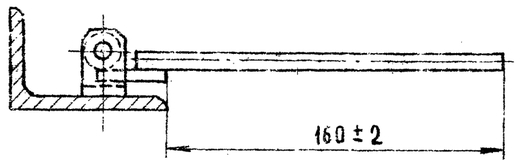

В - В (1:2) (1)

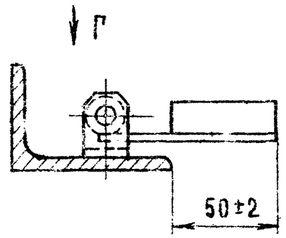

Г (1:2)

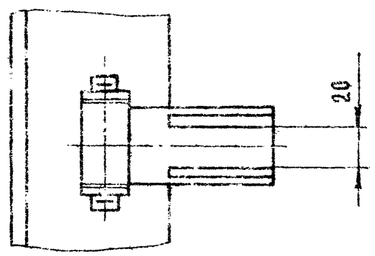

К - К (1:1)

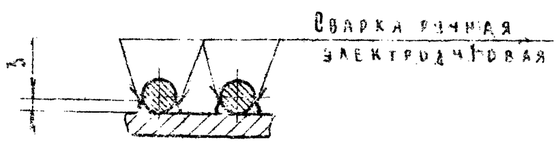

Д - Д (1:2) (1)

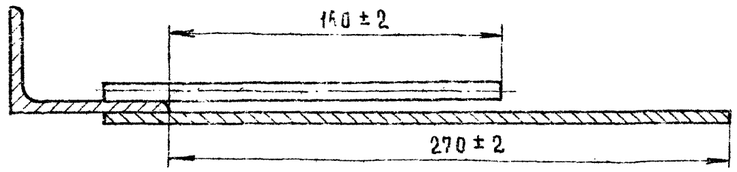

Ж (1:2) (1)

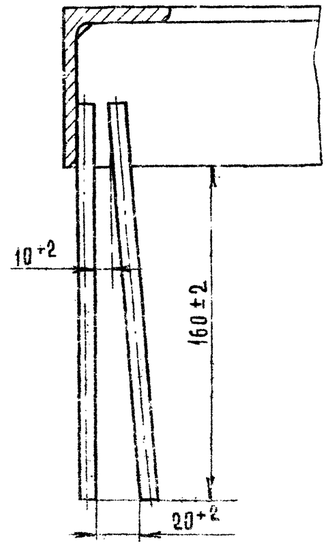

И (1:2) (1)

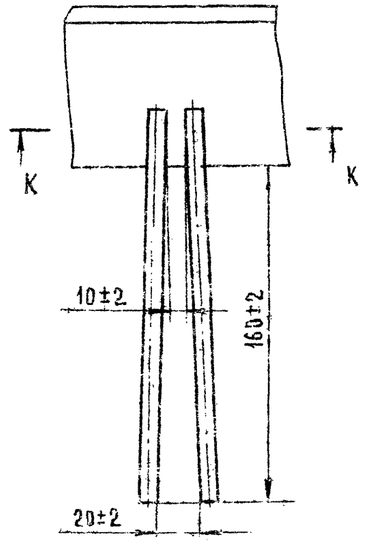

Инв.№ подл. | Подп. и дата | Взам.инв.№ | Инв.№ дубл. | Подп. и дата

Изм.	Лист	№ докум.	Подп.	Дата	409-13-025.90-0	Альб. 2

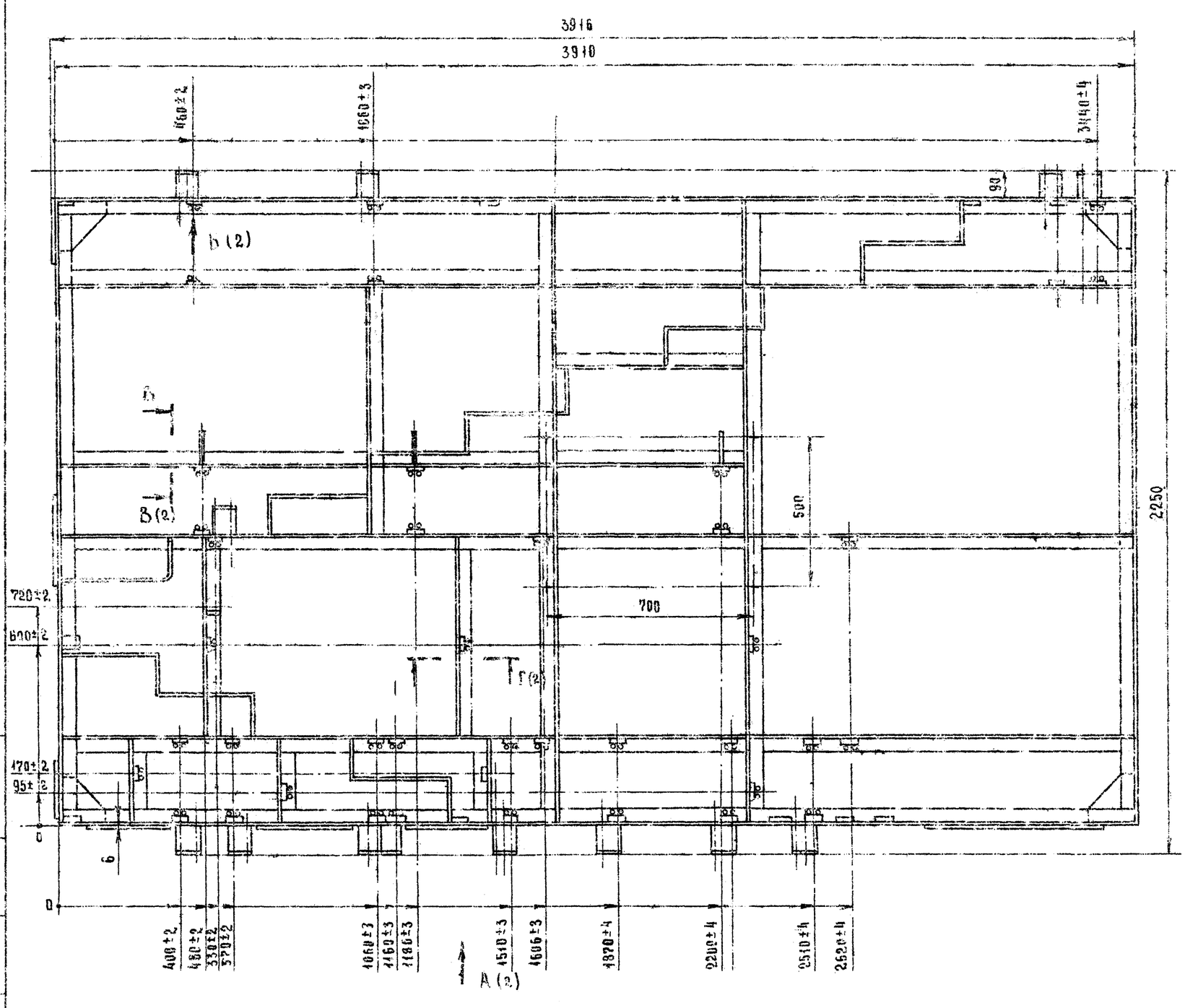

Техническая характеристика

1. Назначение кондуктора – для сборки пространственных каркасов лестничных маршей и экранов лестниц.
2. Тип кондуктора горизонтальный.
3. Количество типоразмеров собираемых пространственных каркасов, шт – 8
4. Собираемые пространственные каркасы
   для лестничных маршей ПК1, ЖП10
   для экранов лестниц ЭЛ1у, ЭЛ2у
   ЭЛ3у, ЭЛ4у, ЭЛ6у, ЭЛ7у, ЭЛ8у, ЛМ28-12ч
5. Габаритные размеры пространственных каркасов (п.а и б), мм:
   - длина – 3910
   - ширина – 2070
   - толщина – 180
6. Габаритные размеры кондуктора, мм
   - длина – 3916
   - ширина – 2250
   - высота – 200
7. Масса кондуктора, кг 208

				409-13-025.90-0			
Изм.	Лист	№ докум.	Подп.	Дата	Кондуктор для сборки дробных арматурных каркасов горизонтальный	Лит.	Масса	Масштаб
Разраб.		Самохвалова					208	1:10
Пров.		Юшкин			3546/В 00.000-02.80	Лист	Листов	
Т. контр.		Марзинов						
Реков.		Максин				Гипростроммаш Москва		
Н. контр.		Юшкин						
Утв.		Марзинов						

Альбом 6 часть

Инв. № подл. | Подп. и дата | Взам. инв. № | Инв. № дубл. | Подп. и дата

А (1)

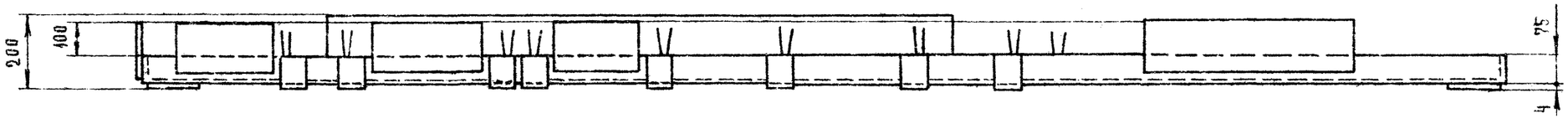

В - В (1:2) ○ 45°

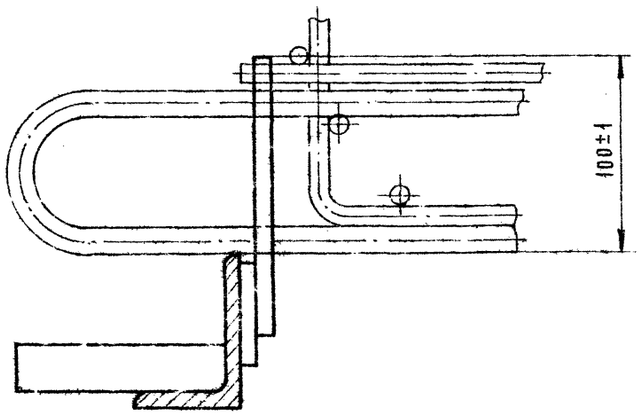

Г - Г (1:2) (1)

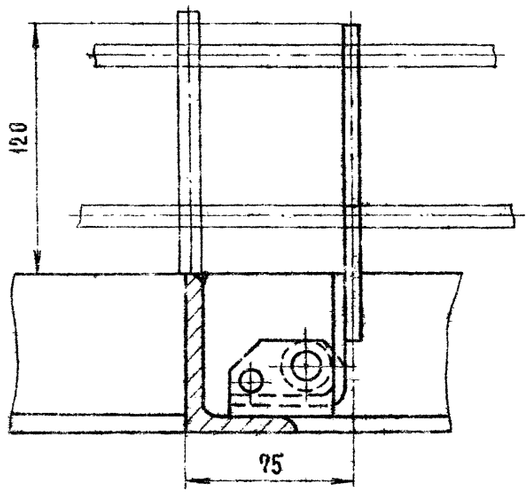

Б (1:2)

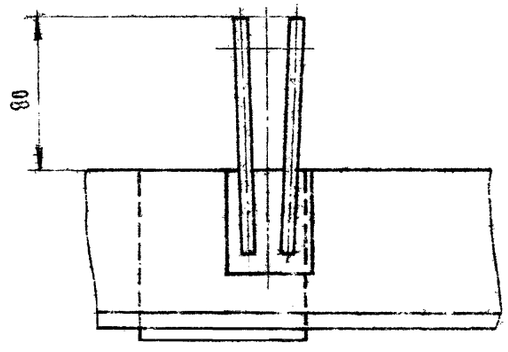

Инв. № подл. | Подп. и дата | Взам. инв. № | Инв. № дубл. | Подп. и дата

Изм.	Лист	№ докум.	Подп.	Дата	409-13-025.90-0	Лист 2

Альбом Фус.52

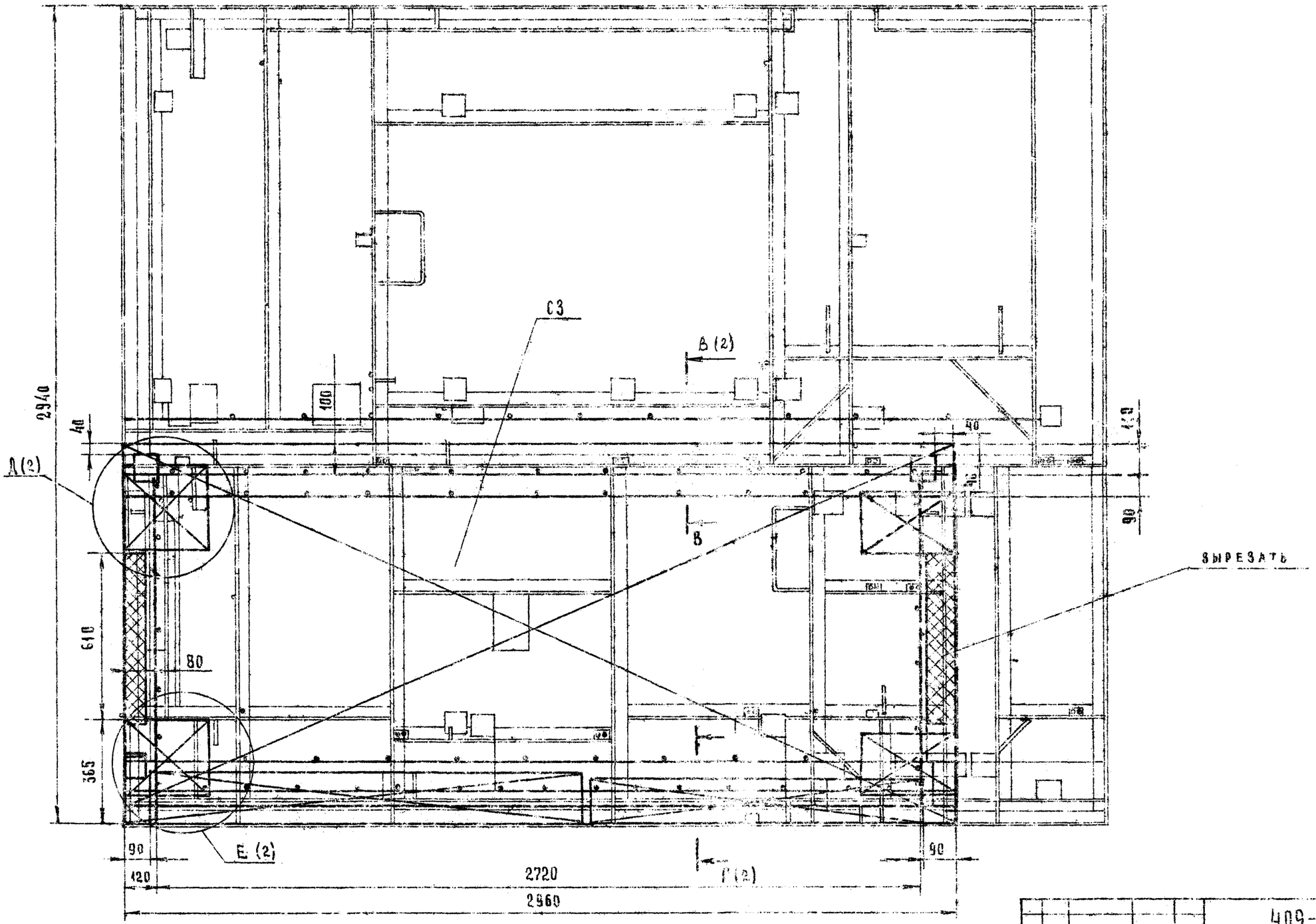

Изм.	Лист	№ докум.	Подп.	Дата	409-13-025.90-0			
Разраб.		Самохвалова		12.90	Кондуктор для сборки доборных арматурных каркасов. Схема сборки каркаса лестничной площадки ЛП1-1 3546/9 00.000-0102	Лит.	Масса	Масштаб
Пров.		Юшкин		12.90		И	—	1:10
Т.контр.		Марзинов		12.90		Лист 1	Листов 2	
Руков.		Максин		12.90		Гипростромма и Москва		
Н.контр.		Юшкин		12.90				
Утв.		Марзинов		12.90				

Инв. № подл. | Подп. и дата | Взам. инв. № | Инв. № подл. | Подп. и дата

25.738-07

Формат А

Альбом 6 часть 2

А - А (1:5)

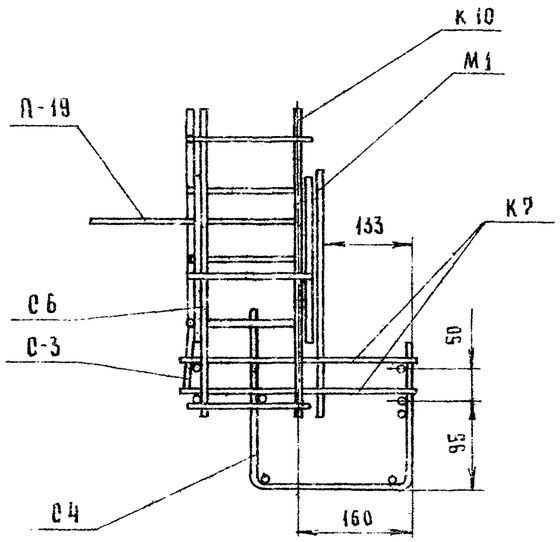

Е (1:5) (1) (Сетка С3 условно не показана)

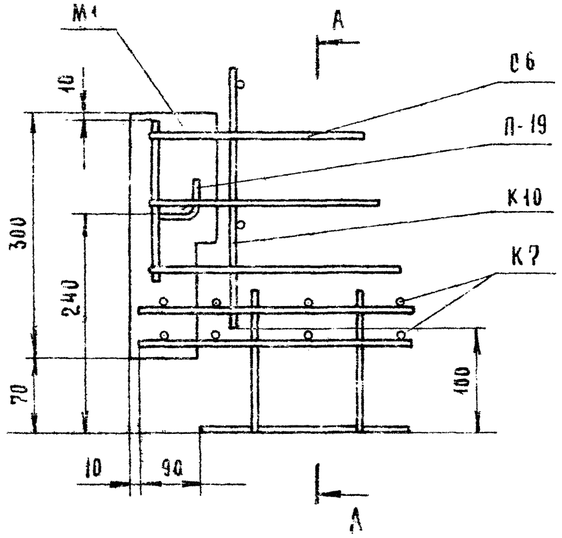

В - В (1:5) (1)

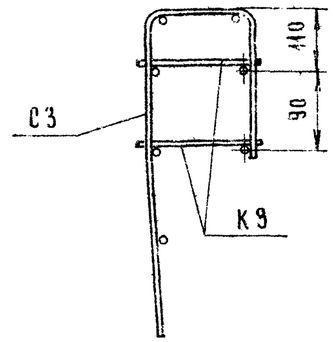

Г - Г (1:5) (1)

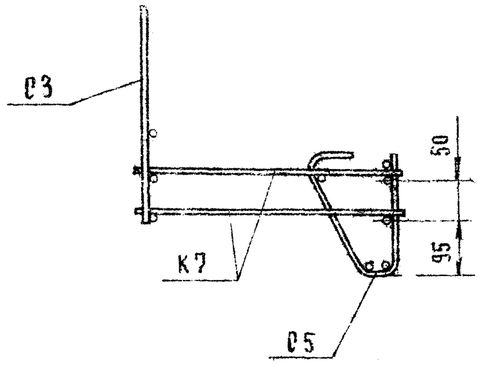

Д (1:5)(1) (Сетка С3 условно не показана)

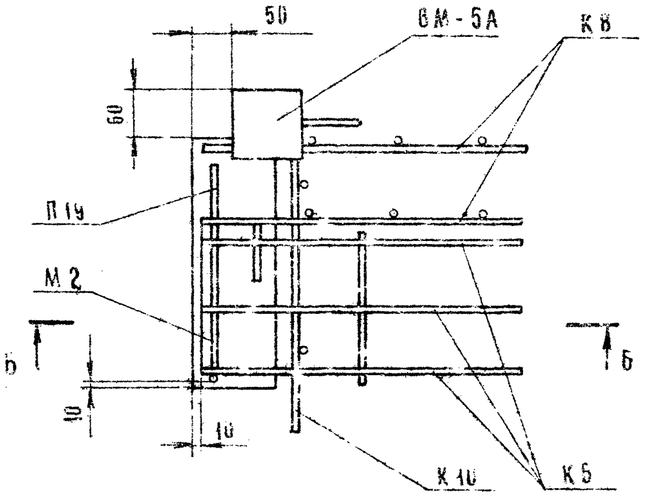

Б - Б (1:5)

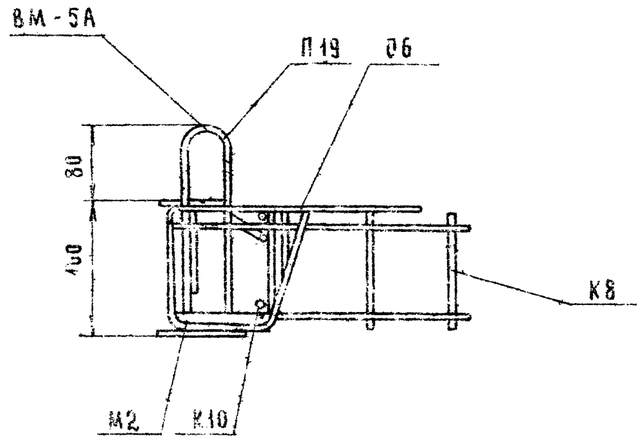

Изм	Лист	№ докум	Подп	Дата	409-13-025 90-0	Лист 2

Альбом 9 часть 2

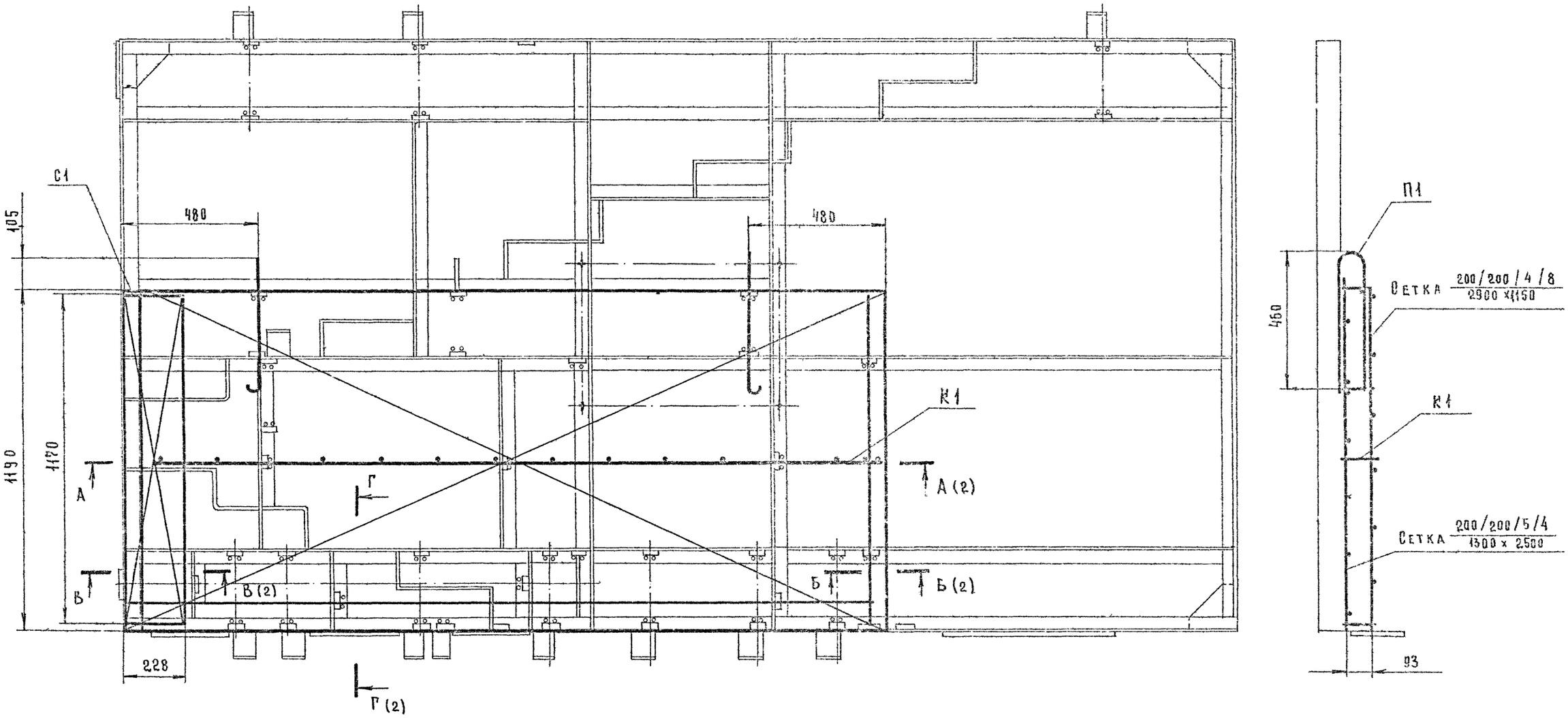

					409-13-025.90-0			
Изм.	Лист	№ докум.	Подп.	Дата	Кондуктор для сборки доборных арматурных каркасов. Схема сборки каркаса ДК-1 для изделий АМ 28-12П	Лит	Масса	Масшт
Разраб.		Самохвалова		12.90		Н	—	1:10
Пров.		Максин		12.90				
Т. контр.		Марзинов		12.90	3545/9.00.000-02 СГ	Лист 1	Листов 2	
Руков.		Максин		12.90		Гипростроммаш Москва		
Н. контр.		Юшкин		12.90				
Утв.		Марзинов		12.90				

250313-07 42 Формат А2

А - А (1)

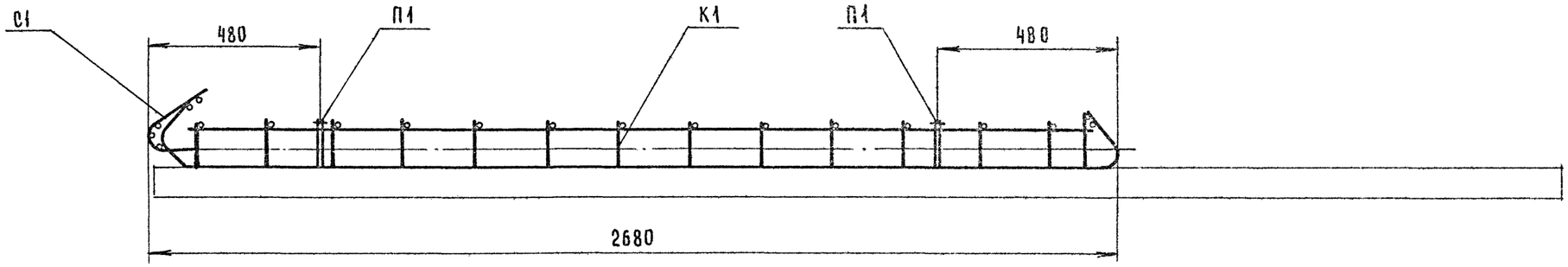

В - В (1:2) (1)

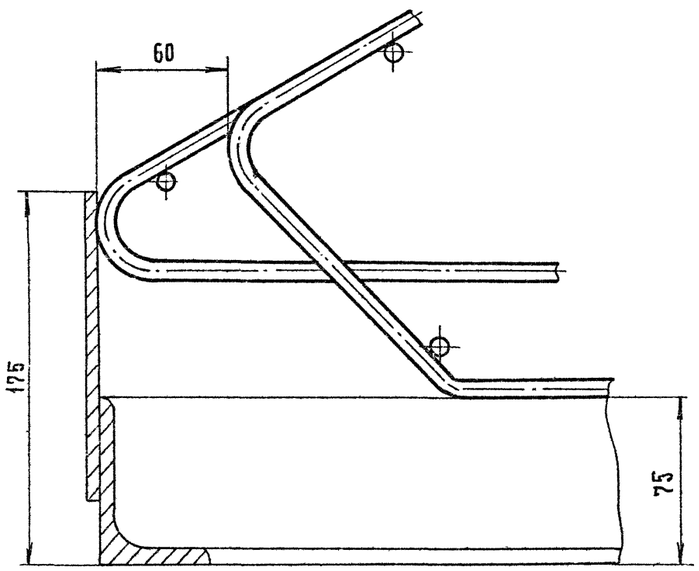

Г - Г (1:2) (1)

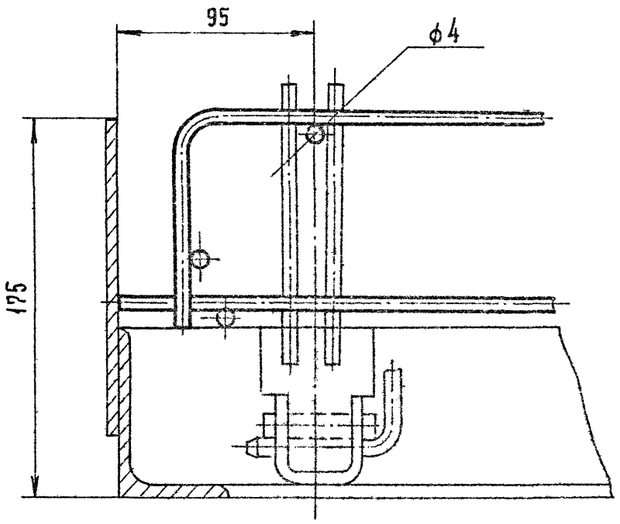

Б - Б (1:2) (1)

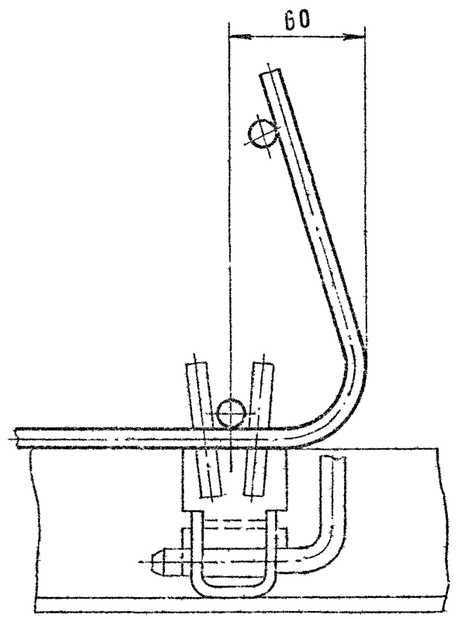

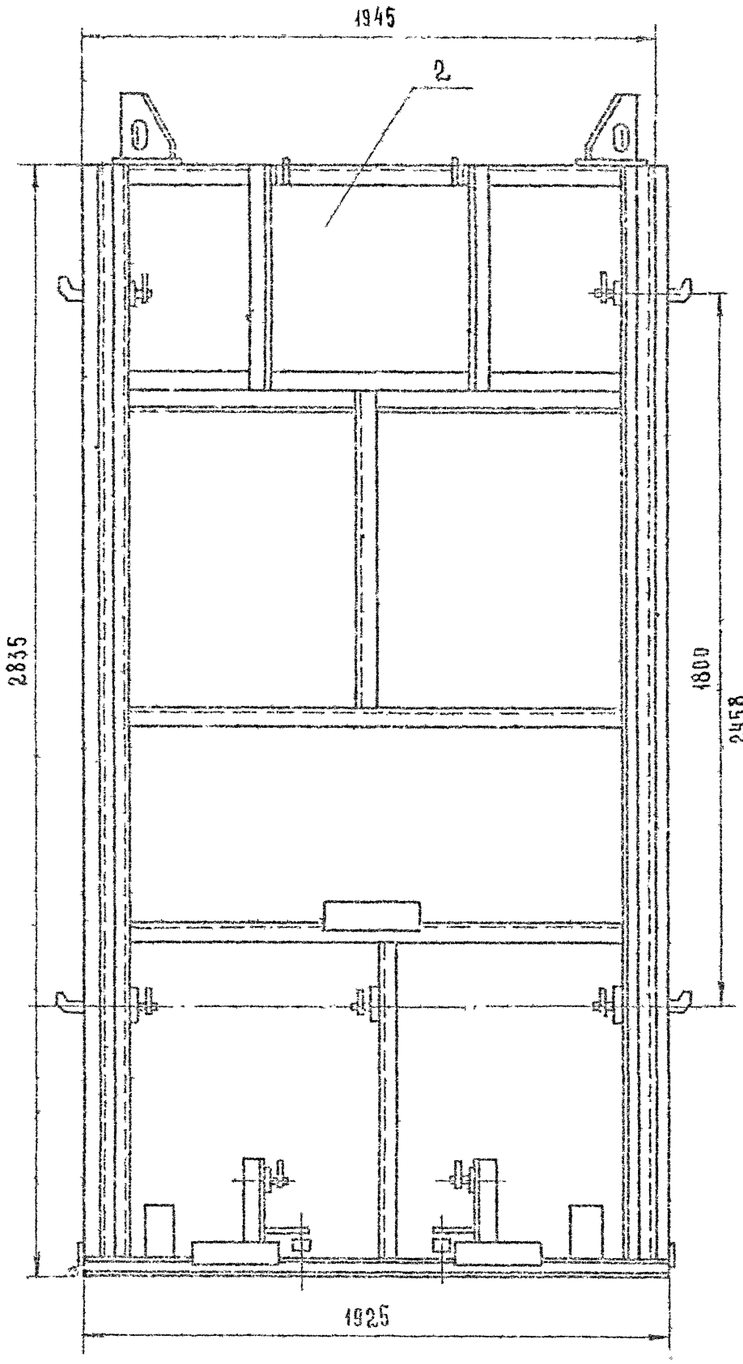

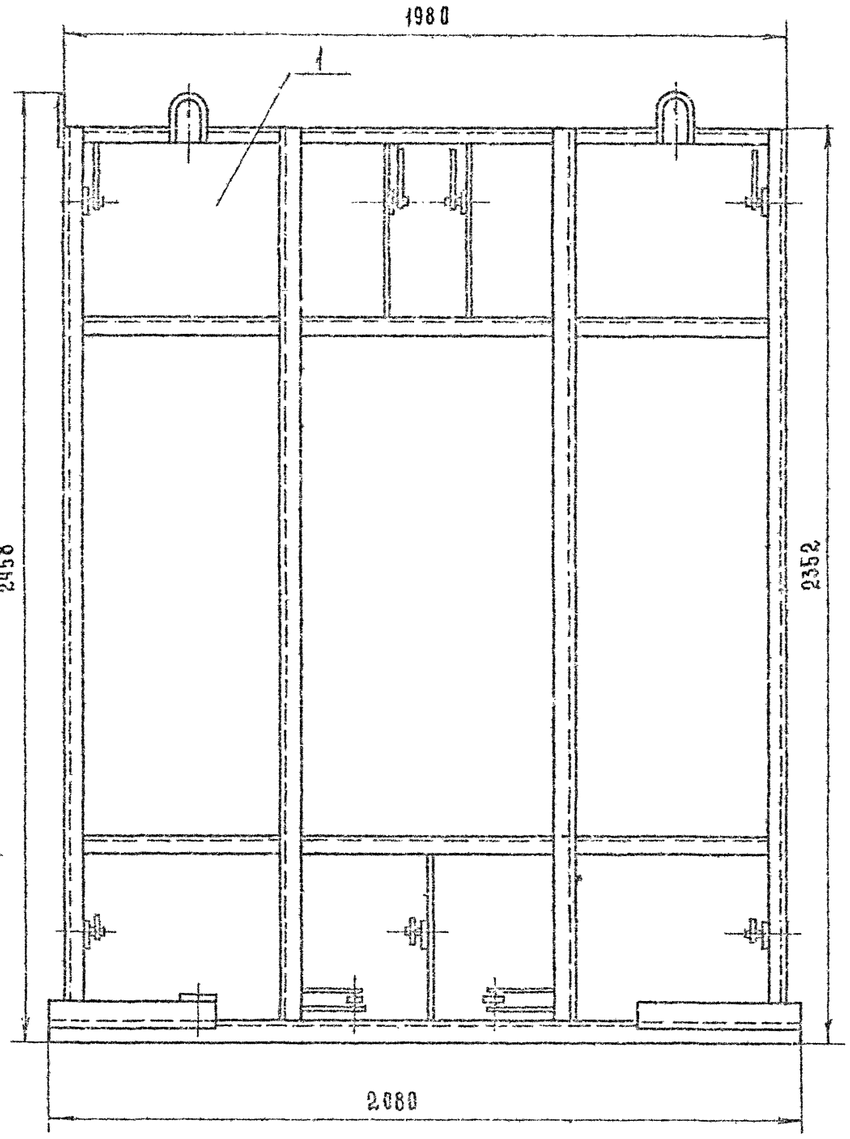

Наименование параметра	Номера кондукторов	
	1	2
	3545/41.00.000-02	3549/41.00.000-01
Назначение кондуктора	Для сборки объемных каркасов санитарно-технических кабин	Для сборки объемных каркасов шахт лифтов
Тип кондуктора	Вертикальный	
Изготовляемые каркасы для изделий по типовому проекту	КПК 5 КПК 6 КПК 8	АБ1 АБ2 АБ3
Габаритные размеры объемных каркасов (макс), мм		
длина	2040	1860
ширина	1780	1710
высота	2300	2950
Количество каркасов собираемых на кондукторе	3	3
Габаритные размеры кондуктора (макс), мм		
длина	2080	1925
ширина	1820	1765
высота	2458	2985
Масса кондуктора, кг	450	590

Размеры для справок

Разраб.	Рамбова		
Пров.	Яковлевский		
Т. контр.	Морзинов		
Рук. гр.	Максин		
Н. контр.	Ошурин		
Утв.	Мартынов		

409-13-025.90-0

Комплект кондукторов для сборки объемных каркасов санитарно-технических кабин и шахт лифтов 3546/40.00.000 ВО

Лит.	Масса	Масштаб
Н	См. табл.	1:10

Лист | Листов 1

Гипростроммаш Москва

Инв.№ подл. | Подп. и дата | Взам.инв.№ | Инв.№ дубл. | Подп. и дата

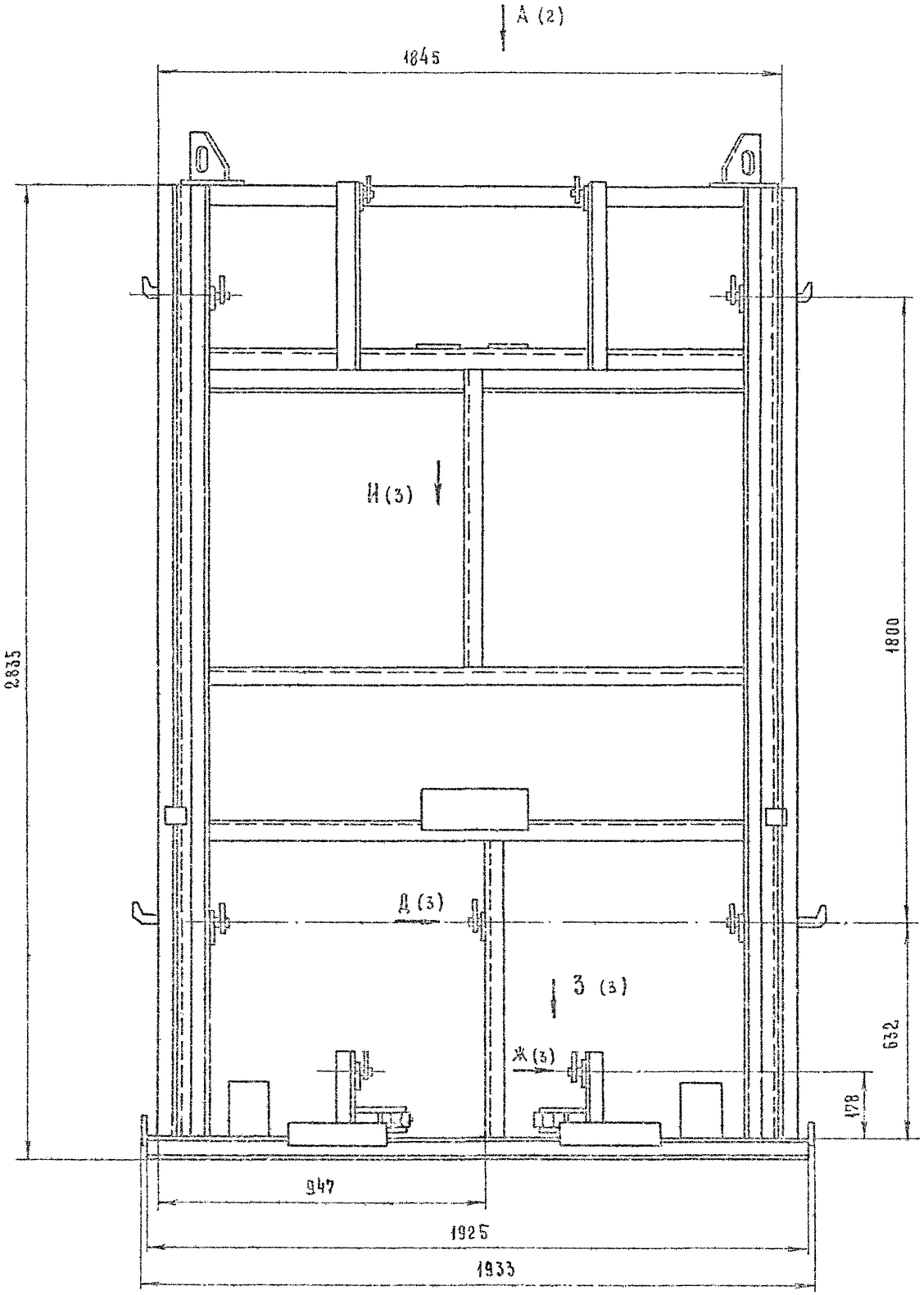

Техническая характеристика

1. Назначение кондуктора – для сборки блоков арматурных шахт лифтов.
2. Тип кондуктора – вертикальный.
3. Количество типо собираемых арматурных блоков — 3
4. Собираемые арматурные блоки для шахт лифтов — АБ1, АБ2, АБ3
5. Габаритные размеры арматурных блоков (наиб), мм
   - длина — 1880
   - ширина — 1710
   - высота — 2250
6. Габаритные размеры кондуктора, мм
   - длина — 1925
   - ширина — 1766
   - высота — 2925
7. Масса кондуктора, кг — 590

Изм.	Кол. уч.	Лист	№ докум.	Подп.	Дата	409-13-025.90-0
Разраб.		Федотова			12.90	Кондуктор для сборки объемных каркасов шахт лифтов 3546/10.00.000-01 ВО
Пров.		Максин			12.90	
Т. контр.		Марзинов			12.90	
Рук. гр.		Максин			12.90	
Н. контр.		Шкинн			12.90	
Гл.		Марзинов			12.90	

Лит.	Масса	Масштаб
И	590	1:10

Лист 1 Листов 3

Гипростроммаш Москва

Инв. № подл. | Подп. и дата | Взам. инв. № | Инв. № дубл. | Подп. и дата

Б (1)

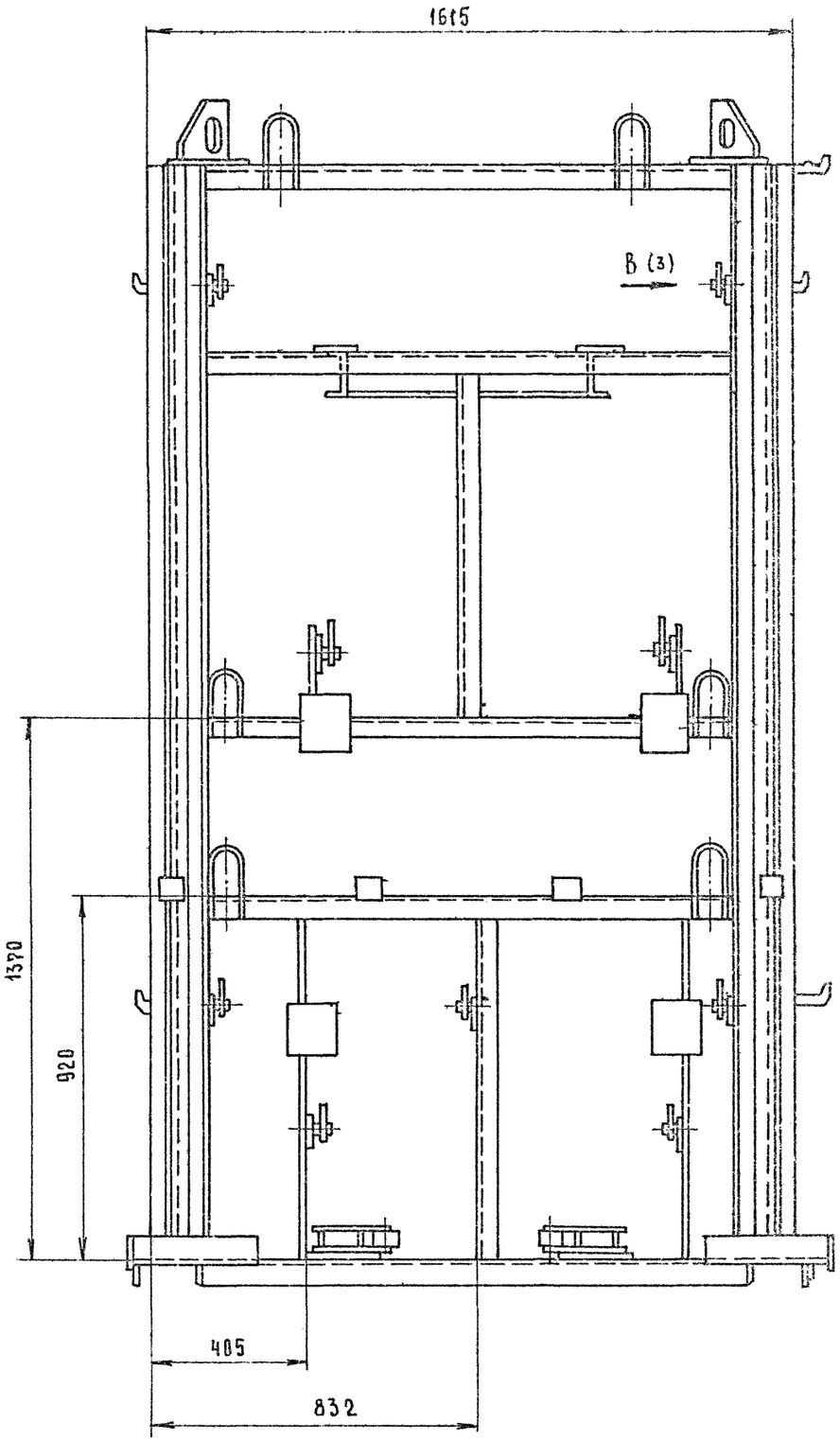

А (1)

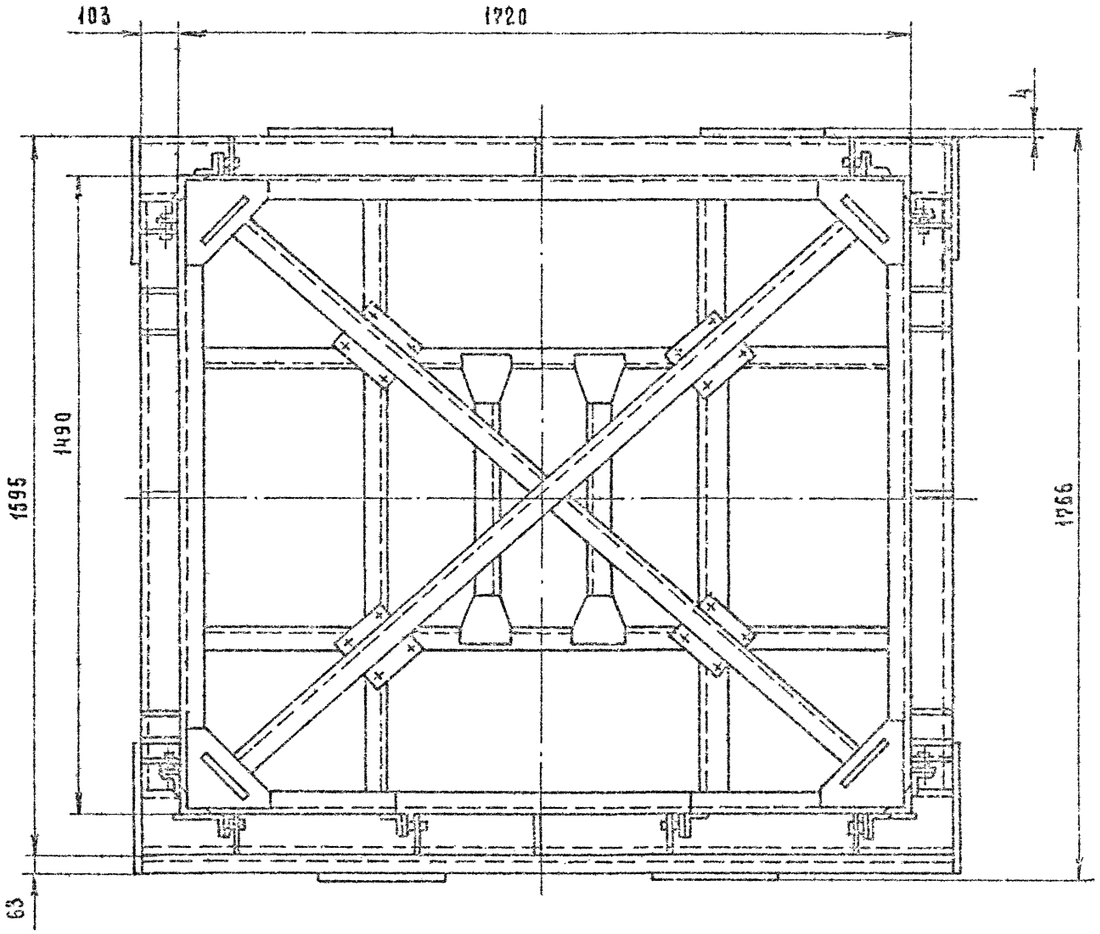

В (1:2) (2)

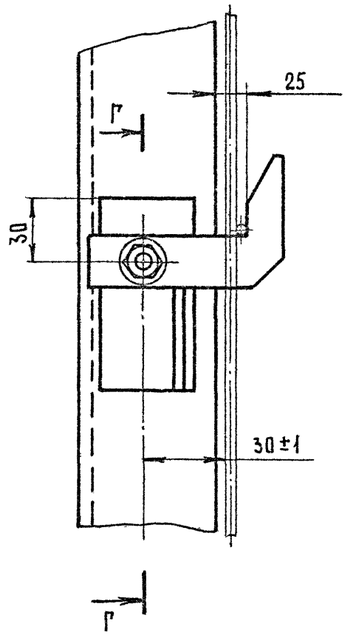

Г - Г (1:2)

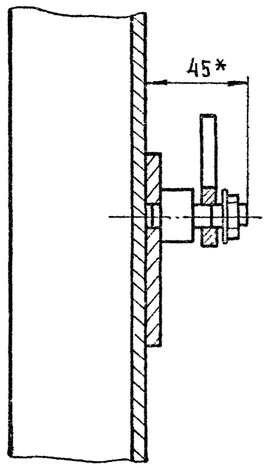

З (1:2) (1)

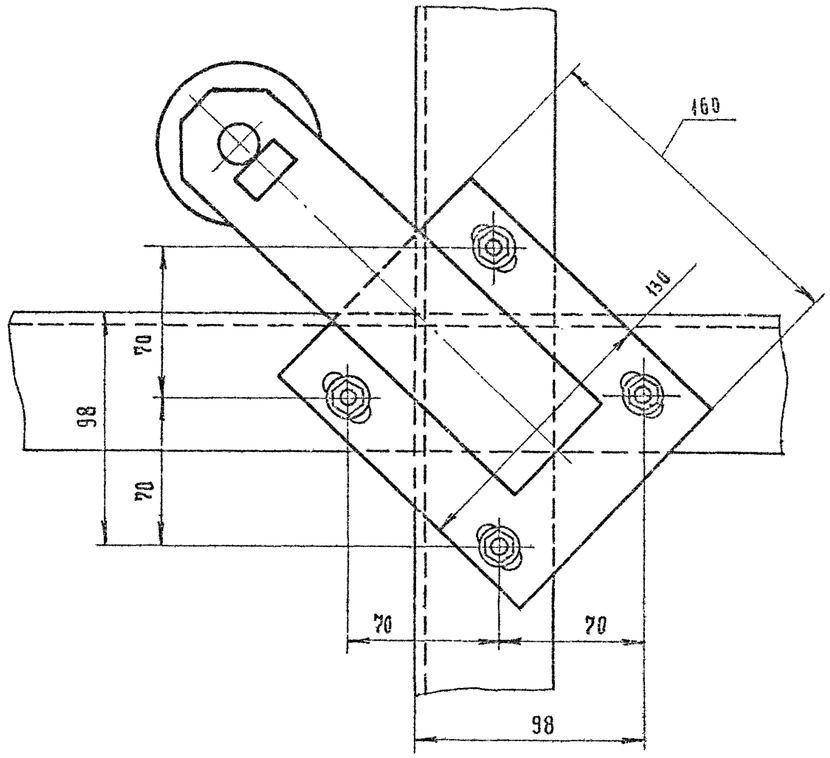

Д (1:2) (1)

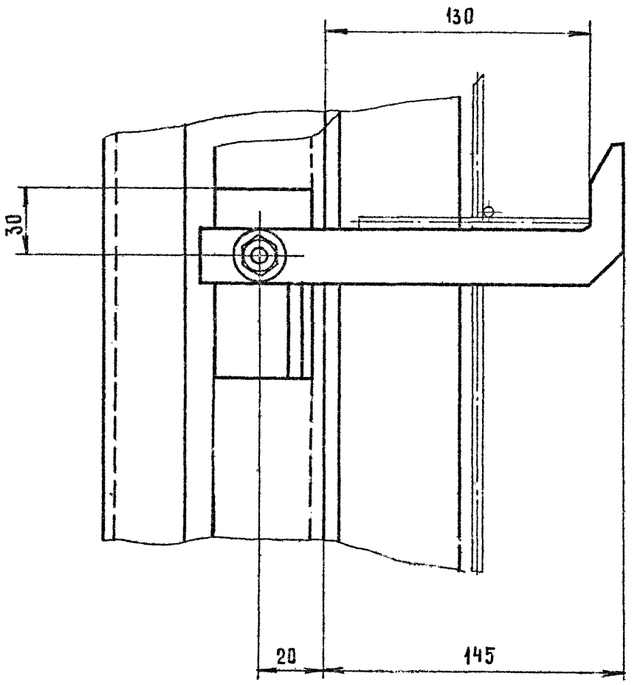

И (1:2) (1)

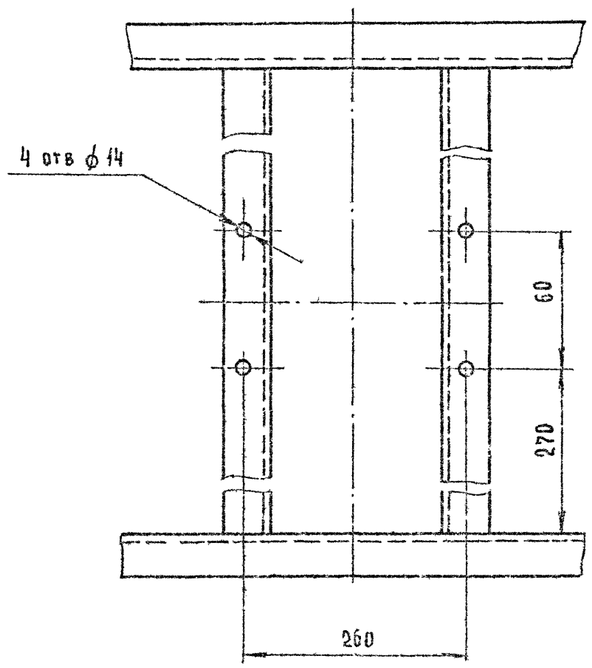

Ж (1:2) (1)

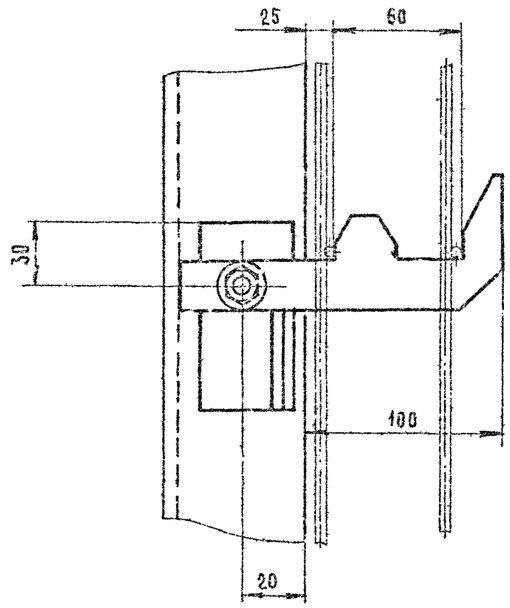

Инв. N подл.	Подп. и дата	Взам. инв. N	Инв. N дубл.	Подп. и дата

Изм.	Кол. уч.	Лист	№ док.	Подп.	Дата

409-13-025.90-0

Альбом 5

Формат А3

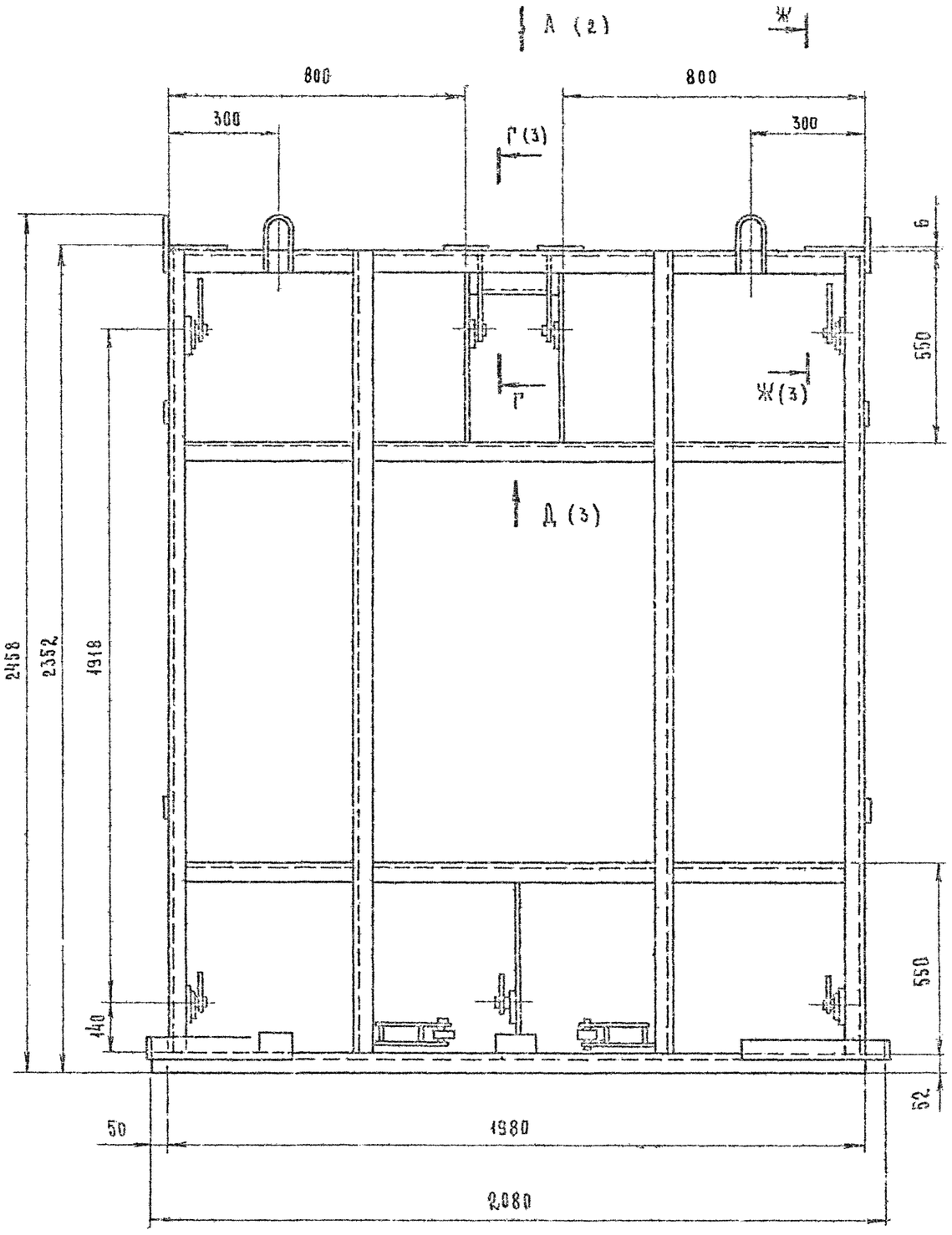

Техническая характеристика

1. Назначение кондуктора – для сборки объемных каркасов сантехкабин
2. Тип кондуктора – вертикальный
3. Количество типоразмеров собираемых каркасов, шт. — 3
4. Марка собираемых каркасов КПК5; КПК6; КПК8
5. Габаритные размеры каркасов, (наиб) мм

длина	— 2040
ширина	— 1780
высота	— 2300

6. Габаритные размеры кондуктора, мм

длина	— 2080
ширина	— 1820
высота	— 2458

7. Масса кондуктора, кг — 450

Изм.	Лист	№ докум.	Подп.	Дата	409-13-025.90-0
Разраб.	Федотова			12.90	Кондуктор для сборки объемных каркасов санитарнотехнических кабин 3536/10.70.600-92 60
Пров.	Маусин			12.90	
Т.контр.	Марзинов			12.90	
Рукоп.	Максин			12.90	
Н.контр.	Шикин			12.90	
Утв.	Мерзляков			12.90	

Лит.	Масса	Масшт.
И	450	1:10
Лист 1	Листов 3	

Гипростроммаш Москва

Инв. № подл. | Подп. и дата | Взам. инв. № | Инв. № дубл. | Подп. и дата

Формат А2

Б (1)

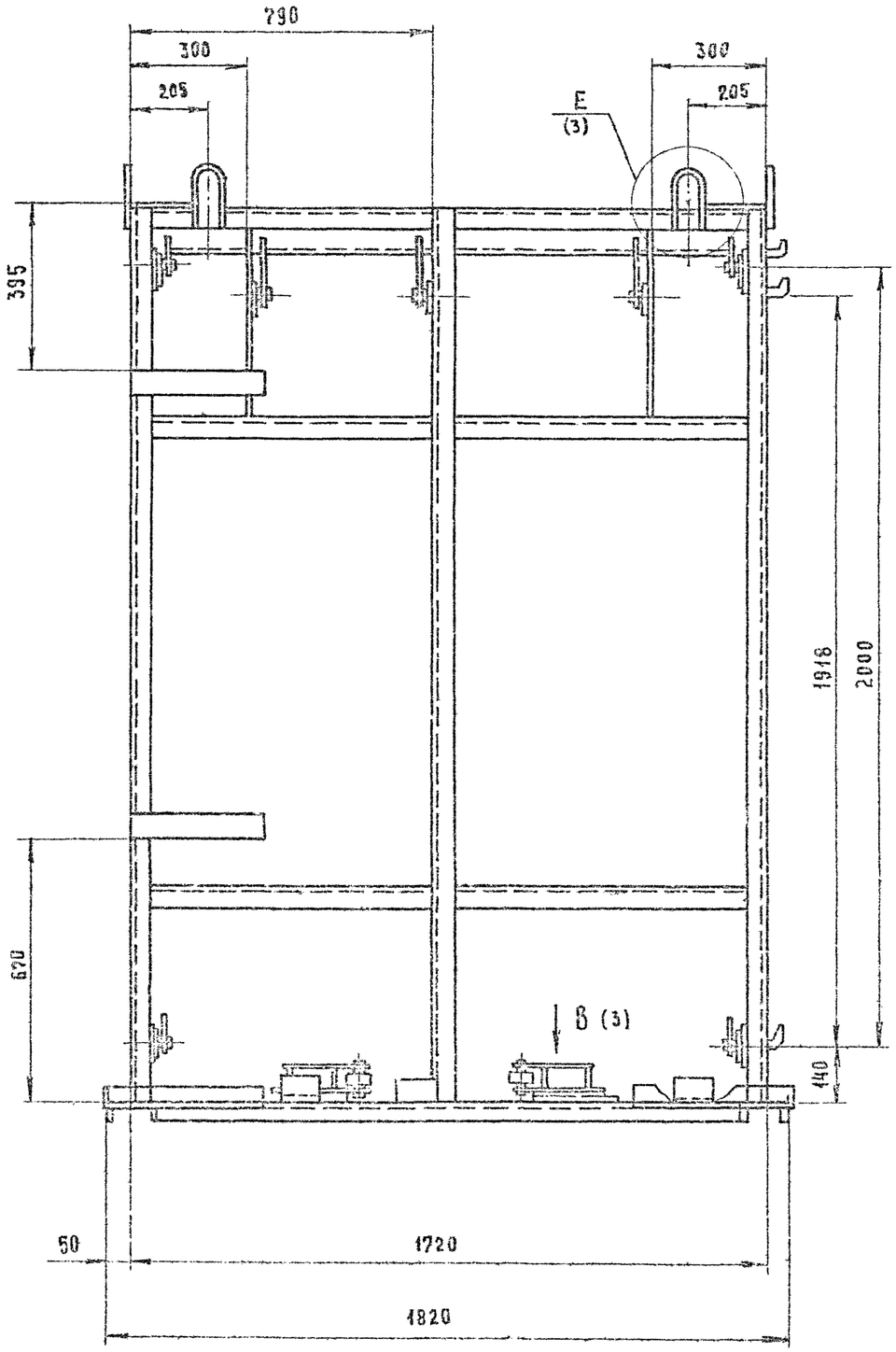
790
300
205
300
205
E
(3)
395
1916
2000
620
440
В (3)
50
1720
1820

А (1)

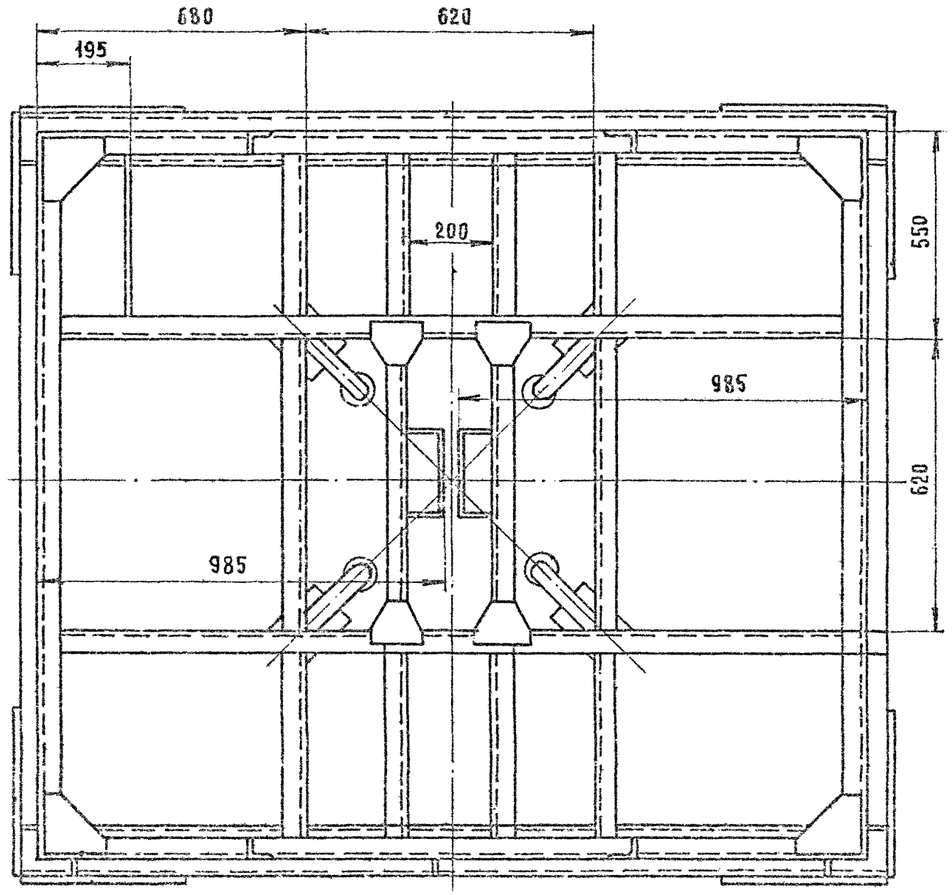
680
620
195
200
550
985
620
985

В (1:2) (2)

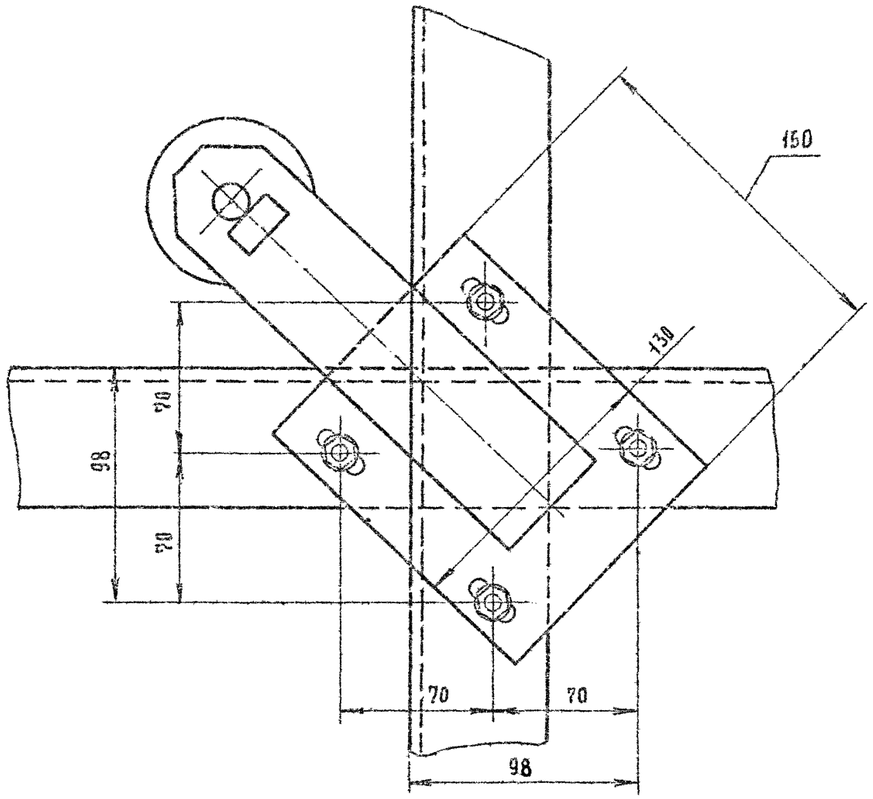

Г - Г (1:2) (1)

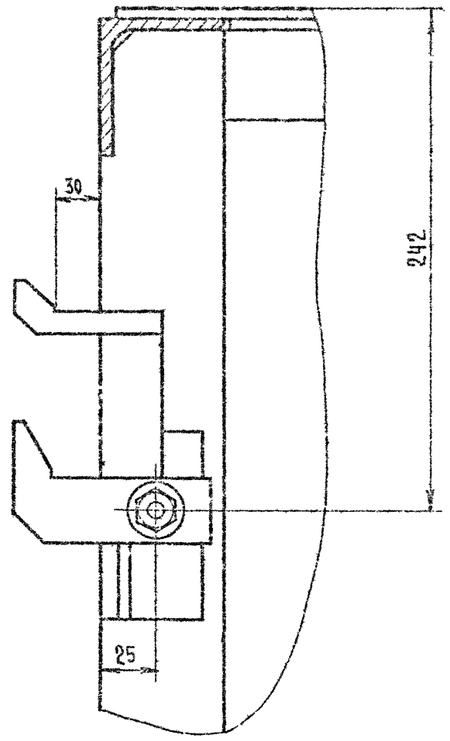

Ж - Ж (1:2) (1)

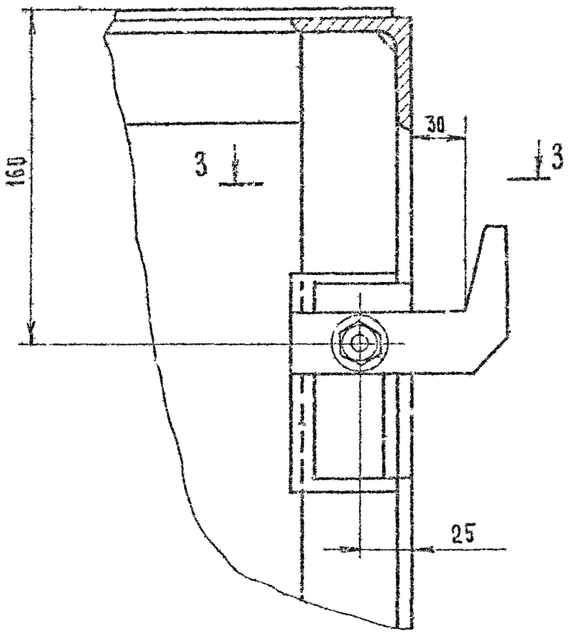

Д (1:2) (1)

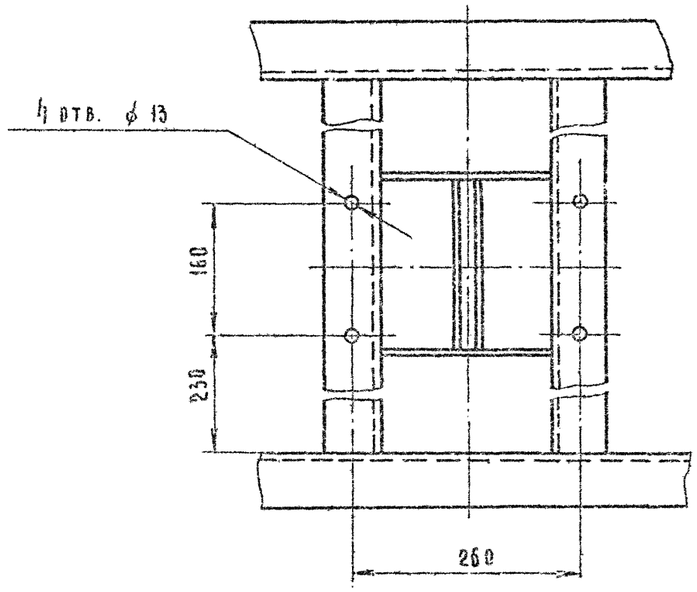

Е (1:2) (2)

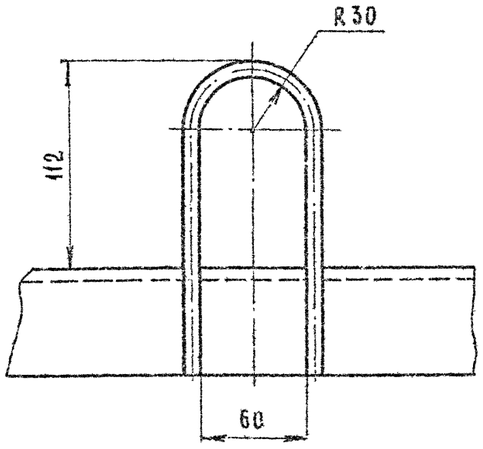

3 - 3 (1:2)

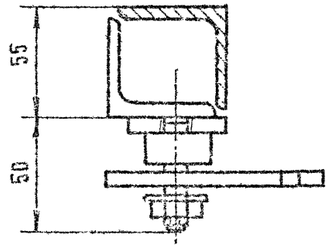

Инв.№ подл. | Подп. и дата | Взам.инв.№ | Инв.№ дубл. | Подп. и дата

Альбом 6 часть 2

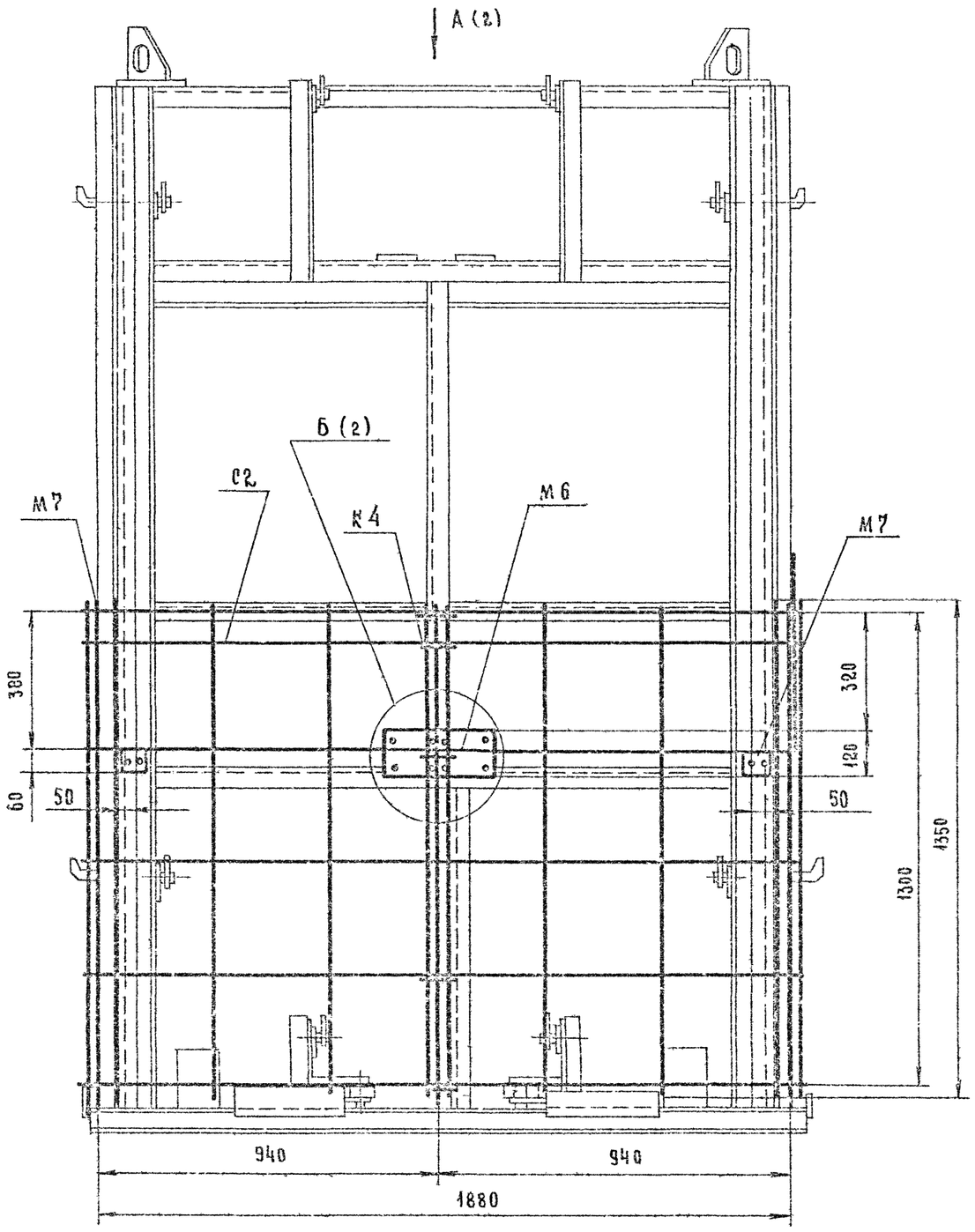

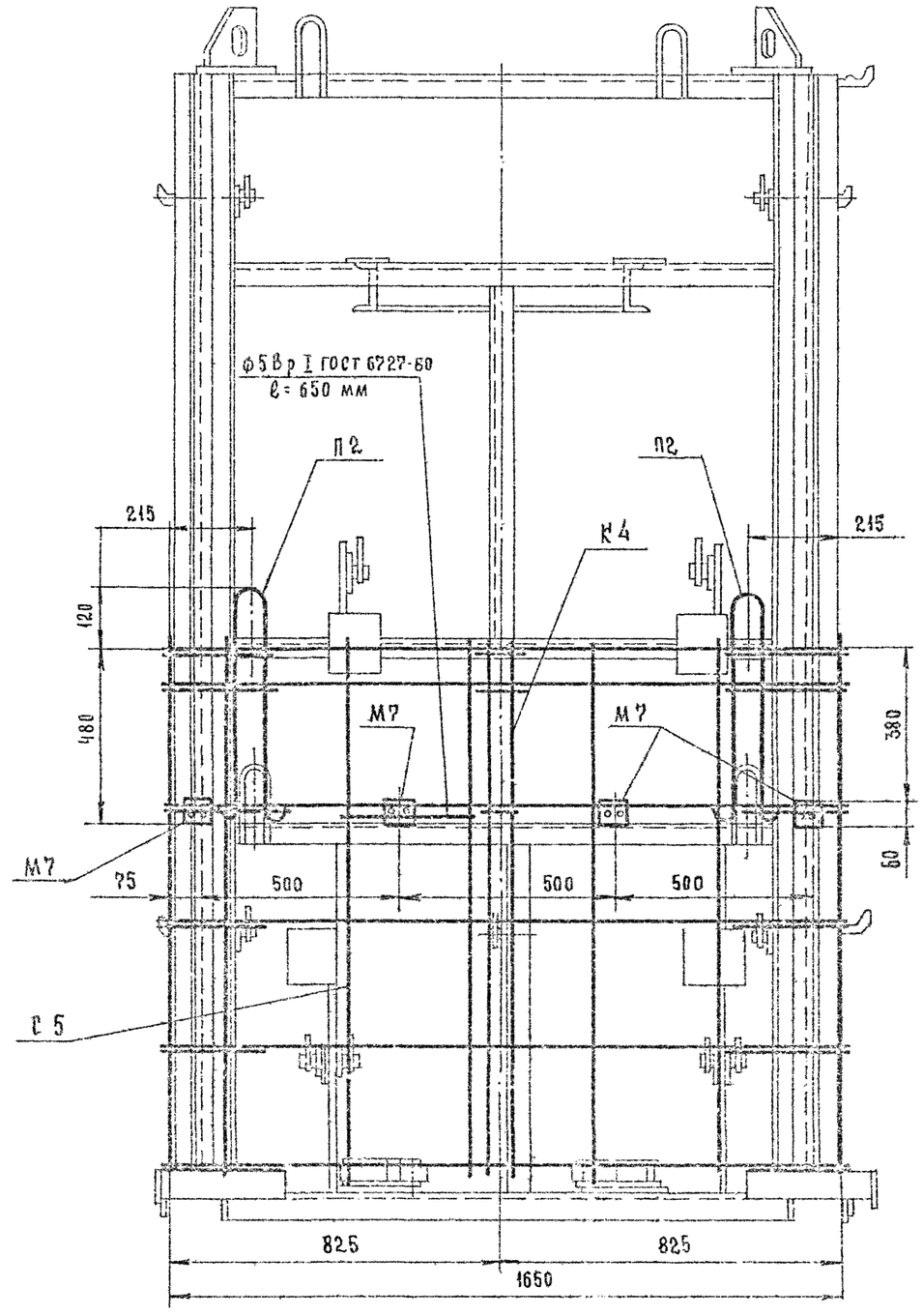

Изм.	Лист	№ докум.	Подп.	Дата
Разраб.		Федотова		12.90
Пров.		Макеин		12.90
Т.контр.		—		
Рук. гр.		Макеин		12.90
Н.контр.		Юшкин		12.90
Утв.		Морозов		29.90

409-13-025.90-0

Схема сборки блока арматурного АБ2 для шахты лифта ШЛН 10-40

3546/10.00.000-ВК

Лит.	Масса	Масштаб
И	—	1:40

Лист 1 Листов 2

Гипролифтмонтаж Москва

Инв. № подл. | Подп. и дата | Взам. инв. № | Инв. № дубл. | Подп. и дата

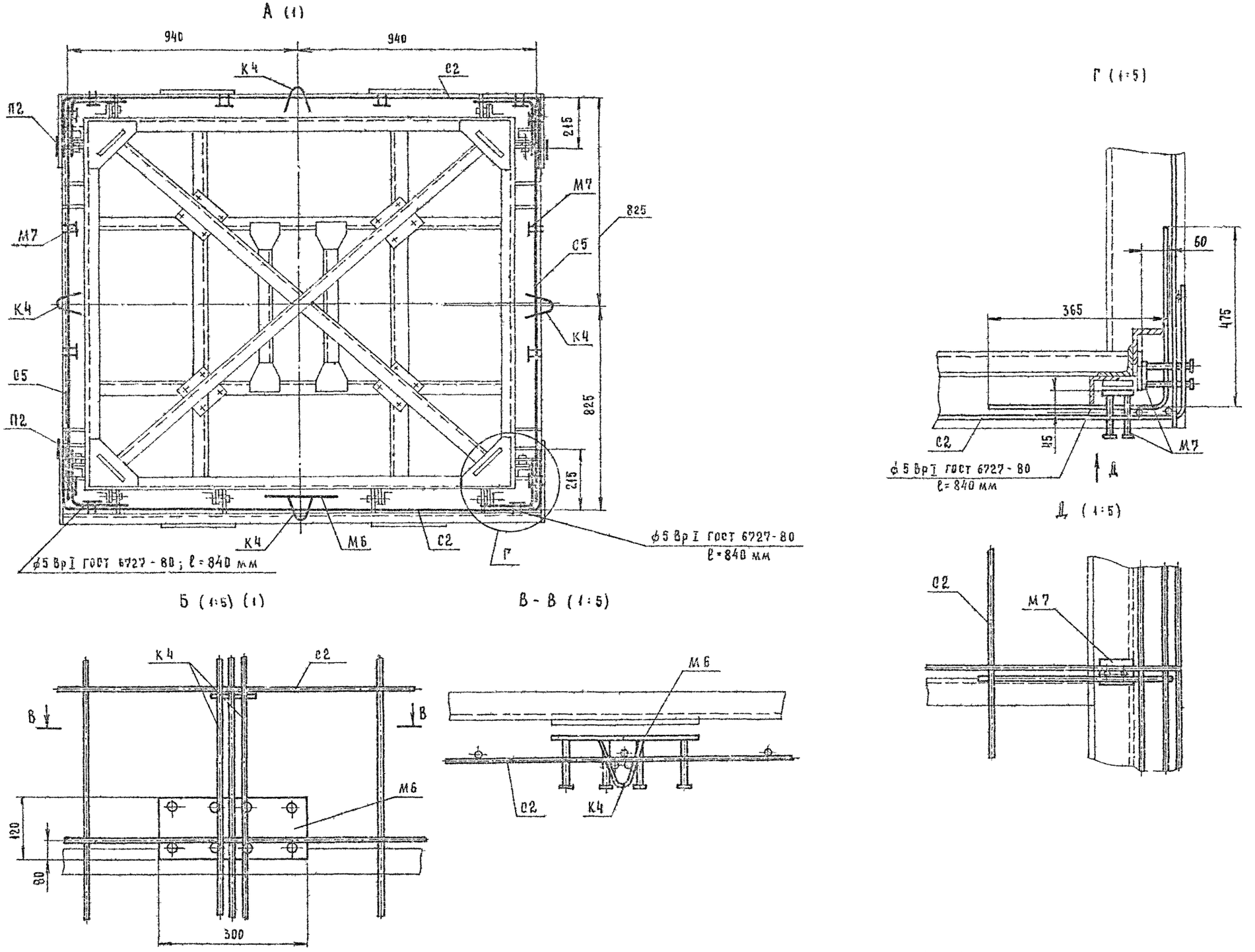

Изм.	Лист	№ докум.	Подп.	Дата	409-13-025.90-0

Лист 2

Формат А2

Альбом 6 часть 2

Альбом 6 часть 2

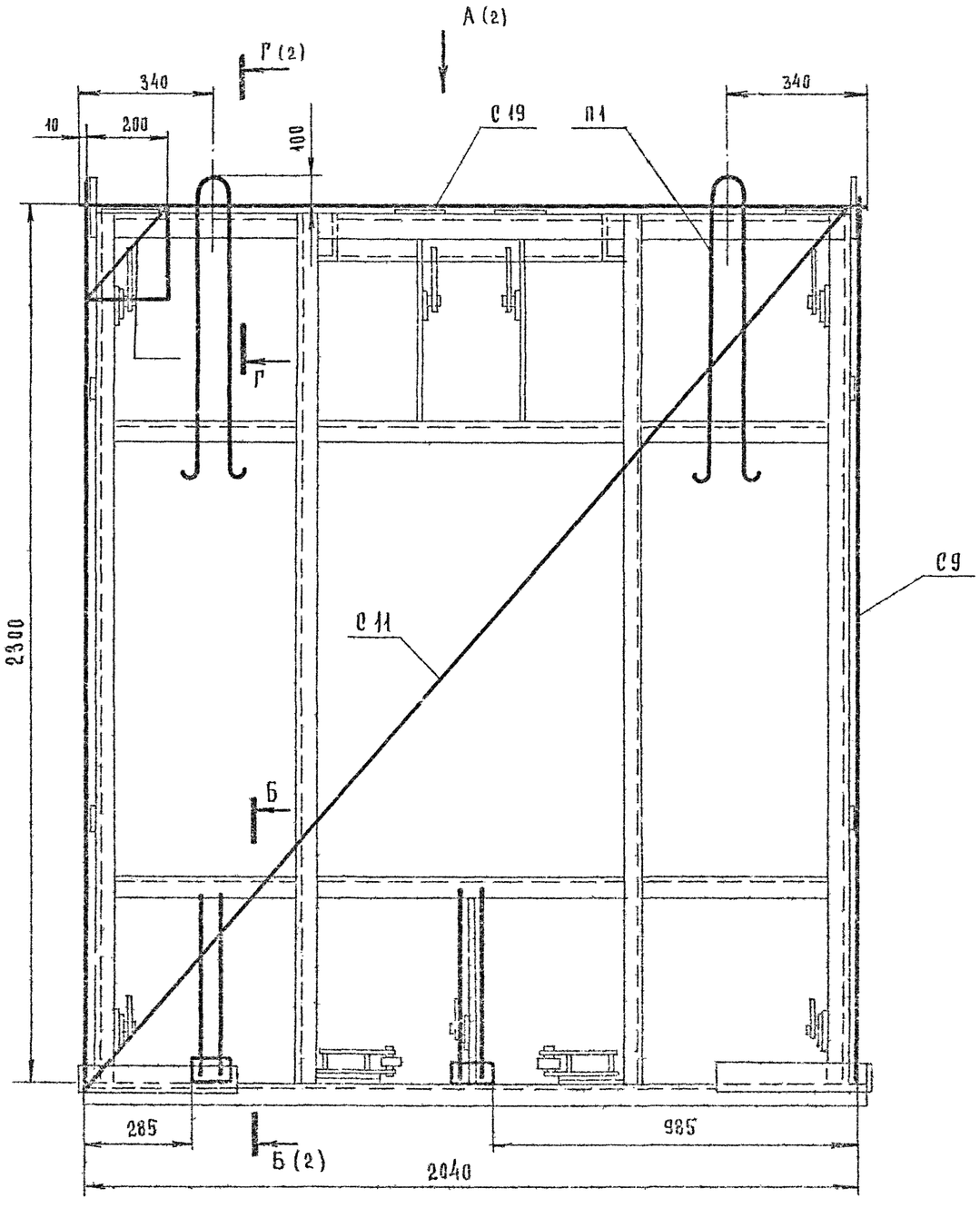

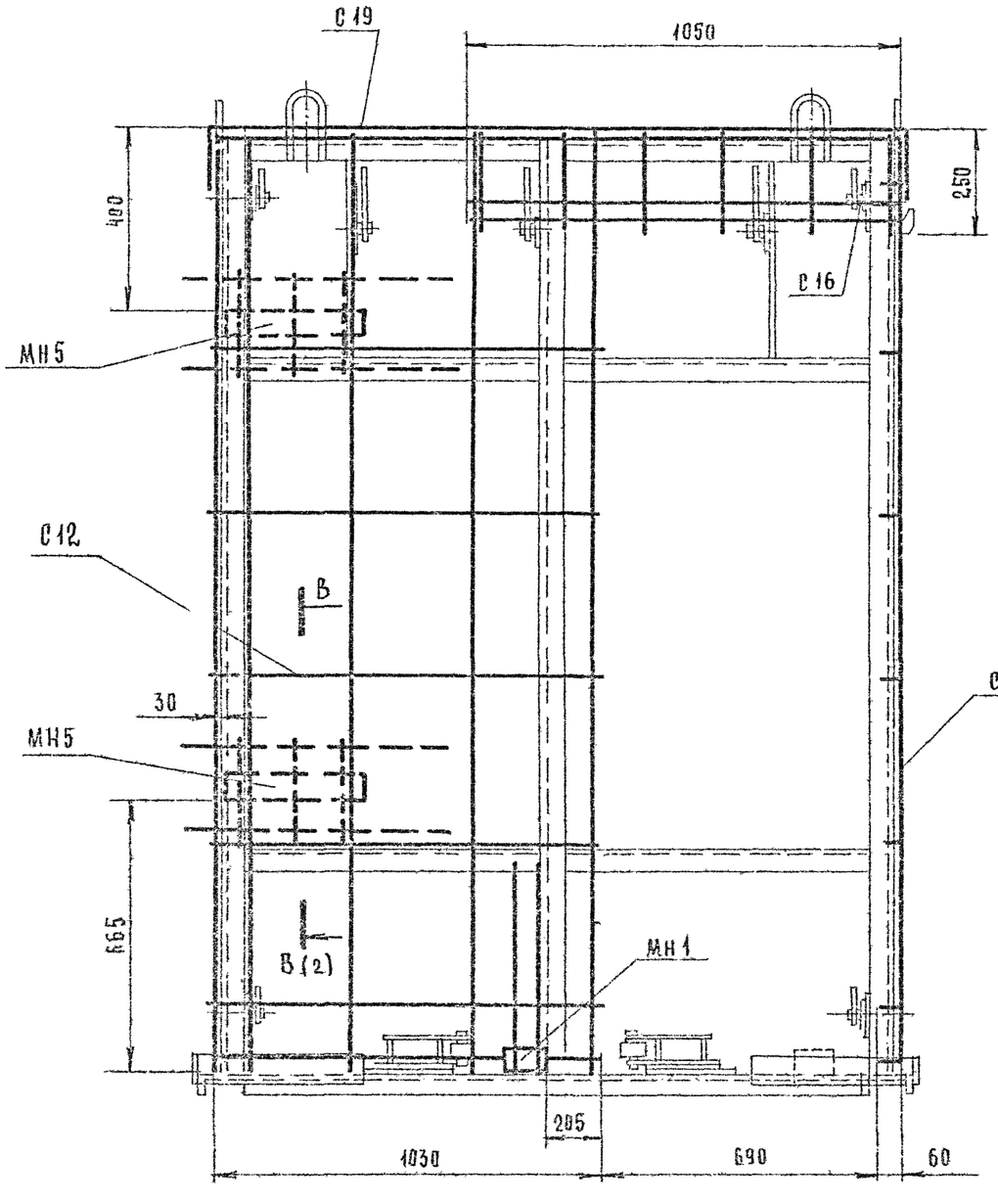

Инв. N подл. | Подп. и дата | Взам. инв. N | Инв. N дубл. | Подп. и дата

					409-13-025.90-0			
Изм.	Лист	N докум.	Подп.	Дата	Схема сборки каркаса пространственного КПК8 для кабины санитарно-технической ЧОК24пр	Лит.	Масса	Масштаб
Разраб.		Федотова				И	—	1:10
Пров.		Макеин			3040/10.00.000-02.СГ			
Н. контр.		Марзинов				Лист 1	Листов 2	
Руков.		Макеин				Гипростроммаш Москва		
Н. контр.		Мишкин						
ГИП		Марзинов						

Альбом 6 часть 2

Б - Б (1:2) (1)

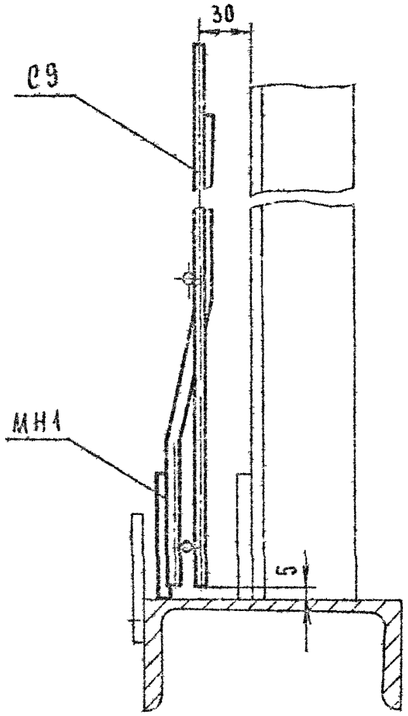

В - В (1:2) (1)

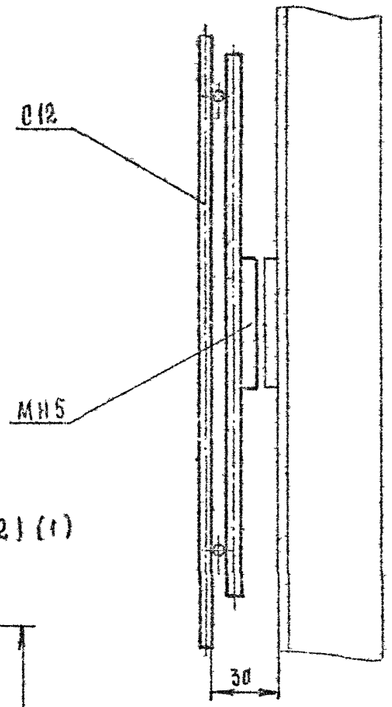

Г - Г (1:2) (1)

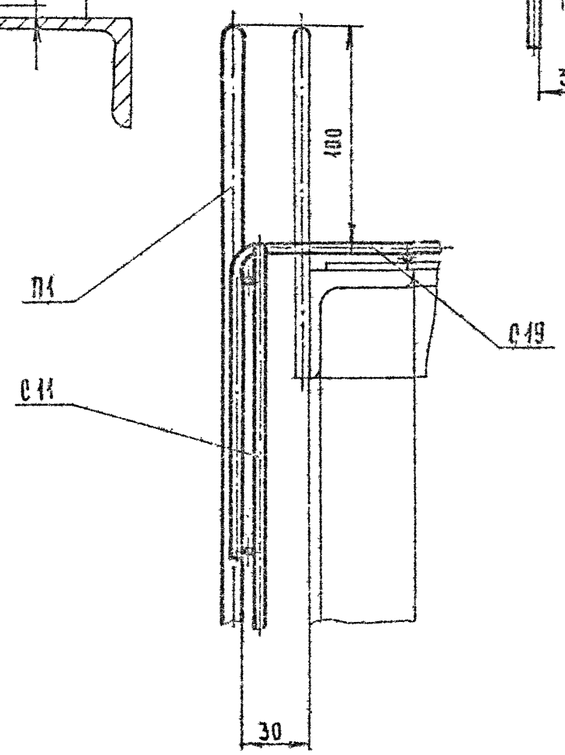

А (1)

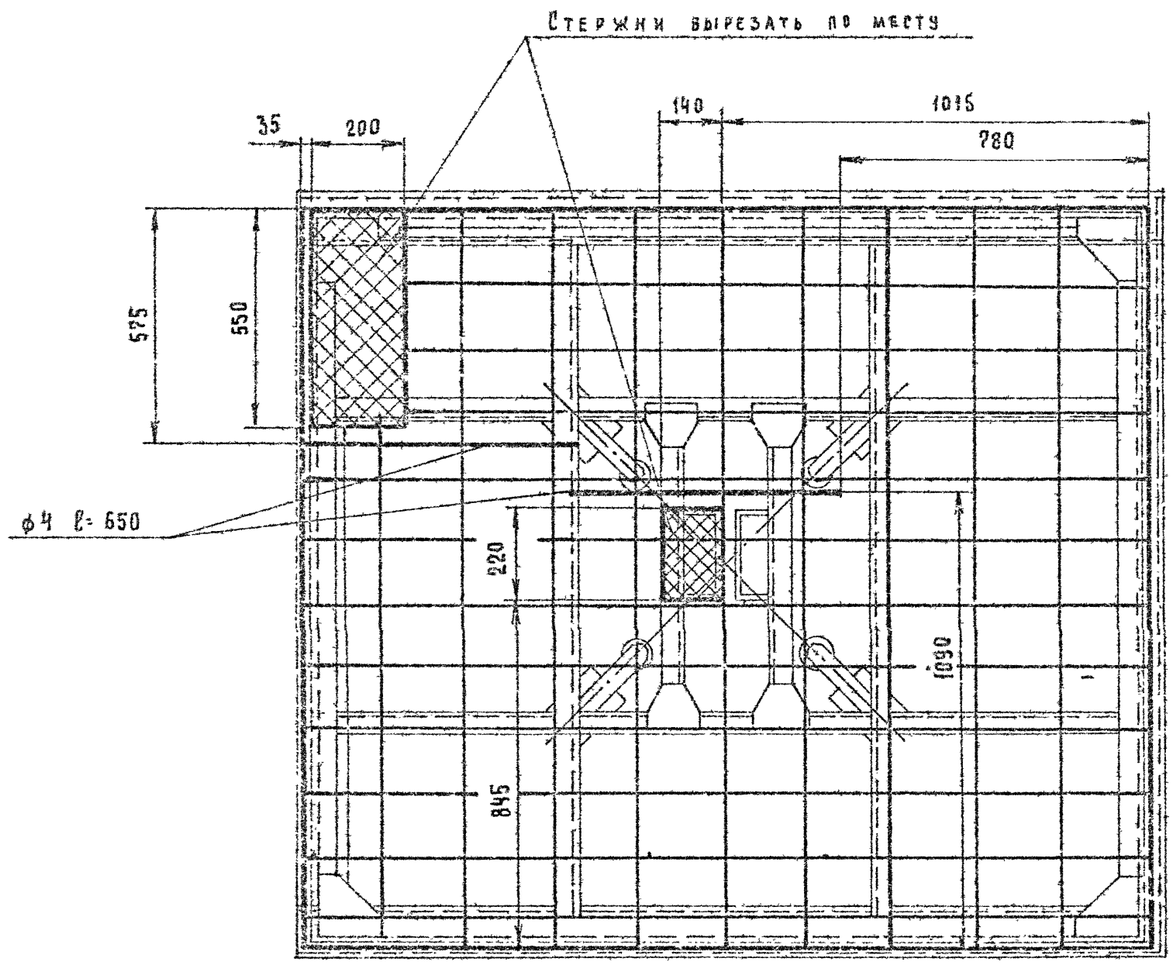

Инв.№ подл.	Подп. и дата	Взам. инв.№	Инв.№ дубл.	Подп. и дата

Изм.	Кол.уч.	Лист	№ докум.	Подп.	Дата

409-13-025.90-0

Лист 2

25038-07 54

Формат А2

Альбом 6 Часть 2

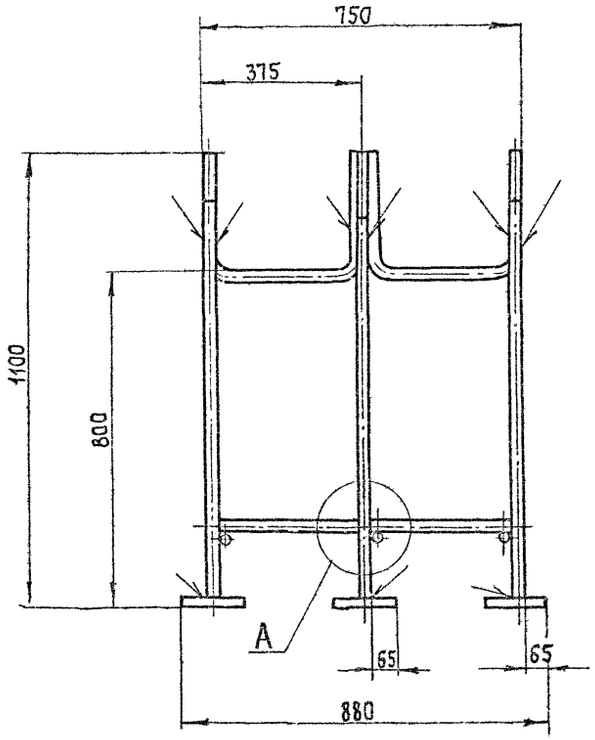

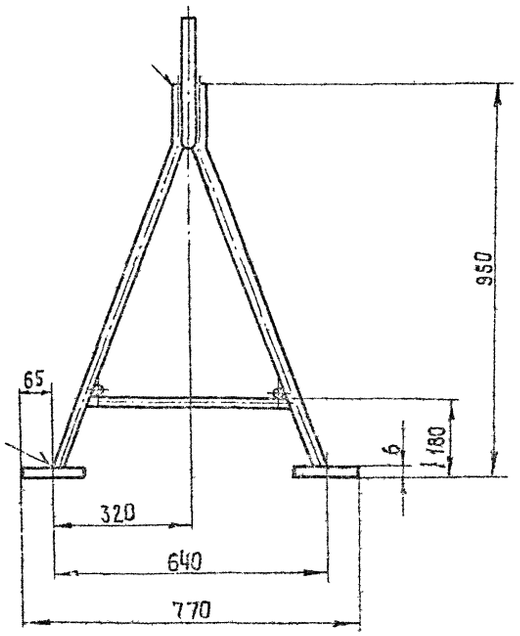

A (1:1)

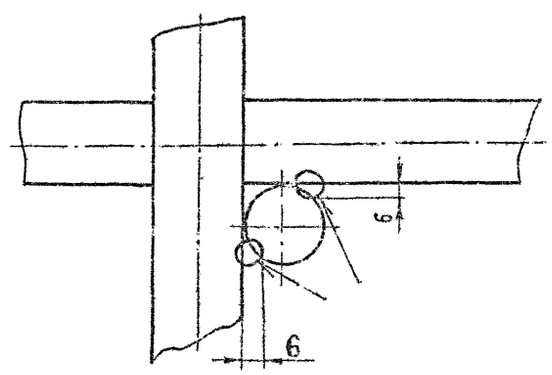

Изм	Лист	№ докум	Подп	Дата	409-13-025.30-0			
Разраб		Федотова		12.90	Рамка двухсекционного стеллажа	Лит.	Масса	Масштаб
Пров.		Максин		12.90		И	35	1:10
Т.контр.		Марзинов		12.90	ш3544 / 9.00.00080	Лист	Листов 1	
Руков.		Максин		12.90		Гипросгроммаш Москва		
Н.контр.		Чижин		12.90				
Утв.		Марзинов		12.90				

Инв.№подл. | Подп. и дата | Взам.инв.№ | Инв.№дубл. | Подп. и дата

Альбом 6 часть 2

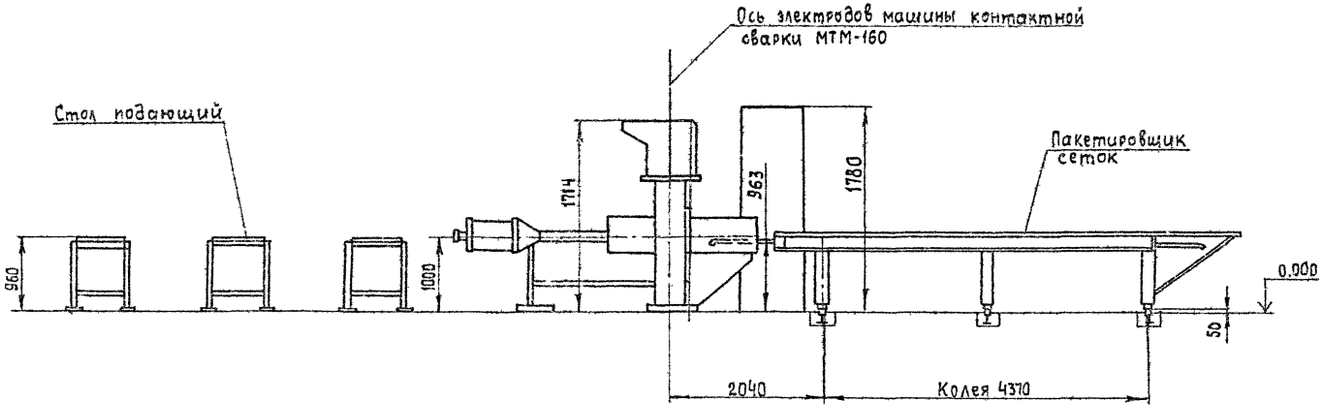

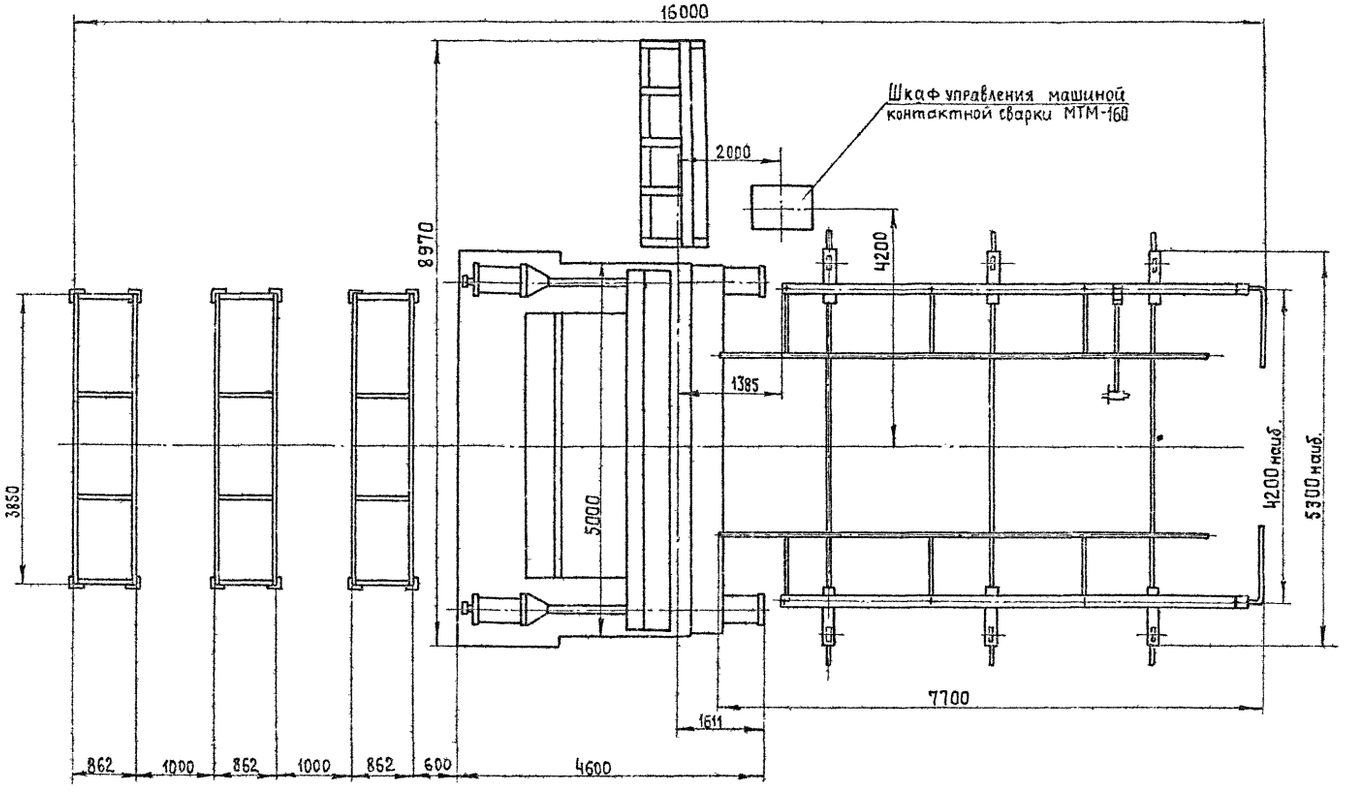

Техническая характеристика

1. Производительность эксплуатационная при сварке сеток из стержней Ф5+5 мм и шаге поперечных стержней 300 мм, не менее, м/ч — 70
2. Количество одновременно изготавливаемых сеток, шт — 1
3. Количество обслуживающего персонала, чел. — 1
4. Габаритные размеры, мм
   - длина — 16000
   - ширина — 9120
   - высота — 1780
5. Масса комплекса, без сварочной машины, не более, кг — 1200
6. Масса комплекса с машиной контактной сварки типа МТМ-160, не более, кг — 9000
7. Машина контактной сварки МТМ-160
   - 7.1 Мощность машины при сварке стержней Ф10+12 (при включении сварочных трансформаторов в 3 очереди), кВА — 475
   - 7.2 Установочная мощность всех сварочных трансформаторов, кВА — 1460
   - 7.3 Расход воздуха (отработавшего) м³/ч — 450
   - 7.4 Давление сжатого воздуха, мПа (кгс/см²) — 0,63 (6,3)
   - 7.5 Расход охлаждающей воды, не более, л/ч — 2000
   - 7.6 Масса, кг — 7800

Характеристика изготавливаемых сеток

1. Наибольшая ширина сеток, мм — d=5–3000; d=4–2400; ; d=6,10–3800
2. Наименьшая ширина сеток, мм — 1500
3. Наибольшая длина сеток, мм — 7200
4. Диаметры продольных мерных стержней сталь BI; BpI, AI, AIII, мм — 3...12
5. Диаметры поперечных мерных стержней, сталь BI, BpI, AI, AIII, мм — 4...10
6. Наибольшее сочетание диаметров свариваемых стержней, мм — 10+12
7. Расстояние между осями продольных стержней (шаг), „B" мм — 100...400
8. Расстояние между осями поперечных стержней с плавным регулированием (шаг), мм — 50...300
9. Количество различных по величине шагов между поперечными стержнями в пределах одной сетки, шт — 3
10. Расстояние между осями поперечных стержней при укороченном дополнительном шаге (при сварке сеток с двумя различными шагами), мм — 50...220
11. Расстояние от торца поперечных стержней до оси крайнего продольного стержня, мм, не менее — 25*
12. Расстояние от торца продольных стержней до оси крайнего поперечного стержня, мм, не менее — 25
13. Количество продольных стержней — до 36

* Могут изготавливаться арматурные сетки экономичного армирования, то есть с поочередным смещением поперечных стержней до 700 мм по ширине сетки.

Изм.	Лист	№ докум.	Подп.	Дата
Разраб.		Амелько		03.91
Пров.		Погребной		03.91
Т.контр.		Журавлев		03.91
Руков.		Журавлев		03.91
Н.контр.		Погребной		03.91
Утв.		Варганов		

409-13-025.90-0

Комплекс оборудования автоматической линии для изготовления сеток шириной до 3800 мм
ш.3549/13.00.000 ВО

Лит.	Масса	Масштаб
И	1200	1:50

Лист | Листов 1

Гипростроммаш Москва

Инв. № подл. | Подп. и дата | Взам. инв. № | Инв. № дубл. | Подп. и дата

25038-07 56 Формат А2

Альбом 6 Часть 2

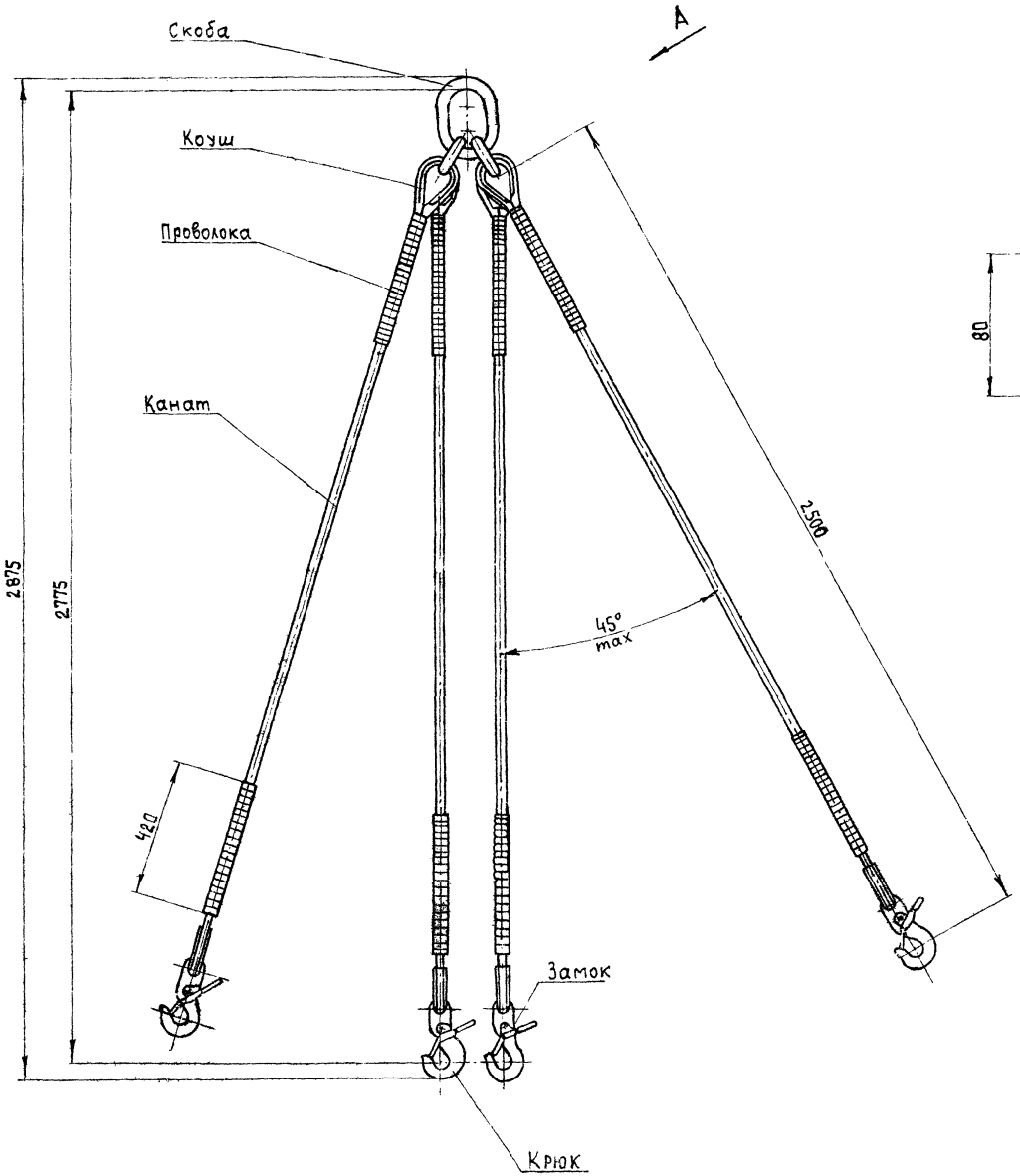

A (1:2)

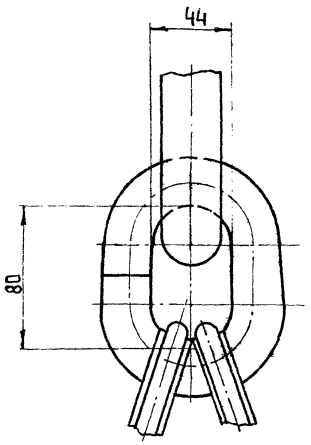

Техническая характеристика

1. Грузоподъемность, кН — 50
2. Максимальный угол между стропами, не более 45° от вертикали —
3. Диаметр каната, мм — 19,5
4. Длина строп, мм — 2500
5. Масса, кг — 55

1. Испытания под нагрузкой проводятся при грузе, превышающем грузоподъемность на 25% (62,5 кН), согласно правилам Госгортехнадзора, статья 290. При испытании под нагрузкой проверяется прочность и жесткость узлов и деталей строп. Результаты испытаний оформляются актом испытаний, рассмотренным техсоветом предприятия-изготовителя и утвержденным руководством предприятия. В месте маркировки наносится дата проведения испытаний и дата следующего испытания.
2. Стропы маркировать „Грузоподъемность 50кН".

Изм	Лист	№ докум.	Подп.	Дата
Разраб.		Лаврукович		12.90
Пров.		Кособоков		12.90
Т.контр.		Мякинин		12.90
Руков.		Мякинин		12.90
Н.контр.		Кособоков		12.90
Утв.		Мякинин		12.90

409-13-025.90-0

Стропы с четырьмя крюками, г/п 50 кН
ш. 3549/24.00.00080

Лит	Масса	Масштаб
И	55	1:10

Лист | Листов 1

Гипростроммаш Москва

Инв. № подл. | Подп. и дата | Взам. инв. № | Инв. № дубл. | Подп. и дата

25038-07 37 Формат А2

Альбом 6 часть 2

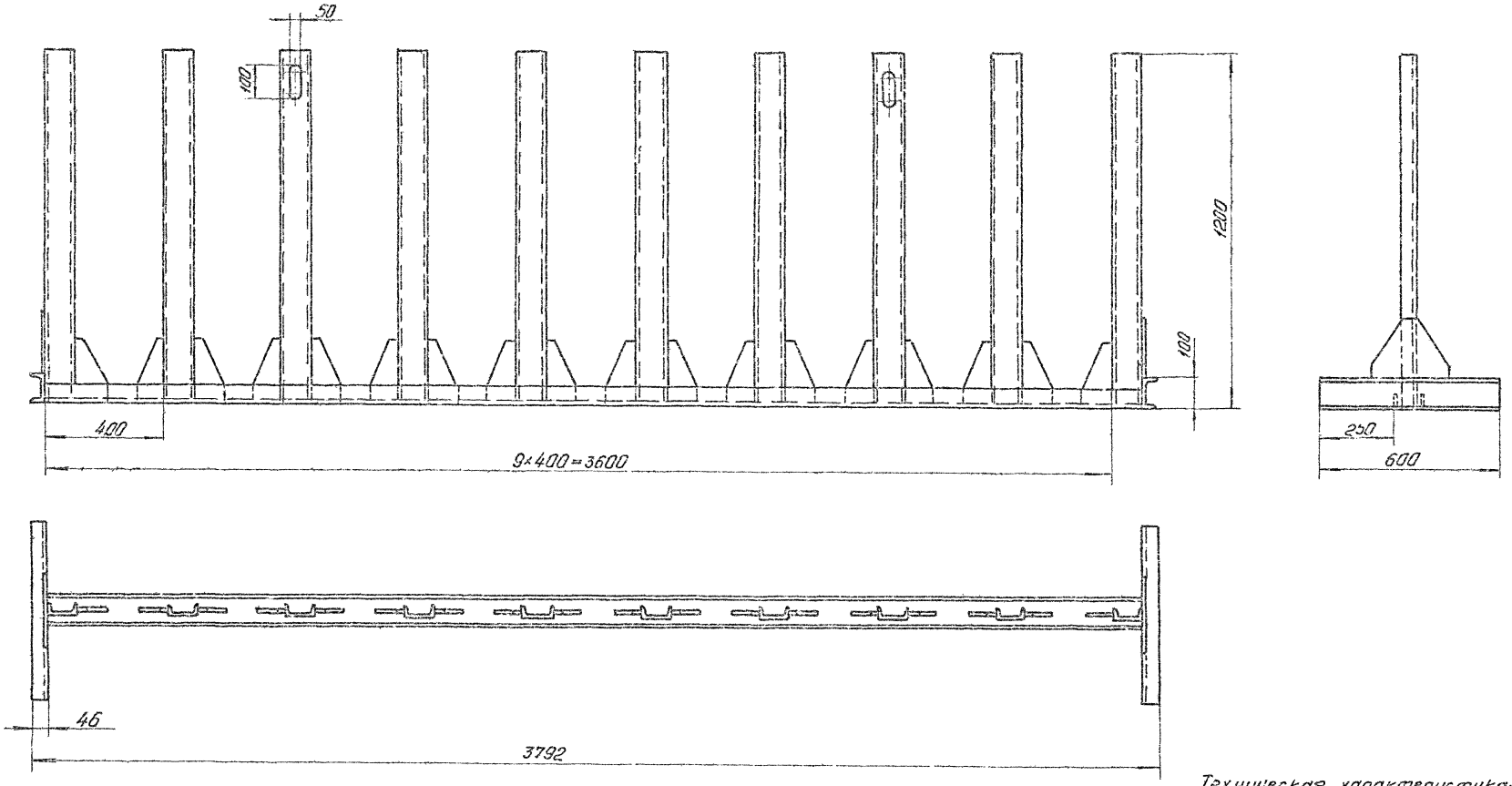

Техническая характеристика:

1. Габаритные размеры, мм
   - Длина – 3792
   - Ширина – 600
   - Высота – 1200
2. Масса, кг – 156

					409-13-025.90-0		
Изм.	Лист	№ докум.	Подп.	Дата	Рамка стеллажа для хранения стали 3549/25 00.000 ВО.	Лит.	Масса	Масшт.
Разраб.		Тырымова		12.9		И	156	1:10
Пров.		Мякинин		12.90		Лист	Листов 1	
Т.контр.		Мякинин				Гипростроммаш Москва		
Рукав.		Косовский		12.90				
Н.контр.		Мякинин						
Утв.		Варгинов		12.90				

Инв. № подл. | Подп. и дата | Взам. инв. № | Инв. № дубл. | Подп. и дата

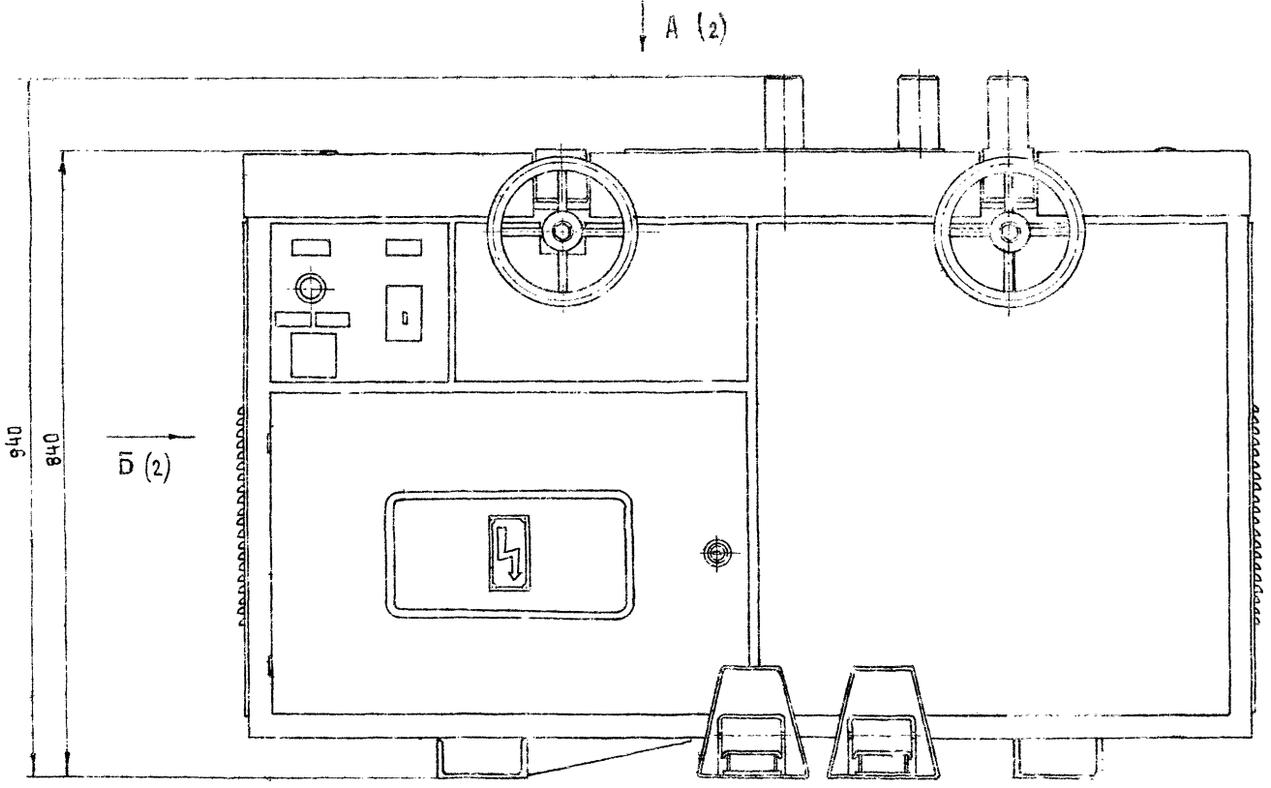

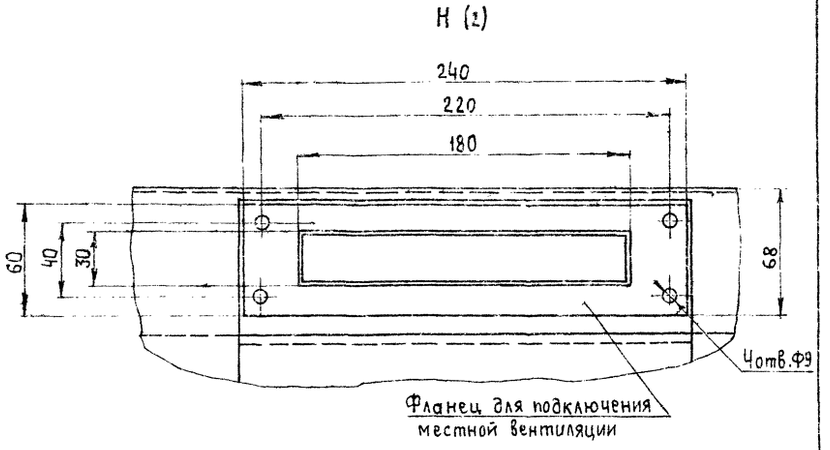

Г-Г (1:2) (2)

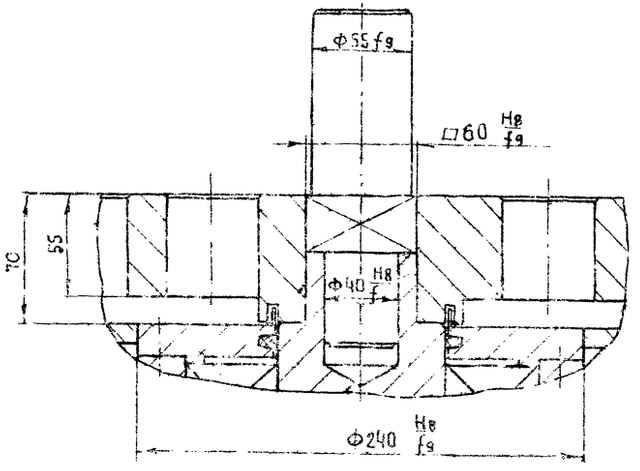

Техническая характеристика

1. Наибольший диаметр изгибаемых стержней, мм	
-сталь класса AI ($\sigma_в$=380МПа)	— 40
-сталь класса A III ($\sigma_в$=600 МПа)	— 32
2. Скорость вращения гибочного диска, об/мин	
-1ая скорость	— 6,7
-2ая скорость	— 13,4
3. Время цикла, с, при угле гиба — 90°	— 8,5/3,4
4. Установленная мощность, квт, не более	— 3,6/5,3
5. Габаритные размеры, станка, мм, не более	
-длина	— 1375
-ширина	— 850
-высота	— 940
6 Масса станка, кг	— 700

						409-13-025.90-0		
Изм.	Лист	№докум.	Подп.	Дата	Станок для гибки арматурной стали диаметром до 40мм №3549/30.00.00000	Лит.	Масса	Масштаб
Разраб.		Лаврукошин				И	700	1:5
Пров.		Соколов				Лист 1	Листов 3	
Т.контр.		Мякинин				Гипростроммаш Москва		
Руков.		Мякинин						
Н.контр.		Соколов						
Утв.		Мякинин						

Инв. № подл. | Подп. и дата | Взам. инв. № | Инв. № дубл. | Подп. и дата

А (1)

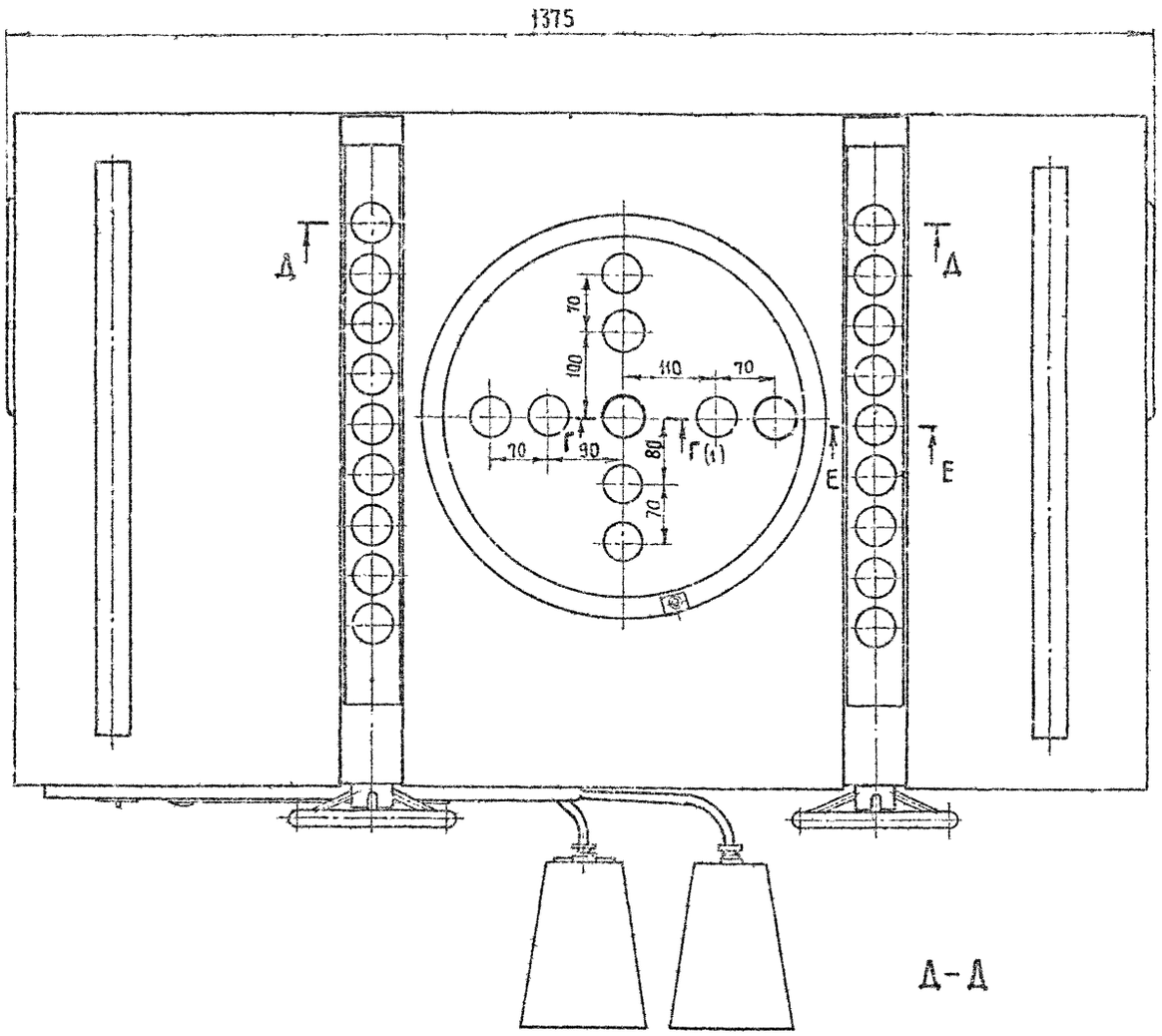

Б (1)

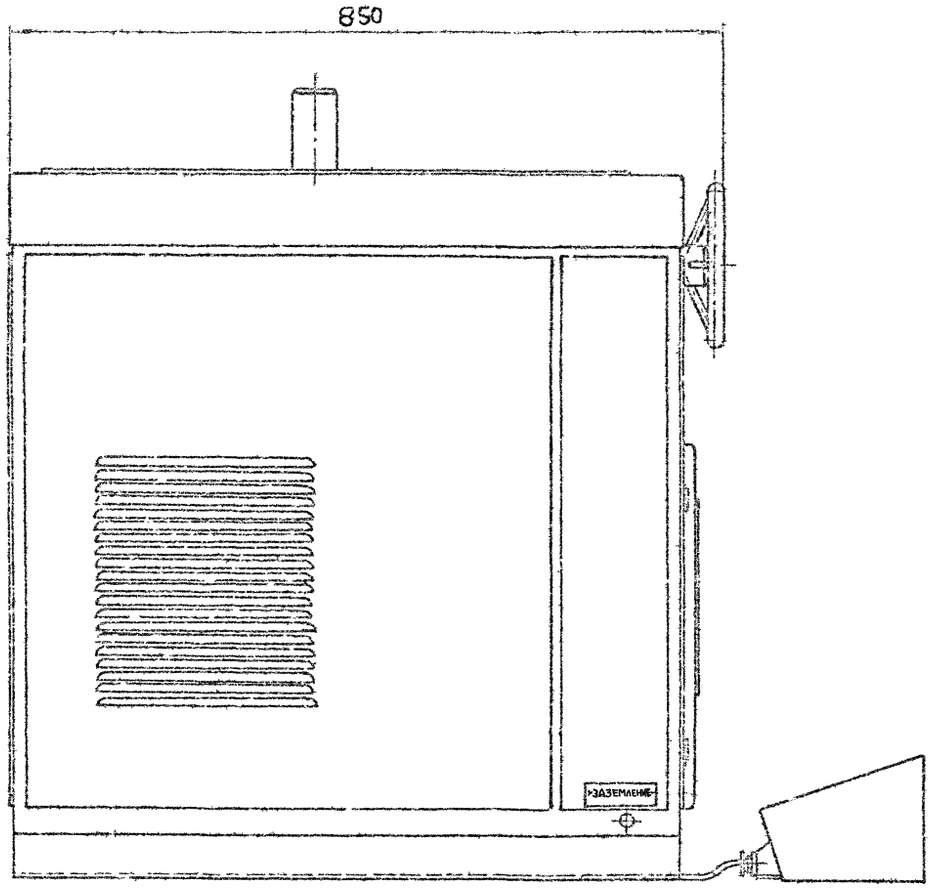

Д-Д

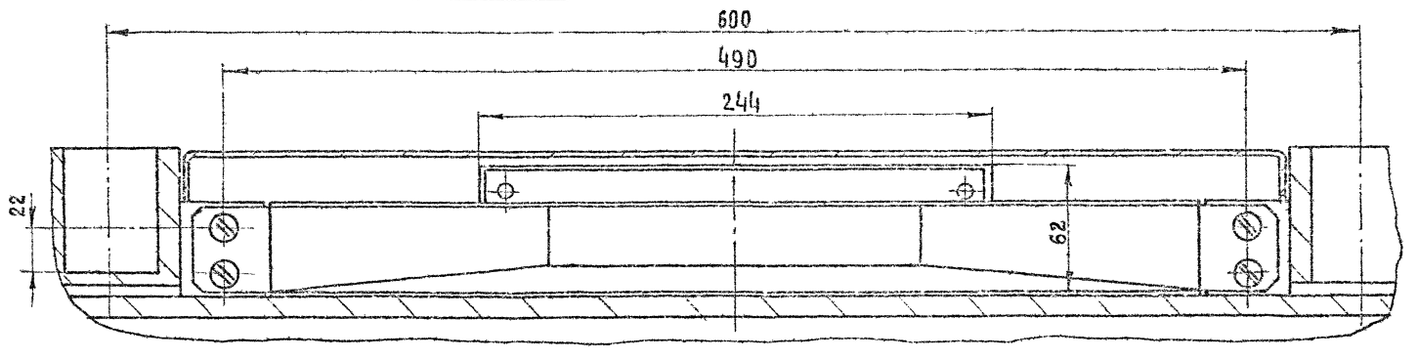

Е-Е (1:2)

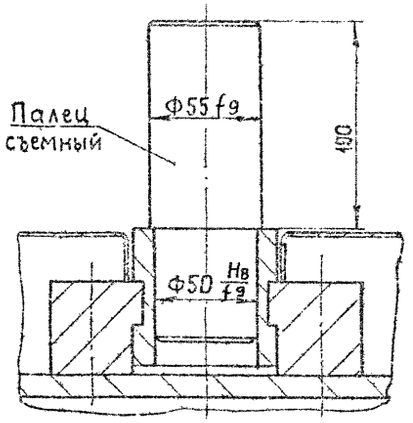

Инв.№ подл. | Подп. и дата | Взам. инв.№ | Инв.№ дубл. | Подп. и дата

					409-13-025.90-0	Лист 2
Изм.	Лист	№ докум.	Подп.	Дата		

25038-07 60 Формат А2

В-В (2)

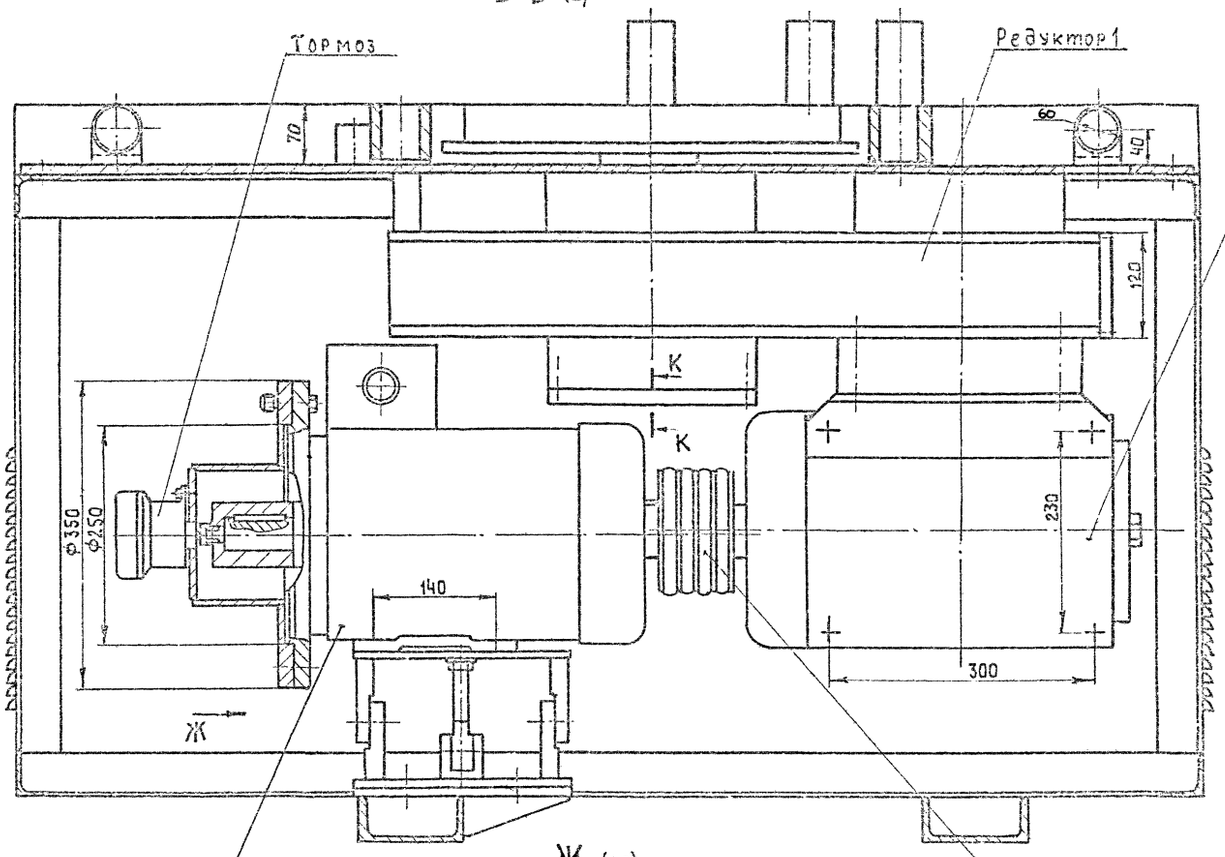

И (1:2)

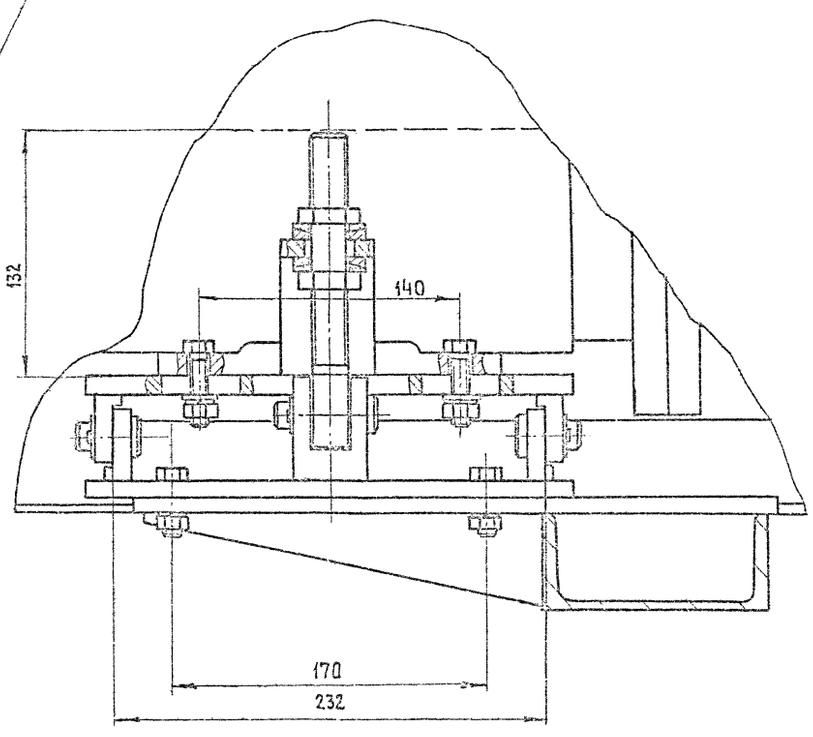

Электродвигатель

Клиноременная передача

Ж (1:2)

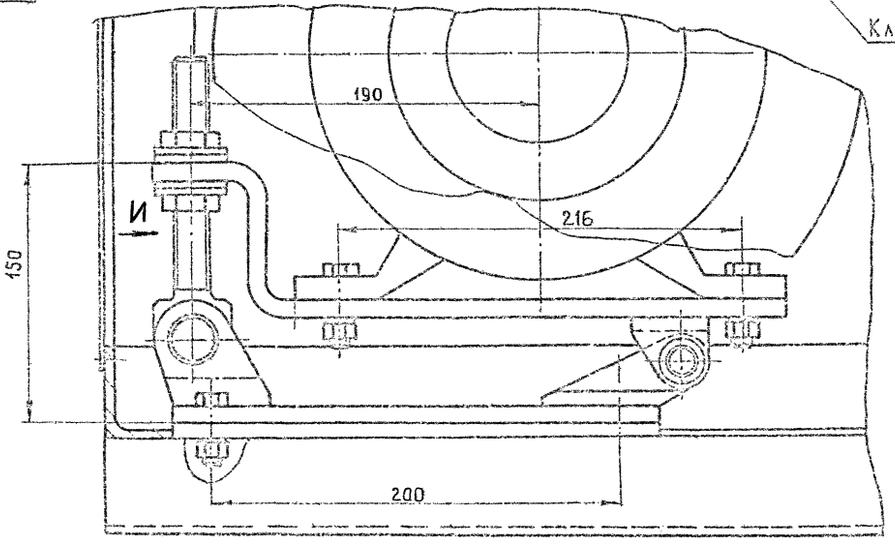

К-К (1:2)

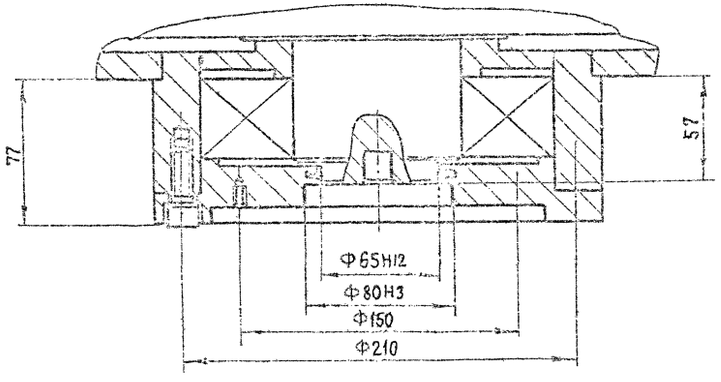

Альбом 6 Часть 2

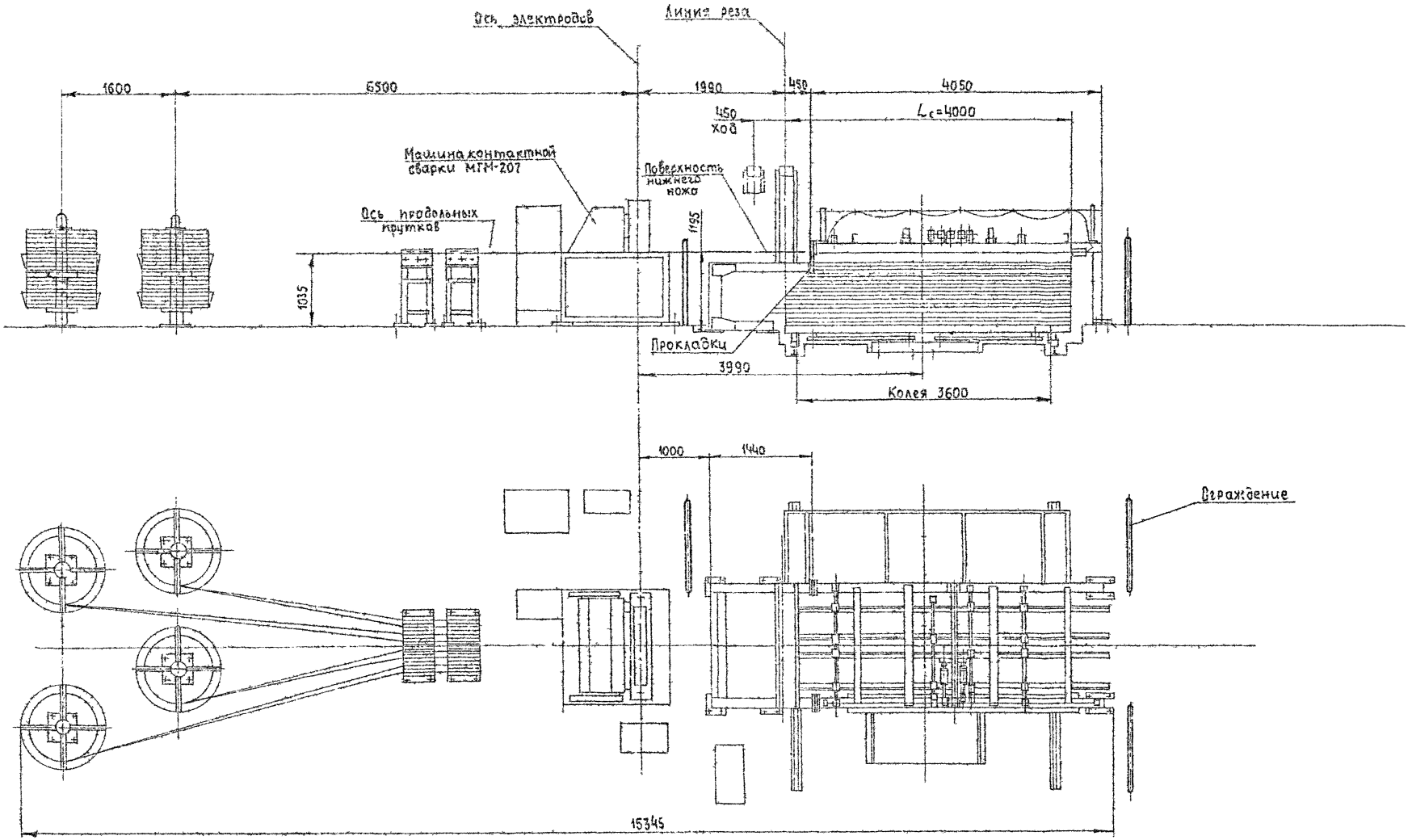

Изм.	Лист	№ докум.	Подп.	Дата	
Разраб.		Амелько			
Пров.		Погребной			
Т.контр.		Журавлев			
Руков.		Журавлев			
Н.контр.		Погребной			
Утв.		Варганов			

409-13-025.90-0

Комплект нестандартизированного оборудования к линии 7728Б/5-3549/32.00.000ВО

Лит.	Масса	Масштаб
И	42	1:40
Лист 1	Листов	

ГИПРОСТРОММАШ Москва

Инв.№подл. | Подп. и дата | Взам. инв.№ | Инв.№ дубл. | Подп. и дата

25038-07 162

Формат А2

Альбом 6 Часть 2

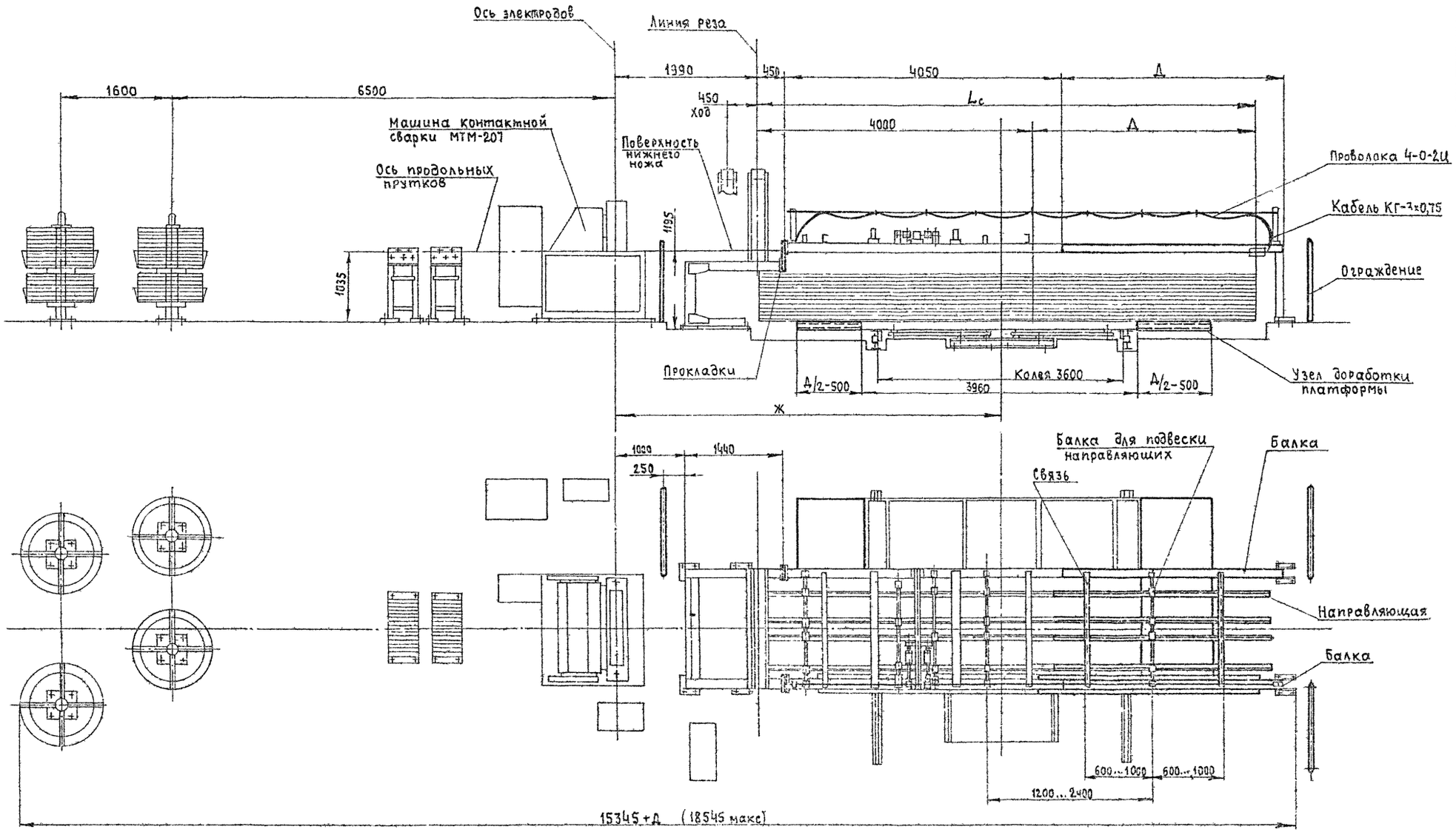

L_c = длина сетки

Д = L_c − 4000

Ж = 3990 + Д/2

					409-13-025.90-0		
Изм.	Лист	№ докум.	Подп.	Дата	Комплект дополнительного оборудования к линии 1728Б/5 для изготовления сеток шириной до 7200мм	Лит	Масса	Масштаб
Разраб.		Амелько				И	690	1:40
Пров.		Погребной						
Т.контр.		Куроедов				Лист 1	Листов 1	
Руков.		Куроедов						
Н.контр.		Погребной				Гипростроммаш Москва		
Утв.		Барышев						

Инв. № подл. | Подп. и дата | Взам. инв. № | Инв. № дубл. | Подп. и дата

Альбом 6 Часть 2

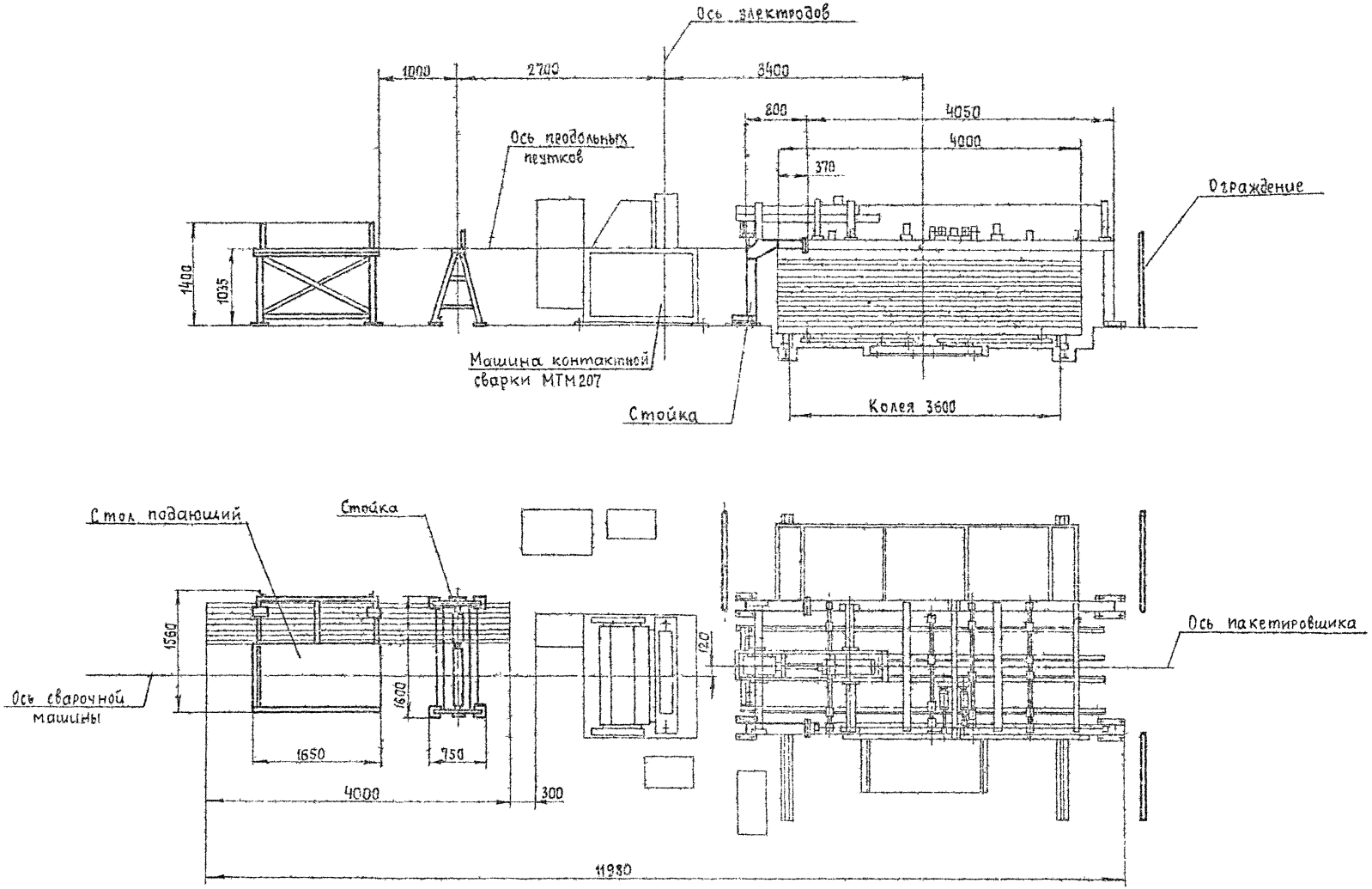

					409-13-025.90-0			
Изм	Лист	№ докум.	Подп.	Дата	Комплект нестандартизированного оборудования к линии 77285/6 ш.3549/34.90.00080.	Лит	Масса	Масштаб
Разраб.		Амелько				И	365	1:50
Пров.		Погребной				Лист 1	Листов 1	
Т.контр.		Журавлев				Гипростроммаш Москва		
Руков.		Журавлев						
Н.контр.		Погребной						
Утв.		Варданов						

Инв. № подл. | Подп. и дата | Взам. инв. № | Инв. № дубл. | Подп. и дата

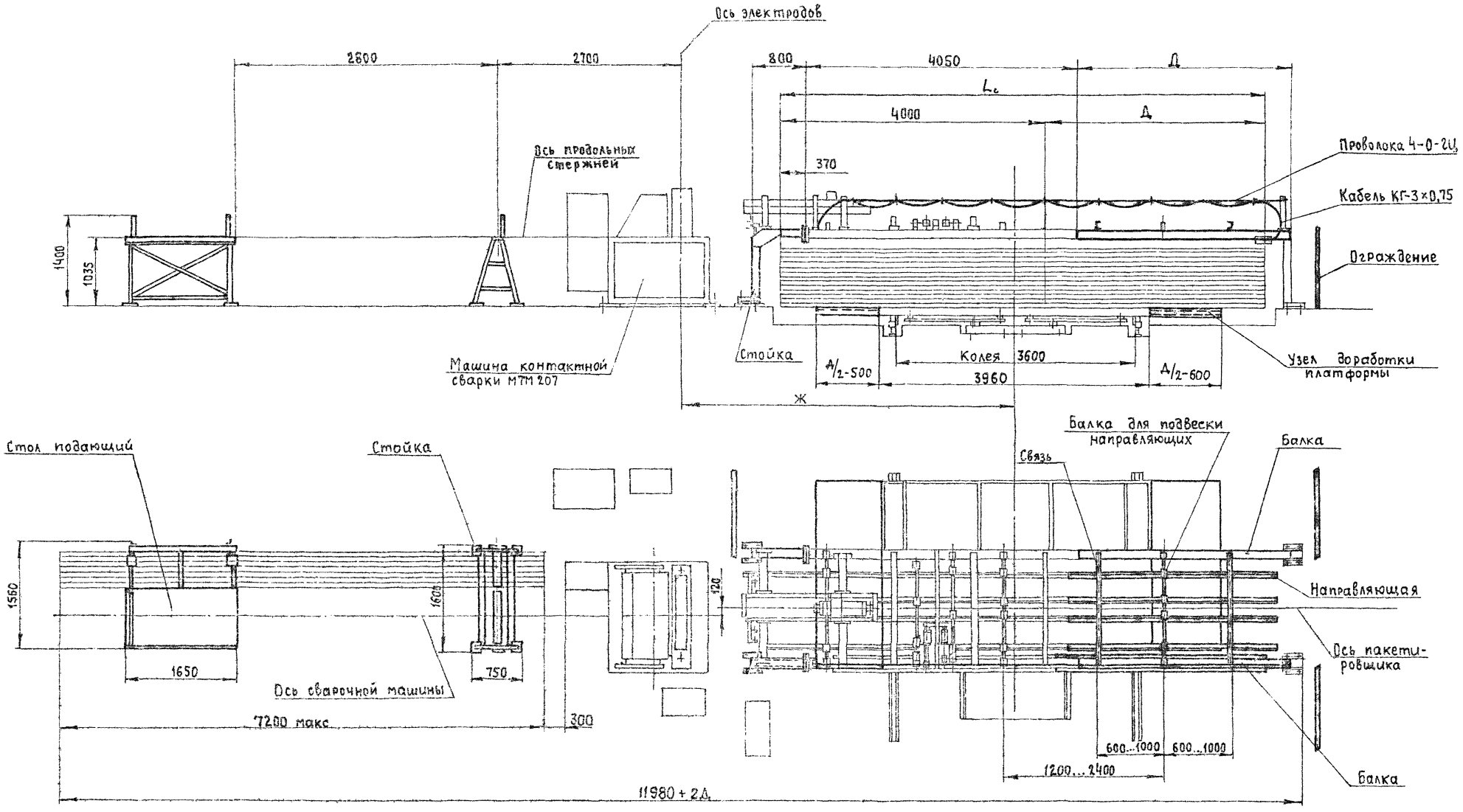

L_c – длина сетки

$Д = L_c - 4000$

$Ж = 3400 + А/2$

				409-13-029.90-0	
Изм.	Лист	№ докум.	Подп.	Дата	Комплект дополнительного оборудования к линии 77286/6 для изготовления сеток длиной до 7200мм м.3549/35.00.00080
Разраб.		Амелько			
Пров.		Погребной			
Т.контр.		Журавлев			
Рудов.		Журавлев			
Н.контр.		Погребной			
Утв.		Варганов			

Лит.	Масса	Масштаб
И	970	1:50

Лист | Листов 1

Гипростроммаш Москва

Формат А2

gost.e-ecolog.ru