ТИПОВЫЕ ПРОЕКТНЫЕ РЕШЕНИЯ

409-13-025.90

АРМАТУРНЫЙ ЦЕХ СО СКЛАДОМ МЕТАЛЛА ПРЕДПРИЯТИЯ КПД МОЩНОСТЬЮ 90 ТЫС.КВ.М ОБЩЕЙ ПЛОЩАДИ В ГОД

АЛЬБОМ 6 ЧАСТЬ 1

ОБЩИЕ ВИДЫ ОБОРУДОВАНИЯ ЕДИНИЧНОГО ПРОИЗВОДСТВА

25038-06
ЦЕНА 4-41

Отпускная цена
на момент реализации
указана в счет-накладной

gost.e-ecolog.ru

ТИПОВЫЕ ПРОЕКТНЫЕ РЕШЕНИЯ
409-13-025.90

АРМАТУРНЫЙ ЦЕХ СО СКЛАДОМ МЕТАЛЛА ПРЕДПРИЯТИЯ КПД МОЩНОСТЬЮ 90 ТЫС.КВ.М ОБЩЕЙ ПЛОЩАДИ В ГОД

АЛЬБОМ 6 ЧАСТЬ 1

Общие виды оборудования единичного производства

РАЗРАБОТАНЫ
ВГПИ ГИПРОСТРОММАШ
Гл.инженер института С.К.Казарин
Гл.инженер проекта М.А.Готлиб

Утверждены и введены в действие
ВГПИ ГИПРОСТРОММАШ
Приказ от 1 апреля 1991г №36

© АПП ЦИТП, 1991

СОДЕРЖАНИЕ АЛЬБОМА 6 ЧАСТЬ 1

Лист	Наименование	Стр.
	Содержание альбома	2
	Стол подающий к станку для резки	
	(длиной 3м) ш. 3549/4.00.000 ВО	3,4
	Стол приемный к станку для резки	
	(длиной 3м) ш. 3549/5.00.000 ВО	5
	Схема установки подающего и приемного столов к станку СМЖ-3226 и машине МСО-201 ш.3549/5.00.000СГ1	7
	Схема установки подающего и приемного столов к станку ш.3549/5.00.000 СГ-2	8
	Упор к приемному столу ш.3549/6.00.000 ВО	9
	Лоток приемный к станку для резки	
	ш. 3549/7.00.000 ВО	10
	Схема установки подающего стола и лотка приемного к станку для резки ш.3549/7.00.000 СГ-1	12
	Откидной ролик к машине для стыковой сварки ш. 3549/8.00.000 ВО	13
	Стол к машине одноточечной (вылет 1200 мм) длиной 6м + 6м ш. 3549/10.00.000 ВО	14
	Стол к машине одноточечной (вылет 500 мм) длиной 3м + 3м ш. 3549/11.00.000 ВО	15
	Контейнер для коротких стержней ш. 3549/14.00.000 ВО	16
	Контейнер для монтажных петель ш. 3549/15.00.000 ВО	17
	Траверса грузоподъемностью 20 кН	
	ш. 3549/16.00.000 ВО	18,19
	Контейнер елочного типа	
	ш. 3549/17.00.000 ВО	20
	Контейнер для переноса каркасов ш. 3549/18.00.000 ВО	22
	Контейнер для переноса сеток и каркасов ш. 3549/19.00.000 ВО	23
	Стеллаж для вертикального	
	хранения сеток	
	ш. 3549/20.00.000 ВО	24
	Стропы с двумя крюками грузоподъемностью 100 кН ш. 3549/26.00.000 ВО	27

Инв. № подл. | Подп. и дата | Взам. инв. № | Инв. № дубл. | Подп. и дата

Изм.	Лист	N докум.	Подп.	Дата
Разраб.		Тырымова		12.90
Прав.		Кособоков		12.90
Т. контр.		Мякинин		
Рук.ов.		Кособоков		
Н. контр.		Мякинин		
Утв.		Мякинин		

409-13-025.90

Содержание альбома

Лит.	Масса	Масшт.
И	—	—

Лист | Листов 1

Гипростроммаш Москва

Формат А4

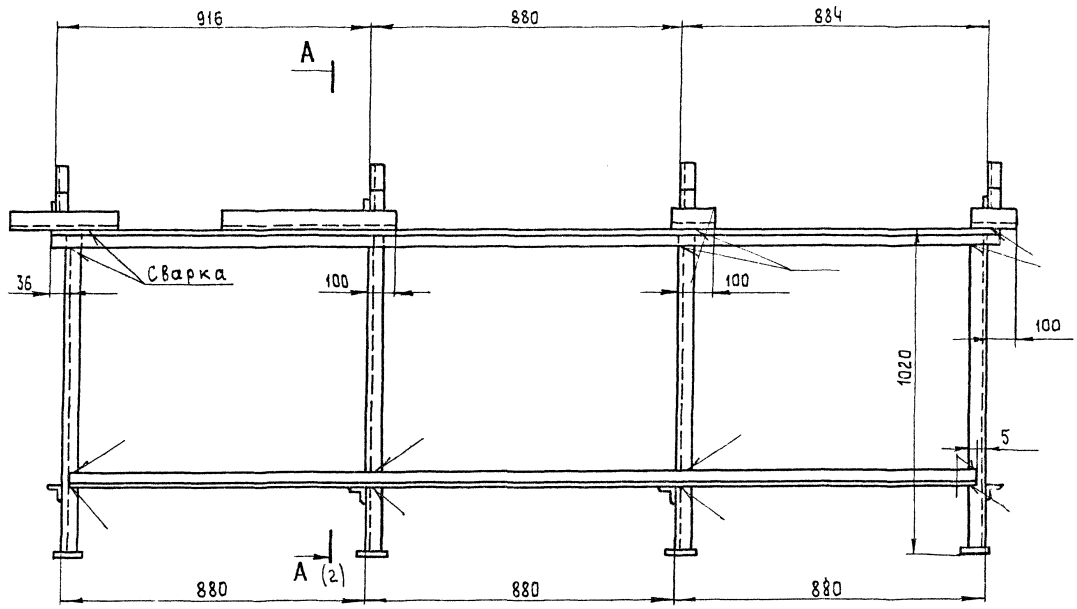

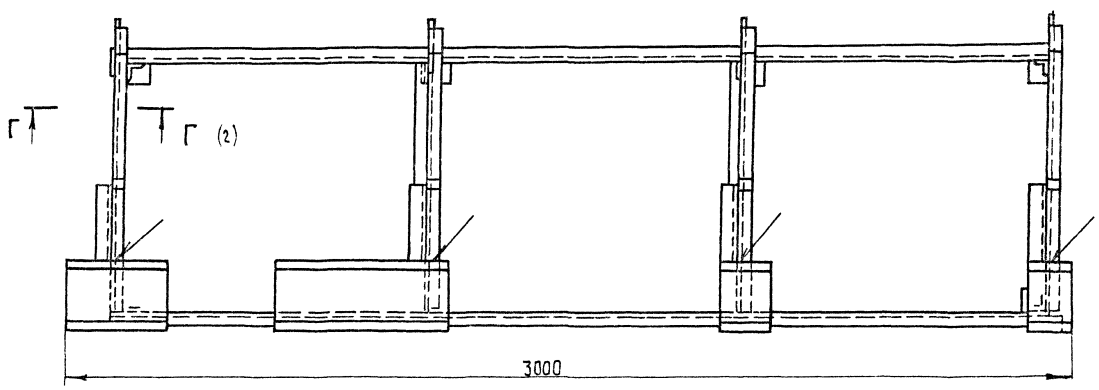

Техническая характеристика

1. Грузоподъемность, кН	— 3
2. Максимальная длина укладываемых стержней, мм	— 3000
3. Высота до рабочей поверхности, мм	— 1020
4. Габаритные размеры, мм	
длина	— 3000
ширина	— 915
высота	— 1200
5. Масса, кг	— 90

					409-13-025.90-0		
Изм.	Лист	№ докум.	Подп.	Дата	Стол подающий к станку для резки (длиной 3м) 3549/4.00.00080.	Лит.	Масса	Масштаб
Разраб.		Федотова		12.90		И	90	1:10
Пров.		Максин		12.90		Лист	Листов	
Т.контр		Марзинов		12.90				
Руков		Максин		12.90		Гипростроммаш Москва		
Н.контр		Ющкин		12.90				
Утв.		Марзинов		12.90				

Инв. № подл. | Подп. и дата | Взам. инв. № | Инв. № дубл. | Подп. и дата

А - А (1:5) (1)

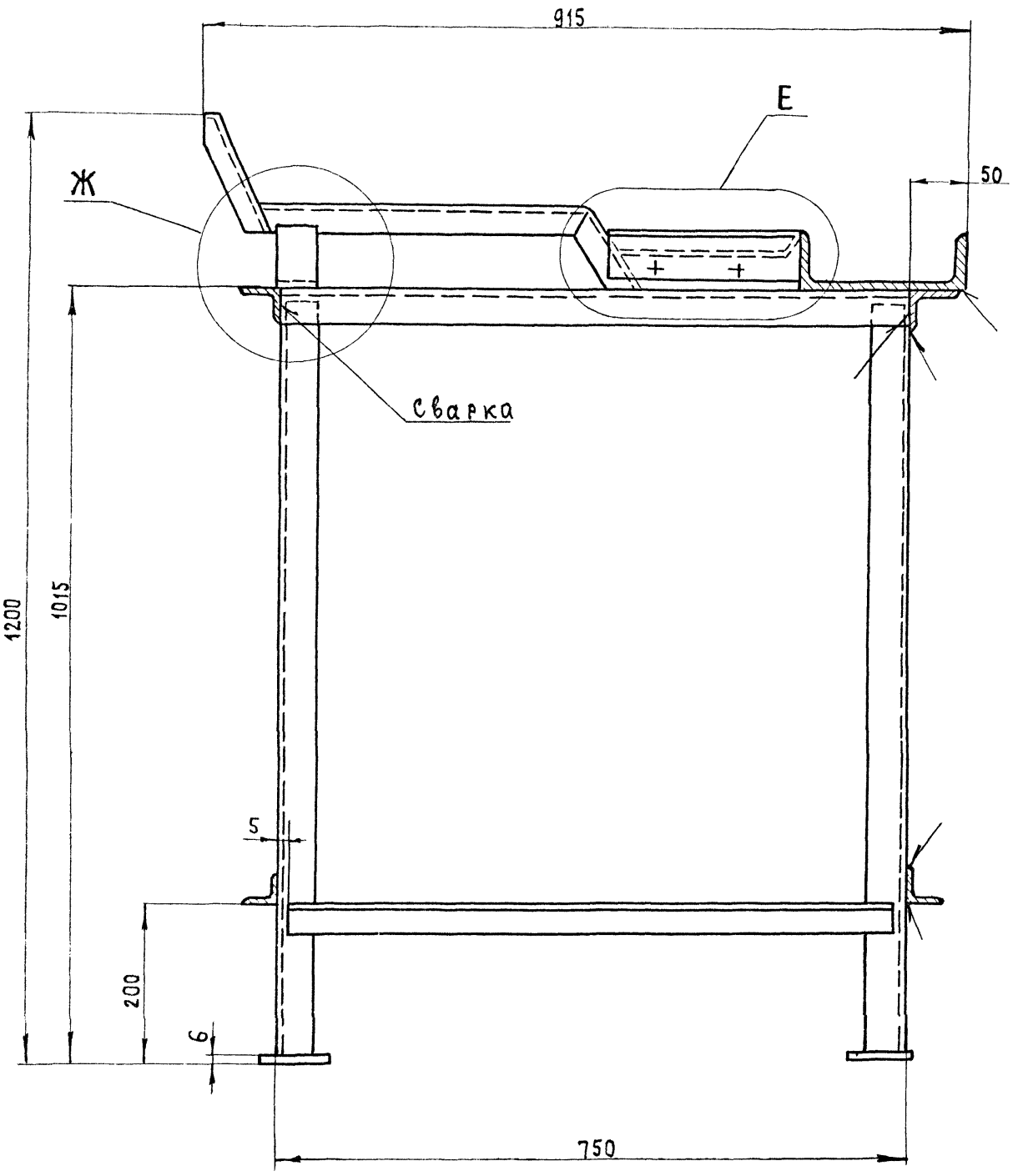

Ж (1:2)

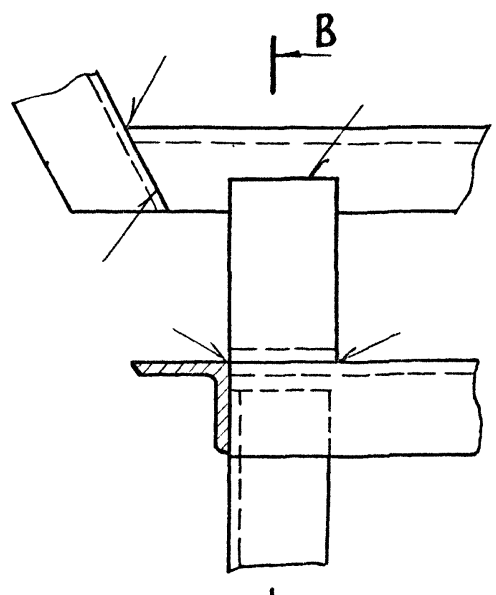

В–В (1:2)

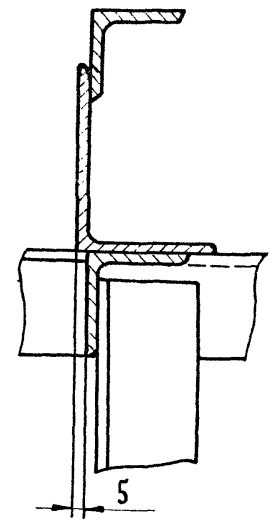

Е (1:2)

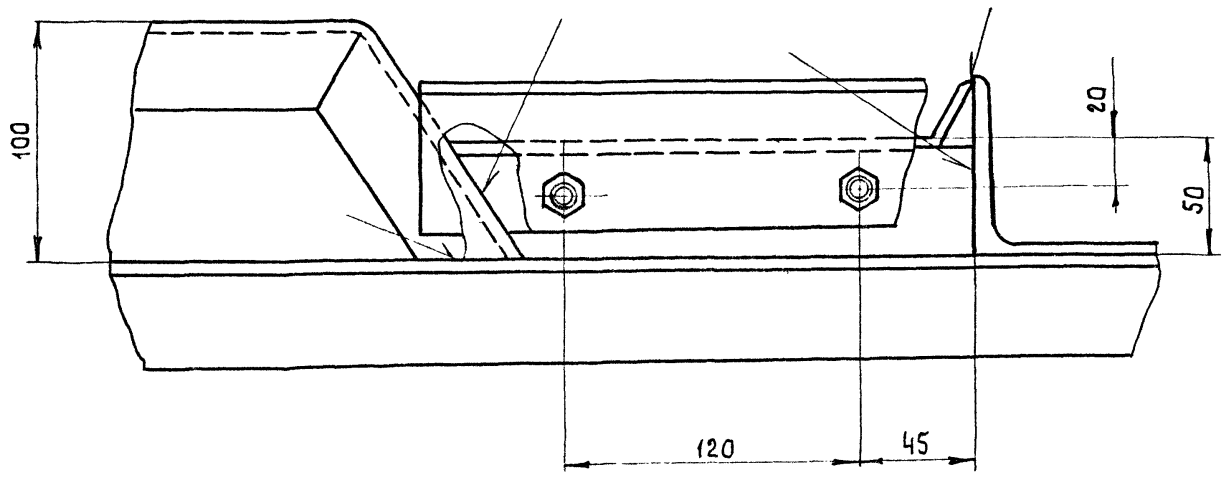

Г - Г (1:2) (1)

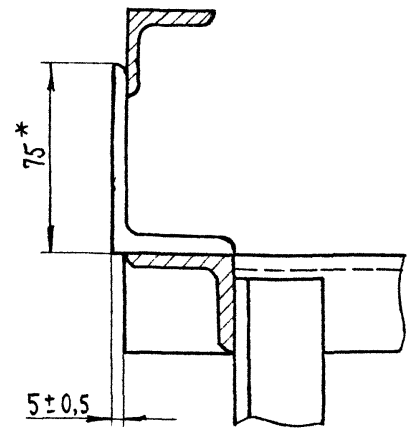

Инв.№ подл.	Подп. и дата	Взам. инв.№	Инв.№ дубл.	Подп. и дата

Изм	Лист	№ докум.	Подп.	Дата

409-13-025 90-0

Лист 2

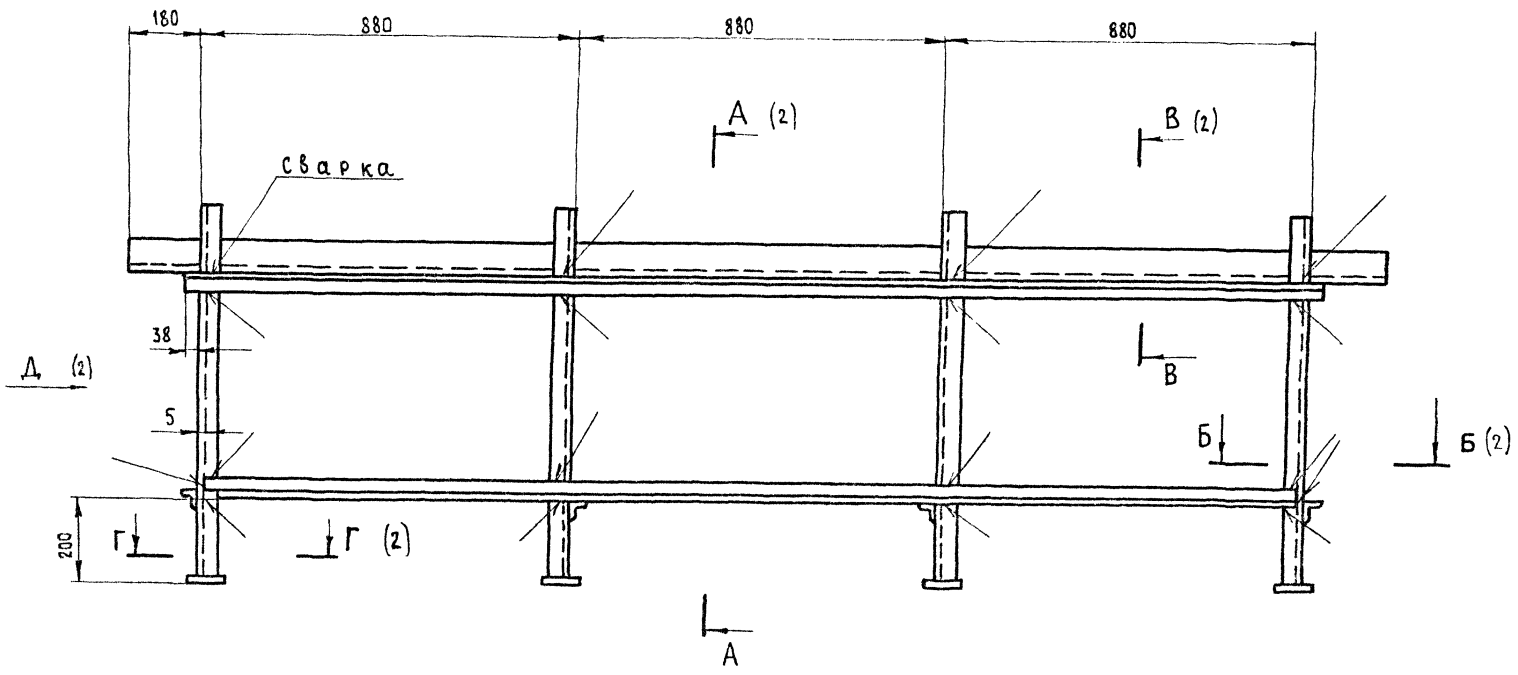

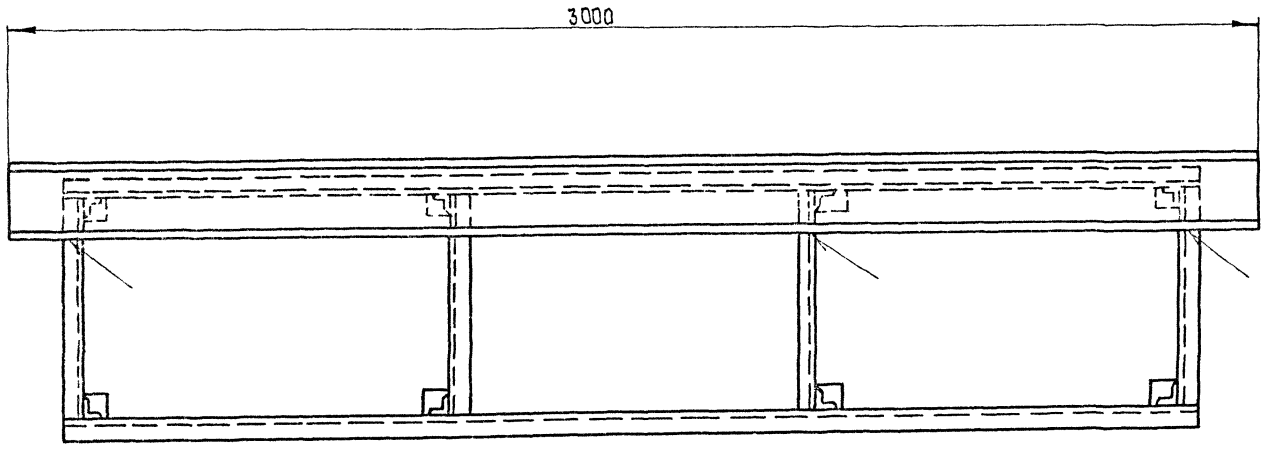

Техническая характеристика

1. Грузоподъемность, кН	— 3
2. Макс. длина укладываемых стержней, мм	— 3000
3. Высота до рабочей поверхности, мм	— 1020
4. Габаритные размеры, мм	
длина	— 3000
ширина	— 725
высота	— 1115
5. Масса, кг	— 110

Изм.	Лист	№ докум.	Подп.	Дата
Разраб.		Федотова		12.90
Пров.		Максин		12.90
Т. контр.		Марзинов		12.90
Руков.		Максин		12.90
Н. контр.		Юшкин		12.90
Утв.		Марзинов		12.90

409-13-025.90-0

Стол приемный к станку для резки (длиной 3м)
3549/5.00.000.80

Лит.	Масса	Масштаб
И	110	1:10
Лист 1	Листов 2	

Гипростроммаш Москва

Инв. № подл. | Подп. и дата | Взам. инв. № | Инв. № дубл. | Подп. и дата

А - А (1:5) (1)

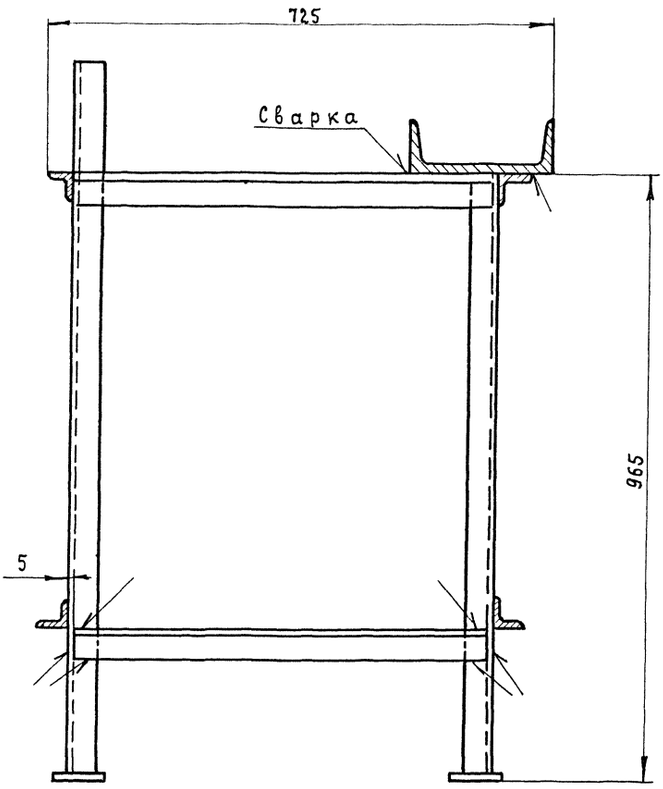

Д (1)

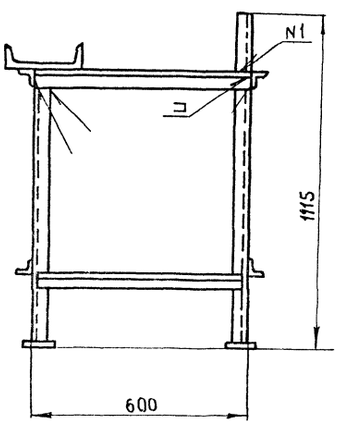

Б - Б (1:1) (1)

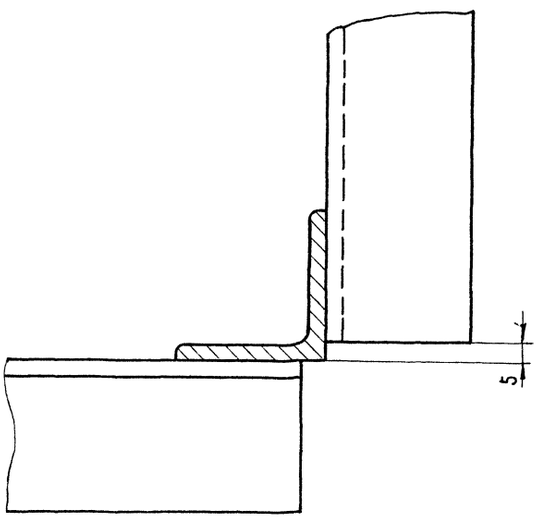

В - В (1:2) (1)

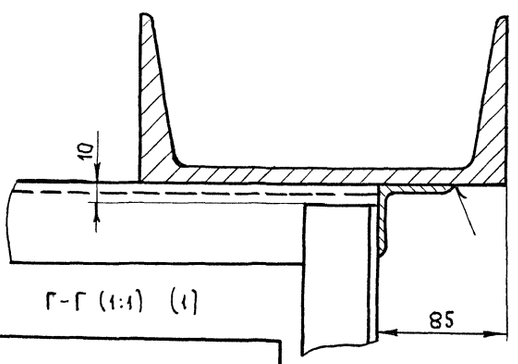

Г - Г (1:1) (1)

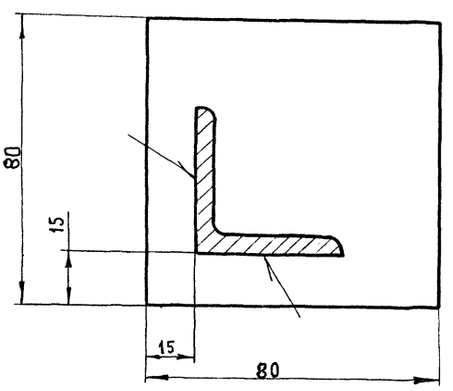

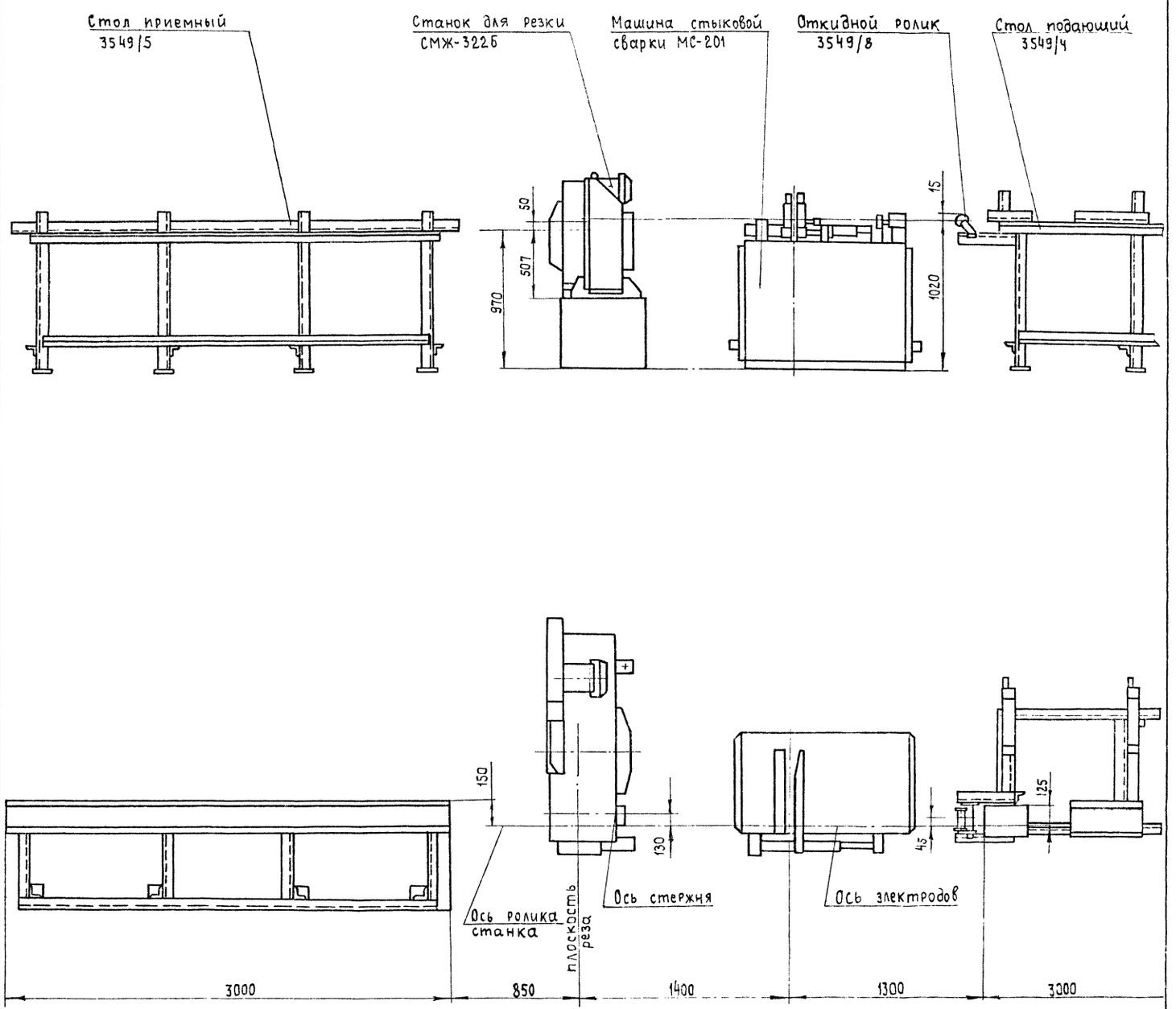

1. Размеры для справок
2. Количество столов 3549/4.000
   3549/5.000, устанавливаемых у станка для резки СМЖ-322Б. машины стыковой сварки МСО-201 выбирается в зависимости от длины разрезаемых или свариваемых стержней

Изм	Лист	№ докум.	Подп.	Дата
Разраб.		Федотова		12.90
Пров.		Максин		12.90
Т. контр.		Марзинов		12.90
Руков.		Максин		12.90
Н. контр.		Юшкин		12.90
Утв.		Марзинов		12.90

409-13-025.90-0

Схема установки подающего и приемного столов к станку СМЖ-322Б и машине МСО-20
3549/5.00.00067-1

Лит.	Масса	Масштаб
И	–	1:20

Лист | Листов 1

Гипростроммаш
Москва

25038-06 8

Формат А2

Инв. № подл. | Подп. и дата | Взам. инв. № | Инв. № дубл. | Подп. и дата

Альбом 6 часть 1

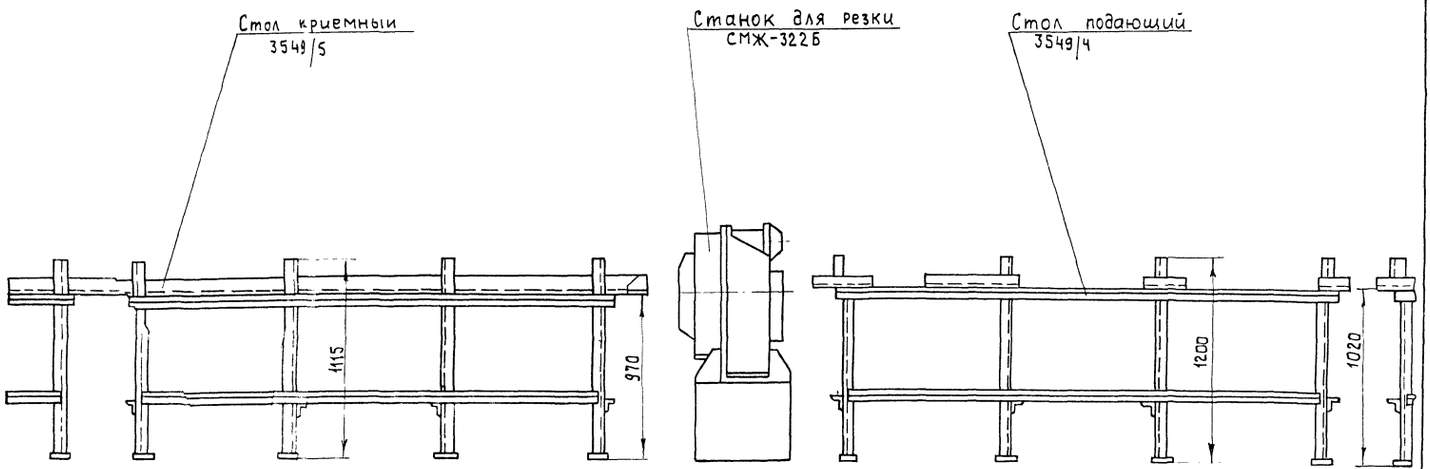

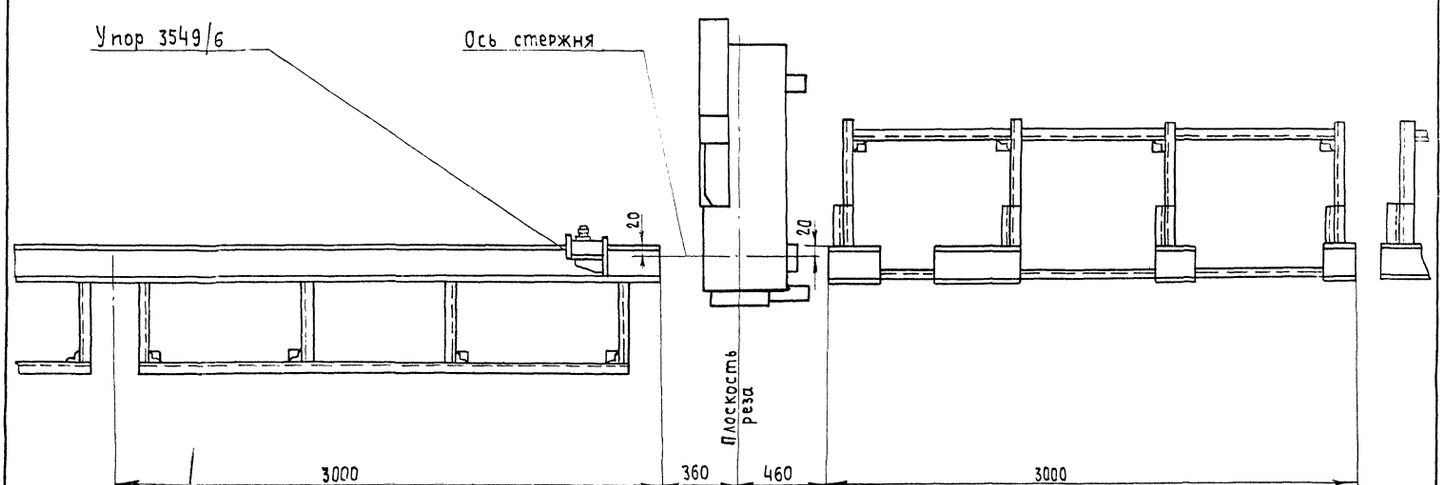

1. Размеры для справок
2. Количество столов 3549/4.000 и 3549/5.000, устанавливаемых у станка для резки СМЖ-322Б, выбирается в зависимости от длины разрезаемых стержней

Изм	Лист	№ докум.	Подп.	Дата
Разраб.		Федотова		12.90
Пров.		Максин		12.90
Т.контр.		Марзинов		12.90
Руков.		Максин		12.90
Н.контр.		Юшкин		12.90
Утв.		Марзинов		12.90

409-13-025.90-0

Схема установки подающего и приемного столов к станку 3549/5.00.000.СТ2

Лит.	Масса	Масштаб
И	—	1:20
Лист	Листов	

Гипростроммаш Москва

Инв.№ подл. | Подп. и дата | Взам.инв.№ | Инв.№ дубл. | Подп. и дата

Альбом 6 Часть 1

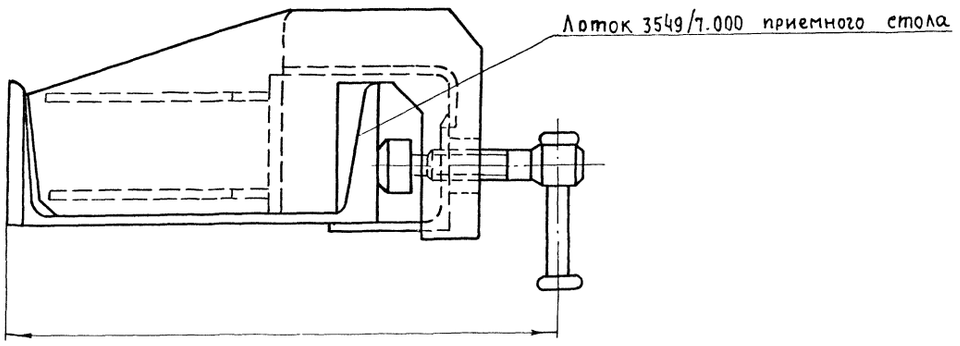

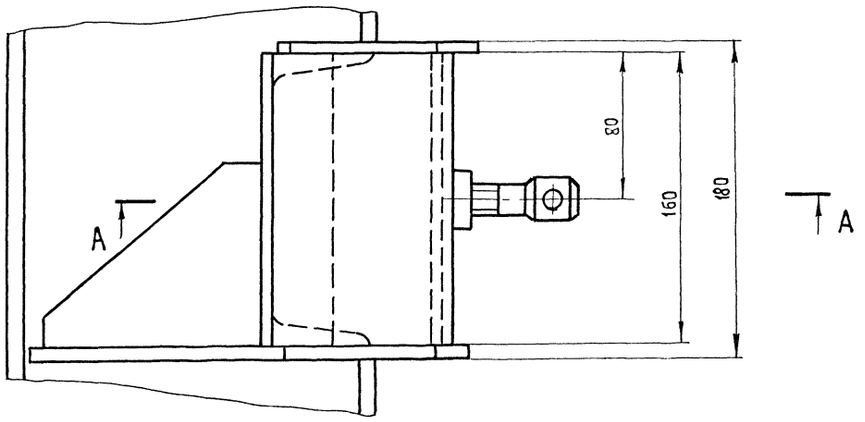

А – А (1:2)

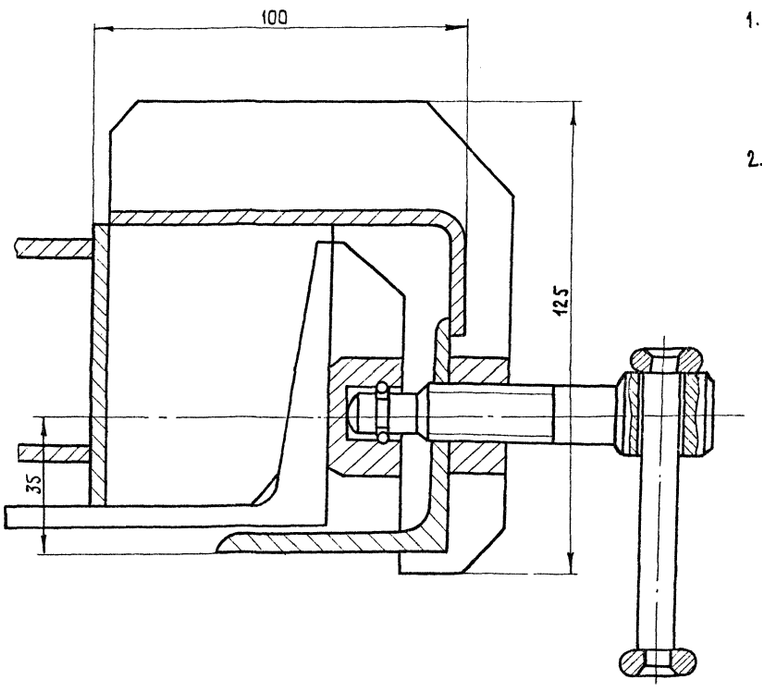

Техническая характеристика

1. Габаритные размеры, мм
   - длина — 280
   - ширина — 180
   - высота — 125
2. Масса, кг — 6

Размеры для справок

					409-13-025.90-0		
Изм.	Лист	№докум.	Подп.	Дата	Упор к приемному столу 3549/6.00.00080	Лит.	Масса / Масштаб
Разраб.		Федотова		12.90		И	6 / 1:2
Пров.		Максин		12.90		Лист	Листов 1
Т.контр.		Марзинов		12.90			
Руков.		Максин		12.90			Гипростроммаш Москва
Н.контр		Юшкин		12.90			
Утв		Марзинов		12.90			

Инв. № подл. | Подп. и дата | Взам. инв. № | Инв. № дубл. | Подп. и дата

Альбом 6 Часть 1

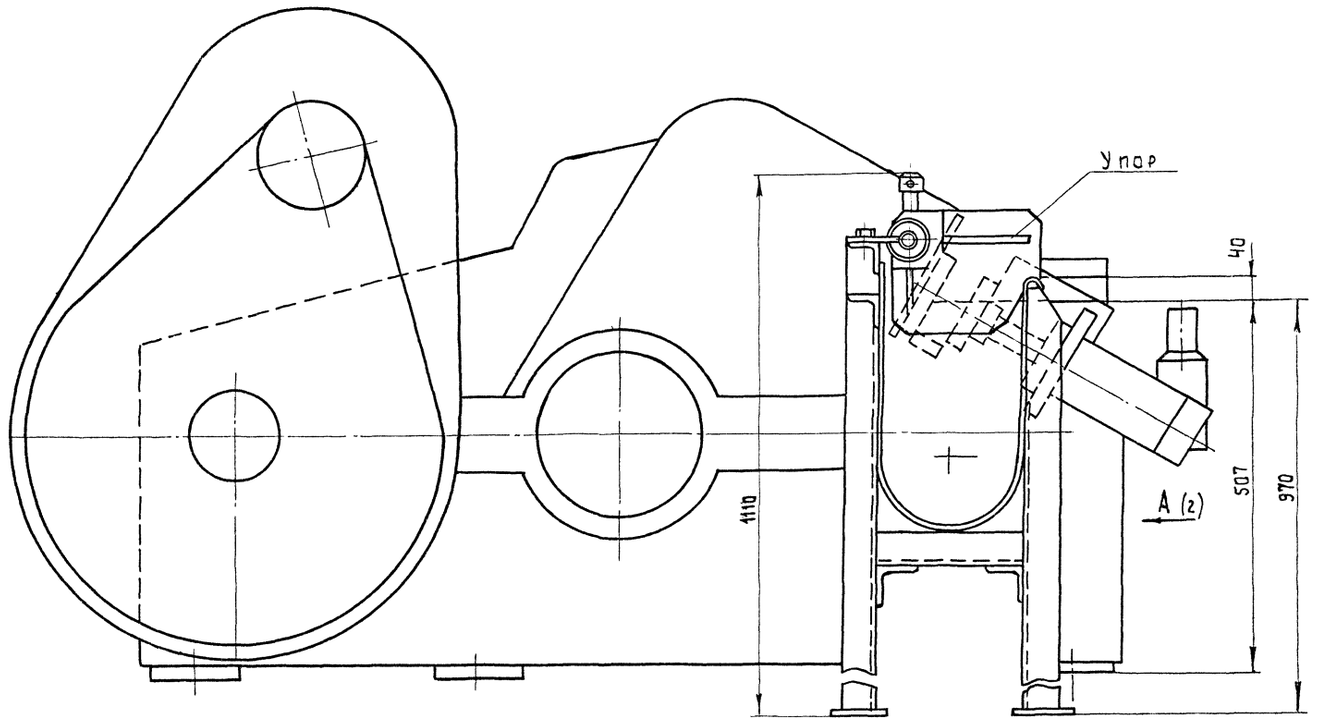

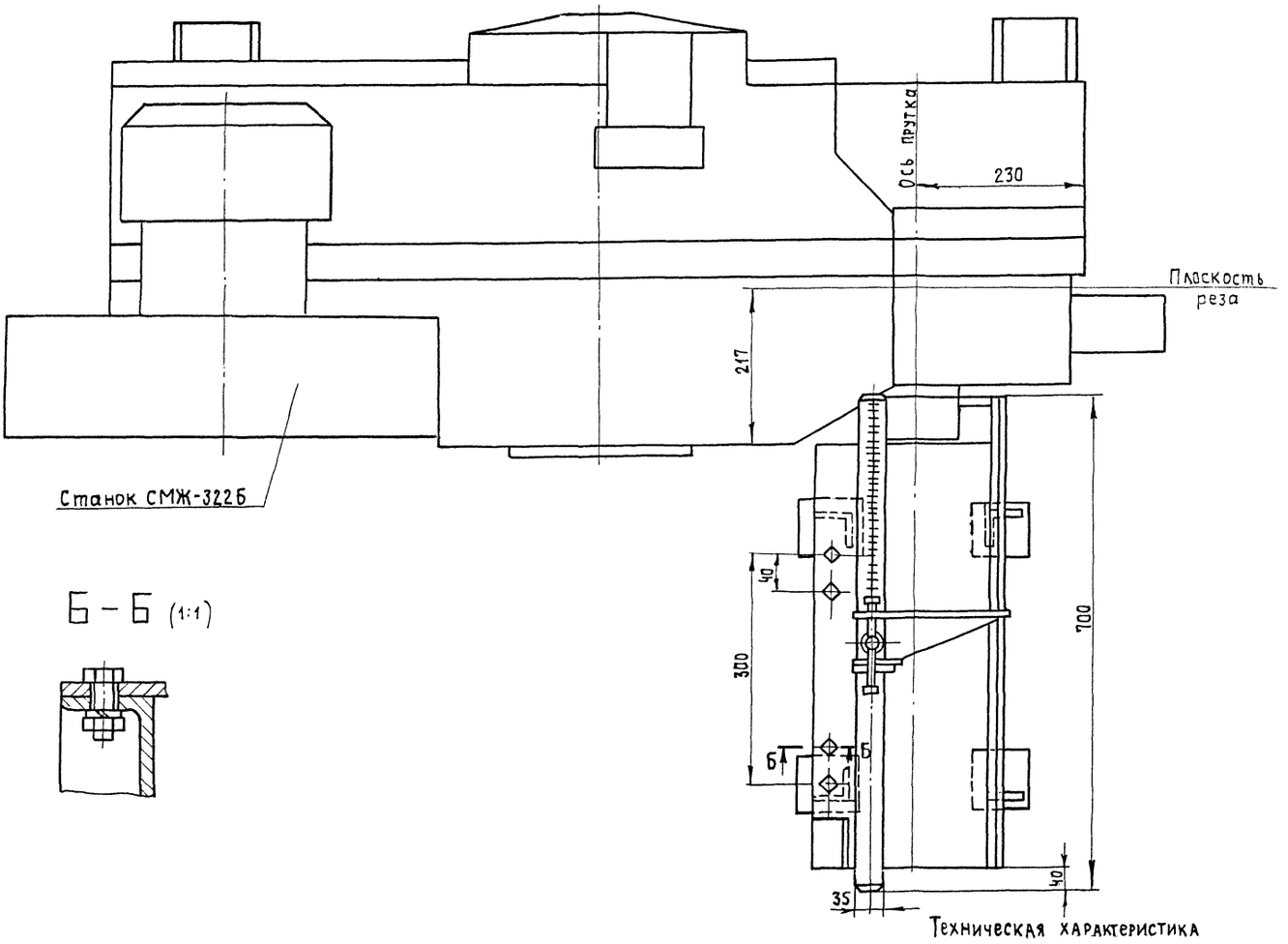

Б – Б (1:1)

Техническая характеристика

1. Длина реза по упору, мм от — 140
   до — 600
2. Габаритные размеры, мм длина — 700
   ширина — 234
   высота — 1110
3. Емкость лотка, кг — 200
4. Масса, кг — 40

Изм.	Лист	№ докум.	Подп.	Дата
Разраб.		Федотова		12.90
Пров.		Максин		12.90
Т.контр.		Марзинов		12.90
Руков.		Максин		12.90
Н.контр		Юшкин		12.90
Утв.		Марзинов		12.90

409-13-025.90-0

Лоток приемный к станку для резки 3549/7.00.00080

Лит.	Масса	Масштаб
И	40	1:5

Лист | Листов 2

Гипростроммаш Москва

Инв. № подл. | Подп. и дата | Взам. инв. № | Инв. № дубл. | Подп. и дата

А (1)

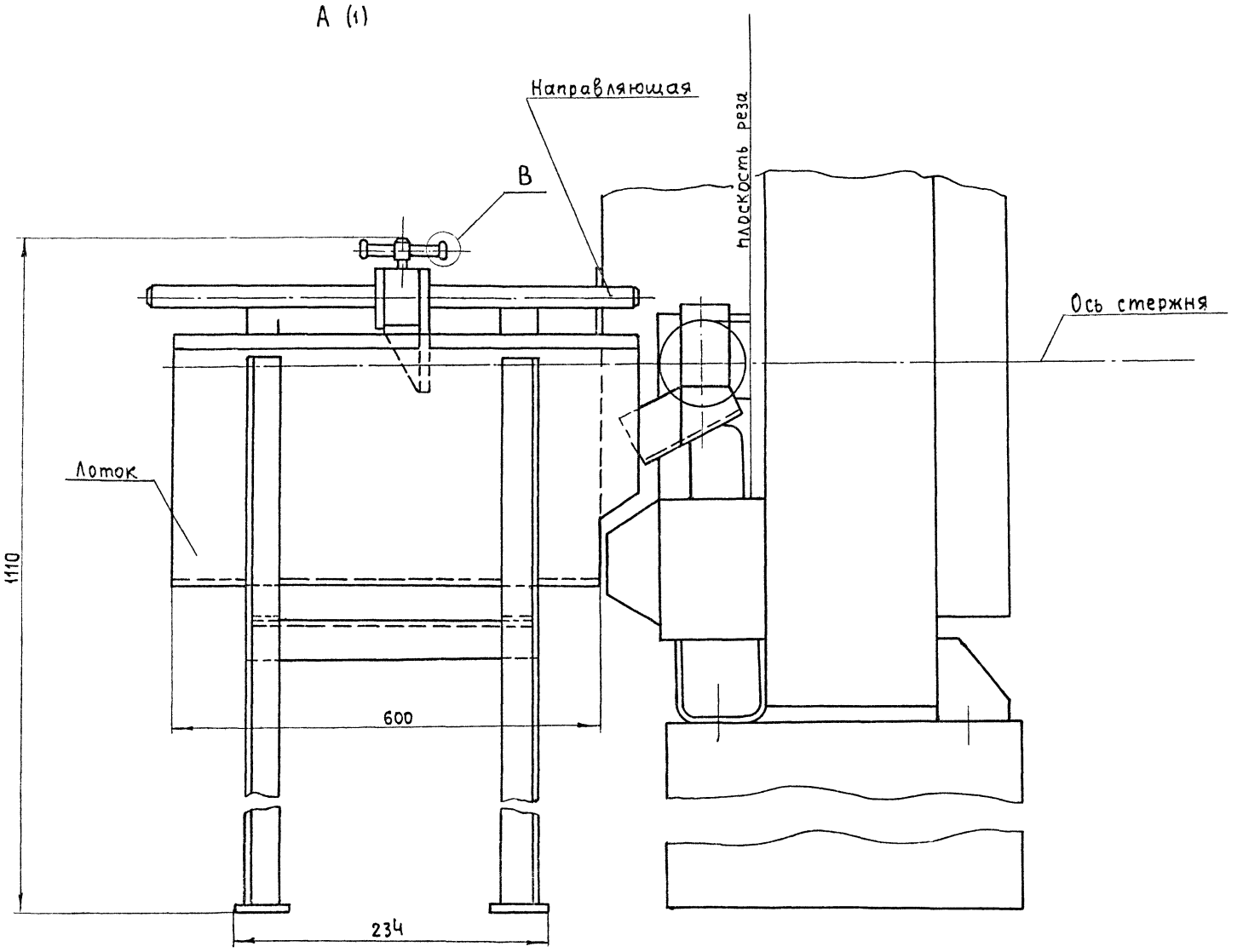
Направляющая
В
плоскость реза
Ось стержня
Лоток
1110
600
234

В (1:1)

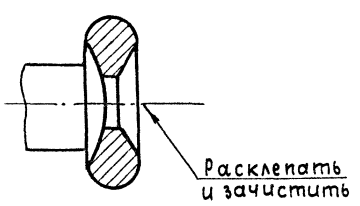
Расклепать
и зачистить

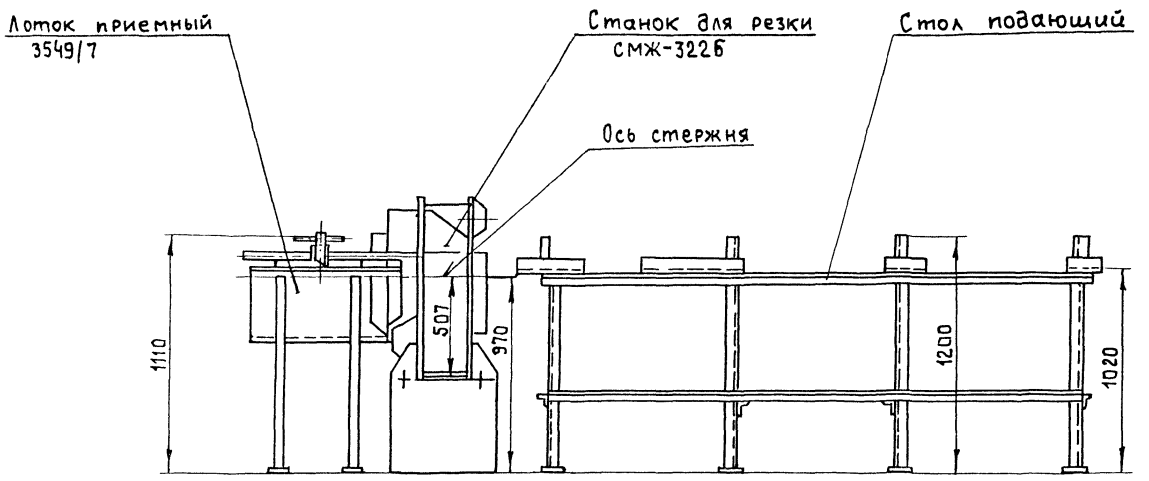

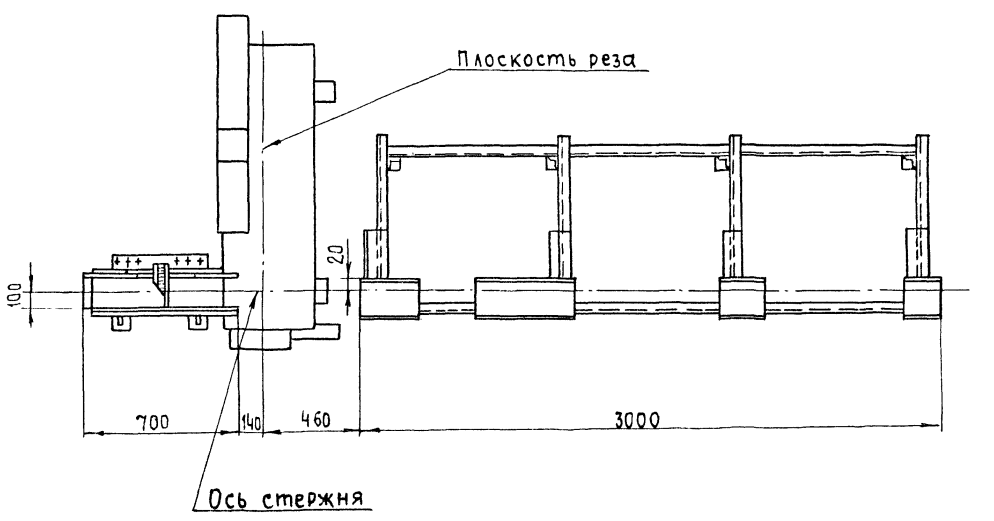

1. Размеры для справок.
2. Количество подающих столов 3549/4 устанавливается в зависимости от длины заготовки.
3. Столы подающие 3549/4 заказываются по технологической спецификации.

					409-13-025.90-0			
Изм.	Лист	№ докум.	Подп.	Дата	Схема установки подающего стола и лотка приемного к станку для резки 3549/7.00.000С7-1	Лит.	Масса	Масштаб
Разраб.		Федотова		12.90		И	—	1:20
Пров.		Максин		12.90		Лист	Листов 1	
Т.контр.		Марзинов		12.90				
Руков.		Максин		12.90			Гипростроммаш Москва	
Н.контр.		Ющкин		12.90				
Утв.		Марзинов		12.90				

Инв. № подл. | Подп. и дата | Взам. инв. № | Инв. № дубл. | Подп. и дата

Альбом 6 Часть I

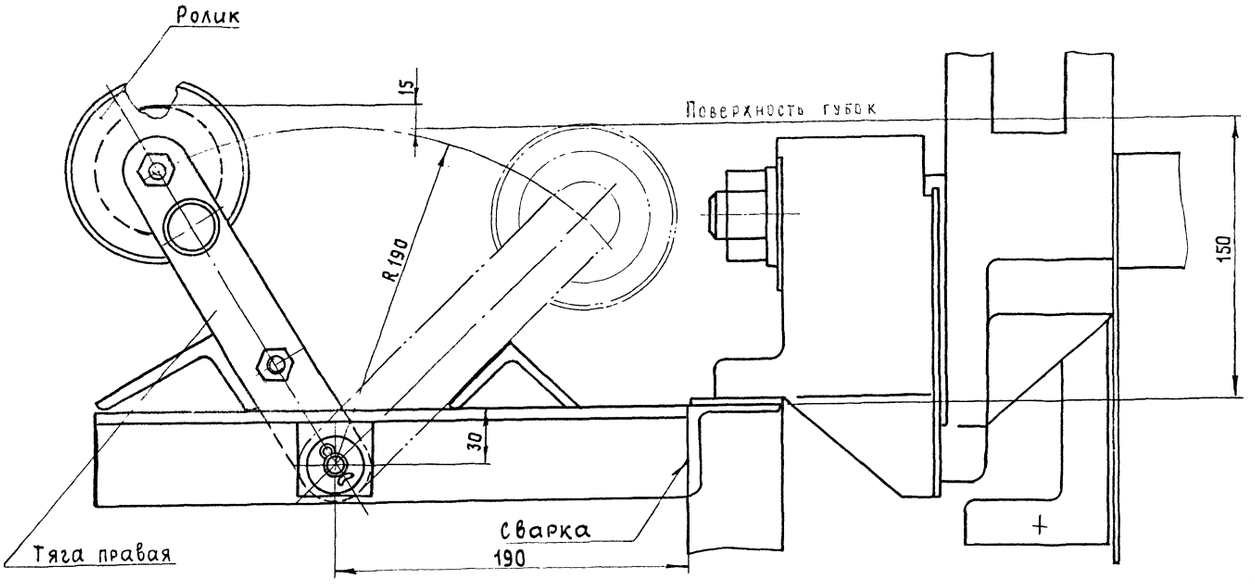

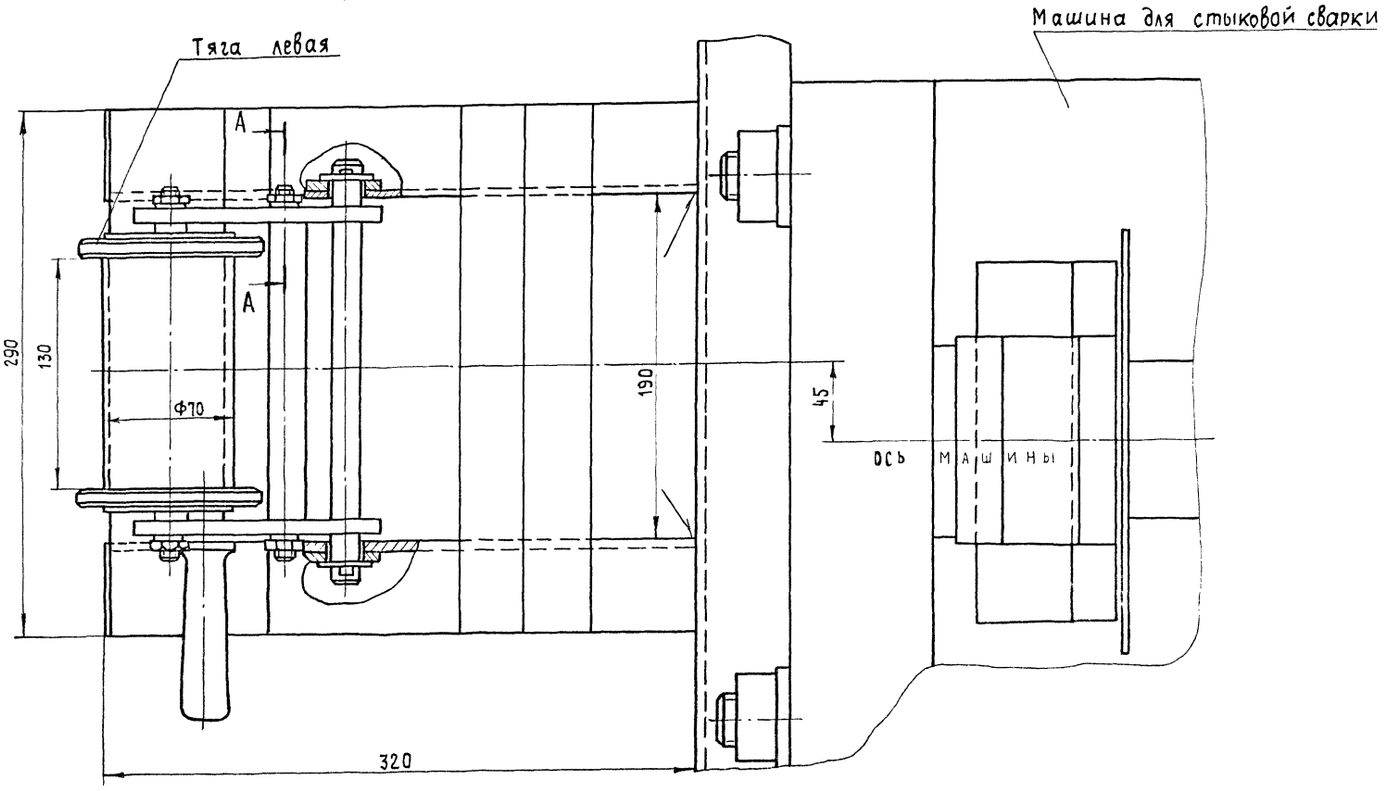

A - A (1:1)

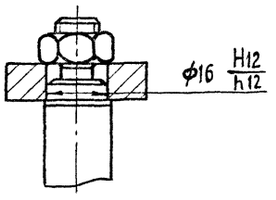

Изм.	Лист	№докум.	Подп.	Дата
Разраб.		Федотова		12.90
Пров.		Максин		12.90
Т.контр.		Марзинов		12.90
Рук.гр.		Максин		12.90
Н.контр.		Юшкин		12.90
Утв.		Марзинов		12.90

409-13-025.90-0

Откидной ролик к машине для стыковой сварки

3549/8.00.000ВО

Лит.	Масса	Масштаб
И	12	1:2
Лист	Листов 1	

Гипростроммаш Москва

Инв.№подл. | Подп. и дата | Взам. инв.№ | Инв.№дубл. | Подп. и дата

Формат А2

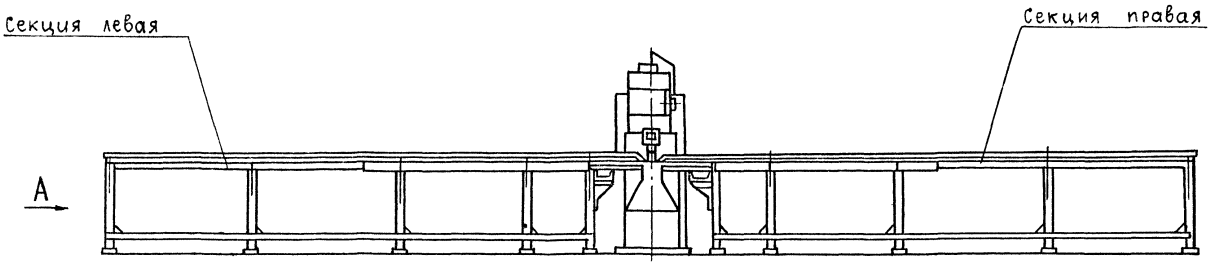

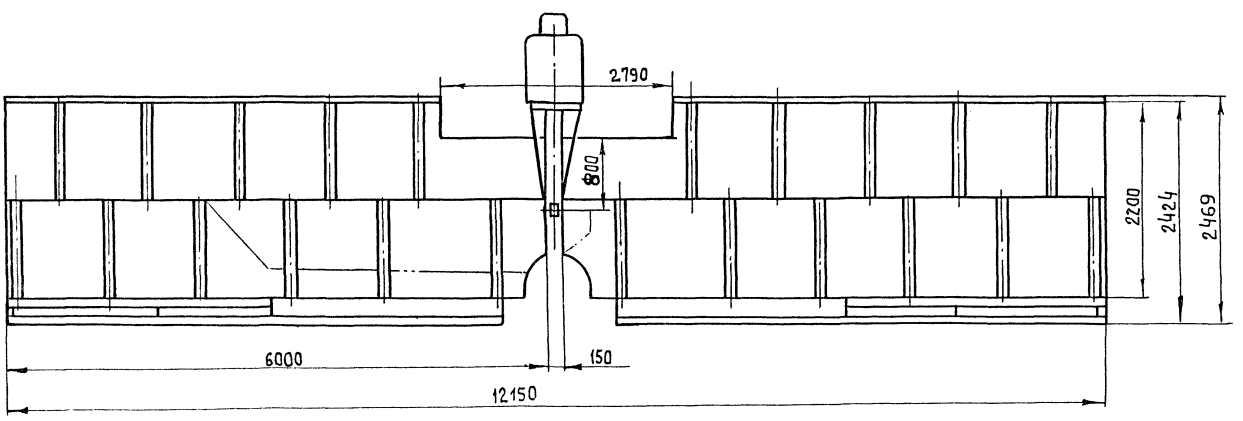

А

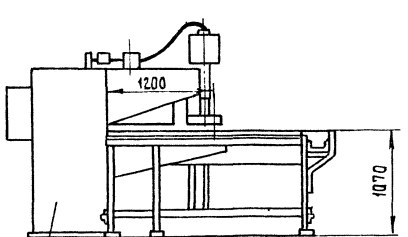

Машина одноточечная МТ 2103-1

Техническая характеристика

1. Ширина свариваемых сеток, мм	—	1200
2. Длина свариваемых сеток, мм	—	6000
3. Габаритные размеры, мм		
длина	—	12150
ширина	—	2460
высота	—	1070
4. Масса, кг	—	1970

Изм.	Лист	№ докум.	Подп.	Дата
Разраб.		Федотова		12.90
Пров.		Максин		12.90
Т. контр.		Марзинов		12.90
Руков.		Максин		12.90
Н. контр.		Юшкин		12.90
Утв.		Марзинов		12.90

409-13-025.90-0

Стол к машине одноточечной (вылет 1200мм) длиной 6м+6м

3549/10.00.00080

Лит.	Масса	Масштаб
И	1970	1:40
Лист	Листов 1	

Гипростроммаш Москва

Формат А2

Инв. № подл. | Подп. и дата | Взам. инв. № | Инв. № дубл. | Подп. и дата

Альбом 6 Часть 1

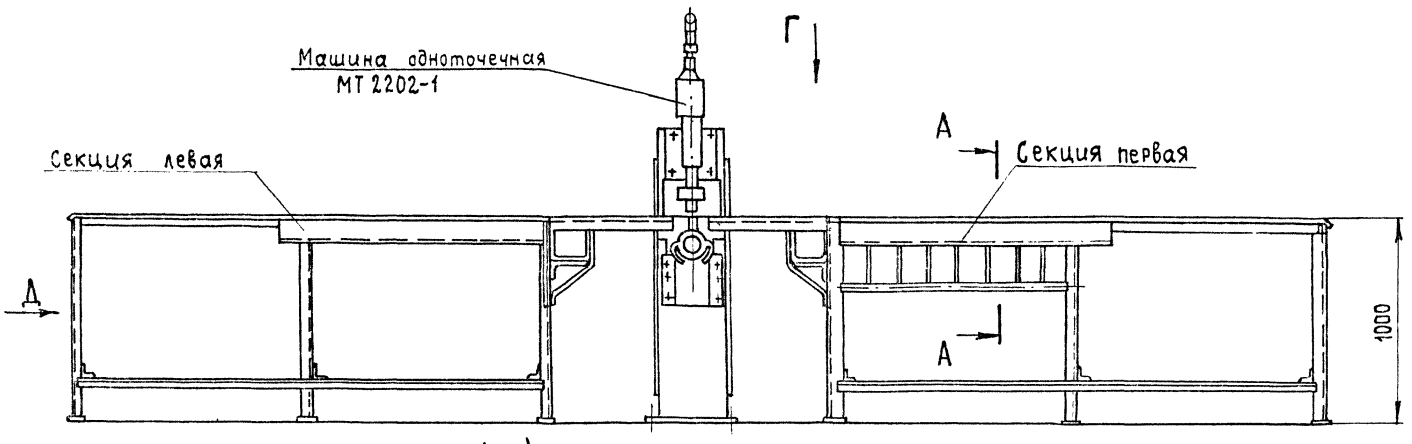

В-В (1:5)

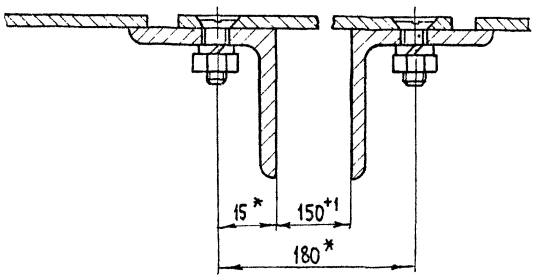

А - А (1:5)

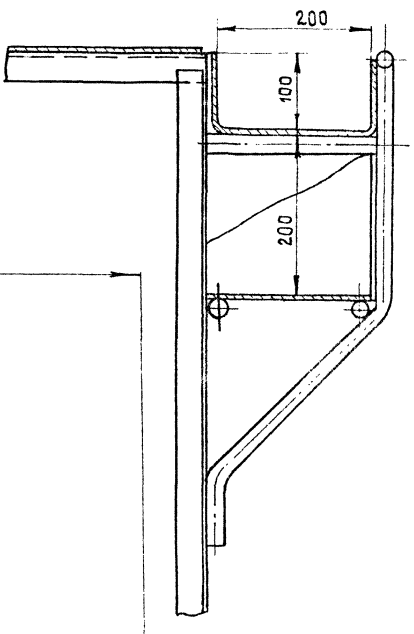

Г

Д

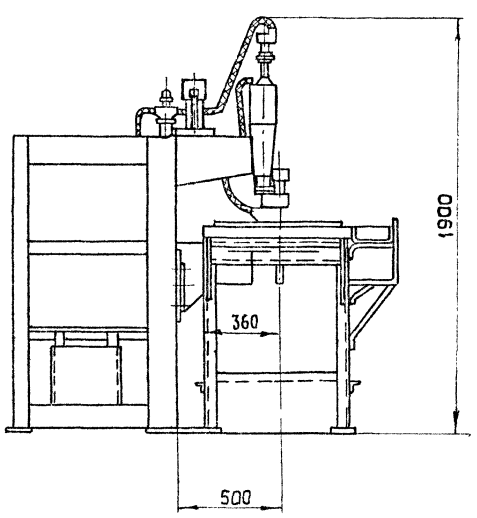

Б-Б (1:5)

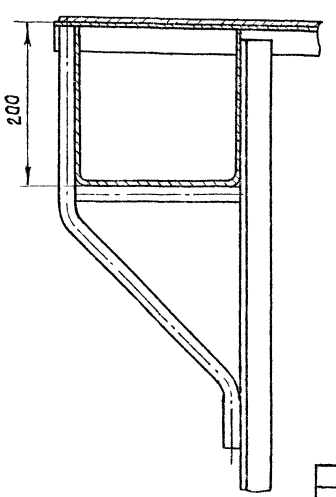

Техническая характеристика

1. Стол предназначен для размещения арматурных стержней, свариваемых в сетки
2. Ширина свариваемых сеток, мм — 500
3. Длина свариваемых сеток, мм — 3000
4. Габаритные размеры, мм
   - длина — 6250
   - ширина — 960
   - высота — 1000
5. Масса, кг — 235

Размеры для справок

Изм.	Лист	№ докум.	Подп.	Дата
Разраб.		Федотова		12.90
Пров.		Максин		12.90
Т.контр.		Марзинов		12.90
Руков.		Максин		12.90
Н.контр.		Юшкин		12.90
Утв.		Марзинов		12.90

409-13-025.90-0

Стол к машине одноточечной (вылет 500мм) длиной 3+3м
3549/11.00.000ВО

Лит.	Масса	Масштаб
И	235	1:20

Лист | Листов 1

Гипростроммаш Москва

Инв. № подл. | Подп. и дата | Взам. инв. № | Инв. № дубл. | Подп. и дата

Формат А2

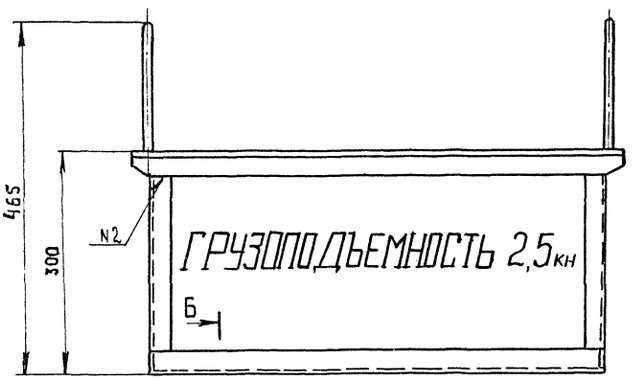

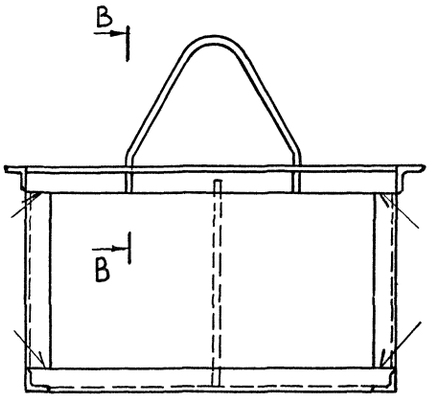

Б

Б-Б (1:2)

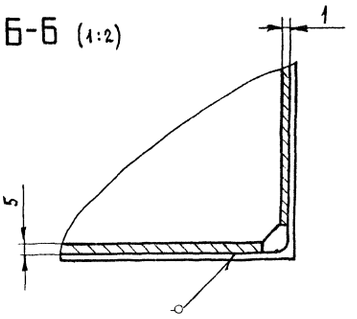

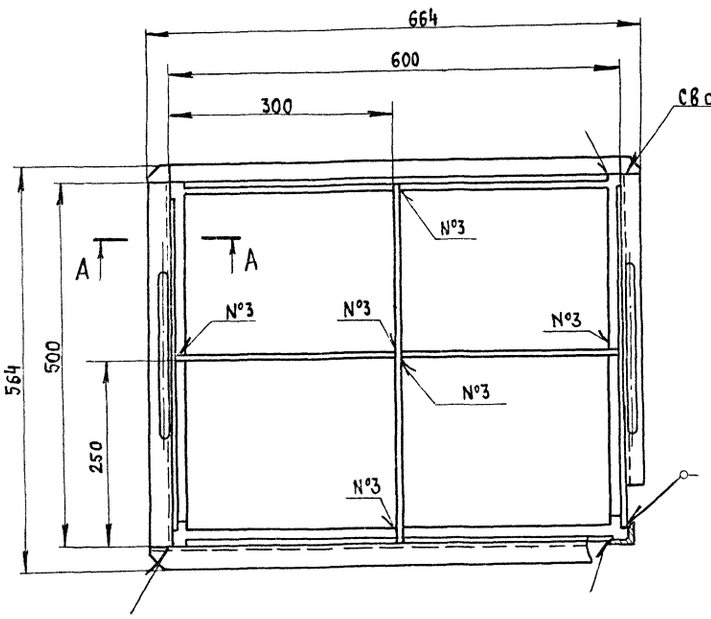

В-В (1:1)

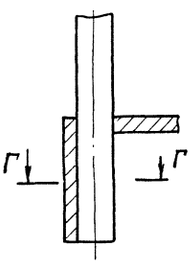

Г-Г (1:1)

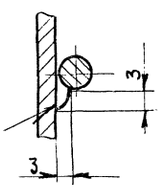

А-А (1:2)

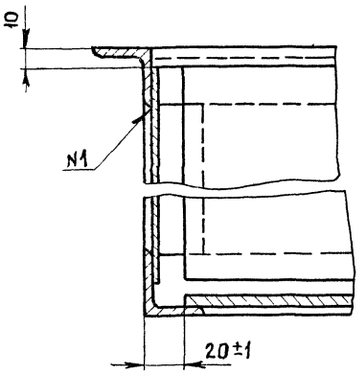

					409-13-025.90-0	
Изм.	Лист	№ докум.	Подп.	Дата	Контейнер для коротких стержней 3549/14.00.000ВО	Лит. / Масса / Масштаб
Разраб.		Федотова		12.90		
Пров.		Макеин		12.90		Лист / Листов
Т.контр.		Марзинов		12.90		
Руков.		Макеин		12.90		Гипростроммаш Москва
Н.контр.		Ющкин		12.90		
Утв.		Марзинов		12.90		

Инв. № подл. | Подп. и дата | Взам. инв. № | Инв. № дубл. | Подп. и дата

Альбом 6 Часть I

В-В (1:1)

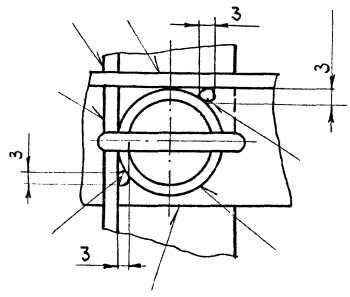

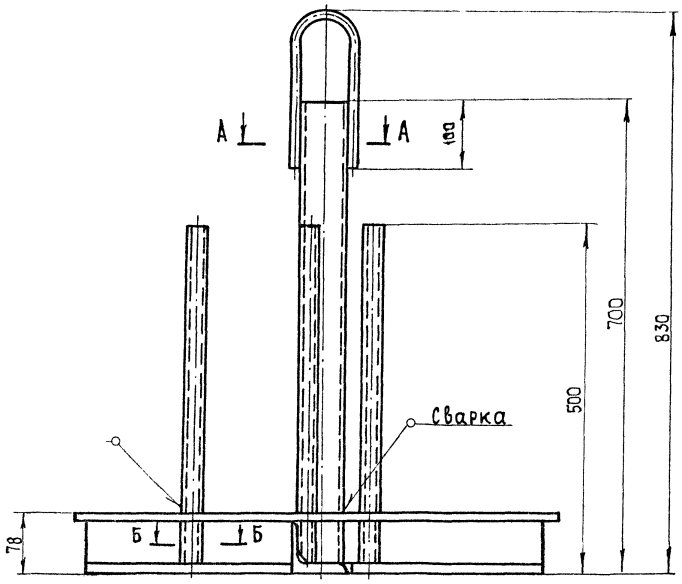

А-А (1:1)

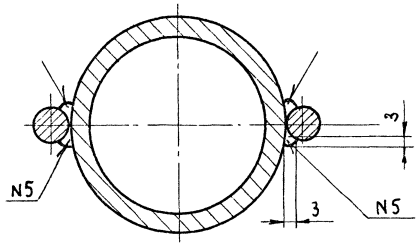

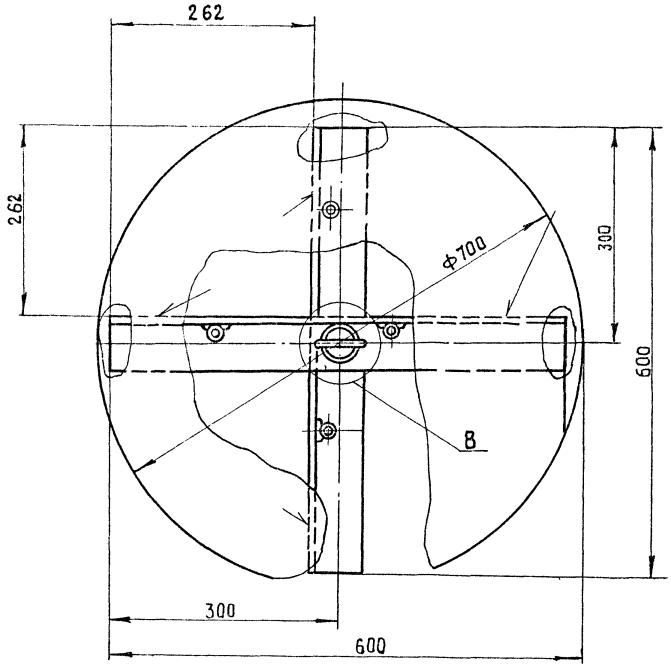

Б-Б (1:1)

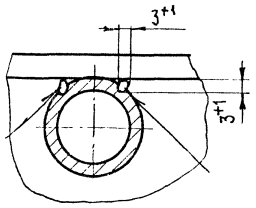

Техническая характеристика

1. Грузоподъемность контейнера, кН — 2,5
2. Габаритные размеры, мм
   - длина — 700
   - ширина — 700
   - высота — 830
3. Масса, кг — 27

					409-13-025.90.0		
Изм.	Лист	№ докум.	Подп.	Дата	Контейнер для монтажных петель 3549/15.00.000ВО	Лит.	Масса	Масштаб
Разраб.		Федотова		12.90		И	27	1:5
Пров.		Максин		12.90		Лист	Листов 1	
Т. контр.		Марзинов		12.90		Гипростроммаш Москва		
Руков.		Максин		12.90				
Н. контр.		Юшкин		12.90				
Утв.		Марзинов		12.90				

Формат А2

Инв. № подл. | Подп. и дата | Взам. инв. № | Инв. № дубл. | Подп. и дата

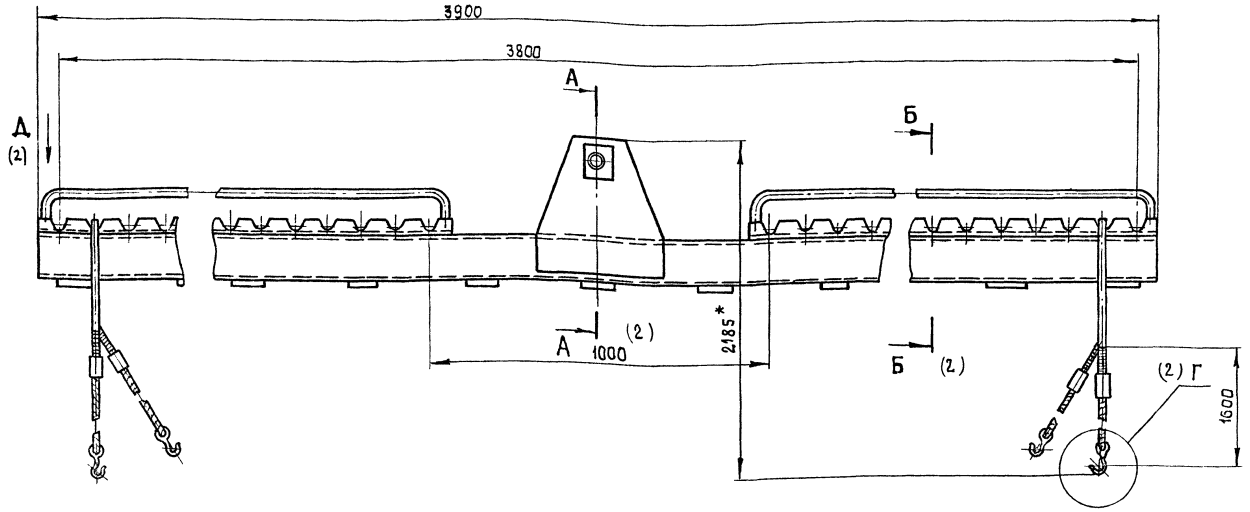

1. Перед эксплуатацией необходимо произвести испытание траверсы с мах. расстоянием между осями подвесок грузом 2,5 тонн в течение 10 мин.
2. Траверсу маркировать яркой несмывающейся краской с 2^х сторон
   „Грузоподъемность 20 кН"
   Высота букв 100 мм
3. Подвешивание груза производить только за симметрично расположенные крюки.
4. Принятая ОТК траверса должна иметь паспорт, в который заносятся результаты испытания.

Техническая характеристика

1. Грузоподъемность траверсы, кН — 20
2. Грузоподъемность крюка, кН — 10
3. Расстояние между осями подвесок, мм — 1000 ÷ 3800
4. Габаритные размеры, мм
   длина — 3900
   высота — 2185
   ширина — 190
5. Масса траверсы, кг — 185

Изм.	Лист	№ докум.	Подп.	Дата
Разраб.	Федотова			12.90
Пров.	Максин			12.90
Т.контр.	Марзинов			12.90
Руков.	Максин			12.90
Н.контр.	Юшкин			12.90
Утв.	Марзинов			12.90

409-13-025.90-0

Траверса грузоподъемностью 20 кН

3549/16.00.00080

Лит.	Масса	Масштаб
И	185	1:1

Лист 1 Листов 2

ГипростроммашМосква

Инв. № подл. | Подп. и дата | Взам. инв. № | Инв. № дубл. | Подп. и дата

25038-06 19 Формат А2

Б - Б (1:2) (1)

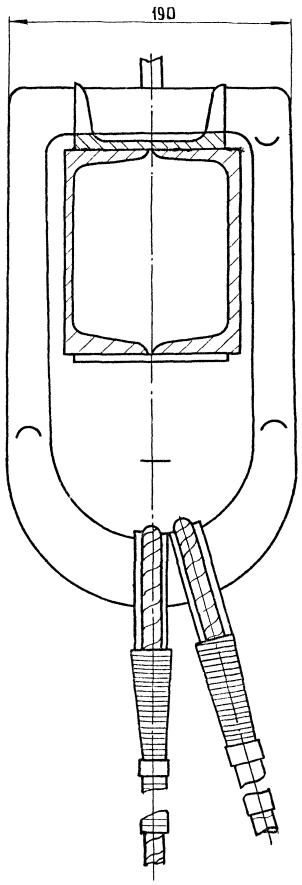

В - В (1:1)

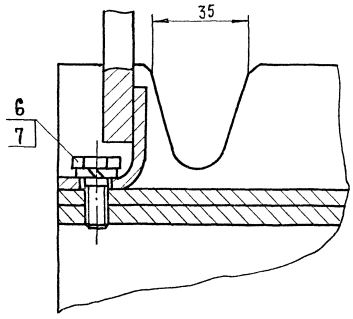

Г (1:2) (1)

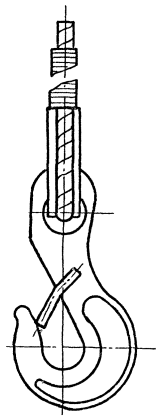

А - А (1:2) (1)

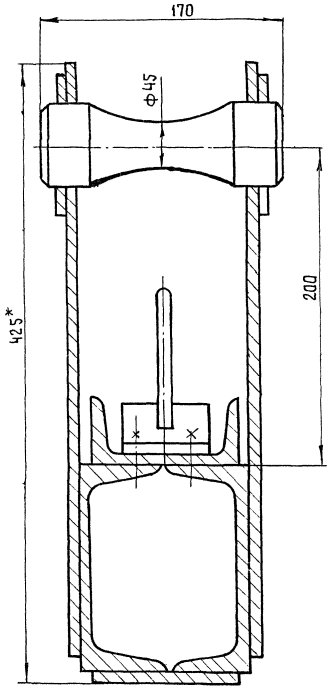

Д (1:1) (1)

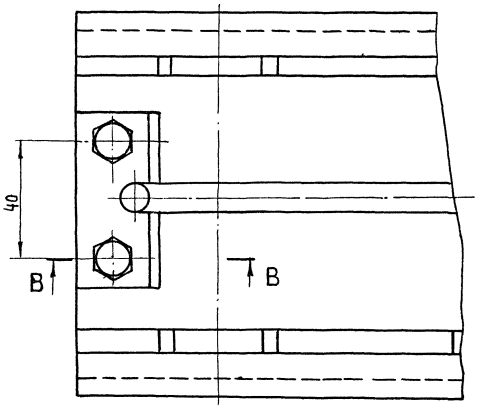

Инв. № подл. | Подп. и дата | Взам. инв. № | Инв. № дубл. | Подп. и дата

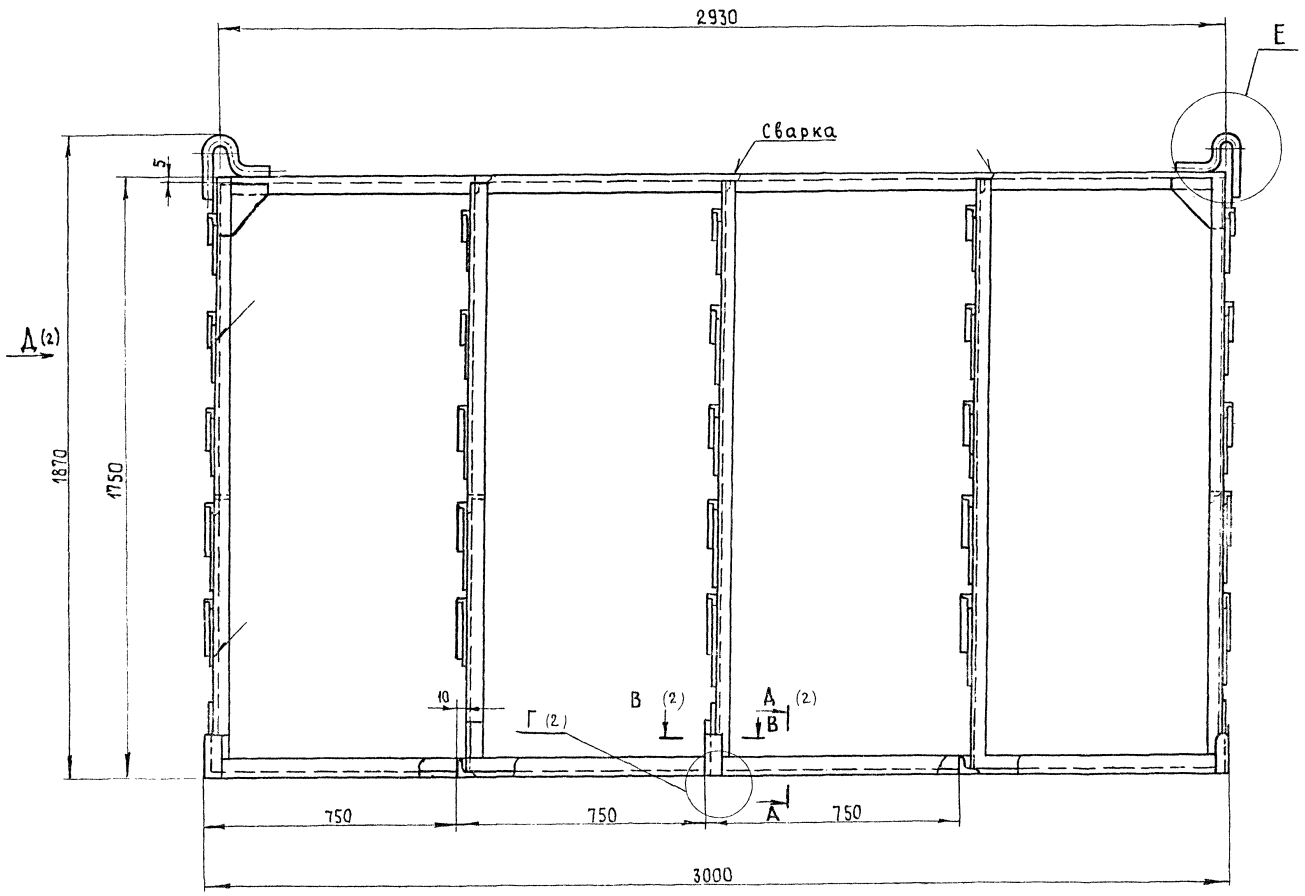

Е (1:2)

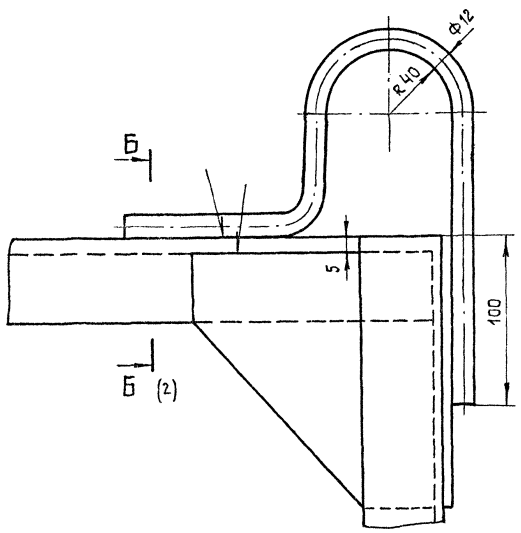

Техническая характеристика

1. Тип контейнера — вертикальный, двухсторонний
2. Грузоподъемность, кН — 5
3. Укладываемые изделия — стержни, плоские арматурные каркасы
4. Нагрузка на подкосы с каждой стороны, кН — 2,5
5. Габаритные размеры, мм
   - длина — 3000
   - ширина — 1440
   - высота — 1870
6. Масса, кг — 140

Изм.	Лист	№ докум.	Подп.	Дата
Разраб.		Федотова		12.90
Пров.		Максин		12.90
Т.контр.		Марзинов		12.90
Руков.		Максин		12.90
Н.контр.		Юшкин		12.90
Утв.		Марзинов		12.90

409-13-025.90-0

Контейнер елочного типа 3549/17.00.000ВО

Лит	Масса	Масштаб
И	140	1:10

Лист 1 Листов 2

Гипростроммаш Москва

Инв.№ подл. | Подп. и дата | Взам.инв.№ | Инв.№ дубл. | Подп. и дата

Д (1)

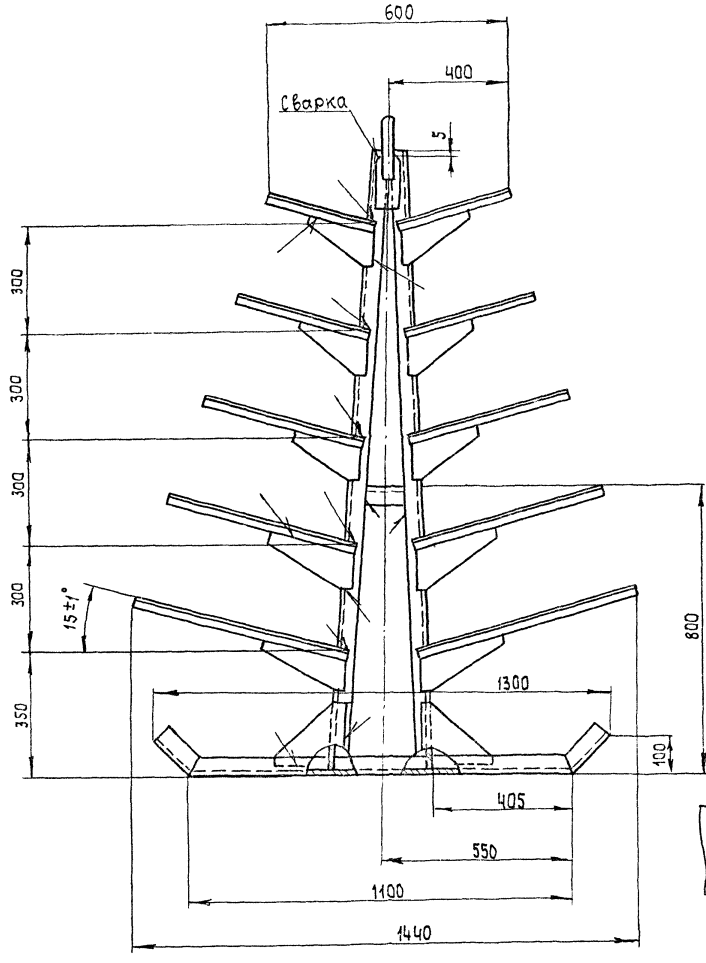

В-В (1:2) (1)

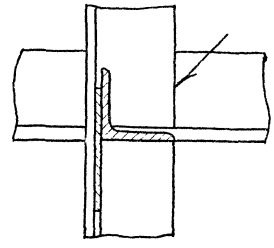

Г (1:2) (1)

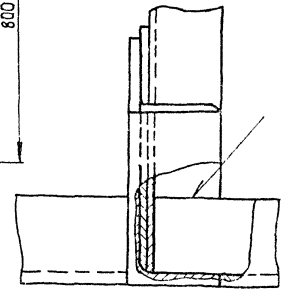

Б-Б (1:1) (1)

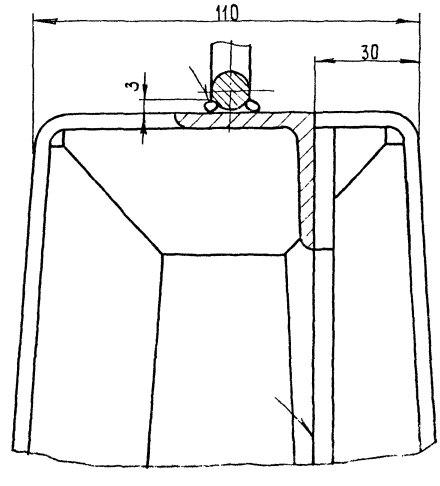

А-А (1:2) (1)

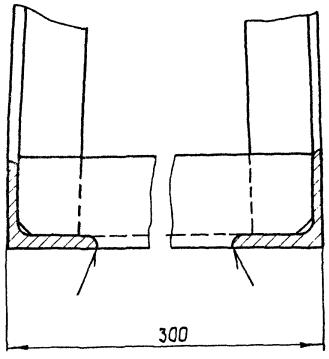

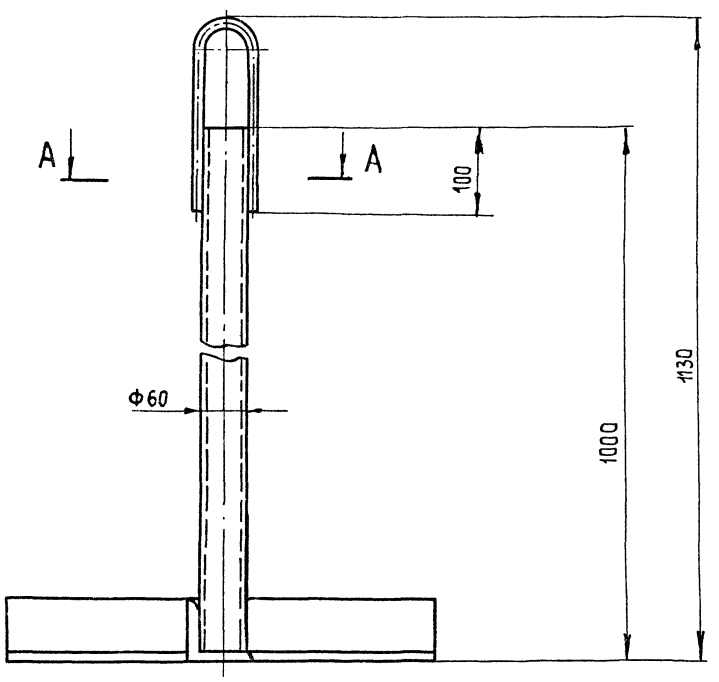

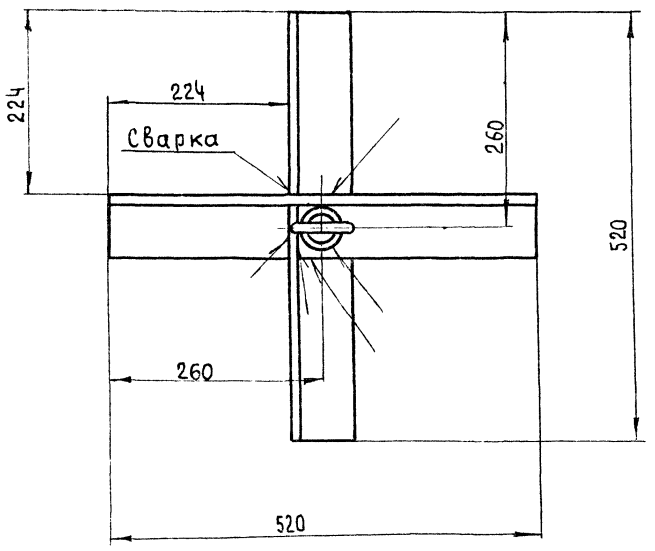

Техническая характеристика

1. Грузоподъемность, кН	—	12
2. Габаритные размеры, мм		
длина	—	520
ширина	—	520
высота	—	1130
3. Масса, кг	—	13

A – A (1:2)

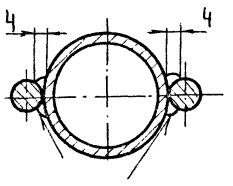

					409-13-025.90-0		
Изм.	Лист	№докум.	Подп.	Дата	Контейнер для переноса каркасов 3549 | 18.00.00080	Лит.	Масса / Масштаб
Разраб		Федотова		12.90		И	13 / 1:5
Пров.		Максин		12.90		Лист	Листов 1
Т.контр.		Марзинов		12.90			
Руков.		Максин		12.90		Гипростроммаш Москва	
Н.контр.		Юшкин		12.90			
Утв.		Марзинов		12.90			

Инв. № подл. | Подп. и дата | Взам. инв. № | Инв. № дубл. | Подп. и дата

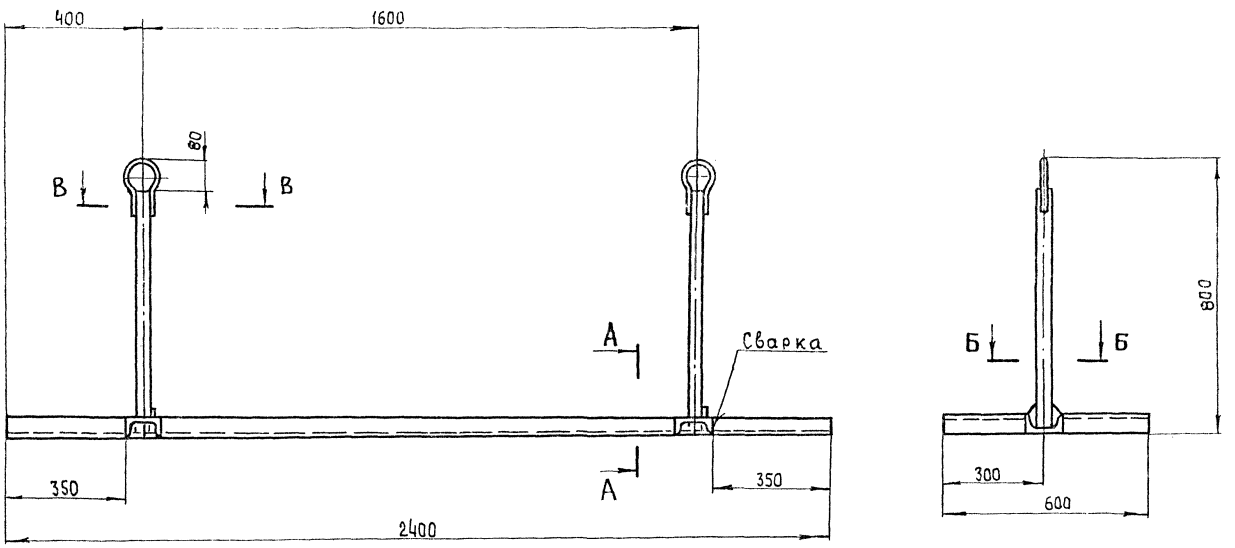

Б-Б (1:1)

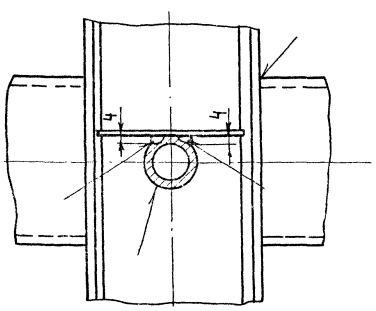

Техническая характеристика

1. Грузоподъемность, кН — 5
2. Габаритные размеры, мм
   длина — 2400
   ширина — 600
   высота — 800
3. Масса, кг — 35

А-А (1:2)

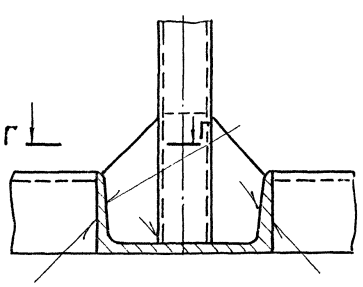

В-В (1:1)

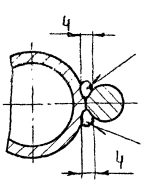

Г-Г (1:1)

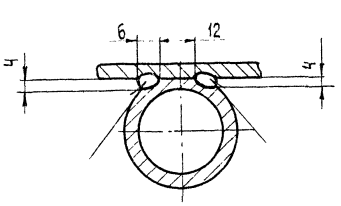

					409-13-025.90-0		
Изм.	Лист	№ докум.	Подп.	Дата	Контейнер для переноса сеток и каркасов	Лит.	Масса	Масштаб
Разраб.		Федотова		12.90		И	35	1:10
Гл.инж.		Максин		12.90				
Т.контр.		Марзинов		12.90	3549/19.00000.80	Лист	Листов 1	
Руков.		Максин		12.90				
Н.контр.		Юшкин		12.90		Гипростроммаш Москва		
Утв.		Марзинов		12.90				

Инв. № подл. | Подп. и дата | Взам. инв. № | Инв. № дубл. | Подп. и дата

Формат А2

Альбом 6 Часть 1

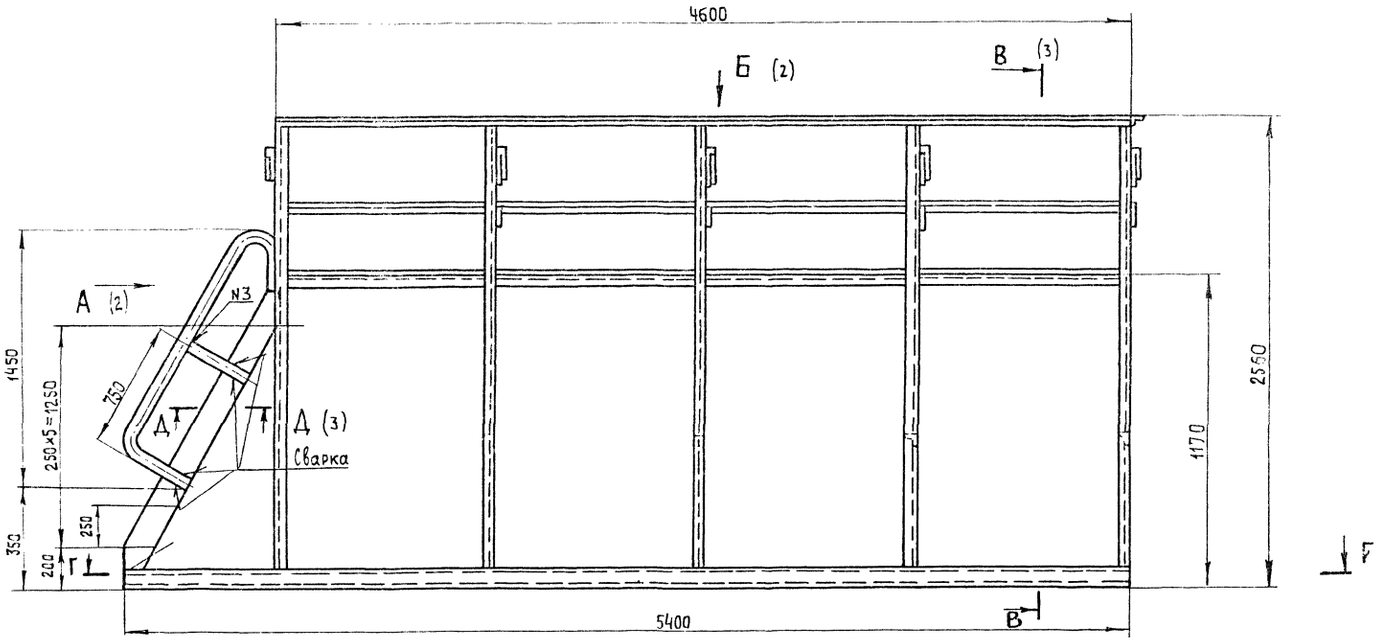

Г-Г

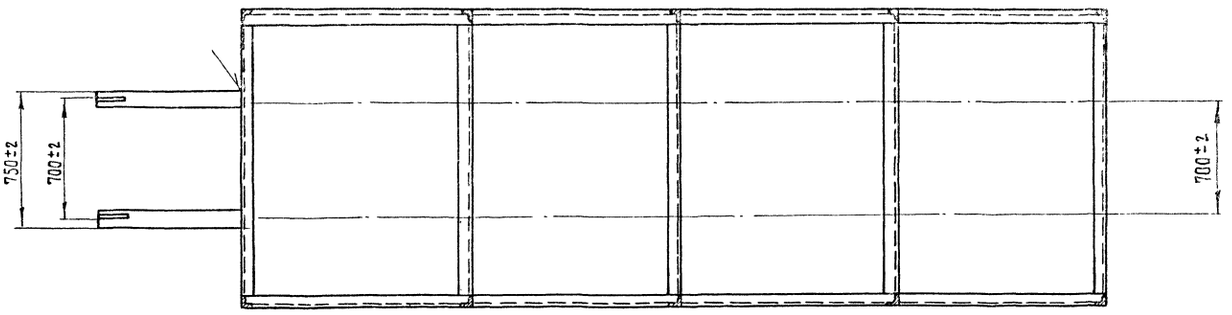

Ж-Ж (1:2) (2)

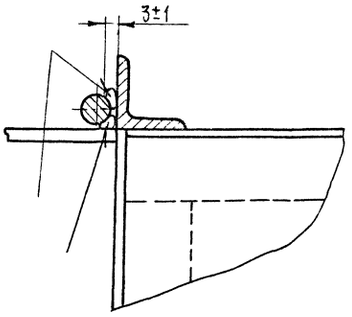

Техническая характеристика

1. Тип — вертикальный двухсторонний, стационарный
2. Укладываемые изделия — плоские арматурные сетки
3. Максимальная масса изделий укладываемых с одной стороны, кг — 500
4. Максимальная нагрузка на опоры, кН — 1
5. Максимальное количество укладываемых с двух сторон сеток, шт — 80
6. Габаритные размеры арматурных сеток, мм
   длина — 6000
   высота — 3000
7. Габаритные размеры стеллажа, мм
   длина — 5400
   ширина — 1800
   высота — 2560
8. Масса, кг — 480

Изм.	Лист	№ докум.	Подп.	Дата	409-13-025.90-0
Разраб.		Федотова		12.90	Стеллаж для вертикального хранения сеток 3549/20.00.00080
Пров.		Максин		12.90	
Т.контр		Марзинов		12.90	
Руков.		Максин		12.90	
Н.контр		Кашкин		12.90	
Утв.		Марзинов		12.90	

Лит	Масса	Масштаб
И	480	1:2

Лист 1 Листов 3

ГИПРОСТРОММАШ Москва

Инв. № подл. | Подп. и дата | Взам. инв. № | Инв. № подл. | Подп. и дата

25038-06 25 Формат А2

Е-Е (1:5)

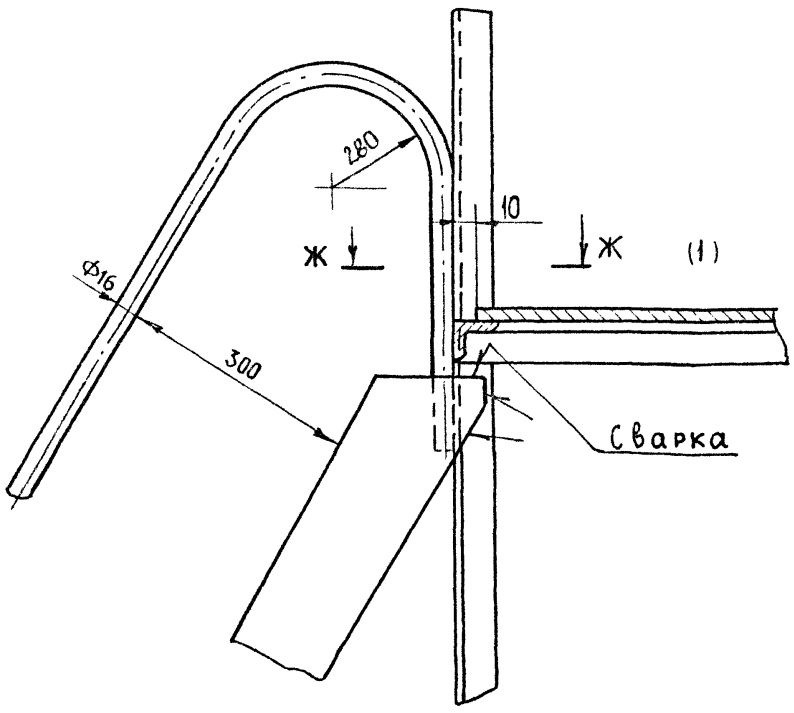

А (1)

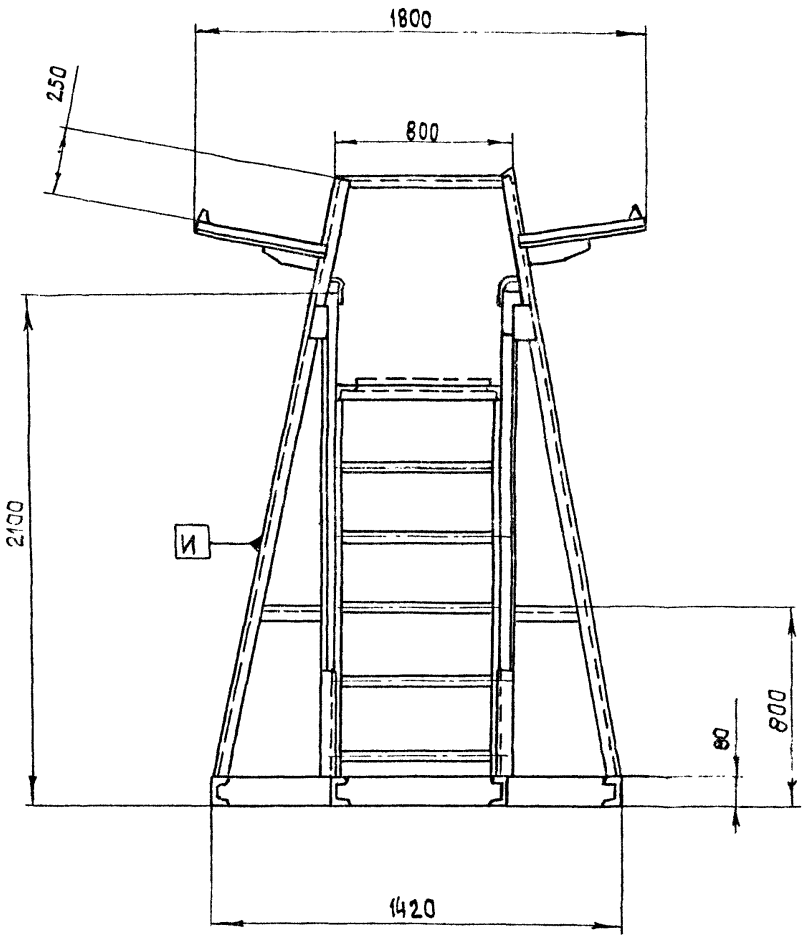

Б (1)

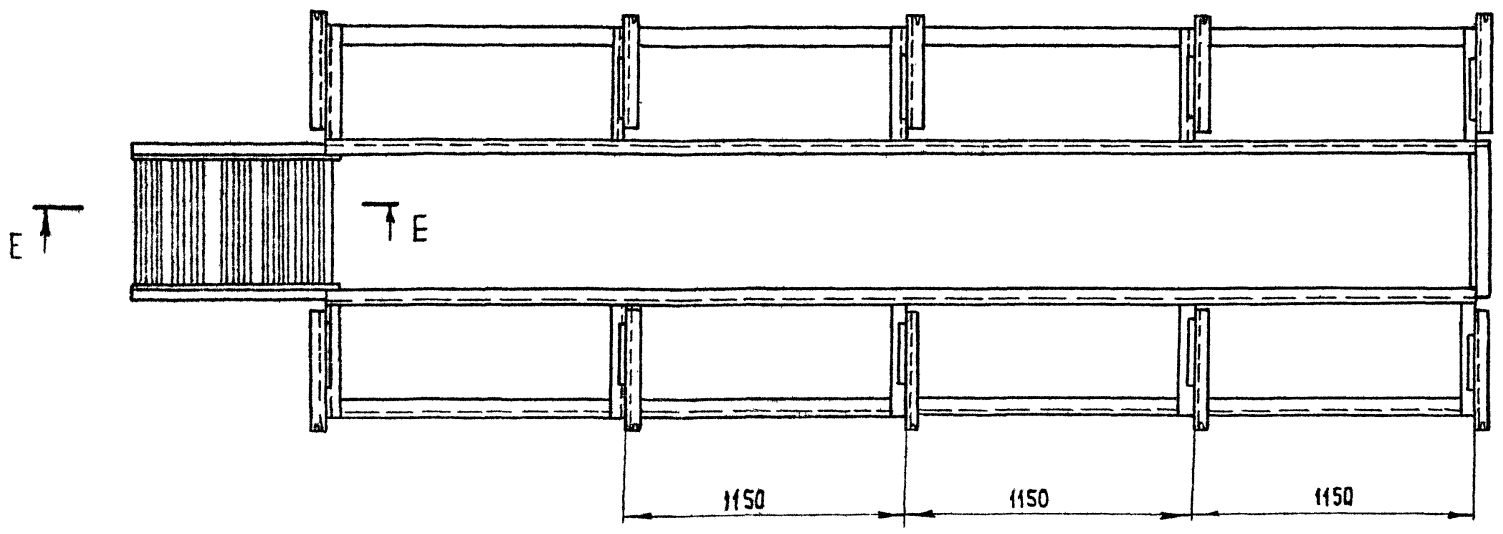

Инв.№подл.	Подп. и дата	Взам. инв.№	Инв.№дубл.	Подп. и дата

Изм	Лист	№докум	Подп	Дата	409-13-025.90.0	Лист 2

В-В (1)

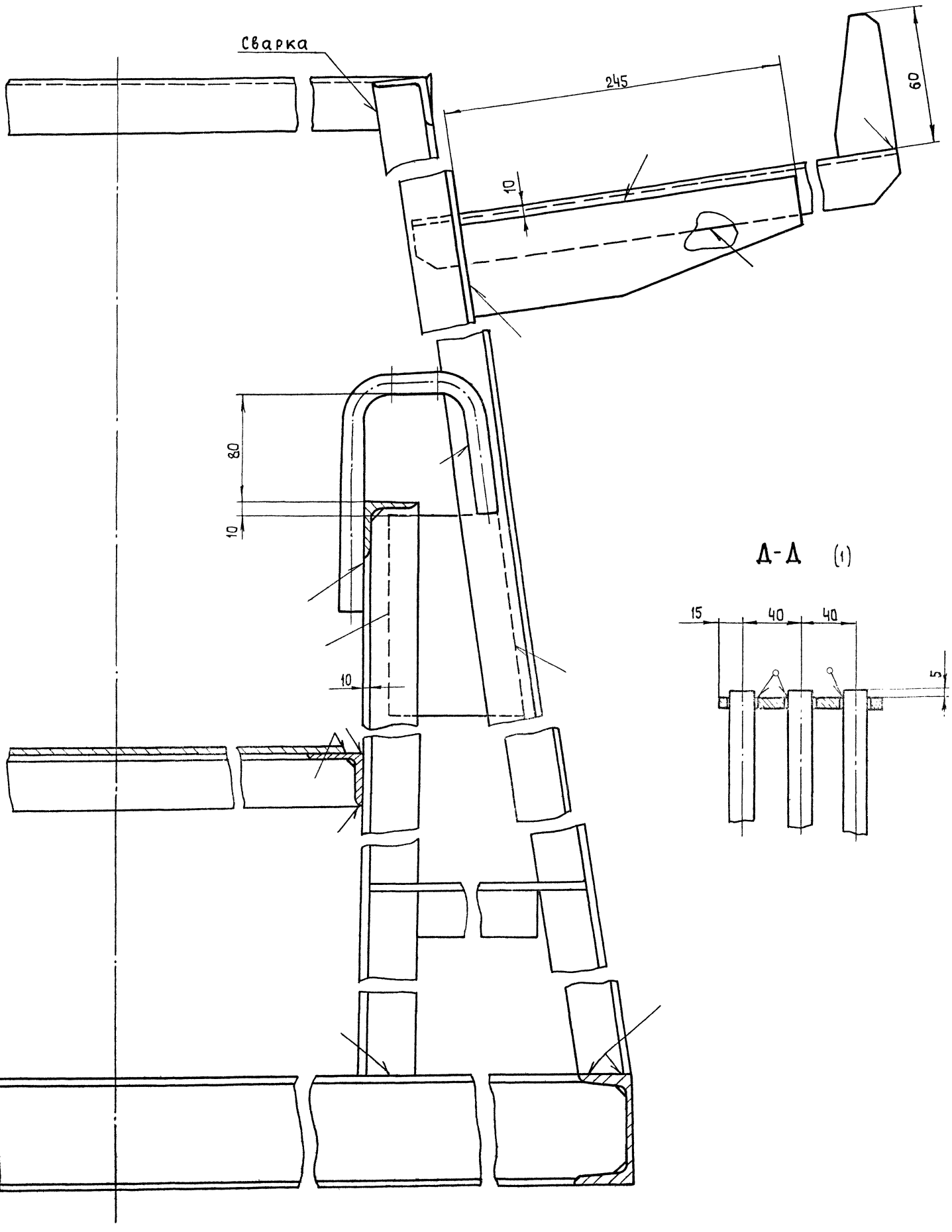

Д-Д (1)

Подп. и дата | Взам. инв. № | Инв. № подл. | Подп. и дата

Альбом 6 Часть I

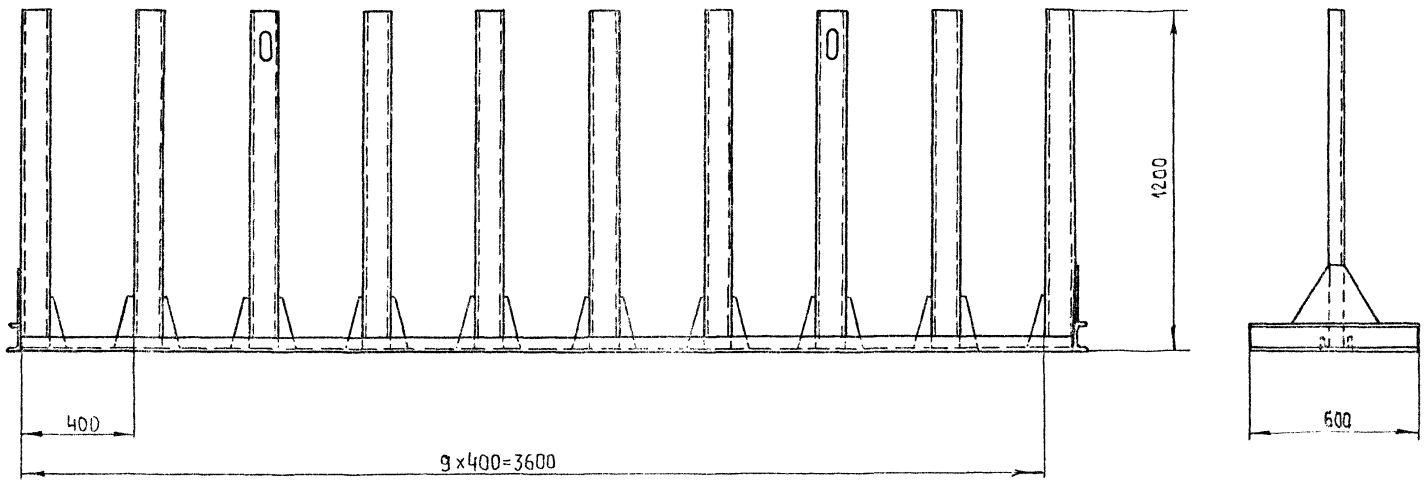

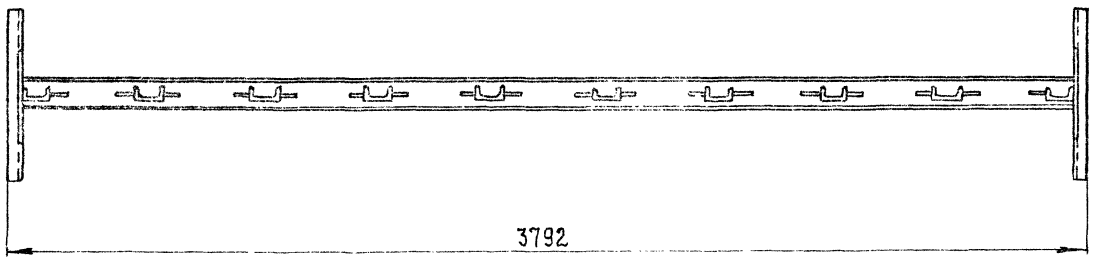

Техническая характеристика

1. Количество секций, шт.	– 9
2. Габаритные размеры, мм	
длина	– 3792
ширина	– 600
высота	– 1200
3. Масса, кГ	– 160

Изм.	Лист	№ докум.	Подп.	Дата
Разраб.		Кособоков		12.90
Пров		Соколов		12.90
Т. контр.		Мякинин		12.90
Руков.		Кособоков		12.90
Н. контр		Соколов		12.90
Утв		Мякинин		12.90

409-13-025.90-0

Рамка стеллажа для хранения стали
3549/25.00.00080

Лит.	Масса	Масштаб
И	160	1:15

Лист | Листов 1

Гипростроммаш

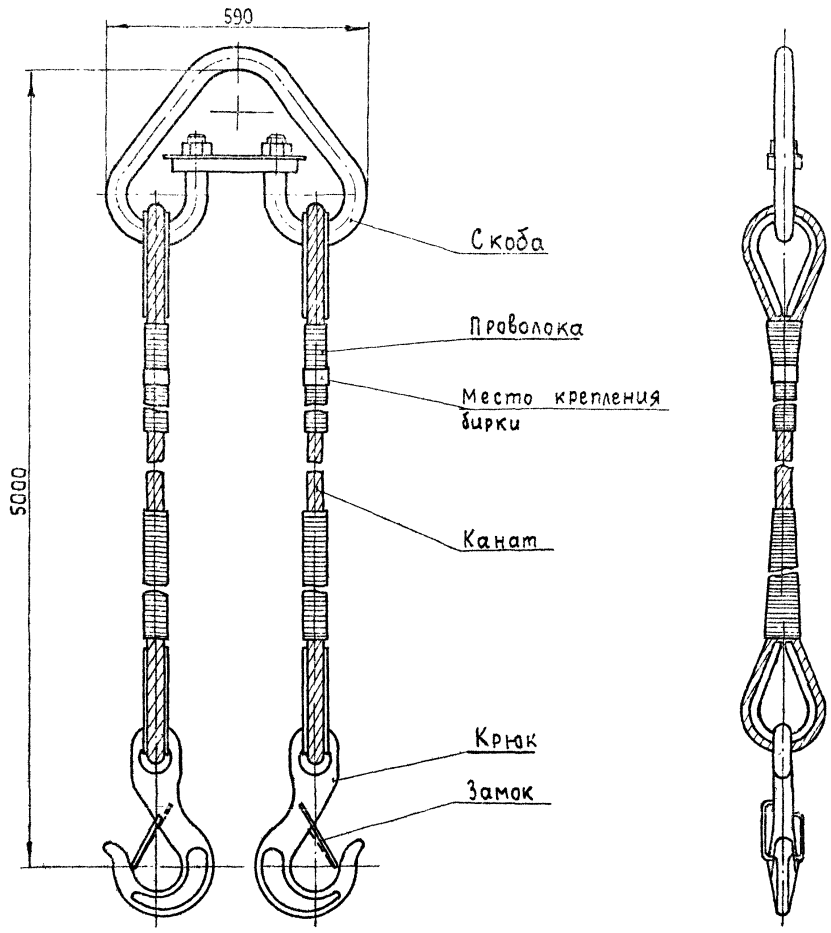

Техническая характеристика

1. Грузоподъемность каждой стропы, кН	– 70
2. Суммарная грузоподъемность, кН	– 140
3. Суммарная грузоподъемность строп, расположенных под углом 45° к горизонтали, кН	– 100
4. Эффективная длина, мм	– 5000
5. Масса, кг	– 200

1. Испытания под нагрузкой проводятся при грузе, превышающем грузоподъемность на 25% (125 кН), согласно правилам Госгортехнадзора, статья 290.
При испытании под нагрузкой проверяется прочность и жесткость узлов и деталей строп.
Результаты испытаний оформляются актом испытаний, рассмотренным техсоветом предприятия-изготовителя и утвержденным руководством предприятия.
В месте маркировки наносится дата проведения испытаний и дата следующего испытания.
2. Стропы маркировать „Грузоподъемность 100 кН.

Изм.	Лист	№ докум.	Подп.	Дата
Разраб		Кособоков		12.90
Пров.		Соколов		12.90
Т. контр		Мякинин		12.90
Руков		Кособоков		12.90
Н. контр		Соколов		12.90
Утв		Мякинин		12.90

409-13-025.90-0

Стропы с двумя крюками грузоподъемностью 100 кН
3549/26.00.00080

Лит.	Масса	Масштаб
И	200	1:10

Лист | Листов 1

Гипростроммаш

Подп. и дата | Взам. инв. № | Инв. № дубл. | Подп. и дата | Инв. № подл.

gost.e-ecolog.ru