ТИПОВЫЕ ПРОЕКТНЫЕ РЕШЕНИЯ

409-13-025.90

АРМАТУРНЫЙ ЦЕХ СО СКЛАДОМ МЕТАЛЛА ПРЕДПРИЯТИЯ КПД МОЩНОСТЬЮ 90 ТЫС.КВ.М ОБЩЕЙ ПЛОЩАДИ В ГОД

АЛЬБОМ 3

ЭМ Силовое электрооборудование

ЭМТ Управление электроприводами

25038-03
цена 2-98

Отпускная цена
НА МОМЕНТ РЕАЛИЗАЦИИ

gost.e-ecolog.ru

ТИПОВЫЕ ПРОЕКТНЫЕ РЕШЕНИЯ

409-13-025.90

АРМАТУРНЫЙ ЦЕХ СО СКЛАДОМ МЕТАЛЛА ПРЕДПРИЯТИЯ КПД МОЩНОСТЬЮ 90 ТЫС.КВ.М ОБЩЕЙ ПЛОЩАДИ В ГОД

АЛЬБОМ 3

СОСТАВ ПРОЕКТА

АЛЬБОМ 1 ПЗ Пояснительная записка
АЛЬБОМ 2 ТХ Технология производства
АЛЬБОМ 3 ЭМ Силовое электрооборудование
ЭМТ Управление электроприводами
АЛЬБОМ 4 СО Спецификации оборудования
АЛЬБОМ 5 С Сметы
АЛЬБОМ 6 Общие виды оборудования единичного производства
части 1,2

Разработаны
ВГПИ ГИПРОСТРОММАШ
Гл.инженер института С.К.Казарин
Гл.инженер проекта М.А.Готлиб

Утверждены и введены в действие
ВГПИ ГИПРОСТРОММАШ
Приказ от 1 апреля 1991г. №36

© АПП ЦИТП, 1991

СОДЕРЖАНИЕ АЛЬБОМА

Лист	Наименование	Страница
	Содержание альбома	2
ЭМ	Силовое электрооборудование	
1	Общие данные	3
2	Принципиальная схема распределительной сети (начало)	4
3	Принципиальная схема распределительной сети (окончание)	5
4	План расположения электрооборудования и прокладка электрических сетей (начало)	6
5	План расположения электрооборудования и прокладка электрических сетей (продолжение)	7
6	План расположения электрооборудования и прокладка электрических сетей (окончание)	8
ЭМ.ВМ	Ведомости материалов по рабочим чертежам основного комплекта марки ЭМ и объемов монтажных и строительных работ	9
ЭМТ	Управление электроприводами	
1	Общие данные	10
2	План расположения электрооборудования и прокладка электрических сетей	11
3	Кабельный журнал	12
ЭМТ.ВМ	Ведомости материалов по рабочим чертежам основного комплекта марки ЭМТ и объемов монтажных и строительных работ	13

Нач. отд.	Курдинский		489-13-025.90
Гл. спец.	Желяков		Арматурный цех со складом металла предприятия КПД мощностью 50 тыс. кв. м. общей площади в год
Инж.	Манукян		Стадия: РП; Лист; Листов
Н. контр.	Карпова		Содержание альбома; Гипростроммаш Москва

Инв. № подл. | Подп. и дата | Взам. инв. №

Альбом 3

Ведомость рабочих чертежей основного комплекта марки ЭМ

Лист	Наименование	Примечание
ЭМ	Силовое электрооборудование	
1	Общие данные	
2	Принципиальная схема распределительной сети (начало)	
3	Принципиальная схема распределительной сети (окончание)	
4	План расположения электрооборудования и прокладка электрических сетей. (начало)	
5	План расположения электрооборудования и прокладка электрических сетей. (продолжение)	
6	План расположения электрооборудования и прокладка электрических сетей. (окончание)	

Ведомость ссылочных и прилагаемых документов

Обозначение	Наименование	Примечание
	Ссылочные документы	
	Установка распределительного шинопровода ШРАЧ	Типовой проект находится в стадии разработки
5.407-	Установка одиночных ящиков: с рубильниками, предохранителями, пакетными выключателями.	
5.407-20	Прокладка главных троллеев для крана.	
5.407-22	Прокладка проводов в стальных трубах.	
5.407-11	Заземление и зануление.	
	Прилагаемые документы	
409-13-025.90-ЭМ.СО	Спецификация оборудования	Альбом 4
409-13-025.90-ЭМ.ВМ	Ведомости материалов по рабочим чертежам основного комплекта марки ЭМ и объемов монтажных и строительных работ	

Условные обозначения

- Электромагнит
- Ящик с трехполюсным рубильником
- Ящик с пакетным выключателем

Рабочие чертежи основного комплекта марки ЭМ выполнены в соответствии с действующими строительными нормами и правилами и предусматривают технические решения, обеспечивающие безопасность при соблюдении установленных правил.

Главный инженер проекта М.А. Готлиб

Инв. № подл. | Подп. и дата | Взам. инв. №

Инв. №				Привязан.
ГИП	Готлиб			409-13-025.90-ЭМ
Нач. отд.	Кувшинский		09-91	
Гл. спец.	Желенков			Арматурный цех со складом металла предприятия КПД мощностью 90 тыс кв м общей площади в год
Инж.	Манушакян			Стадия: РП; Лист: 1; Листов: 6
Н. контр.	Кеглова			Общие данные; Гипростроммаш Москва

25038-03 4

Формат А2

Альбом 3

Распределительное устройство	Аппарат отходящей линии (ввода) обозначение тип $J_{ном}$ А расцепитель или плавкая вставка А	Участок сети 1	Пусковой аппарат обозначение тип $J_{ном}$ А расцепитель или плавкая вставка А уставка теплового реле А	Участок сети 2	Кабель провод: Участок сети	Обозначение	Марка	Кол. число жил и сечение	Длина м	Труба: Обозначение на плане	Длина м	Электроприемник: Обозначение	$P_{уст}$ или $P_{ном}$ кВт (ква)	$J_{расч}$ или $J_{ном}$ / $J_{пуск}$ А	Наименование тип, обозначение чертежа принципиальной схемы
ШРАЧ 630А 380/220В	У2038 100 К40		1QS ВУ1 —		1	Н1	АПВ	3 (1х10)	123	Т 1.25	40				Троллеи ∠50х50х5; Кран мостовой 2/п 10 т НЗ-560
					2	Н2	АПВ	3 (1х10)	24	—	—				
	У2038 100 К16		3QS ЯВШ3-25		1	Н3	АПВ	3 (1х2,5)	6	—	—	3	6,5	13/91	Тележка самоходная СМЖ-151А
					2	*				Т 2.15	8				
	У2038 100 К25		7-1ШУ комплектно с механизмом		1	Н4	АПВ	3 (1х4)	42	Т 3.15	13	7-1	11,7	23/164	Автомат правильно-отрезной И6119
					2	*									
	У2038 100 К63		6 ШУ компл.		1	Н5	АПВ	3 (1х16)	51	Т4.25	16	6	28	56/392	Автомат правильно-отрезной И 6122А
					2	*									
	У2076 —		15ШУ компл.		1	Н6	АПВ	2[3 (1х70)]	126	Т5.50	20х2	15	(200)	$J_р$= 271	Машина сварочная МСО-201
					2	*									
	У2038 100 К16		9-1ШУ компл.		1	Н7	АПВ	3(1х2,5)	54	Т6.15	17	9-1	3,5	7/49	Станок СМЖ-322Б
					2	*									
	У2076 —		1ШУ-431 компл.		1	Н8	АПВ	2 [3 (1х95)]	42	Т7.60	6х2	17-1	(600)	$J_р$= 340	Машина многоэлектродная МТМ-207
					2	**									
	У2038 100 К16				1	Н9	АПВ	2 (1х2,5)	14	Т8.15	6				
					2	**									
			1AFKSH-827 компл.		1	**									Шкаф управления
					1	**									
			АХ4 компл.			**						21	0,1		Пакетировщик СМЖ-827
						*									
			АХ3 компл.		1	**						22	0,1		Тележка-контейнер СМЖ-828
					2	*									
			АХ компл.		1	**						20	0,1		Ножницы СМЖ-826
					2	*									
	У2076 —		2ШУ-431 компл.		1	Н10	АПВ	2[3 (1х95)]	114	Т9.60	18х2	17-2	(600)	$J_р$= 340	Машина многоэлектродная МТМ-207
					2	**									
	У2038 100 К16				1	Н11	АПВ	2 (1х2,5)	38	Т 10.15	18				
					2	**									
			2AFKSH-827 компл.			**									Шкаф управления
						**									
			АХ4 компл.		1	**						23	0,1		Пакетировщик СМЖ-827
					2	*									

77286/5

77286/6

Распределительное устройство	Аппарат отходящей линии (ввода) обозначение тип $J_{ном}$ А расцепитель или плавкая вставка А	Участок сети 1	Пусковой аппарат обозначение тип $J_{ном}$ А расцепитель или плавкая вставка А уставка теплового реле А	Участок сети 2	Кабель провод: Участок сети	Обозначение	Марка	Кол. число жил и сечение	Длина м	Труба: Обозначение на плане	Длина м	Электроприемник: Обозначение	$P_{уст}$ или $P_{ном}$ кВт (ква)	$J_{расч}$ или $J_{ном}$ / $J_{пуск}$ А	Наименование тип, обозначение чертежа принципиальной схемы
	а б	в	АХ3 компл.		1	**						24	0,1		Тележка-контейнер СМЖ-828
					2	*									
			АХ2 компл.		1	**						25	0,1		Механизм досылки сеток СМЖ-829
					2	*									
	У2038 100 К25		7-2ШУ компл		1	Н12	АПВ	3(1х4)	63	Т11.15	20	7-2	11,7	23/164	Автомат правильно-отрезной И 6119
					2	*									
	У2038 100 К16		9-2ШУ компл.		1	Н13	АПВ	3(1х2,5)	69	Т12.15	22	9-2	3,5	7/49	Станок СМЖ-322Б
					2	*		-							
	У2076 —		13 ШУ компл.		1	Н14	АПВ	2[3 (1х70)]	42	Т13.50	6х2	13	(160) (193)	$J_р$= 258	Машина сварочная МТ2103-1
					2	*									
	У2038 100 К16				1	Н15	АПВ	3 (1х2,5)	63	Т14.15	20	101	5,3	11/77	Станок 3549/30
					2	*									
	У2035 250 К200		12ШУ компл.		1	Н16	АПВ	3 (1х95)	42	Т15.60	6х2	12	(105)	$J_р$= 178	Машина сварочная МТ1928
					2	*									
	У2035 250 К250		16ШУ компл.		1	Н17	АПВ	2 [3 (1х70]	66	Т16.50	10х2	16	(475)	$J_р$= 258	Машина многоэлектродная МТМ-160
					2	*									
	У2038 100 К16		AFKHS-61Г компл.		1	Н18	АПВ	3 (1х2,5)	33	Т17.15	10				Шкаф управления
					2	**									
			АХ компл.		1	**						—	0,1		Пакетировщик СМЖ-61Г
					2	*									
			2-1QS ЯВ3-31-1 100		1	Н19	АПВ	3 (1х6)	6	—	—				Ремонтный участок
					2	Н20	АПВ	3 (1х6)	6	—	—				
	У2038 100 К32		Г2-2QS РУ1 —		1	Н21	АПВ	3 (1х6)	9	—	Г	2-1	9,1	30/60	Рабочий участок
					2	Н22	АПВ	3 (1х6)	24	—	—				
			2-3QS ЯВ3-31-1 100 —		1	Н23	АПВ	3 (1х6)	6	—	-а	2-2	9,1		
			а		2	Н24	АПВ	3 (1х6)	6	—	—				
															Ремонтный участок

3549/13

Троллеи ∠50х50х5

*Поставляется комплектно с механизмом

**Данные о проводах и трубах смотри кабельнотрубный журнал марки ЭМТ

Инв. № подл. | Подп. и дата | Взам. инв. №

Привязан

Инв. №

Нач. отд.	Кувшинский	
Гл. спец.	Желенков	
Инженер	Манушакян	
Н. контр.	Карпова	

409-13-025.90-ЭМ

Арматурный цех со складом металла предприятия КПД мощностью 90 тыс. кв.м общей площади в год

Стадия	Лист	Листов
РП	2	

Принципиальная схема распределительной сети (начало)

Гипростроммаш Москва

25038-02 5

Формат А2

Распределительное устройство	Аппарат отходящей линии (ввода) обозначение тип Iном А расцепитель или плавкая вставка А	Участок сети 1	Пусковой аппарат обозначение тип Iном А расцепитель или плавкая вставка А уставка теплового реле А	Участок сети 2	Кабель провод: Участок сети	Обозначение	Марка	Кол. число жил и сечение	Длина м	Труба: Обозначение на плане	Длина м	Электроприемник: Обозначение	Руст или Pном квт (ква)	Iрасч или Iном Iпуск А	Наименование тип, обозначение чертежа принципиальной схемы
	е У2038 100 К16				1	Н25	АПВ	3 (1х2,5)	24	Т18,15	7	26	3	6 / 42	Станок СМЖ-820 00.000-01
					2	*									
	У2038 100 К16				1	Н26	АПВ	3 (1х2,5)	39	Т 19.15	12	102-1	2,2	4,4 / 30	Привод перемещения площадок
					2	*									
	У2038 100 К16				1	Н27	АПВ	3 (1х2,5)	66	Т 20.15	21	14	0,6	1,2 / 8	Привод перемещения св. установки по консоли
					2	*									
	У2034 160 К125		14-1ШУ компл.		1	Н28	АПВ	3 (1х70)	66	Т 21.50	21	14-1	(85)	Iр= =115	Машина сварочная МТП 1110
					2	*									
	У2038 100 К16				1	Н29	АПВ	3 (1х2,5)	69	Т22,15	22	102-2	2,2	4,4 / 30	Привод перемещения площадок
					2	*									
	У2038 100 К16		28 АFК компл.		1	Н30	АПВ	3 (1х2,5)	15	Т23,15	4				
					—										
			АХ1 компл.		1	Н31	АПВ	16 (1х2,5)	256	Т24,25	15	М2, М3	0,6х 2		
					2	*									
			АХ2 компл.		1	Н32	АПВ	15 (1х2,5)	135	Т25,25	8	М1	2,6		
					2	*									
	У2034 160 К125		1АFК компл.		1	Н33	АПВ	3 (1х70)	51	Т 26.50	16	ТМ1	(85)	Iр= 115	
					2	*									
	У2034 160 К125		2АFК компл.		1	Н34	АПВ	3 (1х70)	51	Т 27.50	16	ТМ2	(85	Iр= 115	
					2	*									
	У2038 100 К40		30-1QS ЯВ3-31-1 100 —		1	Н35	АПВ	3 (1х10)	9	—	—	30-1	17	Iр= 36	Выпрямитель сварочный ВД-306
					2	Н36	КГ	3х6+1х4	10	—	—				
	У2038 100 К16		10-1QS ЯВШ3-25		1	Н37	АПВ	3 (1х2,5)	9	—	—	10-1	2,2	4,4 / 31	Ножницы СМЖ-214А
					2	Н38	КГ	3х2,5+1х1,5	10	—	—				
	У2038 100 К40		30-2QS ЯВ3-31-1 100 —		1	Н39	АПВ	3 (1х10)	9	—	—	30-2	17	Iр= 36	Выпрямитель сварочный ВД-306
					2	Н40	КГ	3х6+1х4	10	—	—				
	У2038 100 К16		10-2QS ЯВШ3-25		1	Н41	АПВ	3 (1х2,5)	69	Т 28,15	22	10-2	2,2	4,4 / 31	Ножницы СМЖ-214А
					2	Н42	КГ	3х2,5+1х1,5	10	—	—				
	У2034 160 К125		3АFК компл.		1	Н43	АПВ	3 (1х70)	57	Т 29.50	18	ТМ3	(85)	Iр= 115	
					2	*									
	У2034 160 К125		4АFК компл.		1	Н44	АПВ	3 (1х70)	57	Т30.50	18	ТМ4	(85)	Iр= 115	
					2	*									
	У2034 160 К125		1АFК компл.		1	Н45	АПВ	3 (1х70)	21	Т31,50	6	ТМ1	(85)	Iр= 115	
					2	*									

Установка вертикальная для сварки арматурных каркасов СМЖ-56В

Распределительное устройство	Аппарат отходящей линии (ввода) обозначение тип Iном А расцепитель или плавкая вставка А	Участок сети 1	Пусковой аппарат обозначение тип Iном А расцепитель или плавкая вставка А уставка теплового реле А	Участок сети 2	Кабель провод: Участок сети	Обозначение	Марка	Кол. число жил и сечение	Длина м	Труба: Обозначение на плане	Длина м	Электроприе: Обозначение	Руст или Pном квт (ква)	Iрасч или Iном Iпуск А	Наименование тип, обозначение чертежа принципиальной схемы
	ж У2034 160 К125		2АFК компл.		1	Н46	АПВ	3 (1х70)	21	Т32,50	6	ТМ2	(85)	Iр= 115	Установка вертикальная для сварки арматурных каркасов СМЖ-286Б
					2	*									
	У2038 100 К16		27АFК компл.		1	Н47	АПВ	3(1х2,5)	16	Т33.15	4				
					—										
			АХ1 компл.		1	Н48	АПВ	16 (1х2,5)	288	Т34,35	17	М2, М3	0,6х 2		
					2	*									
			АХ2 компл.		1	Н49	АПВ	16 (1х2,5)	128	Т35,25	7	М5, М6	0,6х2		
					2	*									
			АХ3 компл.		1	Н50	АПВ	22 (1х2,5)	352	Т 36,40	15	М1, М4	2,6х 2		
					2	*									
	У2034 160 К125		29ШУ компл.		1	Н51	АПВ	3 (1х70)	81	Т37,50	26	29	(85)	Iр= 115	Установка сварочна СМЖ-548
					2	*									
	У2038 100 К40		30-3QS ЯВ3-31-1 100 —		1	Н52	АПВ	3 (1х10)	69	Т38,25	22	30-3	17	Iр= 16	Выпрямитель сварочный ВД-306
					2	Н53	КГ	3х6+1х4	10	—	—				
	У2038 100 К16		10-3QS ЯВШ3-25		1	Н54	АПВ	3 (1х2,5)	9	—	—	10-3	2,2	1,4 / 31	Ножницы СМЖ-214А
					2	Н55	КГ	3х2,5+1х1,5	10	—	—				
	У2076 —				1	Определяется при привязке						ШР	193,3 + (2853)	Iр= 550	Ввод от ТП
					2										

Обозначение по стандарту	Диаметр по стандарту мм	Длина м
ГОСТ 10704-76* 2,0х1,6	15	226
—»— 32х2,0	25	125
—»— 48х2,0	40	15
—»— 60х2,0	50	199
—»— 70х3,0	60	60

Число и сечение жил, напряжение		Марка: АПВ	Марка: КГ
2,5	380В	1752	—
4	»	105	—
6	»	57	—
10	»	234	—
16	»	51	—
70	»	639	—
95	»	198	—
3х2,5+1х1,5	»	—	30
3х6+1х4	»	—	30

Инв. № подл. | Подп. и дата | Взам. инв. №

Привязан

Инв. №

Нач. отд	Кувшинский		
Гл. спец	Желейков		
Инженер	Манушакян		
Н. контр	Карпова		

409-13-025.90-3М

Арматурный цех со складом металла предприятия КПД мощностью 90 тыс. кв м общей площади в год

Стадия	Лист	Листов
РП	3	

Принципиальная схема распределительной сети (окончание)

Гипростроммаш Москва

Формат А2

Альбом 3

План на отметке 0.000

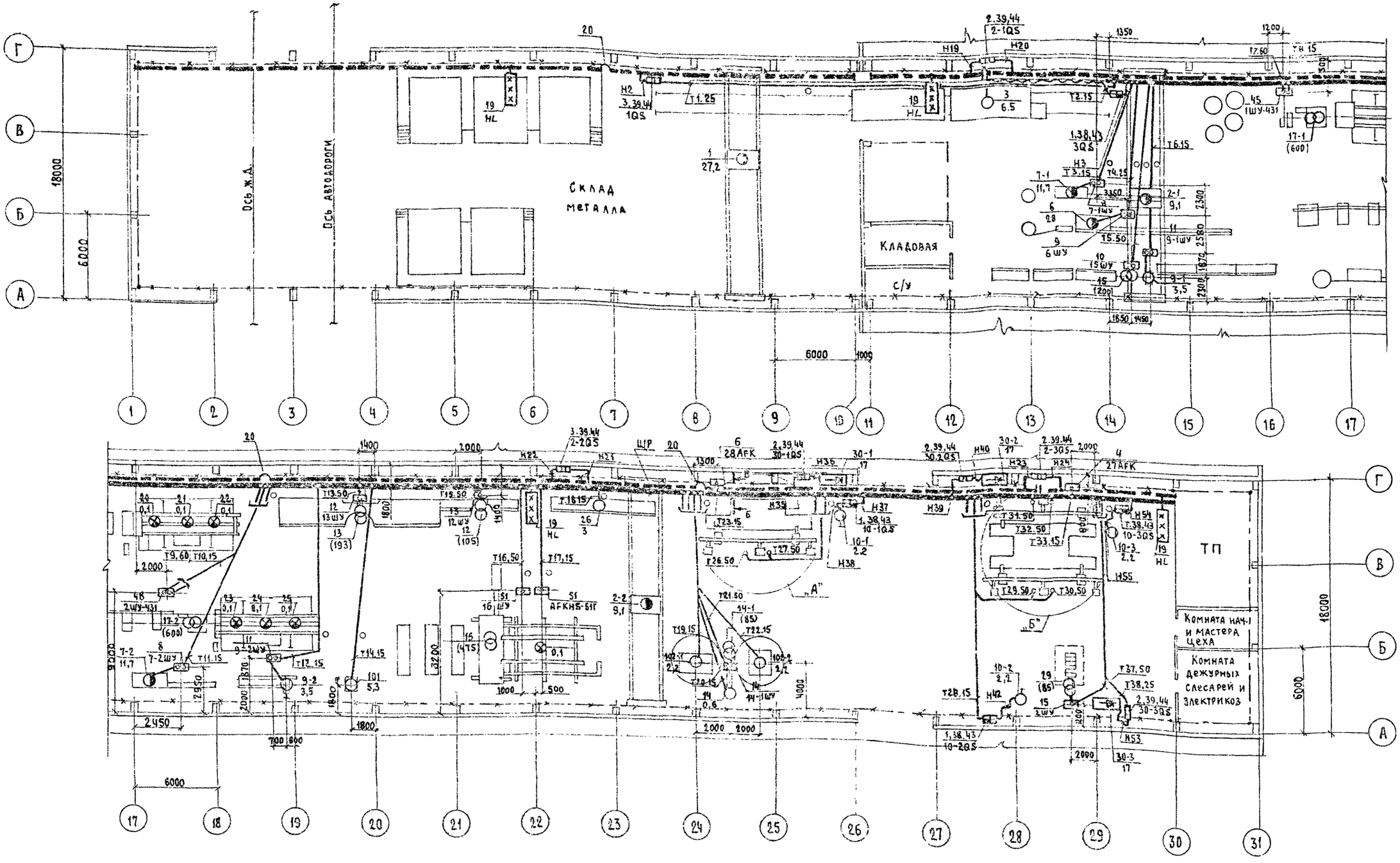

Прокладку электрических сетей от шкафов поз. 45, 48, 51 комплектов оборудования 77286/5, 77286/6, 3549/13 смотри основной комплект марки ЭМТ

Нач. отд.	Кубшинский		409-13-025.90-ЭМ
Гл. спец.	Желенков		Арматурный цех со складом металла предприятия КПД мощностью 90 тыс. кв.м общей площади в год
Инженер	Манушакян		Стадия: РП; Лист: 4; Листов:
Н. контр.	Карпова		План расположения электрооборудования и прокладка электрических сетей. (начало)
Привязан			Гипростроммаш Москва
Инв. №			

Согласовано: Стд. № 4; Авраменко; Взам. инв. №; Подп. и дата; Инв. № подл.

25038-03 7

Формат А2

Альбом 3

Прокладка распределительного шинопровода ШР

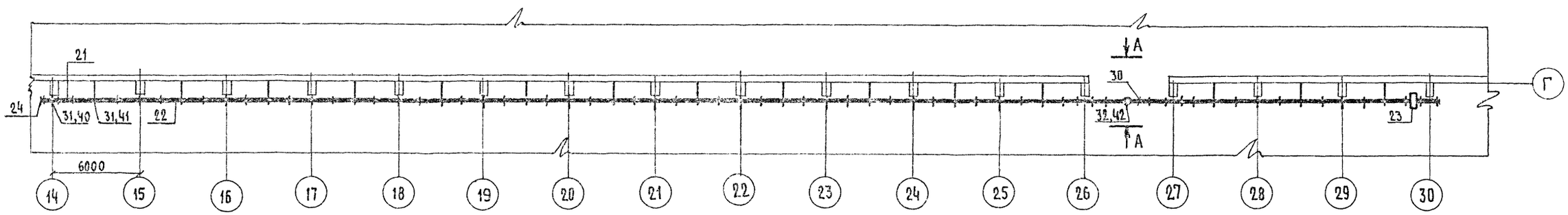

Б-Б
Ответвление от шинопровода, проложенного на стене

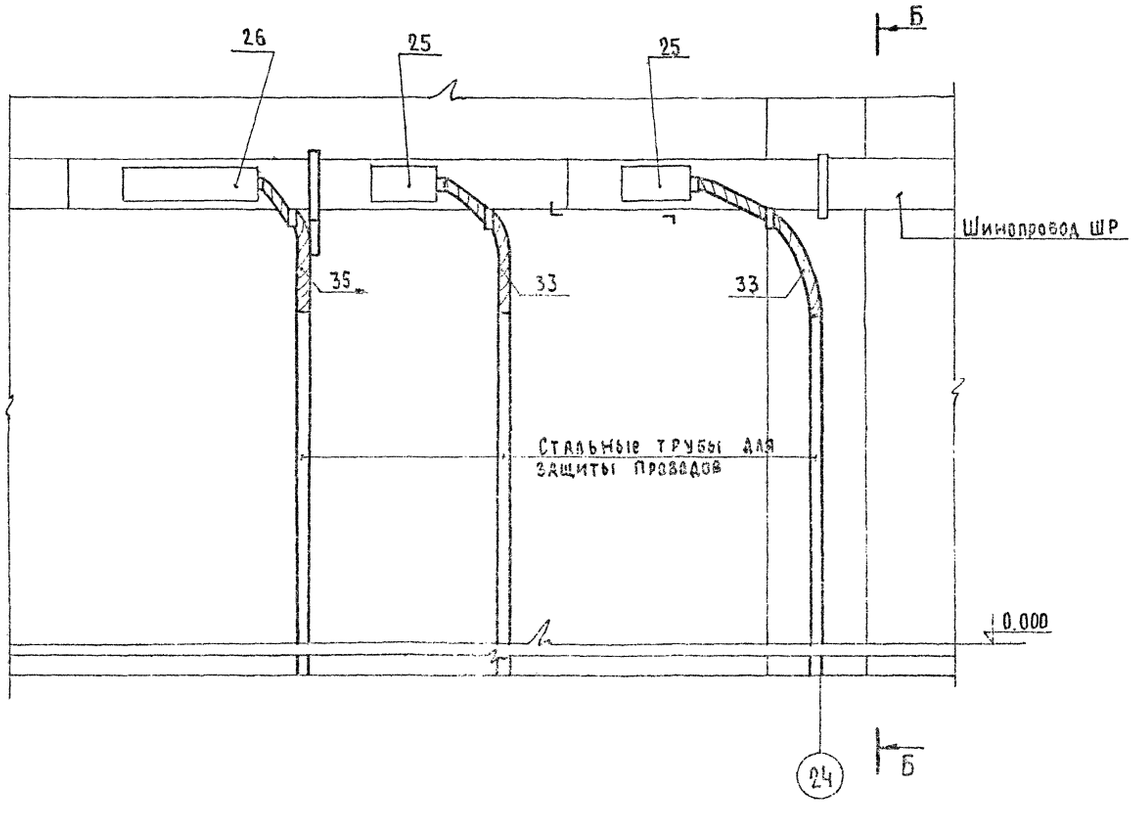

А-А

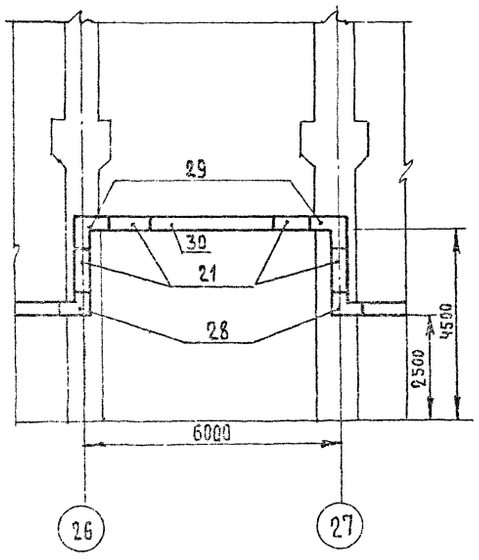

Нач. отд.	Кувшинский		409-13-025.90-ЭМ
Гл. спец.	Жоленков		Арматурный цех со складом металла предприятия КПД мощностью 90 тыс. кВм общей площади в год
Инженер	Манушакян		
Н. контр.	Карпова		План расположения электрооборудования и прокладка электрических сетей (продолжение)

Стадия	Лист	Листов
РП	5	

Гипростроммаш Москва

Привязан

Инв. №

Согласовано: Отдел №4 Вдрамонко

Взам. инв. №

Подп. и дата

Инв. № подл.

25038-03 8 Формат А2

„А" (1:100) УСТАНОВКА ВЕРТИКАЛЬНАЯ ДЛЯ СВАРКИ АРМАТУРНЫХ КАРКАСОВ СМЖ-56В

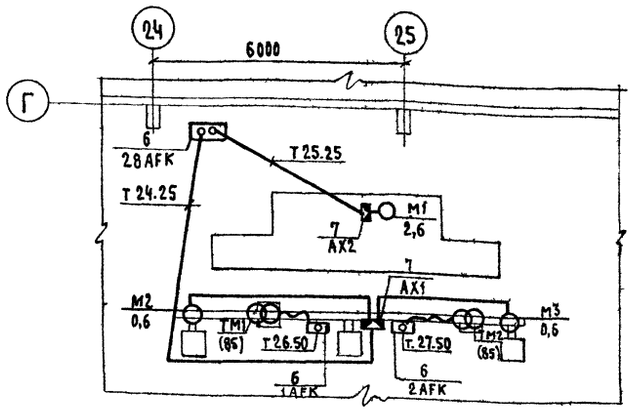

„Б" (1:100) УСТАНОВКА ВЕРТИКАЛЬНАЯ ДЛЯ СВАРКИ АРМАТУРНЫХ КАРКАСОВ СМЖ-286Б

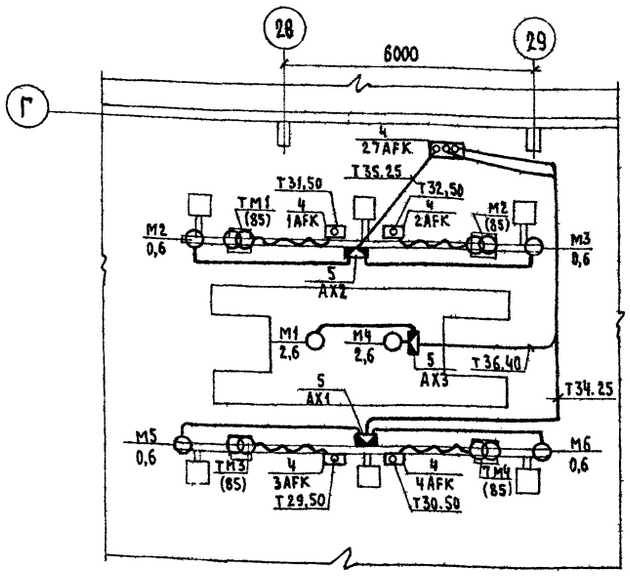

Марка поз.	Обозначение	Наименование	К-во на шинопровод ШР	К-во на шинопровод Всего	Масса ед., кг	Примечание
27		Коробка У2035 с автоматом А3726	2	2		ШРА4-У3 630А
28		Секция угловая верт. вверх У2063МУ3	2	2		
29		Секция угловая верт. вниз 206Н	2	2		
30		Секция проточная У2074МУ3 ℓ=3000мм	1	1		
31		Кронштейн У2081МУ3	32	32		
32		Подвес У2080М2У3	1	1		
		Комплекты				
33		ВГ22Х-УТ2				
34		ВГ32Х-УТ2				
35		ВГ38Х-УТ2				
36		ВГ50Х-УТ2				
37		Профиль К225У2 ℓ=750	1	1	2,5	
38		Профиль К238У2 ℓ=280		8	6,72	
39		Профиль К238У2 ℓ=300		14	12,6	
		Конструкции				Поз.
40	4.407-259-022	Установка кронштейна на колонне	17	17		40 , 44
41	4.407-259-018	Установка кронштейна с удлинителем на стене	15	15		изделия
42	4.407-259-029	Установка подвеса	1	1		М93
43	5.407-55.1.160	Установка ящика ЯВШ		4		
44	5.407-55.1.180	Установка ящика Я83.ВУ1		7		
		Детали				
45		Уголок 50×50×5, ГОСТ 8509-86 ℓ=775	15	15	45	
46		ℓ=850	15	15	48	
47		ℓ=390	15	15	22,5	
48		ℓ=150	15	15	9	
49		ℓ=260	15	15	15	
50		Полоса 5×50 ГОСТ 103-76* ℓ=40	15	15	1,5	
51		Круг 10 ГОСТ 2590-88 ℓ=16000	1	1	9,92	
52		Уголок 50×50×5 ГОСТ 8509-86 ℓ=40	1	1	0,15	
53		ℓ=486	2	2	3,7	
54		Полоса 5×50 ГОСТ 103-76* ℓ=50	2	2	0,16	
55		Полоса 4×40 ГОСТ 103-76* ℓ=535		8	11,2	
56		ℓ=700		14	15,2	

Марка поз.	Обозначение	Наименование	К-во на шинопровод ШР	К-во на шинопровод Всего	Масса ед., кг	Примечание
		Электрооборудование				
1		Ящик с пакетным выключателем и штепсельным разъемом ЯВШ3-25		4		
2		Ящик с рубильником Я83-311		5		
3		Вводное устроиство ВУ1		2		
4		Шкаф		5		СМЖ-286Б
5		Коробка клеммная		3		
6		Шкаф		3		СМЖ-56В
7		Коробка клеммная		2		
8		Шкаф		2		И6119
9		Шкаф		1		И6122А
10		Шкаф		1		МСО-201
11		Шкаф		2		СМЖ-322Б
12		Шкаф		1		МТ-2103-1
13		Шкаф		1		МТ-1928
14		Шкаф		1		МТП-1110
15		Шкаф		1		СМЖ-548
		Изделия заводов ГЭМ				
16		Кронштейн К41		53		
17		Кронштейн К45		5		
18		Троллейные секции К580У2		84		Троллеи
19		Светофор У270-У2		4		
20		Компенсатор У1008		9		
21		Секция прямая У2060МУ3 ℓ=1000 мм	7	7		
22		на 4 ответвления У2062МУ3 ℓ=3000мм	28	28		
23		Секция вводная У2076МУ3	5	5		
24		Заглушка торцовая У2070МУ3	2	2		
25		Коробка У2038 с автоматом АЕ2056	24	24		
26		Коробка У2034 с автоматом А3716	8	8		

Согласовано: Отдел №4 Авраменко

Инв. № подл. | Подп. и дата | Взам. инв. №

Нач. отд.	Кувшинский		409-13-025.90-ЭМ
Гл. спец.	Желечков		Арматурный цех со складом металла предприятия КПД мощностью 90 тыс. кв м общей площади в год
Инженер	Манушакян		Стадия: Р; Лист: 6; Листов:
Привязан			План расположения электрооборудования и прокладка электрических сетей (окончание)
Инв. №			Гипростроммаш Москва
Н. контр.	Карпова		

Формат А2

Альбом 3

Ведомость материалов основного комплекта марки ЭМ

№строки	Наименование материала и единица измерения	Код материала	Код ед. изм.	Кол.	Примечание
1	Сталь крупносортная, т	093100	168	0,57	
2	Сталь среднесортная, т	093200	168	0,01	
3	Сталь мелкосортная, т	093300	168	0,13	
4	Трубы стальные, м	138500	006	900	
5	, т	138500	168	1,39	
6					
7					
8					
9					
10					
11					
12					
13					
14					
15					
16					
17					
18					
19					
20					

Ведомость объемов монтажных и строительных работ

№строки	Наименование материала и единица измерения	Код Материал	Код ед. изм.	Кол.	Примечание
1	Установка ящика, шт.		796	9	
2	Установка вводного устройства, шт.		796	2	
3	Установка секции ℓ=6000, шт.		796	84	
4	Установка светофора, шт.		796	4	Троллеи
5	Установка компенсатора, шт		796	9	
6	Установка кронштейна, шт		796	58	
7	Установка секции ℓ=1000, шт		796	7	
8	Установка секции ℓ=3000, шт		796	29	
9	Установка угловой секции, шт		796	4	
10	Установка вводной секции, шт		796	5	Шинопровод
11	Установка коробки с автоматом, шт		796	34	
12	Установка заглушки торцовой, шт		796	2	
13	Установка кронштейна, шт		796	32	
14	Установка подвеса, шт		796	1	
15	Прокладка проводов, км		008	3,4	
16	Прокладка кабеля, км		008	0,08	
17	Прокладка стальной полосы, т		168	0,13	
18	Прокладка угловой стали, т		168	0,57	
19	Прокладка стальных труб, км		008	0,7	
20					

Инв. № подл. | Подп. и дата | Взам. инв. №

Привязан

Инв. №

Нач. отд.	Кувшинов		
Гл. спец.	Жданков		
Инж.	Мануйкин		
Н. контр.	Карпова		

409-13-025.90-ЭМ ВМ

Арматурный цех со складом металла предприятия КПД мощностью 90 тыс. кв.м общей площади в год

Стадия	Лист	Листов
РП	1	1

Ведомости материалов по рабочим чертежам основного комплекта марки ЭМ и объемов монтажных и строительных работ

Гипростроммаш Москва

25035-03 10

Формат А2

Альбом 3

Ведомость рабочих чертежей основного комплекта марки ЭМТ

Лист	Наименование	Примечание
ЭМТ	Управление электроприводами	
1	Общие данные	
2	План расположения электрооборудования и прокладка электрических сетей	
3	Кабельнотрубный журнал	

Ведомость ссылочных и прилагаемых документов

Обозначение	Наименование	Примечание
	Ссылочные документы	
5.407-22	Прокладка проводов в стальных трубах	
5.407-11	Заземление и зануление	
	Прилагаемые документы	
409-13-25.90-ЭМТ.СО	Спецификация оборудования	Альбом 4
409-13-25.90-ЭМТ.ВМ	Ведомости материалов по рабочим чертежам основного комплекта марки ЭМТ и объемов монтажных и строительных работ	

Рабочие чертежи основного комплекта марки ЭМТ выполнены в соответствии с действующими строительными нормами и правилами и предусматривают технические решения обеспечивающие безопасность при соблюдении установленных правил

Главный инженер проекта М.А. Готлиб

Инв. № подл. | Подп. и дата | Взам. инв. №

Инв. №				Привязан
ГИП	Готлиб			409-13-025.90-ЭМТ
Нач. отд.	Кушинский		08-87	
Гл. спец.	Меленков			
Инж.	Мануйлов			
Н. контр.	Карпова			Общие данные

Стадия	Лист	Листов
РП	1	3

Гипростроммаш Москва

25038-03 11 Формат А2

Альбом 3

План на отметке 0.000

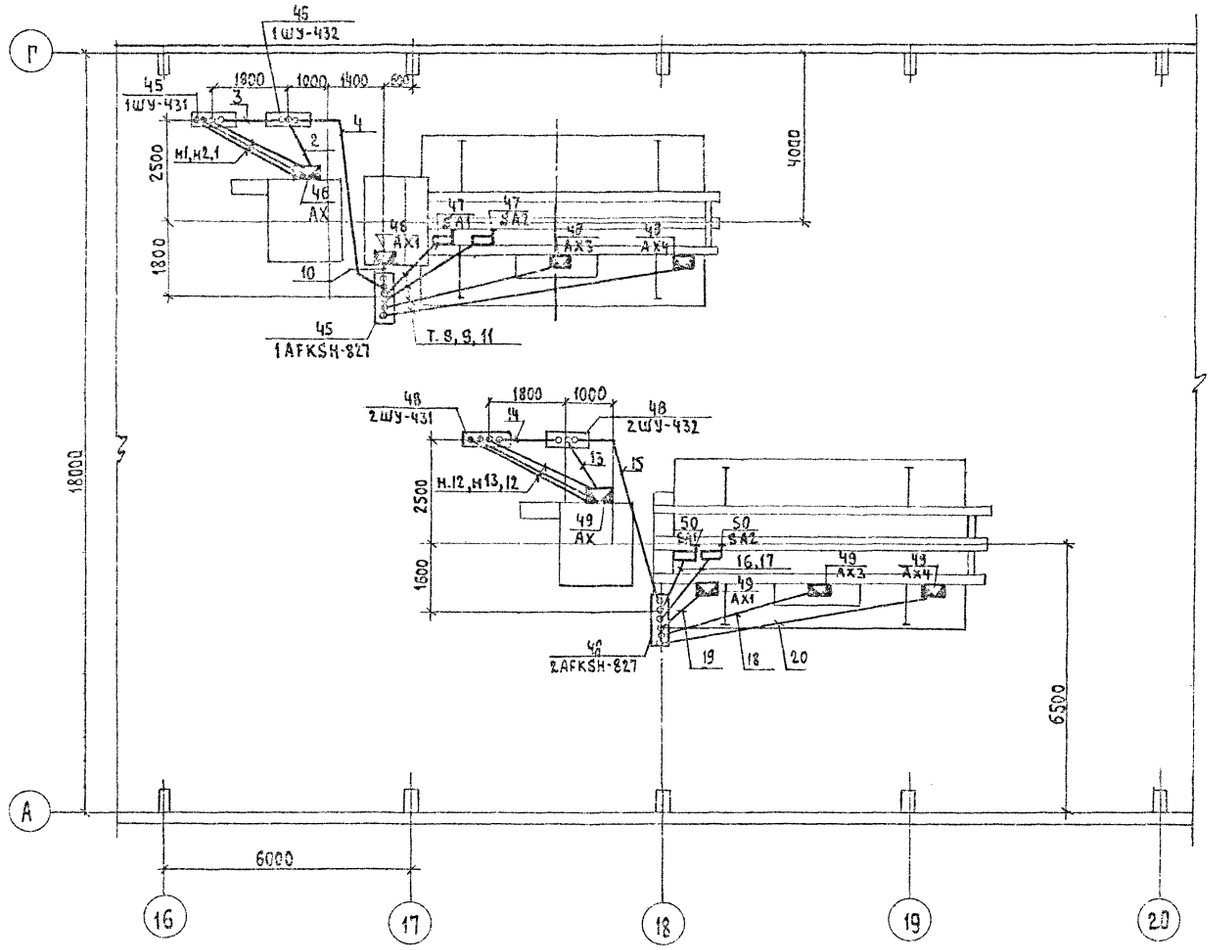

План на отметке 0.000

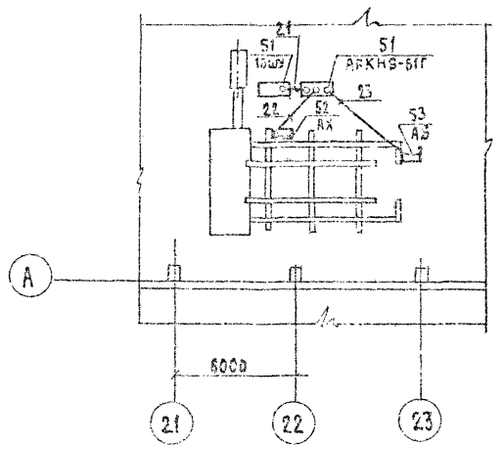

Марка поз.	Обозначение	Наименование	Кол.	Масса ед, кг	Примечание
		Электрооборудование			
45		Шкаф	3		ш.7728.6/5
46		Коробка клеммная	4		
47		Выключатель	2		
48		Шкаф	3		ш.7728б/6
49		Коробка клеммная	4		
50		Выключатель	2		
51		Шкаф	2		ш 3549/13
52		Коробка клеммная	1		
53		Выключатель	1		

Нач. отд.	Кувшинский		409-13-025.90-ЭМТ
Гл. спец.	Желенков		Арматурный цех со складом металла предприятия КВД мощностью 90тыс.кВм общей площади в год
Инженер	Мануканян		
Н. контр.	Карпова		План расположения электрооборудования и прокладка электрических сетей

Стадия	Лист	Листов
РП	2	

ГИПРОСТРОММАШ Москва

Привязан:

Инв. №

Инв. № подл. | Подп. и дата | Взам. инв. №

25038-03 12 Форматас

Обозначение кабеля провода	Трасса		Проход через				Кабель, провод					
			трубу			протяжной ящик №	по проекту			проложен		
	Начало	Конец	Обозначение	Диаметр по стандарту	Длина м		Марка	Кол. число и сечение жил	Длина м	Марка	Кол. число и сечение жил	Длина м
1	2	3	4	5	6	7	8	9	10	11	12	13
К1	1ШУ-431	АХ					АВРБГ	2×120	10			
К2	—"—	—"—					—"—	3×35	10			
К3	—"—	—"—	1	25	10		ПВ1	2(1×2,5)+	22			
								14 (1×1)	154			
К4	АХ	1ШУ-432	2	40	7		—"—	30 (1×1)	240			
К5	1ШУ-431	—"—	3	25	5		—"—	19 (1×1)	100			
К6	1ШУ-432	1AFKSH-827	4(5)	20	10		—"—	10 (1×1,5	110			
К7	1AFKSH-827	SA1	7(1)	15	5		—"—	2(1×1,5)	12			
К8	—"—	SA2	8(2)	15	5		—"—	2 (1×1,5)	12			
К9	—"—	АХ3	9(3)	15	8		—"—	4(1×1,5)	36			
К10	—"—	АХ1	10(4)	15	3		—"—	6(1×1,5)	21			
К11	—"—	АХ4	11(6)	20	11		—"—	7(1×1,5)	84			
К12	2ШУ-431	АХ					АВРБГ	2×120	10			
К13	—"—	—"—					—"—	3×35	10			
К14	—"—	—"—	12	25	10		ПВ1	2(1×2,5)+	22			
								14 (1×1)	154			
К15	АХ	2ШУ-432	13	40	7		—"—	30 (1×1)	240			
К16	2ШУ-431	—"—	14	25	5		—"—	19 (1×1)	100			
К17	2ШУ-432	1AFKSH-827	15 (5)	20	10		—"—	10 (1×1,5)	110			
К18	1AFKSH-827	SA1	16 (1)	15	5		—"—	2 (1×1,5)	12			
К19	—"—	SA2	17 (2)	15	5		—"—	2(1×1,5)	12			
К20	—"—	АХ3	18 (3)	15	9		—"—	4(1×1,5)	48			
К21	—"—	АХ1	19 (4)	15	7		ПВ3	6(1×1,5)	48			
К22	—"—	АХ4	20 (6)	20	11		ПВ1	7(1×1,5)	84			
К23	16ШУ	АFКНS-61Г	21 (3)	20	5		—"—	7(1×1,5)	42			
К24	АFКНS-61Г	АХ	22 (5)	15	7		—"—	6(1×1,5)	48			
К25	—"—	АS	23(4)	15	9		—"—	2(1×1,5)	28			

В графе 4 в скобках указаны номера труб взятые по схемам электрических соединений оборудования, входящих в технологическую линию

Инв. № подл. | Подп. и дата | Взам. инв. №

Привязан

Инв. №

Нач. отд.	Кувшинский		
Гл. спец.	Железков		
Инженер	Пикумакян		
Н. контр.	Королева		

409-13-025.90-ЭМ

Арматурный цех со складом металла предприятия КПД мощностью 80 тыс. кв.м общей площади в год

Стадия	Лист	Листов
РП	3	

Кабельно-трубный журнал

Гипростроммаш Москва

Формат А2

Альбом 3

Ведомость материалов основного комплекта марки ЭМТ

№ строки	Наименование материала и единица измерения	Код материала	Код ед. изм.	Кол.	Примечание
1	Трубы стальные, м	138500	006	190	
2	, т	138500	168	0,18	
3					
4					
5					
6					
7					
8					
9					
10					
11					
12					
13					
14					
15					
16					
17					
18					
19					
20					

Ведомость объемов монтажных и строительных работ

№ строки	Наименование материала и единица измерения	Код материала	Код ед. изм.	Кол.	Примечание
1	Прокладка кабеля, км		008	0,06	
2	Прокладка проводов, км		008	1,92	
3	Прокладка стальных труб, км		008	0,19	
4					
5					
6					
7					
8					
9					
10					
11					
12					
13					
14					
15					
16					
17					
18					
19					
20					

Инв. № | Подп. | Подп. и дата | Взам. инв. №

Нач. отд. Кувшинский
Гл. спец. Железнов
Инженер Манушакян
Н. контр. Карпова

Привязан

Инв. №

409-13-025.90-ЭМТ.8М

Арматурный цех со складом металла предприятия КПД мощностью 90 тыс. кв.м общей площади в год

Стадия	Лист	Листов
РП	1	1

Ведомости материалов основного комплекта марки ЭМТ и объемов монтажных и строительных работ.

Гипростроммаш Москва

gost.e-ecolog.ru