ТИПОВЫЕ ПРОЕКТНЫЕ РЕШЕНИЯ

409-13-025.90

АРМАТУРНЫЙ ЦЕХ СО СКЛАДОМ МЕТАЛЛА ПРЕДПРИЯТИЯ КПД МОЩНОСТЬЮ 90 ТЫС.КВ.М ОБЩЕЙ ПЛОЩАДИ В ГОД

АЛЬБОМ 2

ТХ Технология производства

25038-02
цена 6-54

Отпускная цена
на момент реализации
указана в счет-накладной

gost.e-ecolog.ru

ТИПОВЫЕ ПРОЕКТНЫЕ РЕШЕНИЯ

409-13-025.90

АРМАТУРНЫЙ ЦЕХ СО СКЛАДОМ МЕТАЛЛА ПРЕДПРИЯТИЯ КПД МОЩНОСТЬЮ 90 ТЫС.КВ.М ОБЩЕЙ ПЛОЩАДИ В ГОД

АЛЬБОМ 2

СОСТАВ ПРОЕКТА

АЛЬБОМ 1	ПЗ	Пояснительная записка
АЛЬБОМ 2	ТХ	Технология производства
АЛЬБОМ 3	ЭМ	Силовое электрооборудование
	ЭМТ	Управление электроприводами
АЛЬБОМ 4	СО	Спецификации оборудования
АЛЬБОМ 5	С	Сметы
АЛЬБОМ 6		Общие виды оборудования единичного производства
части 1,2		

РАЗРАБОТАНЫ
ВГПИ ГИПРОСТРОММАШ
Гл.инженер института С.К.Казарин
Гл.инженер проекта М.А.Готлиб

Утверждены и введены в действие
ВГПИ ГИПРОСТРОММАШ
Приказ от 1 апреля 1991г. N36

© АПП ЦИТП, 1991

Альбом 2

СОДЕРЖАНИЕ АЛЬБОМА 2

Лист	Наименование	Стр.
	Содержание альбома	2
ТХ	Технология производства	
1	Общие данные	3
2	План на отм. 0.000	4
3	Разрез 1-1	5
4	Разрезы 2-2, 3-3. Экспликация	6
5	Схема грузопотоков	7
6	Данные для проектирования сетей сжатого воздуха	8
7	Задание на проектирование сетей сжатого воздуха	9
8	Схема подвода воды, воздуха к комплексу оборудования для изготовления сеток шириной до 3800мм ш 3549/13	10
9	Схема подвода воды, воздуха к комплексу оборудования для изготовления сеток шириной до 800мм ш 7728Б/5	11
10	Схема подвода воды, воздуха к комплексу оборудования для изготовления сеток шириной до 800мм ш7728Б/6	12
11	Схема подвода воды, воздуха к установке вертикальной для сварки арматурных каркасов СМЖ-286Б	13
12	Схема подвода воды, воздуха к установке вертикальной для сварки арматурных каркасов СМЖ-56В	14
13	Данные для проектирования водопровода и канализации	15
14	Задание на проектирование водопровода и канализации	16
15	Данные для проектирования отопления и вентиляции	17
16	Задание на проектирование отопления и вентиляции	18
17	Схемы присоединения оборудования к местной вентиляции	19
18	Задание на проектирование местной вентиляции от установки СМЖ-286Б (начало)	20
19	Задание на проектирование местной вентиляции от установки СМЖ-286Б (окончание)	21
20	Задание на проектирование местной вентиляции от установки СМЖ-56В (начало)	22

Лист	Наименование	Стр
21	Задание на проектирование местной вентиляции от установки СМЖ-56В (окончание)	23
22	Задание на защиту окружающей среды	24
23	Сводный план фундаментов	25
24	Задание на проектирование фундаментов под оборудование (начало)	26
25	Задание на проектирование фундаментов под оборудование (продолжение)	27
26	Задание на проектирование фундаментов под оборудование (окончание)	28
27	Задание на проектирование фундаментов под СМЖ-3226 и МСО-201	29
28	Задание на проектирование фундаментов комплекса оборудования для изготовления сеток шириной до 3800мм ш.3549/13	30
29	Задание на проектирование фундаментов комплекса оборудования для изготовления сеток шириной до 800мм ш.7728Б/5	31
30	Задание на проектирование фундаментов комплекса оборудования для изготовления сеток шириной до 800мм ш.7728Б/6	32
31	Задание на проектирование фундамента под установку для сварки арматурных каркасов СМЖ-286Б (начало)	33
32	Задание на проектирование фундамента под установку для сварки арматурных каркасов СМЖ-286Б (продолжение)	34
33	Задание на проектирование фундамента под установку для сварки арматурных каркасов СМЖ-286Б (окончание)	35
34	Задание на проектирование фундамента под установку для сварки арматурных каркасов СМЖ-56В (начало)	36
35	Задание на проектирование фундамента под установку для сварки арматурных каркасов СМЖ-56В (продолжение)	37
36	Задание на проектирование фундамента под установку для сварки арматурных каркасов СМЖ-56В (окончание)	38
37	Задание на проектирование фундамента под установку для сварки арматурных каркасов СМЖ-54В	39
38	Задание на проектирование фундамента под установку универсальную для сварки каркасов сантехкабин и шахт лифтов ш.3546/1 (начало)	40
39	Задание на проектирование фундамента под установку универсальную для сварки каркасов сантехкабин и шахт лифтов ш.3546/1 (окончание)	41

Инв.№ подл. | Подпись и дата | Взам. инв.№

ГИП	Готлиб			409-13-025.90
Нач. отд.	Варганов			Арматурный цех со складом металла предприятия КАД мощностью 90тыс.кв.м общей площади в год
Гл. техн.	Заневская		9.91	
Зав. гр.	Побежимов			Стадия: РП; Лист; Листов
Проверил	Заневская			
Н.контр.	Авраменко			Содержание альбома — Гипростроммаш Москва

25038-02 3 Формат А2

Альбом 2

Ведомость рабочих чертежей основного комплекта марки ТХ

Лист	Наименование	Примечание
1	Общие данные	
2	План на отм. 0.000	
3	Разрез 1-1	
4	Разрезы 2-2,3-3. Перечень оборудования	
5	Схема грузопотоков	
6	Данные для проектирования сетей сжатого воздуха	
7	Задание на проектирование сетей сжатого воздуха	
8	Схема подвода воды, воздуха к комплексу оборудования для изготовления сеток шириной до 3800мм ш. 3549/13	
9	Схема подвода воды, воздуха к комплексу оборудования для изготовления сеток шириной до 800мм ш. 7728 Б/5	
10	Схема подвода воды, воздуха к комплексу оборудования для изготовления сеток шириной до 800мм ш. 7728 Б/6	
11	Схема подвода воды, воздуха к установке вертикальной для сварки арматурных каркасов СМЖ-286 Б	
12	Схема подвода воды, воздуха к установке вертикальной для сварки арматурных каркасов СМЖ-56 В	
13	Данные для проектирования водопровода и канализации	
14	Задание на проектирование водопровода и канализации	
15	Данные для проектирования отопления и вентиляции	
16	Задание на проектирование отопления и вентиляции	
17	Схемы присоединения оборудования к местной вентиляции	
18	Задание на проектирование местной вентиляции от установки СМЖ-286 Б (начало)	
19	Задание на проектирование местной вентиляции от установки СМЖ-286 Б (окончание)	
20	Задание на проектирование местной вентиляции от установки СМЖ-56 В (начало)	
21	Задание на проектирование местной вентиляции от установки СМЖ-56 В (окончание)	
22	Задание на защиту окружающей среды	
23	Сводный план фундаментов	
24	Задание на проектирование фундаментов под оборудование (начало)	
25	Задание на проектирование фундаментов под оборудование (продолжение)	
26	Задание на проектирование фундаментов под оборудование (окончание)	
27	Задание на проектирование фундаментов под СМЖ-322Б и МСО-201	
28	Задание на проектирование фундаментов комплекса оборудования для изготовления сеток шириной до 3800мм ш. 3549/13	
29	Задание на проектирование фундаментов комплекса оборудования для изготовления сеток шириной до 800мм ш. 7728 Б/5	
30	Задание на проектирование фундаментов комплекса оборудования для изготовления сеток шириной до 800мм ш. 7228 Б/6	
31	Задание на проектирование фундамента под установку для сварки арматурных каркасов СМЖ-286 Б (начало)	
32	Задание на проектирование фундамента под установку для сварки арматурных каркасов СМЖ-286 Б (продолжение)	
33	Задание на проектирование фундамента под установку для сварки арматурных каркасов СМЖ-286 Б (окончание)	
34	Задание на проектирование фундамента под установку для сварки арматурных каркасов СМЖ-56В (начало)	
35	Задание на проектирование фундамента под установку для сварки арматурных каркасов СМЖ-56В (продолжение)	
36	Задание на проектирование фундамента под установку для сварки арматурных каркасов СМЖ-56В (окончание)	
37	Задание на проектирование фундамента под установку для сварки арматурных каркасов СМЖ-54 В	
38	Задание на проектирование фундамента под установку универсальную для сварки каркасов сантехкабин и шахт лифтов ш. 3546/1 (начало)	
39	Задание на проектирование фундамента под установку универсальную для сварки каркасов сантехкабин и шахт лифтов ш. 3546/1 (окончание)	

Ведомость ссылочных и прилагаемых документов

Обозначение	Наименование	Примечание
	Ссылочные документы	
ГОСТ 2874-82	Вода питьевая. Гигиенические требования и контроль за качеством	
ГОСТ 17433-80	Промышленная чистота. Сжатый воздух. Классы загрязненности	
ГОСТ 3262-75	Трубы стальные водогазопроводные. Технические условия	
ОНТП-07-85	Общесоюзные нормы технологического проектирования предприятий сборного железобетона	
	Государственный комитет СССР по Гидрометеорологии и контролю природной среды. Сборник методик по расчету выбросов в атмосферу загрязняющих веществ различными производствами.	
	Прилагаемые документы	
СО	Спецификация оборудования	Альбом 4
	Общие виды оборудования единичного производства	Альбом 6 ч. 1 и 2

Ведомость основных комплектов рабочих чертежей

Обозначение	Наименование	Примечание
ТХ	Технология производства	
ЭМ	Силовое электрооборудование	
ЭМТ	Управление электроприводами	

Условные обозначения

ЭШ – электрошкаф
ША – шкаф аппаратный
ШУ – шкаф управления
ШП – шкаф-пульт
ПУ – пульт управления
Δ – подвод сжатого воздуха
● – подвод воды
⊙ – отвод воды
♦ – подключение местной вентиляции
◒ – места рабочего
h – высота расположения точек подвода над уровнем пола
h_1 – глубина приямков
—— – подача металла на переработку
—·— – подача заготовок на сварку сеток и каркасов
—··— – подача сеток и каркасов на сборку
—x— – подача готовой продукции в формовочные пролеты

Рабочие чертежи основного комплекта марки ТХ выполнены в соответствии с действующими строительными нормами и правилами и предусматривают решения, обеспечивающие безопасность при соблюдении установленных правил.

Главный инженер проекта М.А. Готлиб

Инв. № подл.	Подпись и дата	Взам. инв. №		

Инв. №			
ГИП	Готлиб		
Нач отд	Варганов		
Гл. технол	Заневская		
Зав. гр.	Побежимов		
Провер	Заневская		
Ч контр	Авраменко		

Привязан

409-13-025.90-ТХ

Арматурный цех со складом металла предприятия КПД мощностью 90 тыс кв м общей площади в год

Стадия	Лист	Листов
РП	1	39

Общие данные

Гипростроммаш Москва

25038-02 4 Формат А2

План на отм. 0.000

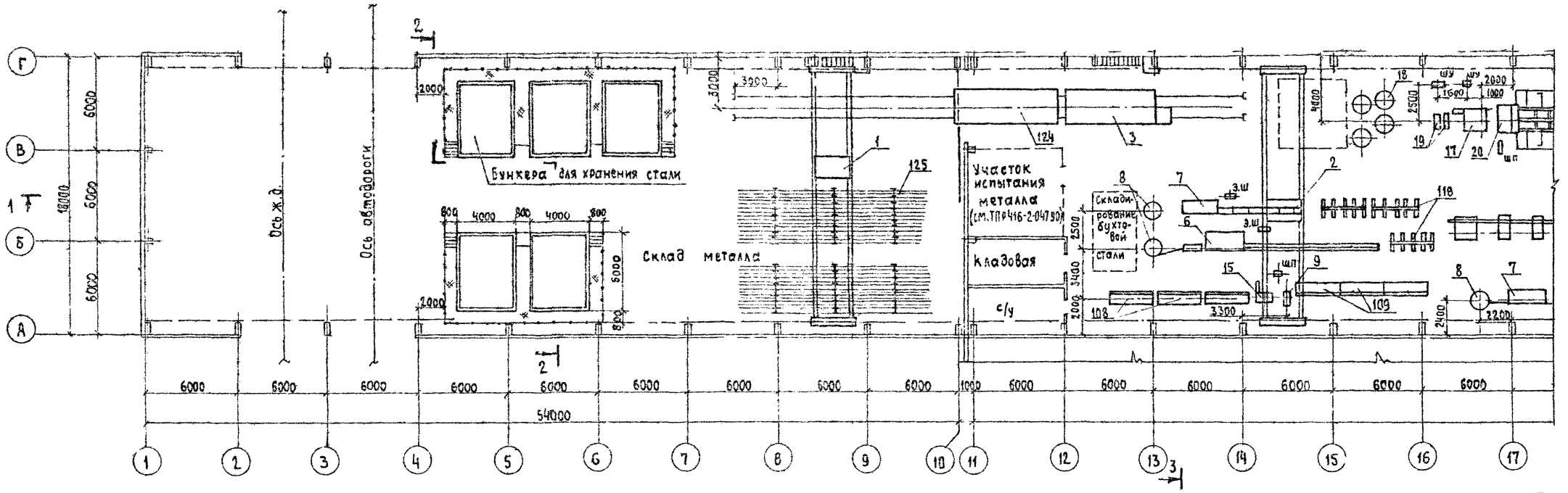

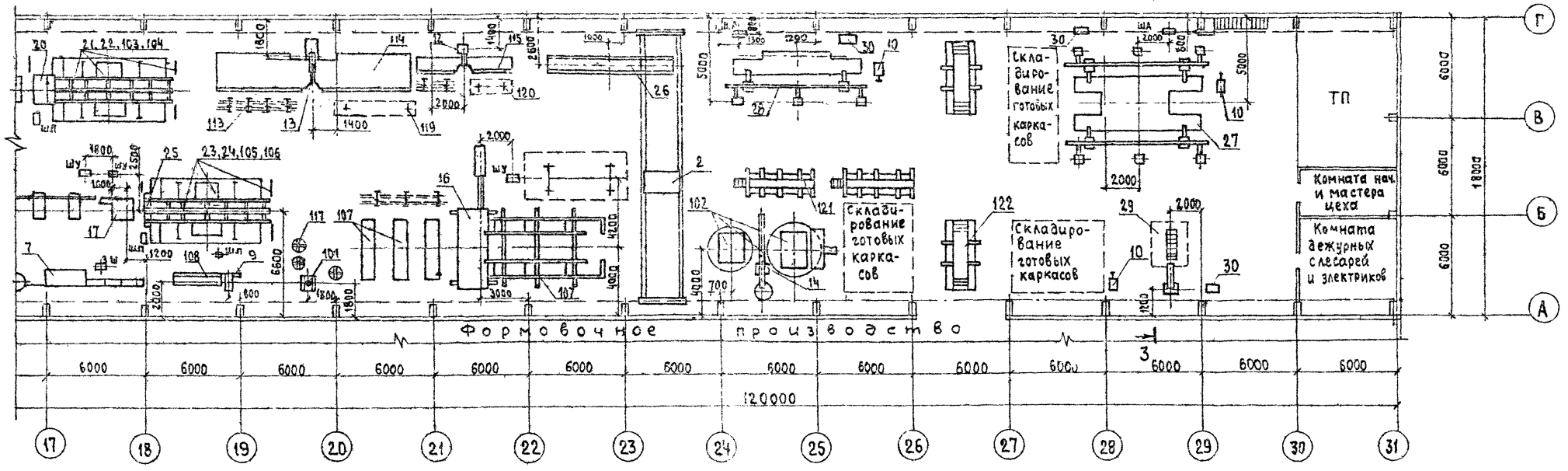

Лист читать совместно с листами 3,4

ГИП	Готлиб		
Нач. отд.	Варганов		
Гл. технол.	Заневская		05.91
Зав. гр.	Побежимов		
Инженер	Рассудкова		
Проверил	Заневская		05.91
Н. контр.	Авраменко		

409-13-025.90-ТХ

Арматурный цех со складом металла предприятия КПД мощностью 90тыс. кам общей площади в год

Стадия	Лист	Листов
РП	2	

План на отм. 0.000

Гипростроммаш Москва

Привязан

Инв. №

Инв. № подл. | Подпись и дата | Взам. инв. №

25038-02 5 Формат А2

Альбом 2

1-1

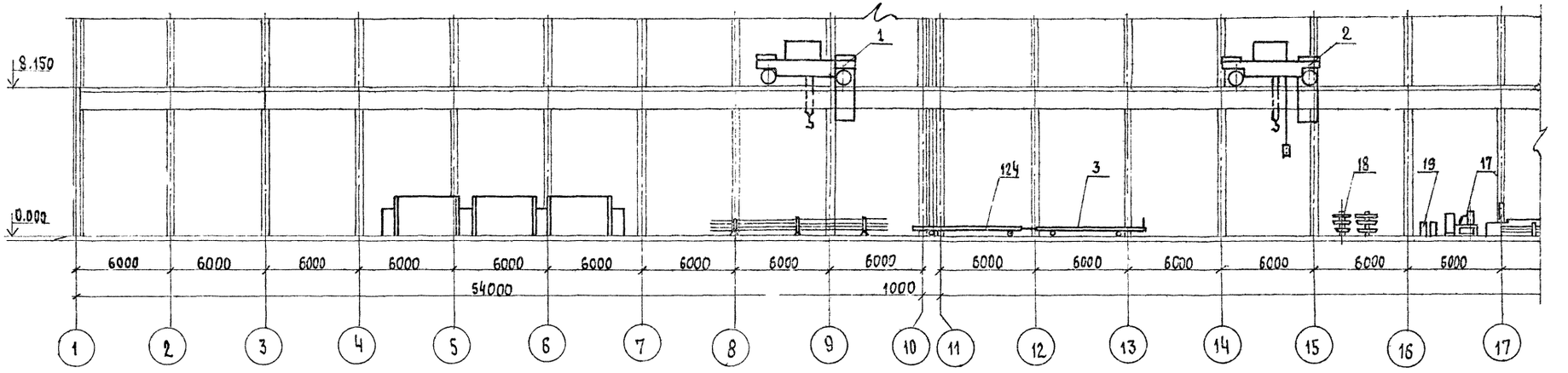

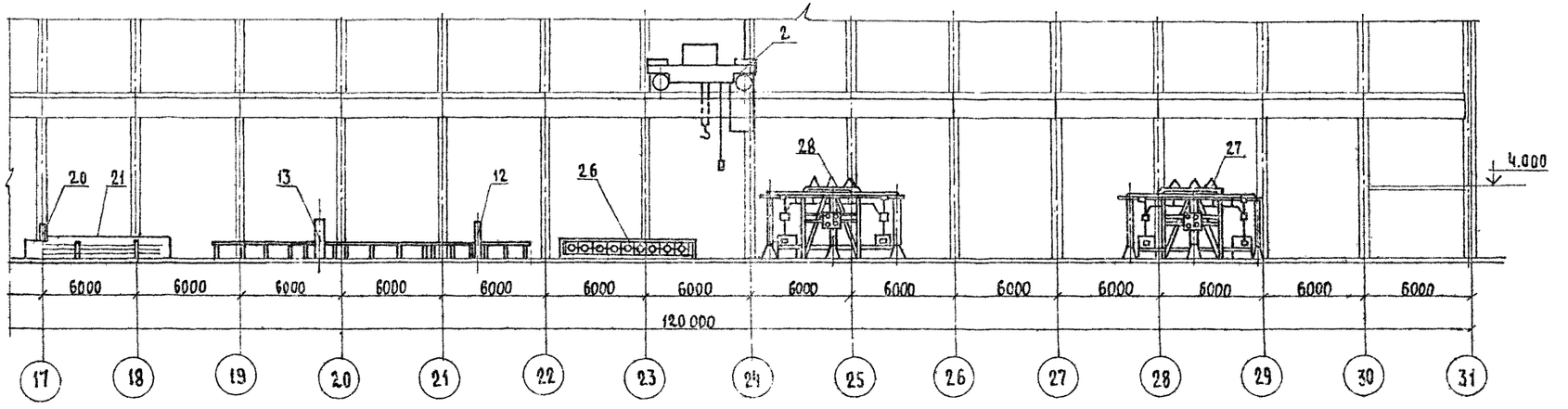

Лист читать совместно с листами 2,4

Гл. инж. пр.	Готлиб.		
Нач отд	Варганов		
Гл. технол.	Заневская		
Зав. гр.	Побежимов		
Техник I к.	Воеводина		
Проверил	Заневская		
Н. контр.	Авраменко		

409-13-025.90-ТХ

Арматурный цех со складом металла предприятия КГД мощностью 90тыс кв.м общей площади в год

Стадия	Лист	Листов
РП	3	

Разрез 1-1

Гипростроммаш Москва

Привязан

Инв. №

Инв. № подл. | Подпись и дата | Взам. инв. №

25033-02 6

Формат А2

2-2

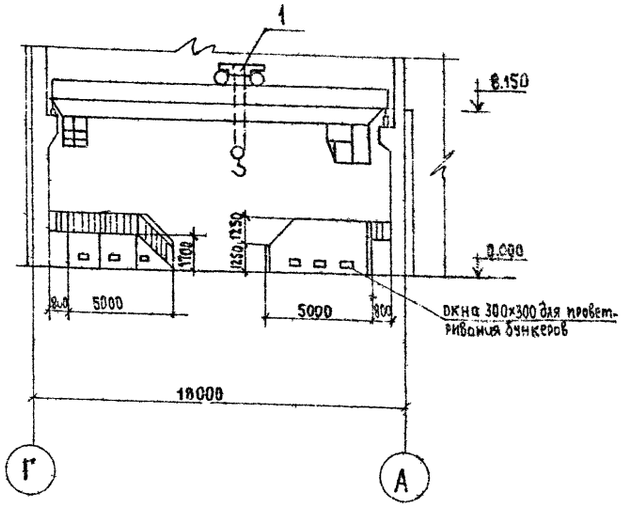

3-3

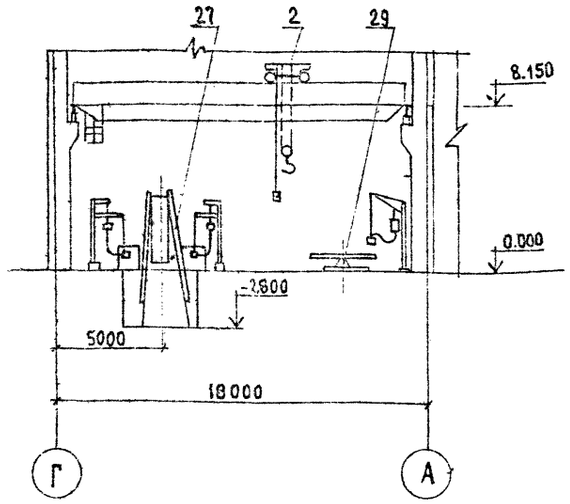

Перечень оборудования

NN° поз.	Наименование	Кол-во	Марка шифр	Примечание
1	Кран мостовой электрический грузоподъемностью 10т Lкр=16,5м N=27,2кВт	1	Н3-560	
2	Кран мостовой электрический грузоподъемностью 5т управление с пола Lкр=16,5м N=9,1кВт	2	ТУ-24.09 660-86	
3	Тележка самоходная грузоподъемностью 20т N=6,5кВт	1	СМЖ-151А	
6	Автомат правильно-отрезной N=15+13кВт	1	И6122А	
7	Автомат правильно-отрезной N=6,7+5кВт	2	И6119	
8	Устройство размоточное	3	РУ31А	
9	Станок для резки арматурной стали N=3,5кВт	2	СМЖ-322Б	
10	Механизированные ручные ножницы для резки арматурной стали N=2,2кВт	3	СМЖ-214А	
12	Машина контактной сварки N=105кВА	1	МТ 1928	
13	Машина контактной сварки N=160кВА	1	МТ2103-1	
14	Машина контактной сварки подвесная с клещами КТП-8-6 N=85кВА	1	МТП-1110	
15	Машина для стыковой сварки оплавлением N=200кВА	1	МСО-201	
16	Машина контактной сварки многоэлектродная Nуст=1460кВА Nуст=2,45кВт	1	МТМ-160	
17	Машина контактной сварки многоэлектродная N=600кВА	2	МТМ-207	
	Комплекс оборудования для изготовления сеток шириной до800мм в составе поз.18...22	1	ш.77285/5	
18	Вертушка двухъярусная	4	СМЖ-495А	
19	Правильное устройство	2	СМЖ-825	
20	Ножницы сеточные N=0,1кВт	1	СМЖ-826	
21	Пакетировщик сеток N=0,1кВт	1	СМЖ-827	
22	Тележка-контейнер N=0,1кВт	1	СМЖ-828	
	Комплекс оборудования для изготовления сеток шириной до800мм в составе поз.23...25	1	ш.77285/6	
23	Пакетировщик сеток N=0,1кВт	1	СМЖ-827	
24	Тележка-контейнер N=0,1кВт	1	СМЖ-828	
25	Механизм досылки сеток N=0,1кВт	1	СМЖ-829	
26	Станок для гибки арматурных сеток (сборка 7,2м) N=3,0кВт	1	СМЖ-820.00 00.000-01	
27	Установка вертикальная для сварки арматурных каркасов N=85х4кВА, N=0,6х4+2,6х2кВт	1	СМЖ-286Б	
28	Установка вертикальная для сварки арматурных каркасов N=85х2 кВА N=0,6 х2 +2,6 кВт	1	СМЖ-56В	
29	Установка горизонтальная для сварки арматурных каркасов N=85кВА	1	СМЖ-54В	
30	Выпрямитель сварочный N=17кВт	3	ВД-306	
101	Станок для гибки арматурной стали диаметром до 40мм N=5,3кВт	1	3549/30	
102	Установка универсальная для сборки объемных каркасов сантехкабин и шахт лифтов N=2,2+2,2+0,6кВт	1	3546/1	
103	Комплект нестандартизированного оборудования к линии ш.7728Б/5	1	3549/32	
104	Комплект дополнительного оборудования к линии ш.7728Б/5 для изготовления сеток длиной до 7200мм	1	3549/33	
105	Комплект нестандартизированного оборудования к линии ш.7728Б/6	1	3549/34	
106	Комплект дополнительного оборудования к линии ш.7728Б/6 для изготовления сеток длиной до7200мм	1	3549/35	
107	Комплекс оборудования линии для изготовления сеток шириной до3800мм (на базе сварочной машины МТМ-160) N=0,1кВт	1	3549/13	
108	Стол подающий к станку для резки	4	3549/4	
109	Стол приемный к станку для резки	3	3549/5	
113	Рамка двухсекционного стеллажа	20	3549/9	
114	Стол к машине одноточечной (вылет 1200мм) длиной 6+6м	1	3549/10	
115	Стол к машине одноточечной (вылет 500мм) длиной 3+3м	1	3549/11	
117	Контейнер для монтажных петель	10	3549/15	
118	Контейнер елочного типа	3	3549/17	
119	Контейнер для переноса каркасов	20	3549/18	
120	Контейнер для переноса сеток и каркасов	6	3549/19	
121	Стеллаж для вертикального хранения сеток	3	3549/20	
122	Прицеп вертикальный к электротележке	6	3546/2	
124	Прицеп к тележке СМЖ-151А	1	3546/4	
125	Рамка стеллажа для хранения стали	6	3549/25	

Лист читать совместно с листами 2,3

Взам. инв. №

Подпись и дата

Инв. № подл.

Гл инж пр	Гатлиб		
Нач отд	Варганов		
Гл технол	Заневская		05 91
Зав гр.	Побежимов		
Техник1к	Всеведина		
Проверил	Заневская		
Н.контр	Авраменко		

409-13-025.90-ТХ

Арматурный цех со складом металла предприятия КПД мощностью 90тыс кв.м общей площади в год

Стадия	Лист	Листов
РП	4	

Разрезы 2-2, 3-3
Перечень оборудования

Гипростроммаш Москва

ПРИВЯЗАН

Инв №

Альбом 2

План на отм. 0.000

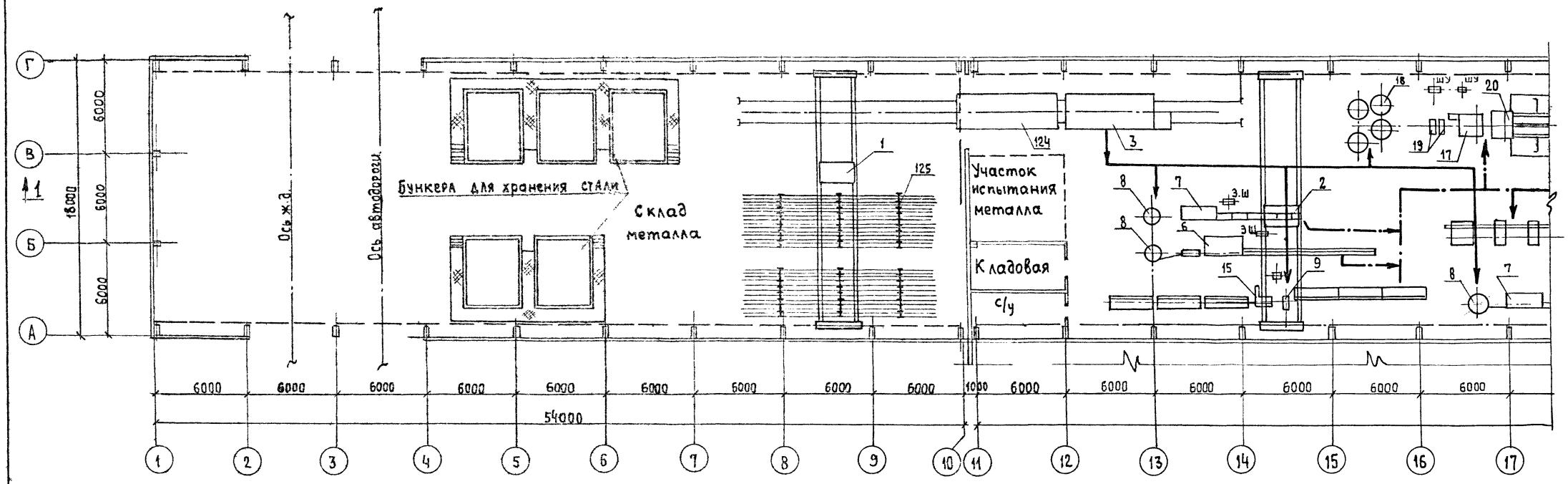

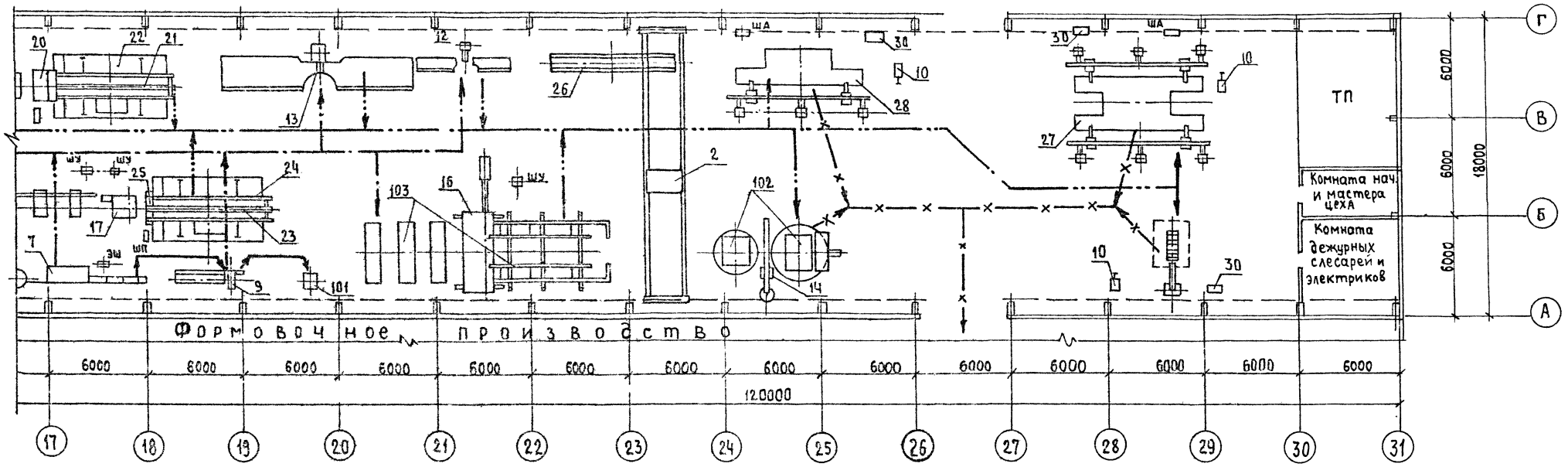

Лист читать совместно с листами 1,4

Гл.инж.пр.	Готлиб		
Нач.отд	Варганов		
Гл.технол	Заневская		
Зав.гр.	Побежимов		
Инж.	Рассудкова		
Проверил	Заневская		
Н.контр.	Абраменко		

Привязан

Инв. №

Инв. № подл. | Подпись и дата | Взам. инв. №

409-13-025.90-ТХ

Арматурный цех со складом металла предприятия КПД мощностью 90тыс.квм общей площади в год

Стадия	Лист	Листов
РП	5	

Схема грузопотоков.

Гипростроммаш Москва

25038-02 8 Формат А2

Наименование внутрицеховых потребителей	Индекс или шифр машины	Количество смен в сутки и продолжительность смены (смен/ч)	Количество потребителей: Всего	Количество потребителей: в том числе одновременно работающих	Расход воздуха Нм³/мин: на единицу оборудования	Расход воздуха Нм³/мин: всего	Годовая загрузка оборудования в станко-часах	Годовой расход воздуха (Нм³/г)	Давление воздуха у потребителя МПа (кгс/см²)	Диаметр шланга для подсоединения машин	Требуемая длина резино-тканевого рукава на единицу м
1 Машина контактной сварки поз.12	МТ-1928	3/8+8+7	1	1	0,2	0,2	5000 / —	60000* / —	0,5...0,63 (5...6,3)	Труба 15×2,8	0,5
2 Машина контактной сварки поз.13	МТ-2103-1	3/8+8+7	1	1	0,2	0,2	3977 / —	47724 / —	0,5...0,63 (5...6,3)	Труба 15×2,8	0,5
3 Машина сварочная подвесная с клещами КТП-8-6 поз.14	МТП-1110	3/8+8+7	1	1	0,33	0,33	966 / —	19127 / —	0,5...0,63 (5...6,3)	Труба 15×2,8	0,5
4 Машина контактной сварки многоэлектродная (для сеток шириной до 3800мм) поз.16	МТМ-160	3/8+8+7	1	1	7,5	7,5	4034 / 795	1815300 / 357750	0,5...0,63 (5...6,3)	Труба 65×4,0	0,5
5 Машина контактной сварки многоэлектродная (для каркасов шириной до 800мм) поз.17	МТМ-207	3/8+8+7	2	2	0,4	0,8	3011 / 909	144530 / 43632	0,5 (5)	Труба 25×3,2	0,5
6 Ножницы сеточные поз.20	СМЖ-826	3/8+8+7	1	1	0,08	0,08	2500 / 500	12000 / 2400	0,5 (5)	Труба 25×3,2	0,5
7 Пакетировщик сеток поз.21,23	СМЖ-827	3/8+8+7	2	2	0,04	0,08	2500 / 500	12000 / 2400	0,5 (5)	Труба 25×3,2	5,0
8 Тележка-контейнер поз.22,24	СМЖ-828	3/8+8+7	2	2	0,001	0,002	2500 / 500	300 / 60	0,5 (5)	Труба 15×2,8	4,0
9 Механизм досылки сеток поз.25	СМЖ-829	3/8+8+7	1	1	0,04	0,04	2500 / 500	6000 / 1200	0,5 (5)	Труба 25×3,2	2,0
10 Установка вертикальная для сварки арматурных каркасов (двухсторонняя) поз.27	СМЖ-2866	3/8+8+7	1	1	1,32	1,32	3920 / —	310464 / —	0,5...0,63 (5...6,3)	Труба 15×2,8	2,0
11 Установка вертикальная для сварки арматурных каркасов (односторонняя) поз.28	СМЖ-568	3/8+8+7	1	1	0,66	0,66	3920 / —	155232 / —	0,5...0,63 (5...6,3)	Труба 15×2,8	2,0
12 Установка горизонтальная для сварки арматурных каркасов поз.29	СМЖ-548	3/8+8+7	1	1	0,33	0,33	2045 / —	40490 / —	0,5...0,63 (5...6,3)	Труба 15×2,8	0,5
13 Установка универсальная для сборки объемных каркасов сантехкабин и шахт лифтов поз.102	3546/1	3/8+8+7	1	1	0,1	0,1	500 / —	3000 / —	0,5...0,63 (5...6,3)	Труба 15×2,8	0,5
14 Комплекс оборудования линии для изготовления сеток шириной до 3800мм (на базе сварочной машины МТМ-160) поз.107	3549/13	3/8+8+7	1	1	0,03	0,03	3000 / 300	5400 / 540	0,5...0,63 (5...6,3)	Труба 15×2,8	0,5
15 Машина для стыковой сварки оплавлением поз.15	МСО-201	3/8+8+7	1	1	0,01	0,01	2000 / —	1200 / —	0,5...0,63 (5...6,3)	Труба 8×2,2	0,5
И т о г о						11,62		2632767 / 407982			
Всего с учетом коэффициента одновременности 0,8						9,34					

1.* В числителе данные с учетом выпуска товарной арматуры в знаменателе – только для товарной арматуры

2. Загрязненность сжатого воздуха – не грубее 10 класса (см. ГОСТ 17433-80)

3. Лист читать совместно с листом 7

Гл.инж.пр.	Готлиб	
Нач.отд.	Варганов	
Гл.технол.	Заневская	
Зав.гр.	Побежимов	
Инженер	Рассучкова	
Проверил	Заневская	
Н.контр.	Авраменко	

Привязан

Инв.№

409-13-025.90-ТХ

Арматурный цех со складом металла предприятия КПД мощностью 90тыс. кв.м общей площади в год

Стадия	Лист	Листов
РП	6	

Данные для проектирования сетей сжатого воздуха

Гипростроммаш Москва

Инв.№подл. | Подп. и дата | Взам.инв.№

Альбом 2

ПЛАН НА ОТМ. 0.000

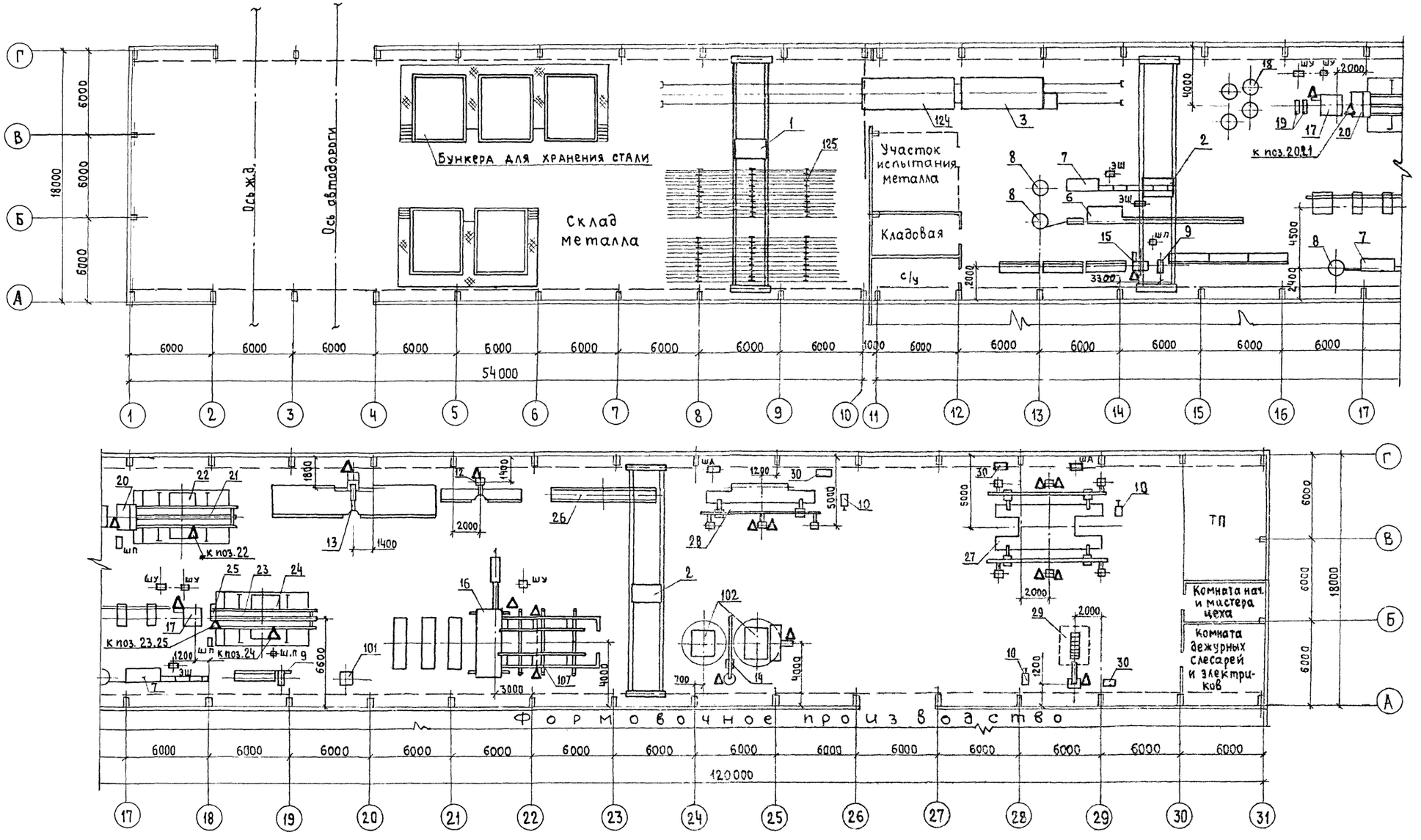

1. Проем в осях 26-27 имеет высоту не менее 4.600м
2. Лист читать совместно с листами 1.4.6 8...12,26,27,37,39.

ГИП	Готлиб		
Нач.отд	Вартанов		
Гл.техн.	Занебская		05.91
Вед.инж	Побежимов		
Инженер	Рассудова		
Проверил	Занебская		
Н. контр.	Абраменко		

Привязан

Инв.№

409-13-025.90-ТХ

Армагурный цех сс складом металла предприятия КПД мощностью 90тыс.квм общей площади в год

стадия	Лист	Листов
РП	7	

Задание на проектирование сетей сжатого воздуха

Гипростроммаш Москва

25038-02 10 ФОРМАТ А2

Инв.№ подл. | Подпись и дата | Взам.инв.№

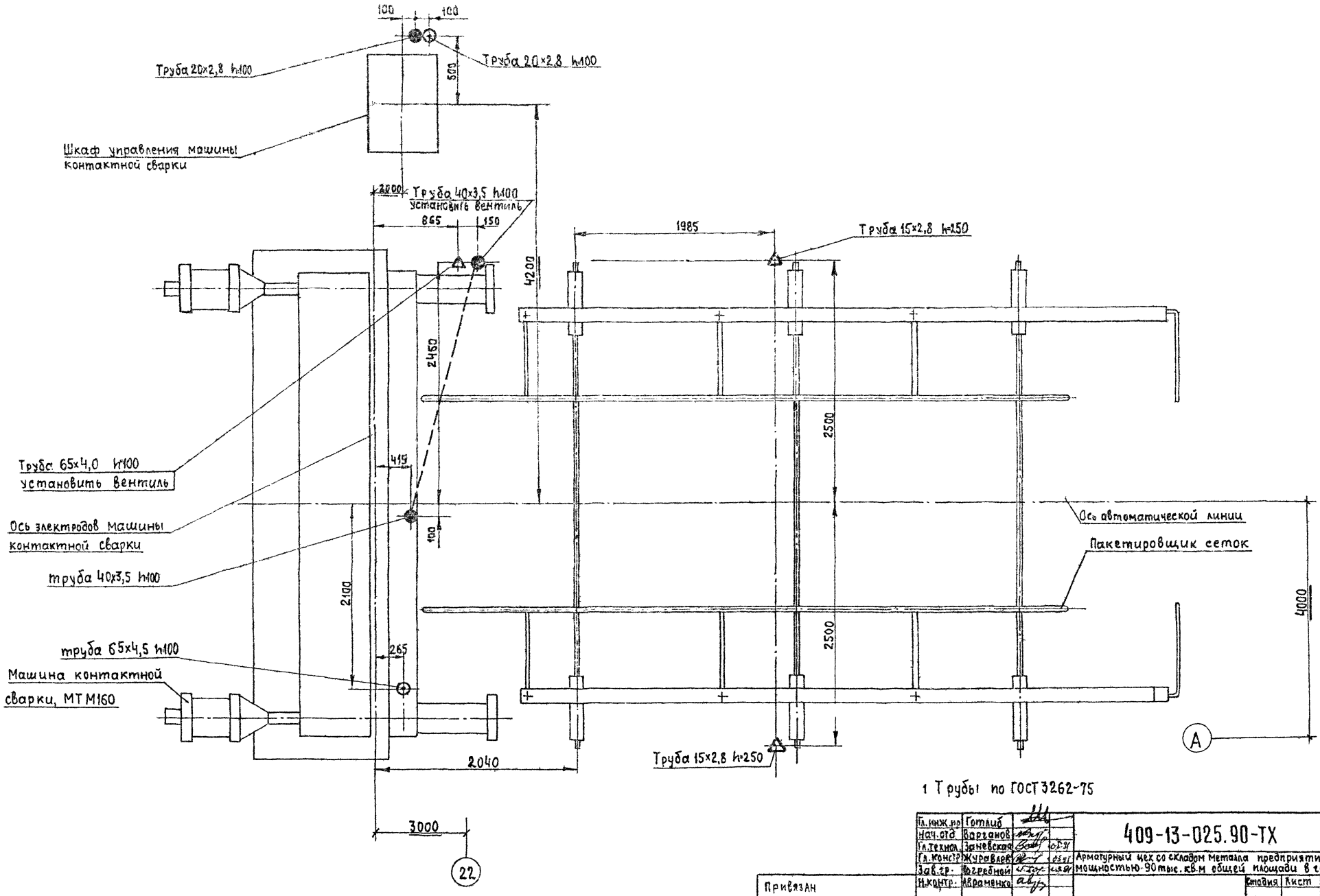

1 Трубы по ГОСТ 3262-75

Лист читать совместно с листами 1,6,7

Гл. инж. пр	Готлиб		
Нач. отд	Варганов		
Гл. технол.	Заневская		
Гл. констр.	Журавлев		
Зав. гр.	Погребной		
Н. контр.	Акраменко		

Привязан

Инв. №

409-13-025.90-ТХ

Арматурный цех со складом металла предприятия КПД мощностью 90 тыс. кв.м общей площади в год

Стадия	Лист	Листов
РП	8	

Схема подвода воды, воздуха к комплексу оборудования для изготовления сеток шириной 3800мм ш.3549/13

Гипростроммаш Москва

25038-02 11 Формат А2

Инв. № подл. | Подп. и дата | Взам. инв. №

Альбом 2

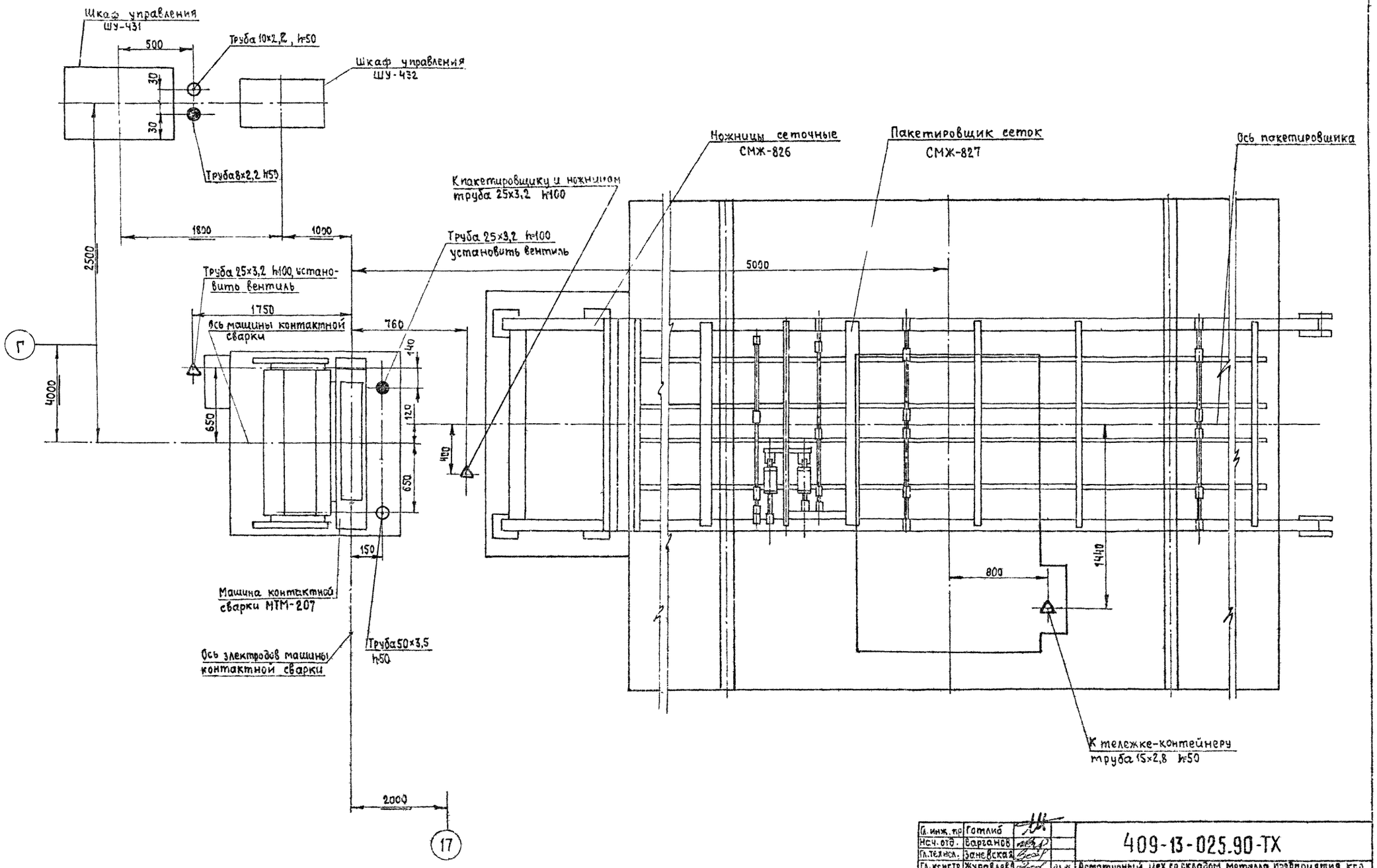

1. Трубы по ГОСТ 32.62-75
2. Лист читать совместно с листами 1, 6, 7

Гл. инж. пр	Готлиб			409-13-025.90-ТХ	
Нач. отд.	Варганов				
Гл. технол.	Заневская				
Гл. конструктор	Журавлев			Арматурный цех со складом металла предприятия КПД мощностью 90 тыс кв м общей площади в год	
Зав. гр.	Погребной				
Н. контр	Абраменко				Стадия: РП; Лист: 9; Листов:
Привязан				Схема подвода воды, воздуха к комплексу оборудования для изготовления сеток шириной до 800мм ш. 772.85/5	Гипростроммаш Москва

Инв. № подл. | Подпись и дата | Взам. инв. №

Инв. №

25038-02 12 Формат А2

Альбом 2

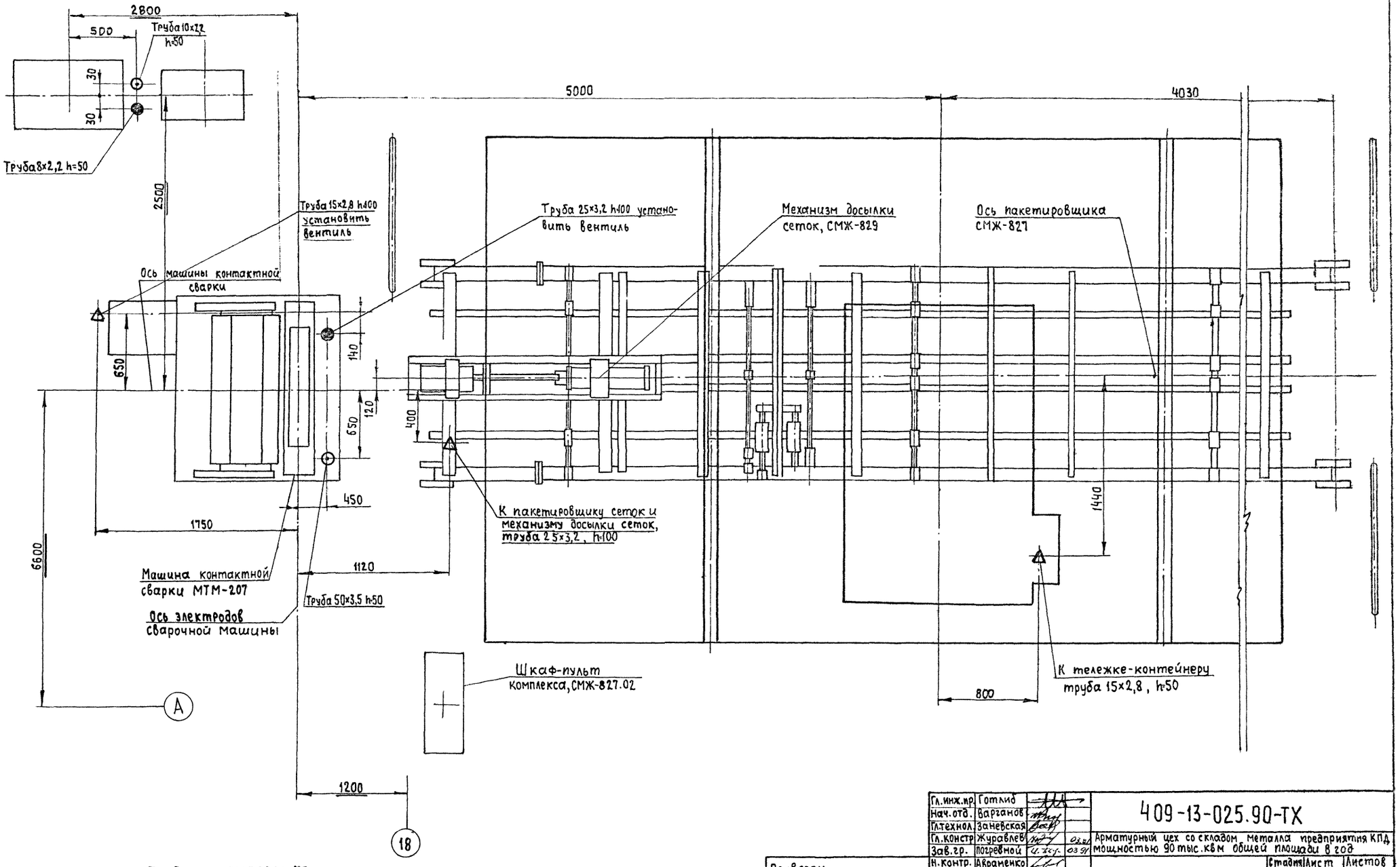

1. Трубы по ГОСТ3262-75
2. Лист читать совместно с листами 1,6,7.

Гл.инж.пр.	Готлиб		
Нач.отд.	Варганов		
Гл.технол.	Заневская		
Гл.констр	Журавлев		03.91
Зав.гр.	Погревной		03.91
Н.контр.	Авраменко		

409-13-025.90-ТХ

Арматурный цех со складом металла предприятия КПД мощностью 90 тыс.кВм общей площади в год

Стадия	Лист	Листов
РП	10	

Схема подвода воды воздуха к комплексу оборудования для изготовления сеток шириной до 800мм ш 7729516

Гипростроммаш Москва

Привязан

Инв. №

Инв № подл. | Подпись и дата | Взам. инв. №

25038-02 13

Формат А2

Альбом 2

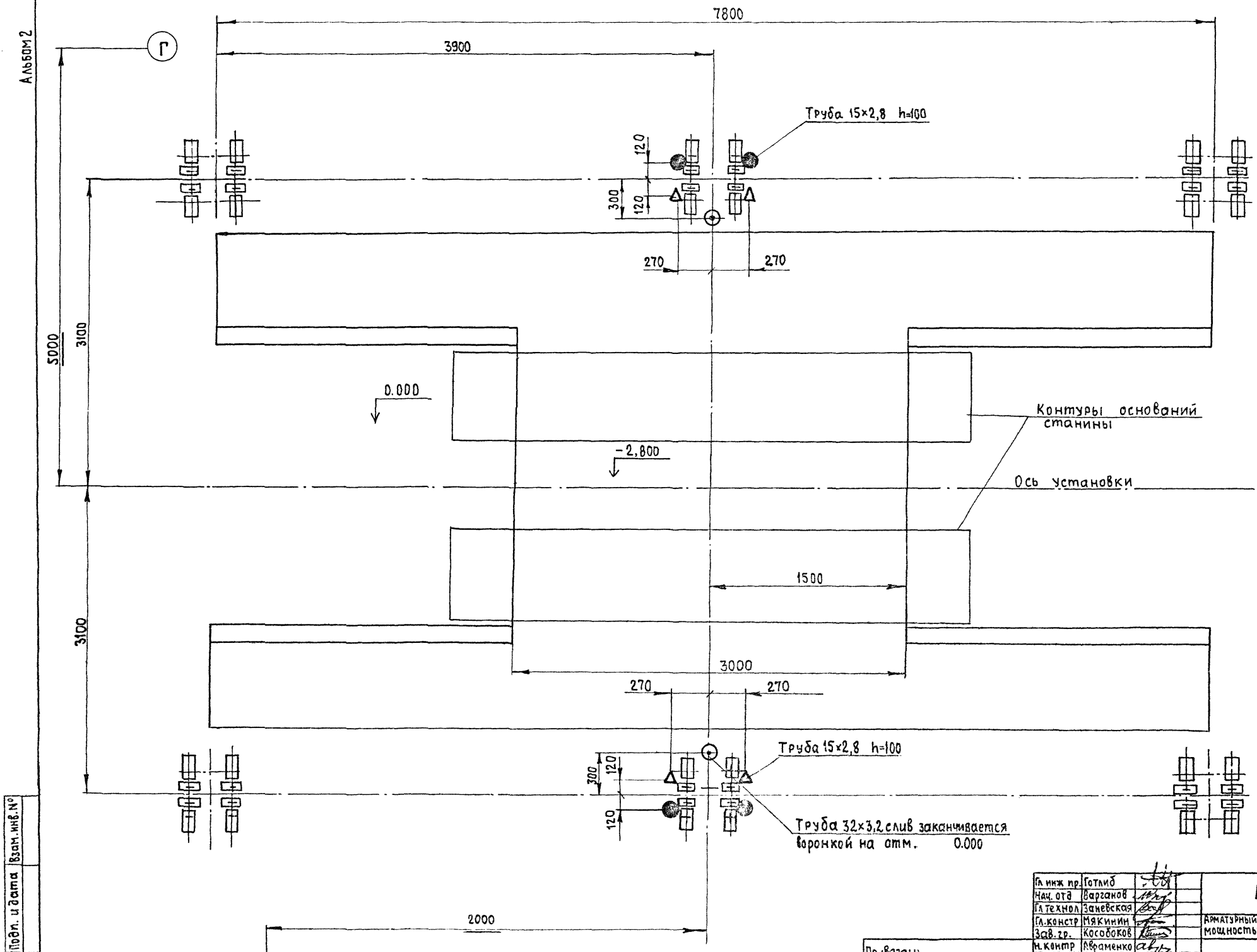

1 На чертеже не показаны каналы для подвода воды от водопровода и отвода ее в канализацию

2. Предусмотреть дренаж для отвода воды из приямка.

3 Трубы по ГОСТ 3262-75 .

Лист читать совместно с листами 1,6,7

Гл. инж. пр.	Готлиб		
Нач. отд	Варганов		
Гл. технол	Заневская		
Гл. констр	Мякинин		
Зав. гр.	Кособоков		
Н. контр	Авраменко		

Привязан:

Инв. №

409-13-025.90-ТХ

Арматурный цех со складом металла предприятия КПД мощностью 90тыс. кв м общей площади в год

Стадия	Лист	Листов
РП	11	

Схема подвода воды, воздуха к установке вертикальной для сварки арматурных каркасов СМЖ-2866

Гипростроммаш Москва

Инв. № подл. | Подп. и дата | Взам. инв. №

25038-02 14 Формат А2

Альбом 2

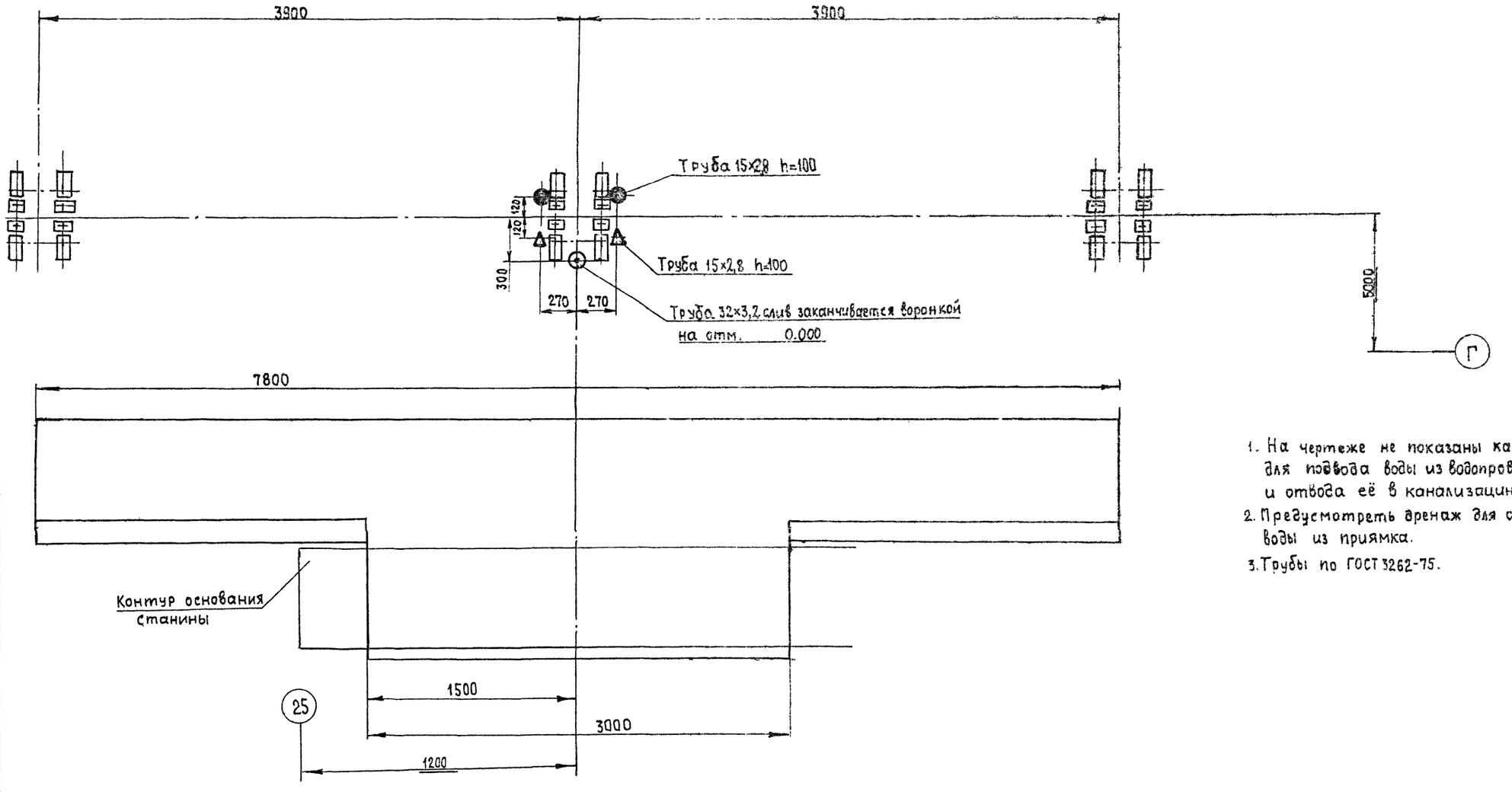

1. На чертеже не показаны каналы для подвода воды из водопровода и отвода её в канализацию.
2. Предусмотреть дренаж для отвода воды из приямка.
3. Трубы по ГОСТ 3262-75.

Лист читать совместно с листами 1,6,7

Гл.инж.пр.	Готлиб	
Нач.отд.	Варганов	
Гл.технол.	Заневская	
Гл.констр.	Мякинин	
Зав.гр.	Кособоков	
Н.контр.	Авраменко	

Привязан

Инв.№

Инв.№ подл. | Подп. и дата | Взам.инв.№

409-13-025.90-ТХ

Арматурный цех со складом металла предприятия КПД мощностью 90 тыс.кв.м общей площади в год

Стадия	Лист	Листов
РП	12	

Схема подвода воды, воздуха к установке вертикальной для сварки арматурных каркасов СМЖ-568

Гипростроммаш Москва

25038-02 15

Формат А2

Количество смен в сутки	Продолжительность смен	Количество работающих в цехе: Всего	Количество работающих в цехе: Макс. в смену	Наименование оборудования, потребляющего воду и сбрасывающего производственные стоки.	Индекс или шифр машины	Количество единиц оборудования: Всего	Количество единиц оборудования: в том числе одновременно работающих	Расход воды на единицу оборудования, м³: в сутки м³	Расход воды на единицу оборудования, м³: Макс. в час м³	Общий расход воды в сутки м³	Сброс стоков от единицы оборудования, м³: в сутки	Сброс стоков от единицы оборудования, м³: Макс. в час	Общий сброс воды в сутки м³	Температура сбрасываемой воды	Характеристика загрязнения стоков	Диаметр трубы для подсоединения машин: подвод	Диаметр трубы для подсоединения машин: отвод	Требуемая длина резинотканевого рукава (на единицу) м.	Тип сброса нагретой воды в канализацию
3	8+8+7	37	15	Машина контактной сварки поз.12	МТ-1928	1	1	14,2* / —	0,7	14,2 / —	14,2 / —	0,7	14,2 / —	+35°	Условно чистая	Труба 15×2,8	Труба 40×3,5	0,5	С разрывом струи
				Машина контактной сварки поз.13	МТ-2103-1	1	1	12,88 / —	0,8	12,88 / —	12,88 / —	0,8	12,88 / —	+35°	То же	Труба 15×2,8	Труба 25×3,2	0,5	То же
				Машина сварочная подвесная с клещами КТП-8-6 поз.14	МТП-1110	1	1	2,07 / —	0,53	2,07 / —	2,07 / —	0,53	2,07 / —	+35°	"	Труба 20×2,8	Труба 20×2,8	0,5	"
				Машина для стыковой сварки оплавлением поз.15	МСО-201	1	1	0,32 / —	0,04	0,32 / —	0,32 / —	0,04	0,32 / —	+35°	"	Труба 6×2,0	Труба 32×3,2	0,5	"
				Машина контактной сварки многоэлектродная (для сеток шириной до 3800мм) поз.16	МТМ-160	1	1	32,66 / 6,43	2,0	32,66 / 6,43	32,66 / 6,43	2,0	32,66 / 6,43	+35°	"	Труба 40×3,5	Труба 65×4,0	0,5	"
				Машина контактной сварки многоэлектродная (для каркасов шириной до 800мм) поз.17	МТМ-207	2	2	14,63 / 4,42	1,2	29,26 / 8,84	14,63 / 4,42	1,2	29,26 / 8,84	+35°	"	Труба 25×3,2	Труба 50×3,5	0,5	"
				Установка вертикальная для сварки арматурных каркасов (двухсторонняя) поз.27	СМЖ-2856	1	1	33,64 / —	2,12	33,64 / —	33,64 / —	2,12	33,64 / —	+35°	"	Труба 15×2,8	Труба 32×3,2	0,5×4 = 2,0	"
				Установка вертикальная для сварки арматурных каркасов (односторонняя) поз.28	СМЖ-556	1	1	16,82 / —	1,06	16,82 / —	16,82 / —	1,06	16,82 / —	+35°	"	Труба 15×2,8	Труба 32×3,2	0,5×2= =1,0	"
				Установка горизонтальная для сварки арматурных каркасов поз.29	СМЖ-546	1	1	4,39 / —	0,53	4,39 / —	4,39 / —	0,53	4,39 / —	+35°	"	Труба 15×2,8	Труба 32×3,2	0,5	"

1. Принять оборотное водоснабжение. При этом предусмотреть очистку воды от механических примесей (случайного попадания включений, окалины от трубопроводов).
2. Давление воды в системе охлаждения 0,15...0,3 МПа.
3. Для охлаждения сварочных машин используется питьевая вода (см. ГОСТ 2874-82)
4. Перепад температур подводимой и сбрасываемой воды 10...15°.
5. Количество сатураторов и расход воды на питьевые нужды принять по нормам.
6. Категории пожароопасности: склада металла – Д ; арматурного цеха – Г.
7. * – в числителе приведены данные с учетом выпуска товарной арматуры – в знаменателе – только для товарной арматуры.
8. Лист читать совместно с листом 14

Гл. инж. пр	Готлиб		
Нач. отд	Варганов		
Гл. технол	Заневская		от 91
Зав. гр	Повехимов		
Инженер	Рассудкова		
Проверил	Заневская		
Н. контр.	Абраменко		

Привязан

Инв. №

409-13-025.90-ТХ

Арматурный цех со складом металла предприятия КПД мощностью 90 тыс. кв м общей площади в год

Стадия	Лист	Листов
РП	13	

Данные для проектирования водопровода и канализации

Гипростроммаш Москва

Формат А1

Инв. № подл. | Подп. и дата | Взам. инв. №

Альбом 2

План на отм 0.000

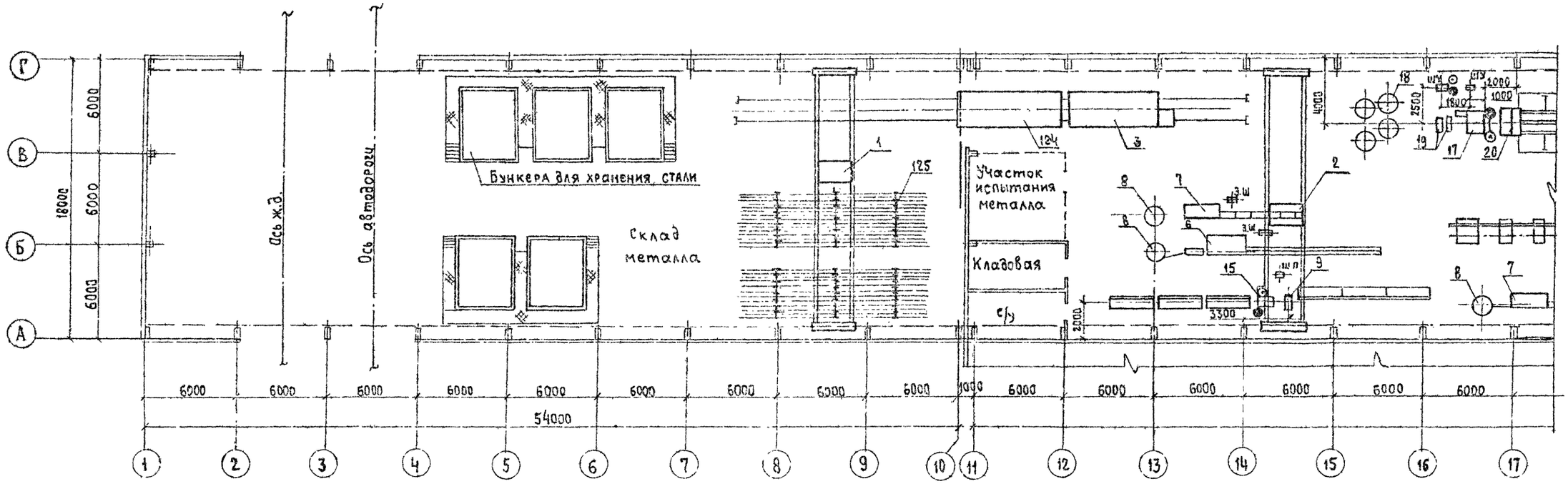

1. Проем в осях 26-27 имеет высоту не менее 4.600 м
2. Лист читать совместно с листами 1,4,8...13,26,27,37,39

ГИП	Готлиб		409-13-025.90-ТХ	
Нач. отд	Варганов			
Гл. технол	Заневская			05.91
Зав. груп.	Лабежимзв		Арматурный цех со складом металла предприятия КПД мощностью 90тыс кбм общей площади в год	
Инженер	Рассудкова			
Проверил	Заневская			
Н. контр.	Абраменко			
Привязан			Стадия: РП; Лист: 14; Листов:	
Инв. №			Задание на проектирование водопровода и канализации	Гипростроммаш Москва

25036-02 17 Формат А2

Инв. № подл. | Подпись и дата | Взам. инв. №

Альбом 2

Режим работы: К-во смен в сутки	Режим работы: Продолжительность смены ч	Внутренняя температура производственных помещений градусы, С°	Режим открывания ворот	Оборудование, требующее устройства местной вытяжной вентиляции.	Индекс или шифр машины	Вредные производственные выделения. Наименование и характеристика	Расчетное время выделения в ч/г.	Примечание
3	8+8+7	+18°	5 раз в смену по 15 минут	Автомат правильно-отрезной (поз. 6)	И6 122А (1шт.)	Металлическая пыль, окалина, ржавчина 0,16 кг/ч крупность от 1мкр до 200 мкр	890	Чертеж прилагается см. лист 17
				Автомат правильно-отрезной (поз. 7)	И6119 (2шт.)	то же	956	то же
				Станок для гибки арматурной стали (поз. 101)	3549/30 (1шт.)	"	511	"
				Машина контактной сварки (поз. 12)	МТ 1928. (1шт.)	Сварочный аэрозоль, содержащий оксид железа с примесью до 3% оксидов марганца 2,5 г/ч на 50 кВА	313	Местный отсос по типу отсоса от машины МТП-75, разработанный в альбоме ОВ-02-151 выпуск 1
				Машина контактной сварки (поз. 13)	МТ 2103-1 (1шт.)	то же	316	то же
				Установка вертикальная для сварки арматурных каркасов (двухсторонняя, поз. 27)	СМЖ-2866 (1шт.)	"	222	Чертеж прилагается см. листы 18, 19
				Установка вертикальная для сварки арматурных каркасов (односторонняя, поз. 28)	СМЖ-566 (1шт.)	"	98	то же см. листы 20, 21

1. Предусмотреть общеобменную вентиляцию.
   Потребляемая мощность токоприемников: 195,8 кВт, 2820 кВА
   Выделения от периодической работы сварочных выпрямителей ВД-306 (поз. 35-3шт.) учесть при расчете общеобменной вентиляции. Расход электродов 0,9 кг/ч (на единицу). Электроды Э-50А марки УОНИ-13/55А.
2. Лист читать совместно с листом 16.

Инв. № подл. | Подп. и дата | Взам. инв. №

Привязан

Инв. №

Гл. инж. пр	Готлиб	
Нач. отд.	Варгалов	
Гл. техн.	Заневская	05.91
Зав. гр.	Побежимов	
Техник 1 к	Воеводина	
Проверил	Заневская	
Н. контр.	Авраменко	

409-13-025.90-ТХ

Арматурный цех со складом металла предприятия КПД мощностью 90 тыс. кв.м общей площади в год

Стадия	Лист	Листов
РП	15	

Данные для проектирования отопления и вентиляции

Гипростроммаш Москва

Альбом 2

План на отм. 0.000

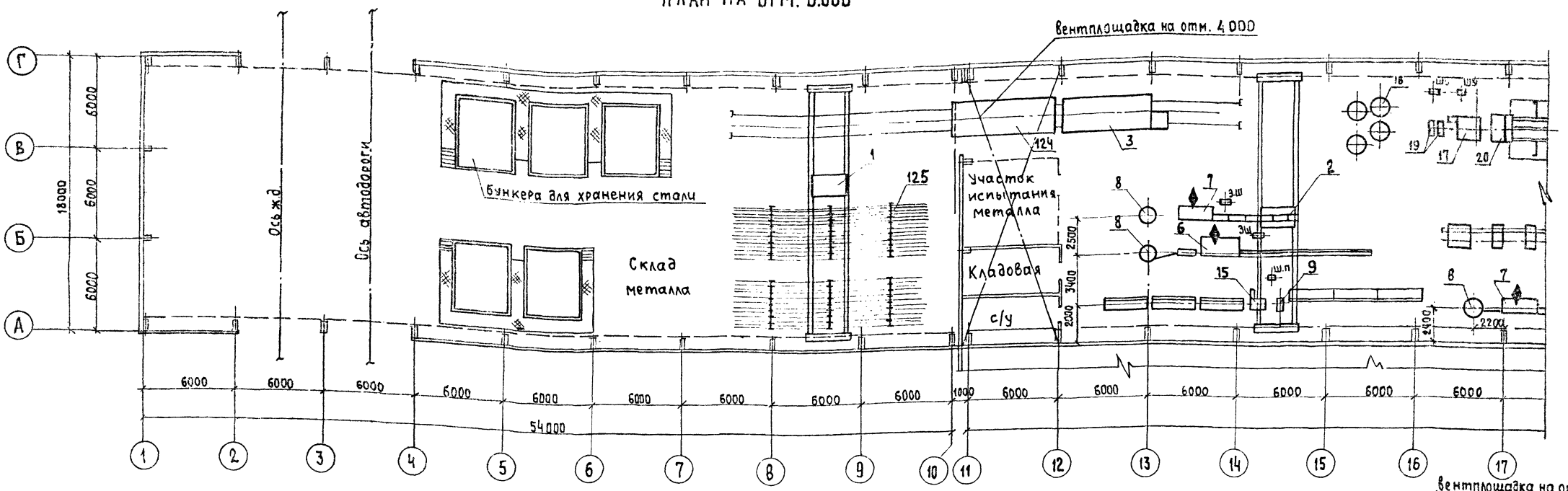

1. Трубопроводы местной вентиляции не должны мешать работе оборудования и крана.
2. От оборудования поз. 6, 7, 27, 28, 101 трубопроводы проложить в каналах.
3. Проем в осях 26-27 имеет высоту не менее 4600 мм.
4. При необходимости точка подключения местной вентиляции к поз. 27, 28 может быть расположена симметрично относительно вертикальной оси установок.
5. Лист читать совместно с листами 1, 15

ГИП	Готлиб		
Нач. отд.	Варганов		
Гл. технол.	Заневская		05.91
Зав. гр.	Побежимов		
Инж.	Рассудкова		
Проверил	Заневская		
Н. контр	Авраменко		

Привязан

Инв. №

409-13-025.90-ТХ

Арматурный цех со складом металла предприятия КПД мощностью 90 тыс. квм общей площади в год

Стадия	Лист	Листов
РП	16	

Задание на проектирование отопления и вентиляции

Гипростроммаш Москва

25038-02 19 Формат А2

Инв. № подл. | Подпись и дата | Взам. инв. №

Альбом 12

Схема присоединения станка ш.3549/30 (поз.101) к местной вентиляции

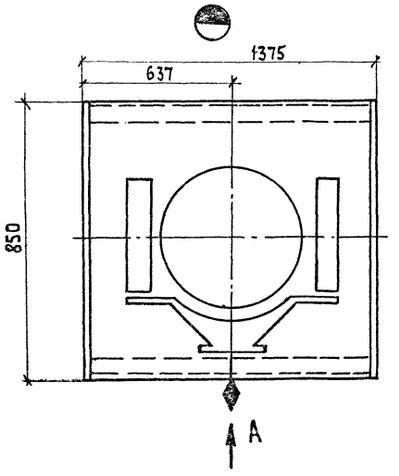

А

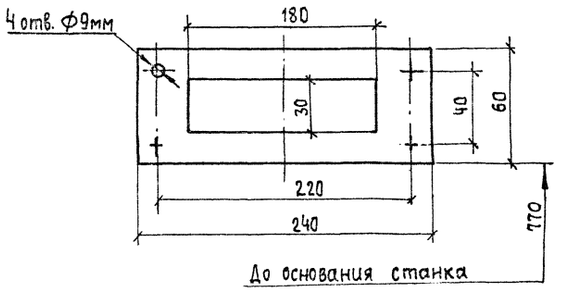

Схема присоединения автомата И6122А (поз.6) к местной вентиляции

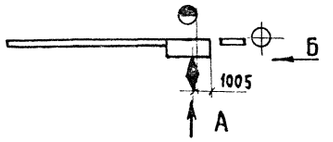

А

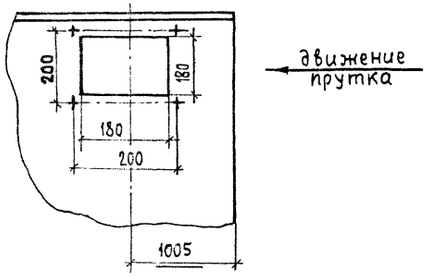

Б

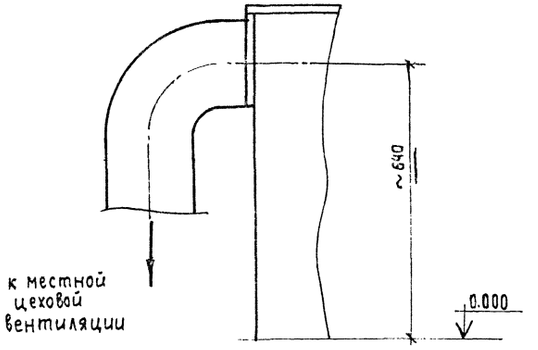

Схема присоединения автомата И6119 (поз.7) к местной вентиляции

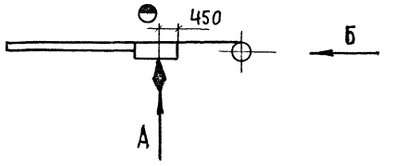

А

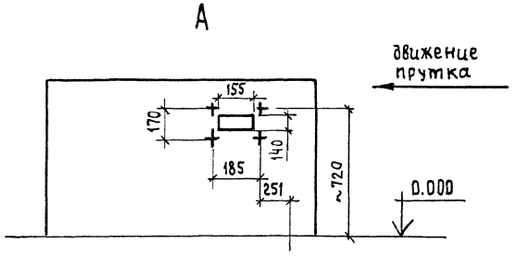

Б

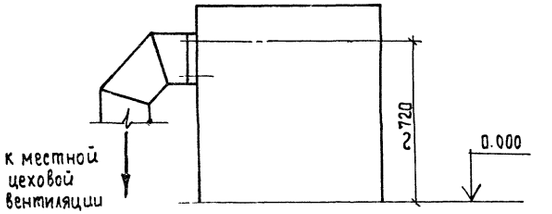

Лист читать совместно с листами 1,16

Гл. инж. пр	Готлиб		
Нач. отд	Варланов		
Гл. технол	Заневская		05.91
Зав. гр.	Побежимов		
Инженер	Рассудин		
Проверил	Заневская		
Н. контр.	Авраменко		

Привязан

Инв. №

409-13-025.90-ТХ

Арматурный цех со складом металла предприятия КПД мощностью 90 тыс. кв м общей площади в год

Стадия	Лист	Листов
РП	17	

Схемы присоединения оборудования к местной вентиляции.

Гипростроммаш Москва

25038-02 20 Формат А1

Инв. № подл. | Подп. и дата | Взам. инв. №

Альбом 2

А (1:20)

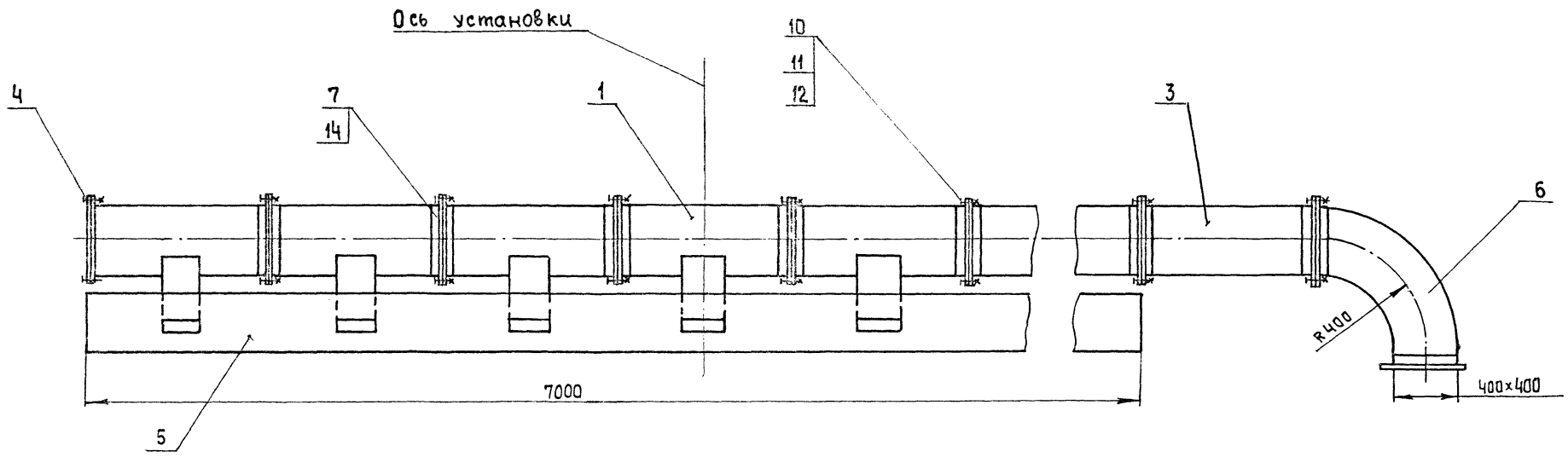

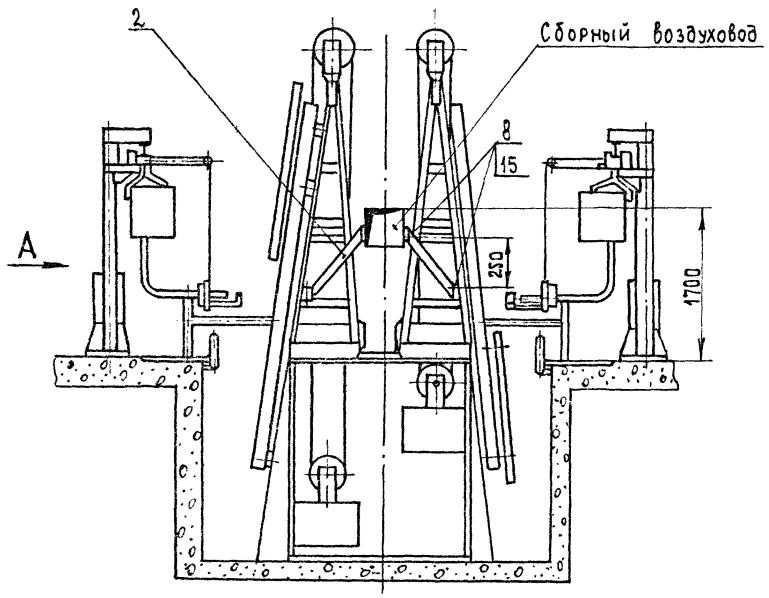

Деталь поз.1 (1:10)

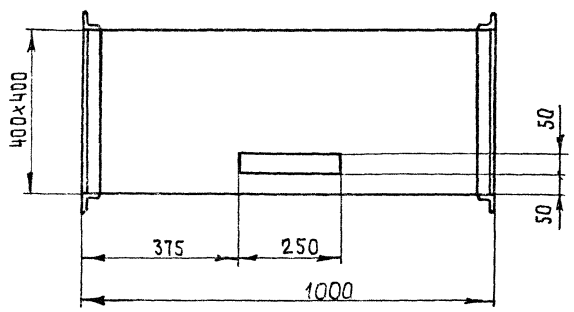

Деталь поз.2 (1:10)

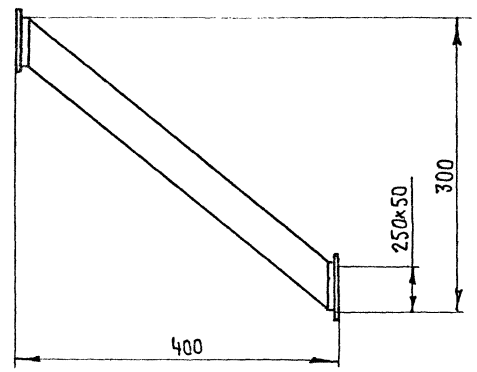

Лист читать совместно с листами 16,19

Гл.инж.пр	Готлиб		
Нач.отд	Варганов		
Гл.технол.	Заневская		05.91
Гл.констр.	Мякинин		
Зав.гр.	Кособоков		
Н.контр.	Авраменко		

Прив

Инв.№

409-13-025.90-ТХ

Арматурный цех со складом металла предприятия КПД мощностью 90 тыс кв м общей площади в год

Стадия	Лист	Листов
РП	18	

Задание на проектирование местной вентиляции от установки СМЖ-2866 (начало)

ГИПРОСТРОММАШ Москва

25038-02 21 Формат А2

Инв.№ подл. | Подп. и дата | Взам. инв.№

Альбом 2

Деталь поз.7 (1:5)

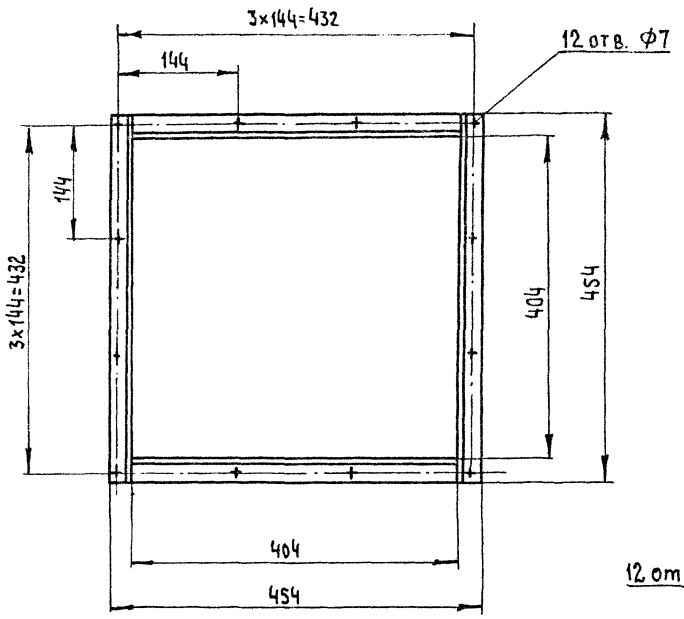

Деталь поз.4 (1:5)

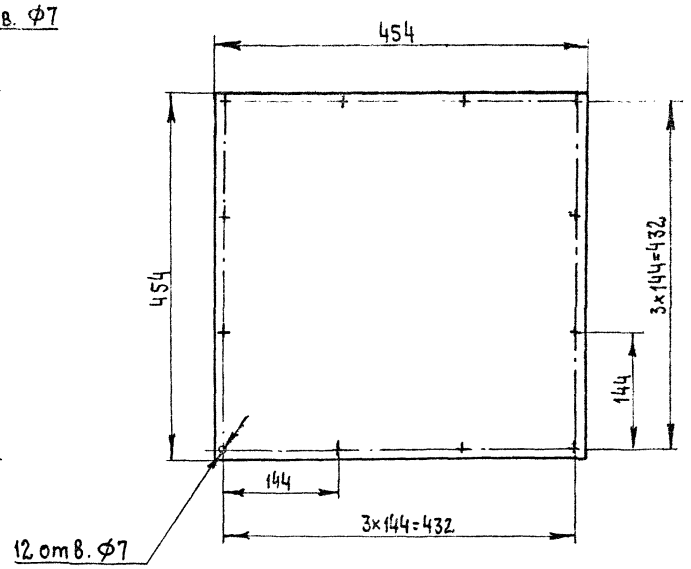

1. Экраны поз.5 приварить к станине установки в местах соприкосновения.
2. При проектировании местной вентиляции позиции, указанные в экспликации, необходимо включить в спецификацию на сантехническое оборудование.
3. Лист читать совместно с листами 16, 18

Деталь поз.8 (1:5)

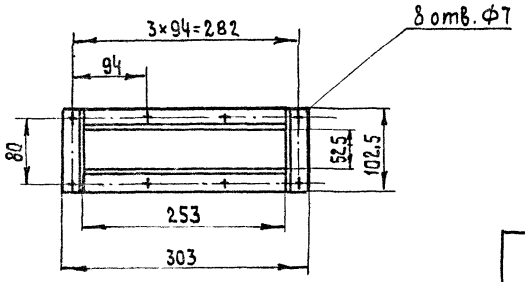

Деталь поз.5 (1:10)

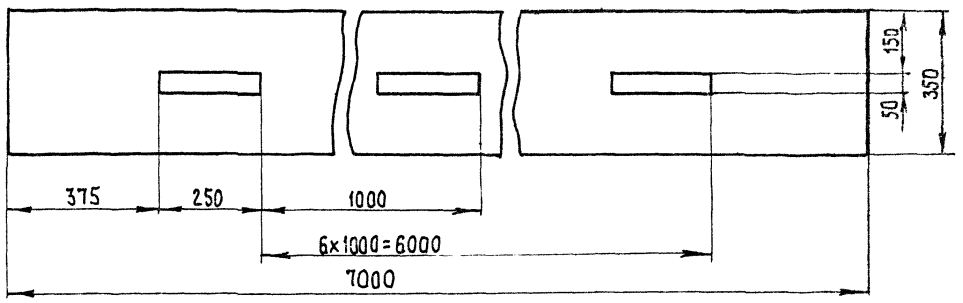

Деталь поз.3 (1:10)

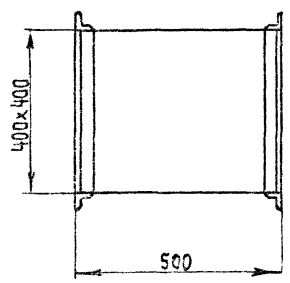

№ дет.	Наименование	D	Шир. Прямоуг. a×R	Высот	Длина	Центр. угол	Колич.	Масса, кг: Шт.	Масса, кг: Общ.	Примечание
15	Прокладка асбестовая		250	50			56	0,135	7,56	Шнур Ф9 ГОСТ 1779-83
14	Прокладка асбестовая		400	400			15	0,4	6	Шнур Ф9 ГОСТ 1779-83
13										
12	Шайба 6.04						320	0,0008	0,26	ГОСТ 11371-78
11	Гайка М6-7Н.5						320	0,002	0,64	ГОСТ 5915-70
10	Болт М6-8g×20.56						320	0,006	1,92	ГОСТ 7798-70
9	Воздуховод		400	400			1	5	5	Лист δ=0,7 ГОСТ 19903-74
8	Фланцы		250	50			56	0,3	18	L25×25×3
7	Фланцы		400	400			15	2	30	L25×25×3
6	Отвод норм. R=8		400	400		90°	1	7,3	7,3	Лист δ=0,7 ГОСТ 19903-74
5	Экран						1	37,1	37,1	Лист δ=2 ГОСТ 19903-74
4	Заглушка						1	3,2	3,2	Лист δ=2 ГОСТ 19903-74
3	Воздуховод		400	400	500		1	5	5	Лист δ=2 ГОСТ 19903-74
2	Воздуховод		250	50	470		14	1,7	23,8	Лист δ=0,7 ГОСТ 19903-74
1	Воздуховод		400	400	1000		7	10	70	Лист δ=0,7 ГОСТ 19903-74

Гл. инж. пр.	Готлиб		
Нач. отд.	Варганов		
Гл. технол.	Заневская		08.91
Гл. констр.	Мякинин		
Зав. гр.	Кособоков		
Н. контр.	Соколов		

409-13-025.90-ТХ

Арматурный цех со складом металла предприятия КПД мощностью 90 тыс. кВм общей площади в год

Стадия	Лист	Листов
РП	19	

Задание на проектирование местной вентиляции от установки СМЖ-2865 (окончание)

Гипростроммаш Москва

Привязан

Инв. №

Инв. № подл. | Подп. и дата | Взам. инв. №

25038-02 22 Формат А2

Альбом 2

А (1:20)

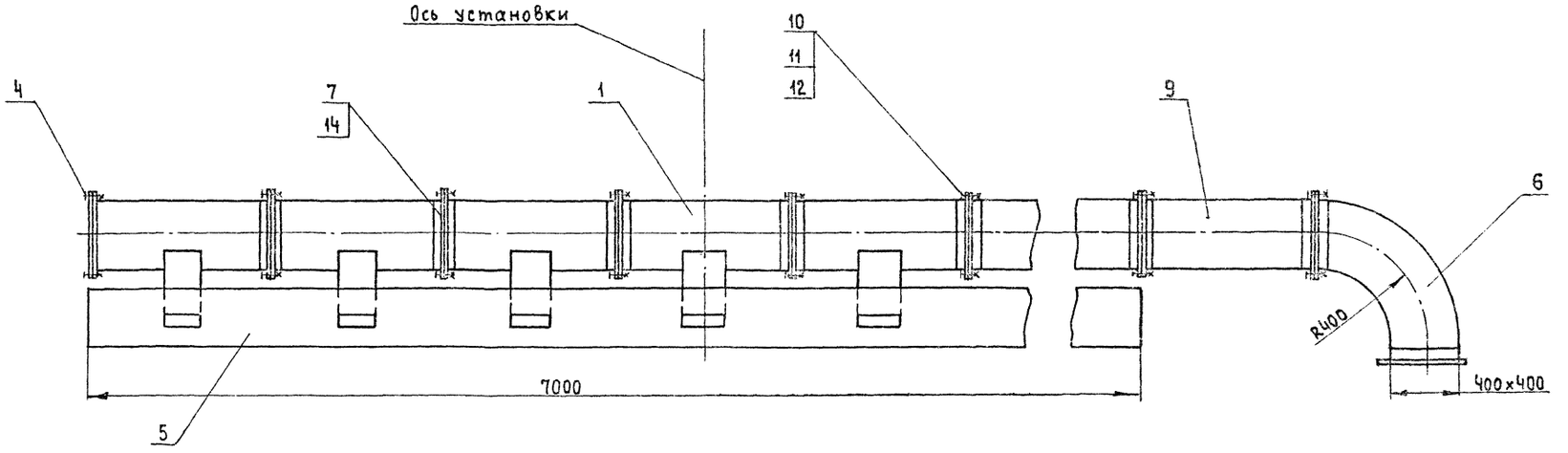

Деталь поз.2 (1:10)

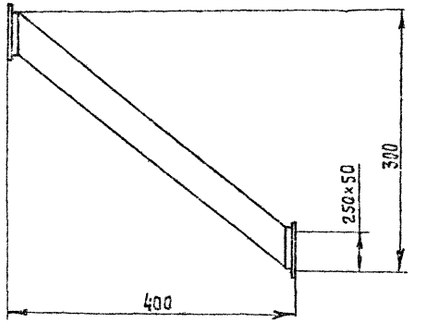

Деталь поз.1 (1:10)

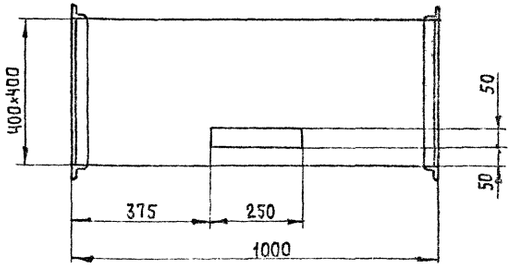

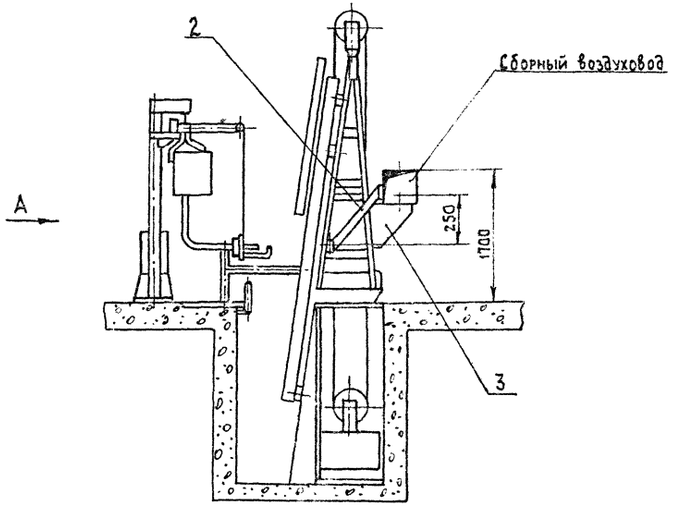

Лист читать совместно с листами 16, 21

Гл инж пр	Гетлиб		409-13-025.90-ТХ
Нач. отд	Варганов		
Гл техн	Заневская	05.91	Арматурный цех со складом металла предприятия КПД мощностью 90тыс квм общей площади в год
Гл констр.	Мякинин		
Зав. гр.	Кособоков		
Н. контр	Соколов		Стадия: РП; Лист: 20; Листов:
Привязан			Задание на проектирование местной вентиляции от установки СМЖ-56В (начало)
Инв №			Гипростроммаш Москва

Инв. № подл. | Подп. и дата | Взам. инв. №

25038-02 23 Формат А2

Альбом 2

Деталь поз.7 (1:5)

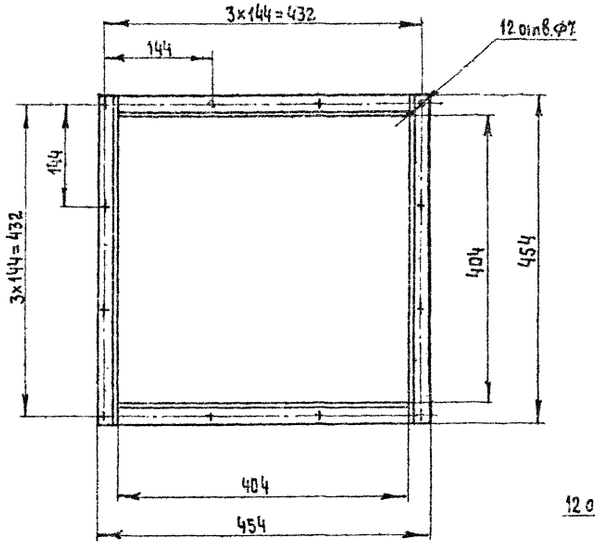

Деталь поз.4 (1:5)

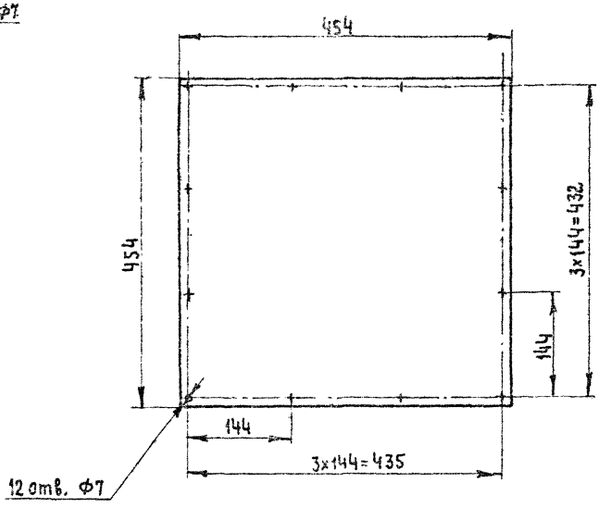

1. Экраны (дет. поз.5) приварить к станине установки в местах соприкосновения.
2. При проектировании местной вентиляции позиции, указанные в экспликации, необходимо включить в спецификацию на сантехническое оборудование.
3. Лист читать совместно с листами 16, 20

Деталь поз.8 (1:5)

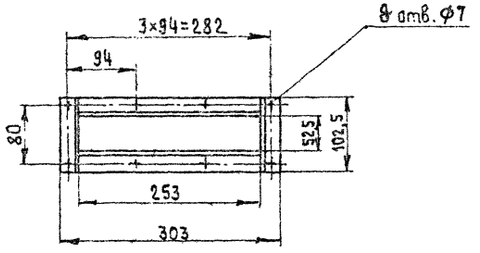

Деталь поз.9 (1:10)

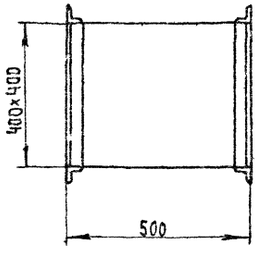

Деталь поз.3 (1:5)

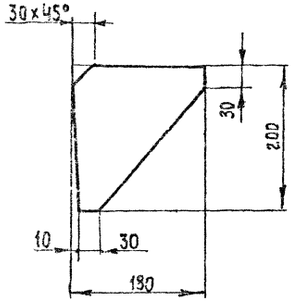

Деталь поз.5 (1:10)

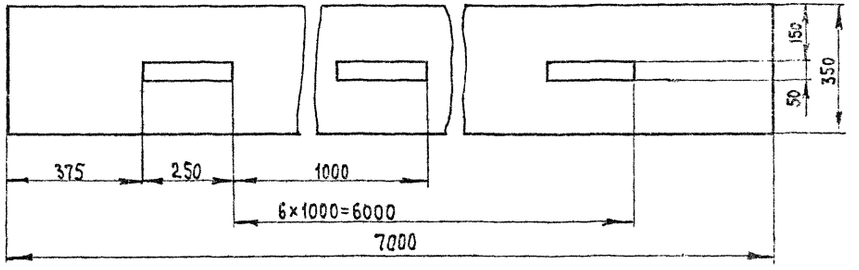

№ дет	Наименование	D	шир. / прямоуг. a×R	высота	Длина	Центр. угол	Колич.	1шт. / Масса, кг	Общ	Примечание
15	Прокладка асбестовая		250	50			28	0,135	3,78	Шнур Ф9 ГОСТ 1779-83
14	Прокладка асбестовая		400	400			15	0,4	6	Шнур Ф9 ГОСТ 1779-83
12	Шайба 6.04						208	0,0008	0,17	ГОСТ 11371-78
11	Гайка М6-7Н.5						208	0,002	0,4	ГОСТ 5915-70
10	Болт М6-8g×20.56						208	0,006	1,25	ГОСТ 7798-70
9	Воздуховод		400	400			1	5	5	Лист δ=0,7 ГОСТ 19903-74
8	Фланцы		250	50			28	0,3	8,4	L25×25×3
7	Фланцы		400	400			15	2	30	L25×25×3
6	Отвод. норм. R=в		400	400		90°	1	7,3	7,3	Лист δ=0,7 ГОСТ 19903-74
5	Экран						1	37,1	37,1	Лист δ=2 ГОСТ 19903-74
4	Заглушка						1	3,2	3,2	Лист δ=2 ГОСТ 19903-74
3	Кронштейн						4	0,8	3,2	Лист δ=6 ГОСТ 19903-74
2	Воздуховод		250	50	470		7	1,7	11,9	Лист δ=0,7 ГОСТ 19903-74
1	Воздуховод		400	400	10000		7	10	70	Лист δ=0,7 ГОСТ 19903-74

Гл. инж пр	Готлиб		
Нач. отд	Варганов		
Гл. технол	Заневская		05.91
Гл. констр	Мякинин		
Зав. гр.	Кособоков		
Н. контр	Соколов		

409-13-025.90-ТХ

Арматурный цех со складом металла предприятия КПД мощностью 50тыс. кв.м общей площади в год

Стадия	Лист	Листов
РП	21	

Задание на проектирование местной вентиляции от установки СМЖ-56В (окончание)

ГИПРОСТРОММАШ МОСКВА

Привязан

Инв. №

Инв. № подл. | Подп. и дата | Взам. инв. №

Альбом 2

Наименование оборудования	Марка	Количество оборудования	Расчетное время выделения вредностей ч.	Характеристика выделяемых вредных веществ	Единица измерения	Количество выделяемых вредностей (удельные показатели)	Наличие местного отсоса	Примечание
1. Автомат правильно-отрезной (поз.6)	И6122А	1	890	Металлическая пыль, окалина, ржавчина	кг/ч	0,160	предусмотрен	
2. Автомат правильно-отрезной (поз.7)	И6119	2	956	то же	кг/ч	0,16	то же	
3. Машина контактной сварки N=105кВА (поз.12)	МТ 1928	1	313	Сварочный аэрозоль, содержащий оксид железа с примесью до 3% оксидов марганца	г/ч	2,5 на 50 кВа	"	
4. Машина контактной сварки N=160кВА (поз.13)	МТ 2103-1	1	316	то же	г/ч	То же	"	
5. Машина контактной сварки подвесная N=85кВА (поз.14)	МТП 1110	1	20	"	г/ч	"	отсутствует	
6. Машина для стыковой сварки N=200кВА. (поз.15)	МСО-201	1	500	"	г/ч	"	то же	
7. Машина контактной сварки многоэлектродная $N_{потр.}$=475кВА (поз.16)	МТМ-160	1	512	"	г/ч	"	"	
8. Машина контактной сварки многоэлектродная N=500кВА (поз.17)	МТМ-207	2	525	"	г/ч	"	"	
9. Установка вертикальная для сварки арматурных каркасов N=85×4кВА (поз.27)	СМЖ-286Б	1	222	"	г/ч	"	предусмотрен	
10. Установка вертикальная для сварки арматурных каркасов N=85×2кВА (поз.28)	СМЖ-56В	1	98	"	г/ч	"	то же	
11. Установка горизонтальная для сварки арматурных каркасов N=85кВА (поз.29)	СМЖ-54В	1	51	"	г/ч	"	отсутствует	
12. Выпрямитель сварочный (поз.30)	ВД-306	3	93	1. Сварочный аэрозоль, в том числе: марганец и его оксиды, соединения кремния, фториды 2. Фтористый водород	г/кг расходуемых сварочных материалов	18,6 0,97 1,00 2,6 0,93	то же	Применяются электроды Э-50А марки УОНИ-13/55А
13. Станок для гибки арматурной стали (поз.101)	3549/30	1	511	Металлическая пыль, окалина, ржавчина	кг/ч	0,04	предусмотрен	
14. Станок для резки арматурной стали (поз.9)	СМЖ-322Б	2	47	Металлическая пыль	г/с	0,073	отсутствует	

Данные приняты по „Сборнику методик выбросов в атмосферу загрязняющих веществ различными производствами", Л. Гидрометеоиздат, 1986

Гл.инж.пр.	Готлиб		409-13-025.90-ТХ
Нач.отд.	Варганов.		Арматурный цех со складом металла предприятия КПД мощностью 90тыс.кв.м общей площади в год
Гл.техн.	Заневская		
Зав.гр.	Побежимов		Стадия: РП; Лист: 22; Листов:
Проверил	Заневская		Задание на защиту окружающей среды
Н.контр.	Авраменко		ГИПРОСТРАММАШ Москва

Привязан:

Инв. №

Взам. инв. №

Подп. и дата

Инв. № подл.

Альбом 2

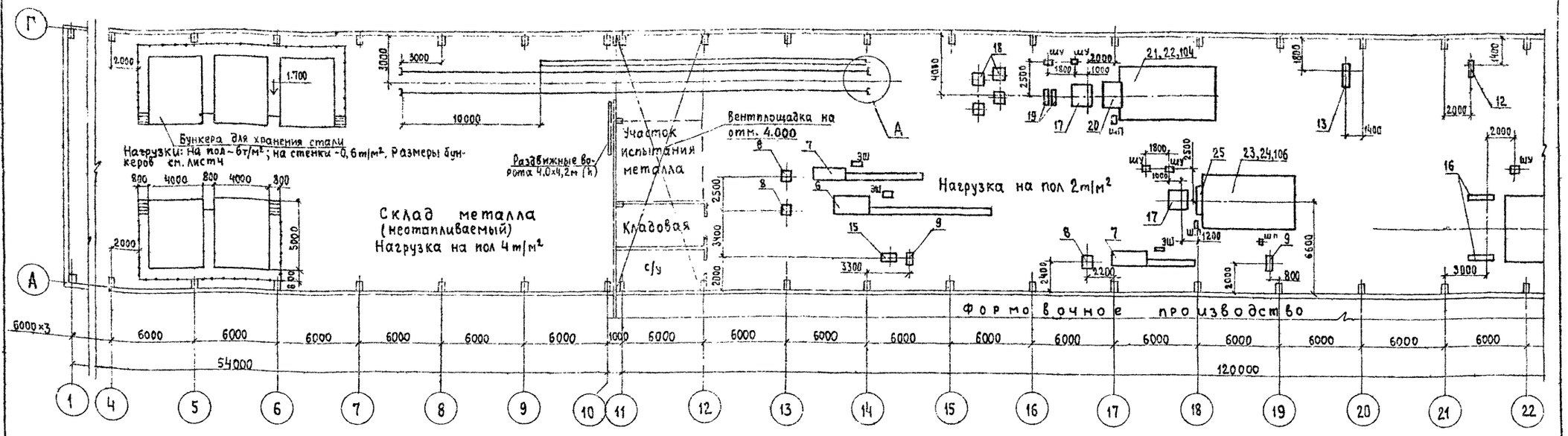

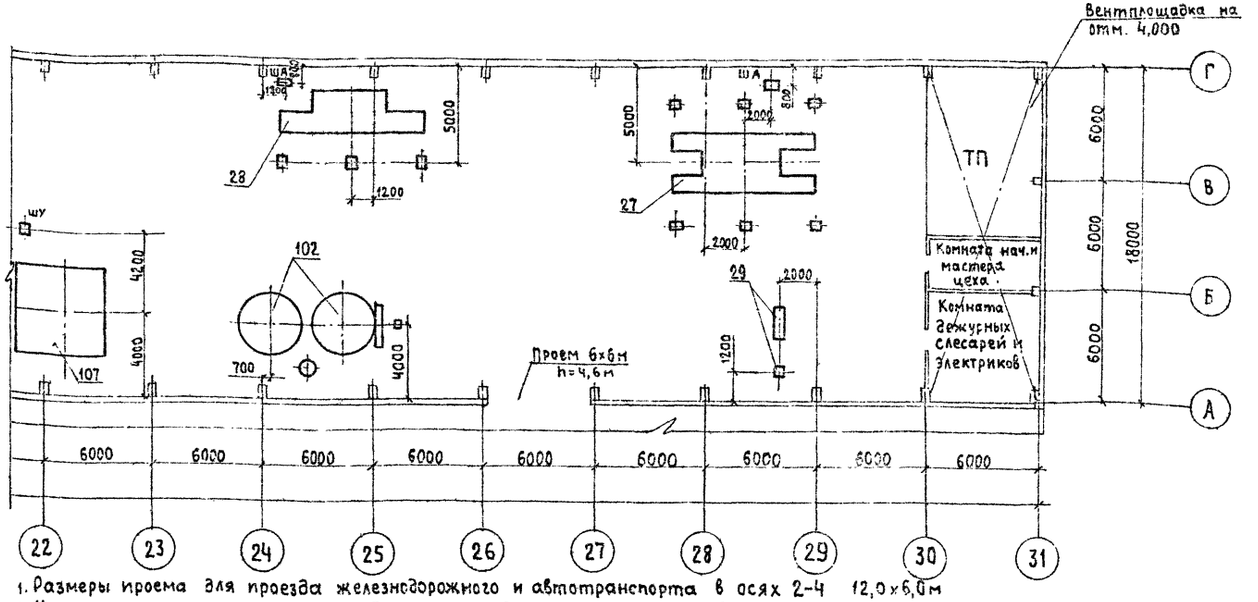

1. Размеры проема для проезда железнодорожного и автотранспорта в осях 2-4 12,0×6,0 м
2. Категории пожароопасности склада металла-Д; арматурного цеха-Г

Данные для расчета бытовых помещений

Количество рабочих по группам производственного процесса							
Общее				Наибольшее в смену			
1б	2а	2г	Итого	1б	2а	2г	Итого
31	3	3	37	13	1	1	15

N N° поз	Обозначение	N° листа
6,7,„А"	Задание на проектирование фундаментов под оборудование (начало)	24
7,8	То же (продолжение)	25
9,12,13	То же (окончание)	26
9,15	Задание на проектирование фундаментов под СМЖ-322Б и МСО-201	27
16,107	Задание на проектирование фундаментов комплекса оборудования для изготовления сеток шириной до 3800мм ш.3549/13	28
17,18...22	Задание на проектирование фундаментов комплекса оборудования для изготовления сеток шириной до 800мм ш.7728Б/5	29
17,23...25	Задание на проектирование фундаментов комплекса оборудования для изготовления сеток шириной до 800мм ш.7728Б/6	30
27	Задание на проектирование фундамента под установку для сварки арматурных каркасов СМЖ-286Б	31...33
28	Задание на проектирование фундамента под установку для сварки арматурных каркасов СМЖ-56В	34...36
29	Задание на проектирование фундамента под установку для сварки арматурных каркасов СМЖ-54В	37
102	Задание на проектирование фундамента под установку универсальную для сборки каркасов сантехкабин и шахт лифтов ш.3546/1	38,39

Лист читать совместно с листами 2,3,4.

Гл. инж. пр.	Готлиб		
Нач. отд.	Варганов		
Гл. технол.	Заневская		05.91
Зав. гр.	Побежимов		
Техник Iк	Воеводина		
Проверил	Заневская		
Н. контр.	Авраменко		

409-13-025.90-ТХ

Арматурный цех со складом металла предприятия КПД мощностью 90 тыс. кв м общей площади в год

Стадия	Лист	Листов
РП	23	

Сводный план фундаментов

Гипростроммаш Москва

Привязан

Инв. N°

Инв. N° подл. | Подп. и дата | Взам. инв. N°

25035-02 26

Формат А2

Разбивка колодцев под анкерные болты автомата правильно-отрезного И6122А (поз.6) и устройства разметочного РУ31А (поз.8)

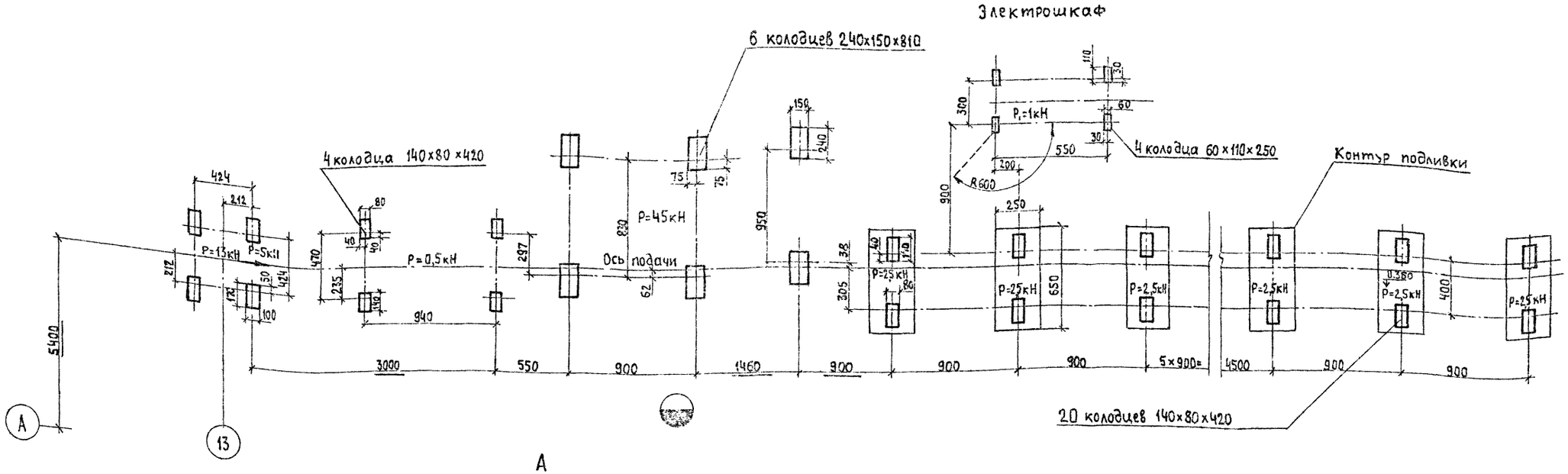

А

Задание на штрабу для кабеля тележки самоходной, поз.3

1-1

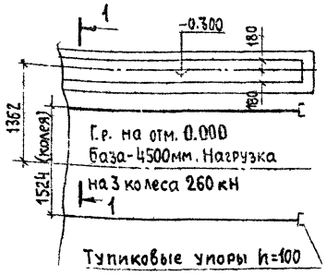

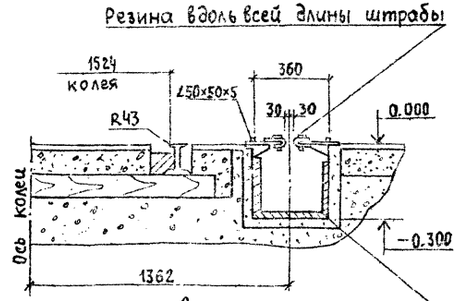

Деревянный короб из досок δ=40мм по всей длине штрабы
Доски должны быть пропитаны несгораемым веществом

Лист читать совместно с листами 1,17

Гл. инж. пр.	Готлиб		
Нач. отд.	Вирганов		
Гл. технол.	Заневская		
Зав. гр.	Побежимов		
Техник 1 к	Воеводина		
Проверил	Заневская		
Н. контр.	Авраменко		

409-13-025.90-ТХ

Арматурный цех со складом металла предприятия КПА мощностью 90 тыс. кв.м общей площади в год

Стадия	Лист	Листов
РП	24	

Задание на проектирование фундаментов под оборудование (начало)

Гипростроммаш Москва

Привязан

Инв. №

Взам. инв. № | Подп. и дата | Инв. № подл.

Альбом 2

Разбивка колодцев под анкерные болты автомата правильно-отрезного И6119 (поз.7) и устройства размоточного РУ31А (поз.8)

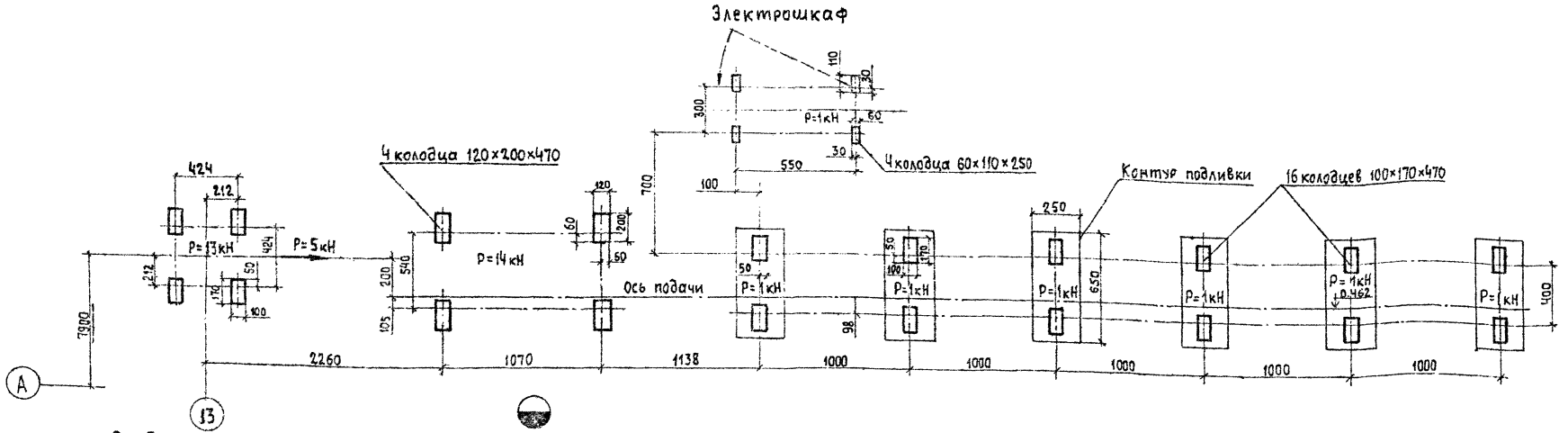

Разбивка колодцев под анкерные болты автомата правильно-отрезного И6119 (поз.7) и устройства размоточного РУ31А (поз.8)

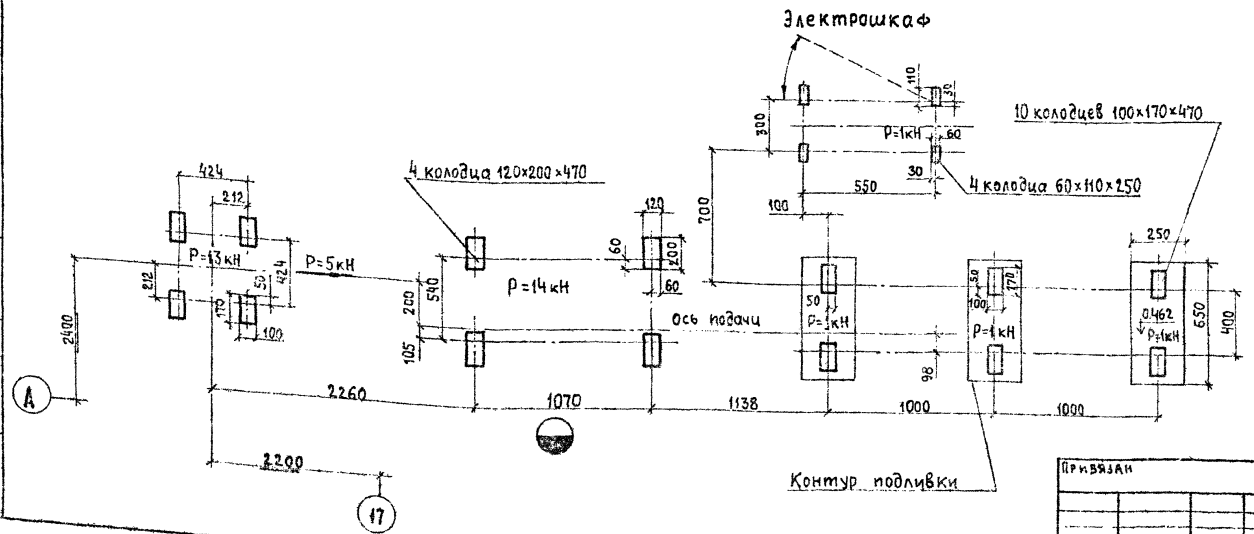

Лист читать совместно с листами 1,23

ГИП	Готлиб		
Нач.отд	Арутанов		
Гл.технол	Заневская		09.91
Зав.гр	Побежимова		
Техник-т	Всеволжина		
Проверил	Заневская		
Н.контр.	Абраменко		

409-13-025.90-ТХ

Арматурный цех со складом металла предприятия КПД мощностью 90 тыс кв м общей площади в год

Стадия	Лист	Листов
РП	25	

Задание на проектирование фундаментов под оборудование (продолжение)

Гипростроммаш Москва

Привязан

Инв. №

Инв. № подл. | Подп. и дата | Взам. инв. №

Альбом 2

Разбивка колодцев под анкерные болты станка для резки арматурной стали СМЖ-322Б (поз. 9) и шкафа пульта

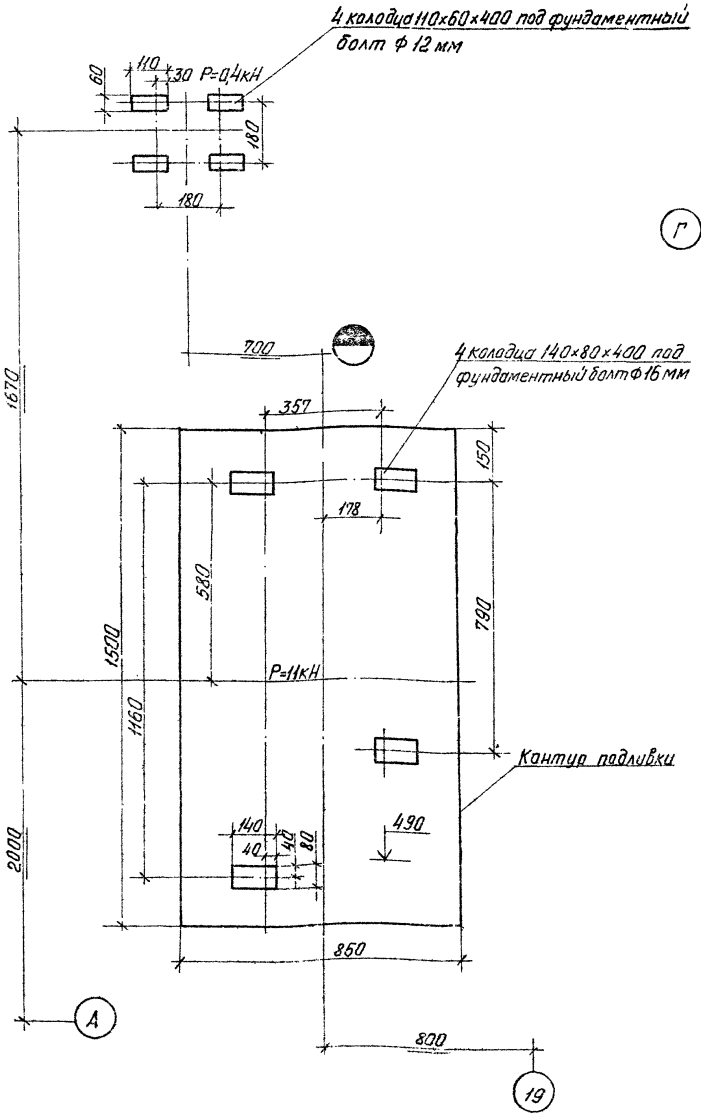

Разбивка колодцев под анкерные болты машины МТ-2103-1 (поз. 13)

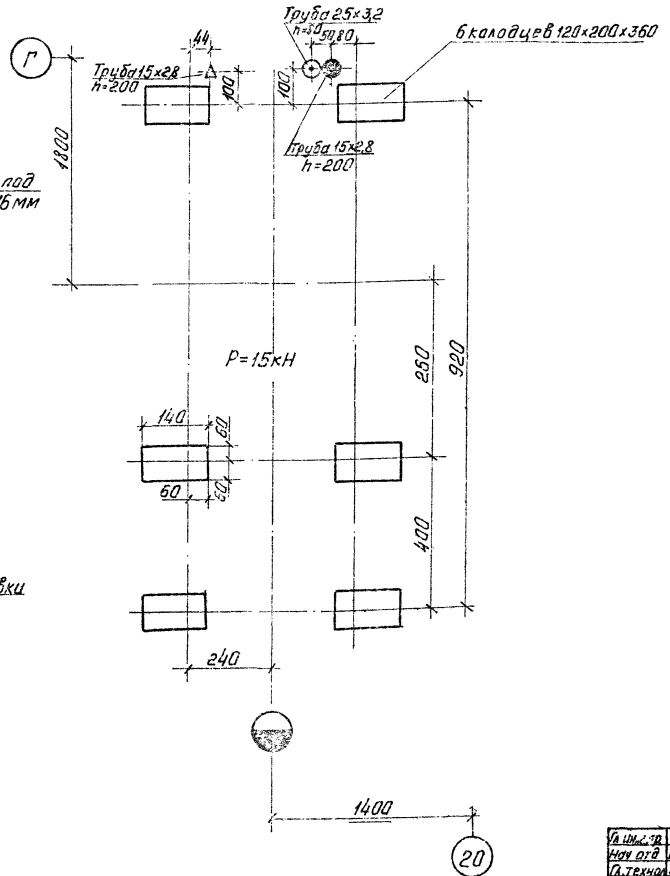

Разбивка колодцев под анкерные болты машины МТ1928 (поз. 12)

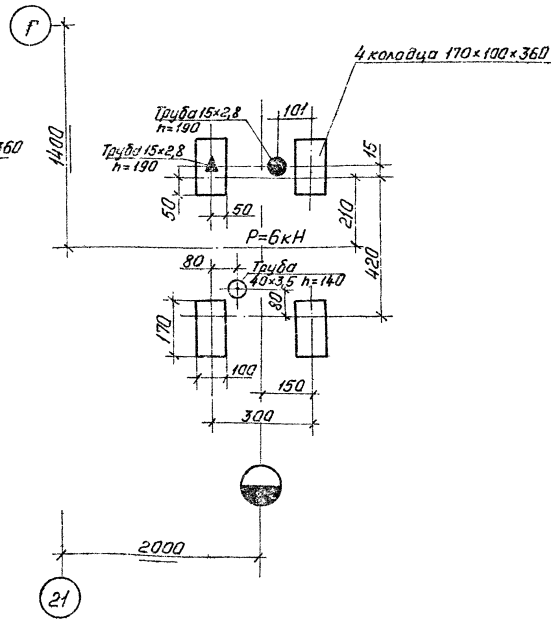

1. Трубы по ГОСТ 3262-75
2. Лист читать совместно с листами 1, 23

Гл. инж. пр.	Гатлиб		
Нач. отд.	Варганов		
Гл. технол.	Заневская		05.91
Зав. гр.	Побежимов		
Техник I к.	Воеводина		
Провер.	Заневская		
Н. контр.	Авраменко		

409-13-025.90-ТХ

Арматурный цех со складом металла предприятия КПД мощностью 90 тыс. кв.м общей площади в год

Стадия	Лист	Листов
РП	26	

Задание на проектирование фундаментов под оборудование (окончание)

Гипростроммаш Москва

Привязан

Инв. №

Инв. № подл. | Подп. и дата | Взам. инв. №

25038-02 29 Формат А2

Альбом 2

А (1:10)

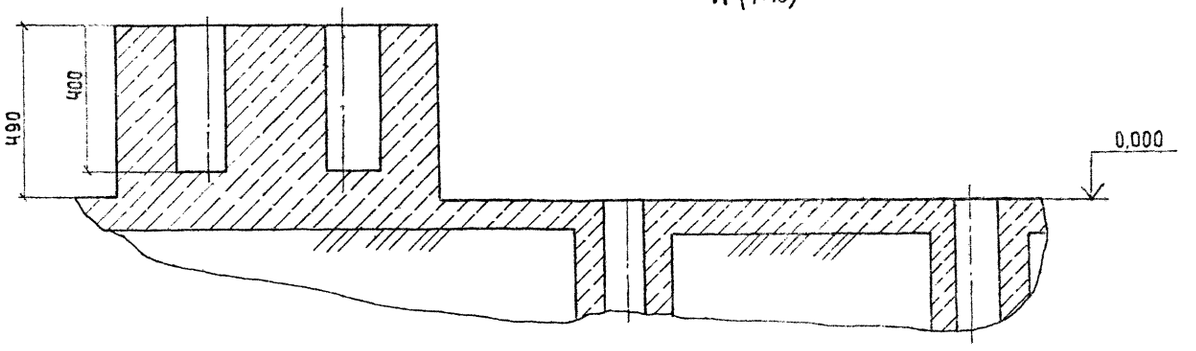

Б (1:5)

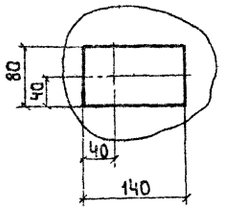

В (1:5)

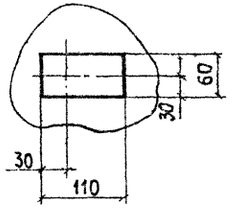

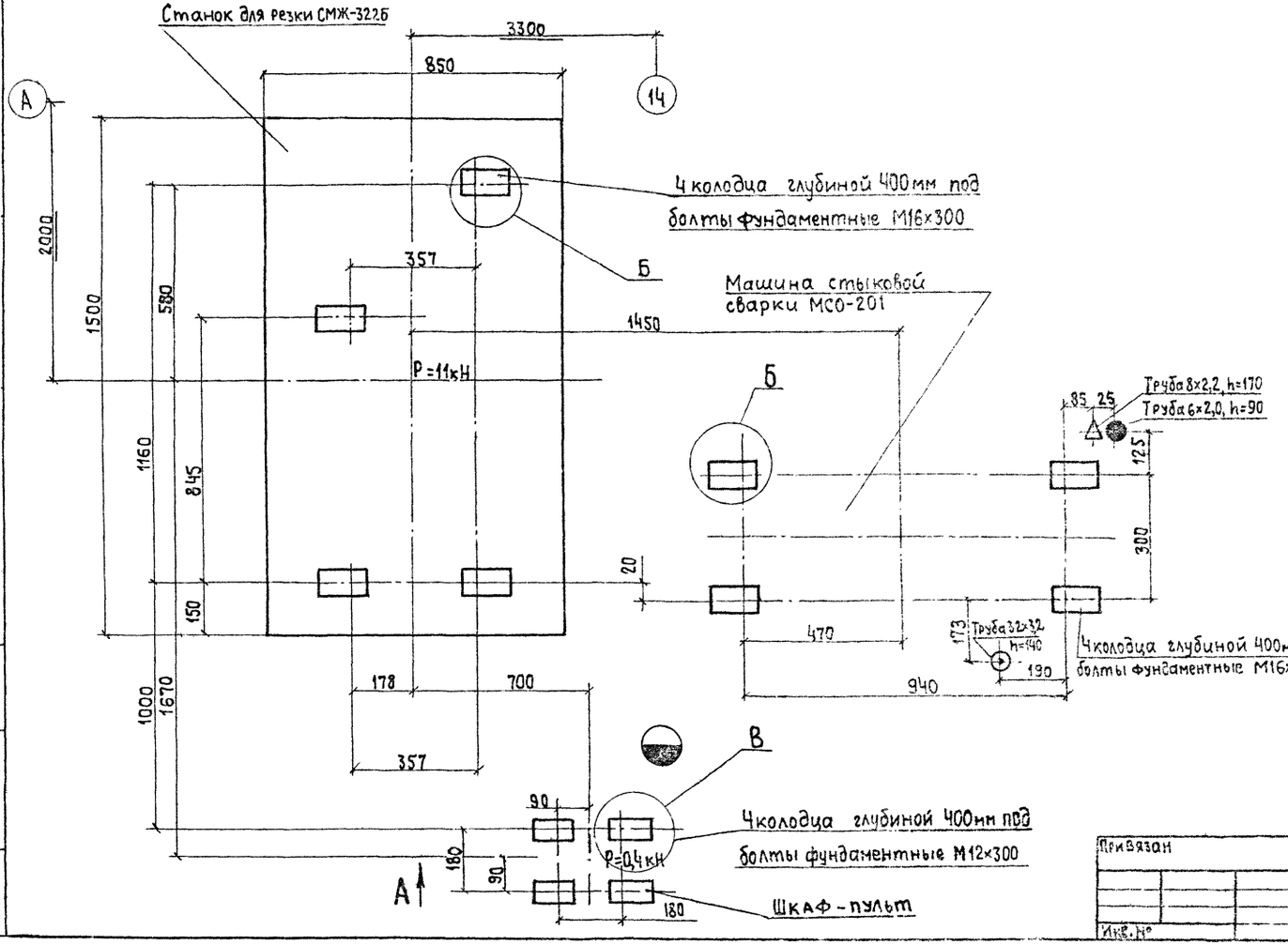

1. Трубы по ГОСТ 3262-75
2. Лист читать совместно с листами 1,23

Гл.инж.пр.	Готлиб		
Нач.отд	Варганов		
Гл.технол	Заневская		03.91
Зав.гр.	Побежимов		
Техник1к	Воеводина		
Проверил	Заневская		
Н.контр	Абраменка		

Привязан

Инв.№

Инв.№подл. | Подп. и дата | Взам.инв.№

409-13-025.90-ТХ

Арматурный цех со складом металла предприятия КПД мощностью 90тыс.кв.м общей площади в год

Стадия	Лист	Листов
РП	27	

Задание на проектирование фундаментов под СМЖ 322Б и МСО-201

Гипростроммаш Москва

25038-02 30

Формат А2

Альбом 2

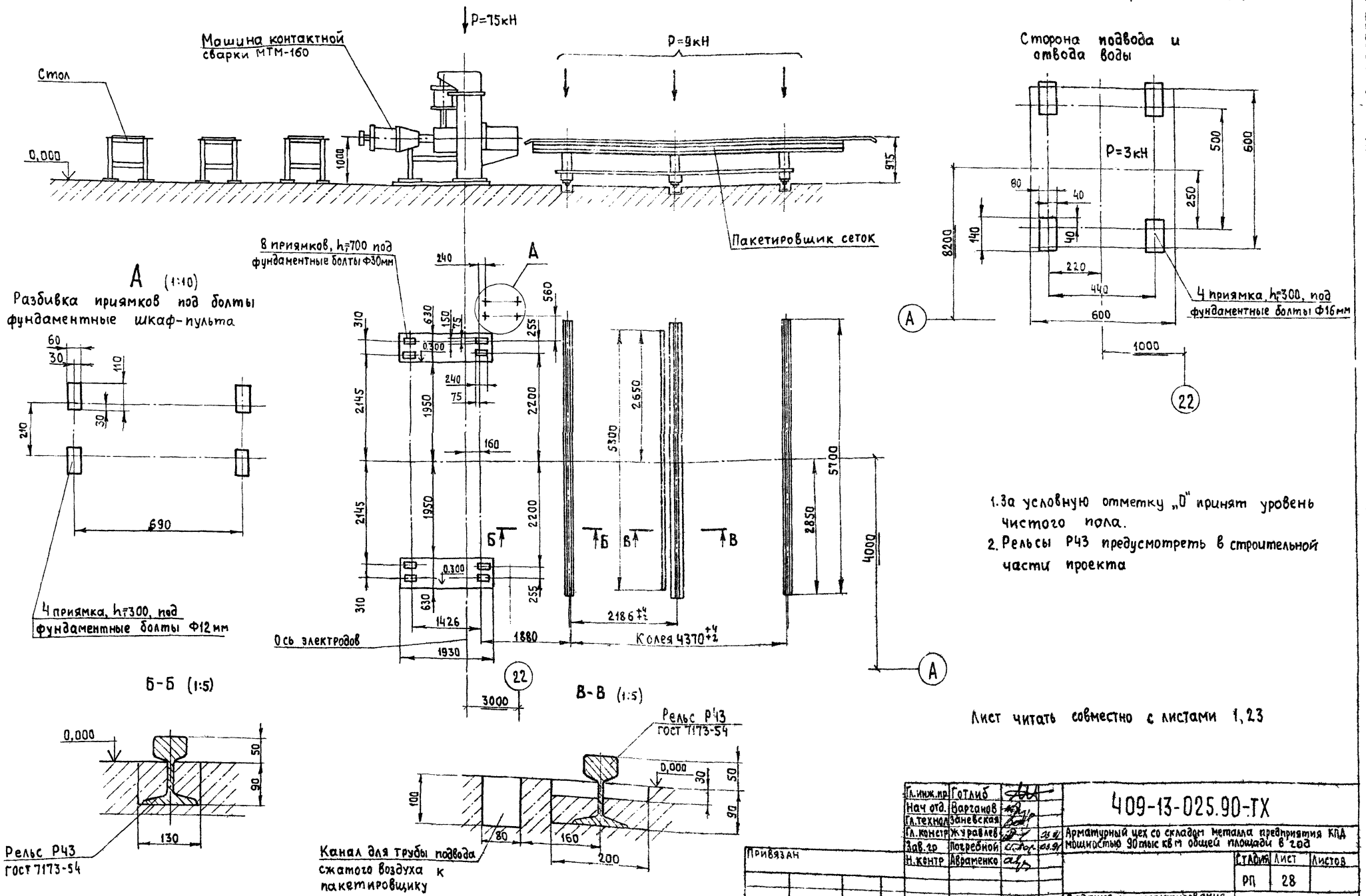

1. За условную отметку „0" принят уровень чистого пола.
2. Рельсы Р43 предусмотреть в строительной части проекта

Лист читать совместно с листами 1, 23

Гл.инж.пр.	Готлиб		409-13-025.90-ТХ
Нач отд.	Варганов		
Гл.технол.	Заневская		Арматурный цех со складом металла предприятия КПД мощностью 90 тыс кв м общей площади в год
Гл.констр.	Журавлев		
Зав.гр.	Погребной		
Н.контр.	Авраменко		

Стадия	Лист	Листов
РП	28	

Задание на проектирование фундаментов комплекса оборудования для изготовления сеток шириной до 3800 мм — ш 3549/13

Гипростроммаш Москва

Привязан

Инв. №

Инв. № подл. | Подп. и дата | Взам. инв. №

25038-02 31

Формат А2

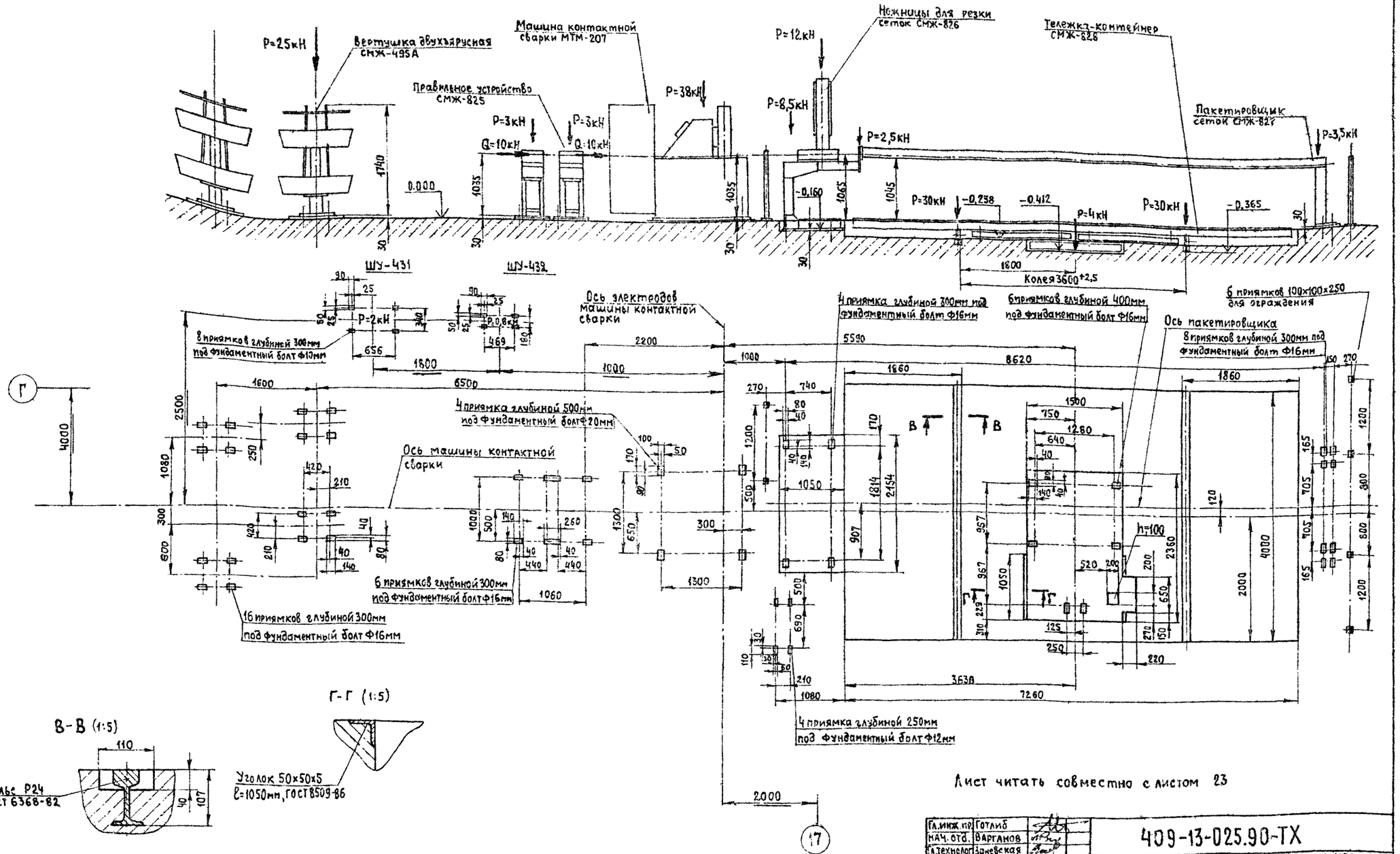

Лист читать совместно с листом 23

1. За условную отм. „0" принят уровень чистого пола
2. Рельсы Р24 предусмотреть в строительной части проекта.

Гл. инж. пр.	Готлиб		409-13-025.90-ТХ
Нач. отд.	Варганов		Арматурный цех со складом металла предприятия КПД мощностью 30 тыс. квм общей площади в год
Гл. технолог	Заневская		
Гл. констр.	Журавлев		
Зав. гр.	Погребной		
Н. контр.	Авраменко		Стадия: РП; Лист: 29; Листов:
Привязан:			Задание на проектирование фундаментов комплекса оборудования для изготовления сеток шириной до 800мм ш. 7728Е/5
Инв. №			Гипростроммаш Москва

25038-02 32 Формат А2

Инв. № подл. | Подп. и дата | Взам. инв. №

Альбом 2

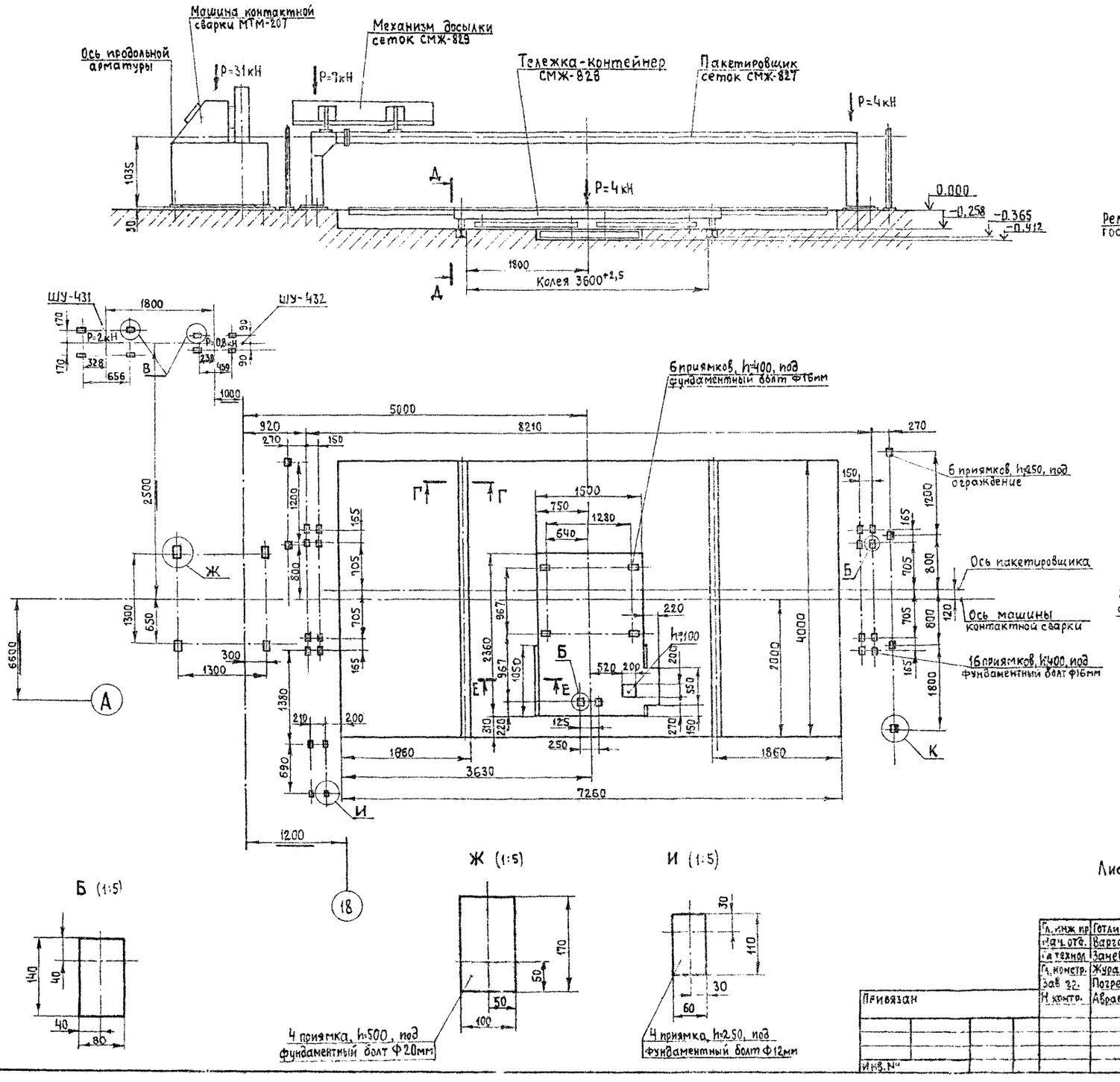

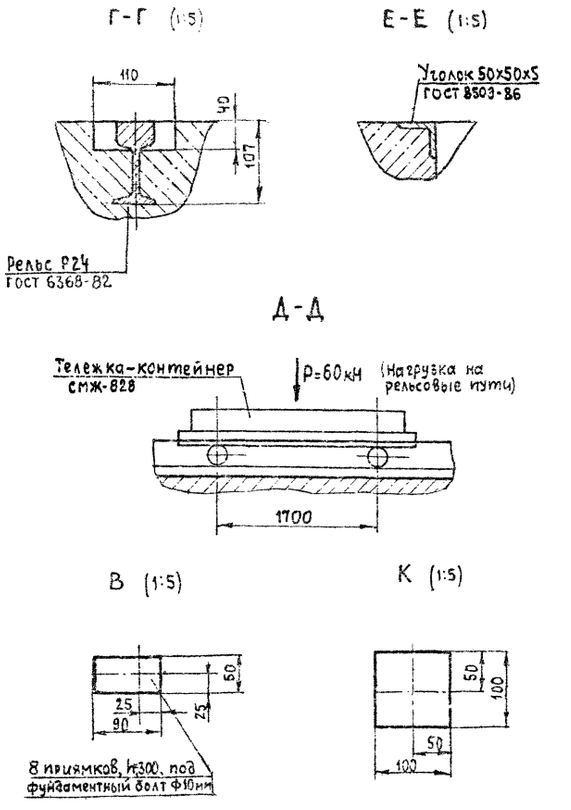

1. За условную отм. „0" принят уровень чистого пола
2. Рельсы Р24 предусмотреть в строительной части проекта.

Лист читать совместно с листами 1,23

Гл. инж. пр.	Готлиб		409-13-025.90-ТХ
Нач. отд.	Варганов		
Гл. технол.	Заневская		Арматурный цех со складом металла предприятия КПД мощностью 90 тыс кв м общей площади в год
Гл. констр.	Журавлев		
Зав. гр.	Погребной		
Н. контр.	Авраменко		Стадия: РП; Лист: 30; Листов:
Привязан			Задание на проектирование фундаментов комплекса оборудования для изготовления сеток шириной до 600мм ш 77265/6
Инв. №			Гипростроммаш Москва

25038-02 33

Формат А2

Инв. № подл. | Подп. и дата | Взам. инв. №

Альбом2

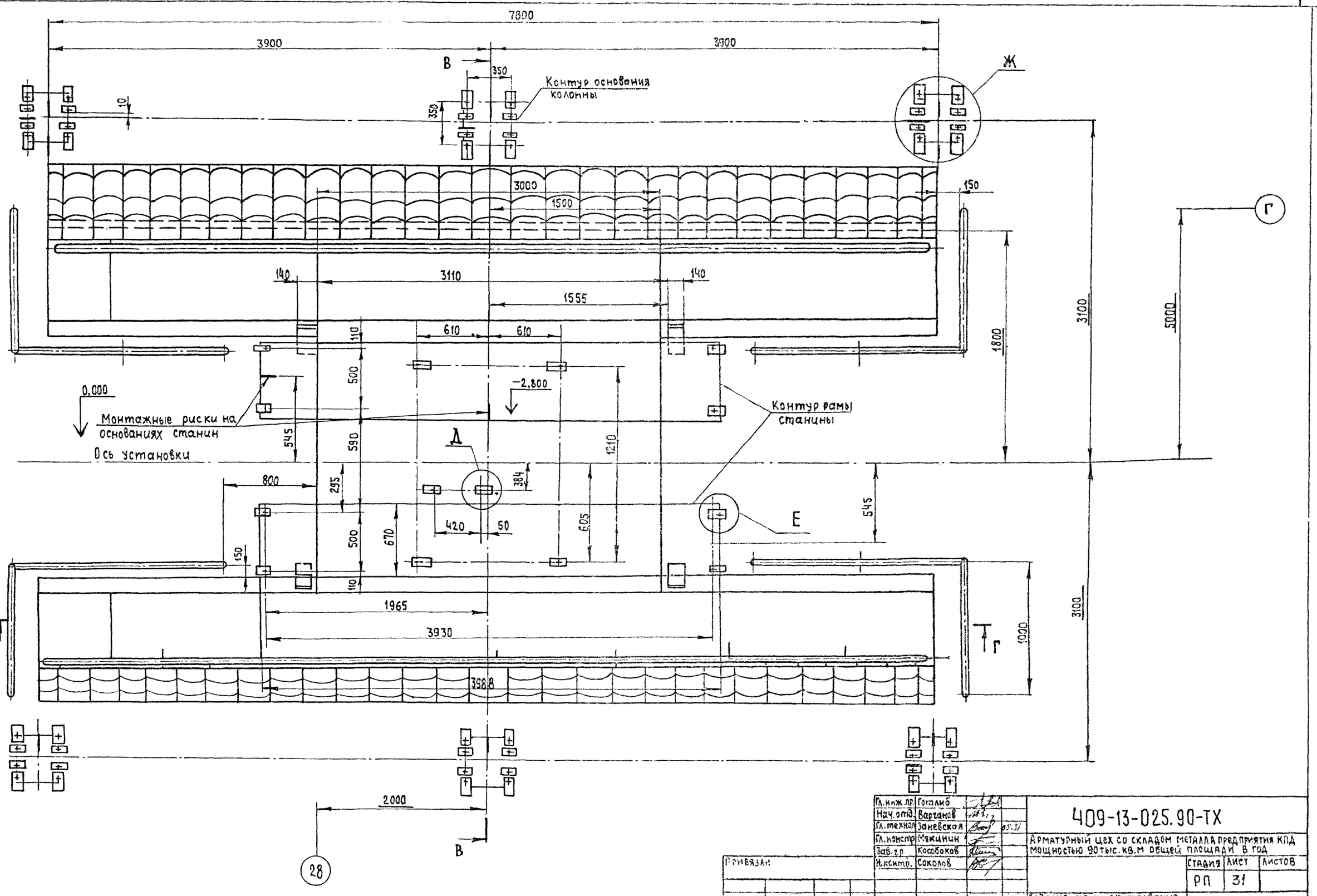

Взам.инв.№

Подп. и дата

Инв.№подл.

Лист читать совместно с листами 23,32,33

Гл.инж.пр.	Готлиб		
Нач.отд.	Вартанов		
Гл.технол.	Заневская		03.21
Гл.констр.	Мякинин		
Зав.гр.	Кособоков		
Н.контр.	Соколов		

Привязан

Инв.№

409-13-025.90-ТХ

Арматурный цех со складом металла предприятия КПД мощностью 90 тыс.кв.м общей площади в год

Стадия	Лист	Листов
РП	31	

Рабочие на корректирование фундамента под установку для сборки арматурных каркасов СМЖ-2866 (начало)

Гипростроммаш Москва

25038-02 34

Формат А2

В-В

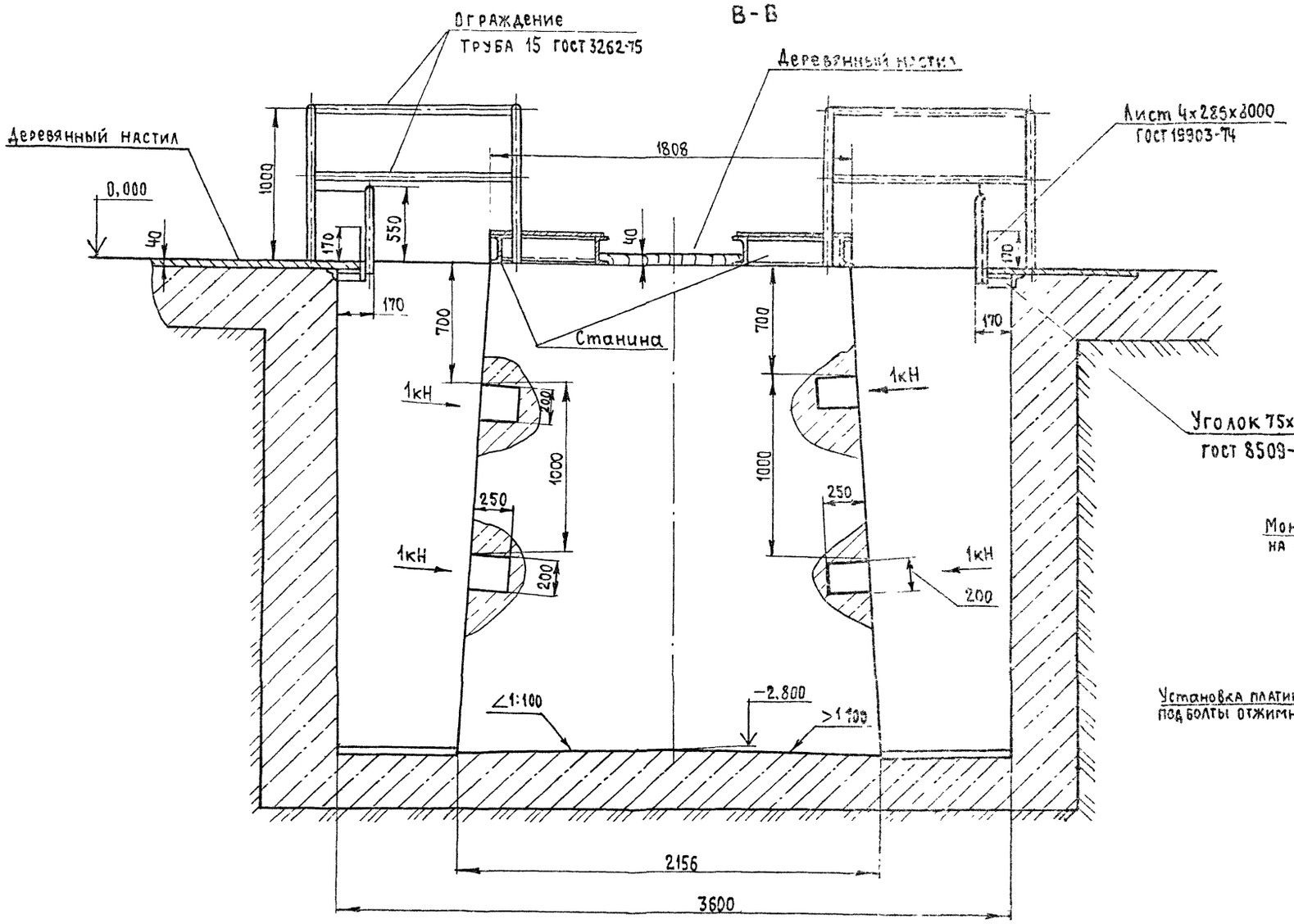

Шкаф аппаратный

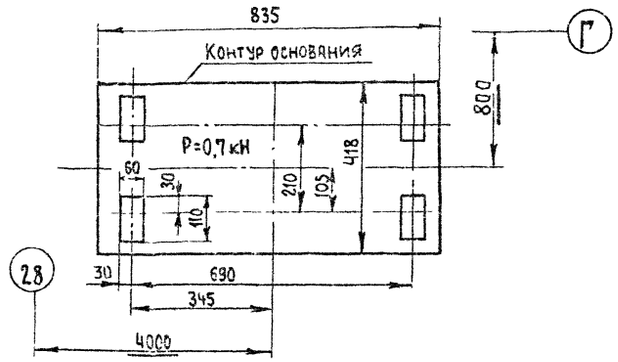

Ж (1:10)

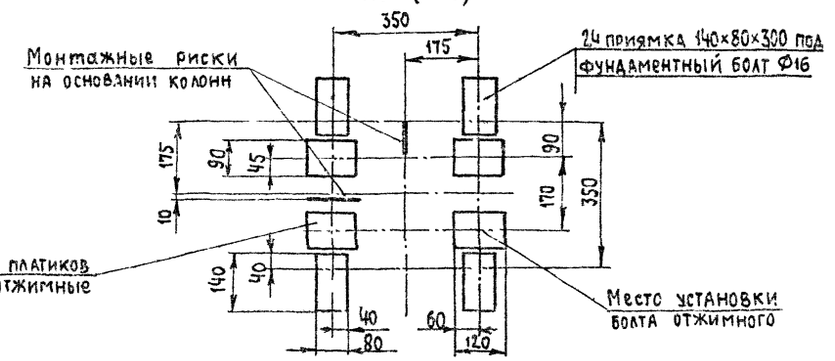

1. Приямок гидроизолировать от грунтовых вод.
2. Лист читать совместно с листами 31,33

Гл. инж. пр.	Готлиб			409-13-025.90-ТХ	
Нач. отд.	Варганов				
Гл. технол.	Заневская		05.91	Арматурный цех со складом металла предприятия КПД мощностью 90 тыс кв м общей площади в год	
Гл. констр.	Мякинин				
Зав. ср.	Кособоков				Стадия: РП; Лист: 32; Листов:
Н. контр.	Авраменко				
Привязан				Задание на проектирование фундамента под установку для сварки арматурных каркасов СМЖ-2866 (продолжение)	Гипростроммаш Москва
Инв. №					

Инв. № подл. | Подп. и дата | Взам. инв. №

Альбом 2

Схема нагрузки на станину

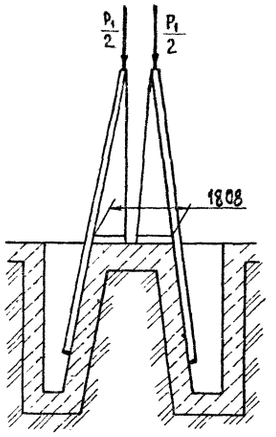

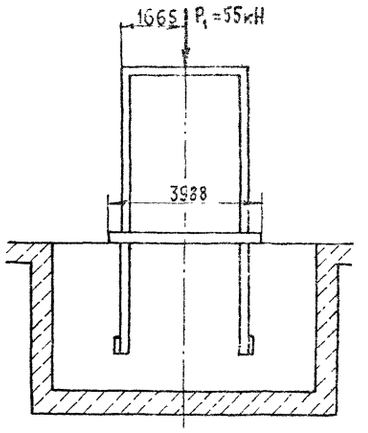

Схема нагрузки на монорельс

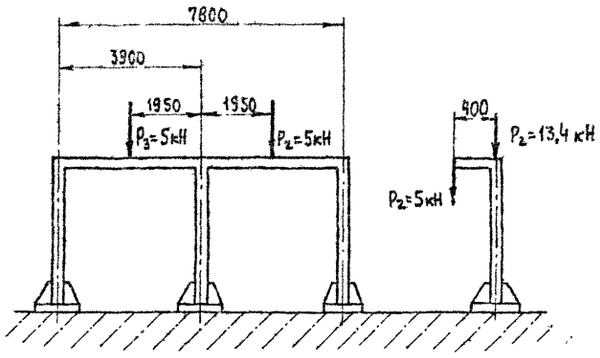

Г-Г (1:50)

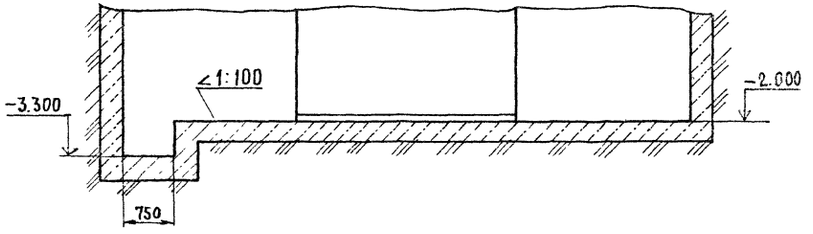

Д (1:4)

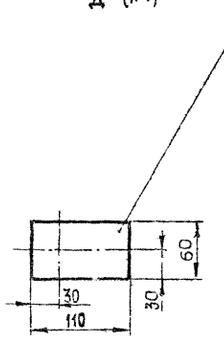

Е (1:4)

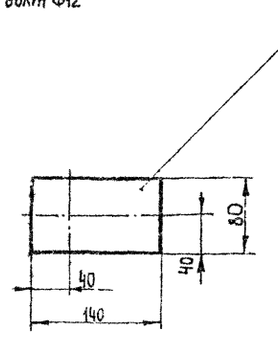

Лист читать совместно с листами 31,32

Гл.инж.пр	Готлиб		
Нач.отд.	Варганов		05.91
Гл.технол.	Заневская		
Гл.констр	Мякинин		
Зав.гр.	Кособоков		
Н.Контр	Абраменко		

Привязан

Инв.№

409-13-025.90-ТХ

Арматурный цех со складом металла предприятия КПД мощностью 90тыс.кВм общей площади в год

Стадия	Лист	Листов
РП	33	

Задание на проектирование фундамента под установку для сварки арматурных каркасов СМЖ-286Б (окончание)

Гипростроммаш Москва

25038-02 36

Формат А2

Инв.№подл. | Подп. и дата | Взам. инв.№

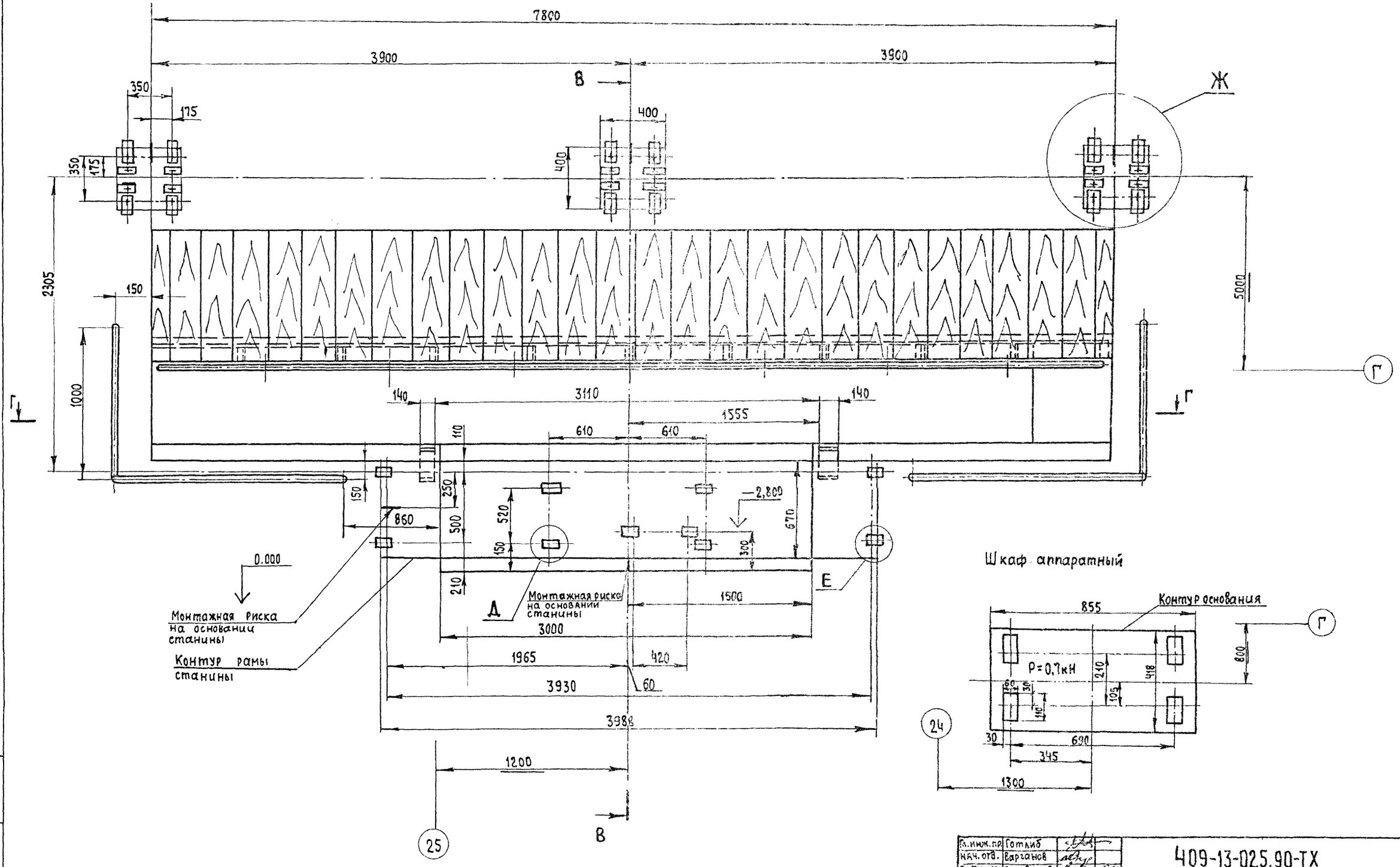

Лист читать совместно с листами 23,35,36

Гл.инж.пр.	Готлиб		
Нач.отд.	Варганов		
Гл.технол.	Заневская		05.91
Гл.констр.	Мякинин		
Зав.гр.	Кособоков		
Н.контр.	Соколов		

409-13-025.90-ТХ

Арматурный цех со складом металла предприятия КПД мощностью 90 тыс.кв.м общей площади в год

Стадия	Лист	Листов
РП	34	

Задание на проектирование фундамента под установку для сварки арматурных каркасов СМЖ-568 (начало)

Гипростроммаш Москва

ПРИВЯЗАН

Инв.№

Инв.№ подл. | Подп. и дата | Взам. инв.№

25038-02 37 Формат

Альбом 2

В-В

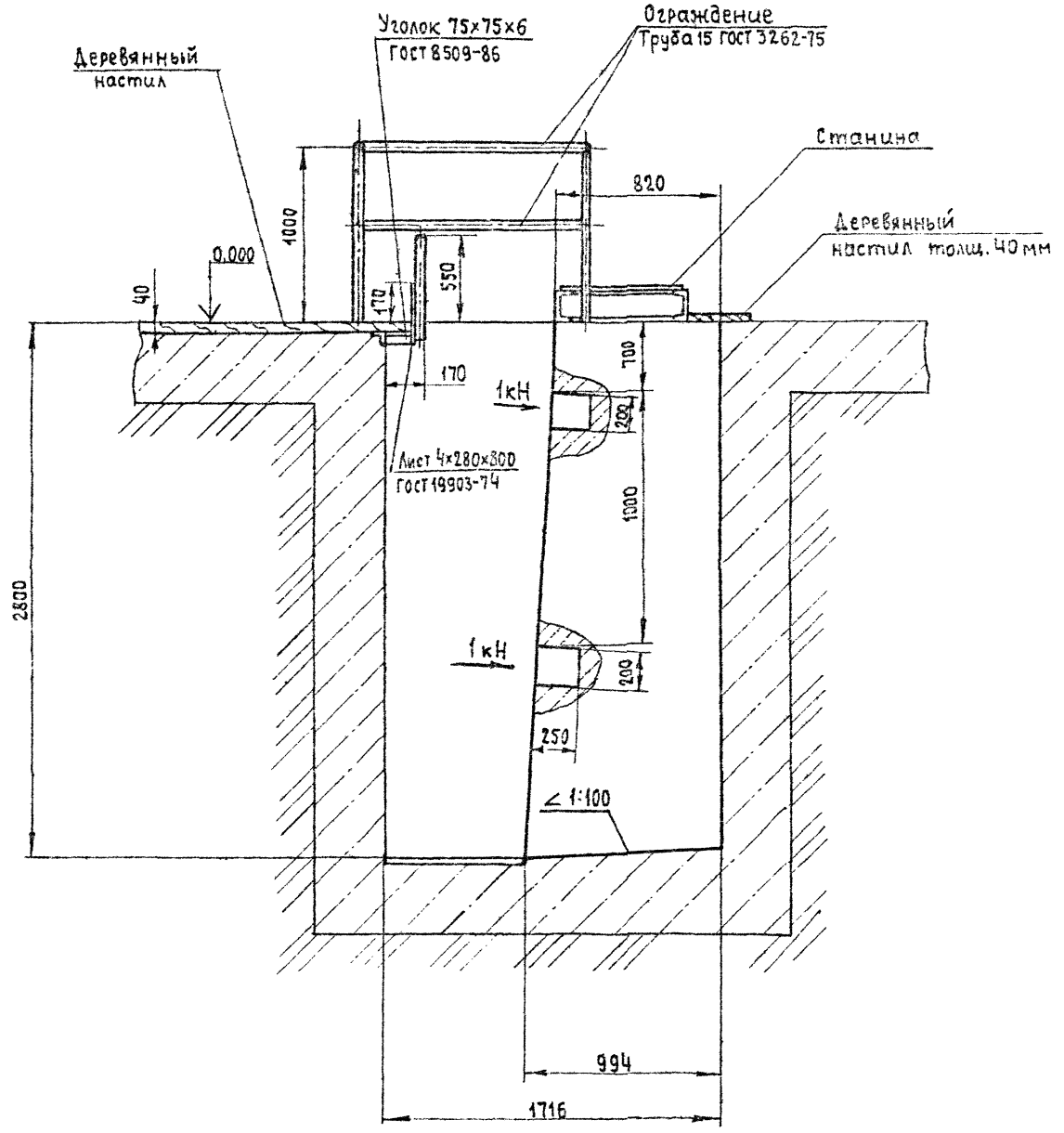

Ж (1:5)

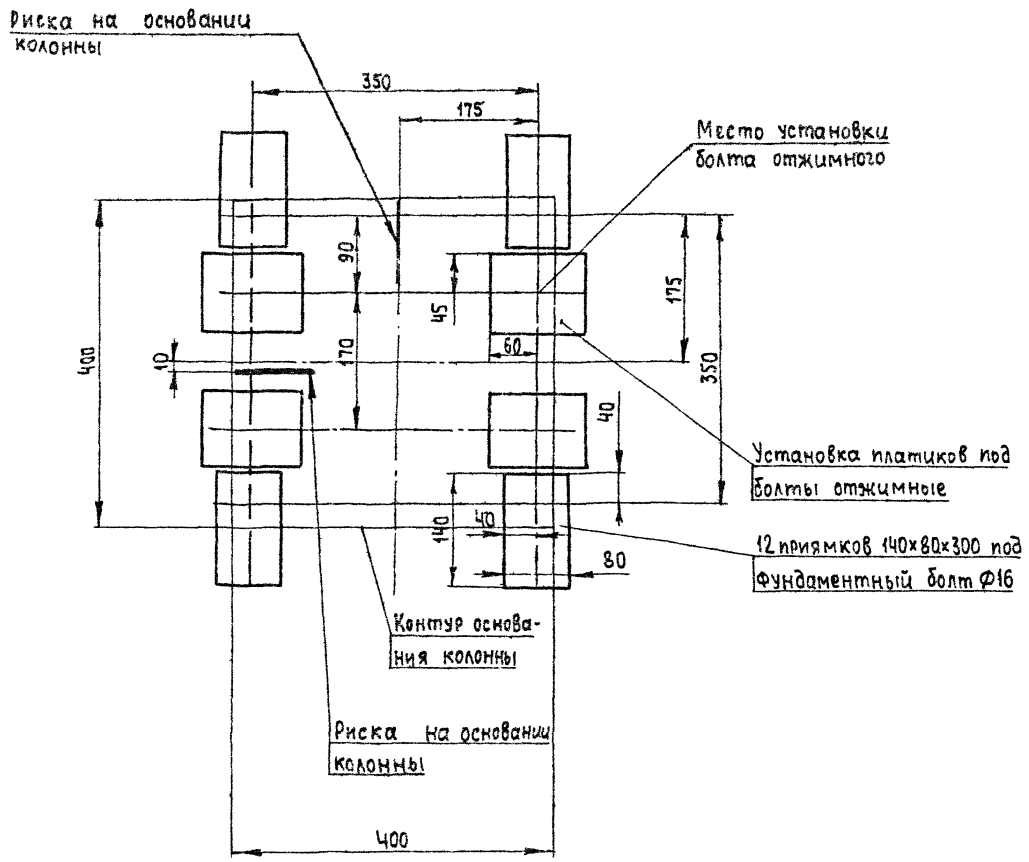

1. Приямок гидроизолировать от грунтовых вод
2. Лист читать совместно с листами 34,36

Гл. инж. пр.	Готлиб		
Нач. отд.	Варганов		
Гл. технол.	Заневская		05.91
Гл. констр.	Мякинин		
Зав. гр.	Кособоков		
Н. контр.	Соколов		

409-13-025.90-ТХ

Арматурный цех со складом металла предприятия КПД мощностью 90 тыс. кв.м общей площади в год

Стадия	Лист	Листов
РП	35	

Задание на проектирование фундамента под установку для сборки арматурных каркасов СМЖ-56В (продолжение)

ГИПРОСТРОММАШ Москва

Привязан:

Инв. №

Инв. № подл. | Подп. и дата | Взам. инв. №

25039-02 36 Формат А2

Альбом 2

Схема нагрузки на станину

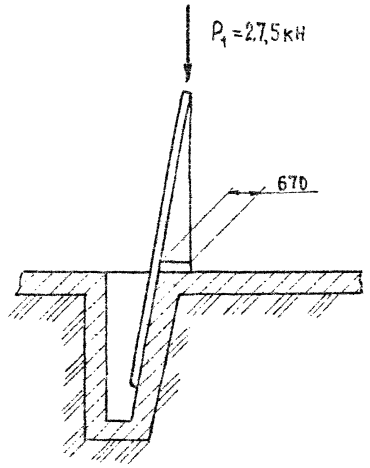

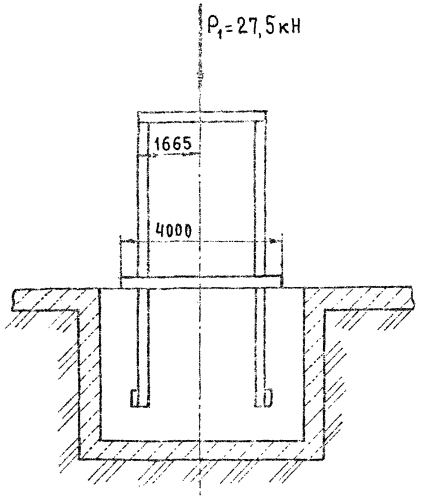

Схема нагрузки на монорельс

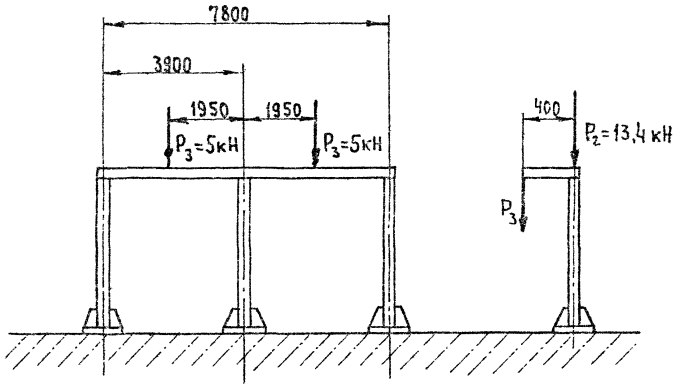

Г- Г (1:50)

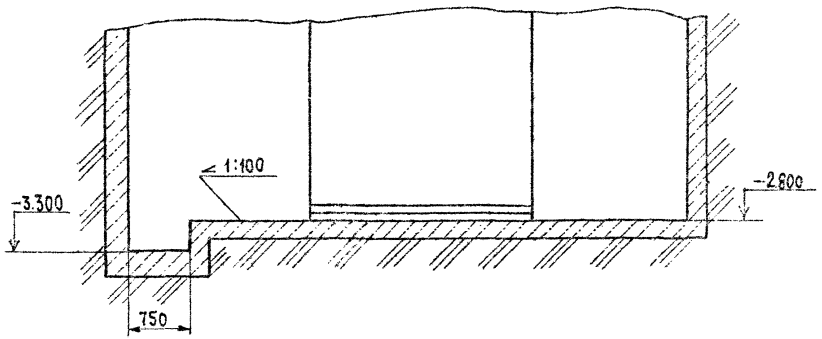

Е (1:4)

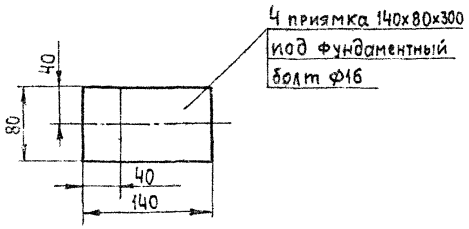

Д (1:4)

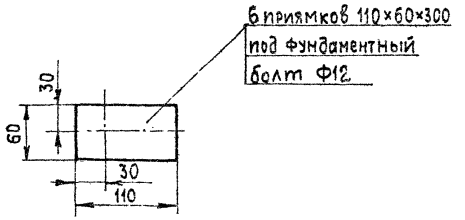

Лист читать совместно с листами 34,35

Гл.инж пр	Готлиб			409-13-025.90-ТХ	
Нач отд	Варганов				
Гл.техн.	Занёвская		05.91	Арматурный цех со складом металла предприятия КПД мощностью 90 тыс.кв.м общей площади в год	
Гл констр	Мякинин				
Зав.гр.	Кособоков				
Н контр	Абраменко				Стадия: РП; Лист: 36; Листов:
Привязан				Задание на проектирование фундамента под установку для сварки арматурных каркасов СМЖ-566 (окончание)	Гипростроммаш Москва
Инв.№					

Инв.№ подл. | Подп. и дата | Взам. инв.№

25028-02 39

Формат А2

Альбом 2

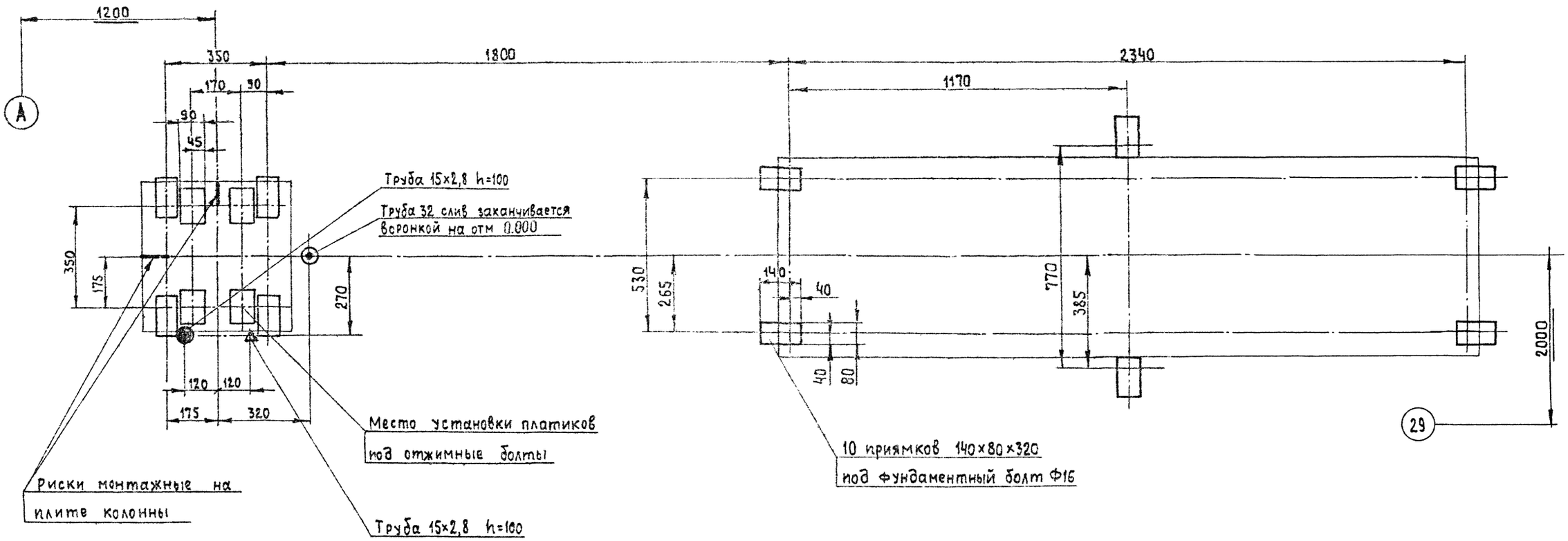

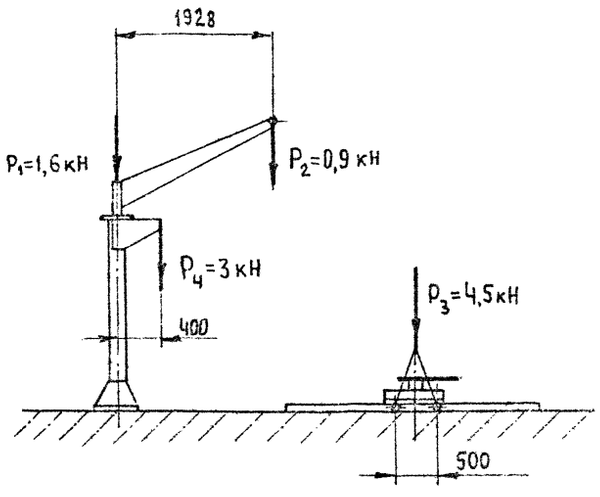

1. Трубы по ГОСТ 3262-75
2. Лист читать совместно с листом 23

Гл. инж. пр.	Готлиб		
Нач отд.	Варганов		
Гл. технол.	Заневская		05.91
Гл. констр.	Мякинин		
Зав гр.	Кособоков		
Н контр.	Евраменко		

Привязан

409-13-025.90-ТХ

Арматурный цех со складом металла предприятия КПД мощностью 90 тыс. кв м общей площади в год

Стадия	Лист	Листов
РП	37	

Задание на проектирование фундамента под установку для сварки арматурных каркасов СМЖ-54В

ГИПРОСТРОММАШ Москва

Инв. № подл. | Подп. и дата | Взам. инв. №

25038-02 40 Формат А2

Альбом 2

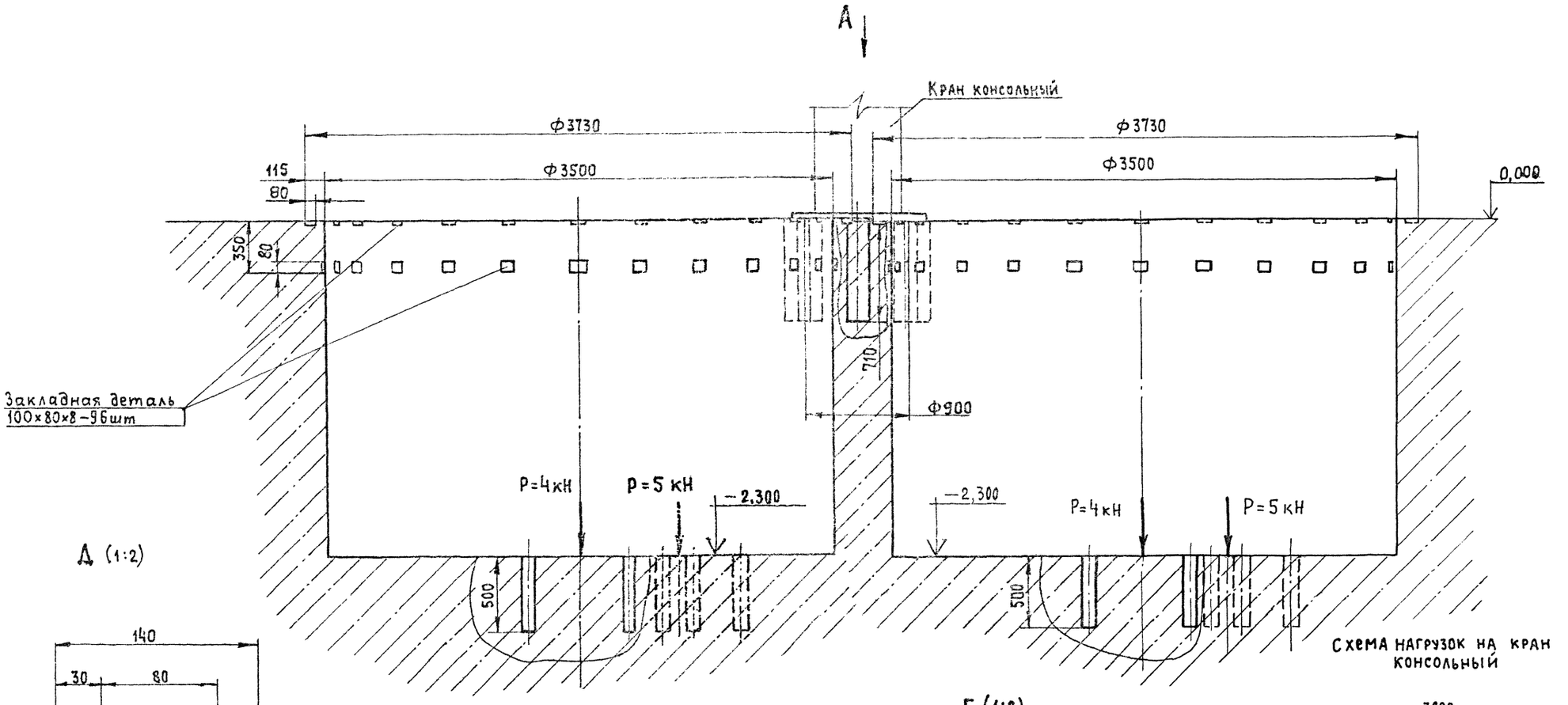

Схема нагрузок на кран консольный

Д (1:2)

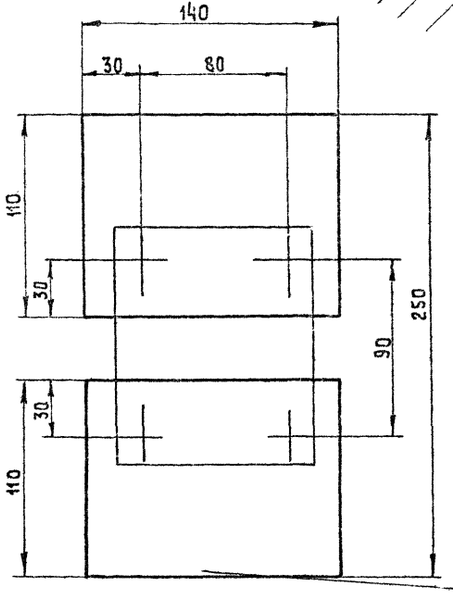

В (1:5)

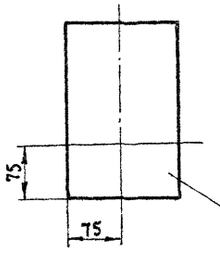

Б (1:2)

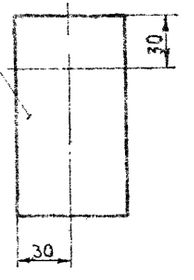

Г (1:2)

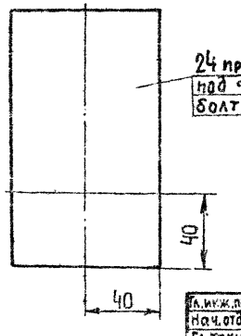

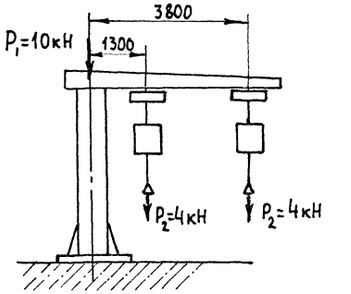

Лист читать совместно с листами 23, 39

Гл.инж.пр.	Готлиб		409-13-025.90-ТХ
Нач.отд	Варганов		Арматурный цех со складом металла предприятия КПД мощностью 90тыс.кв.м общей площади в год
Гл.техн.	Заневская		Стадия: РП; Лист: 38; Листов:
Гл.констр	Марзинов		
Зав.гр.	Максин		
Н.контр.	Авраменко		Задание на проектирование фундамента под установку универсальную для сборки каркасов сантехкабин и шахт лифтов ин.3546/1 (Начало)

Гипростроммаш Москва

Привязан:

Инв. №

Инв. № подл. | Подп. и дата | Взам. инв. №

Альбом 2

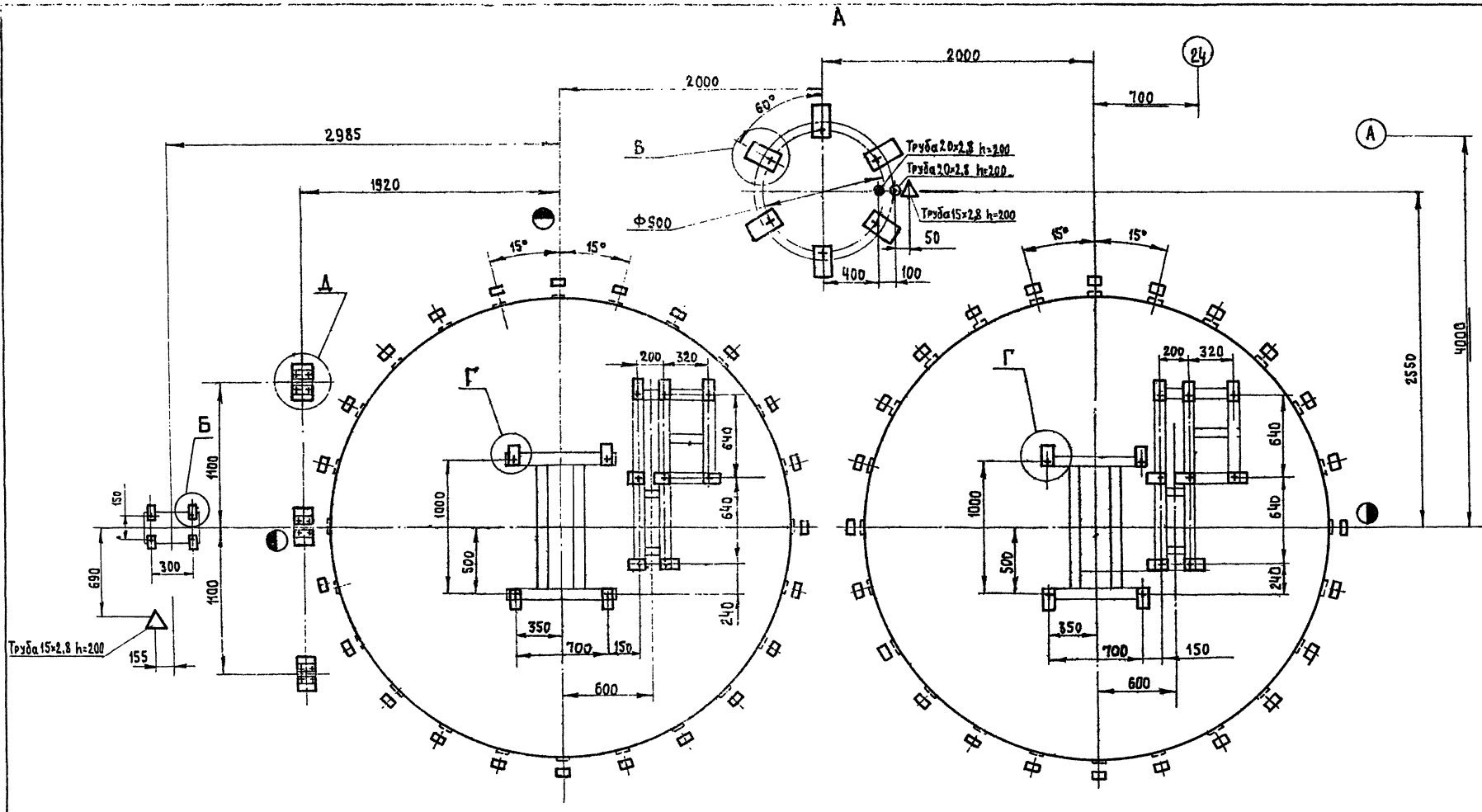

Лист читать совместно с листами 23,38

1. Размеры для справок
2. За условную отм. „0" принять уровень чистого пола.
3. Трубопровод слива воды должен иметь приемную воронку, расположенную на отм. „0"
4. Трубы по ГОСТ 3262-75.

Гл. инж. пр.	Готдиб			409-13-025.90-ТХ	
Нач. отд.	Вартанов			Арматурный цех со складом металла предприятия КПД мощностью 90 тыс. кВт общей площади 8 тыс.	
Гл. техн.	Заневская				
Гл. конст.	Марзинов				
Зав. гр.	Максин				
Н. контр.	Абраменко			Стадия	Лист	Листов
				РП	39	39
Привязан:				Задание на проектирование фундамента под установку универсальную для сборки каркасов сантехкабин и шахт лифтов ш. 3546/1 (окончание)	Гипростроммаш Москва

Инв. № подл. | Подп. и дата | Взам. инв. №

Инв. № подл.

25038-02

Формат А2

gost.e-ecolog.ru