ТИПОВЫЕ МАТЕРИАЛЫ ДЛЯ ПРОЕКТИРОВАНИЯ

904-02-29.86

АВТОМАТИЗАЦИЯ, УПРАВЛЕНИЕ И СИЛОВОЕ ЭЛЕКТРООБОРУДОВАНИЕ ПРИТОЧНЫХ ВЕНТИЛЯЦИОННЫХ КАМЕР С ЭЛЕКТРОДВИГАТЕЛЯМИ НА НАПРЯЖЕНИЕ 660В

АВТОМАТИЗАЦИЯ

АЛЬБОМ XXIV

ПРИТОЧНАЯ ВЕНТИЛЯЦИОННАЯ КАМЕРА РЕЦИРКУЛЯЦИОННАЯ
С ВОЗДУХОНАГРЕВАТЕЛЕМ,
ДВУМЯ КЛАПАНАМИ РЕЦИРКУЛЯЦИОННОГО ВОЗДУХА
И СЕКЦИЕЙ ОРОШЕНИЯ,
ПЕРЕКЛЮЧАЕМАЯ НА РЕЖИМ ДЕЖУРНОГО ОТОПЛЕНИЯ
ЭЛЕКТРИЧЕСКАЯ СИСТЕМА РЕГУЛИРОВАНИЯ

gost.e-ecolog.ru

КФ ЦИТП инв. № 21761-25

ТИПОВЫЕ МАТЕРИАЛЫ ДЛЯ ПРОЕКТИРОВАНИЯ

904-02-29.86

АВТОМАТИЗАЦИЯ, УПРАВЛЕНИЕ И СИЛОВОЕ ЭЛЕКТРООБОРУДОВАНИЕ ПРИТОЧНЫХ ВЕНТИЛЯЦИОННЫХ КАМЕР С ЭЛЕКТРОДВИГАТЕЛЯМИ НА НАПРЯЖЕНИЕ 660 В

АВТОМАТИЗАЦИЯ

АЛЬБОМ XXIV

ПРИТОЧНАЯ ВЕНТИЛЯЦИОННАЯ КАМЕРА РЕЦИРКУЛЯЦИОННАЯ
С ВОЗДУХОНАГРЕВАТЕЛЕМ,
ДВУМЯ КЛАПАНАМИ РЕЦИРКУЛЯЦИОННОГО ВОЗДУХА
И СЕКЦИЕЙ ОРОШЕНИЯ,
ПЕРЕКЛЮЧАЕМАЯ НА РЕЖИМ ДЕЖУРНОГО ОТОПЛЕНИЯ

ЭЛЕКТРИЧЕСКАЯ СИСТЕМА РЕГУЛИРОВАНИЯ

РАЗРАБОТАНЫ
ГОСУДАРСТВЕННЫМ ПРОЕКТНЫМ ИНСТИТУТОМ
САНТЕХПРОЕКТ
ГЛАВНЫЙ ИНЖЕНЕР ИНСТИТУТА Ю.Шиллер
ГЛАВНЫЙ ИНЖЕНЕР ПРОЕКТА В.И. Фингер

УТВЕРЖДЕНЫ
И ВВЕДЕНЫ В ДЕЙСТВИЕ
МИНМОНТАЖСПЕЦСТРОЕМ СССР
ПРОТОКОЛ ОТ 15.09 1986г.

кф Цитп инв. № 21761-25

Ведомость ссылочных и примененных документов

Обозначение	Наименование	Примечание
ОСТ 36.13-76	Щиты и пульты систем автоматизации технологических процессов. Общие технические условия.	
ГОСТ 21.404-85	Автоматизация технологических процессов. Обозначения условные приборов и средств автоматизации в схемах.	
ГОСТ 2710-81	ЕСКД. Обозначения буквенно-цифровые в электрических схемах.	
ГОСТ 2.721-74	ЕСКД. Обозначения условные графические в схемах. Обозначения общего применения.	
ГОСТ 2.728-74	ЕСКД. Обозначения условные графические в схемах. Резисторы, конденсаторы.	
ГОСТ 2.755-74	ЕСКД. Обозначения условные графические в схемах. Устройства коммутационные и контактные соединения.	
ГОСТ 2.780-68	ЕСКД. Обозначения условные графические. Элементы гидравлических и пневматических сетей	
ГОСТ 2.782-68	ЕСКД. Обозначения условные графические. Насосы и двигатели гидравлические и пневматические	

Ведомость чертежей альбома

Лист	Наименование	Примечание
1	Ведомости ссылочных и примененных документов и чертежей	
2	Схема автоматизации	
3...9	Схема электрическая принципиальная регулирования	
10...14	Щит регулирования Щ 3.6 Общий вид	
15...19	Щит регулирования Щ 3.6 Таблица соединений	
20...23	Щит регулирования Щ 3.6 Таблица подключения	
24	Схема подключения внешних проводок	

21761-25 2

Привязан:

Инв. №

ГИП	Фингер		08.86
Н. контр.	Евтеева		08.86
Нач. отд.	Романов		07.86
Гл. спец.	Рубчинский		08.86
Рук. гр.	Мендзержецкая		08.86
Ст. техн.	Печникова		08.86

904-02-29.86

Автоматизация приточных камер

Стадия	Лист	Листов
Р	1	24

Ведомости ссылочных и примененных документов и чертежей

САНТЕХПРОЕКТ

Инв. № подл. | Подпись и дата | Взам. инв. №

Копировал:

Формат: А3

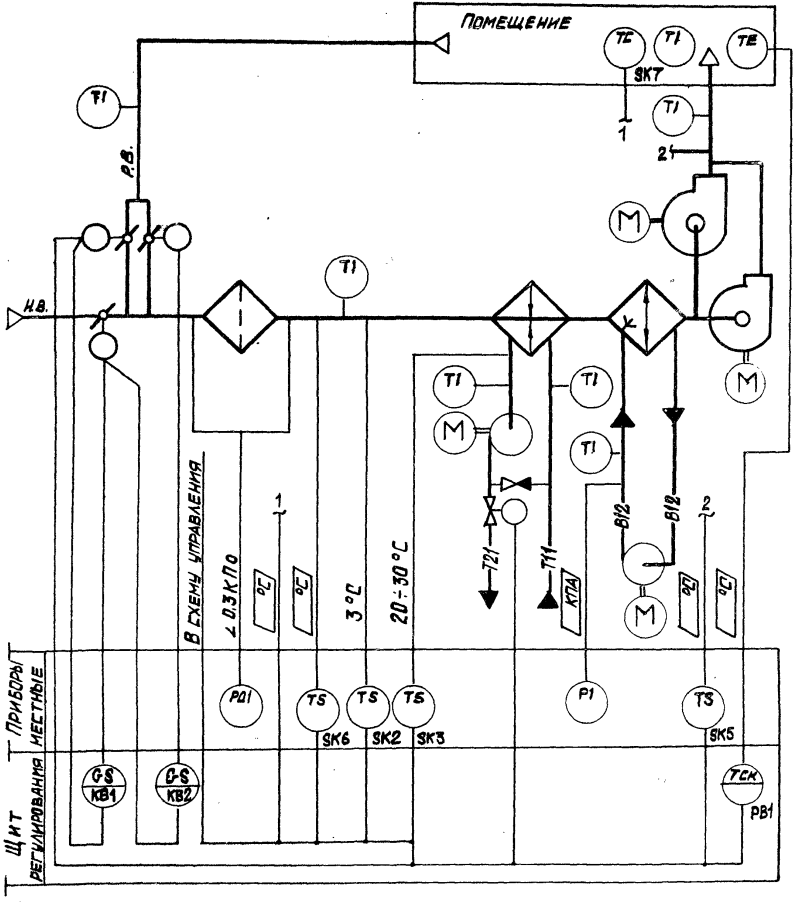

Предусматривается:

Работа системы в двух режимах:

I Рабочий режим:

1. Регулирование температуры воздуха в помещении изменением:
   количества наружного и рециркуляционного воздуха, поступающего в приточную систему;
   теплопроизводительности воздухонагревателя;
2. Ограничение по минимуму температуры приточного воздуха;
3. Автоматический прогрев воздухонагревателя перед включением приточного вентилятора;
4. Автоматическое подключение системы регулирования при включении приточного вентилятора;
5. Защита воздухонагревателя от замерзания;
6. Установка датчика температуры для автоматического включения насоса секции орошения;
7. Синхронизация работы воздушных клапанов и последовательная с ними работа клапана на теплоносителе.

II Дежурный режим:

Система работает как отопительный агрегат.

1. Исполнительные механизмы поставляются комплектно с воздушными и регулирующими клапанами.
2. Схема выполнена для камер 2ПК40 ÷ 2ПК125А

21761-85 3

Обозначение (№№ + №№) систем	
	Без резервного вентилятора
	С резервным вентилятором

Привязан:

Инв. №

ГИП	Фингер		03.86
Н.контр.	Евтеева		03.86
Нач. отд.	Романов		03.86
Гл. спец.	Рубчинский		03.86
Рук. гр.	Ненизержецкая		03.86
Инж.	Лухавицкая		03.86

904-02-29.86

Автоматизация приточных камер

Стадия	Лист	Листов
Р	2	

Схема автоматизации

САНТЕХПРОЕКТ

Инв. № подл. | Подпись и дата | Взам. инв. №

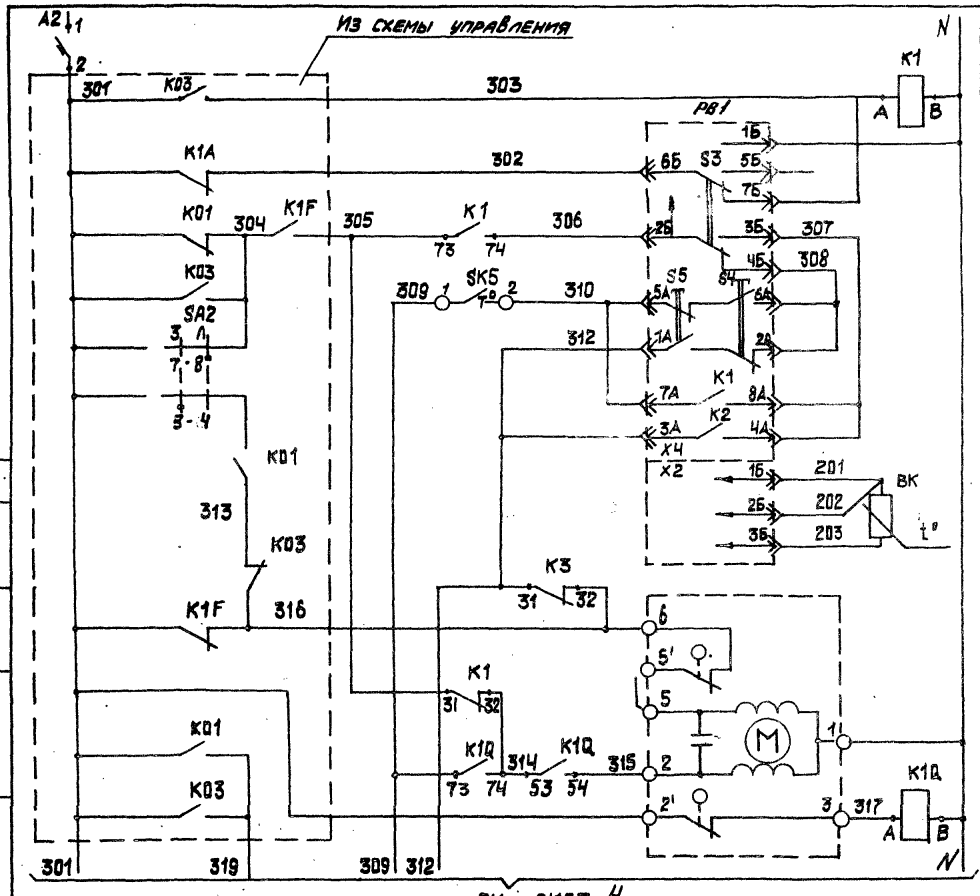

см. лист 4

Питание ~220В	
Реле промежуточное	
Питание прибора	
Избиратель регулирования автоматическое-ручное	
Понизить	Ручное регулирование
Повысить	
Выше нормы	Автоматическое регулирование
Ниже нормы	
Термопреобразователь сопротивления	Регулятор воздуха в температуры помещении
Открытие	Клапан на теплоносителе воздухонагревателя
Закрытие	

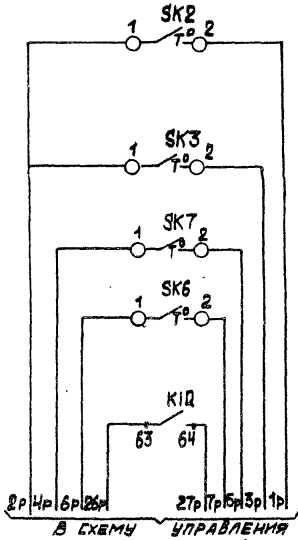

Датчик температуры воздуха перед воздухонагревателем	Защита воздухонагревателя от замерзания.
Датчик температуры обратного теплоносителя	
Датчик температуры воздуха в помещении	
Датчик температуры наружного воздуха	Автоматическое включение насоса секции орошения
Автоматическое включение циркуляционного насоса теплоносителя	

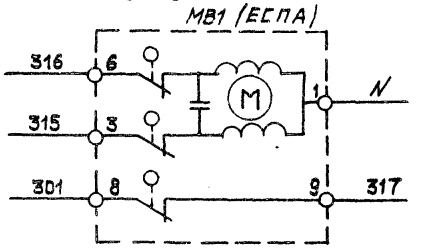

21761-25 4

ГИП	Фингер		08.86
Н. контр.	Евтеева		08.86
Нач. отд.	Романов		08.86
Гл. спец.	Рубчинский		08.86
Рук. гр.	Мендзержецкая		08.86
Инженер	Ляховицкая		08.86

904-02-29.86

Автоматизация приточных камер

Стадия	Лист	Листов
Р	3	

Схема электрическая принципиальная регулирования (начало)

САНТЕХПРОЕКТ

Привязан

Инв. №

Согласовано ГПИ Электропроект

ГИП Мангушев 15.10.86

904-02-29.86 Альбом XXIV

Инв. № подл. | Подпись и дата | Взам. инв. №

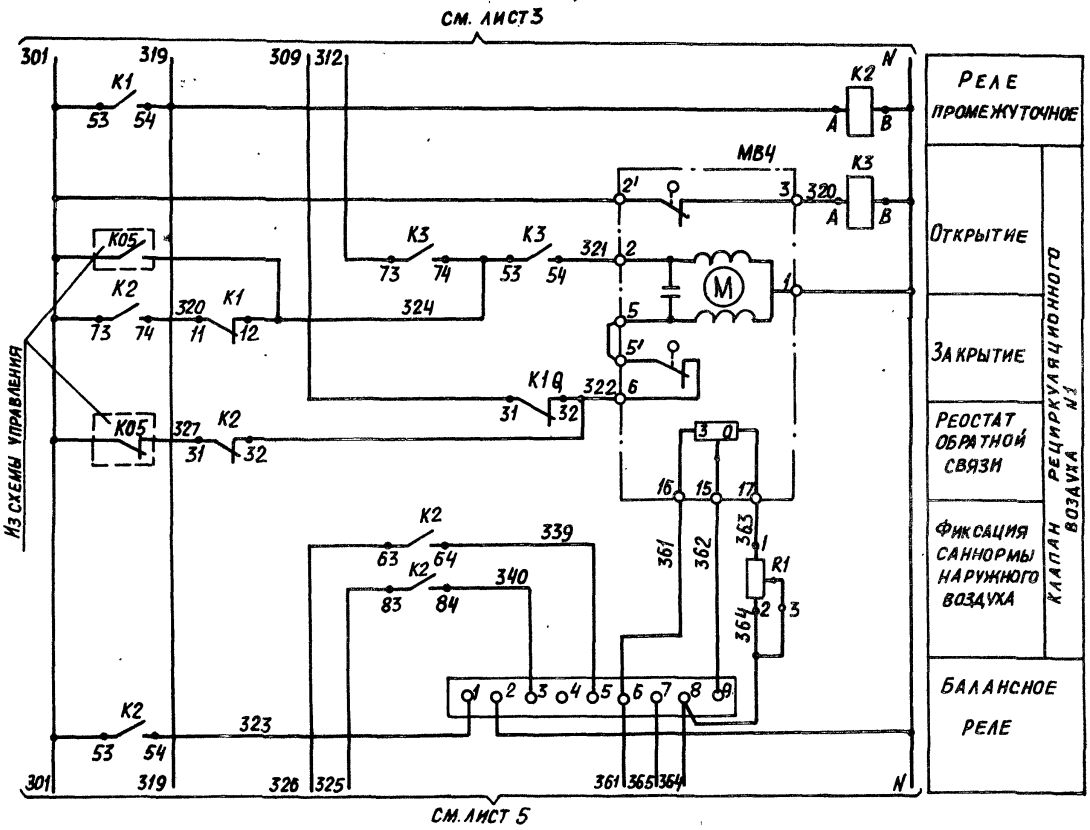

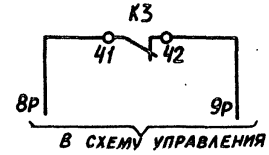

904-02-29.86
Альбом XXIV

Взам. инв. №
Подпись и дата
Инв. № подл.

21761-25 5

ГИП	Фингер		08.86
Н. контр.	Евтеева		08.86
Нач. отд.	Романов		08.86
Гл. спец.	Рубчинский		08.86
Рук. гр.	Мень-Зернецкая		08.86
Инж.	Яковицкая		08.86

Привязан:

Инв. №

904-02-29.86

Автоматизация приточных камер

Стадия	Лист	Листов
Р	4	

Схема электрическая принципиальная регулирования (продолжение)

САНТЕХПРОЕКТ

Формат А3

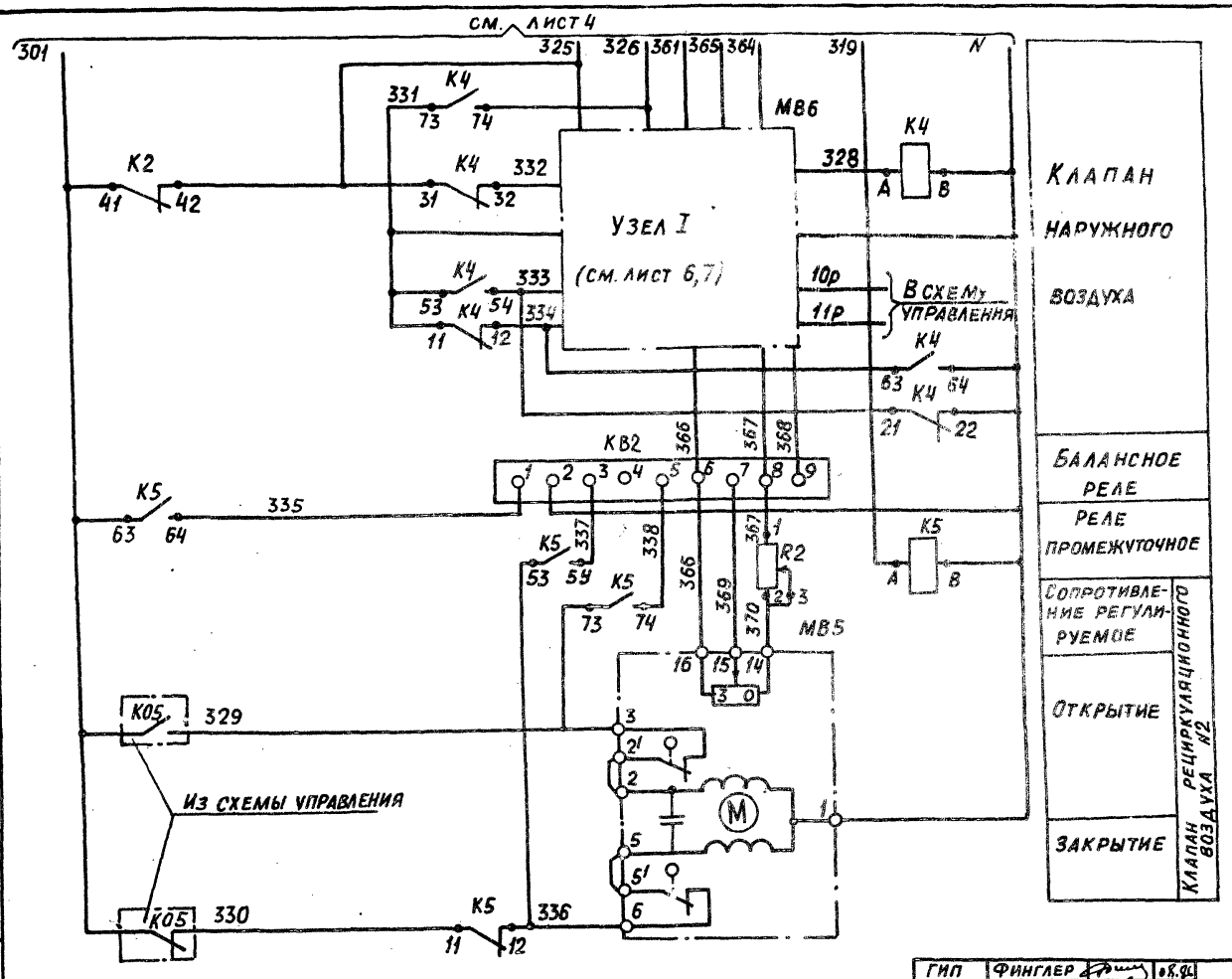

21761-25 6

ГИП	Финглер		08.86
Н.контр.	Евтеева		08.86
Нач. ОТА	Романов		08.86
Гл.спец.	Рубчинский		08.86
Рук. гр.	Меньжерецкая		08.86
Инж.	Ляховицкая		08.86

Привязан:

Инв. №

904-02-29.86

Автоматизация приточных камер

Стадия	Лист	Листов
Р	5	

Схема электрическая принципиальная регулирования (продолжение)

САНТЕХПРОЕКТ

Инв. № подл. | Подпись и дата | Взам. инв. №

МЭО-100

Узел I

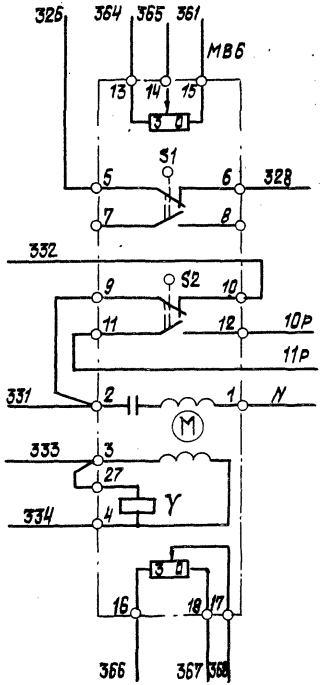

Реостат обратной связи	Клапан наружного воздуха
Открытие	
Закрытие	
Обмотка возбуждения	
Обмотка управления	
Реостат обратной связи	

ЕСПА-02ПВ

Узел I

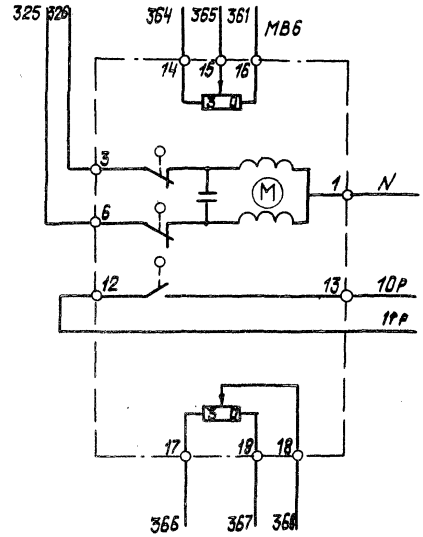

Реостат обратной связи	Клапан наружного воздуха
Открытие	
Закрытие	
Реостат обратной связи	

21761-25

7

ГИП	Фингер		08.86
Н. контр.	Теева		08.86
Нач. отд.	Романов		07.86
Гл. спец.	Рубчинский		08.86
Рук. гр.	Менъзерешная		08.86
Инж.	Аяховицкая		08.86

9ОЧ-02-29.86

Автоматизация приточных камер

Стадия	Лист	Листов
Р	6	

Схема электрическая принципиальная регулирования (продолжение)

САНТЕХПРОЕКТ

Привязан:

Инв. №

Инв. № подл. | Подпись и дата | Взам. инв. №

МЭО-40 (с двигателем ДАУ)

Узел I

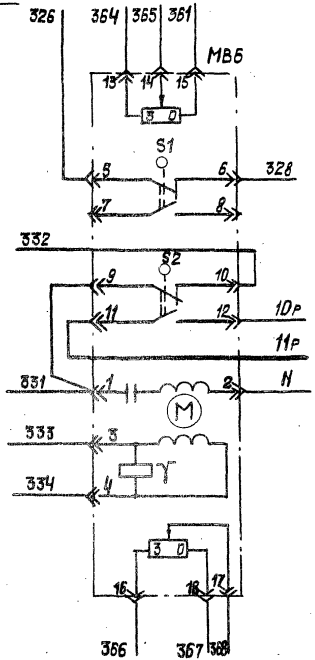



МЭО-16, МЭО-40 (с двигателем ДСР)

Узел I

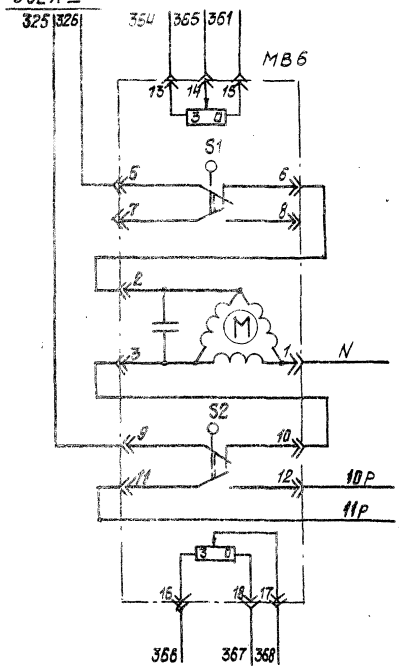

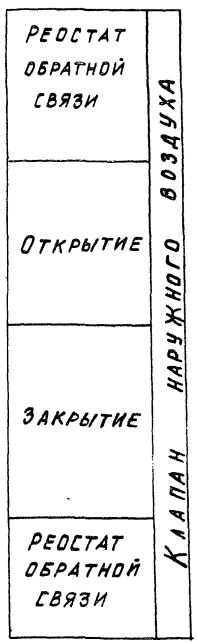

81761-25 8

ГИП	Фингер		08.86
Н. контр.	Евтеева		08.86
Нач. отд.	Романов		11.86
Гл. спец.	Рубинчикий		08.86
Рук. гр.	Менделеевская		08.86
Инж.	Ляховицкая		08.86

902-02-29.86

Автоматизация приточных камер

Стадия	Лист	Листов
Р	7	

Схема электрическая принципиальная регулирования (продолжение)

САНТЕХПРОЕКТ

Привязан:

Инв. №

Инв. № подл. | Подпись и дата | Взам. инв. №

ДИАГРАММЫ ЗАМЫКАНИЯ КОНТАКТОВ

Регулятор температуры РВ1



Датчик температуры SK2

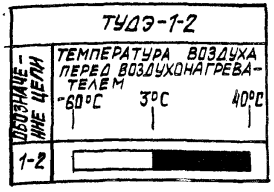

Датчик температуры SK3

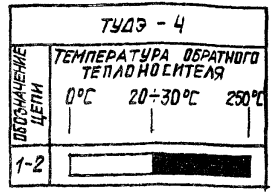

Исполнительный механизм МВ6

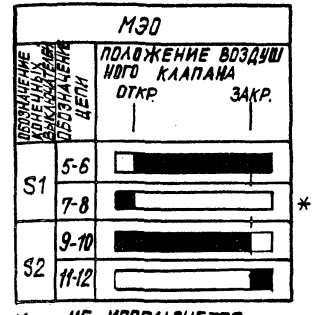

* - НЕ ИСПОЛЬЗУЕТСЯ

Датчик температуры SK6

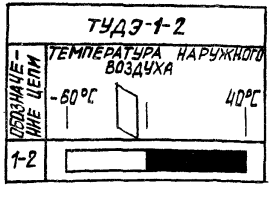

Датчик температуры SK5

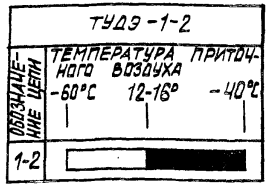

Датчик температуры SK7

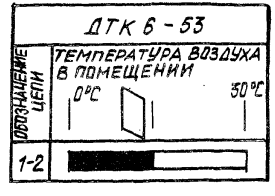

21761-25 9

ГИП	ФИНГЕР	[signature]	08.86
Н. КОНТР.	ЕВТЕЕВА	[signature]	08.86
НАЧ. ОТД.	РОМАНОВ	[signature]	08.86
Гл. СПЕЦ.	РУБЧИНСКИЙ	[signature]	08.86
РУК. ГР.	МЕНДЗЕРЖЕЦКАЯ	[signature]	08.86
ИНЖ.	ЛЯХОВИЦКАЯ	[signature]	08.86

904-02-29.86

АВТОМАТИЗАЦИЯ ПРИТОЧНЫХ КАМЕР

СТАДИЯ	ЛИСТ	ЛИСТОВ
Р	8	

СХЕМА ЭЛЕКТРИЧЕСКАЯ ПРИНЦИПИАЛЬНАЯ РЕГУЛИРОВАНИЯ (ПРОДОЛЖЕНИЕ)

САНТЕХПРОЕКТ

ПРИВЯЗАН:

ИНВ. №

ИНВ. № ПОДЛ. | ПОДПИСЬ И ДАТА | ВЗАМ. ИНВ. №

КОПИРОВАЛ:

ФОРМАТ: А3

904-02-29.86
Альбом XXIV

Позиционное обозначение	Наименование	Количество	Примечание
SK3	Устройство терморегулирующее		
	электрическое ТУДЭ-4-ТУ25-02.281074-78	1	контакт „з"
MB1	Исполнительный механизм		
	МЭО-6,3 ГОСТ 7192-82		комплектно с клапаном
	или исполнительный механизм		
	ЕСПА 02ПВ	1	комплектно с клапаном
MB4	Исполнительный механизм		
MB5	МЭО-6,3 ГОСТ 7192-82	2	комплектно с клапаном
MB6	Исполнительный механизм		
	МЭО-16 ГОСТ 7192-82	1	комплектно с клапаном
	или исполнительный механизм		
	ЕСПА 02 ПВ	1	комплектно с клапаном
	или исполнительный механизм		
	МЭО-100 ГОСТ 7192-82	1	комплектно с клапаном
	или исполнительный механизм		
	МЭО-40 ГОСТ 7192-82	1	комплектно с клапаном

Позиционное обозначение	Наименование	Количество	Примечание
	Щит регулирования		
PB1	Регулятор температуры электрический трехпозиционный ТЭ2П3		
	ТУ 25-02.200 166-82	1	
K1...K5	Реле промежуточное ПЭ-37-44У3~220В		
K1Q	4з+4р ТУ16.523.622-82	6	
KB1	Балансное реле БРЭ-1 ~ 220В		
KB2	ТУ25-052603-79	2	
R1; R2	Резистор эмалированный регулируемый ПЭВР-20 200 ОмГОСТ6513-75	2	
SF1	Выключатель автоматический		
	А63-МУ3 ~ 220В Jн-1,6АJотс -1,3Jн		
	ТУ16.522.110-74	1	
	Аппаратура по месту		
BK1	Термопреобразователь сопротивления медный ТСМ-1079 ТУ25-02792288-80	1	Номинальная статическая харак. 50М
SK2,SK5 SK6	Устройство терморегулирующее электрическое ТУДЭ-1-2		
	ТУ25-02.281074-78	3	контакт „з"

21761-25 10

ГИП	Фингер		08.86
Н. контр.	Евтеева		08.86
Нач. отд.	Романов		08.86
Гл. спец.	Рубчинский		08.86
Рук. гр.	Мендзержецкая		08.86
Инженер	Ляховицкая		08.86

904-02-29.86 АОВ

Автоматизация приточных камер

Стадия	Лист	Листов
Р	9	

Схема электрическая принципиальная регулирования (окончание)

САНТЕХПРОЕКТ

Привязан:

Инв. №

Инв. № подл. | Подпись и дата | Взам. инв. №

Копировал: Кранлина

Формат: А3

Поз.	Обозначение	Наименование	Кол.	Примеч.
		Документация		
	АОВ 15... 19	Таблица соединений		
	АОВ 20... 23	Таблица подключения		
		Стандартные изделия		
1		Шкаф щита ЩШМ1000×800×350	1	
		УХЛ 4ЈР30 ОСТ36.13-76		
2		Угольник У3М600 ТК3-128-83	9	У6 ТМ3-26-83
3		Рейка РМ600 ТК3-101-83	2	У4 ТМ3-1-83
4		Угольник УР ТК3-245-83	1	У1 ТМ3-145-83
		Прочие изделия		
5	РВ1	Регулятор температуры электрический ТЭ2П3	1	
6	КВ1, КВ2	Балансное реле БРЭ-1 ~220В	2	У319 ТМ3-13.83

Привязан

Инв. №

Гип	Фингер		08.86
Н.контр.	Евтеева		08.86
Нач. отд.	Романов		08.86
Гл. спец.	Рубчинский		08.86
Рук. гр.	Меньжерицкая		08.86
Ст. техн.	Печникова		08.86

904-02-29.86 АОВ

Автоматизация приточных камер

Стадия	Лист	Листов
Р	10	

Щит регулирования Щ3.6. Общий вид

Сантехпроект

Инв. № подл. | Подпись и дата | Взам. инв. №

Поз.	Обозначение	Наименование	К-во	Примеч.
7	SF1	Автомат ~ 220В Jн-1,6А	1	У350
		отсечка 1,3Jн. Крепление на		ТМ3-13-83
		панели АБ3-МУ3		
8	К1... К5, К18	Реле ПЭ-37-44У3 ~220В	6	
		4з + 4р		
9	R1, R2.	Резистор ПЭВР-20. 2000м±10%	2	У5 ТМ3-19-83
10		Блок Б3-10	8	
11		Упор	4	
12		Перемычка П	10	
13		Рамка РПМ 66×26	1	
14		Рамка РПМ 30×15	1	
		Материалы		
15		Провод ПВ1 0,75 380 ГОСТ 6323-79	50	м
16		Провод ПВ3 1,5 380 ГОСТ 6323-79	5	м
17		Провод ПВ 1,0 380 ГОСТ 6323-79	15	м
18		Провод НВ3-0,75 II 380 ГОСТ 17517-72	3	м

Инв. № подл. | Подпись и дата | Взам. инв.

21761-25 11

904-02-29.86 АОВ Лист 11

Копировал Логинова Формат А3

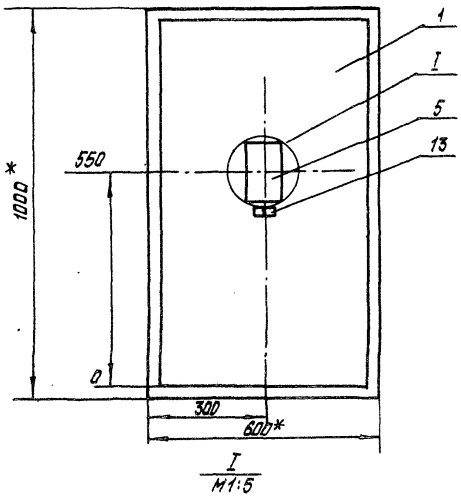

I
М1:5

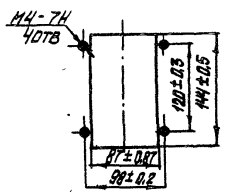

1. * Размеры для справок.
2. Покрытие - вариант 2 ОСТ 36.13-76

Инв. № подл. | Подпись и дата | Взам. инв. №

Вид на внутренние плоскости (развернуто)

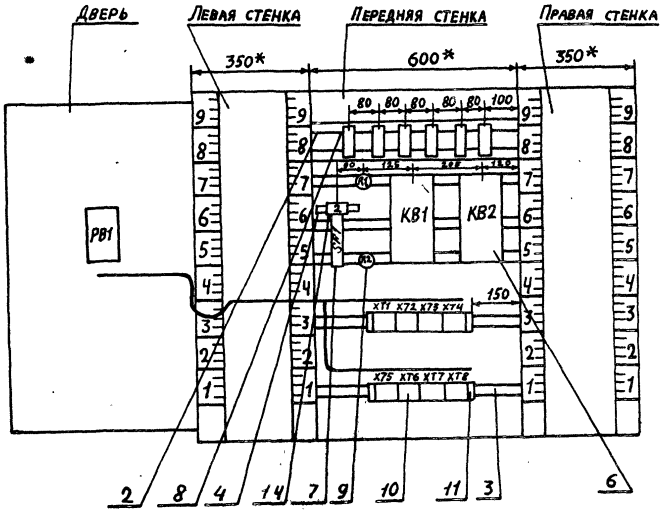

Поз.7
SF1

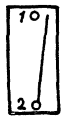

Поз. 9
A1: A2

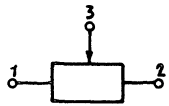

Инв.№ подл. | Подпись и дата | Взам.инв.№

904-02-29.86
Альбом XXIV

НАДПИСИ НА ТАБЛО И В РАМКАХ

№ надписи	Текст надписи	Кол.	№ надписи	Текст надписи	Кол.
	РАМКА 66х26				
1	ТЕМПЕРАТУРА ВОЗДУХА В ПОМЕЩЕНИИ	1			
	РАМКА 30х15				
2	ВВОД ~ 220В	1			

Инв. № подл. | Подпись и дата | Взам. инв. №

904-02-29.86 АОВ

Лист 14

Проводник	Откуда идет	Куда поступает	Данные провода	Примечание
	ТЕХНИЧЕСКИЕ	ТРЕБОВАНИЯ		
	ТАБЛИЦА СОЕДИНЕНИЙ ВЫПОЛНЕНА		НА	
	ОСНОВАНИИ СХЕМ,	ПРИВЕДЕННЫХ НА	ЛИСТАХ 3,	9 и 24
N	ХТ3:9	ХТ3:10	ПЕРЕМЫЧКА БЛОКА	
N	ХТ3:10	ХТ4:10		
N	ХТ4:10	ХТ5:2	ПВ1 0,75	
N	ХТ5:2	ХТ7:5		
N	ХТ7:5	ХТ7:6	ПЕРЕМЫЧКА БЛОКА	
N	ХТ7:6	КВ1:2		
N	КВ1:2	КВ2:2		
N	КВ2:2	К1Q:В		
N	К1Q:В	К5:В		
N	К5:В	К4:64	ПВ1 0,75	
N	К4:64	К4:22		П
N	К4:22	К4:В		П
N	К4:В	К3:В		
N	К3:В	К2:В		

ПРИВЯЗАН:

21761-25 14

Инв. №

ГИП	ФИНГЕР		08.86
Н. КОНТР.	ЕВТЕЕВА		08.86
НАЧ. ОТД.	РОМАНОВ		08.86
ГЛ. СПЕЦ.	РУБЧИНСКИЙ		08.86
РУК. ГР.	МЕНДЗЕРЖЕЦКАЯ		08.86
СТ. ТЕХН.	ПЕЧНИКОВА		08.86

904-02-29.86 АОВ

АВТОМАТИЗАЦИЯ ПРИТОЧНЫХ КАМЕР

СТАДИЯ	ЛИСТ	ЛИСТОВ
Р	15	

ЩИТ РЕГУЛИРОВАНИЯ ЩЗ.Б. ТАБЛИЦА СОЕДИНЕНИЯ

САНТЕХПРОЕКТ

Инв. № подл. | Подпись и дата | Взам. инв. №

Проводник	Откуда идет	Куда поступает	Данные провода	Примечание
N	К2:В	К1:8	ПВ1 0,75	
N	К1:В	ХТ7:6		
301	ХТ1:2	ХТ1:3	ПЕРЕМЫЧКА БЛОКА	
301	ХТ1:3	ХТ1:5	ПВ1 0,75	П
301	ХТ1:5	ХТ1:6	ПЕРЕМЫЧКА БЛОКА	
301	ХТ1:6	ХТ1:7		
301	ХТ1:7	ХТ4:9		
301	ХТ4:9	ХТ5:1		
301	ХТ5:1	SF1:2		
301	SF1:2	К1:53	ПВ1 0,75	
301	К1:53	К2:41		
301	К2:41	К2:53		П
301	К2:53	К2:73		П
301	К2:73	К5:63		
303	ХТ2:1	ХТ2:2	ПЕРЕМЫЧКА БЛОКА	
303	ХТ2:2	К1:А		
305	ХТ1:10	К1:73		
305	К1:73	К1:31		П
306	ХТ8:6	К1:74		
309	ХТ4:3	К1Q:73	ПВ1 0,75	
309	К1Q:73	К1Q:31		П
312	ХТ8:5	К3:31		
312	К3:31	К3:73		П
314	К1:32	К1Q:74		
314	К1Q:74	К1Q:53		П
315	К10:54	ХТ4:6		
316	ХТ2:3	ХТ2:4	ПЕРЕМЫЧКА БЛОКА	
316	ХТ2:4	ХТ4:5	ПВ1 0,75	
316	ХТ4:5	К3:32		

Инв. № подл. | Подпись и дата | Взам. инв. №

Проводник	Откуда идет	Куда поступает	Данные провода	Примечание
317	ХТ4:7	К1Q:А		
318	ХТ5:3	К3:3		
319	ХТ1:9	К1:54		
319	К1:94	К2:А		
319	К2:А	К5:А		
320	К2:74	К1:11		
321	К3:54	ХТ5:4		
322	К2:32	К1Q:32		
322	К1Q:32	ХТ5:5		
323	К2:54	КВ1:1	ПВ1 0,75	
324	К3:74	К3:53		П
324	К3:53	К1:12		
324	К1:12	ХТ3:7		
325	К2:42	К2:83		П
325	К2:83	К4:31		
325	К4:31	ХТ6:2		
326	К4:74	К2:63		
326	К2:63	ХТ6:3		
327	К2:31	ХТ1:1		
361	КВ1:6	ХТ5:8		
361	ХТ5:8	ХТ5:9	ПЕРЕМЫЧКА БЛОКА	
362	КВ1:9	ХТ5:6		
363	R1:1	ХТ5:7		
364	КВ1:8	R1:2		
364	R1:2	R1:3		П
364	R1:3	ХТ5:10	ПВ1 0,75	
365	КВ1:7	ХТ6:1		
328	К4:А	ХТ6:7		
329	К5:73	ХТ7:9		

Инв. № подл. | Подпись и дата | Взам. инв. №

Проводник	Откуда идет	Куда поступает	Данные провода	Примечание
329	XT7:9	XT3:8		
330	K5:11	XT1:4		
331	K4:11	K4:53		П
331	K4:53	K4:73		П
331	K4:73	XT6:4		
332	K4:32	XT6:5		
333	K4:21	K4:54		П
333	K4:54	XT6:6		
334	K4:63	K4:12		
334	K4:14	XT6:8	ПВ1 0,75	
335	K5:64	KB2:1		
336	K5:12	K5:53		П
336	K5:53	XT7:10		
337	KB2:3	K5:54		
338	KB2:5	K5:74		
339	KB1:5	K2:64		
340	KB1:3	K2:84		
366	KB2:6	XT6:9		
366	XT6:9	XT6:10	ПЕРЕМЫЧКА БЛОКА	
367	KB:8	R2:1		
367	R2:1	XT7:1		
368	KB2:9	XT7:2		
369	KB2:7	XT7:3		
370	R2:2	R2:2		П
370	R2:3	XT7:4	ПВ1 0,75	
8р	XT3:3	K3:41		
9р	XT3:4	K3:42		
26р	XT4:1	K19:63		
27р	XT4:2	K19:64		
Земля	Угольник: $\frac{1}{\perp}$; Рейка: $\frac{1}{\perp}$	Стойка щита $\frac{1}{\perp}$	ПВ3 1,5	

Взам. инв. № | Подпись и дата | Инв. № подл.

Проводник	Откуда идет	Куда поступает	Данные провода	Примечание
	Две Рь			
N	XT3:9	PB1-X4:1Б		
302	XT1:8	PB1-X4:6Б		
303	XT2:1	PB1-X4:7Б		
306	XT8:6	PB1-X4:2Б		
307	PB1-X4:3Б	PB1-X4:4А		П
307	PB1-X4:4А	PB1-X4:8А		П
308	PB1-X4:4Б	PB1-X4:2А	ПВ3 1,0	П
308	PB1-X4:2А	PB1-X4:6А		П
310	XT4:4	PB1-X4:5А		
310	PB1-X4:5А	PB1-X4:7А		П
312	XT8:5	PB1-X4:1А		
312	PB1-X4:1А	PB1-X4:3А		П
201	XT8:1	PB1-X2:1Б		Измери-
202	XT8:2	PB1-X2:2Б	КВЭ 1х0,75	тельные
203	XT8:3	PB1-X2:3Б		цепи
Земля	PB1: $\frac{1}{\perp}$	Рейка: $\frac{1}{\perp}$	ПВ3 1,5	
Земля	Рейка: $\frac{1}{\perp}$	Стойка щита: $\frac{1}{\perp}$		
			21761-2.5	16

Взам. инв. № | Подпись и дата | Инв. № подл.

Провод-ник	Вы-вод	Вид конта-кта	Вы-вод	Провод-ник	Провод-ник	Вы-вод	Вид конта-кта	Вы-вод	Провод-ник
			Технические		требования				
	Таблица	подключения			выполнено	на	основании		
	схем и таблицы	соединений,			приведенных		соответственно		
	на	листах	3...9	и	16...19				
		К1			301*	73п	З	74	320
303	А	К	В	N*	325*	83	З	84	340
320	11	Р	12	324*					
305	31п	Р	32	314					
301*	53	З	54	319*			К3		
305*	73п	З	74	306	318	А	К	В	N*
					312*	31п	Р	32	316
		К2			8р	41	Р	42	9р
319	А	К	В	N*	324*	53п	З	54	321
327	31	Р	32	322	312	73п	З	п74	324
301*	41п	Р	42	325					
301*	53п	З	54	323					
326*	63	З	64	339					

Привязан

Инв. №

ГИП	Фингер		08.86
Н. контр.	Евтеева		08.86
Нач. отд.	Романов		08.86
Гл. спец.	Рубинский		08.86
Рук. гр.	Мендзержецкая		08.86
Инженер	Ляховицкая		08.86

904-02-29.86 АОВ

Автоматизация приточных камер

Стадия	Лист	Листов
Р	20	

Щит регулирования Щ3.6
Таблица подключения

САНТЕХПРОЕКТ

Взам. инв. № | Подпись и дата | Инв. № подл.

Провод-ник	Вы-вод	Вид конта-кта	Вы-вод	Провод-ник
		К4		
328	А	К	п В	N*
331	11п	Р	п 12	334*
333	21п	Р	п 22	N*
325*	31	Р	32	332
331*	53п	З	п 54	333*
334	63п	З	п 64	N*
331*	73п	З	74	326
		К5		
319	А	К	В	N*
330	11	Р	п 12	336
336*	53п	З	54	337
301	63	З	64	335
329	73	З	74	338
		К10		
317	А	К	В	N*
309	31п	Р	32	322*
314	53	З	54	315
309*	73п	З	п 74	314*
		R1		
363	1		п 2	364
364*	3п			

Провод-ник	Вы-вод	Вид конта-кта	Вы-вод	Провод-ник
		КВ1		
323	1		2	N*
340	3		4	
339	5		6	361
365	7		8	364
362	9			
		КВ2		
335	1		2	N*
337	3		4	
338	5		6	366
369	7		8	367
368	9			
		SF1		
	1		2	301*
		R2		
367	1		п 2	370
370*	3п			
		XT1		
327	1		п 2	301
301*	3п		4	330
301*	5п		п 6	301*
301*	7п		8	302
319	9		10	305
		XT2		
303	1п		п2	303*
316	3п		п4	316*
1р	5		п6	2р
2р	7п		5	3р
4р	9		10	5р

Взам. инв. № | Подпись и дата | Инв. № подл.

904-02-29.86 АОВ

Лист 21

Формат А3

Проводник	Вывод	Вид контакта	Вывод	Проводник
		ХТ3		
6р	1		2	7р
8р	3		4	9р
10р	5		6	11р
324	7		8	329
N *	9 п		п10	N *
		ХТ4		
26р	1		2	27р
309	3		4	310
316 *	5		6	315
317	7		8	
301 *	9		10	N *
		ХТ5		
301 *	1		2	N *
318	3		4	321
322	5		6	362
363	7		п8	361 *
361	9 п		10	364
		ХТ6		
365	1		2	325
326	3		4	331
332	5		6	333
328	7		8	334
366	9 п		п10	366

Проводник	Вывод	Вид контакта	Вывод	Проводник
		ХТ7		
367	1		2	368
369	3		4	370
N *	5		п6	N *
10р	7 п		8	11р
329 *	9		10	336
		ХТ8		
201	1		2	202
203	3		4	
312 *	5		6	306

904-02-29.86

Лист 22

Инв. № подл. | Подпись и дата | Взам. инв. №

Альбом XXIV

Проводник	Вывод	Вид контакта	Вывод	Проводник
	Дверь			
		ДВ1		
		Х4		
312 *	1А п		п2А	308 *
312	3А п		п4А	307 *
310 *	5А п		п6А	308
310	7А п		п8А	307
N	1Б		2Б	306
307	3Б п		п4Б	308
	5Б		6Б	302
303	7Б		⏚	Земля
		Х2		
201	1Б		2Б	202
203	3Б			

Проводник	Вывод	Вид контакта	Вывод	Проводник

18
2.1761-25

904-02-29.86

Лист 23

Инв. № подл. | Подпись и дата | Взам. инв. №

Копировал

Формат А3

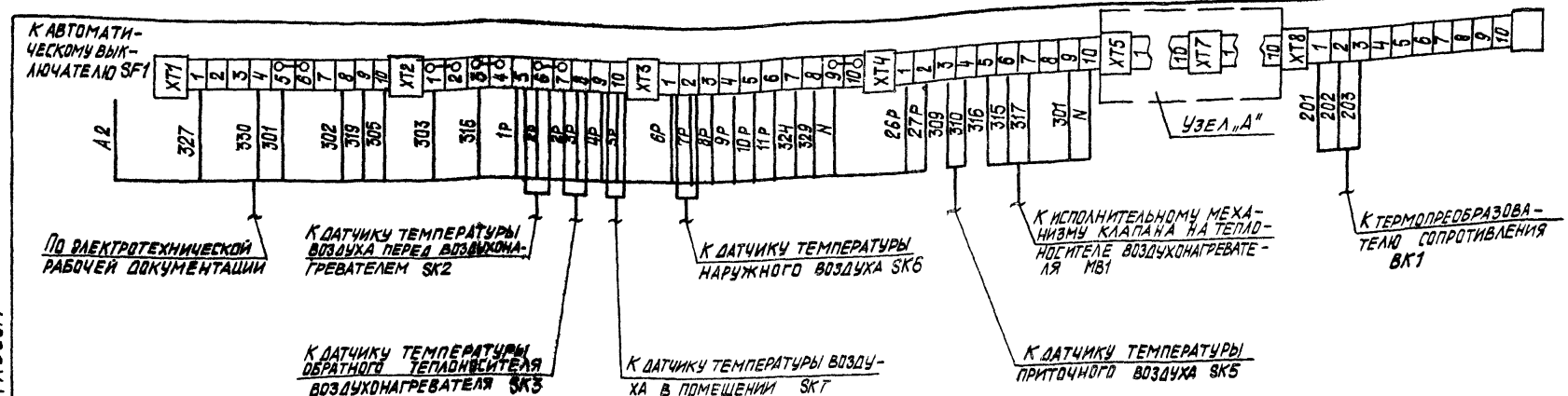

Узел „А"

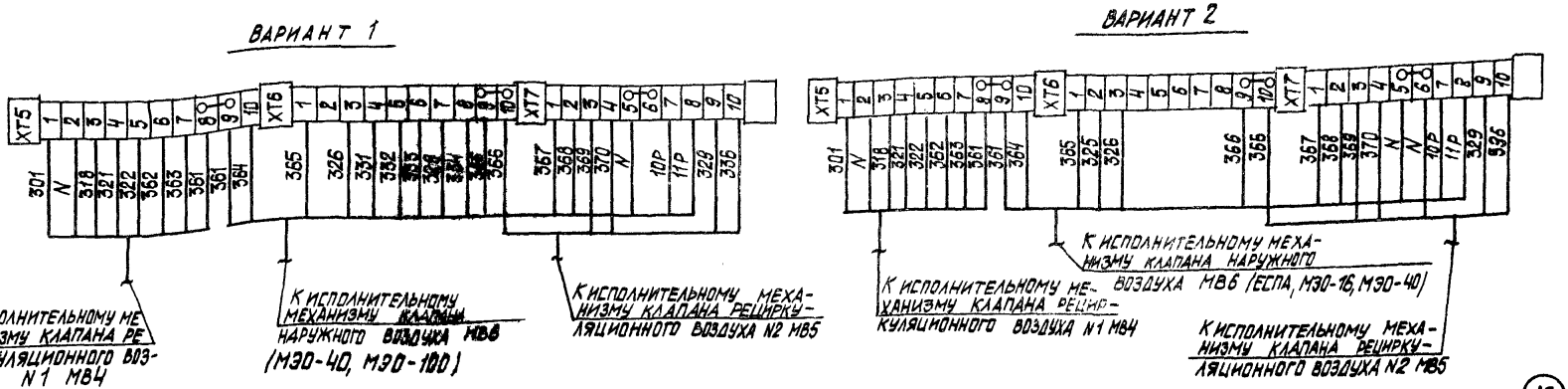

21761-25

19

ГИП	Фингер		08.86
Н. контр.	Евтеева		08.86
Нач. отд.	Романов		07.86
Гл. спец.	Рубчинский		08.86
Рук. гр.	Чернозерженская		08.86
Инж.	Ляховицкая		08.86

904-02-29.86

Автоматизация приточных камер

Стадия	Лист	Листов
Р	24	

Схема подключения внешних проводок

Сантехпроект

Привязан:

Инв. №

Альбом XXIV

904-02-29.86

Инв. № подл. | Подпись и дата | Взам. инв. №

gost.e-ecolog.ru