Типовые материалы для проектирования

904-02-29.86

Автоматизация, управление и силовое электрооборудование приточных вентиляционных камер с электродвигателями на напряжение 660 В

Автоматизация

Альбом XXI

Приточная вентиляционная камера рециркуляционная
с воздухонагревателем и
одним клапаном рециркуляционного воздуха,
переключаемая на режим дежурного отопления.

Электрическая система регулирования

Ц. 0-80

КФ ЦИТП инв. № 29761-22

gost.e-ecolog.ru

ТИПОВЫЕ МАТЕРИАЛЫ ДЛЯ ПРОЕКТИРОВАНИЯ

904-02-29.86

АВТОМАТИЗАЦИЯ, УПРАВЛЕНИЕ И СИЛОВОЕ ЭЛЕКТРООБОРУДОВАНИЕ ПРИТОЧНЫХ ВЕНТИЛЯЦИОННЫХ КАМЕР С ЭЛЕКТРОДВИГАТЕЛЯМИ НА НАПРЯЖЕНИЕ 660В

АВТОМАТИЗАЦИЯ

АЛЬБОМ XXI

Приточная вентиляционная камера рециркуляционная
с воздухонагревателем и
одним клапаном рециркуляционного воздуха,
переключаемая на режим дежурного отопления.

Электрическая система регулирования

РАЗРАБОТАНЫ
ГОСУДАРСТВЕННЫМ ПРОЕКТНЫМ ИНСТИТУТОМ
САНТЕХПРОЕКТ
ГЛАВНЫЙ ИНЖЕНЕР ИНСТИТУТА Ю.И. Шиллер
ГЛАВНЫЙ ИНЖЕНЕР ПРОЕКТА В.И. Фингер

УТВЕРЖДЕНЫ
И ВВЕДЕНЫ В ДЕЙСТВИЕ
МИНМОНТАЖСПЕЦСТРОЕМ СССР
ПРОТОКОЛ ОТ 15.09.1986 Г.

КФ ЦИТП инв. № 2:761-88

Ведомость ссылочных и примененных документов

Обозначение	Наименование	Примечание
ОСТ 36.13-76	Щиты и пульты систем автоматизации технологических процессов. Общие технические условия.	
ГОСТ 21.404-85	Автоматизация технологических процессов. Обозначения условные приборов и средств автоматизации в схемах.	
ГОСТ 2710-81	ЕСКД. Обозначения буквенно-цифровые в электрических схемах.	
ГОСТ 2.721-74	ЕСКД. Обозначения условные графические в схемах. Обозначения общего применения.	
ГОСТ 2.728-74	ЕСКД. Обозначения условные графические в схемах. Резисторы, конденсаторы.	
ГОСТ 2.755-74	ЕСКД. Обозначения условные графические в схемах. Устройства коммутационные и контактные соединения.	
ГОСТ 2.780-68	ЕСКД. Обозначения условные графические. Элементы гидравлических и пневматических сетей.	
ГОСТ 2.782-68	ЕСКД. Обозначения условные графические. Насосы и двигатели гидравлические и пневматические	

Ведомость чертежей альбома

№ листа	Наименование	Примечание
1	Ведомости ссылочных и примененных документов и чертежей.	
2	Схема автоматизации	
3...9	Схема электрическая принципиальная регулирования	
10...14	Щит регулирования Щ3.5. Общий вид.	
15...19	Щит регулирования Щ3.5. Таблица соединений	
20...23	Щит регулирования Щ3.5. Таблица подключения	
24	Схема подключения внешних проводок	

21761-22 2

Привязан:

Инв. №

ГИП	Фингер		08.86
Н. конт.	Евтеева		08.86
Нач. отд.	Романов		08.86
Гл. спец.	Рубчинский		08.86
Рук. гр.	Чендзежецкая		08.86
Ст. техн.	Печникова		08.86

904-02-29.86 АОВ

Автоматизация приточных камер

Стадия	Лист	Листов
Р	1	24

Ведомости ссылочных и примененных документов и чертежей.

САНТЕХПРОЕКТ

Инв. № подл. | Подпись и дата | Взам. инв. №

Копировал: Логинова Формат А3

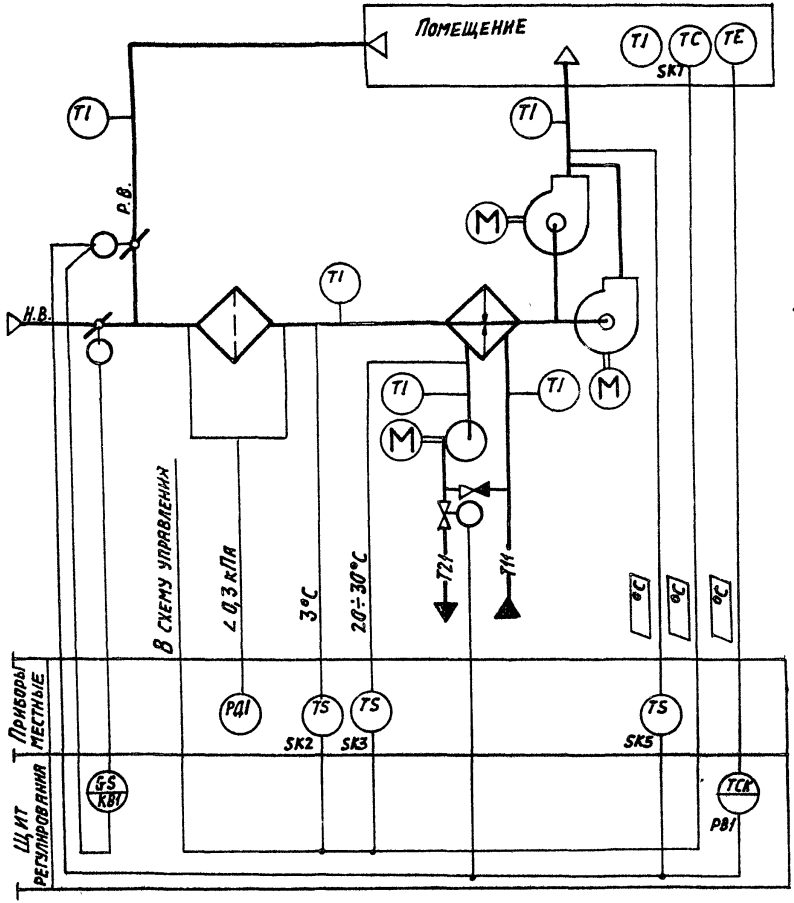

Предусматривается:

Работа системы в двух режимах:

I рабочий режим:

1. Регулирование температуры воздуха в помещении изменением:
   - количества наружного и рециркуляционного воздуха, поступающего в приточную систему;
   - теплопроизводительности воздухонагревателя;
2. Ограничение по минимуму температуры приточного воздуха;
3. Автоматический прогрев воздухонагревателя перед включением приточного вентилятора;
4. Автоматическое подключение системы регулирования при включении приточного вентилятора;
5. Защита воздухонагревателя от замерзания;
6. Синхронизация работы воздушных и последовательная с ними работа клапана на теплоносителе.

II Дежурный режим:

Система работает как отопительный агрегат.

1. Исполнительные механизмы поставляются комплектно с воздушными и регулирующими клапанами.
2. Схема выполнена для камер 2ПК10÷2ПК31,5

21761-22 3

Обозначение (№-№) систем	
	Без резервного вентилятора
	С резервным вентилятором

Привязан:

Инв. №

ГИП	Фингер		08.86
Н.контр.	Евтеева		08.86
Нач.отд.	Романов		08.86
Гл.спец.	Рубчинский		08.86
Рук.гр.	Мендзержецкая		08.86
Инж.	Ляховицкая		08.86

904-02-29.86 АОВ

Автоматизация приточных камер

Стадия	Лист	Листов
Р	2	

Схема автоматизации

САНТЕХПРОЕКТ

Инв.№подл. | Подпись и дата | Взам.инв.№

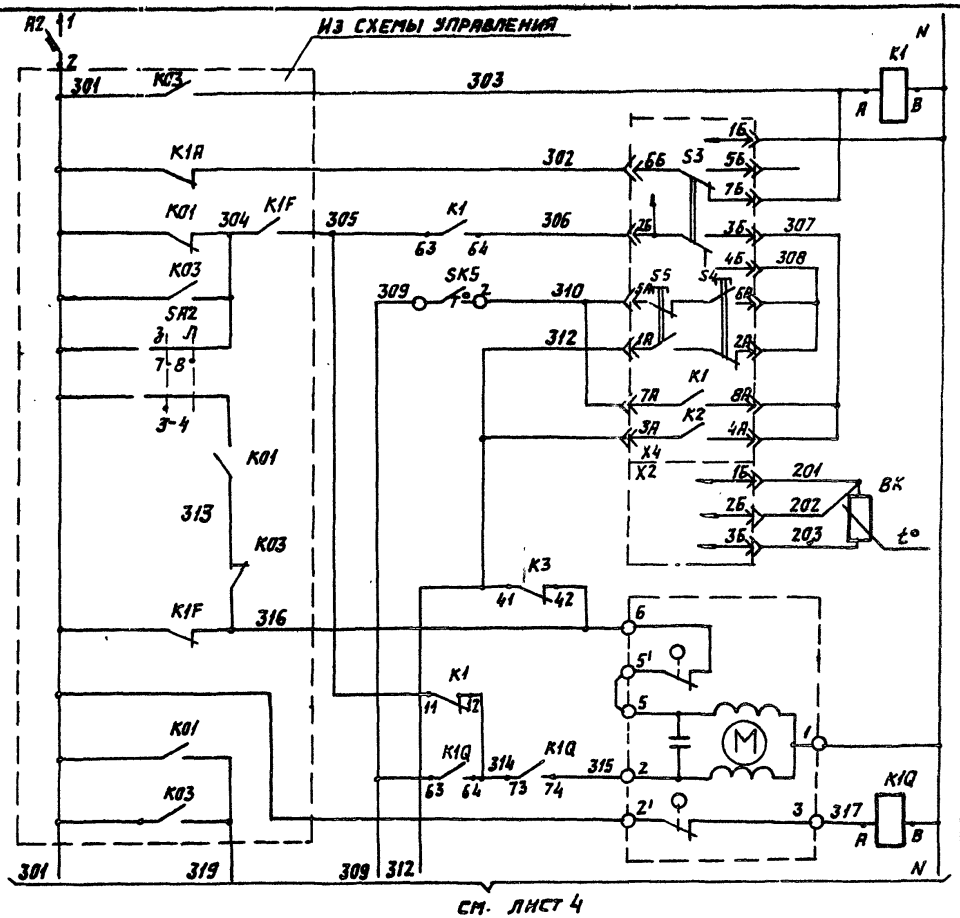

Питание ~ 220В	
Реле промежуточное	
Питание прибора	Регулятор температуры воздуха в помещении
Избиратель регулирования автоматическое-ручное	
понизить	Ручное регулирование
повысить	
выше нормы	Автоматическое регулирование
ниже нормы	
Термопреобразователь сопротивления	
Открытие	Клапан на теплоносителе воздухонагревателя
Закрытие	

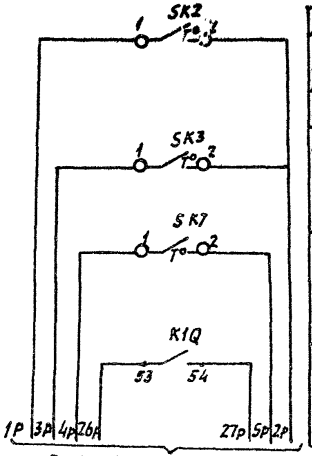

Датчик температуры воздуха перед воздухонагревателем	Защита воздухонагревателя от замерзания
Датчик температуры обратного теплоносителя	
Датчик температуры воздуха в помещении	
Автоматическое включение циркуляционного насоса теплоносителя	

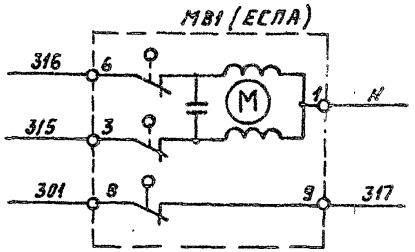

Согласовано: ГПИ Электропроект
ГИП Мягушев
Взам. инв. №
Подпись и дата
Инв. № подл.

904-02-29.86 Альбом XXI

ГИП	Фингер		08.86
Н. контр	Евтеева		08.86
Нач. отд	Романов		08.86
Гл. спец	Рубчинский		08.86
Рук. гр.	Пендержецкая		08.86
Инжен.	Яховицкая		08.86

Привязан:

Инв. №

21761-22 4

904-02-29.86 АОВ

Автоматизация приточных камер

Стадия	Лист	Листов
Р	3	

Схема электрическая принципиальная регулирования (начало)

САНТЕХПРОЕКТ

Копировал: Логинова Формат: А3

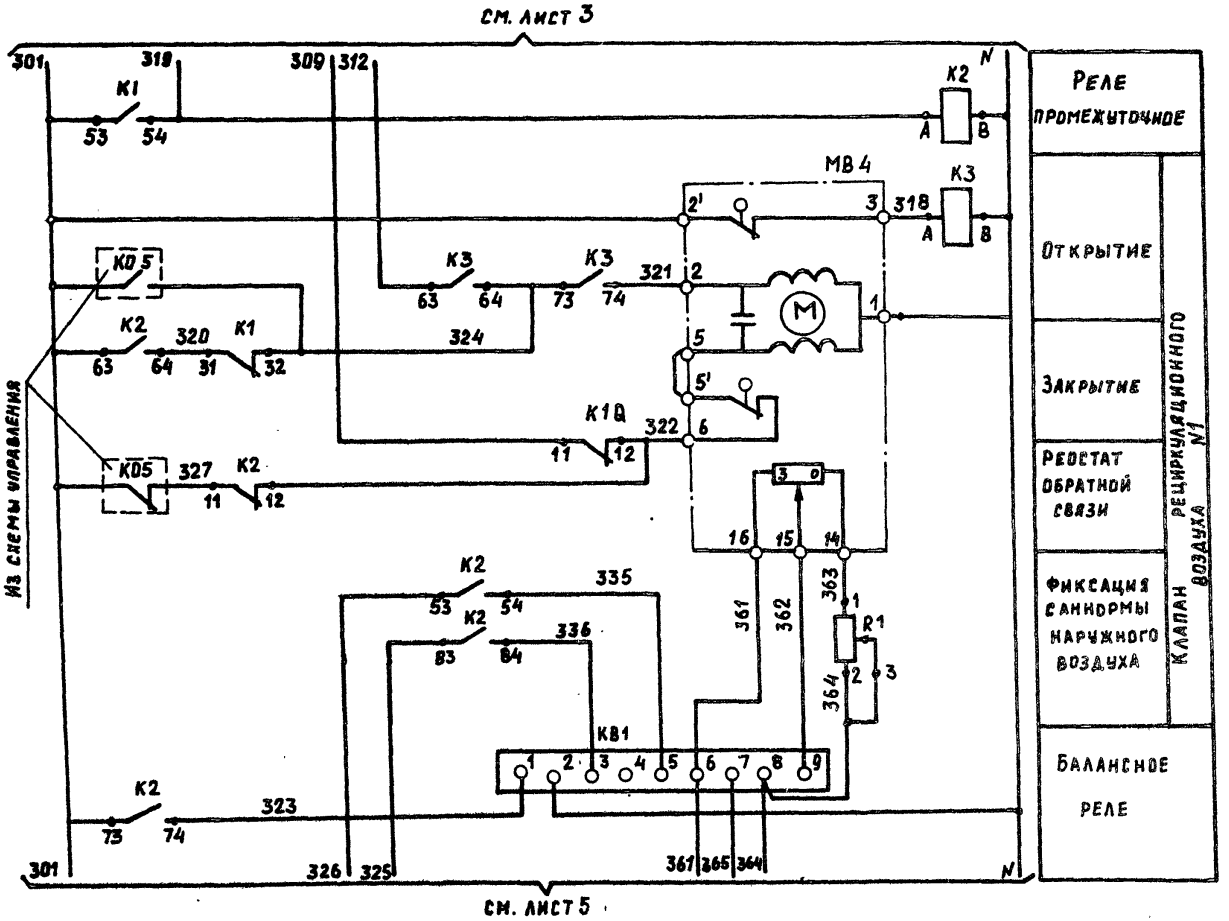

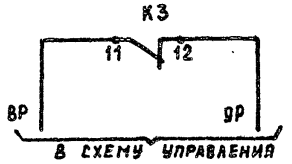

21761-22 5

ГИП	Фингер		03.86
Н.контр.	Евтеева		08.86
Нач. отд.	Романов		08.86
Гл. спец.	Рубчинский		08.86
Рук. гр.	Мендзержецкая		08.86
Инж.	Яховицкая		08.86

904-02-29.86 АОВ

Автоматизация приточных камер

Стадия	Лист	Листов
Р	4	

Схема электрическая принципиальная регулирования (продолжение)

САНТЕХПРОЕКТ

Привязан:

Инв. №

Копировал:

Формат А3

Взам. инв. № | Подпись и дата | Инв. № подл.

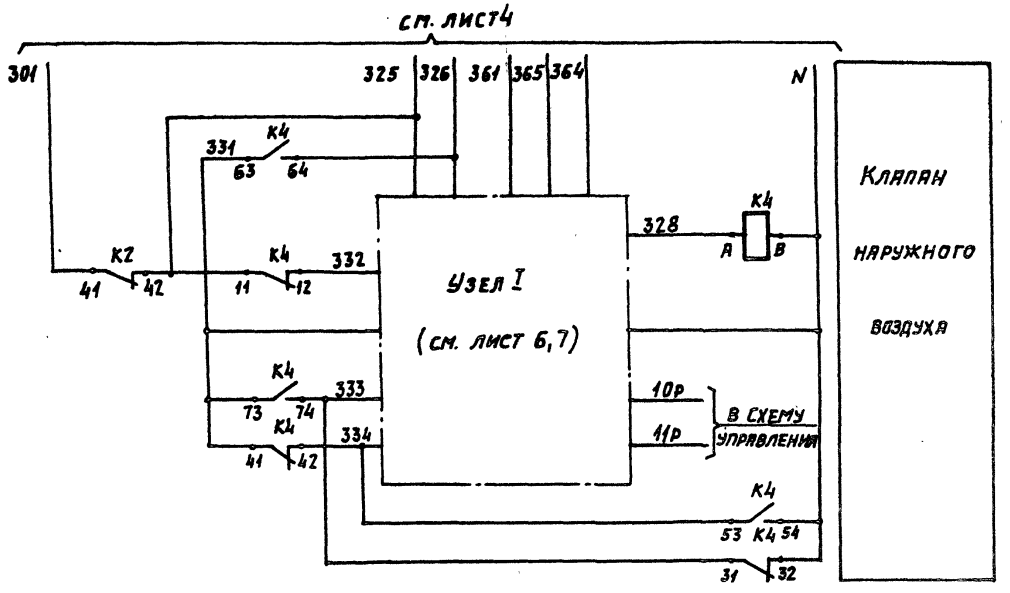

Инв. № подл. | Подпись и дата | Взам. инв. №

ГИП	Фингер		01.86
Н.контр.	Евтеева		08.86
Нач.отд.	Романов		08.86
Гл.спец.	Рубчинский		07.86
Рук. гр.	Мендвержецкая		08.86
Инжен.	Ляховицкая		08.86

Привязан:

Инв. №

21761-22 6

904-02-29.86 АОВ

Автоматизация приточных камер

Стадия	Лист	Листов
Р.	5	

Схема электрическая принципиальная регулирования (продолжение)

САНТЕХПРОЕКТ

МЭО-40 (с двигателем ДАУ)

Узел I

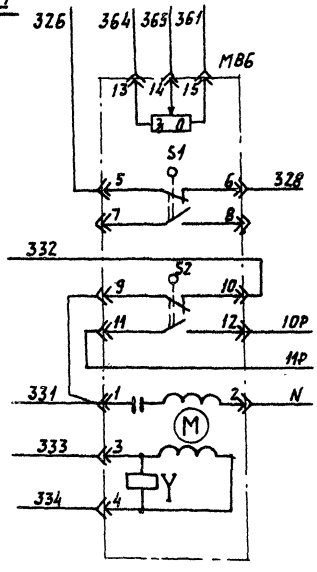

Реостат обратной связи	Клапан наружного воздуха
Открытие	
Закрытие	
Обмотка возбуждения	
Обмотка управления	

МЭО-16, МЭО-40 (с двигателем ДСР)

Узел I

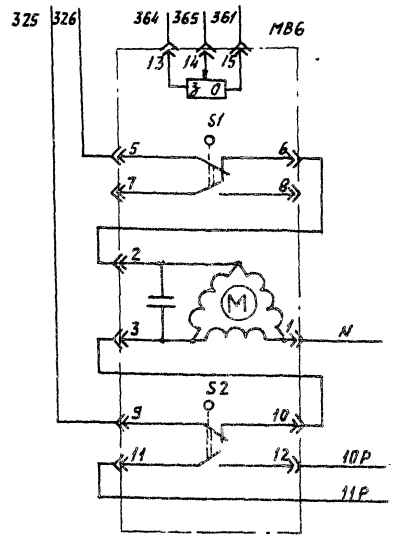

Реостат обратной связи	Клапан наружного воздуха
Открытие	
Закрытие	

Инв.№подл. | Подпись и дата | Взам. инв.№

ГИП	Фингер		08.86
Н.контр.	Евтеева		08.86
Нач.отд.	Романов		08.86
Гл.спец.	Рубчинский		08.86
Рук.гр.	Менделевицкая		08.86
Инженер	Яковлицкая		08.86

Привязан:

Инв. №

21761-22

904-02-29.86 АОВ

Автоматизация приточных камер

Стадия	Лист	Листов
Р	6	

Схема электрическая принципиальная регулирования (продолжение)

САНТЕХПРОЕКТ

МЭО-100

Узел I

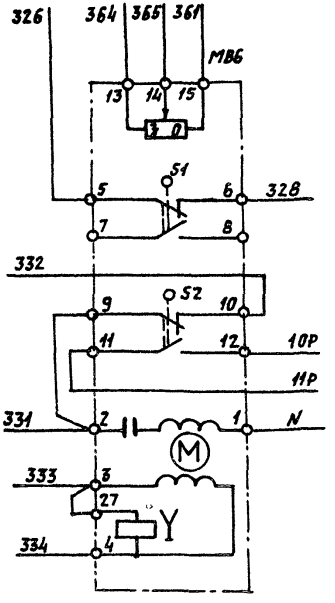

Реостат обратной связи	Клапан наружного воздуха
Открытие	
Закрытие	
Обмотка возбуждения	
Обмотка управления	

ЕСПА-02ПВ

Узел I

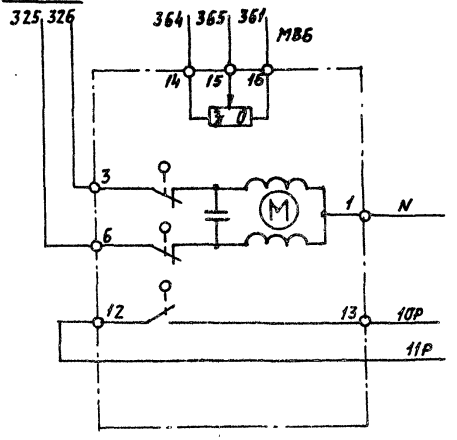

Реостат обратной связи	Клапан наружного воздуха
Открытие	
Закрытие	

Инв.№подл. | Подпись и дата | Взам.инв.№

21761-22 8

ГИП	Фингер		08.96
Н.контр.	Евтеева		08.96
Нач.отд.	Романов		08.96
Гл.спец.	Рубчинский		08.96
Рук. гр.	Лензерженская		08.96
Инженер	Ляховицкая		08.96

904-02-29.86 АОВ

Автоматизация приточных камер

Стадия	Лист	Листов
Р	7	

Схема электрическая принципиальная регулирования (продолжение)

САНТЕХПРОЕКТ

Привязан:

Инв.№

Копировал: Логинова

Формат: А3

Диаграммы замыкания контактов

Регулятор температуры РВ

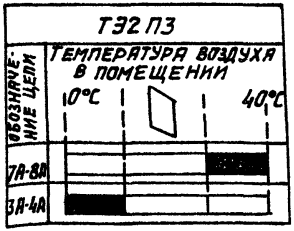

Датчик температуры SK2

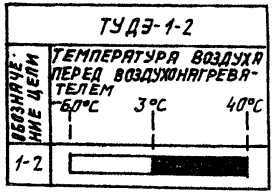

Датчик температуры SK3

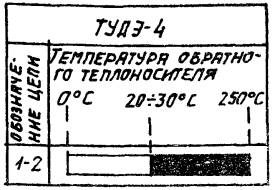

Исполнительный механизм МВ6

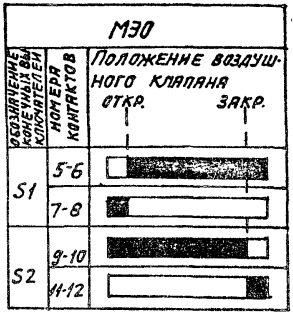

* — не используется

Датчик температуры SK5

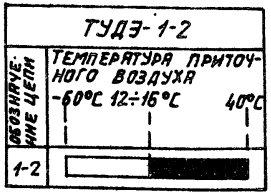

Датчик температуры SK7

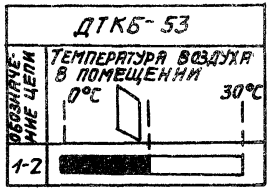

Альбом XXI

Инв.№подл. | Подпись и дата | Взам.инв.№

21761-22 9

ГИП	Фингер		09.86
Н.контр.	Евтеева		08.86
Нач.отд.	Романов		08.86
Гл.спец.	Рубчинский		08.86
Рук.гр.	Членвержецкая		08.86
Инженер	Лаховицкая		08.86

904-02-29.86 АОВ

Автоматизация приточных камер

Стадия	Лист	Листов
Р	8	

Схема электрическая принципиальная регулирования (продолжение)

САНТЕХПРОЕКТ

Привязан:

Инв.№

Позиционное обозначение	Наименование	Кол.	Примечание
SK3	Устройство терморегулирующее		
	электрическое ТУДЭ-4 ТУ25-02 281074-78	1	Контакт „ Ж "
SK7	Датчик температуры камерный		
	ДТКБ-53 ТУ25-02. 888-75Е	1	контакт „ Р"
MB1	Исполнительный механизм		
	МЭО-6,3 ГОСТ 7192-82	1	комплектно с клапаном
	или исполнительный механизм		
	ЕСПА 02ПВ	1	комплектно с клапаном
MB4	Исполнительный механизм		
	МЭО 6,3 ГОСТ7192-82	1	комплектно с клапаном
MB6	Исполнительный механизм		
	МЭО-16 ГОСТ 7192-82	1	комплектно с клапаном
	или исполнительный механизм		
	ЕСПА 02 ПВ	1	комплектно с клапаном
	или исполнительный механизм		
	МЭО-100 ГОСТ7192-82	1	комплектно с клапаном
	или исполнительный механизм		
	МЭО-40 ГОСТ 7192-82	1	комплектно с клапаном

Позиционное обозначение	Наименование	Кол.	Примечание
	Щит регулирования		
PB1	Регулятор температуры электрический трехпозиционный ТЭ2П3		
	ТУ25-02. 200166-82	1	
K1.... K4	Реле промежуточное ПЭ-37-44У3~220В		
K1Q	4з+4р ТУ16. 523. 622-82	5	
KB1	Балансное реле БРЭ-1 ~220В		
	ТУ25-05. 2603-79	1	
R1	Резистор эмалированный регулируемый ПЭВР-20 200 Ом ГОСТ 6513-75	1	
SF1	Выключатель автоматический		
	АБ3-МУ3~ 220В Iн-1,25А Iотс-1,3 Iн		
	ТУ16. 522. 110-74	1	
	Аппаратура по месту		
BK1	Термопреобразователь сопротивления медный		Номинальная статическая характеристика 50
	ТСМ-1079. ТУ25-087922. 88-80	1	
SK2, SK5	Устройство терморегулирующее		
	электрическое ТУДЭ-1-2		
	ТУ25-02. 281074-78	2	Контакт „ Ж "

21761-22 10

ГИП	Фингер		08.86
Н.контр.	Евтеева		08.86
Нач.отд.	Романов		08.86
Гл.спец.	Рубчинский		08.86
Рук.гр.	Пендзерецкая		08.86
Инж.	Яховицкая		08.86

904-02-29.86 АОВ

Автоматизация приточных камер

Стадия	Лист	Листов
Р	9	

Схема электрическая. принципиальная регулирования (окончание)

ГАНТЕХПРОЕКТ

Привязан:

Инв.№подл. | Подпись и дата | Взам.инв.№

Альбом XXI

Копировал Логинова

Формат А3

904-02-29.86
Альбом XXI

Поз.	Обозначение	Наименование	Кол.	Прим.
		Документация		
	АОВ15...19	Таблица соединений		
	АОВ20...23	Таблица подключения		
		Стандартные изделия		
1		Шкаф щита ЩШМ1000Х600Х350	1	
		УХЛ4 ЭР30 ОСТ36.13-76		
2		Угольник УЗМ600 ТК3-128-83	5	У6 ТМ3-26-83
3		Рейка РМ600 ТК3-101-83	1	У4 ТМ3-1-83
4		Угольник УР ТК3-245-83	1	У1 ТМ3-145-83
		Прочие изделия		
5	РВ1	Регулятор температуры	1	
		электрический ТЭ2П3		
6	КВ1	Балансное реле БРЭ-1	1	У319
		~220В		ТМ3-13-83

Привязан:

Инв. №

ГИП	Фингер	[signature]	08.86
Н. контр.	Евтеева	[signature]	08.86
Нач. отд.	Романов	[signature]	08.86
Гл. спец.	Рубчинский	[signature]	08.86
Рук. гр.	Пендзенкецкая	[signature]	08.86
Инж.	Ляховицкая	[signature]	08.86

904-02-29.86 АОВ

Автоматизация приточных камер

Стадия	Лист	Листов
Р	10	

Щит регулирования Щ3.5. Общий вид.

САНТЕХПРОЕКТ

Взам. инв. N | Подпись и дата | Инв. N подл.

Поз.	Обозначение	Наименование	К-во	Прим.
7	SF1	Автомат ~220В Jн-1,25А	1	У 350
		отсечка 1,3Jн крепление на		ТМ3-13-83
		панели А63-МУ3		
8	К1.... К4, К1Q	Реле ПЭ-37-44У3 ~220В	5	
		4з+4р		
9	R1	Резистор ПЭВР-20 200 Ом±10%	1	У5 ТМ3-19-83
10		Блок Б3-10	7	
11		Упор	4	
12		Перемычка П	9	
13		Рамка РПМ 66Х26	1	
14		Рамка РПМ 30Х15	1	
		Материалы		
15		Провод ПВ1 0,75 380	40	м
		ГОСТ 6323-79		
16		Провод ПВ3 1,5 380	5	м
		ГОСТ 6323-79		
17		Провод ПВ3 1,0 380	10	м
		ГОСТ 6323-79		
18		Провод НВЭ-0,75 II 380	3	м
		ГОСТ 17517-72		

Взам. инв. N | Подпись и дата | Инв. N подл.

21761-22 11

904-02-29.86 АОВ

Лист 11

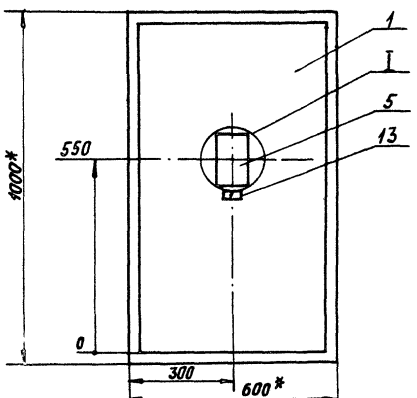

I
М1:5

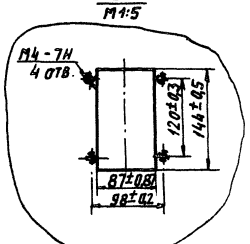

1. * Размеры для справок.
2. Покрытие - вариант 2 ОСТ 36.13-76

Инв.№подл. | Подпись и дата | Взам. инв.№

Вид на внутренние плоскости (развернуто)

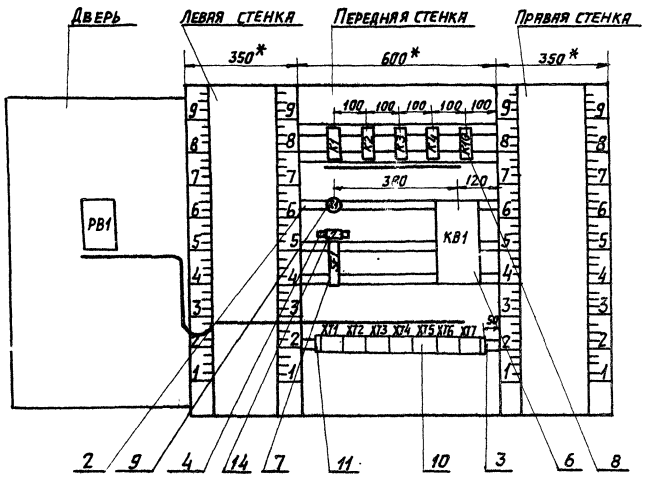

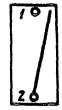

поз.7
SF1

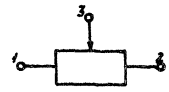

поз.9
K1

Инв.№ подл. | Подпись и дата | Взам.инв.№

Надписи на табло и в рамках

№ надписи	Текст надписи	кол.	№ надписи	Текст надписи	кол.
	Рамка 66х26				
1.	Температура воздуха в помещении	1			
	Рамка 30х15				
2	Ввод ~ 220В	1			

Проводник	Откуда идет	Куда поступает	Данные провода	Примечание
	Технические	требования		
	Таблица соединений выполнена			
	на основании схем, приведенных			
	на листах 3...9 и 24			
N	XT3:5	XT3:6	перемычка блока	
N	XT3:6	XT4:3	ПВ1 0,75	
N	XT4:3	XT4:4	перемычка блока	
N	XT4:4	XT6:7	ПВ1 0,75	
N	XT6:7	XT6:8	перемычка блока	
N	XT6:8	KB1:2		
N	KB1:2	K10:8		
N	K10:8	K4:8		
N	K4:8	K4:54	ПВ1 0,75	п
N	K4:54	K4:32		п
N	K4:32	K3:8		
N	K3:8	K2:8		
N	K2:8	K1:8		

Привязан:

Инв. № подл. | Подпись и дата | Взам. инв. №

21761-22 14 Инв. №

ГИП	Фингер		09.86
Н. контр.	Евтеева		08.86
Нач. отд.	Романов		08.86
Гл. спец.	Рубчинский		08.86
Рук. гр.	Недержецкая		08.86
Инж.	Ляховницкая		08.86

904-02-29.86 АОВ

Автоматизация приточных камер

Стадия	Лист	Листов
Р	15	

Щит регулирования Щ3.5
Таблица соединений

САНТЕХПРОЕКТ

Копировал: Логинова Формат А3

Проводник	Откуда идет	Куда поступает	Данные провода	Примечание
N	К:8	ХТ6:8		
301	ХТ7:1	ХТ4:2	ПВ1 0,75	
301	ХТ4:2	ХТ1:4		
301	ХТ1:4	ХТ1:3	Перемычка блока	
301	ХТ1:3	ХТ1:2	Перемычка блока	
301	ХТ1:2	К1:53		
301	К1:53	К2:63		
301	К2:63	К2:73	ПВ1 0,75	П
301	К2:73	К2:41		П
301	К2:41	SF1:2		
303	ХТ1:8	ХТ1:7	Перемычка блока	
303	ХТ1:7	К1:А		
305	ХТ1:9	К1:63		
305	К1:63	К1:11		П
306	ХТ7:6	К1:64		
309	ХТ6:9	К1Q:11		
309	К1Q:11	К1Q:63	ПВ1 0,75	П
312	ХТ3:8	К3:63		
312	К3:63	К3:41		П
314	К1:12	К1Q:73		
314	К1Q:73	К1Q:64		П
315	ХТ7:4	К1Q:74		
316	ХТ1:10	ХТ7:2		
316	ХТ7:2	ХТ7:3	Перемычка блока	
316	ХТ7:3	К3:42		
317	ХТ7:5	К1Q:А		
318	ХТ4:5	К3:А	ПВ1 0,75	
319	ХТ1:6	К1:54		
319	К1:54	К2:А		

Проводник	Откуда идет	Куда поступает	Данные провода	Примечание
320	К2:64	К1:31		
321	ХТ4:6	К3:74		
322	ХТ4:7	К1Q:12		
322	К1Q:12	К2:12		
323	К2:74	КВ1:1		
324	К3:73	К3:64		П
324	К3:64	К1:32	ПВ1 0,75	
325	ХТ5:5	К2:42		
325	К2:42	К2:83		П
325	К2:83	К4:11		
326	ХТ5:6	КВ1:5		
326	КВ1:5	К4:64		
327	ХТ1:1	К2:11		
328	ХТ6:1	К4:А		
361	ХТ5:1	ХТ5:2	Перемычка блока	
361	ХТ5:2	КВ1:6		
362	ХТ4:8	КВ1:9		
363	ХТ4:9	R1:1		
364	ХТ5:4	КВ1:8		
364	КВ1:8	R1:2		
364	R1:2	R1:3		П
365	ХТ5:3	КВ1:7	ПВ1 0,75	
331	ХТ5:7	К4:63		
331	К4:63	К4:73		П
331	К4:73	К4:41		П
332	ХТ5:8	К4:72		
333	К4:74	К4:31		П
333	К4:31	ХТ5:9		
334	ХТ6:2	К4:53		

904-02-29.86 Альбом XXI
Инв. № подл. | Подп. и дата | Взам. инв. №

Проводник	Откуда идет	Куда поступает	Данные провода	Примечание
334	К4:53	К4:42		П
8Р	ХТ2:9	К3:11		
9Р	ХТ2:10	К3:12		
10Р	ХТ3:3	ХТ6:5	ПВ1 0,75	
11Р	ХТ3:4	ХТ6:6		
26Р	ХТ3:1	К1Q:53		
27Р	ХТ3:2	К1Q:54		
335	К2:54	КВ1:5		
336	К2:84	КВ1:3		
Земля	Угольник для установки аппаратов: ⏚	Стойка щита: ⏚		
Земля	Рейка: ⏚	Стойка щита: ⏚	ПВ3 1,5	

Проводник	Откуда идет	Куда поступает	Данные провода	Примечание
		Дверь		
N	ХТ3:5	РВ1-Х4:1Б		
302	ХТ1:5	РВ1-Х4:6Б		
303	ХТ1:7	РВ1-Х4:7Б	ПВ3 1,0	
306	ХТ7:6	РВ1-Х4:2Б		
307	РВ1-Х4:3Б	РВ1-Х4:4А		П
307	РВ1-Х4:4А	РВ1-Х4:8А		П
308	РВ1-Х4:4Б	РВ1-Х4:2А	ПВ1 0,75	П
308	РВ1-Х4:РА	РВ1-Х4:6А		П
310	ХТ6:10	РВ1-Х4:5А	ПВ3 1,0	
310	РВ1-Х4:5А	РВ1-Х4:7А	ПВ1 0,75	П
312	ХТ3:8	РВ1-Х4:1А	ПВ3 1,0	
312	РВ1-Х4:1А	РВ1-ХТ:3А	ПВ1 0,75	П
201	ХТ7:8	РВ1-Х2:1Б		Измерительные цепи
202	ХТ7:9	РВ1-Х2:2Б	НВЭ 1х0,75	
203	ХТ7:10	РВ1-Х2:3Б		
Земля	РВ1:⏚	Рейка: ⏚		
			ПВ3 1,5	
Земля	Рейка: ⏚	Стойка щита: ⏚		

904-02-29.86 Альбом XXI

Взам. инв. № | Подп. и дата | Инв. № подл.

21761-22 16

Формат А3

904-02-29.86
Альбом XXI

Технические требования

Таблица подключения выполнена на основании схем и таблицы соединений, приведенных соответственно на листах 3...9 и 15...19

Проводник	Вывод	Вид контакта	Вывод	Проводник
		К1		
303	А	К	В	N*
305	11п	Р	12	314
320	31	Р	32	324
301*	53	З	54	319
305*	63п	З	64	306
		К2		
319	А	К	В	N*
327	11	Р	12	322
301*	41п	Р	п42	325*
301*	63п	З	64	320
301*	73п	З	74	323

Проводник	Вывод	Вид контакта	Вывод	Проводник
326*	53	З	54	335
325*	83п	З	84	336
		К3		
318	А	К	В	N*
8р	11	Р	12	9р
312	41п	Р	42	316
312*	63п	З	п64	324*
324	73п	З	74	321

Привязан:

Инв. №

Взам. инв. №

Подп. и дата

Инв. № подл.

ГИП	Фингер		08.86
Н. контр.	Евтеева		08.86
Нач. отд.	Романов		08.86
Гл. спец.	Рубчинский		08.86
Рук. гр.	Менделжеенко		08.86
Ст. техн.	Печникова		08.86

904-02-29.86 АОВ

Автоматизация приточных камер

Стадия	Лист	Листов
Р	20	

Щит регулирования Щ3.5
Таблица подключения

САНТЕХПРОЕКТ

Проводник	Вывод	Вид контакта	Вывод	Проводник
		К4		
328	А	К	В	N*
325	11	Р	12	332
333*	31п	Р	п32	N*
331	41п	Р	п42	334
334*	53п	З	п54	N*
331*	63п	З	64	326
331*	73п	З	п74	333
		К19		
317	А	К	В	N*
309	11п	Р	12	322*
26р	53	З	54	27р
309	63п	З	п64	314
314*	73п	З	74	315
		R1		
363	1		п2	364*
364	3п			
		К81		
323	1		2	N*
336	3		4	
335	5		6	361
365	7		8	364*
362	9			

Проводник	Вывод	Вид контакта	Вывод	Проводник
		XT1		
327	1		п2	301*
301*	3п		п4	301*
302	5		6	319
303*	7п		п8	303
305	9		10	316
		XT2		
1р	1		п2	2р
2р	3п		4	3р
	5		6	
6р	7		8	7р
8р	9		10	9р
		XT3		
25р	1		2	27р
10р	3			11р
N*	5п		п6	N*
	7		8	312*
	9		10	
		XT4		
	1		2	301*
N*	3п		п4	N*
318	5		6	321
322	7		8	362
363	9		10	

Проводник	Вывод	Вид контакта	Вывод	Проводник
		XT5		
361	1п		п2	361*
365	3		4	364
325	5		6	326
331	7		8	332
333	9		10	
		XT6		
328	1		2	334
	3		4	
10р	5		6	11р
N*	7п		п8	N*
309	9		10	310
		XT7		
301	1		п2	316*
316*	3п		4	315
317	5		6	306
	7		8	201
202	9		10	203

Проводник	Вывод	Вид контакта	Вывод	Проводник
	Дверь			
		РВ1		
		X2		
201	1Б		2Б	202
203	3Б			
		X4		
312*	1Ап		п2А	308*
312	3Ап		п4А	307*
310*	5Ап		п6А	308
310	7Ап		п8А	307
N	1Б		2Б	306
307	3Бп		п4Б	308
	5Б		6Б	302
303	7Б		⏚	Земля

Проводник	Вывод	Вид контакта	Вывод	Проводник

Альбом XXI

Инв.№подл. | Подпись и дата | Взам. инв.№

Инв.№подл. | Подпись и дата | Взам. инв.№

Копировал: Логинова Формат: А3

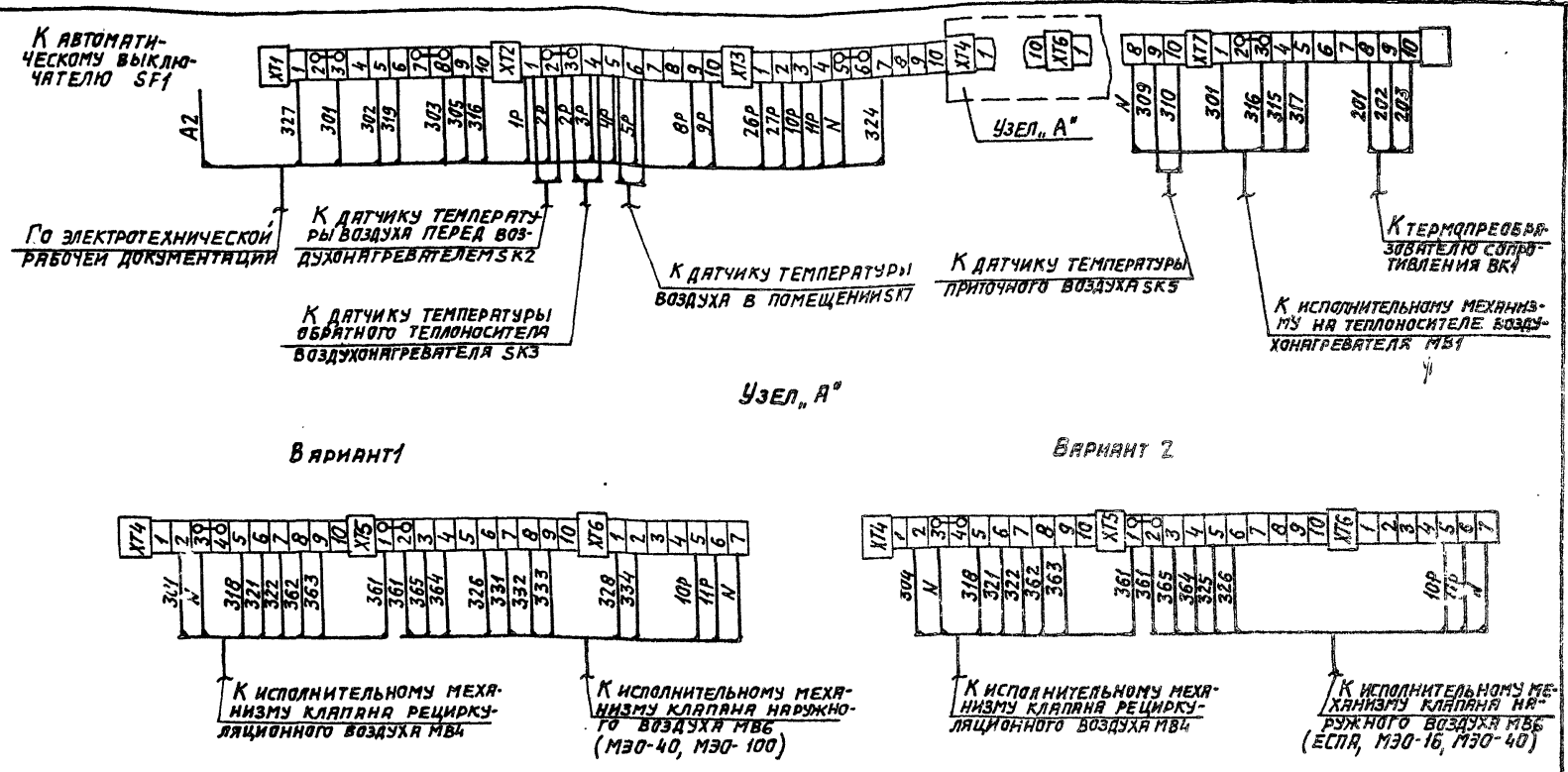

21761-22

19

ГИП	Фингер		08.86
Н.контр.	Евтеева		08.86
Нач.отд.	Романов		08.86
Гл.спец.	Рубчинский		08.86
Рук.гр.	Мендзержецкая		08.86
Инж.	Лаховицкая		08.86

904-02-29.86 АОВ

Автоматизация приточных камер

Стадия	Лист	Листов
Р	24	

Схема подключения внешних проводок.

САНТЕХПРОЕКТ

Привязан:

Инв. №

Альбом XXI

904-02-29.86

Подпись и дата | Взам. инв. №

Инв. № 1

gost.e-ecolog.ru