ТИПОВЫЕ МАТЕРИАЛЫ ДЛЯ ПРОЕКТИРОВАНИЯ

904-02-29.86

АВТОМАТИЗАЦИЯ, УПРАВЛЕНИЕ И СИЛОВОЕ ЭЛЕКТРООБОРУДОВАНИЕ ПРИТОЧНЫХ ВЕНТИЛЯЦИОННЫХ КАМЕР С ЭЛЕКТРОДВИГАТЕЛЯМИ НА НАПРЯЖЕНИЕ 660В

АВТОМАТИЗАЦИЯ

АЛЬБОМ XX

ПРИТОЧНАЯ ВЕНТИЛЯЦИОННАЯ КАМЕРА РЕЦИРКУЛЯЦИОННАЯ
С ВОЗДУХОНАГРЕВАТЕЛЕМ,
ДВУМЯ КЛАПАНАМИ РЕЦИРКУЛЯЦИОННОГО ВОЗДУХА
И СЕКЦИЕЙ ОРОШЕНИЯ
ЭЛЕКТРИЧЕСКАЯ СИСТЕМА РЕГУЛИРОВАНИЯ

ц. 0-80

Кф цитп инв. № 21761-21

gost.e-ecolog.ru

ТИПОВЫЕ МАТЕРИАЛЫ ДЛЯ ПРОЕКТИРОВАНИЯ

904-02-29.86

АВТОМАТИЗАЦИЯ, УПРАВЛЕНИЕ И СИЛОВОЕ ЭЛЕКТРООБОРУДОВАНИЕ ПРИТОЧНЫХ ВЕНТИЛЯЦИОННЫХ КАМЕР С ЭЛЕКТРОДВИГАТЕЛЯМИ НА НАПРЯЖЕНИЕ 660В

АВТОМАТИЗАЦИЯ

АЛЬБОМ XX

Приточная вентиляционная камера рециркуляционная с воздухонагревателем, двумя клапанами рециркуляционного воздуха и секцией орошения Электрическая система регулирования

РАЗРАБОТАНЫ
ГОСУДАРСТВЕННЫМ ПРОЕКТНЫМ ИНСТИТУТОМ
САНТЕХПРОЕКТ
ГЛАВНЫЙ ИНЖЕНЕР ИНСТИТУТА Ю.И.Шиллер
ГЛАВНЫЙ ИНЖЕНЕР ПРОЕКТА Б.И.Фингер

УТВЕРЖДЕНЫ
И ВВЕДЕНЫ В ДЕЙСТВИЕ
МИНМОНТАЖСПЕЦСТРОЕМ СССР
ПРОТОКОЛ ОТ 15.09. 1986г

КФ ЦИТП инв. № 21761-21

Ведомость ссылочных и примененных документов

Обозначение	Наименование	Примечание
ОСТ 36.13-76	Щиты и пульты систем автоматизации технологических процессов. Общие технические условия.	
ГОСТ 21.404-85	Автоматизация технологических процессов. Обозначения условные приборов и средств автоматизации в схемах.	
ГОСТ 2.710-81	ЕСКД. Обозначения буквенно-цифровые в электрических схемах.	
ГОСТ 2.721-74	ЕСКД. Обозначения условные графические в схемах. Обозначения общего применения.	
ГОСТ 2.728-74	ЕСКД. Обозначения условные графические в схемах. Резисторы, конденсаторы.	
ГОСТ 2.755-74	ЕСКД. Обозначения условные графические в схемах. Устройства коммутационные и контактные соединения.	
ГОСТ 2.780-68	ЕСКД. Обозначения условные графические. Элементы гидравлических и пневматических сетей.	
ГОСТ 2.782-68	ЕСКД. Обозначения условные графические. Насосы и двигатели гидравлические и пневматические	

Ведомость чертежей альбома

№ листа	Наименование	Примечание
1	Ведомости ссылочных и примененных документов и чертежей	
2	Схема автоматизации	
3...9	Схема электрическая принципиальная регулирования.	
10...14	Щит регулирования Щ3.6. Общий вид.	
15..19	Щит регулирования Щ3.6. Таблица соединений.	
20...23	Щит регулирования Щ3.6. Таблица подключения.	
24	Схема подключения внешних проводок.	

21761-21 2

Привязан:

Инв. №

ГИП	Фингер		09.86
Н.контр.	Евтеева		09.86
Нач.отд.	Романов		09.86
Гл.спец.	Рубчинский		09.86
Рук.гр.	Гендельштейн		09.86
Ст.техн.	Лечникова		09.86

904-02-29.86 АОВ

Автоматизация приточных камер

Стадия	Лист	Листов
Р	1	24

Ведомости ссылочных и примененных документов и чертежей.

САНТЕХПРОЕКТ

Копировал: Логинова Формат: А3

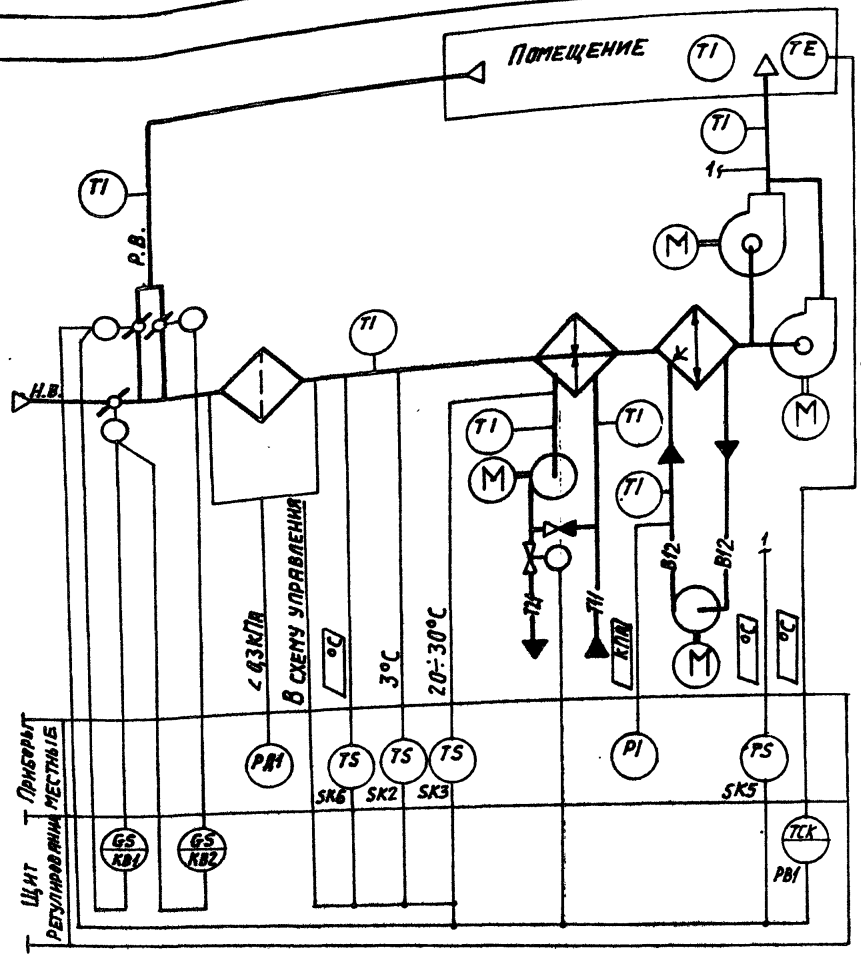

Предусматривается:

1. Регулирование температуры воздуха в помещении изменением:
   - количества наружного и рециркуляционного воздуха, поступающего в приточную камеру;
   - теплопроизводительности воздухонагревателя;
2. Ограничение по минимуму температуры приточного воздуха;
3. Автоматический прогрев воздухонагревателя перед включением приточного вентилятора;
4. Автоматическое подключение схемы регулирования при включении приточного вентилятора;
5. Защита воздухонагревателя от замерзания;
6. Установка датчика температуры для автоматического включения насоса секции орошения;
7. Синхронизация работы воздушных клапанов и последовательная с ними работа клапана на теплоносителе.

1. Исполнительные механизмы поставляются комплектно с воздушными и регулирующими клапанами.
2. Схема выполнена для камер 2ПК40 ÷ 2ПК125А

Обозначение (№№-№№) системы	
Без резервного вентилятора	
С резервным вентилятором	

Привязан:

Инв. №

Инв. № подл. | Подпись и дата | Взам. инв. №

21761-21 3

ГИП	Фингер		03.86
Н.контр.	Евтеева		03.86
Нач.отд.	Романов		03.86
Гл. спец.	Рубчинский		03.86
Рук. гр.	Пензержецкая		03.86
Инжен.	Яловицкая		03.86

904-02-29.86 АОВ

Автоматизация приточных камер

Стадия	Лист	Листов
Р	2	

Схема автоматизации

САНТЕХПРОЕКТ

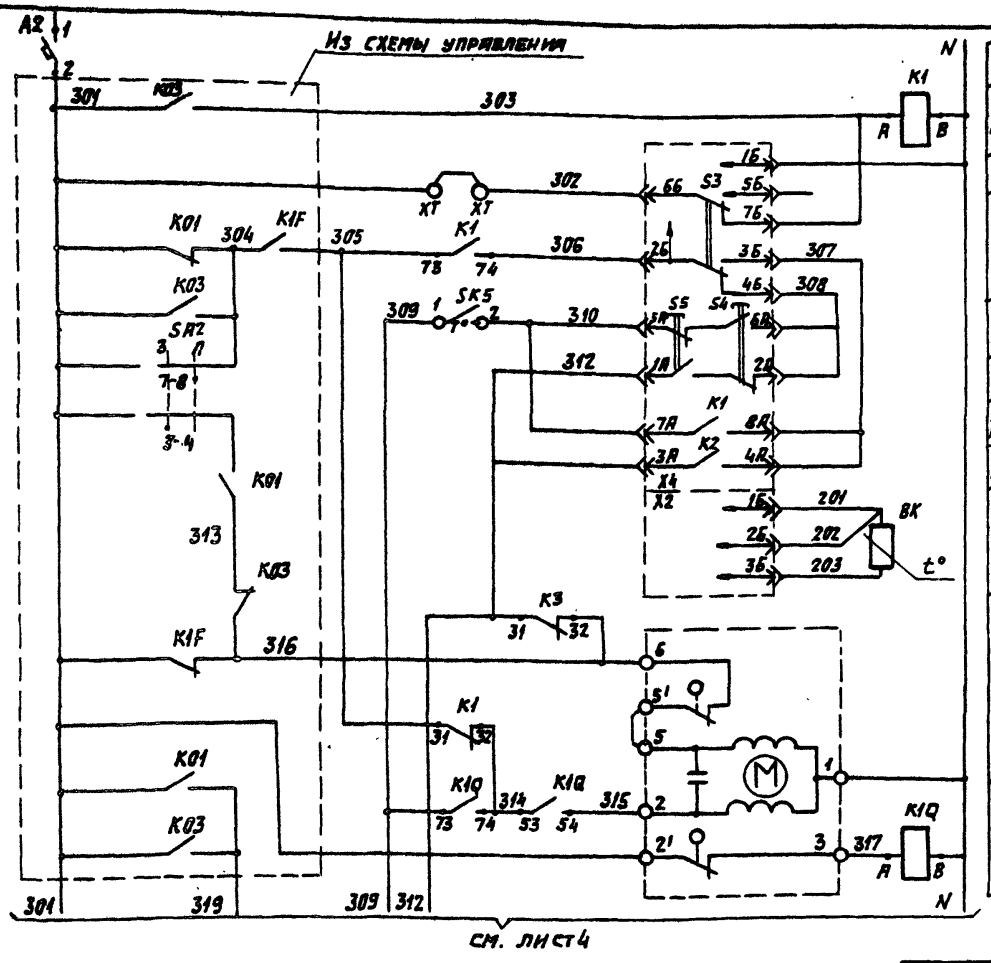

Питание ~220В	
Реле промежуточное	
Питание прибора	Регулятор температуры воздуха в помещении
Избиратель регулирования: автоматическое-ручное	
понизить	ручное регулирование
повысить	
выше нормы	автоматическое регулирование
ниже нормы	
Термопреобразователь сопротивления	
Открытие	Клапан на теплоносителе воздухонагревателя
Закрытие	

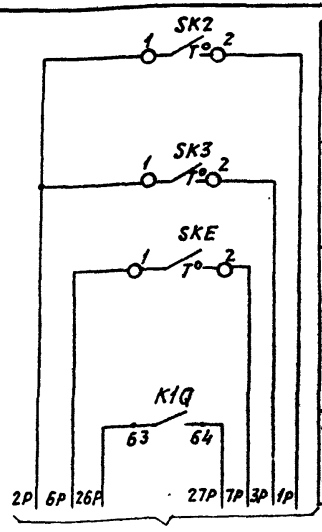

Датчик температуры воздуха перед воздухонагревателем	Защита воздухонагревателя от замерзания
Датчик температуры обратного теплоносителя	
Датчик температуры наружного воздуха	Автоматическое включение насоса секции орошения
Автоматическое включение циркуляционного насоса теплоносителя	

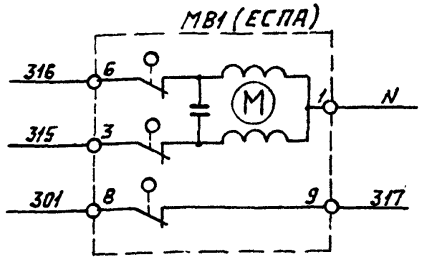

21761-21 4

○ - дополнительные клеммы щита предусмотренные для унификации схемных решений.

ГИП	Фингер		08.86
Н.контр.	Евтеева		08.86
Нач.отд.	Романов		08.86
Гл.спец.	Рубчинский		08.86
Рук.гр.	Менозежецкая		08.86
Инжен.	Лаховицкая		08.86

904-02-29.86 АОВ

Автоматизация приточных камер

Стадия	Лист	Листов
Р	3	

Схема электрическая принципиальная регулирования (начало)

САНТЕХПРОЕКТ

Привязан:

Инв. №

Копировал: Логинова

Формат: А3

904-02-29.86 Альбом XX

Согласовано: ГПИ Электропроект

ГИП	Мангушев		

Инв.№ подл. | Подпись и дата | Взам. инв.№

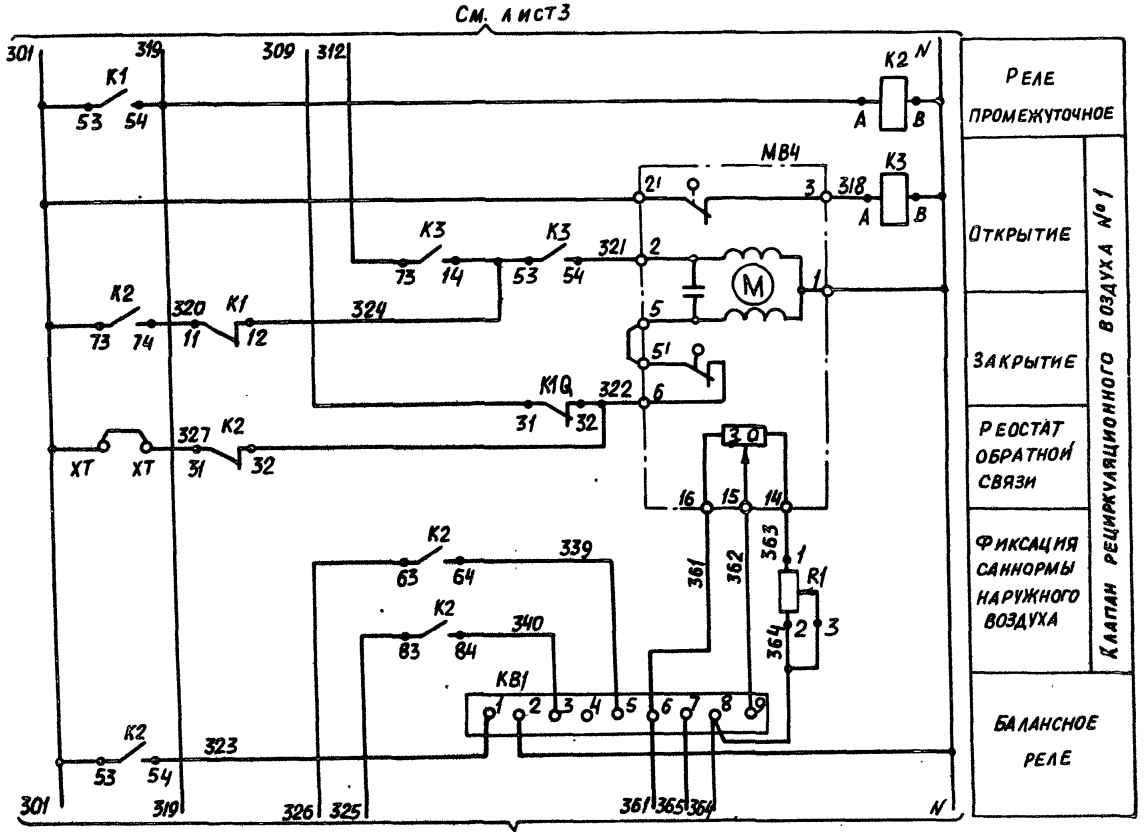

Реле промежуточное

Клапан рециркуляционного воздуха №1

Открытие

Закрытие

Реостат обратной связи

Фиксация саннормы наружного воздуха

Балансное реле

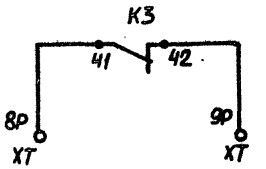

21761-21

5

ГИП	Фингер		08.86
Н. контр.	Евтеева		08.86
Нач. отд.	Романов		08.86
Гл. спец.	Рубчинский		08.86
Рук. гр.	Менаверщикова		08.86
Инж.	Ляховицкая		08.86

904-02-29.86 АОВ

Автоматизация приточных камер

Стадия	Лист	Листов
Р	4	

Схема электрическая принципиальная регулирования (продолжение)

САНТЕХПРОЕКТ

Привязан:

Инв. №

Инв. № подл. | Подпись и дата | Взам. инв. №

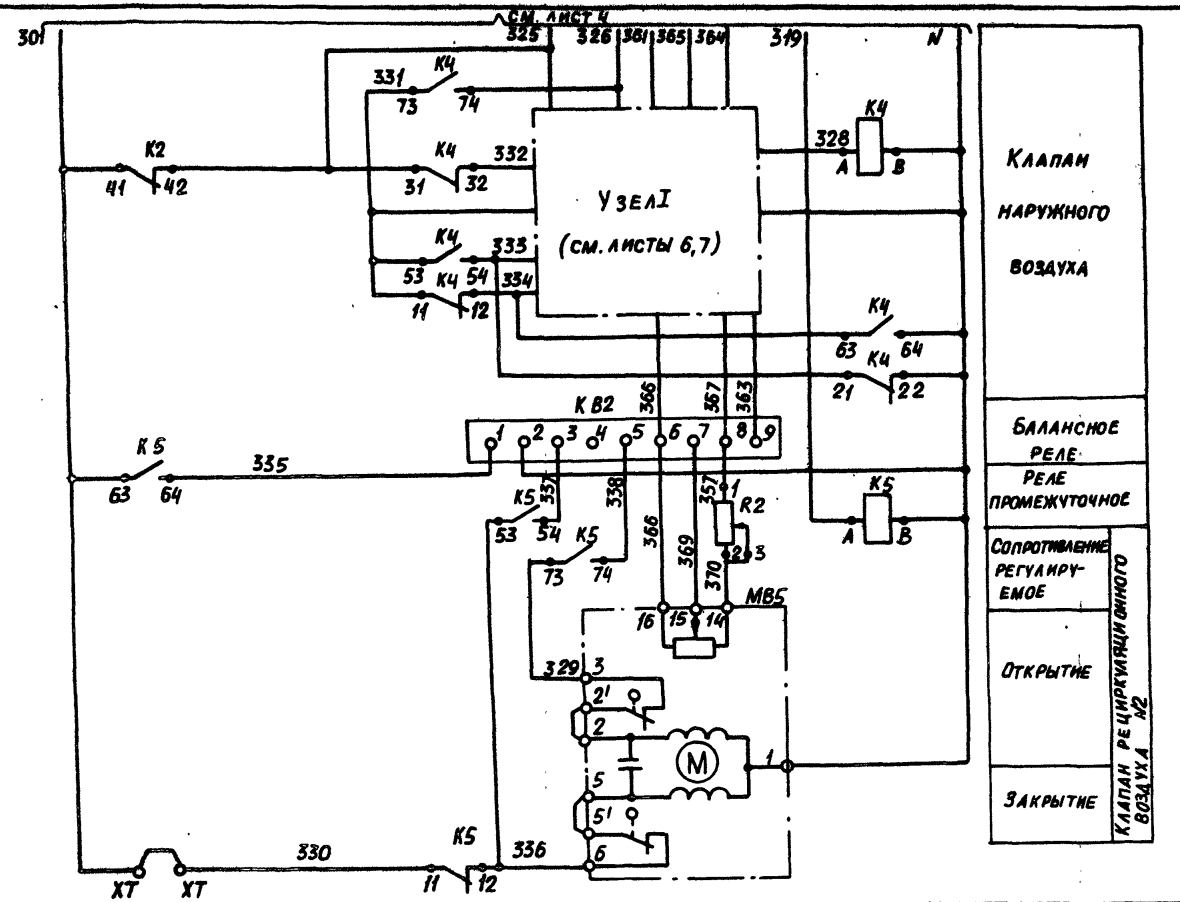

21761-21 6

ГИП	Фингер		08.86
Н.контр.	Евтеева		08.86
Нач. ОТА	Романов		07.87
Гл. спец.	Рубчинский		08.86
Рук. гр.	Менделеевская		08.86
Инж.	Ляховицкая		08.86

904-02-29.86 АОВ

Автоматизация приточных камер

Стадия	Лист	Листов
Р	5	

Схема электрическая принципиальная регулирования (продолжение)

САНТЕХПРОЕКТ

Привязан:

Инв. № подл. | Подпись и дата | Взам. инв. №

Формат: А3

МЭО-100

Узел I

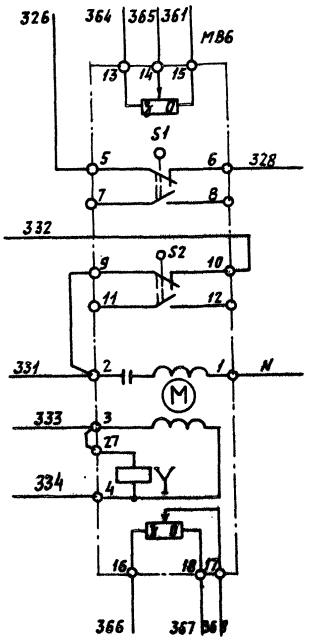

Реостат обратной связи	Клапан наружного воздуха
Открытие	
Закрытие	
Обмотка возбуждения	
Обмотка управления	
Реостат обратной связи	

ЕСПА-02ПВ

Узел I

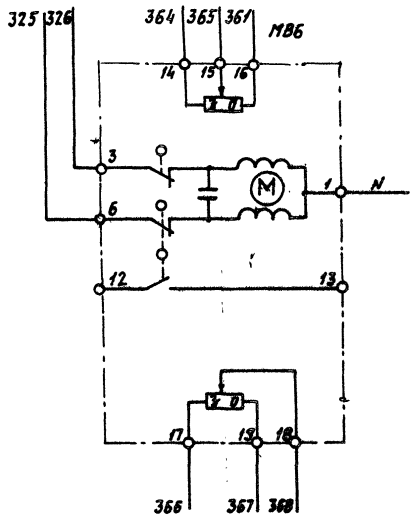

Реостат обратной связи	Клапан наружного воздуха
Открытие	
Закрытие	
Реостат обратной связи	

21761-21 7

ГИП	Фингер		08.86
Н. контр.	Евтеева		08.86
Нач. отд.	Романов		08.86
Гл. спец.	Рубушкин		08.86
Рук. гр.	Лещинская		08.86
Инжен.	Лаховицкая		08.86

904-02-29.86 АОВ

Автоматизация приточных камер

Стадия	Лист	Листов
Р	6	

Схема электрическая принципиальная регулирования (продолжение).

САНТЕХПРОЕКТ

Привязан:

Инв. №

Инв. № подл. | Подпись и дата | Взам. инв. №

МЭО-40 (с двигателем ДАУ)

Узел I

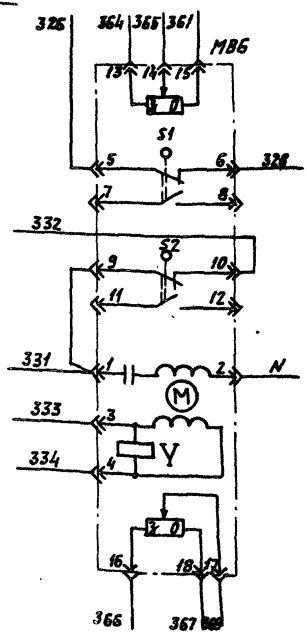

Реостат обратной связи	Клапан наружного воздуха
Открытие	
Закрытие	
Обмотка возбуждения	
Обмотка управления	
Реостат обратной связи	

МЭО-16, МЭО-40 (с двигателем ДСР)

Узел I

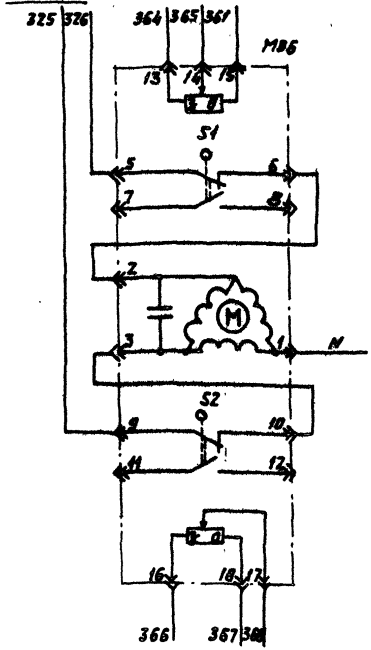

Реостат обратной связи	Клапан наружного воздуха
Открытие	
Закрытие	
Реостат обратной связи	

21761-21 8

ГИП	Фингер		08.86
Н.контр.	Евтеева		08.86
Нач.отд.	Романов		08.86
Гл.спец.	Рубчинский		08.86
Рук.гр.	Меновщиков		08.86
Ст.техн.	Лечникова		08.86

Привязан:

Инв. №

904-02-29.86 АОВ

Автоматизация приточных камер

Стадия	Лист	Листов
Р	7	

Схема электрическая принципиальная регулирования (продолжение)

САНТЕХПРОЕКТ

Инв.№ подл. | Подпись и дата | Взам.инв.№

Копировал: Логинова

Формат: А3

Диаграммы замыкания контактов

Регулятор температуры РВ1

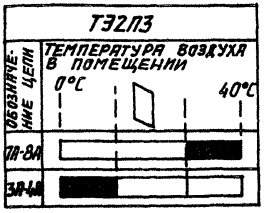

Датчик температуры SK2

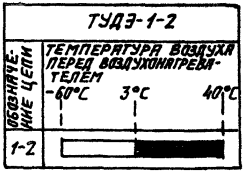

Датчик температуры SK3



Исполнительный механизм МВ6

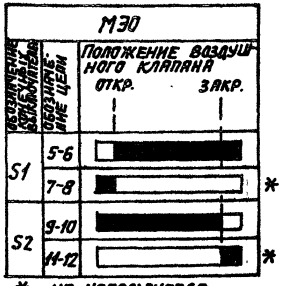

* – не используется

Датчик температуры SK6

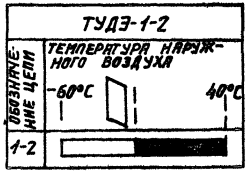

Датчик температуры SK5

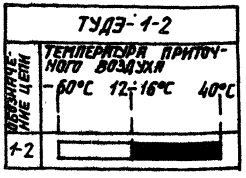

Инв.№подл. | Подпись и дата | Взам. инв.№

21761-21 9

ГИП	Фингер		08.86
Н. контр.	Евтеева		08.86
Нач. отд.	Романов		08.86
Гл. спец.	Рубчинский		08.86
Рук. гр.	Ивдвежецкая		08.86
Ст. техн.	Печникова		08.86

904-02-29.86 АОВ

Автоматизация приточных камер

Стадия	Лист	Листов
Р	8	

Схема электрическая принципиальная регулирования (продолжение)

САНТЕХПРОЕКТ

Привязан:

Инв.№

Позиционное обозначение	Наименование	Количество	Примечание
SK3	Устройство терморегулирующее		
	электрическое ТУДЭ-4-ТУ25-02.281074-78	1	контакт „3"
MB1	Исполнительный механизм		
	МЭО-6,3 ГОСТ 7192-82		комплектно с клапаном
	или исполнительный механизм		
	ЕСПА 02ПВ	1	комплектно с клапаном
MB4	Исполнительный механизм		
MB5	МЭО-6,3 ГОСТ 7192-82	2	комплектно с клапаном
MB6	Исполнительный механизм		
	МЭО-16 ГОСТ 7192-82	1	комплектно с клапаном
	или исполнительный механизм		
	ЕСПА 02 ПВ	1	комплектно с клапаном
	или исполнительный механизм		
	МЭО-100 ГОСТ 7192-82	1	комплектно с клапаном
	или исполнительный механизм		
	МЭО-40 ГОСТ 7192-82	1	комплектно с клапаном

Позиционное обозначение	Наименование	Количество	Примечание
	Щит регулирования		
PB1	Регулятор температуры электрический трехпозиционный ТЭ2П3		
	ТУ25-02.200 166-82	1	
K1...K5	Реле промежуточное ПЭ-37-44У3~220В		
K1Ф	4з + 4р ТУ16.523.622-82	6	
KB1	Балансное реле БРЭ-1 ~ 220В		
KB2	ТУ25-052803-79	2	
R1;R2	Резистор эмалированный регулируемый ПЭВР-20 200 ОмГОСТ6513-75	2	
SF1	Выключатель автоматический		
	А63-МУ3 ~ 220В Jн-1,6АJотс-1,3Jн		
	ТУ16.522.110-74	1	
	Аппаратура по месту		
BK1	Термопреобразователь сопротивления медный ТСМ-1079 ТУ25-02792288-80	1	Номинальная статическая характ. 50М
SK2;SK5	Устройство терморегулирующее		
SK6	электрическое ТУДЭ-1-2		
	ТУ25-02.281074-78	3	контакт „3"

21761-21 10

ГИП	Фингер		02.86
Н.контр.	Евтеева		03.86
Нач.отд.	Романов		07.86
Гл.спец.	Рубчинский		8.86
Рук.гр.	Неждержецкая		08.86
Инженер	Пяховицкая		08.86

904-02-29.86 АОВ

Автоматизация приточных камер

Стадия	Лист	Листов
Р	9	

Схема электрическая принципиальная регулирования (окончание)

САНТЕХПРОЕКТ

Привязан:

Инв. №

Копировал: Кранлина

Формат: А3

Инв. № подл. | Подпись и дата | Взам. инв. №

904-02-29.86
Альбом XX

Поз.	Обозначение	Наименование	К-во	Прим.
		Документация		
	АОВ 15.... 19	Таблица соединений		
	АОВ 20.. 23	Таблица подключения		
		Стандартные изделия		
1		Шкаф щита ЩШМ1000х600х350 УХЛ4ЈР30 ОСТ36.13-76	1	
2		Угольник У3М600 ТК3-128-83	9	У6 ТМ3-26-83
3		Рейка РМ600 ТК3-101-83	2	У4 ТМ3-1-83
4		Угольник УР ТК3-245-83	1	У1 ТМ3-145-83
		Прочие изделия		
5	РВ1	Регулятор температуры Электрический ТЭ2 П3	1	
6	КВ1, КВ2	Балансное реле БРЭ-1 ~220В	2	У319 ТМ3-18-83

Привязан:

Инв. №

ГИП	Фингер		05.86
Н. контр.	Евтеева		05.86
Нач. отд.	Романов		05.86
Гл. спец.	Рубчинский		05.86
Рук. гр.	Мкртчян		05.86
Ст. техн.	Печникова		05.86

904-02-29.86 АОВ

Автоматизация приточных камер

Стадия	Лист	Листов
Р	10	

Щит регулирования ЩЗ.6. Общий вид.

САНТЕХПРОЕКТ

Взам. инв. № | Подпись и дата | Инв. № подл.

Поз.	Обозначение	Наименование	К-во	Примеч.
7	SF1	Автомат ~ 220В Ун-1,6А	1	У350
		Отсечка 1,3Ун. Крепление на панели А63-МУ3		ТМ3-13-83
8	К1... К5, К10	Реле ПЭ-37-44У3 ~220В Чз+4р	6	
9	R1, R2	Резистор ПЭВР-20 2000м±10%	2	У5 ТМ3-19-83
10		Блок Б3-10	8	
11		Упор	4	
12		Перемычка П	10	
13		Рамка РПМ 66х26	1	
14		Рамка РПМ 30х15	1	
		Материалы		
15		Провод ПВ1 0,75 380 ГОСТ 6323-79	50	м
16		Провод ПВ3 1,5 380 ГОСТ 6323-79	5	м
17		Провод ПВ3 1,0 380 ГОСТ 6323-79	15	м
18		Провод НВ3-0,75 II 380 ГОСТ 17517-72	3	м

Взам. инв. № | Подпись и дата | Инв. № подл.

21761-21 11

904-02-29.86 АОВ Лист 11

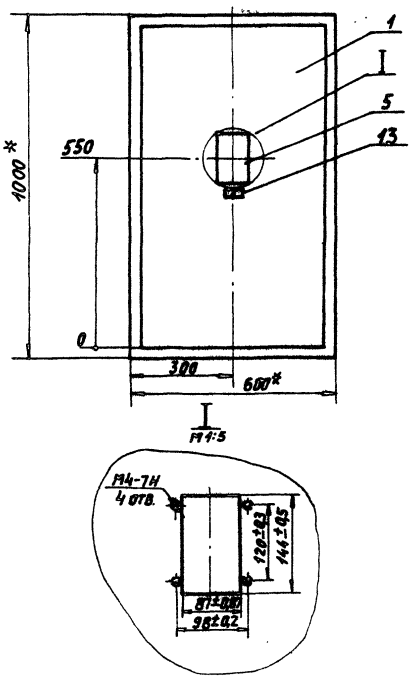

1.* Размеры для справок.

2. Покрытие - вариант 2 ОСТ 3613-76.

Вид на внутренние плоскости (развернуто)

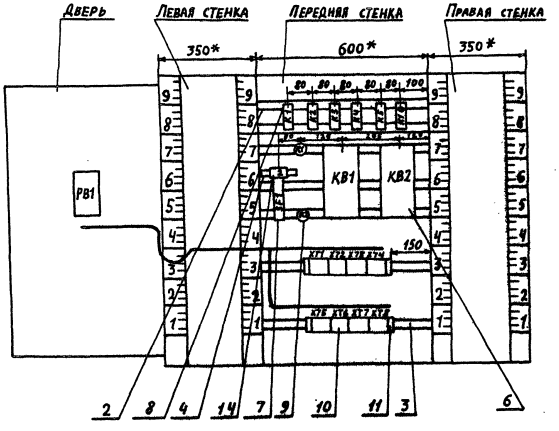

Поз.7
SF1



Поз. 9
R1; R2

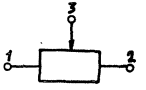

Инв.№подл. | Подпись и дата | Взам.инв.№

Надписи на табло и в рамках

№ надписи	Текст надписи	Кол.	№ надписи	Текст надписи	Кол.
	Рамка 66х26				
1	Температура воздуха в помещении	1			
	Рамка 30х15				
2	Ввод ~ 220В	1			

Проводник	Откуда идет	Куда поступает	Данные провода	Примечание
	Технические	требования		
	Таблица соединений выполнена		на	
	основании схем, приведенных на		листах 3,	9 и 24
N	XT3:9	XT3:10	перемычка блока	
N	XT3:10	XT4:10	ПВ1 0,75	
N	XT4:10	XT5:2		
N	XT5:2	XT7:5		
N	XT7:5	XT7:6	перемычка блока	
N	XT7:6	KB1:2		
N	KB1:2	KB2:2		
N	KB2:2	K10:B		
N	K10:B	K5:B		
N	K5:B	K4:64	ПВ1 0,75	
N	K4:64	K4:22		П
N	K4:22	K4:B		П
N	K4:B	K3:B		
N	K3:B	K2:B		

Привязан:

21761-21 14

Инв. №

ГИП	Фингер		03.86
Н.контр.	Евтеева		03.86
Нач.отд.	Романов		03.86
Гл.спец.	Рубчинский		03.86
Рук.гр.	Меназерженская		03.86
Ст.техн.	Печникова		03.86

904-02-29.86 АОВ

Автоматизация приточных камер

Стадия	Лист	Листов
Р	15	

Щит регулирования Щ3 Б. Таблица соединения

САНТЕХПРОЕКТ

904-02-29.86 АОВ

Лист 14

Альбом XX

Инв. № подл. | Подпись и дата | Взам. инв. №

Инв. № подл. | Подпись и дата | Взам. инв. №

Формат А3

Проводник	Откуда идет	Куда поступает	Данные провода	Примечание
N	К2:В	К1:8	ПВ1 0,75	
N	К1:В	ХТ7:6		
301	ХТ1:2	ХТ1:3	Перемычка блока	
301	ХТ1:3	ХТ1:5	ПВ1 0,75	П
301	ХТ1:5	ХТ1:6	Перемычка блока	
301	ХТ1:6	ХТ1:7		
301	ХТ1:7	ХТ4:9		
301	ХТ4:9	ХТ5:1		
301	ХТ5:1	SF1:2		
301	SF1:2	К1:53	ПВ1 0,75	
301	К1:53	К2:41		
301	К2:41	К2:53		П
301	К2:53	К2:73		П
301	К2:73	К5:63		
303	ХТ2:1	ХТ2:2	Перемычка блока	
303	ХТ2:2	К1:А		
305	ХТ1:10	К1:73		
305	К1:73	К1:31		П
306	ХТВ:6	К1:74		
309	ХТ4:3	К10:73	ПВ1 0,75	
309	К10:73	К10:31		П
312	ХТ8:5	К3:31		
312	К3:31	К3:73		П
314	К1:32	К10:74		
314	К10:74	К10:53		П
315	К10:54	ХТ4:6		
316	ХТ2:3	ХТ2:4	Перемычка блока	
316	ХТ2:4	ХТ4:5	ПВ1 0,75	
316	ХТ4:5	К3:32		

Проводник	Откуда идет	Куда поступает	Данные провода	Примечание
317	ХТ4:7	К10:А		
318	ХТ5:3	К3:3		
319	ХТ1:9	К1:54		
319	К1:94	К2:А		
319	К2:А	К5:А		
320	К2:74	К1:11		
321	К3:54	ХТ5:4		
322	К2:32	К10:32		
322	К10:32	ХТ5:5		
323	К2:54	КВ1:1	ПВ1 0,75	
324	К3:74	К3:53		П
324	К3:53	К1:12		
324	К1:12	ХТ3:7		
325	К2:42	К2:83		П
325	К2:83	К4:31		
325	К4:31	ХТ6:2		
326	К4:74	К2:63		
326	К2:63	ХТ6:3		
327	К2:31	ХТ1:1		
361	КВ1:6	ХТ5:8		
361	ХТ5:8	ХТ5:9	Перемычка блока	
362	КВ1:9	ХТ5:6		
363	R1:1	ХТ5:7		
364	КВ1:8	R1:2		
364	R1:2	R1:3		П
364	R1:3	ХТ5:10	ПВ1 0,75	
365	КВ1:7	ХТ6:1		
328	К4:А	ХТ6:7		
329	К5:73	ХТ7:9	21761-21	15

Проводник	Откуда идет	Куда поступает	Данные провода	Примечание
329	XT7:9	XT3:8		
330	K5:11	XT1:4		
331	K4:11	K4:53		П
331	K4:53	K4:73		П
331	K4:73	XT6:4		
332	K4:32	XT6:5		
333	K4:21	K4:54		П
333	K4:54	XT6:6		
334	K4:63	K4:12		
334	K4:14	XT6:8	ПВ1 0,75	
335	K5:64	KB2:1		
336	K5:12	K5:53		П
336	K5:53	XT7:10		
337	KB2:3	K5:54		
338	KB2:5	K5:74		
339	KB1:5	K2:64		
340	KB1:3	K2:84		
366	KB2:6	XT6:9		
366	XT6:9	XT6:10	Перемычка блока	
367	KB:8	R2:1		
367	R2:1	XT7:1		
368	KB2:9	XT7:2		
369	KB2:7	XT7:3		
370	R2:2	R2:2		П
370	R2:3	XT7:4	ПВ1 0,75	
8р	XT3:3	K3:41		
9р	XT3:4	K3:42		
26р	XT4:1	K10:63		
27р	XT4:2	K10:64		
Земля	Угольник: ⏚; рейка: ⏚	Стойка щита ⏚	ПВ3 1,5	

Провод-ник	Откуда идет	Куда поступает	Данные провода	Примечание
	Две Рь			
N	XT3:9	РВ1-Х4:1Б		
302	XT1:8	РВ1-Х4:6Б		
303	XT2:1	РВ1-Х4:7Б		
306	XT8:6	РВ1-Х4:2Б		
307	РВ1-Х4:3Б	РВ1-Х4:4А		П
307	РВ1-Х4:4А	РВ1-Х4:8А		П
308	РВ1-Х4:4Б	РВ1-Х4:2А	ПВ3 1,0	П
308	РВ1-Х4:2А	РВ1-Х4:6А		П
310	XT4:4	РВ1-Х4:5А		
310	РВ1-Х4:5А	РВ1-Х4:7А		П
312	XT8:5	РВ1-Х4:1А		
312	РВ1-Х4:1А	РВ1-Х4:3А		П
201	XT8:1	РВ1-Х2:1Б		Измери-
202	XT8:2	РВ1-Х2:2Б	НВЭ 1х0,75	тельные
203	XT8:3	РВ1-Х2:3Б		цепи
Земля	РВ1: ⏚	Рейка: ⏚	ПВ3 1,5	
Земля	Рейка: ⏚	Стойка щита: ⏚		
			21761-21	16

Инв. № подл. | Подпись и дата | Взам. инв. №

Провод-ник	Вы-вод	Вид конта-кта	Вы-вод	Провод-ник
			Техни	ческие
	Табл	ица	подк	лючения
	схем	и таблицы		соединений
	на	ли	стах	3...9
		K1		
303	A	K	B	N*
320	11	P	12	324*
305	31п	P	32	314
301*	53	З	54	319*
305*	73п	З	74	306
		K2		
319*	A	K	B	N*
327	31	P	32	322
301*	41п	P	п42	325
301*	53п	З	54	323
326*	63	З	64	339

Провод-ник	Вы-вод	Вид конта-кта	Вы-вод	Провод-ник
Требова	ния			
выполне	на на	осн	ован	ии
,приведенных с		оот	ветст	венно
16...19	и			
301*	73П	З	74	320
325*	83п	З	84	340
		K3		
318	A	K	B	N*
312*	31п	P	32	316
8р	41	P	42	9р
324*	53п	З	54	321
312	73п	З	п74	324

ПРИВЯЗАН:

ИНВ. №

ГИП	Фингер		08.86
Н. контр.	Евтеева		08.86
Нач. отд.	Романов		08.86
Гл. спец.	Рубчинский		08.86
Рук. гр.	Мендзержецкая		08.86
Инж.	Ляховицкая		08.86

904-02-29.86 АОВ

Автоматизация приточных камер

Стадия	Лист	Листов
Р	20	

Щит регулирования Щ3.6
таблица подключения

САНТЕХПРОЕКТ

Взам. инв. № | Подпись и дата | Инв. № подл.

Провод-ник	Вы-вод	Вид конта-кта	Вы-вод	Провод-ник
		K4		
328	A	K	п B	N*
331	11п	P	п12	334*
333	21п	P	п22	N*
325*	31	P	32	332
331*	53п	З	п54	333*
334	63п	З	п64	N*
331*	73п	З	74	326
		K5		
319	A	K	B	N*
330	11	P	п12	336
336*	53п	З	54	337
301	63	З	64	335
329	73	З	74	338
		K1Q		
317	A	K	B	N*
309	31п	P	32	322*
314	53	З	54	315
309*	73п	З	п74	314*
		R1		
363	1		п2	364
364*	3п			

Провод-ник	Вы-вод	Вид конта-кта	Вы-вод	Провод-ник
		KB1		
323	1		2	N*
340	3		4	
339	5		6	361
365	7		8	364
362	9			
		KB2		
335	1		2	N*
337	3		4	
338	5		6	366
369	7		8	367
368	9			
		SF1		
	1		2	301*
		R2		
367	1		П2	370
370*	3П			
		XT1		
327	1		П2	301
301*	3П		4	330
301*	5П		П6	301*
301*	7П		8	302
319	9		10	305

Взам. инв. № | Подпись и дата | Инв. № подл.

Проводник	Вывод	Вид контакта	Вывод	Проводник	Проводник	Вывод	Вид контакта	Вывод	Проводник
		XT2					XT6		
303	1п		п2	303	365	1		2	325
316	3п		п4	316*	326	3		4	331
1Р	5		п6	2Р	332	5		6	333
2Р	7п		8	3Р	328	7		8	334
4Р	9		10	5Р	366	9п		п10	366
		XT3					XT7		
6Р	1		2	7Р	367	1		2	368
8Р	3		4	9Р	369	3		4	370
10Р	5		6	11Р	N*	5п		п6	N*
324	7		8	329	10Р	7		8	11Р
N	9п		п10	N*	329*	9		10	336
		XT4					XT8		
26Р	1		2	27Р	201	1		2	202
309	3		4	310	203	3			
316*	5		6	315	312	5		6	306
317	7		8			7		8	
301*	9		10	N*		9		10	
		XT5							
301*	1		2	N*					
318	3		4	321					
322	5		6	362					
363	7		п8	361*					
361	9п		10	364					

Инв.№ подл. | Подпись и дата | Взам.инв.№

Проводник	Вывод	Вид контакта	Вывод	Проводник	Проводник	Вывод	Вид контакта	Вывод	Проводник
	Дверь								
		Р81							
		Х4							
312*	1А п		п2А	308*					
312	3А п		п4А	307*					
310*	5А п		п6А	308					
310	7А п		п8А	307					
N	1Б		2Б	306					
307	3Б п		п4Б	308					
	5Б		6Б	302					
303	7Б		⏚	Земля					
		Х2							
201	1Б		2Б	202					
203	3Б								

Инв.№ подл. | Подпись и дата | Взам.инв.№

Копировал: Логинова Формат: А3

904-02-29.86
Альбом XX

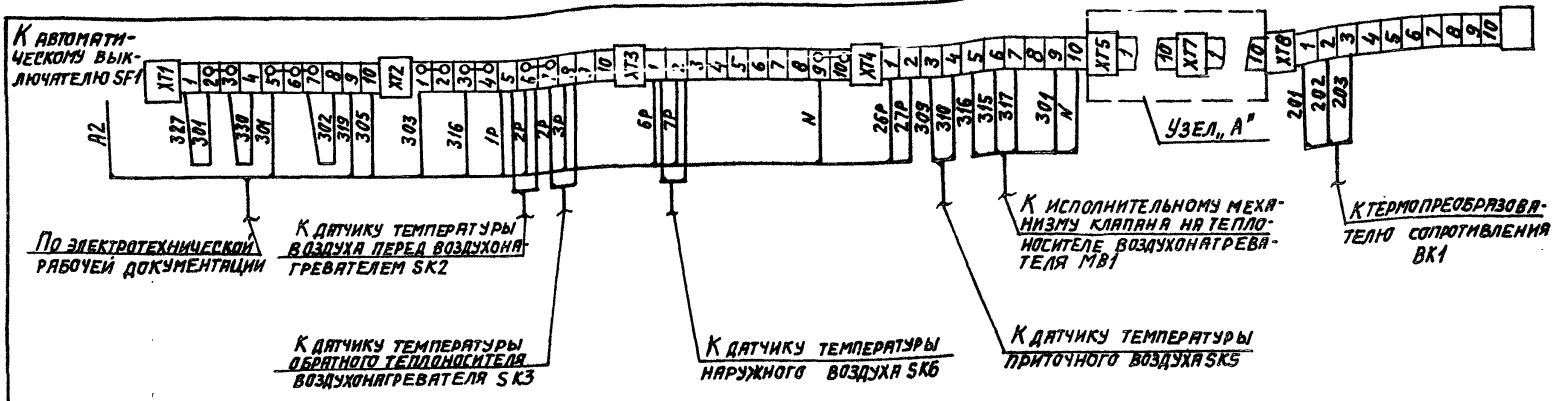

Узел „А"

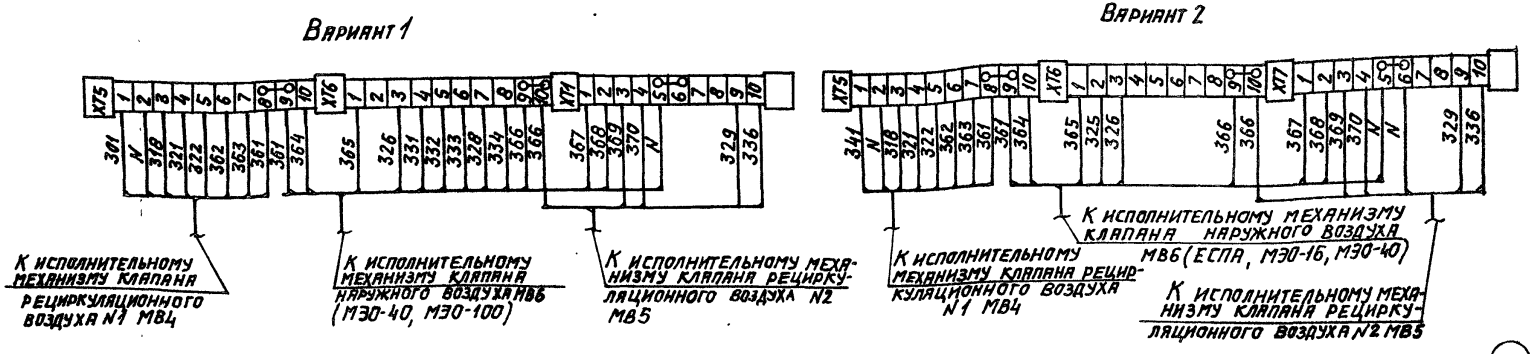

21761-21

19

ГИП	Фингер		08.86
Н.контр.	Евтеева		08.86
Нач.отд.	Романов		08.86
Гл.спец.	Рубчинский		08.86
Рук.гр.	Мендзержецкая		08.86
Инжен.	Ляховицкая		08.86

904-02-29.86 АОВ

Автоматизация приточных камер

Стадия	Лист	Листов
Р	24	

Схема подключения внешних проводок

САНТЕХПРОЕКТ

Привязан:

Инв. №

Инв. № подл. | Подпись и дата | Взам. инв. №

gost.e-ecolog.ru