ТИПОВЫЕ МАТЕРИАЛЫ ДЛЯ ПРОЕКТИРОВАНИЯ

904-02-29.86

АВТОМАТИЗАЦИЯ, УПРАВЛЕНИЕ И СИЛОВОЕ ЭЛЕКТРООБОРУДОВАНИЕ ПРИТОЧНЫХ ВЕНТИЛЯЦИОННЫХ КАМЕР С ЭЛЕКТРОДВИГАТЕЛЯМИ НА НАПРЯЖЕНИЕ 660 В

АВТОМАТИЗАЦИЯ

АЛЬБОМ XVIII

ПРИТОЧНАЯ ВЕНТИЛЯЦИОННАЯ КАМЕРА РЕЦИРКУЛЯЦИОННАЯ
С ВОЗДУХОНАГРЕВАТЕЛЕМ И
ДВУМЯ КЛАПАНАМИ РЕЦИРКУЛЯЦИОННОГО ВОЗДУХА

ЭЛЕКТРИЧЕСКАЯ СИСТЕМА РЕГУЛИРОВАНИЯ

4.0-80

Кф ЦИТП инв. № 21761-19

gost.e-ecolog.ru

ТИПОВЫЕ МАТЕРИАЛЫ ДЛЯ ПРОЕКТИРОВАНИЯ

904-02-29.86

АВТОМАТИЗАЦИЯ, УПРАВЛЕНИЕ И СИЛОВОЕ ЭЛЕКТРООБОРУДОВАНИЕ ПРИТОЧНЫХ ВЕНТИЛЯЦИОННЫХ КАМЕР С ЭЛЕКТРОДВИГАТЕЛЯМИ НА НАПРЯЖЕНИЕ 660В

АВТОМАТИЗАЦИЯ

АЛЬБОМ X VIII

Приточная вентиляционная камера рециркуляционная с воздухонагревателем и двумя клапанами рециркуляционного воздуха

ЭЛЕКТРИЧЕСКАЯ СИСТЕМА РЕГУЛИРОВАНИЯ

РАЗРАБОТАНЫ
ГОСУДАРСТВЕННЫМ ПРОЕКТНЫМ ИНСТИТУТОМ
САНТЕХПРОЕКТ
ГЛАВНЫЙ ИНЖЕНЕР ИНСТИТУТА Ю.И.Шиллер
ГЛАВНЫЙ ИНЖЕНЕР ПРОЕКТА В.И.Фингер

УТВЕРЖДЕНЫ
И ВВЕДЕНЫ В ДЕЙСТВИЕ
МИНМОНТАЖСПЕЦСТРОЕМ СССР
ПРОТОКОЛ 87 15.09.1986 г.

Инв. № 3961-19

Ведомость ссылочных и примененных документов

Обозначение	Наименование	Примечание
ОСТ 36.13-76	Щиты и пульты систем автоматизации технологических процессов Общие технические условия.	
ГОСТ 21.404-85	Автоматизация технологических процессов. Обозначения условные приборов и средств автоматизации в схемах.	
ГОСТ 2710-81	ЕСКД. Обозначения буквенно-цифровые в электрических схемах.	
ГОСТ 2.721-74	ЕСКД. Обозначения условные графические в схемах. Обозначения общего применения.	
ГОСТ 2.728-74	ЕСКД. Обозначения условные графические в схемах. Резисторы, конденсаторы.	
ГОСТ 2.755-74	ЕСКД. Обозначения условные графические в схемах. Устройства коммутационные и контактные соединения.	
ГОСТ 2.780-68	ЕСКД. Обозначения условные графические. Элементы гидравлических и пневматических сетей.	
ГОСТ 2.782-68.	ЕСКД. Обозначения условные графические. Насосы и двигатели гидравлические и пневматические	

Ведомость чертежей альбома

Листа	Наименование	Примечание
1	Ведомости ссылочных и примененных документов и чертежей.	
2	Схема автоматизации	
3....9	Схема электрическая принципиальная регулирования	
10...14	Щит регулирования Щ3.6. Общий вид.	
15...19	Щит регулирования Щ3.6. Таблица соединений.	
20...23	Щит регулирования Щ3.6. Таблица подключения	
24	Схема подключения внешних проводок.	

2.176-19 2

Привязан:

Инв.№

ГИП	Фингер		08.86
Н.контр.	Евтеева		08.86
Нач.отд.	Романов		08.86
Гл.спец.	Рубчинский		08.86
Рук.гр.	Пендюржецкая		08.86
Ст.техн.	Печникова		08.86

904-02-29.86 АОВ

Автоматизация приточных камер

Стадия	Лист	Листов
Р	1	24

Ведомости ссылочных и примененных документов и чертежей

САНТЕХПРОЕКТ

Копировал: Логинова Формат: А3

Инв.№ подл. | Подпись и дата | Взам. инв.№

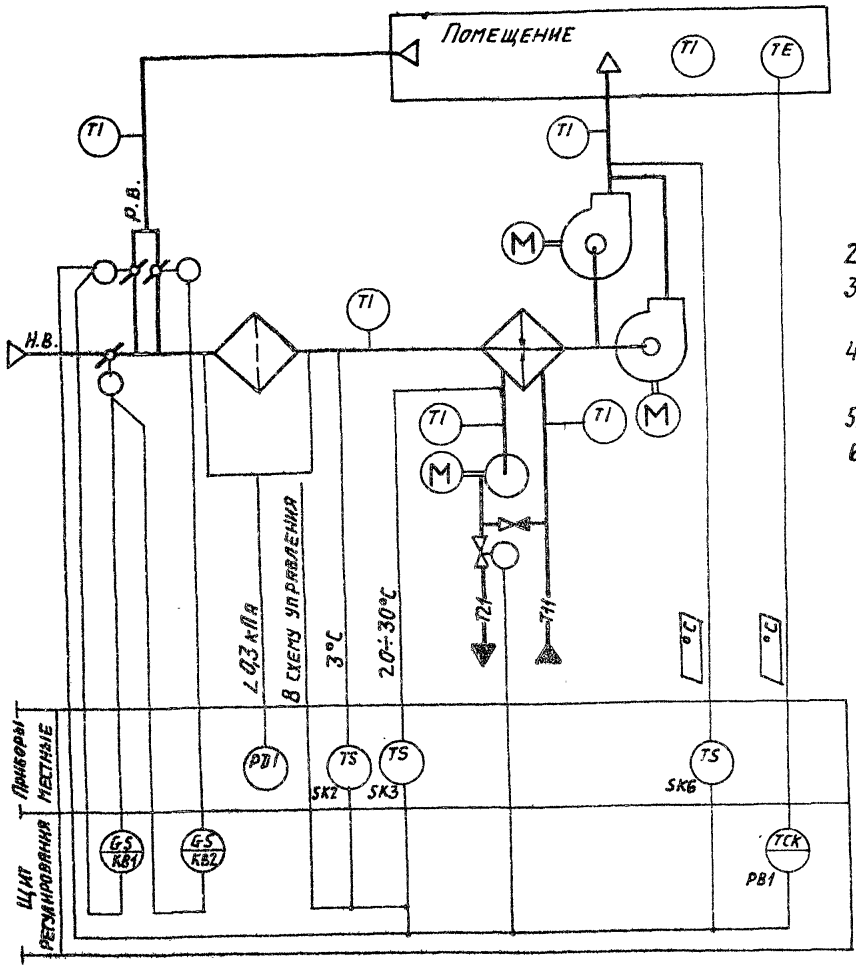

Предусматривается:

1. Регулирование температуры воздуха в помещении изменением:
   количества наружного и рециркуляционного воздуха, поступающего в приточную камеру;
   теплопроизводительности воздухонагревателя;
2. Ограничение по минимуму температуры приточного воздуха;
3. Автоматический прогрев воздухонагревателя перед включением приточного вентилятора;
4. Автоматическое подключение схемы регулирования при включении приточного вентилятора;
5. Защита воздухонагревателя от замерзания;
6. Синхронизация работы воздушных клапанов и последовательная с ними работа клапана на теплоносителе.

1. Исполнительные механизмы поставляются комплектно с воздушными и регулирующими клапанами.
2. Схема выполнена для камер 2ПК40÷2ПК125А

Обозначение (№-№) системы	
	Без резервного вентилятора
	С резервным вентилятором

Привязан:

Инв. №

ГИП	Фингер		08.86
Н. контр.	Евтеева		08.86
Нач. отд.	Романов		08.86
Гл. спец.	Рубчинский		08.86
Рук. гр.	Мендзеркецкая		08.86
Инжен.	Ляховицкая		08.86

21761-19 3

904-02-29.86 АОВ

Автоматизация приточных камер.

Стадия	Лист	Листов
Р	2	

Схема автоматизации

САНТЕХПРОЕКТ

Инв. № подл. | Подпись и дата | Взам. инв. №

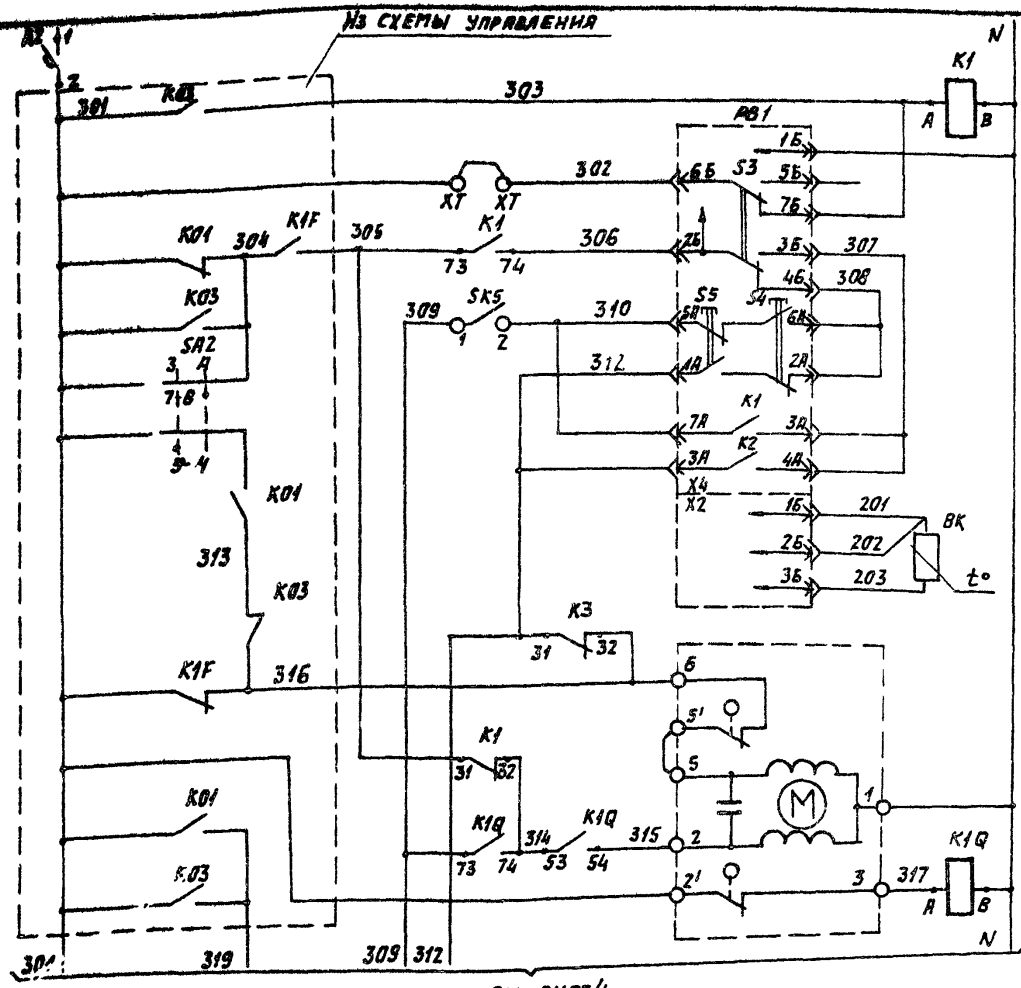

Питание ~220В	
Реле промежуточное	
Питание прибора	Регулятор температуры воздуха в помещении
Избиратель регулирования	Регулятор температуры воздуха в помещении
Автоматическое-ручное	Регулятор температуры воздуха в помещении
Понизить	Регулятор температуры воздуха в помещении
Повысить	Регулятор температуры воздуха в помещении
Выше нормы	Регулятор температуры воздуха в помещении
Ниже нормы	Регулятор температуры воздуха в помещении
Термопреобразователь сопротивления	Регулятор температуры воздуха в помещении
Открытие	Клапан на теплоносителе воздухонагревателя
Закрытие	Клапан на теплоносителе воздухонагревателя

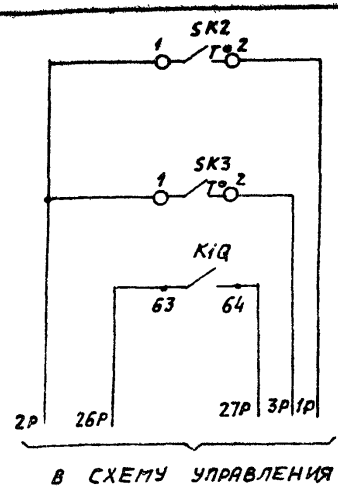

Датчик температуры воздуха перед воздухонагревателем	Защита воздухонагревателя от замерзания
Датчик температуры обратного теплоносителя	Защита воздухонагревателя от замерзания
Автоматическое включение циркуляционного насоса теплоносителя	

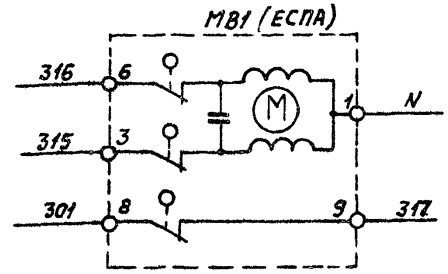

21761-19 4

ГИП	Фингер		08.86
Н.контр.	Евтеева		08.86
Нач.отд.	Романов		08.86
Гл.спец.	Рубчинский		08.86
Рук.гр.	Мендзержецкая		08.86
Инжен.	Ляховицкая		08.86

904-02-29.86 АОВ

Автоматизация приточных камер

Стадия	Лист	Листов
Р	3	

Схема электрическая принципиальная регулирования (начало)

САНТЕХПРОЕКТ

Привязан:

Инв. №

○ - дополнительные клеммы щита предусмотренные для унификации схемных решений.

Согласовано ГПИ Электропроект

ГИП	Мангушев		
Взам. инв. №			
Подпись и дата			
Инв. № подл.			

904-02-29.86 Альбом XVIII

Копировал: Логинова

Формат: А3

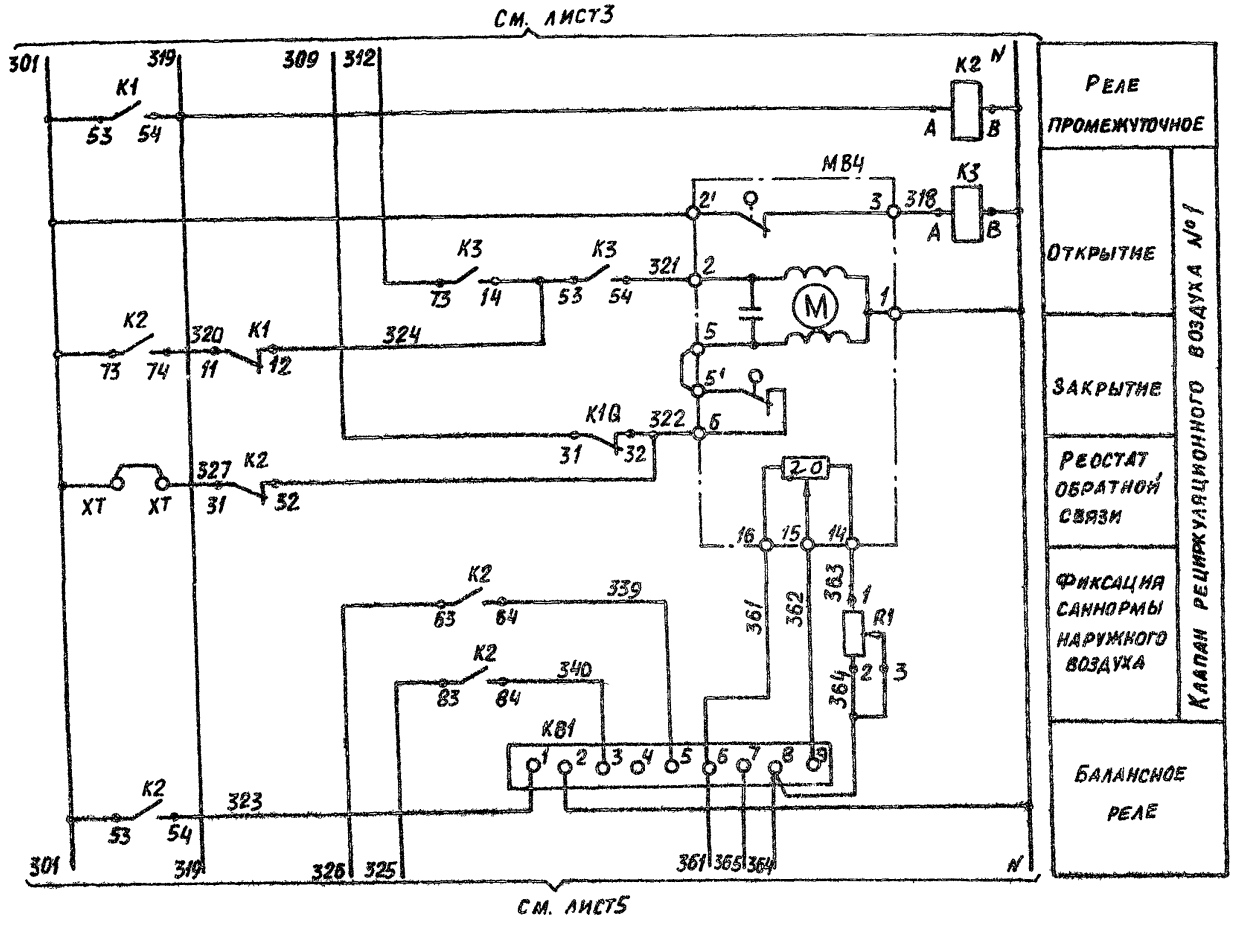

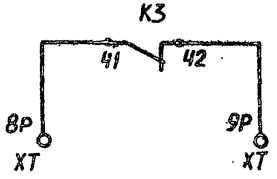

21761-19 5

ГИП	Фингер		08.86
Н. контр.	Евтеева		08.86
Нач. отд.	Романов		08.86
Гл. спец.	Рубчинский		08.86
Рук. гр.	Мендзержецкая		08.86
Инженер	Ляховицкая		08.86

904-02-29.86 АОВ

Автоматизация приточных камер

Стадия	Лист	Листов
Р	4	

Схема электрическая принципиальная регулирования (продолжение)

Сантехпроект

Привязан

Инв. №

Инв. № подл. | Подпись и дата | Взам. инв. №

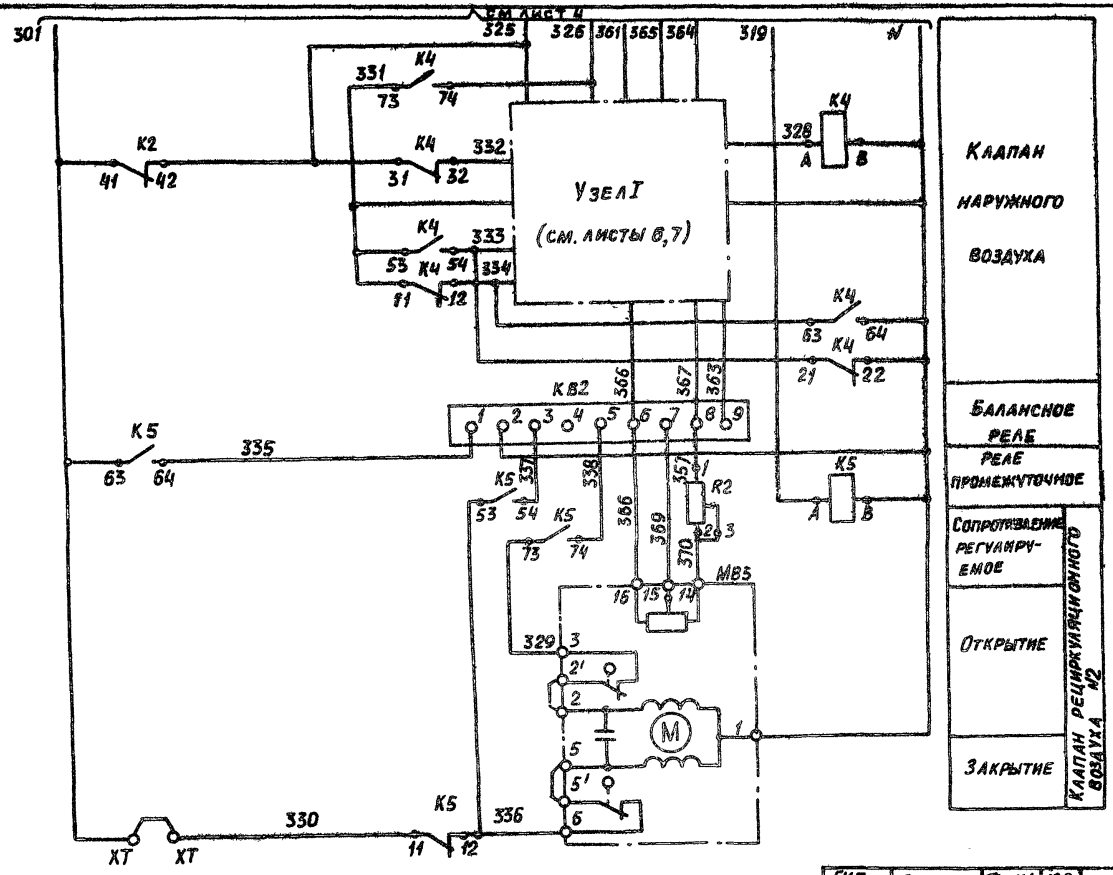

21761-19 6

ГИП	Фингер		09.86
Н.контр.	Евтеева		09.86
Нач. отд.	Романов		09.86
Гл. спец.	Рубчинский		09.86
Рук. гр.	Мендзержецкая		09.86
Инж.	Лаховицкая		09.86

904-02-29.86 АОВ

Автоматизация приточных камер

Стадия	Лист	Листов
Р	5	

Схема электрическая принципиальная регулирования (продолжение)

САНТЕХПРОЕКТ

Привязан

Инв. № подл. | Подпись и дата | Взам. инв. №

Формат А3

904-02-29.86
Альбом XVIII

МЭО-100

Узел I

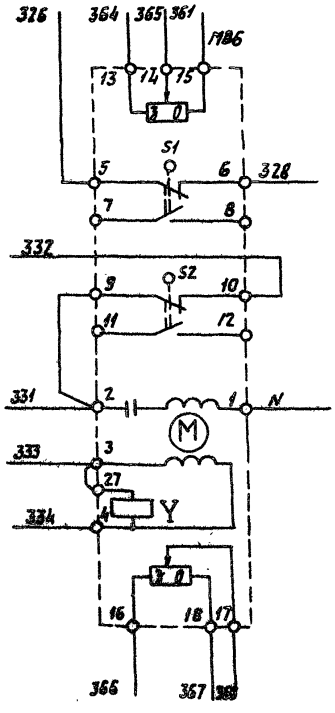

Реостат обратной связи	Клапан наружного воздуха
Открытие	
Закрытие	
Обмотка возбуждения	
Обмотка управления	
Реостат обратной связи	

ЕСПА 02 ПВ

Узел I

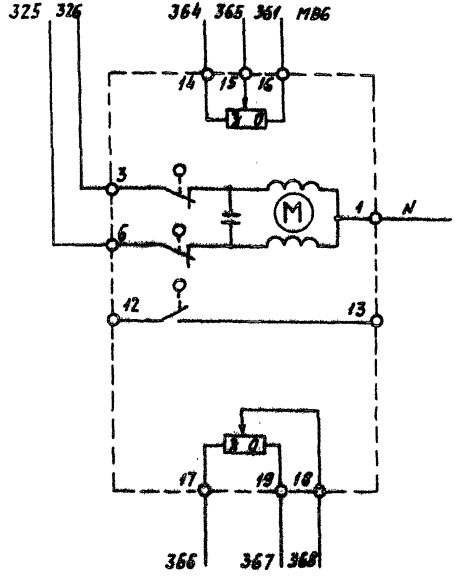

Реостат обратной связи	Клапан наружного воздуха
Открытие	
Закрытие	
Реостат обратной связи	

21761-19 7

ГИП	Фингер		03.86
Н. контр.	Евтеева		03.86
Нач. отд.	Романов		03.86
Гл. спец.	Рубчинский		03.86
Рук. гр.	Менжинецкая		03.86
Инженер	Маковицкая		03.86

904-02-29.86 АОВ

Автоматизация приточных камер

Стадия	Лист	Листов
Р	6	

Схема электрическая принципиальная регулирования (продолжение)

САНТЕХПРОЕКТ

Привязан:

Инв. №

МЗО-40 (с двигателем ДАУ)

Узел I

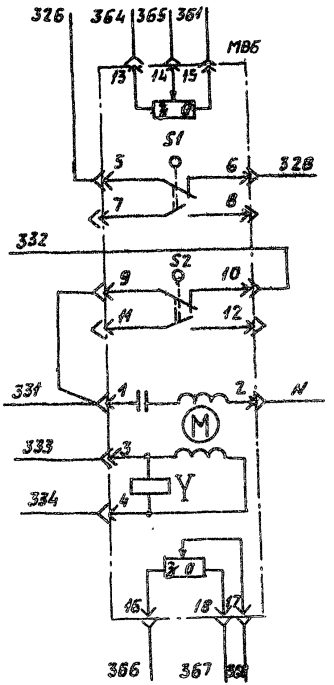

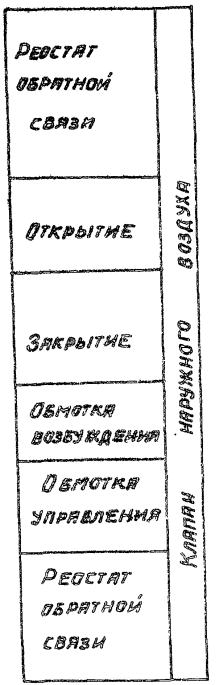

МЗО-16, МЗО-40 (с двигателем ДСР)

Узел I

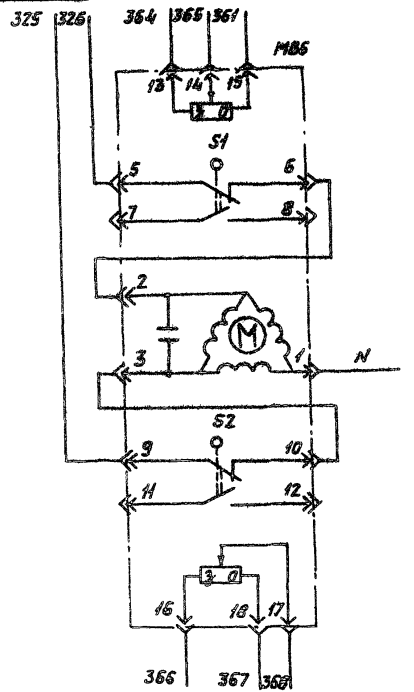

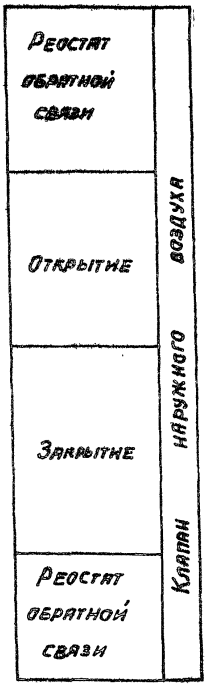

21761-19

8

ГИП	Фингер		01.86
Н. контр.	Евтеева		08.86
Нач. отд.	Романов		08.86
Гл. спец.	Рубчинский		08.86
Рук. гр.	Мендвежецкая		08.86
Инженер	Лаховицкая		08.86

904-02-29.86 АОВ

Автоматизация приточных камер

Стадия	Лист	Листов
Р	7	

Схема электрическая принципиальная регулирования (продолжение)

САНТЕХПРОЕКТ

Привязан

Инв. №

Инв. № подл. | Подпись и дата | Взам. инв. №

Копировал: Логинова Формат: А3

Диаграммы замыкания контактов

Регулятор температуры PB1

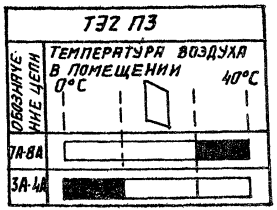

Датчик температуры SK2

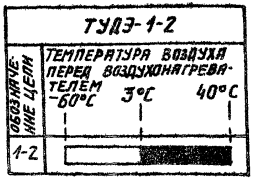

Датчик температуры SK3

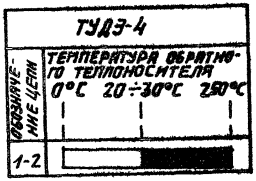

Исполнительный механизм MB6

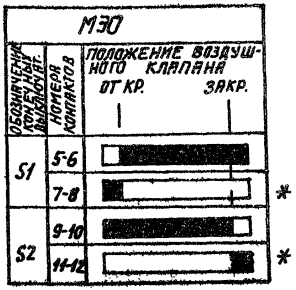

* — не используется

Датчик температуры SK5

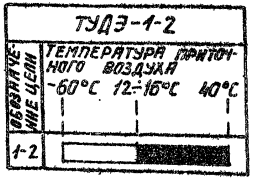

ГИП	Фингер		09.86
Н. контр.	Евтеева		09.86
Нач. отд.	Романов		09.86
Гл. спец.	Рубчинский		09.86
Рук. гр.	Тендетницкая		09.86
Инженер	Ляховицкая		09.86

904-02-29.86 АОВ

Автоматизация приточных камер

Стадия Р | Лист 8 | Листов

Схема электрическая принципиальная регулирования (продолжение)

САНТЕХПРОЕКТ

Привязан:

Инв. №

Инв. № подл. | Подпись и дата | Взам. инв. №

Позиционное обозначение	Наименование	Количество	Примечание
SK3	Устройство терморегулирующее		
	электрическое ТУДЭ-4-ТУ25-02.281074-78	1	контакт „3"
MB1	Исполнительный механизм		
	МЭО-6.3 ГОСТ 7192-82		комплектно с клапаном
	или исполнительный механизм		
	ЕСПА 02ПВ	1	комплектно с клапаном
MB4	Исполнительный механизм		
MB5	МЭО-6.3 ГОСТ 7192-82	2	комплектно с клапаном
MB6	Исполнительный механизм		
	МЭО-16 ГОСТ 7192-82	1	комплектно с клапаном
	или исполнительный механизм		
	ЕСПА 02ПВ	1	комплектно с клапаном
	или исполнительный механизм		
	МЭО-100 ГОСТ 7192-82	1	комплектно с клапаном
	или исполнительный механизм		
	МЭО-40 ГОСТ 7192-82	1	комплектно с клапаном

Позиционное обозначение	Наименование	Количество	Примечание
	Щит регулирования		
PB1	Регулятор температуры электричес-		
	кий трехпозиционный ТЭ2 ПЭ		
	ТУ 25-02.200 166-82	1	
K1...K5	Реле промежуточное ПЭ-37-44 УЗ~220В		
K10	4з+4р ТУ16.523.622-82	6	
KB1	Балансное реле БРЭ-1 ~ 220В		
KB2	ТУ25-05 2603-79	2	
R1; R2	Резистор эмалированный регули-		
	руемый ПЭВР-20 200 Ом ГОСТ 6513-75	2	
SF1	Выключатель автоматический		
	А63-МУЗ ~ 220В Эн-1,6А Эотс-1,3 Эн		
	ТУ 16.522.110-74	1	
	Аппаратура по месту		
BK1	Термопреобразователь сопротивления мед-		Номинальная стати
	ный ТСМ-1079 ТУ25-02792288-80	1	ческая характ 50м
SK2,5K5	Устройство терморегулирующее		
	электрическое ТУДЭ-1-2		
	ТУ 25-02.281074-78	2	контакт „3"

2176 1-19 10

ГИП	Фингер		08.86
Н. контр.	Евтеева		08.86
Нач. отд.	Романов		08.86
Гл. спец.	Рубчинский		08.86
Рук. гр.	Мендзерницкая		08.86
Инженер	Паховицкая		08.86

904-02-29.86 АОВ

Автоматизация приточных камер

Стадия	Лист	Листов
Р	9	

Схема электрическая принципиальная регулирования (окончание)

САНТЕХПРОЕКТ

Привязан

Инв. №

Инв. № подл. | Подпись и дата | Взам. инв. №

Копировал | Формат А3

904-02-29.86
Альбом XVIII

Поз.	Обозначение	Наименование	К-во	Прим.
		Документация		
	АОВ 15...19	Таблица соединений		
	АОВ 20...23	Таблица подключения		
		Стандартные изделия		
1		Шкаф щита ЩШМ1000х600х350	1	
		УХЛ4ЛР30 ОСТ36.13-76		
2		Угольник УЗМ600 ТК3-128-83	9	У6 ТМ3-26-83
3		Рейка РМ600 ТК3-101-83	2	У4 ТМ3-1-83
4		Угольник УР ТК3-245-83	1	У1 ТМ3-145-83
		Прочие изделия		
5	РВ1	Регулятор температуры	1	
		Электрический ТЭ2П3		
6	КВ1,КВ2	Балансное реле БРЭ-1	2	У319
		~220В		ТМ3-13.83

Привязан:

Инв. №

ГИП	Фингер		08.86
Н.контр.	Евтеева		08.86
Нач.отд.	Романов		08.86
Гл.спец.	Рубчинский		08.86
Рук.гр.	Мендзержецкая		08.86
Ст.техн.	Печникова		08.86

904-02-29.86 АОВ

Автоматизация приточных камер

Стадия	Лист	Листов
Р	10	

Щит регулирования Щ3.6. Общий вид.

САНТЕХПРОЕКТ

Взам. инв. № | Подпись и дата | Инв. № подл.

Поз.	Обозначение	Наименование	К-во	Примеч.
7	SF1	Автомат ~220В Ун-1,6А	1	У350
		Отсечка 1,3ЛН. Крепление на		ТМ3-13-83
		панели А63-МУ3		
8	К1... К5, К1Q	Реле ПЭ-37-44У3 ~220В	6	
		4з+4р		
9	R1, R2	Резистор ПЭВР-20 200 Ом±10%	2	У5 ТМ3-19-83
10		Блок Б3-10	8	
11		Упор	4	
12		Перемычка П	10	
13		Рамка РПМ 66х26	1	
14		Рамка РПМ 30х15	1	
		Материалы		
15		Провод ПВ1 0,75 380	50	м
		ГОСТ 6323-79		
16		Провод ПВ3 1,5 380	5	м
		ГОСТ 6323-79		
17		Провод ПВ3 1,0 380	15	м
		ГОСТ 6323-79		
18		Провод НВ3-0,75 II 380	3	м
		ГОСТ 17517-72		

Взам. инв. № | Подпись и дата | Инв. № подл.

21761-19 11

904-02-29.86 АОВ

Лист 11

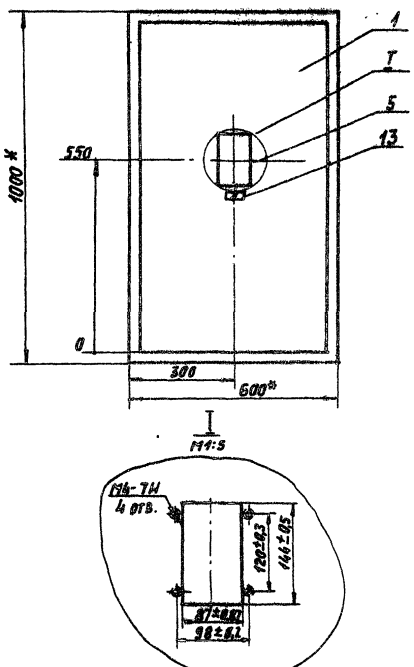

1. * Размеры для справок.
2. Покрытие - вариант 2. ОСТ 36.13-76

Вид на внутренние плоскости (развернуто)

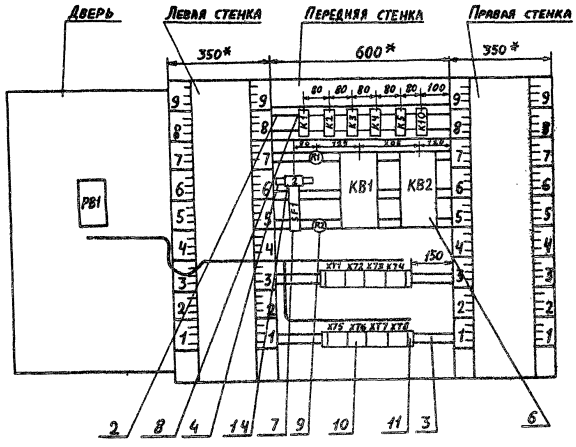

Поз.7
SF1



Поз. 9
R1; R2

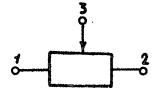

Инв.№подл. | Подпись и дата | Взам.инв.№

2176/-19 13

Формат А3

904-02-29.86
Альбом XVIII

Надписи на табло и в рамках

№ надписи	Текст надписи	Кол.	№ надписи	Текст надписи	Кол
	Рамка 66х26				
1	Температура воздуха в помещении	1			
	Рамка 30х15				
2	Ввод ~ 220В	1			

Технические требования

Таблица соединений выполнена на основании схем, приведенных на листах 3, 9 и 24

Проводник	Откуда идет	Куда поступает	Данные провода	Примечание
N	ХТ3:9	ХТ3:10	перемычка блока	
N	ХТ3:10	ХТ4:10	ПВ1 0,75	
N	ХТ4:10	ХТ5:2		
N	ХТ5:2	ХТ7:5		
N	ХТ7:5	ХТ7:6	перемычка блока	
N	ХТ7:6	КВ1:2	ПВ1 0,75	
N	КВ1:2	КВ2:2		
N	КВ2:2	К10:В		
N	К10:В	К5:В		
N	К5:В	К4:64		
N	К4:64	К4:22		П
N	К4:22	К4:В		П
N	К4:В	К3:В		
N	К3:В	К2:В		

Привязан:

Инв. №

21761-19 14

ГИП	Фингер		08.86
Н.контр.	Евтеева		08.86
Нач.отд.	Романов		08.86
Гл.спец.	Рубчинский		08.86
Рук.гр.	Меназержецкая		08.86
Ст.техн.	Печникова		08.86

904-02-29.86 АОВ

Автоматизация приточных камер

Стадия	Лист	Листов
Р	15	

Щит регулирования Щ3.6. Таблица соединения.

САНТЕХПРОЕКТ

904-02-29.86 АОВ Лист 14

Инв. № подл. | Подпись и дата | Взам. инв. №

Проводник	Откуда идет	Куда поступает	Данные провода	Примечание
N	K2:B	K1:8	ПВ1 0,75	
N	K1:B	XT7:6		
301	XT1:2	XT1:3	перемычка блока	
301	XT1:3	XT1:5	ПВ1 0,75	П
301	XT1:5	XT1:6	перемычка блока	
301	XT1:6	XT1:7		
301	XT1:7	XT4:9		
301	XT4:9	XT5:1		
301	XT5:1	SF1:2		
301	SF1:2	K1:53	ПВ1 0,75	
301	K1:53	K2:41		
301	K2:41	K2:53		П
301	K2:53	K2:73		П
301	K2:73	K5:63		
303	XT2:1	XT2:2	перемычка блока	
303	XT2:2	K1:A		
305	XT1:10	K1:73		
305	K1:73	K1:31		П
306	XT8:6	K1:74		
309	XT4:3	K1Q:73	ПВ1 0,75	
309	K1Q:73	K1Q:31		П
312	XT8:5	K3:31		
312	K3:31	K3:73		П
314	K1:32	K1Q:74		
314	K1Q:74	K1Q:53		П
315	K1Q:54	XT4:6		
316	XT2:3	XT2:4	перемычка блока	
316	XT2:4	XT4:5	ПВ1 0,75	
316	XT4:5	K3:32		

Инв. № подл. | Подпись и дата | Взам. инв. №

Проводник	Откуда идет	Куда поступает	Данные провода	Примечание
317	XT4:7	K1Q:A		
318	XT5:3	K3:3		
319	XT1:9	K1:54		
319	K1:94	K2:A		
319	K2:A	K5:A		
320	K2:74	K1:11		
321	K3:54	XT5:4		
322	K2:32	K1Q:32		
322	K1Q:32	XT5:5		
323	K2:54	KB1:1	ПВ1 0,75	
324	K3:74	K3:53		П
324	K3:53	K1:12		
324	K1:12	XT3:7		
325	K2:42	K2:83		П
325	K2:83	K4:31		
325	K4:31	XT6:2		
326	K4:74	K2:63		
326	K2:63	XT6:3		
327	K2:31	XT1:1		
361	KB1:6	XT5:8		
361	XT5:8	XT5:9	перемычка блока	
362	KB1:9	XT5:6		
363	R1:1	XT5:7		
364	KB1:8	R1:2		
364	R1:2	R1:3		П
364	R1:3	XT5:10	ПВ1 0,75	
365	KB1:7	XT6:1		
328	K4:A	XT6:7		
329	K5:73	XT7:9	21761-19	15

Инв. № подл. | Подпись и дата | Взам. инв. №

Проводник	Откуда идет	Куда поступает	Данные провода	Примечание
329	XT7:9	XT3:8		
330	K5:11	XT1:4		
331	K4:11	K4:53		П
331	K4:53	K4:73		П
331	K4:73	XT6:4		
332	K4:32	XT6:5		
333	K4:21	K4:54		П
333	K4:54	XT6:6		
334	K4:63	K4:12		
334	K4:14	XT6:8	ПВ1 0,75	
335	K5:64	KB2:1		
336	K5:12	K5:53		П
336	K5:53	XT7:10		
337	KB2:3	K5:54		
338	KB2:5	K5:74		
339	KB1:5	K2:64		
340	KB1:3	K2:84		
366	KB2:6	XT6:9		
366	XT6:9	XT6:10	ПЕРЕМЫЧКА БЛОКА	
367	KB:8	R2:1		
367	R2:1	XT7:1		
368	KB2:9	XT7:2		
369	KB2:7	XT7:3		
370	R2:2	R2:2		П
370	R2:3	XT7:4	ПВ1 0,75	
8р	XT3:3	K3:41		
9р	XT3:4	K3:42		
26р	XT4:1	K10:63		
27р	XT4:2	K10:64		
Земля	Угольник: ⏚; Рейка: ⏚	Стойка щита ⏚	ПВ3 1,5	

Инв. № подл. | Подпись и дата | Взам. инв. №

Провод-ник	Откуда идет	Куда поступает	Данные провода	Примечание
	ДВЕ РЬ			
N	XT3:9	PB1-X4:1Б		
302	XT1:8	PB1-X4:6Б		
303	XT2:1	PB1-X4:7Б		
306	XT8:6	PB1-X4:2Б		
307	PB1-X4:3Б	PB1-X4:4A		П
307	PB1-X4;4A	PB1-X4:8A		П
308	PB1-X4:4Б	PB1-X4:2A	ПВ3 1,0	П
308	PB1-X4:2A	PB1-X4:6A		П
310	XT4:4	PB1-Y4:5A		
310	PB1-X4:5A	PB1-X4:7A		П
312	XT8:5	PB1-X4:1A		
312	PB1-X4:1A	PB1-X4:3A		П
201	XT8:1	PB1-X2:1Б		Измери-
202	XT8:2	PB1-X2:2Б	НВЭ 1х0,75	тельные
203	XT8:3	PB1-X2:3Б		цепи
Земля	PB1: ⏚	Рейка: ⏚	ПВ3 1,5	
Земля	Рейка: ⏚	Стойка щита: ⏚		
			21761-19	16

Инв. № подл. | Подпись и дата | Взам. инв. №

904-02-29.86
Альбом XVIII

Технические требования

Таблица подключения выполнена на основании схем и таблицы соединений, приведенных соответственно на листах 3...9 и 16...19

Проводник	Вывод	Вид контакта	Вывод	Проводник
		K1		
303	A	K	B	N*
320	11	P	12	324*
305	31п	P	32	314
301*	53	З	54	319*
305*	73п	З	74	306
		K2		
319*	A	K	B	N*
327	31	P	32	322
301*	41п	P	п42	325
301*	53п	З	54	323
326*	63	З	64	339

Проводник	Вывод	Вид контакта	Вывод	Проводник
301*	73п	З	74	320
325*	83п	З	84	340
		K3		
318	A	K	B	N*
312*	31п	P	32	316
8P	41	P	42	9P
324*	53п	З	54	321
312	73п	З	п74	324

Проводник	Вывод	Вид контакта	Вывод	Проводник
		K4		
328	A	K	п B	N*
331	11п	P	п12	334*
333	21п	P	п22	N*
325*	31	P	32	332
331*	53п	З	п54	333*
334	63п	З	п64	N*
331*	73п	З	74	326
		K5		
319	A	K	B	N*
330	11	P	п12	336
336*	53п	З	54	337
301	63	З	64	335
329	73	З	74	338
		K1Q		
317	A	K	B	N*
309	31п	P	32	322*
314	53	З	54	315
309*	73п	З	п74	314*
		R1		
363	1		п2	364
364*	3п			

Проводник	Вывод	Вид контакта	Вывод	Проводник
		KB1		
323	1		2	N*
340	3		4	
339	5		6	361
365	7		8	364
362	9			
		KB2		
335	1		2	N*
337	3		4	
338	5		6	366
369	7		8	367
368	9			
		SF1		
	1		2	301*
		R2		
367	1		п2	370
370*	3п			
		XT1		
327	1		п2	301
301*	3п		4	330
301*	5п		п6	301*
301*	7п		8	302
319	9		10	305

Привязан:

Инв. №

Взам. инв. №

Подпись и дата

Инв. № подл.

ГИП	Фингер	[signature]	08.86
Н. контр.	Евтеева	[signature]	08.86
Нач. отд.	Романов	[signature]	08.86
Гл. спец.	Рубчинский	[signature]	08.86
Рук. гр.	Мендзержецкая	[signature]	08.86
Инж.	Ляховицкая	[signature]	08.86

904-02-29.86 А08

Автоматизация приточных камер

Стадия	Лист	Листов
Р	20	

Щит регулирования Щ3.6
Таблица подключения

САНТЕХПРОЕКТ

21761-19 17

904-02-29.86 А08

Лист 21

Проводник	Вывод	Вид контакта	Вывод	Проводник
		XT2		
303	1п		п2	303
316	3п		п4	316
1Р	5		п6	2Р
2Р	7п		8	3Р
	9		10	
		XT3		
	1		2	
8Р	3		4	9Р
	5		6	
324	7		8	329
N*	9п		п10	N*
		XT4		
26Р	1		2	27Р
309	3		4	310
316*	5		6	315
317	7		8	
301*	9		10	N*
		XT5		
301	1		2	N*
318	3		4	321
322	5		6	362
363	7		п8	361*
361	9п		10	364

Проводник	Вывод	Вид контакта	Вывод	Проводник
		XT6		
365	1		2	325
326	3		4	331
332	5		6	333
328	7		8	334
366	9п		п10	366
		XT7		
367	1		2	368
369	3		4	370
N*	5п		п6	N*
	7		8	
329*	9		10	336
		XT8		
201	1		2	202
203	3		4	
312*	5		6	306*
	7		8	
	9		10	

Инв.N подл. | Подпись и дата | Взам.инв.N

Проводник	Вывод	Вид контакта	Вывод	Проводник
	Дверь			
		РВ1		
		X4		
312*	1А п		п 2А	308*
312	3А п		п 4А	307*
310*	5А п		п 6А	308
310	7А п		п 8А	307
N	1Б		2Б	306
307	3Б п		п 4Б	308
	5Б		6Б	302
303	7Б		⏚	Земля
		X2		
201	1Б		2Б	202
203	3Б			

Проводник	Вывод	Вид контакта	Вывод	Проводник

Инв.N подл. | Подпись и дата | Взам.инв.N

Копировал: Логинова Формат А3

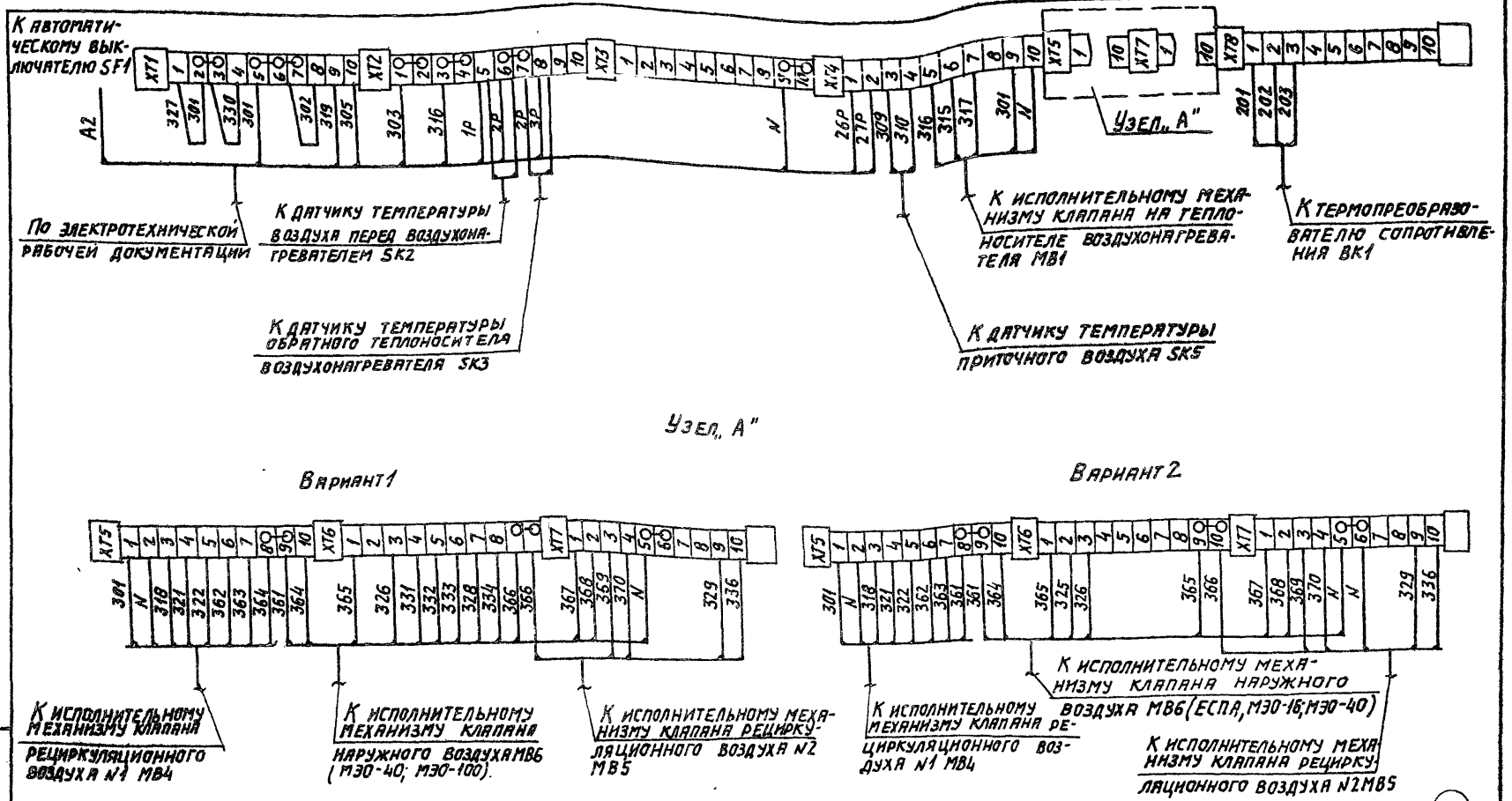

21761-19

19

ГИП	Фингер		08.86
Н. контр.	Евтеева		08.86
Нач. отд.	Романов		08.86
Гл. спец.	Рубчинский		08.86
Рук. гр.	Менозержецкая		08.86
Инж.	Ляховицкая		08.86

904-02-29.86 АОВ

Автоматизация приточных камер

Стадия	Лист	Листов
Р	24	

Схема подключения внешних проводок

САНТЕХПРОЕКТ

Привязан

Инв. №

904-02-29.86 Альбом XVIII

Подпись и дата | Взам. инв. №

gost.e-ecolog.ru