ТИПОВОЙ ПРОЕКТ
903-1-178

КОТЕЛЬНАЯ С 4 КОТЛАМИ ДЕ-16-14ГМ
ОТОПИТЕЛЬНО-ПРОИЗВОДСТВЕННАЯ. СИСТЕМА ТЕПЛОСНАБЖЕНИЯ - ОТКРЫТАЯ
ТОПЛИВО - ГАЗ И МАЗУТ
ЗДАНИЕ ИЗ СБОРНЫХ ЖЕЛЕЗОБЕТОННЫХ КОНСТРУКЦИЙ

СОСТАВ ПРОЕКТА

Альбом	I	Пояснительная записка. Компоновка оборудования. Трубопроводы котельной
Альбом	II	Водоподготовительная установка
Альбом	III	Газоснабжение. Мазутоснабжение
Альбом	IV	Архитектурно-строительные решения
Альбом	V	Конструкции железобетонные и металлические.
Альбом	VI	Строительные изделия
Альбом	VII	Отопление и вентиляция. Водопровод и канализация
Альбом	VIII	Силовое электрооборудование, электроснабжение, связь, сигнализация
Альбом	IX	Схемы управления электродвигателями т. п. 903-1-174
Альбом	X	Схемы автоматизации функциональные
Альбом	XI	Схемы автоматизации электрические принципиальные
Альбом	XII	Общий вид щита общих замеров котла ДЕ-16-14гм
Альбом	XIII	Общие виды щитов автоматизации вспомогательным оборудованием
Альбом	XIV	Монтажные чертежи автоматизации

Задания заводам-изготовителям:

Альбом	XV	Общие виды нетиповых конструкций котельной
Альбом	XVI	Щиты силовые управления
—	—	Щиты автоматизации - альбомы 9, 11, 12, 13

Заказные спецификации:

Альбом	XVII	По технологии, отоплению и вентиляции, водоснабжению и канализации.
Альбом	XVIII	По электроснабжению, электрооборудованию связи, сигнализации
Альбом	XIX	По автоматизации
Альбом	XX	Технико-экономическая часть
Альбом	XXI	Сводка затрат. Сметы по строительной части
Альбом	XXII	Сметы по разделам технологии, отоплению и вентиляции, водоснабжению и канализации
Альбом	XXIII	Сметы по разделам электроснабжения, электрооборудования, связи, сигнализации, автоматизации
Альбом	IX	Склад реагентов, т.п. 903-1-153
Альбом	XXIV	Склад реагентов, заказные спецификации, ТП 903-1-153
Альбом	XXIX	Склад реагентов, сметы, ТП 903-1-153

ПРИМЕНЕННЫЕ МАТЕРИАЛЫ:

Типовой проект 907-2-210 дымовая труба H=45м, Ду=2,1 м.
Типовой проект 704-1-50 стальной вертикальный цилиндрический резервуар для нефти и нефтепродуктов емкостью 200м³.

Утвержден и введен в действие ГПИ „Сантехпроект"
приказ № 4 от 9.01.80 г.

АЛЬБОМ IV

Разработан ГПИ „Сантехпроект", Проектным институтом №2, ЦНИИ Проектстальконструкция Главпромстройпроекта Госстроя СССР, трестом ЮВМА Главмонтажавтоматики Минмонтажспецстроя СССР

Главный инженер института Бахарев А.С
Главный инженер проекта Ускова Л.А.

gost.e-ecolog.ru

СОДЕРЖАНИЕ АЛЬБОМА

N листа проекта	Наименование	N стр. альбома	Примечание
	Содержание альбома.	2	
	Генеральный план и транспорт.		
ГТ-1	Общие данные. Схема генерального плана.	3	
ГТ-2	Общие данные. Схема генплана с инженерными сетями.	4	
	Архитектурно-строительные решения.		
АР-1	Общие данные (начало).	5	
АР-2	Общие данные (окончание).	6	
АР-3	План на отм. 0.000. Разрезы 1-1; 2-2.	7	

N листа проекта	Наименование	N стр. альбома	Примечание
АР-4	Фрагмент плана 1. Разрез 3-3. Планы площадок на отм. 3.600.	8	
АР-5	Фасады. Схемы заполнения оконных проемов.	9	
АР-6	Узлы 1÷8.	10	
АР-7	Узлы 9÷16.	11	
АР-8	Венткамера на отм. 3.600. Разрезы 4-4, 5-5. Узлы 17÷22.	12	
АР-9	Фрагмент плана 2 (для t°=-40°C) Разрезы 6-6 и 7-7. Фрагмент фасада 1. Узлы 23÷26.	13	
АР-10	Маркировочные схемы перегородок с отверстиями в них, в стенах и оконных блоках на от.1 5.500.	14	
АР-11	Маркировочная схема сетчатой перегородки. План кровли, планы и экспликация полов.	15	

Гл. инж. пр.	Ускова		ТП 903-1-178 -АР
Нач. отд.	Симонов		Котельная с 4 котлами ДЕ-16-14ГМ Система теплоснабжения открытая
Гл. архит.	Никулин		Здание из сборных железобетонных конструкций
Гл. спец.	Френкель		Стадия: Р; Лист: 1; Листов: 1
Рук. гр.	Полякова		
Рук. гр. арх.	Приходько		
Ст. архит.	Зыбина		Содержание альбома
Ст. техн.	Иванова		Госстрой СССР ПРОЕКТНЫЙ ИНСТИТУТ №2 г. Москва
Проверил	Приходько		
Норм. конт.	Никулин		

18682-04 3 Копировал Формат

Инв. № подл. | Подп. и дата | Взамен инв. №

Альбом IV

Типовой проект 903-1-178

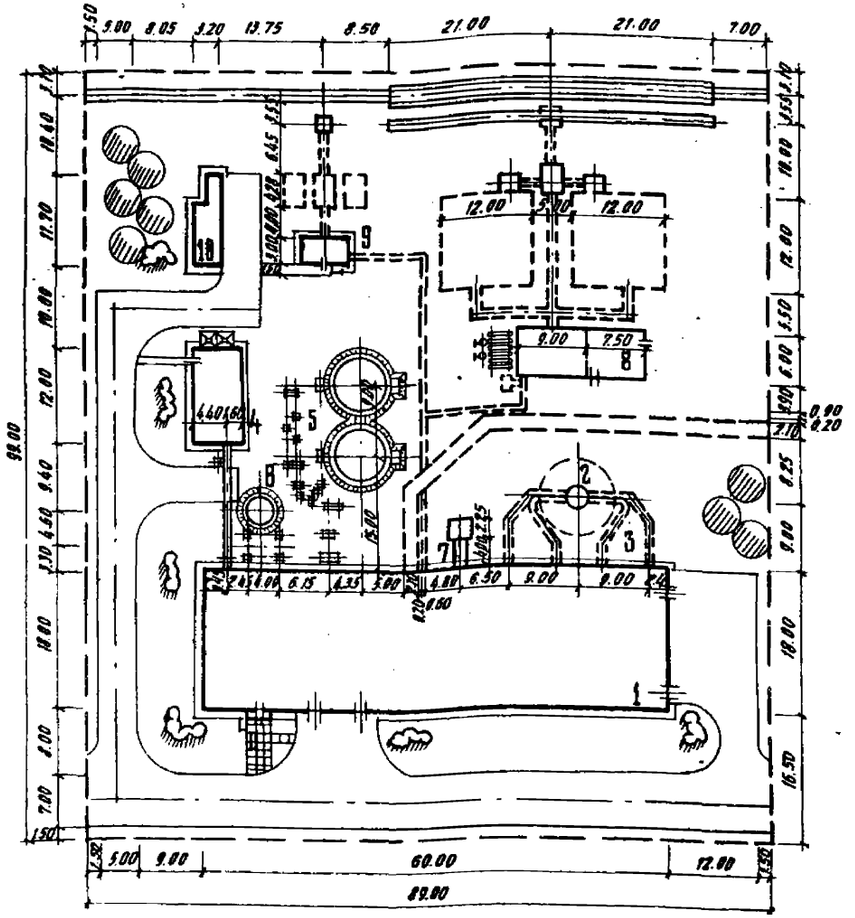

Экспликация зданий и сооружений

№ по генплану	Наименование здания (сооружения)	Координата угла квадрата сетки	Примечание
1	Главный корпус		
2	Дымовая труба		ТП 907-2-210
3	Газоходы		
4	Склад реагентов		ТП 903-1-153
5	Аккумуляторные баки		ТП 704-1-50
6	Бак декарбонизированной воды		Орг 34-42-395-77
7	Продувочный колодец		
8	Установка для мазутоснабжения		
9	Установка для приема и ввода индивидуальных присадок		ТП 903-2-4/76
10	Очистные сооружения для замазученных вод		ТП 902-2-222

Ведомость чертежей основного комплекта ТП 903-1-178 ГТ

Формат	Лист	Наименование	Примечание
	1	Общие данные. Схема генерального плана.	
	2	Общие данные. Схема генплана с инженерными сетями	

Ведомость основных комплектов

Обозначение		Наименование комплекта	Примечание
ТП 903-1-178	ГТ	Генплан и транспорт	Альбом IV
ТП 903-1-178	АР	Архитектурно-строительные решения	Альбом V
ТП 903-1-178	КЖ	Конструкции железобетонные	Альбом V, VI
ТП 903-1-178	КМ	Конструкции металлические	Альбом VI
ТП 903-1-178	ТМ	Технология	Альбом I
ТП 903-1-178	ВП	Водоподготовка	Альбом II
ТП 903-1-178	МС	Мазутоснабжение	Альбом III
ТП 903-1-178	ГС	Газоснабжение	Альбом III
ТП 903-1-178	ОВ	Отопление и вентиляция	Альбом VII
ТП 903-1-178	ВК	Водопровод и канализация	Альбом VII
ТП 903-1-178	Э	Электроснабжение	Альбом VIII, IX
ТП 903-1-178	АТМ	Автоматизация	Альбом X, XI, XII, XIII, XIV

Привязан

Инв. №

Типовой проект разработан в соответствии с действующими нормами и правилами и предусматривает мероприятия, обеспечивающие взрывную, взрывопожарную и пожарную безопасность при эксплуатации зданий и сооружений.

Главный инженер проекта Усекова Л.А.

Площадь территории — 0,88 га
Площадь застройки — 0,26 га
Коэффициент застройки — 0,30

Гл. инж. ком.	Базарев		ТП 903-1-178 ГТ
Гл. инж. пр.	Усекова		Котельная с 4 котлами ДЕ-16-14 ГМ Системы теплоснабжения открытая
Нач. отд.	Розенберг		
Гл. спец.	Соловьева		Здание из сборных железобетонных конструкций. Общеплощадочные работы
Гл. арх. отд.	Герасимов		Стадия: Р; Лист: 1; Листов: 2
Рук. гр.	Волох		Общие данные. Схема генерального плана м 1:500
Ст. инж.	Погрелова		Госстрой СССР - Проектный институт №2 г. Москва
Провер.	Веселитская		
Н. контр.	Соловьева		

Копировали: Ку-16682-04 4 Формат А2г

Альбом IV

Типовой проект 903-1-178

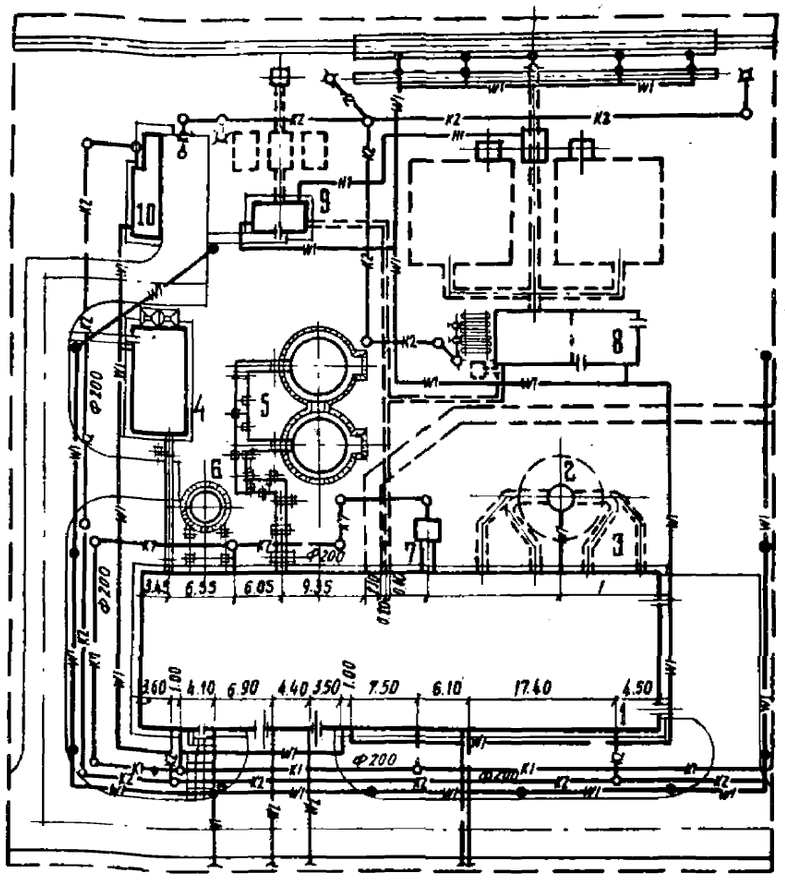

Экспликация зданий и сооружений

№ по ген. плану	Наименование здания (сооружения)	Координата угла квадрата сет. вет.	Примечание
1	Главный корпус		
2	Дымовая труба		ТП 907-2-210
3	Газоходы		
4	Склад реагентов		ТП 903-1-153
5	Аккумуляторные баки		ТП 904-1-50
6	Бак декарбонизированной воды		Опт 34-42-395-77
7	Продувочный колодец		
8	Установка для мазутонаполнения		
9	Установка для приема водо-жидких присадок		ТП 903-2-4/74
10	Очистные сооружения для замазученных вод		ТП 902-2-222

- В1 — Хозяйственно-питьевой производственно-противопожарный водопровод
- К1 — Бытовая канализация
- К2 — Дождевая канализация
- К7 — Производственная канализация солесодержащих вод
- Теплосеть
- Мазутопроводы
- Н1 — Трубопровод жидких присадок
- Инженерные сети надземные на высоких опорах
- W1 — Электрическая сеть силовая, 0.4 кв
- W1 — Электрическая сеть освещения 0.4 кв
- W2 — Электрическая сеть силовая 6 кв
- VI — Электрическая сеть средств связи и информации

Наружное пожаротушение согласно СН и П II-31-74 осуществляется от кольцевой сети предприятия или города.

Типовой проект разработан в соответствии с действующими нормами и правилами и предусматривает мероприятия, обеспечивающие взрывную, взрывопожарную и пожарную безопасность при эксплуатации зданий и сооружений.

Главный инженер проекта Уекова А.А.

Согласовано:
А.20-4 Оникиенко
Киевэнергосетьпроект Жуйко

Инв. № подл. | Подпись и дата | Взам. инв. №

Привязан

Инв. №

Гл. инж. пр.	Базарев		ТП 903-1-178 ГТ
Гл. спец. пр.	Уекова		Котельная с 4 котлами ДЕ-10-14 ГМ Система теплоснабжения открытая
Нач. отд.	Розенберг		Здание из сборных железобетонных конструкций Общеплощадочные работы
Гл. спец.	Соловьева		Стадия: Р; Лист: 2; Листов:
Рук. груп.	Волох		Общие данные Схема генплана с инженерными сетями м 1:500
Ст. инж.	Погорелова		Госстрой СССР ПРОЕКТНЫЙ ИНСТИТУТ №2 г. Москва
Провер.	Мазина		
Н. контр.	Соловьева		

Копировал: Кал- 16582-04 5 Формат А2 г

Альбом IV

Типовой проект 903-1-178

Ведомость чертежей основного комплекта

Формат	Лист	Наименование	Примечание
	1	Общие данные (начало).	
	2	Общие данные (окончание).	
	3	План на отм. 0.000. Разрезы 1-1, 2-2.	
	4	Фрагмент плана 1 на отм. 0.000. Разрез 3-3. Планы площадок на отм. 3.600.	
	5	Фасады. Схемы заполнения оконных проемов.	
	6	Узлы 1÷8.	
	7	Узлы 9÷16.	
	8	Вентшахта на отм. 3.600. Разрезы 4-4; 5-5. Узлы 17÷22.	
	9	Фрагмент плана 2 / для 2°=-40°/. Разрезы 6-6 и 7-7. Фрагмент фасада 1. Узлы 23÷26.	
	10	Маркировочные схемы перегородок с отверстиями в них, в стенах и оконных блоках на отм. 5.500.	
	11	Маркировочная схема сегчатой перегородки. План кровли. Планы и экспликация полов.	

Ведомость основных комплектов

Обозначение	Наименование	Примечание
ТП 903-1-178 — ГТ	Генплан и транспорт	Альбом IV
ТП 903-1-178 — АР	Архитектурно-строительные решения	Альбом IV
ТП 903-1-178 — КЖ	Конструкции железобетонные	Альбом V, VI
ТП 903-1-178 — КМ	Конструкции металлические	Альбом V
ТП 903-1-178 — ТМ	Технология	Альбом I
ТП 903-1-178 — ВП	Водоподготовка	Альбом II
ТП 903-1-178 — МС	Мазутоснабжение	Альбом III
ТП 903-1-178 — ГС	Газоснабжение	Альбом III
ТП 903-1-178 — ОВ	Отопление и вентиляция	Альбом VII
ТП 903-1-178 — ВК	Водопровод и канализация	Альбом II
ТП 903-1-178 — Э	Электроснабжение	Альбом III
ТП 903-1-178 — АТМ	Автоматизация	

Основные строительные показатели

Наименование	Ед. изм.	Количество: Производственная часть -30° С	Количество: Административно-бытовая часть -30° С	Количество: Итого -30° С
Площадь застройки	м²	1028	99	1127
Полезная площадь	"	1170	86	1256
Строительный объем	м³	10210	356	10566

Толщина стен и утеплителя (мм)

Расчетная наружная температура	Стены: Производственные помещения: Панели	Производственные помещения: Кирпич	Вспомогательные помещения: Панели	Вспомогательные помещения: Кирпич	Утеплитель: кровли: Легкий бетон γ=500 кг/м³	Утеплитель: стен вспомогательных помещ.: Фибролит γ=350 кг/м³
—20° С	240	380	240	510	65	50
—30° С	240	380	240	510	100	75
—40° С	300	510	300	640	140	100

Ведомость примененных и ссылочных материалов

Обозначение	Наименование	Примечание
ГОСТ 12506-67	Окна деревянные для зданий промышленных предприятий.	комплект
ГОСТ 14624-69	Двери деревянные для зданий промышленных предприятий.	То же
1.136-10	Двери деревянные внутренние для жилых и общественных зданий.	"
2.435-6 выпуск 1	Противопожарные двери и ворота промышленных зданий. Противопожарные двери.	"
2.460-5 выпуски 0,1,2	Архитектурные детали утепленных покрытий одноэтажных промзданий.	"
1.494-27 выпуск 1	Воздухоприемные устройства с подвесными утепленными клапанами. Лебедка ручная	"
1.494-27 выпуск 7	Воздухоприемные устройства к окнам деревянным для зданий промышленных предприятий по ГОСТ 12506-67.	"
2.436-9	Архитектурно-строительные детали окон с применением деревянных оконных блоков по ГОСТ 12506-67.	"
1.139-1 выпуск 1	Перемычки железобетонные для жилых и общественных зданий	"
2.460-14 выпуск 1	Типовые узлы покрытий промзданий в местах пропуска вентиляционных шахт.	"
1.431-10 выпуски 0,1	Перегородки консольные сегчатые стальные.	"
1.431-6	Кирпичные перегородки одноэтажных и многоэтажных производственных зданий.	"
ИИ-03-03 альбом 71-64	Рабочие чертежи металлических изделий.	"
2.430-3 выпуски 0,1,2,3	Типовые архитектурно-строительные детали промышленных зданий с кирпичными стенами.	"
1.431-15 выпуск 0	Перегородки многоэтажных зданий с каркасом по серии ИИ-04.	"
416-0-1 выпуск 7, альбом 1	Унифицированные секции зданий административно-бытового назначения. Перегородки кабин душевых и уборных.	"
ГОСТ 6428-74	Плиты гипсовые для перегородок.	"
КЭ-01-58 выпуск 2	Сборные железобетонные обвязочные балки и перемычки для промышленных зданий. Перемычки.	"

Типовой проект разработан в соответствии с действующими нормами и правилами и предусматривает мероприятия, обеспечивающие взрывную, взрывопожарную и пожарную безопасность при эксплуатации зданий и сооружений.

Главный инженер проекта / Ускова /

Общие указания

1. Типовой проект „Котельная с 4 котлами ДЕ-16-14ГМ" разработан в соответствии с планом типового проектирования на 1979 г. раздел III пункт 27 и технического проекта, согласованного с Главпромстройпроектом (письмо за N 1915-3640 от 11.08.75 г.).

2. Рабочие чертежи выполнены на основании:
а) генерального плана котельной, разработанного отделом ПУ и ГПИ-2
б) заданий института „Сантехпроект";

2. Проект разработан применительно к следующим природным условиям:
а) рельеф местности спокойный, площадка горизонтальная;
б) грунты основания сухие, непучинистые, непросадочные со следующими расчетными характеристиками в соответствии с СНиП II-15-74: $C = 0.02$ кг/см², $\varphi = 18°$, $\gamma_0 = 1{,}8$ т/м³, $E = 150$ кг/см²;
в) расчетные зимние температуры для расчета ограждающих конструкций: -20° С, -30° С, -40° С;
г) нормативный скоростной напор ветра для высоты над поверхностью земли до 10 м по СНиП II-6-74: для I района - 27 кг/м².
д) вес снегового покрова по СНиП II-6-74: для III района - 100 кг/м²;
е) сейсмичность: не выше 6 баллов.

3. Характеристика здания: класс сооружения - II; степень огнестойкости - II; помещения котельной по пожарной опасности относятся к категории „В", „Г" и „А".

4. За отметку 0.000 принята отметка чистого пола котельной, что соответствует абсолютной отметке [ ]

5. Отметка уровня земли - 0.150.

6. Гидроизоляция участков кирпичных стен на отм. -0.030 из цементного раствора состава 1:2, толщиной 30 мм.

7. Здание отапливаемое.

8. Стеновое ограждение котельной выполняется из керамзитобетонных панелей ПСА $\gamma_0 = 900$ кг/м³ по серии 1.432.5 вып.1, с фактурным керамическим плитусом. Наружные стены бытовых помещений и воздухозаборных камер утеплить с внутренней стороны цементным фибролитом $\gamma = 350$ кг/м³ см. таблицу толщин стен и утеплителя.

9. Вставки внешнего стенового ограждения выполняются из красного семищелевого кирпича марки 75 на цементно-песчаном растворе марки 25 с отдаской под цвет и фактуру панелей, входной тамбур с наружи и внутри из лицевого кирпича под расшивку швов.

10. Перегородки - панельные легкобетонные и частично кирпичные из кирпича марки 75 на растворе марки 25.

11. При кладке кирпичных стен и перегородок в дверные проемы заложить деревянные антисептированные пробки размером 65×120×250 мм по 3 штуки с каждой стороны по высоте проема.

12. Водоизоляционный ковер - 1 слой (верхний) рубероида с крупнозернистой посыпкой антисептированного дегтевого марки РКД-420 на битумной мастике и 1 слой (нижний) рубероида с эластичным покровным слоем марки РМ-350 на битумной мастике.

13. Над всеми отверстиями шириной 600 мм и менее в кирпичных стенах и перегородках в слой цементного раствора положить сварные сетки из арматуры ф 6 мм с ячейками 50×50 с опиранием на кладку не менее 250 мм.

14. Водосток - внутренний

15. Вокруг здания устраивается асфальтовая отмостка по щебеночному основанию шириной 500 мм.

16. Размеры в скобках даны для температуры - 40° С.

17. Указания по отделке панелей наружных стен уточняются при привязке типового проекта.

18. Защита металлических конструкций от коррозии должна выполняться по указаниям СНиП II-28-73

19. Колера окраски интерьеров принимать по указаниям конкретной привязки проекта

Согласовано: Гл. инж. пр. КЭ-2, КЭ-3, Отдел электрики, Отдел КМиКО

Инв. № подл. | Подп. и дата | Взам. инв. №

привязан

Инв. №

Гл. инж. пр.	Ускова	
Нач. отд.	Симонов	
Гл. арх.	Никулин	
Гл. спец.	Френкель	
Рук. гр.	Полякова	
Рук. гр. арх.	Приходько	
Ст. архит.	Зыбина	
Ст. техник	Попова	
Проверил	Приходько	
Норм. контр.	Никулин	

ТП 903-1-178 АР

Котельная с 4 котлами ДЕ-16-14ГМ
Система теплоснабжения - открытая
Здание из сборных железобетонных конструкций

Стадия	Лист	Листов
Р	1	12

Общие данные (начало).

Госстрой СССР Проектный институт № 2 г. Москва

Копировал: Д-16582-04 Б формат

Альбом IV

Типовой проект 903-1-178

Сводная спецификация к чертежам архитектурно-строительных решений

Марка	Обозначение	Наименование	Кол.	Примечание
		Изделия деревянные		
ВС5-94	ГОСТ 12506-67; 2.436-9	Оконный блок	40	
ВС6-94	То же	То же	41	
		Дверные блоки		См. ведом. на этом листе
УД-5	416-0-1; выпуск 7; альбом 1	Щиты кабин уборных	1	Блок
УД-3	То же	То же	1	То же
		Изделия железобетонные		
		Перемычки		См. ведом. на этом листе
		Изделия гипсобетонные		
	1.431-15 выпуск 3	Панели из гипсобетона		См. АР-10
		Изделия металлические		
		Противопожарные двери		См. ведом. на этом листе
5С18.000000-05	1.494-27 выпуск 7	Жалюзийная решетка	1	См. АР-5
5С18.000000-04	То же	То же	1	То же
АР00000С5	1.494-27 выпуск 1	Лебедка ручная	2	
1,5×2,4щ	1.431-10 выпуски 0,1	Перегородки консольные сетчатые стальные	6	
1,0×2,4щ	То же	То же	4	
0,75×2,4щд-л	"	"	1	
0,75×2,4щд-п	"	"	1	
Р	"	"	1	
2,4С	"	"	8	
2,4С-А	"	"	2	
2,4С-Б	"	"	2	
МР	ИИ-03-03 Альбом 71-64	Решетка для вытирания ног	1	
поз.12	2.430-3 выпуск 2	Костыль карниза тамбура входа	2	
поз 5	То же	Кровельная оцинкованная сталь	0,5	п.м
МС-1	1.431-6	Соединительный элемент	28	
МС-7	То же	То же	8	
МК-18	2.430-3 выпуск 3	Стальной элемент	33	
МН-33	КЖИ-МН 33	Закладное изделие	1	
МН 34	КЖИ-МН 34	То же	1	
[10	ГОСТ 8240-72	"	3,9	п.м
[18	То же	"	6,5	п.м
МС-3	1.431-15 в. 4	Соединительное изделие	20	
МС-4	То же	То же	6	
МС-7	"	"	16	
МС-11	"	"	80	
МС-12	"	"	16	
МС-13	"	"	64	
МС-14	"	"	16	
МС-16	"	"	8	
ДГ5,5×60	"	"	52	
100/100/5/5 В=1500	ГОСТ 8478-66	Сетка 100/100/5/5	10	п.м

Ведомость перемычек

Перемычки: Марка по проекту	Схема сечения	Кол. мест	Элементы перемычки: Марка	Обозначение	Кол.
ПР1	380, 140	4	Б27	1.139-1 выпуск 1	3
ПР2		2	Б18	То же	3
ПР3	130, 65/140	1	Б18	"	1
ПР4		5	Б13	"	1
ПР5	510, 140	4	Б27	"	4
ПР6	380, 140, 290	1	БП7-1	КЭ-01-58 выпуск 2	1
ПР7	510, 140, 290	1	БП8-1	То же	1

Ведомость проемов ворот и дверей

Проемы: Тип по проекту	Размер в кладке в×h, мм	Кол. мест	Элементы заполнения проемов: Марка	Обозначение	Кол.
1	2290 × 2415	2	ПД-5	2.435-6 выпуск 1	1
2	960 × 2415	2	ПД-1 Л	То же	1
3	2350 × 2400	2	Д50ПП	ГОСТ 14624-69	1
4	1550 × 2400	2/3	Д59ПП	То же	1
5	1020 × 2080	2	Д37Л	"	1
6	1210 × 2370	1	ДГ26-12Л ГОСТ 6629-74	1.136-10	1
7	1010 × 2370	2	ДГ24-10 ГОСТ 6629-74	То же	1
8	810 × 2070	2	ДГ21-8 ГОСТ 6629-74	"	1
9	810 × 2070	4	ДГ21-8Л ГОСТ 6629-74	"	1
10	710 × 2070	1	ДГ21-7П ГОСТ 6629-74	"	1
11	710 × 2070	1	ДГ21-7ЛП ГОСТ 6629-74	"	1

Ведомость гардеробного оборудования

Группа производственных процессов	Количество обслуживаем: Списочный состав	Наибольшего многочисленн. смена	Шкафы гардеробные по Серии 1.472-3: 50×25	50×33	50×40
Для мужчин					
Iб	14	5	—	14	—
Iв	4	1	—	4	—
Итого	18	6	—	18	—
Для женщин					
Iб	7	3	—	7	—
Итого	7	3	—	7	—
Всего	25	4	—	25	—

Ведомость отделки помещений

Наименование или экспликац. номер помещения	Потолок: Штукатурка или затирка	Потолок: Окраска	Стены и перегородки: Штукатурка или затирка	Стены и перегородки: Окраска или облицовка	Отделка низа стен и перегородок (панель): Окраска или облицовка	Высота мм
Котельный зал, помещение КТП	Разделка швов плит	Окраска известковым раствором	—	Окраска Э-ВА-27	—	—
Помещение КИП	То же	То же	—	То же	—	—
Воздухозаборная камера	"	"	Штукатурка	Известковым р-ром	—	—
Лаборатория ВПУ, инвентарная кладовая	"	Окраска Э-ВА-27	Штукатурка кирпичных участков	Моющиеся обои	—	—
Санузел	"	То же	Штукатурка выше облицовки	Окраска Э-ВА-27	Облицовка глазурованной плиткой	2100
Душевые с преддушевыми	"	Масляная окраска	—	—	То же	До потолка
Гардеробные, комната приема пищи	"	Окраска Э-ВА-27	Штукатурка кирпичных поверхностей	Моющиеся обои	—	2100
Вестибюль	"	То же	То же	То же	—	—
Тамбур внутренний	"	"	"	Окраска ПФ-115	—	—

1. При привязке проекта ширина шкафов должна быть скорректирована в зависимости от климатического района согласно СНиП II-92-76.

Согласовано: А-2, Фейгенбаум, Токбоим, Михалевский; ЭТО; КСО

Взамен инв. №; Подп. и дата; Инв. № подл.

ПРИВЯЗАН

ИНВ. №

Гл. инж. пр.	Ускова	
Нач. отд.	Симонов	
Гл. арх.	Никулин	
Гл. спец.	Френкель	
Рук. гр.	Полякова	
Рук. арх. гр.	Приходько	
Ст. архит.	Зыбина	
Ст. техн.	Попова	
Провер.	Приходько	
Н. контр.	Никулин	

ТП 903-1-178 -АР

Котельная с 4 котлами ДЕ-16-14 ГМ. Система теплоснабжения открытая

Здание из сборных железобетонных конструкций

Стадия	Лист	Листов
Р	2	.

Общие данные (окончание).

Госстрой СССР Проектный институт №2 г. Москва

16682-04 7 Копировал [signature] Формат

Типовой проект 903-1-178 Альбом IV

Разрез 1-1

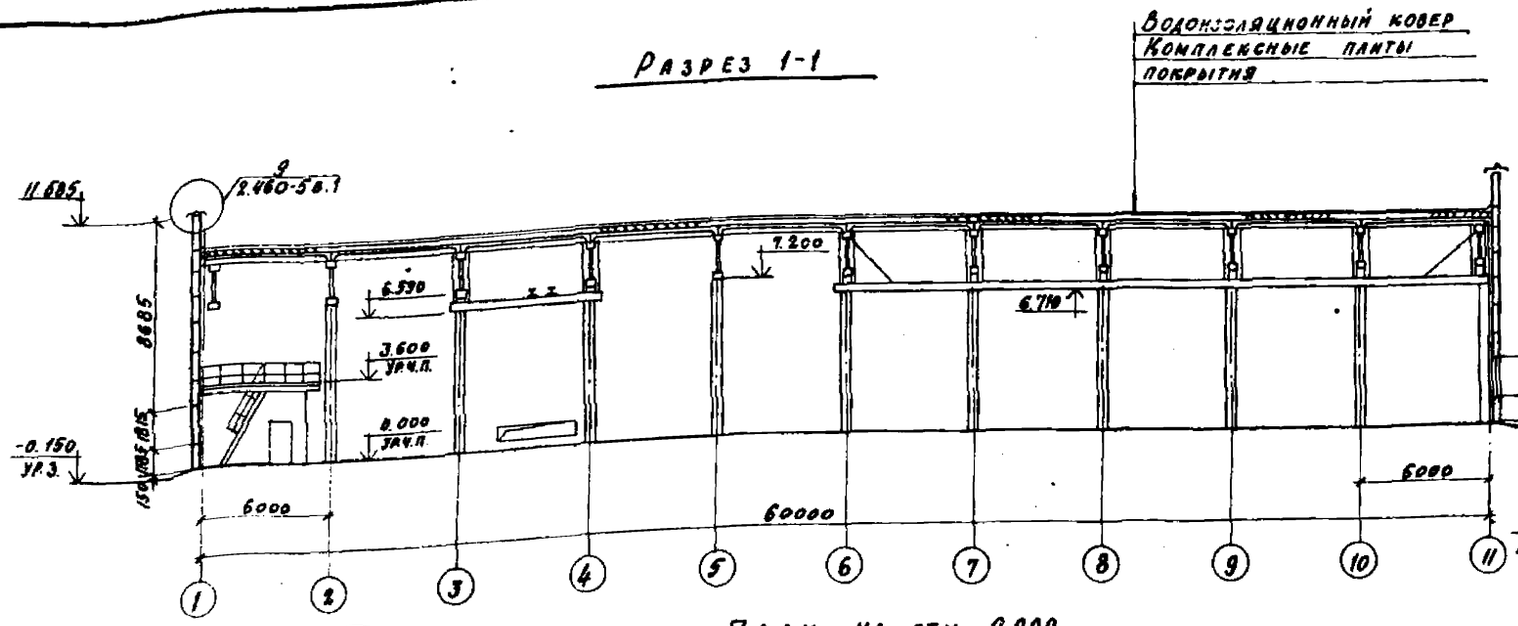

Разрез 2-2

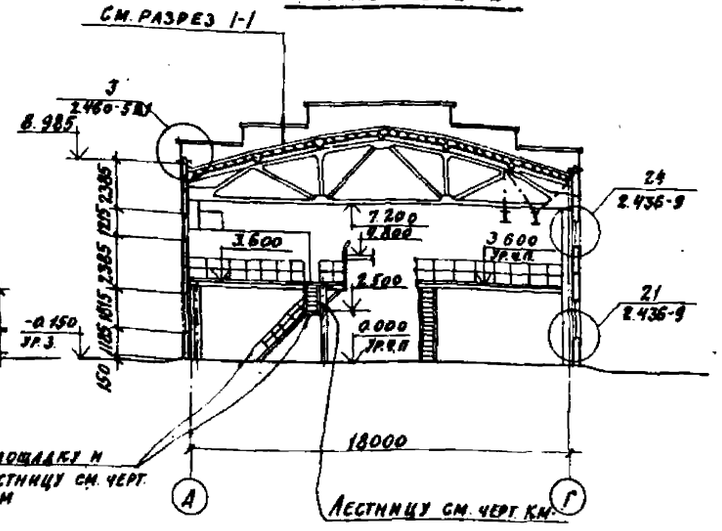

План на отм. 0.000

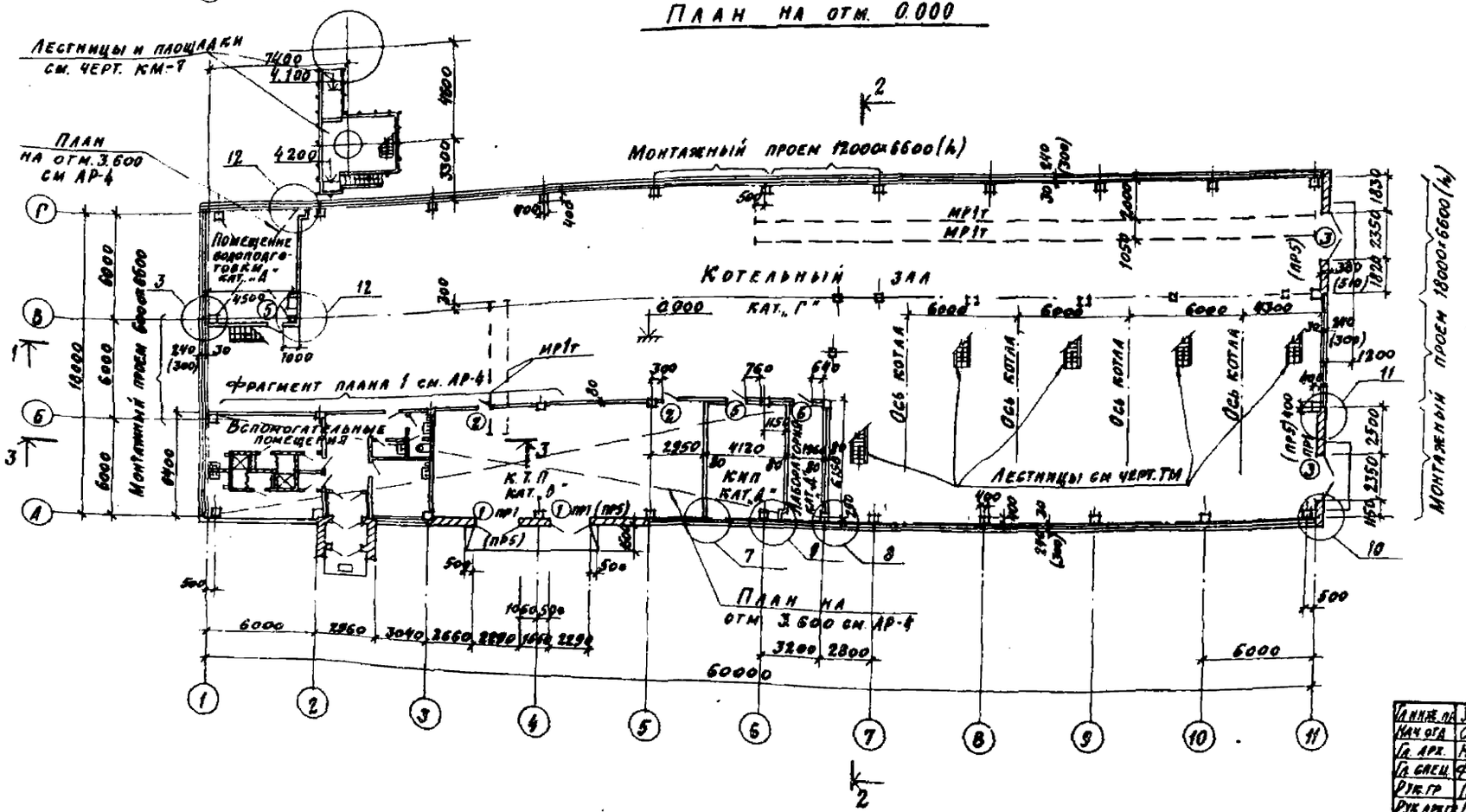

1. Ведомость проемов ворот, дверей и перемычек см. на АР-2.
2. Маркировочные схемы панельных гипсобетонных перегородок см. на АР-10.
3. Маркировочную схему сетчатой перегородки помещения ГРУ на отм 3.600 см. на АР-11.
4. План отверстий в стенах и перегородках см. на АР-10.
5. Примыкания комплексных плит покрытия к парапету стены и стыки между комплексными плитами приведены в серии 1.485-10 выпуск 1 на листе 83.

Привязан

Инв.№:

Гл.инж.пр.	Ускова		
Нач.отд.	Симонов		
Гл.арх.	Никлаин		
Гл.спец.	Френкель		
Рук.гр.	Полякова		
Рук.арх.гр.	Приходько		
Ст.арх.	Зыбина		
Проверил	Приходько		
Нормоконтр.	Ничтаин		

ТП 903-1-178 -АР

Котельная с 4 котлами ДЕ-16-14 ГМ. Система теплоснабжения - открытая

Здание из сборных железобетонных конструкций

Лит.	Лист	Листов
Р	3	

План на отм. 0.000. Разрезы 1-1, 2-2

Госстрой СССР Проектный институт № 2 г. Москва

18682-04 8 Формат

Инв.№ подл. | Подп. и дата | Взам. инв.№

Альбом IV

Типовой проект 903-1-178

Разрез 3-3

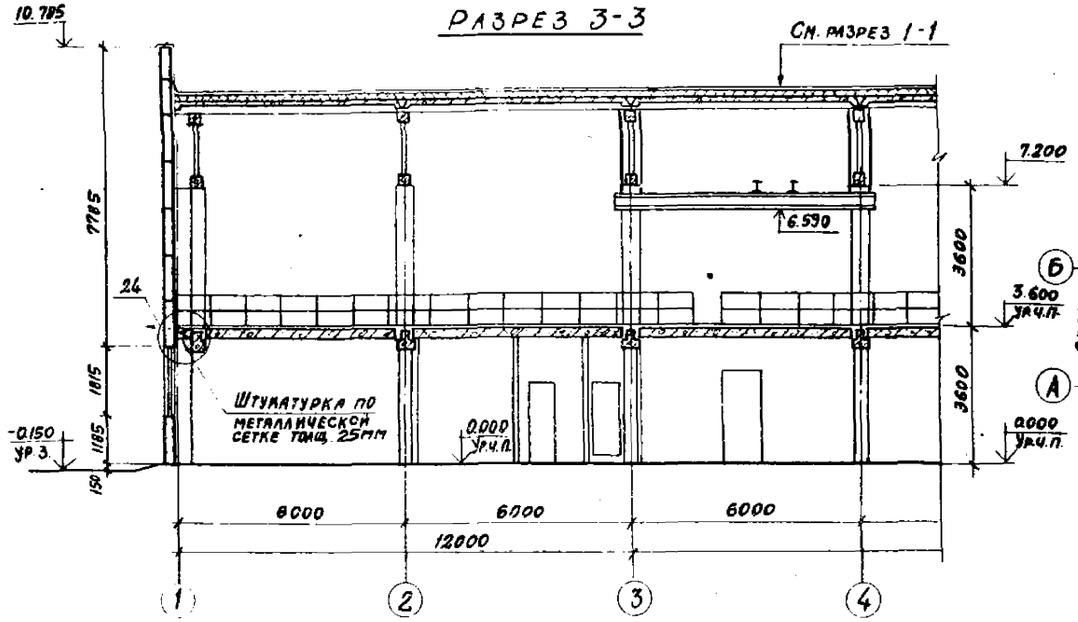

План на отм. 3.600
(между осями А-Б и 1-6)

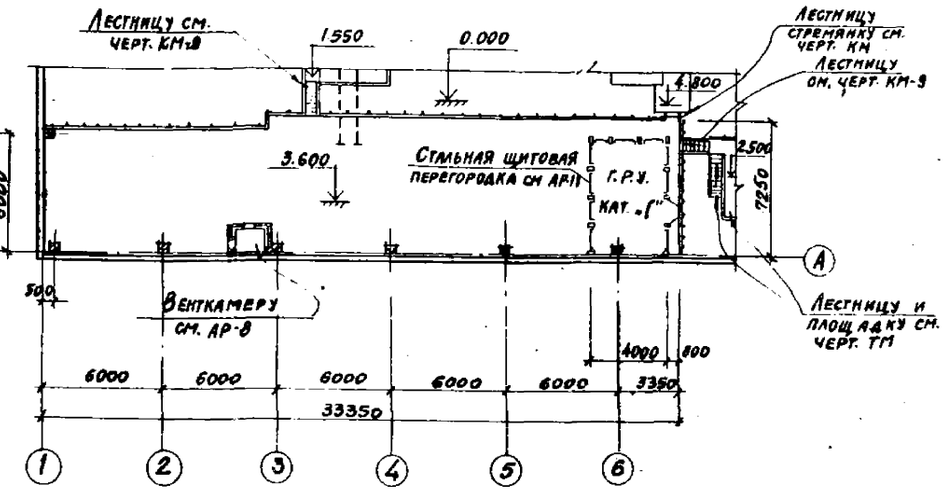

Фрагмент плана 1

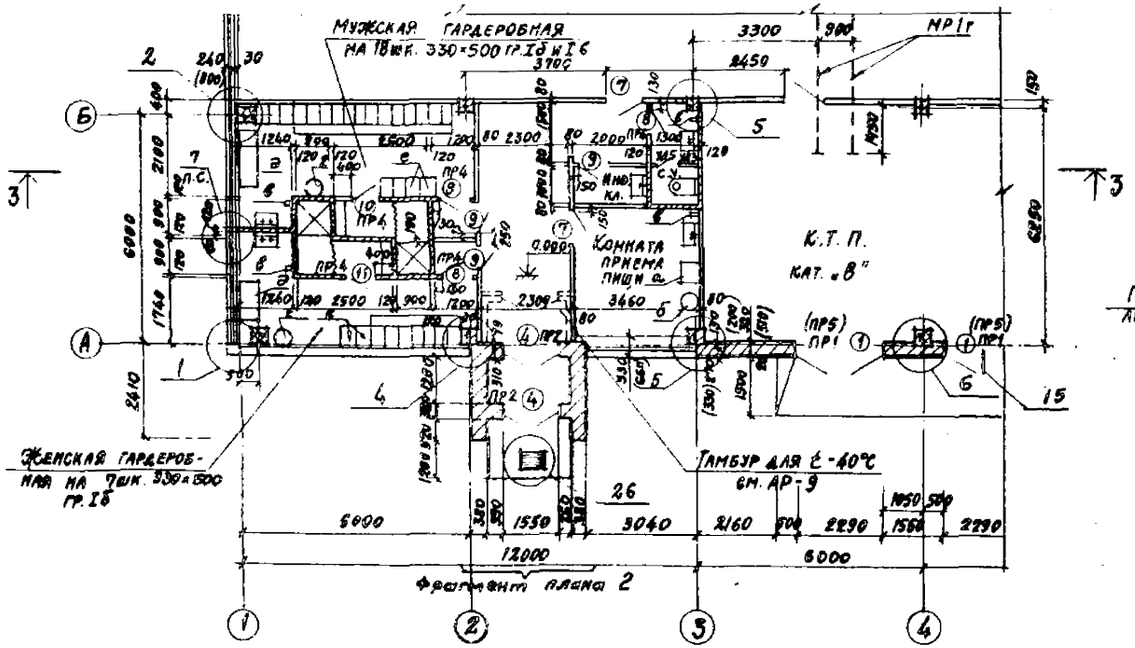

План на отм. 3.600
(между осями В-Г и 1-2)

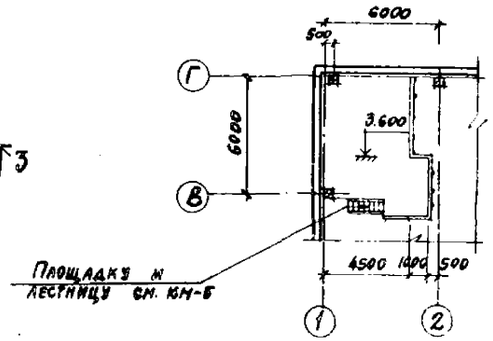

1. Условные обозначения оборудования
а - холодильник типа ШХ-03;
б - электрокипятильник типа КНЭ-50.
в - электрополотенце типа ER-3;
г - сушка для волос; д - стол для глажения; е - шкафы для чистой и грязной одежды.

Гл. инж. пр.	Ускова		
Нач. отд.	Симонов		
Гл. арх.	Никулин		
Гл. спец.	Френкель		
Рук. гр.	Полякова		
Рук. арх. пр.	Приходько		
Ст. арх.	Зыбина		
Проверил	Приходько		
Норм. конт.	Никулин		

ТП 903-1-178 АР

Котельная с 4 котлами ДЕ-16-14 ГМ
Система теплоснабжения открытая

Здание из сборных железобетонных конструкций

Лит.	Лист	Листов
Р	4	

Фрагмент плана 1. Разрез 3-3. Планы площадок на отм. 3.600.

Госстрой СССР Проектный институт №2 г. Москва

Привязан

Инв. №

Инв. № подл. | Подп. и дата | Взамен инв. №

16682-04 9 Копировал Формат

Фасад 1 – 11

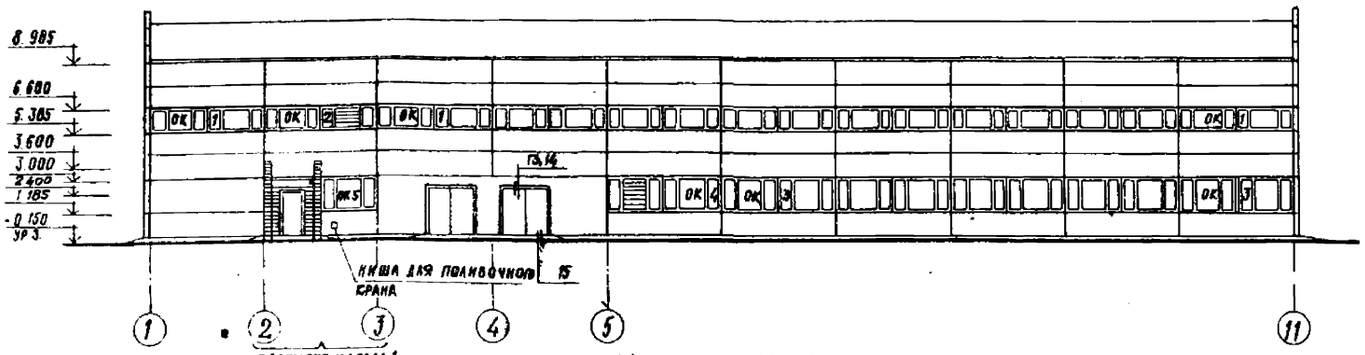

Фасад 11-1

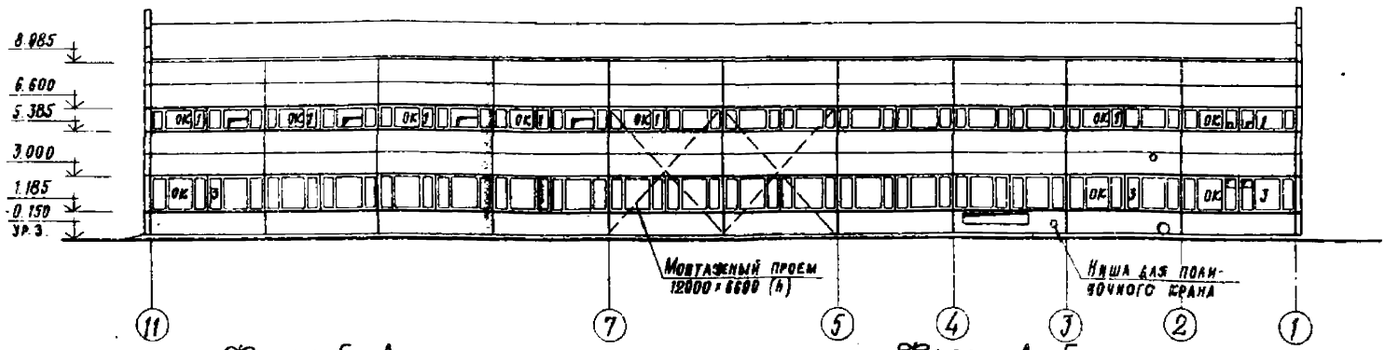

Фасад Г – А

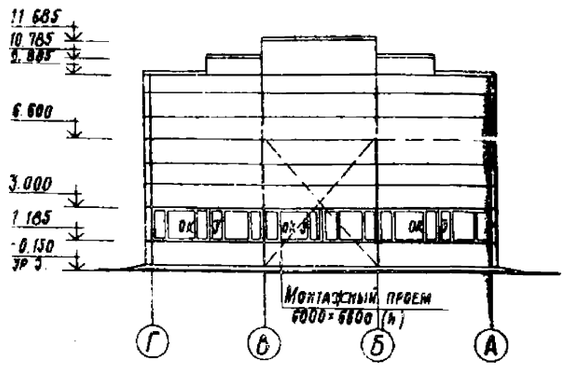

Фасад А – Г

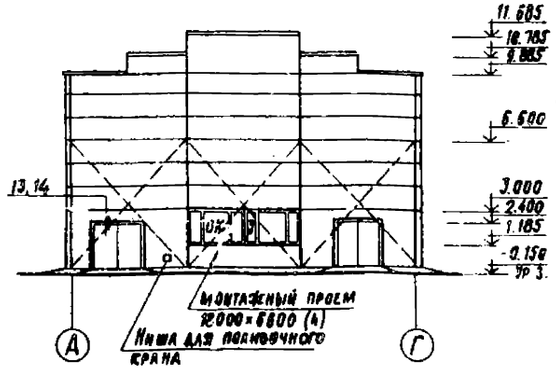

Спецификация заполнения оконных проемов

Марка	Обозначение	Наименование	Кол.	Примечание
		Проем ОК1		
ВС5-94	ГОСТ 12506-67	Оконный блок	38	
		Проем ОК2		
ВС5-94	то же	Оконный блок	2	
5СТВ.000.000-04	1.494-27 выпуск 1,7	Воздухоприемное устройство	1	
		Проем ОК3		
ВС6-94	ГОСТ 12506-67	Оконный блок	38	
		Проем ОК4		
ВС6-94	то же	Оконный блок	2	
5СТВ.000.000-05	1.494-27 выпуск 1,7	Воздухоприемное устройство	1	
		Проем ОК5		
ВС6-94	ГОСТ 12506-67	Оконный блок	1	

Схема заполнения оконных проемов

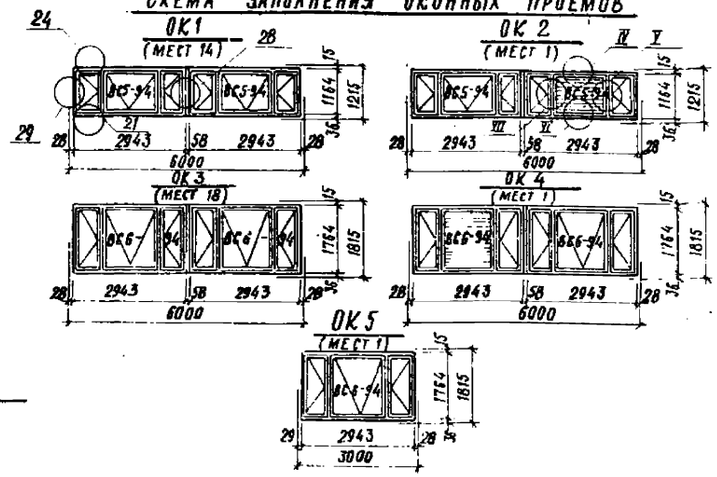

1. Узлы на схемах заполнения оконных проемов приняты цифрами для оконных блоков по серии 2.436-9, а римскими цифрами для воздухоприемных устройств по серии 1.494-27 выпуск 7 листы 1, 2, 3; ручная лебедка к утепленным клапанам по серии 1.494-27 вып 1 листы 1,2.
2. Привязку отверстий, показанных на фасадах см. на АР-10.
3. В монтажные проемы, показанные на фасадах, установить панели и оконные блоки после монтажа оборудования.
4. Отверстия в оконных блоках заделывать после пропуска коммуникаций.

Привязан

Инв. №

ГА. ИНЖ. ПР.	Ускова		ТП 903-1-178 -АР
НАЧ. ОТД.	Симонов		Котельная с 4 котлами ДЕ-16-14 ГМ Система теплоснабжения открытая
ГА. АРХ.	Никулин		
ГА. СПЕЦ.	Френкель		
РУК. ГР.	Полякова		Здание из сборных железобетонных конструкций
РУК. АРХ. ГР.	Приходько		Стадия Р, Лист 5, Листов
СТ. АРХИТ.	Зыбина		Фасады. Схемы заполнения оконных проемов.
СТ. ТЕХН.	Попова		Госстрой СССР Проектный институт № 2 г. Москва
ПРОВЕР.	Приходько		
НОРМ. КОНТР.	Никулин		

Инв. № подл. | Подп. и дата | Взам. инв. №

Копировал: 15682-04 10 Формат

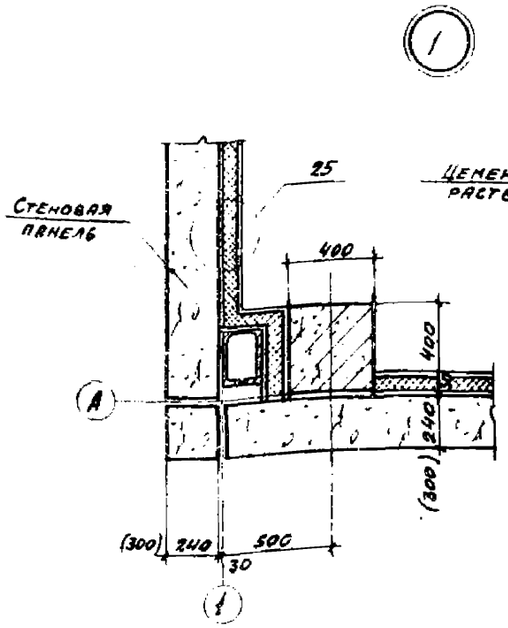

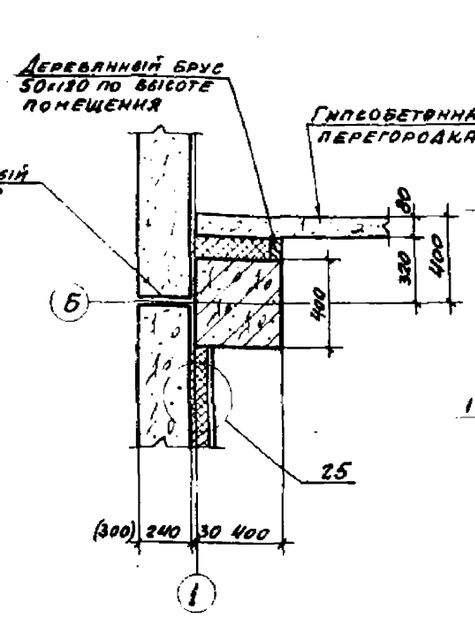

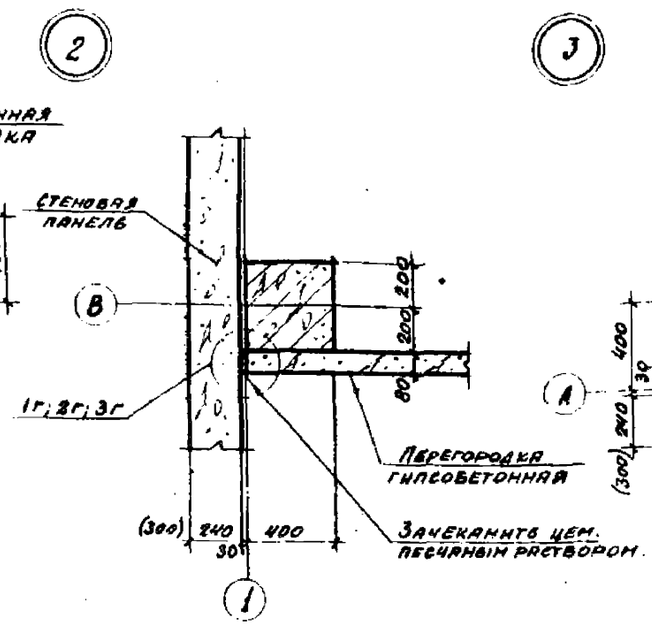

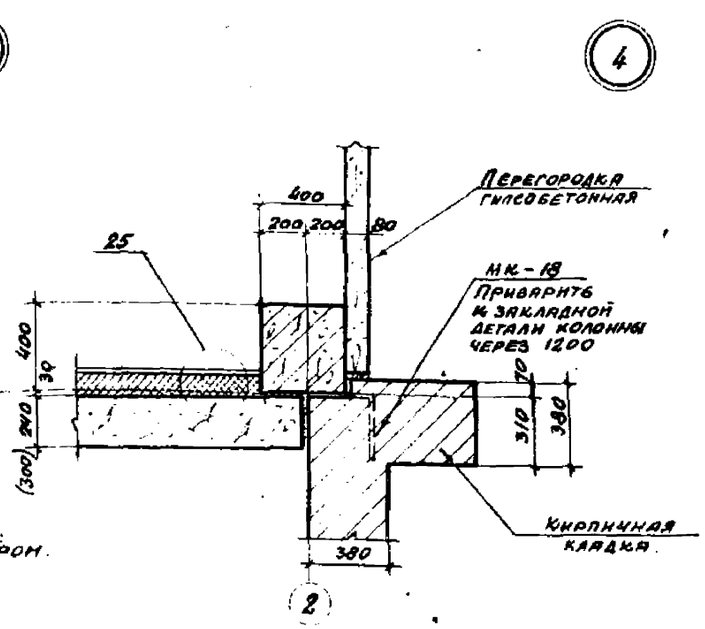

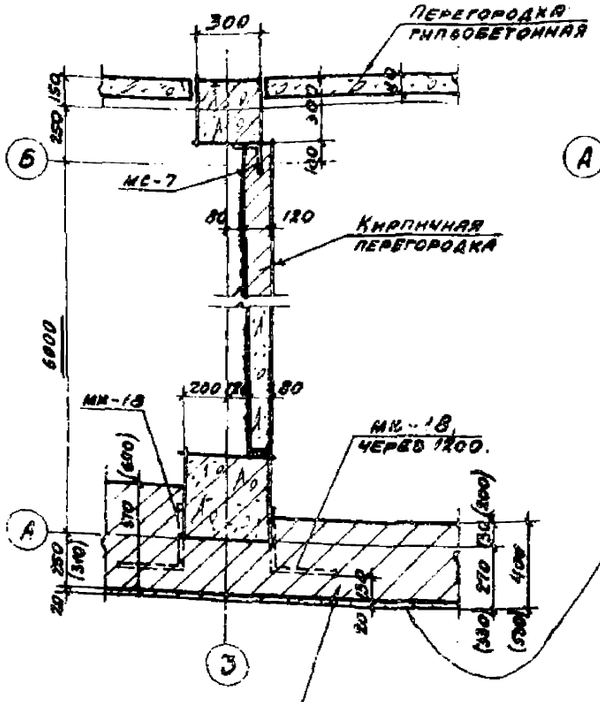

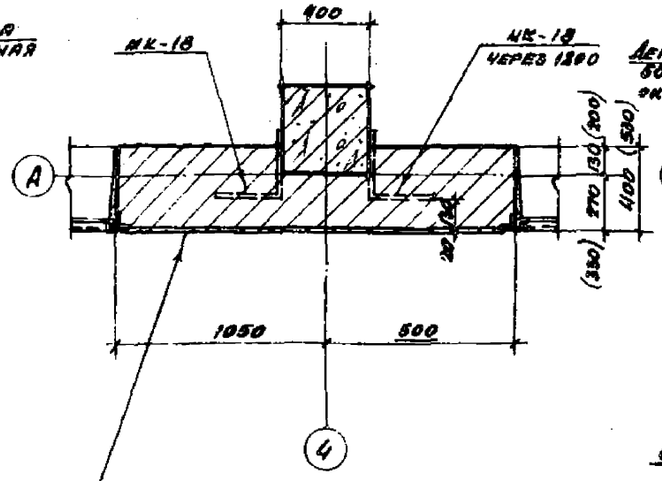

Облицовка под цвет и фактуру стеновых панелей.

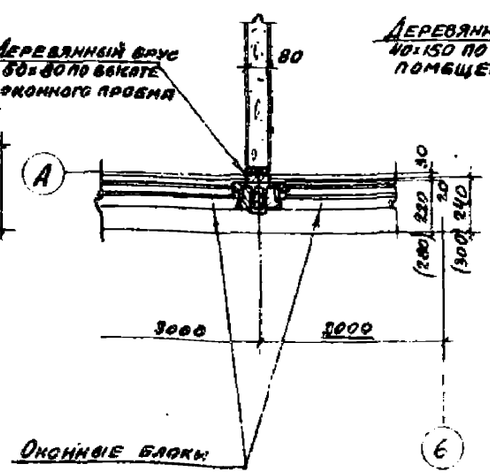

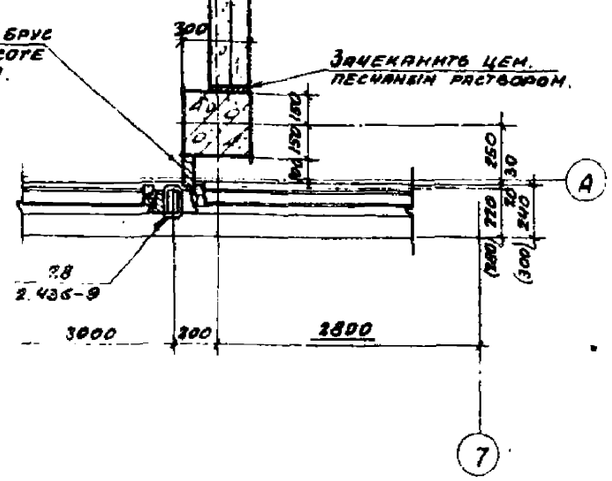

1. Общее количество анкеров МК-18 и МК-19 по серии 2.430-3 выпуск 3 и МС-7 по серии 1.431-6, показанных на узлах 1÷8, см. сводную спецификацию на листе АР-2.

Привязан

Инв. №

Гл. инж.	Усков		ТП 903-1-178 -АР		
Нач. отд.	Симонов		Котельная с 4 котлами ДЕ-16-14ГМ Система теплоснабжения открытая		
Гл. архит.	Никулин				
Гл. спец.	Френкель				
Рук. гр.	Полякова		Здание из сборных железобетонных конструкций	Стадия	Лист	Листов
Рук. гр. пр.	Приходько			Р	6	
Ст. арх.	Зябкина		Узлы 1÷8.	Госстрой СССР Проектный институт № 2 г. Москва		
Провер.	Приходько					
Норм. конт.	Никулин					

Копировал: 16582-04 11 формат

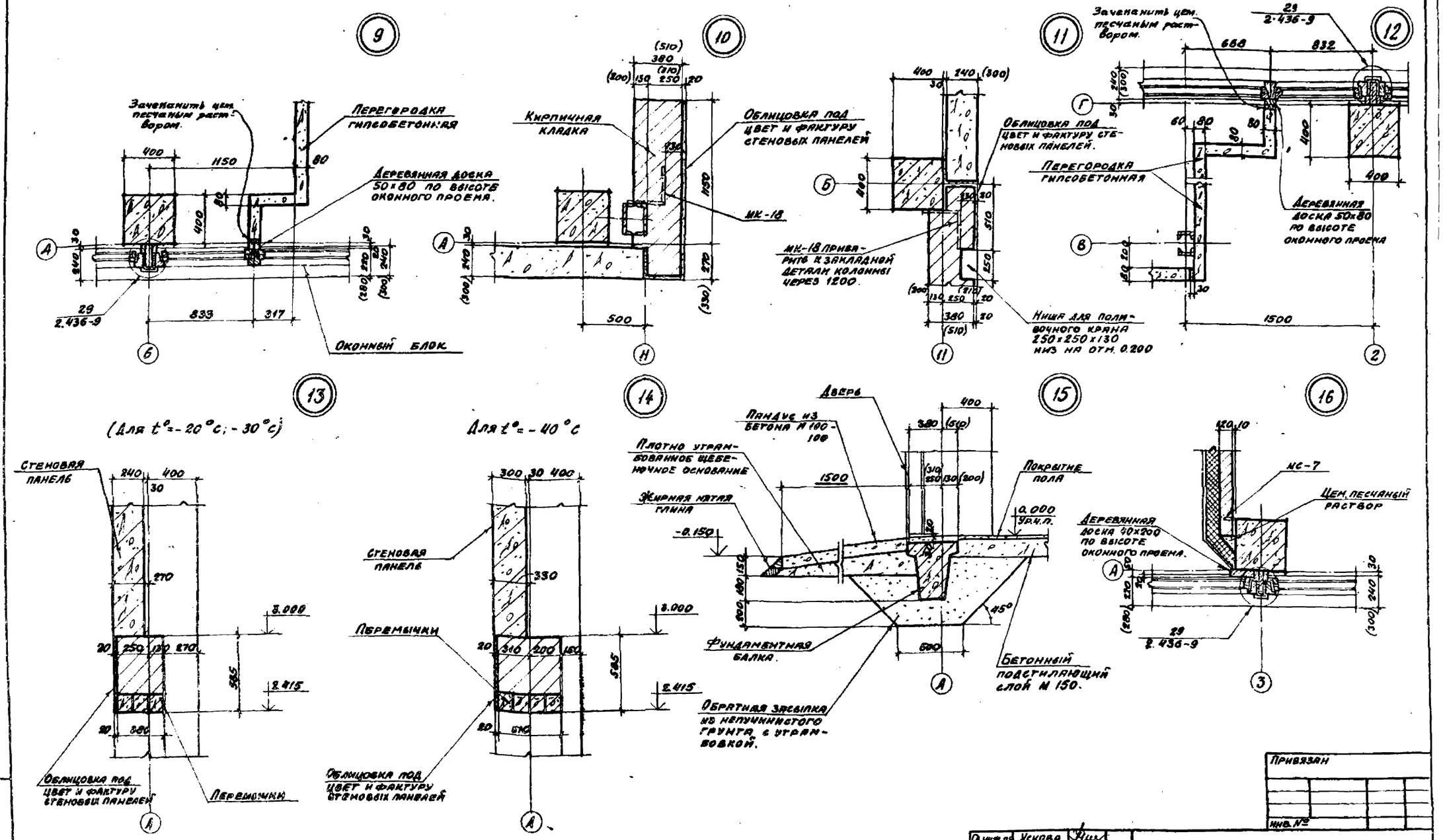

1. Общее количество анкеров МК-18 и МК-7 по серии 2.430-3 в. 0÷7, показанных на узлах 10; 11 и 16, см. сводную спецификацию на листе АР-2.

Гл. инж. пр.	Ускова	
Нач. отд.	Симонов	
Гл. архит.	Никулин	
Гл. спец.	Френкель	
Рук. гр.	Полякова	
Рук. гр. арх.	Приходько	
Ст. архит.	Зыбина	
Проверил	Приходько	
Норм. кон.	Никулин	

ТП 903-1-178 - АР

Котельная с 4 котлами ДЕ- -14ГМ
Система теплоснабжения открытая

Здание из сборных железобетонных конструкций

Стадия	Лист	Листов
Р	7	

Узлы 9÷16.

Госстрой СССР
Проектный институт № 2
г. Москва

Копировал: 16682-04 12 формат

Инв. № подл. | Подп. и дата | Взамен инв. №

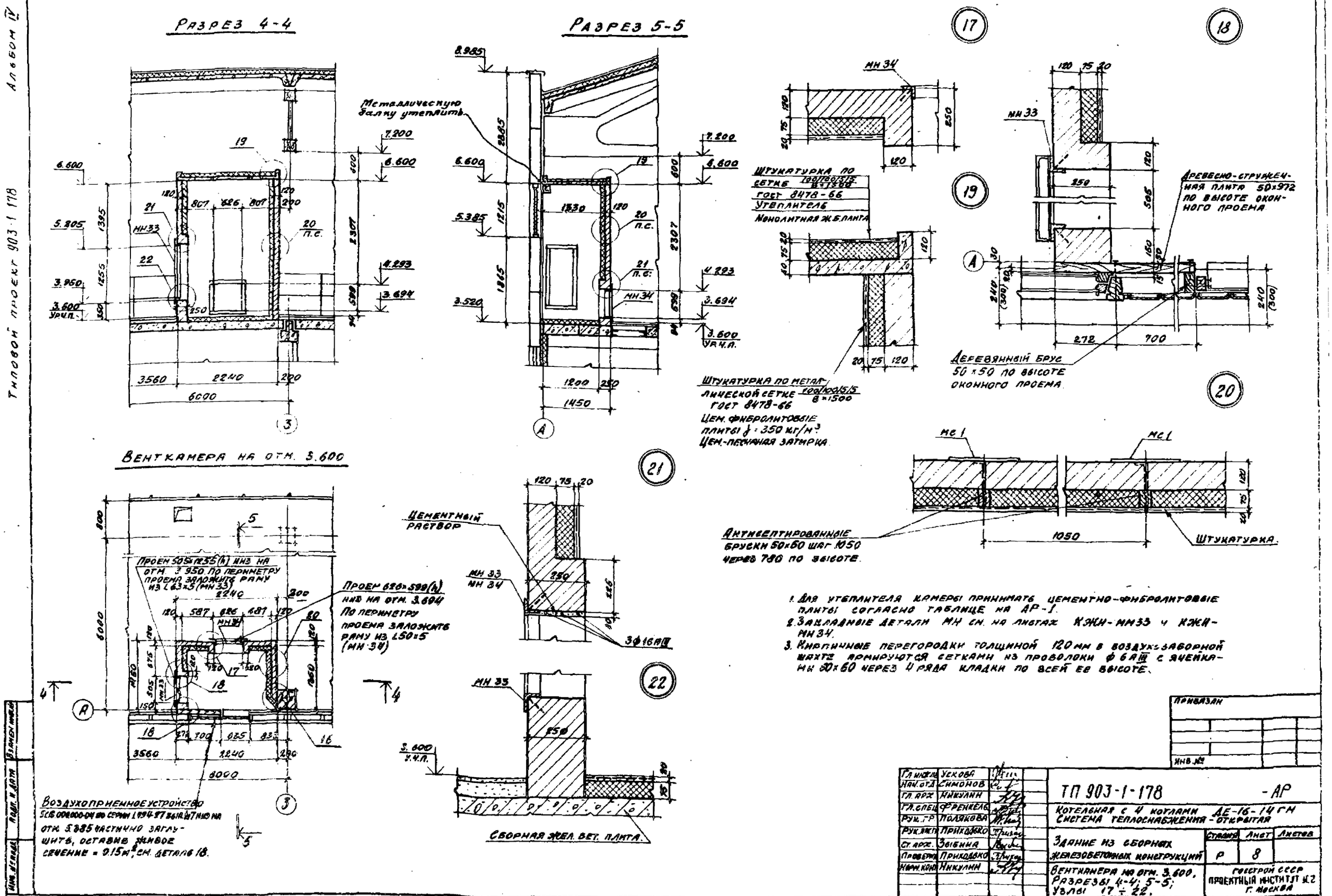

1. Для утеплителя камеры принимать цементно-фибролитовые плиты согласно таблице на АР-1.
2. Закладные детали МН см. на листах КЖИ-ММ33 и КЖИ-МН34.
3. Кирпичные перегородки толщиной 120 мм в воздухозаборной шахте армируются сетками из проволоки ф 6 А III с ячейками 50×60 через 4 ряда кладки по всей ее высоте.

Гл. инж.	Ускова	
Нач. отд.	Симонов	
Гл. арх.	Никулин	
Гл. спец.	Френкель	
Рук. гр.	Полякова	
Рук. арх. гр.	Приходько	
Ст. арх.	Зыбина	
Проверил	Приходько	
Норм. конт.	Никулин	

ТП 903-1-178 -АР

Котельная с 4 котлами ДЕ-16-14 ГМ
Система теплоснабжения - открытая

Здание из сборных железобетонных конструкций

Стадия	Лист	Листов
Р	8	

Вентканера на отм. 3.600, Разрезы 4-4; 5-5; Узлы 17 ÷ 22.

Госстрой СССР Проектный институт №2 г. Москва

Копировал: 16682-04 13 формат

Альбом IV

Типовой проект 903-1-178

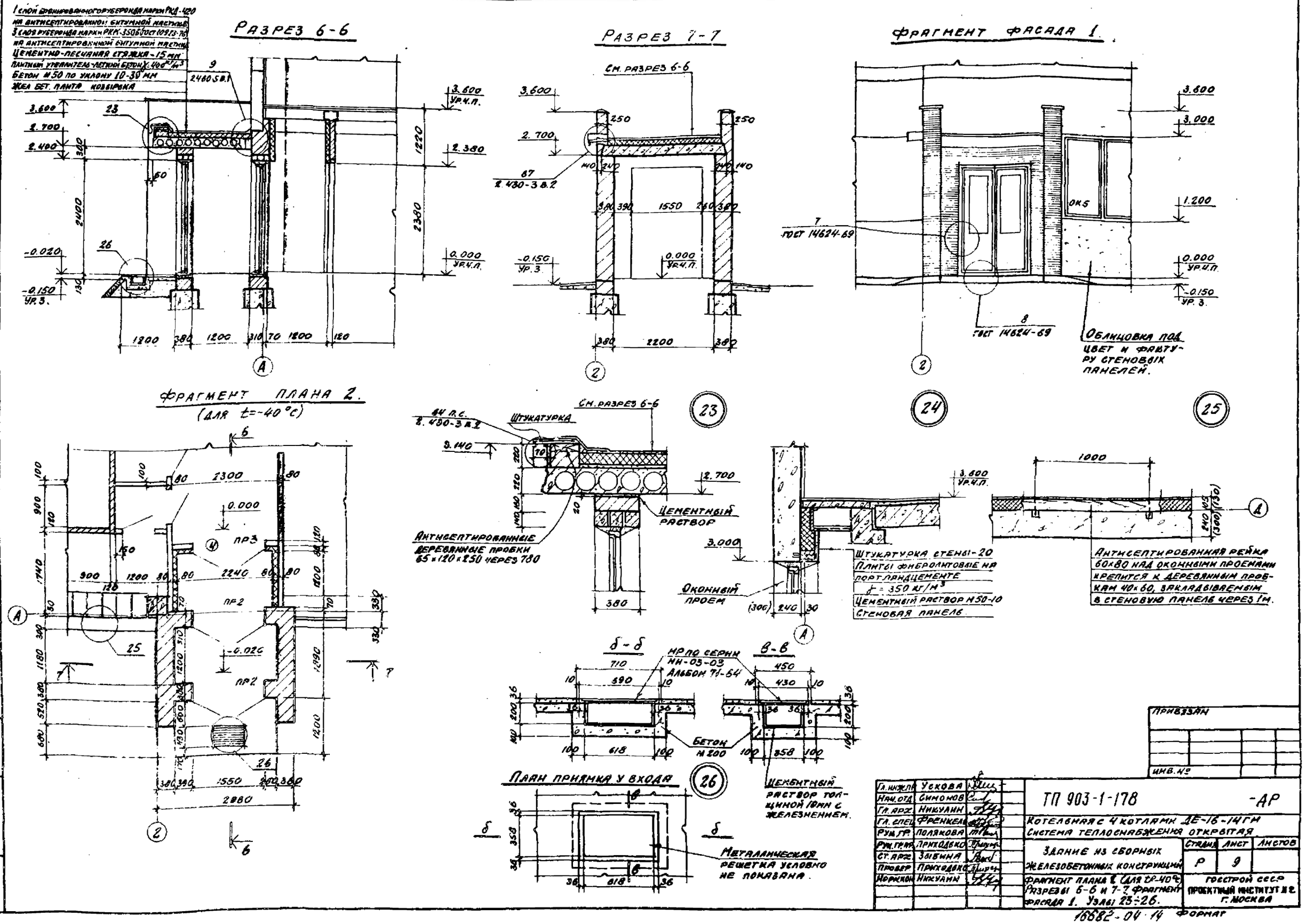
1 слой бронированного рубероида марки РКД-420 на антисептированной битумной мастике
3 слоя рубероида марки РКМ-350Б (ГОСТ 10923-76) на антисептированной битумной мастике
Цементно-песчаная стяжка - 15 мм
Плитный утеплитель-легкий бетон γ=400 кг/м³
Бетон М50 по уклону 10-30 мм
Жел. бет. плита ковзырька
Разрез 6-6
Разрез 7-7
См. разрез 6-6
Фрагмент фасада 1
Облицовка под цвет и фактуру стеновых панелей.
Фрагмент плана 2.
(для t=-40°С)
Штукатурка
Цементный раствор
Антисептированные деревянные пробки 65×120×250 через 780
Оконный проем
Штукатурка стены - 20
Плиты фибролитовые на портландцементе γ = 350 кг/м³
Цементный раствор М50-10
Стеновая панель
Антисептированная рейка 60×80 над оконными проемами крепится к деревянным пробкам 40×60, закладываемым в стеновую панель через 1м.
Бетон М200
Цементный раствор толщиной 10мм с железнением.
План приямка у входа
Металлическая решетка условно не показана.
Привязан
Инв. №
Гл. инж. пр. Ускова
Нач. отд. Симонов
Гл. арх. Никулин
Гл. спец. Френкель
Рук. гр. Полякова
Рук. гр. арх. Приходько
Ст. арх. Зыбина
Провер. Приходько
Норм. кон. Никулин
ТП 903-1-178 -АР
Котельная с 4 котлами ДЕ-16-14ГМ
Система теплоснабжения открытая
Здание из сборных железобетонных конструкций
Стадия Р Лист 9 Листов
Фрагмент плана 2 (для t=-40°С)
Разрезы 6-6 и 7-7. Фрагмент фасада 1. Узлы 23÷26.
Госстрой СССР
Проектный институт № 2
г. Москва
16682-04-14 Формат

План отверстий в оконных блоках на отм. 5.500

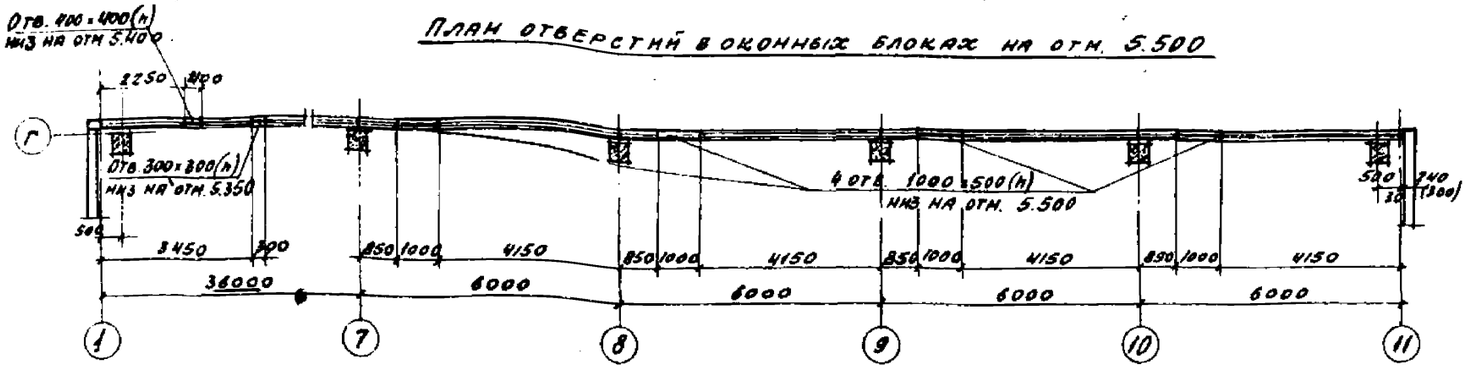

Маркировочные схемы перегородок с отверстиями в них и стенах

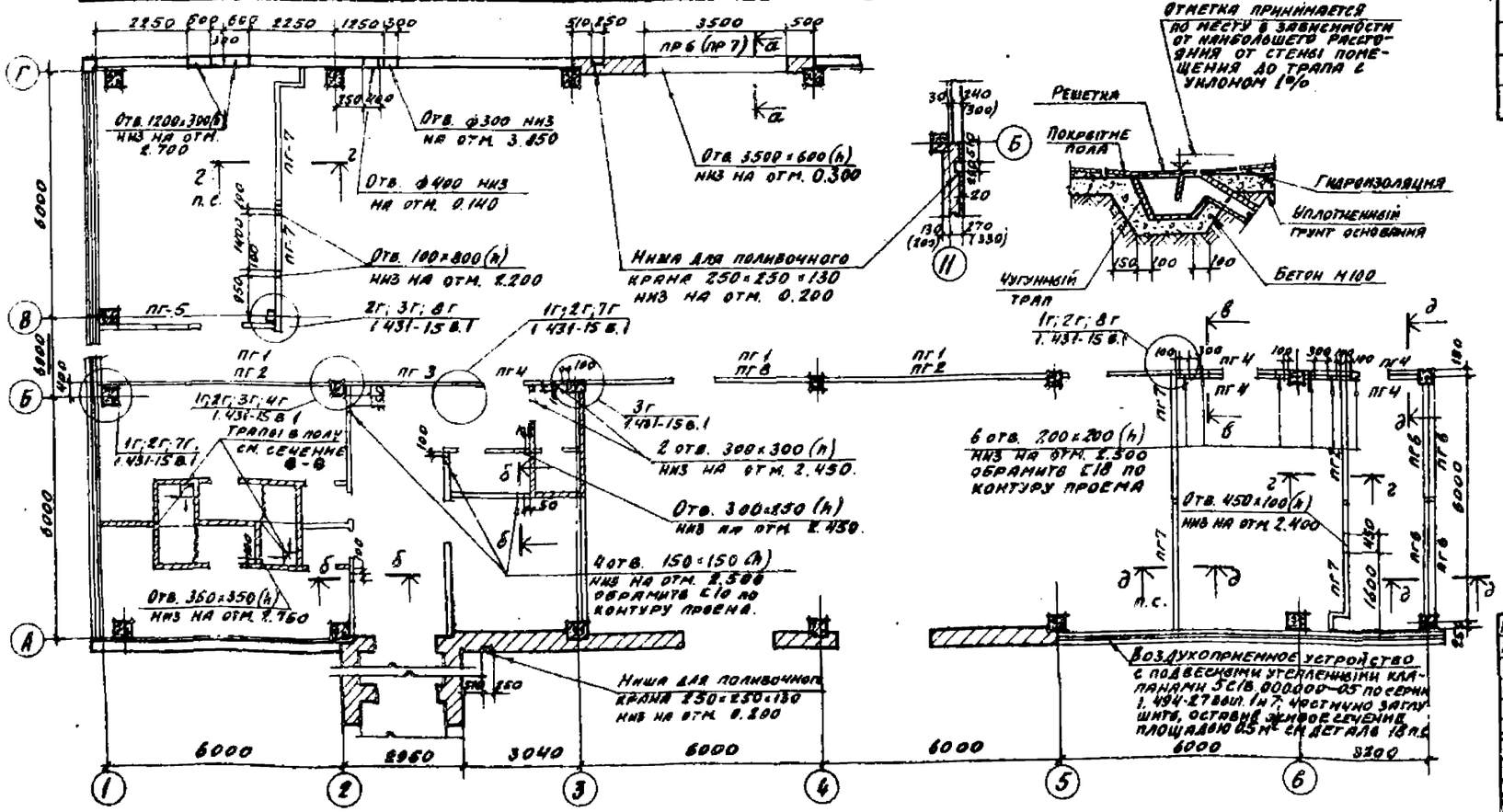

Спецификация сборных перегородок

Марка	Обозначение	Наименование	Кол.	Примечание
ПГ1	1.431-15 выпуск 3	Панель ППГ-7 / 5,64×0,65	8	
ПГ2	То же	То же ППГ-3 / 5,64×2,78	2	
ПГ3	"	" ППГ-14 / 2,64×3,34	1	
ПГ4	"	" ППГ-14-Д / 2,64×3,34	5	
ПГ5	"	" ППГ-21-Д / 2,98×3,34	1	
ПГ6	"	" ППГ-12 / 2,64×3,04	4	
ПГ7	"	" ППГ-21-2В / 2,98×3,34	6	
ПГ8	"	" ППГ-3Д / 5,64×2,78	1	
МС-3	1.431-15 выпуск 4	Соединительное изделие МС-3	20	
МС-4	То же	То же МС-4	6	
МС-7	"	" МС-7	16	
МС-11	"	" МС-11	80	
МС-12	"	" МС-12	16	
МС-13	"	" МС-13	64	
МС-14	"	" МС-14	16	
МС-16	"	" МС-16	8	
ДГ5,5×6,0	"	" ДГ5,5×6,0	52	
С10	ГОСТ 8240-72	Закладное изделие С10	39 пм	34 кг
С18	То же	То же С18	6,5 пм	106 кг

1. Над всеми отверстиями шириной 500 мм и менее в кирпичных стенах и перегородках в слой цементного раствора положить сварные сетки из арматуры ф 6 АIII с ячейками 50×50 с опиранием на кладку не менее 250 мм.
2. Монтажные узлы перегородок приняты по серии 1.431-15 в.1.
3. Доборная часть панелей перегородок выполняется из гипсовых плит по ГОСТ 6428-74.
4. В помещениях КИП и лаборатории перегородки со стороны котельного зала выполнены двойными для звукоизоляции.
5. Все стальные элементы крепления перегородок необходимо окрасить огнезащитной краской ВПМ-2 за 2 раза по грунту ГФ-020.

Привязан

Инв. №

Гл. инж. пр.	Ускова	
Нач. отд.	Симонов	
Гл. арх.	Никулин	
Гл. спец.	Френкель	
Рук. гр.	Полякова	
Рук. арх. гр.	Приходько	
Ст. арх.	Зыбина	
Провер.	Приходько	
Норм. кон.	Никулин	

ТП 903-1-178 –АР

Котельная с 4 котлами ДЕ-16-14 ГМ
Система теплоснабжения – открытая

Здание из сборных железобетонных конструкций

Стадия	Лист	Листов
Р	10	

Маркировочные схемы перегородок с отверстиями в них, в стенах и оконных блоках на отм. 5.500

Госстрой СССР
Проектный институт № 2
г. Москва

Копиров: Пиеш 16682-04 15 формат

Взамен инв. | Подп. и дата | Инв. № подл.

Маркировочная схема сетчатой перегородки

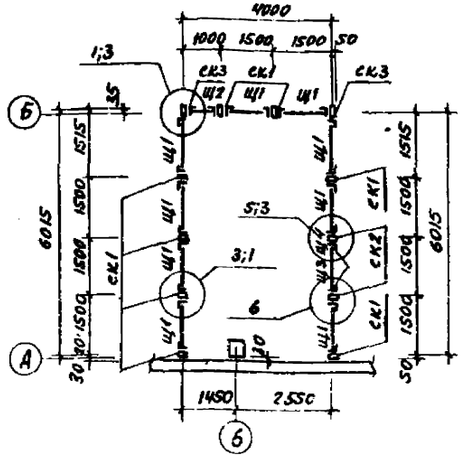

Плинтусы полов

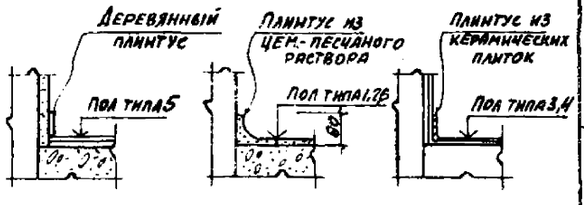

1. Полы должны быть выполнены в соответствии со СНиП III-В. 14-72 (Полы. Правила производства и приемки работ).
2. Полы в душевых, санузле и инвентарной кладовой на 20 мм ниже относительно отметки 0.000, уклоны к трапам принимать 1% за счет подстилающего слоя.
3. В душевых помещениях в местах расположения трапов количество слоев гидроизола увеличивается до трех; в местах примыкания пола к стенам предусматривается продолжение оклеечной гидроизоляции на высоту 300 мм над уровнем пола.
4. Трапы в душевых помещениях см. на АР-10.
5. В душевых помещениях и санузле предусмотрен плинтус из керамической плитки.
6. Конструкцию закладных деталей в местах установки технологического оборудования и каналы см. чертежи КЖ лл. V.
7. Стальную сетчатую перегородку установить после монтажа оборудования; все детали, замаркированные на схеме стальных щитовых перегородок, приняты по серии 1.431-10; выпуски 0.1.
8. Каналы и приямки на плане полов условно не
9. Отверстия в кровле условно не показаны см. чертежи марки КМ альбом V.

Экспликация полов

Тип по проекту	Конструкция пола	Материал слоя	Тип слоя	Толщ. слоя мм	Дополнительные указания
1 1А		Бетонные мозаичные плиты (ГОСТ 52273-75). Прослойка из цементно-песчаного раствора марки 150. Бетонный подстилающий слой марки 300. Уплотненный щебнем грунт основания.	П-41а	50 20 300	Для пола 1А толщина бетонного подстилающего слоя марки 100-80 мм
2		Бетон марки 200. Бетонный подстилающий слой марки 200. Уплотненный щебнем грунт основания.	П-9а	20 200 —	Шлифовка поверхности и пропитка флюатами
3		Керамические плиты (ГОСТ 6787-69). Прослойка из цементно-песчаного раствора марки 150. Бетонный подстилающий слой марки 150. Уплотненный щебнем грунт основания.	П-43а	10 15 80 —	
4		Керамические плиты (ГОСТ 6787-69). Прослойка и заполнение швов цементно-песчаным раствором марки 150. Посыпка песком по битумной мастике. 2 слоя гидроизола на битумной мастике. Бетонный подстилающий слой марки 150. Уплотненный щебнем грунт основания.	П-50а	10 15 2 8 80 —	
5		Штучный паркет. Прослойка из холодной мастики на водостойких вяжущих. Цементно-песчаный раствор марки 150. Бетонный подстилающий слой марки 150. Уплотненный щебнем грунт основания.	П-67	16 1 20 80	
6 6А	6 6А	Цементно-песчаный раствор марки 200 с железнением. Легкий бетон марки 50. Сб.ж.б. плиты перекрытия	по типу П-10г	20 60	*Полы по монолитным участкам перекрытия затирка цементным раствором с железнением. Пол 6А цементно-песчаное покрытие с утеплителем.
7		Рифленая сталь		6	См. листы КМ альбом V

Типы слоев обозначены по СНиП II-В. 8-71

Спецификация сборных перегородок

Марка	Обозначение	Наименование	Кол.	Примеч.
		Сетчатая перегородка		
Щ1	1.431-10 в. 0.1	Щит 1,5×2,4 щ	9	
Щ2	То же	Щит 1,0×2,4 щ	1	
Щ3	"	Щит 0,75×2,4 щд-л	1	
Щ4	"	Щит 0,75×2,4 щд-п	1	
Р	"	Ригель	1	
СК1	"	Стойка 2,4с	8	
СК2	"	Стойка 2,4с-А	2	
СК3	"	Стойка 2,4с-Б	2	

План кровли

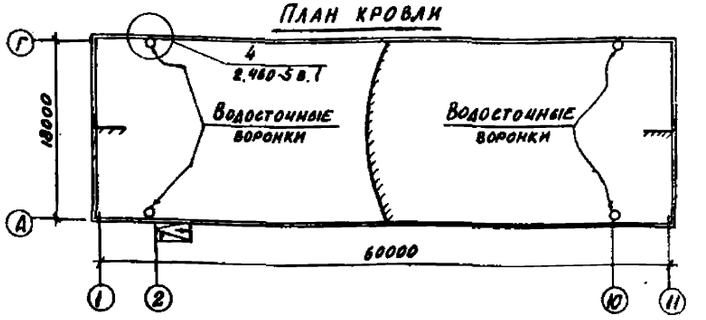

План пола на отм. 3.600

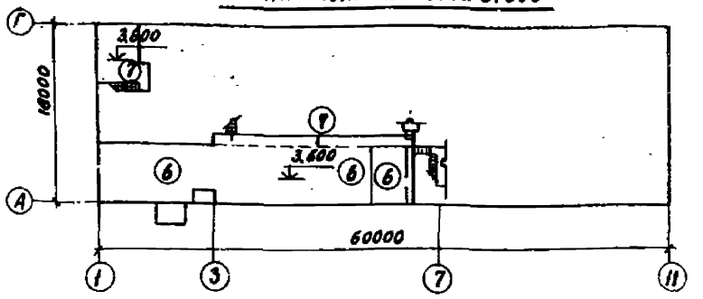

План пола на отм. 0.000

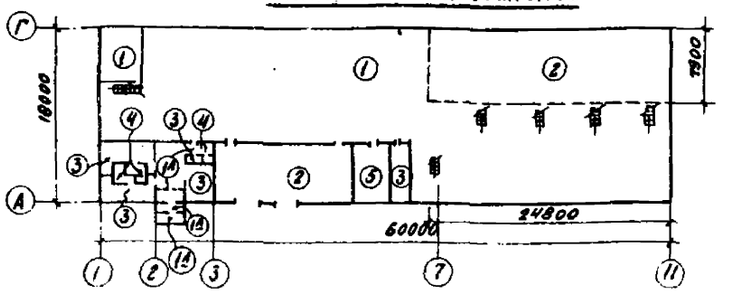

10. Перед устройством подстилающего слоя пола к его покрытия необходимо проложить все подземные коммуникации по чертежам всех частей проекта.

Гл. инж. пр.	Ускова		
Нач. отд.	Симонов		
Гл. арх.	Никулин		
Гл. спец.	Френкель		
Рук. гр.	Полякова		
Рук. гр. ар.	Приходько		
Ст. техн.	Иванова		
Провер.	Приходько		
Норм. кон.	Никулин		

903-1-178 -АР

Котельная с 4 котлами ДЕ-16-14ГМ
Система теплоснабжения - открытая

Здание из сборных железобетонных конструкций

Стадия	Лист	Листов
Р	11	

Маркировочная схема сетчатой перегородки. План кровли. Планы и экспликация полов

Госстрой СССР
Проектный институт № 2
г. Москва

Привязан
Инв. №

16682-04 (16) Копировал: Формат

gost.e-ecolog.ru