Типовой проект

0901-4-17.89

Заглубленный резервуар технической воды, сборно-монолитный железобетонный прямоугольный емкостью 1000 м³ II, III, IV классов защиты

Альбом 2

Строительные изделия

23927-02

Цена

gost.e-ecolog.ru

Привязан

Типовой проект

0901-4-17.89

Заглубленный резервуар технической воды, сборно-монолитный железобетонный прямоугольный емкостью 1000 м³ II, III, IV классов защиты

Альбом 2

Строительные изделия

Утвержден Штабом ГО СССР
Протокол от 16.06.89 г. № 47
Введен в действие Гипрокоммундортрансом
Приказ от 30.06.89 г. № 85

Разработан
Гипрокоммундортрансом

Главный инженер института Ю.В. Романцов
Главный инженер проекта В.В. Юдин

Обозначение	Наименование	Стр.
0901-4-17.89-ТУ	Технические условия	2
КЖИ.1	Каркас пространственный КП (КП1; КП2; КП3)	3
КЖИ.2	Каркас пространственный КП (КП4; КП5; КП6)	4
КЖИ.3	Каркас пространственный КП (КП7; КП8; КП9)	5
КЖИ.4	Каркас плоский КР (КР1; КР2; КР3)	6
КЖИ.5	Каркас плоский КР (КР4; КР5; КР6)	7
КЖИ.6	Каркас плоский КР (КР7; КР8)	8
КЖИ.7	Сетка С (С1; С2; С3)	9
КЖИ.8	Сетка С (С4; С5; С6)	10
КЖИ.9	Изделие закладное МН (МН1; МН2; МН3)	11
КЖИ.10	Изделие закладное МН4	12
КЖИ.11	Лестница ЛМ-1	13
КЖИ.12	Изделие закладное МН-5	14

Настоящие технические условия распространяются на арматурные изделия, предназначенные для монолитных железобетонных конструкций.

Рабочая и конструктивная арматура принята классов A-III и A-I по ГОСТ 5781-82*. Марка стали для арматуры класса A-III - 35ГС или 25Г2С, для класса A-I - марка Ст 3 пс 3.

Закладные изделия изготавливаются из стали марки Ст 3сп.

Плоские арматурные каркасы и сетки должны изготавливаться при помощи контактной точечной электросварки в соответствии с ГОСТ 10922-75.

Сварку стержней в каркасах и сетках производить во всех точках пересечения. Объединение плоских каркасов в пространственные производить в кондукторах при помощи электросварочных клещей.

Каждое арматурное изделие должно иметь бирку с указанием его марки.

Арматурные изделия должны быть приняты техническим контролем предприятия-изготовителя (поштучно) по ГОСТ 10922-75.

Предприятие-изготовитель должно сопровождать каждую, принятую техническим контролем, партию паспортом, в котором указываются:

наименование и адрес предприятия-изготовителя,
номер и дата выдачи паспорта, номер партии,
дата изготовления изделий.

Паспорт должен быть подписан лицом, ответственным за технический контроль предприятия-изготовителя.

Привязан:

Инв. №

Нач.отд	Федотов		03.89
Н.контр.	Климов		03.89
Гл.спец.	Климов		03.89
Нач.гр.	Смольянинова		03.89
Исполн.	Соловова		03.89

ТП 0901-4-17.89 -ТУ

Технические условия

Стадия	Лист	Листов
Р		1

Гипрокоммундортранс г. Москва

Копировал: 23927-02 3 Формат: А4

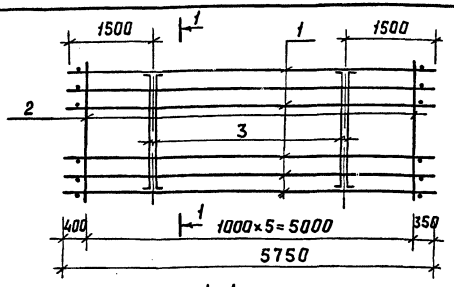

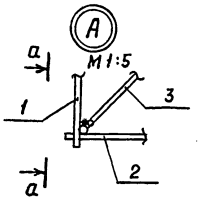

а–а
М1:5

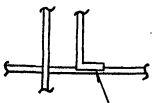

1-1

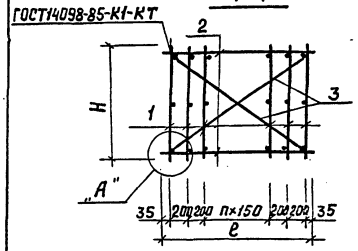

Поз. 3

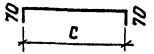

Обозначение	Марка	n	Размеры, мм			Масса
			Н	ℓ	с	кг
0901-4-17.89-КЖИ.1	КП1	4	960	1470	1640	392.1
-01	КП2	4	860	1470	1590	370.5
-02	КП3	2	810	1170	1330	290.3

Формат	Зона	Позиц.	Обозначение	Наименование	Кол.	Прим.
				Документация		
А4			0901-4-17.89. ТУ	Технические условия		
				Переменные данные для исполнений:		
				0901-4-17.89-КЖИ.1		КП1
				Сборочные единицы		
А3		1	0901-4-17.89-КЖИ.3	Каркас плоский КР1	9	
				Детали		
Б4		2	0901-4-17.89-КЖИ.1.1	Ф8АIгост5781-82*ℓ=1470	12	0.6кг
Б4		3	-КЖИ.1.2	Ф12АIгост5781-82*ℓ=1780	4	1.5кг
				0901-4-17.89-КЖИ.1-01		КП2
				Сборочные единицы		
А3		1	0901-4-17.89-КЖИ.3-01	Каркас плоский КР2	9	
				Детали		
Б4		2	0901-4-17.89-КЖИ.1.1	Ф8АIгост5781-82*ℓ=1470	12	0.6кг
Б4		3	-КЖИ.1-01.1	Ф12АIгост5781-82*ℓ=1730	4	1.5кг
				0901-4-17.89-КЖИ.1-02		КП3
				Сборочные единицы		
А3		1	0901-4-17.89-КЖИ.3-02	Каркас плоский КР3	7	
				Детали		
Б4		2	0901-4-17.89-КЖИ.1-02.1	Ф8АIгост5781-82*ℓ=1170	12	0.5кг
Б4		3	-КЖИ.1-02.2	Ф12АIгост5781-82*ℓ=1470	4	1.3кг

Привязан:

Инв.№

Нач.отд	Федотов		0389
Н.контр	Климов		0389
Гл.спец	Климов		0389
Рук.гр.	Смольянинова		0389
Исполн.	Соловова		0389

ТП 0901-4-17.89 -КЖИ.1

Каркас пространственный КП (КП1; КП2; КП3)

Стадия	Масса	Масштаб
Р	см. табл.	б/м
Лист	Листов 1	

Гипрокоммундортранс г.Москва

Копировал: Лзар 23927-02 4 Формат: А3

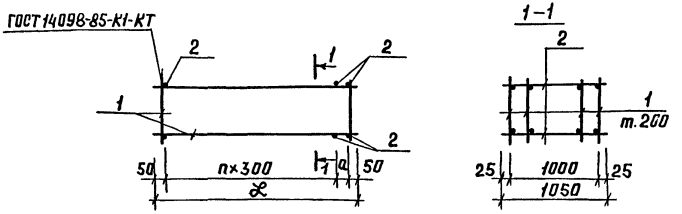

Обозначение	Марка	n	Размеры, мм		Масса
			a	ℓ	кг
0901-4-17.89-КЖИ.2	КП4	14	100	4400	123,5
-01	КП5	14	100	4400	119.3
-02	КП6	15	—	4600	96,7

Формат	Зона	Позиц	Обозначение	Наименование	Кол.	Примеч.
				Документация		
А4			0901-4-17.89 ТУ	Технические условия		
				Переменные данные для исполнений:		
				0901-4-17.89-КЖИ.2		КП4
				Сборочные единицы		
А3		1	0901-4-17.89-КЖИ.5	Каркас плоский КР4	6	
				Детали		
Б4		2	0901-4-17.89-КЖИ.2.1	Ф8АIгост5781-82*ℓ=1050	32	0,41кг
				0901-4-17.89-КЖИ.2-01		КП5
				Сборочные единицы		
А3		1	0901-4-17.89-КЖИ.5-01	Каркас плоский КР5	6	
				Детали		
Б4		2	0901-4-17.89-КЖИ.2-01.1	Ф8АIгост5781-82*ℓ=1050	32	0,41кг
				0901-4-17.89-КЖИ2-02		КП6
				Сборочные единицы		
А3		1	0901-4-17.89-КЖИ.5-02	Каркас плоский КР6	6	
				Детали		
Б4		2	0901-4-17.89-КЖИ.2-02.1	Ф10АIгост5781-82*ℓ=1050	34	0,55кг

Привязан:

Инв. №

Нач.отд	Федотов		0389
Н.контр.	Климов		0389
Гл.спец.	Климов		0389
Рук.гр.	Смольянинова		0389
Исполн.	Соловова		0389

ТП 0901-4-17.89 -КЖИ.2

Каркас пространственный КП (КП4; КП5; КП6)

Стадия	Масса	Масштаб
Р	См. табл.	б/м
Лист	Листов 1	

Гипрокоммундортранс г. Москва

Копировал: Лзал 23927-02 5 Формат: А3

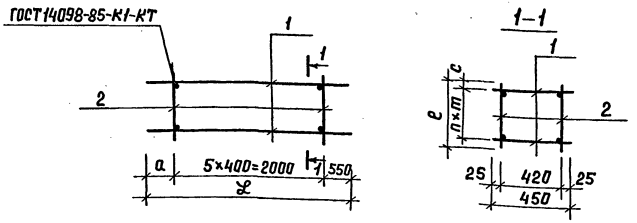

Обозначение	Марка	n	Размеры, мм					Масса кг
			a	e	c	m	ℓ	
0901-4-17.89-КЖИ.3	КП7	4	950	1470	25	355	3500	616
-01	КП8	4	850	970	35	225	3400	594
-02	КП9	3	950	720	85	200	3500	50.0

Формат	Зона	Позиц.	Обозначение	Наименование	Кол.	Примеч.
				Документация		
А4			0901-4-17.89 ТУ	Технические условия		
				Переменные данные для исполнений:		
				0901-4-17.89-КЖИ.3		КП7
				Сборочные единицы		
А3		1	0901-4-17.89-КЖИ.7	Каркас плоский КР7	5	
				Детали		
Б4		2	0901-4-17.89-КЖИ.3.1	ф6АI ГОСТ5781-82* ℓ=1470	12	0,3 кг
				0901-4-17.89-КЖИ3-01		КП8
				Сборочные единицы		
А3		1	0901-4-17.89-КЖИ.7-01	Каркас плоский КР8	5	
				Детали		
Б4		2	0901-4-17.89-КЖИ.3-01.1	ф6АI ГОСТ 5781-82* ℓ= 970	12	0.2 кг
				0901-4-17.89-КЖИ.3-02		КП9
				Сборочные единицы		
А3		1	0901-4-17.89-КЖИ.7	Каркас плоский КР7	4	
				Детали		
Б4		2	0901-4-17.89-КЖИ.3-02.1	ф8АI ГОСТ5781-82* ℓ= 720	12	0,3 кг

Привязан:

Инв.№

Нач.отд.	Федотов		0389
Н.контр.	Климов		0389
Гл.спец.	Климов		0389
Рук.гр.	Смольянинова		0389
Исполн.	Соловова		0389

ТП 0901-4-17.89 -КЖИ.3

Каркас пространственный КП (КП7; КП8; КП9)

Стадия	Масса	Масштаб
Р	см. табл.	б/м
Лист	Листов 1	

Гипрокоммундортранс г. Москва

Копировал: Лзаг 23927-02 б Формат: А3

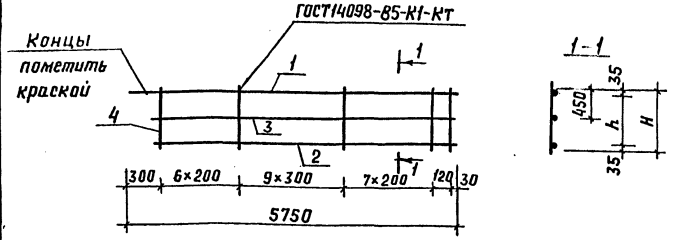

Обозначение	Марка	Размеры, мм h	Размеры, мм H	Масса кг
0901-4-17.89-КЖИ.4	КР1	890	960	42.1
-01	КР2	790	860	39.7
-02	КР3	740	810	39.7

Формат	Зона	Позиц	Обозначение	Наименование	Кол.	Примеч
				Документация		
А4			0901-4-17.89 ТУ	Технические условия		
				Детали		
Б4		1	0901-4-17.89-КЖИ.4.1	Ф25AIII ГОСТ 5781-82* ℓ=5750	1	22.1 кг
Б4		2	-КЖИ.4.2	Ф10AIII ГОСТ 5781-82* ℓ=5520	1	3.4 кг
Б4		3	-КЖИ.4.3	Ф8AI ГОСТ 5781-82* ℓ=5520	1	2.2 кг

Формат	Зона	Позиц	Обозначение	Наименование	Кол.	Примеч
				Переменные данные для исполнений:		
				0901-4-17.89-КЖИ.4		КР1
				Детали		
Б4		4	0901-4-17.89-КЖИ.4.4	Ф10AIII ГОСТ 5781-82* ℓ=960	24	0.6 кг
				0901-4-17.89-КЖИ.4-01		КР2
				Детали		
Б4		4	0901-4-17.89-КЖИ.4-01.1	Ф10AIII ГОСТ 5781-82* ℓ=860	24	0.5 кг
				0901-4-17.89-КЖИ.4-02		КР3
				Детали		
Б4		4	0901-4-17.89-КЖИ.4-02.1	Ф10AIII ГОСТ 5781-82* ℓ=810	24	0.5 кг

Привязан:

Инв. №

Нач.отд	Федотов		0389
Н.контр	Климов		0389
Гл.спец	Климов		0389
Рук.гр.	Смольянинова		0389
Исполн.	Соловова		0389

ТП 0901-4-17.89 -КЖИ.4

Каркас плоский КР (КР1; КР2; КР3)

Стадия	Масса	Масштаб
Р	см. табл.	б/м
Лист	Листов 1	

Гипрокоммундортранс г. Москва

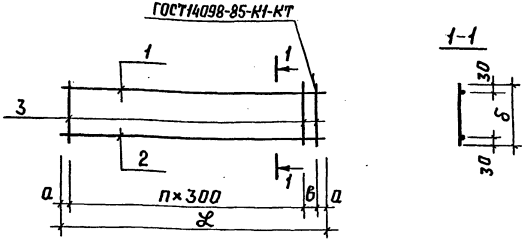

Обозначение	Марка	Размеры, мм				n	Масса кг
		а	δ	в	ℓ		
0901-4-17.89-КЖИ.5	КР4	25	410	150	4400	14	18.4
-01	КР5	25	310	150	4400	14	17.7
-02	КР6	50	270	—	4600	15	13.0

Формат	Зона	Позиц.	Обозначение	Наименование	Кол.	Примеч.
				Документация		
А4			0901-4-17.89 ТЧ	Технические условия		
				Переменные данные для исполнений:		
				0901-4-17.89-КЖИ.5		КР4
				Детали		
Б4		1	0901-4-17.89-КЖИ.5.1	ф22АIII ГОСТ 5781-82* ℓ=4400	1	13.1 кг
Б4		2	-КЖИ.5.2	ф10АI ГОСТ 5781-82* ℓ=4400	1	2.7 кг
Б4		3	-КЖИ.5.3	ф8АIII ГОСТ 5781-82* ℓ=410	16	0.16 кг
				0901-4-17.89.-КЖИ.5-01		КР5
				Детали		
Б4		1	0901-4-17.89-КЖИ.5.1	ф22АIII ГОСТ 5781-82* ℓ=4400	1	13.1 кг
Б4		2	-КЖИ.5.2	ф10АI ГОСТ 5781-82* ℓ=4400	1	2.7 кг
Б4		3	-КЖИ.5-01.1	ф8АIII ГОСТ 5781-82* ℓ=310	16	0.12 кг
				0901-4-17.89-КЖИ.5-02		КР6
				Детали		
Б4		1	0901-4-17.89-КЖИ.5-02.1	ф18АIII ГОСТ 5781-82* ℓ=4600	1	9.2 кг
Б4		2	-КЖИ.5-02.2	ф10АI ГОСТ 5781-82* ℓ=4600	1	2.8 кг
Б4		3	-КЖИ.5-02.3	ф6АIII ГОСТ 5781-82* ℓ=270	17	0.06 кг

Привязан:

Инв.№

ТП 0901-4-17.89 -КЖИ.5

Каркас плоский КР (КР4; КР5; КР6)

Стадия	Масса	Масштаб
Р	См. табл.	б/м
Лист	Листов 1	

Гипрокоммундортранс г.Москва

Нач.отд.	Федотов		0389
Н.контр.	Климов		03.89
Гл.спец.	Климов		0389
Рук. гр.	Смольянинова		0389
Исполн.	Соловова		0389

Копировал: Лзаф 23927-02 8 Формат: А3

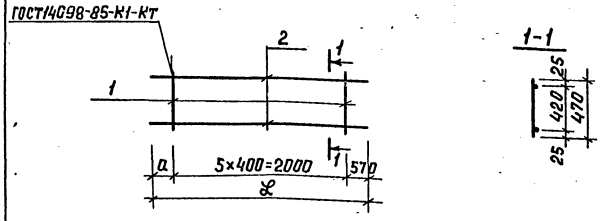

Обозначение	Марка	Размеры, мм		Масса
		а	ℓ	кг
0901-4-17.89-КЖИ.6	КР7	930	3500	11.6
-01	КР8	830	3400	11.4

Формат	Зона	Позиц.	Обозначение	Наименование	Кол.	Примеч.
				Документация		
А4			0901-4-17.89 - ТУ	Технические условия		
				Детали		
Б4		1	0901-4-17.89 - КЖИ.6.1	Ф6AI ГОСТ 5781-82* ℓ=470	6	0.1кг
			Переменные данные для исполнений:			
				0901-4-17.89 КЖИ.6		КР7
				Детали		
Б4		2	0901-4-17.89- КЖИ.6.2	Ф16AIII ГОСТ 5781-82* ℓ=3500	2	5.5кг
				0901-4-17.89-КЖИ.6-01		КР8
				Детали		
Б4		2	0901-4-17.89- КЖИ.6-01.1	Ф16AIII ГОСТ 5781-82* ℓ=3400	2	5.4кг

Привязан:				ТП 0901-4-17.89	-КЖИ.6
				Каркас плоский КР (КР7; КР8)	Стадия: Р; Масса: См. табл.; Масштаб: б/м
					Лист; Листов 1
Инв.№					Стройкоммундортранс г. Москва
Нач.отд.	Федотов		0389		
Н.контр.	Климов		0389		
Гл.спец.	Климов		0389		
Рук.гр.	Смольянинова		0389		
Исполн.	Соловова		0389		

Копировал: Лзар 23927-02 9 Формат: А3.

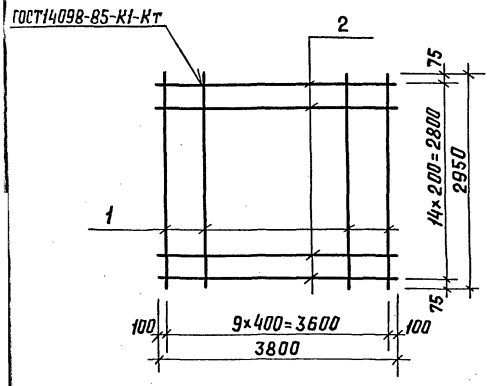

Обозначение	Марка	Масса кг
0901-4-17.89-КЖИ.7	С1	159.0
-01	С2	159.0
-02	С3	108.2

Формат	Зона	Позиц.	Обозначение	Наименование	Кол.	Примеч.
				Документация		
А4			0901-4-17.89 ТУ	Технические условия		
				Детали		
Б4		1	0901-4-17.89-КЖИ.7.1	Ф10АI ГОСТ5781-82*ℓ=2950	10	1.82 кг
			Переменные данные для исполнений:			
				0901-4-17.89-КЖИ.7		С1
				Детали		
Б4		2	0901-4-17.89-КЖИ.7.2	Ф20АIII ГОСТ5781-82*ℓ=3800	15	9.4 кг
				0901-4-17.89-КЖИ.7-01		С2
				Детали		
Б4		2	0901-4-17.89-КЖИ.7-01.1	Ф20АIII ГОСТ5781-82*ℓ=3800	15	9.4 кг
				0901-4-17.89-КЖИ.7-02		С3
				Детали		
Б4		2	0901-4-17.89-КЖИ.7-02.1	Ф16АIII ГОСТ5781-82*ℓ=3800	15	6.0 кг

Привязан:

Инв. №

Нач.отд.	Федотов		03.89
Н.контр.	Климов		03.89
Гл.спец.	Климов		03.89
Рук.гр.	Смольянинова		03.89
Исполн.	Соловова		03.89

ТП 0901-4-17.89 -КЖИ.7

Сетка С (С1; С2; С3)

Стадия	Масса	Масштаб
Р	см. табл.	б/м
Лист	Листов 1	

Гипрокоммундортранс г. Москва

Копировал: Лдар 23927-02 10 Формат: А3

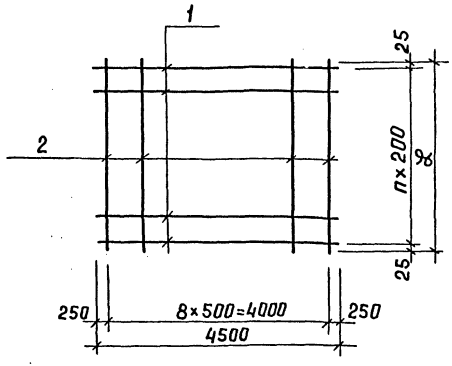

Обозначение	Марка	n	ℓ	Масса кг
0901-4-17.89-КЖИ.8	С4	15	3050	225.4
-01	С5	14	2850	176.8
-02	С6	12	2450	101.3

Формат	Зона	Позиц.	Обозначение	Наименование	кол.	Примеч.
				Документация		
А4			0901-4-17.89 ТУ	Технические условия		
				Переменные данные для исполнений:		
				0901-4-17.89-КЖИ.8		С4
				Детали		
Б4		1	0901-4-17.89-КЖИ.8.1	Ф22АШ ГОСТ 5781-82* ℓ=4500	16	13.4 кг
Б4		2	-КЖИ.8.2	Ф8АI ГОСТ 5781-82* ℓ=3050	9	1.2 кг
				0901-4-17.89-КЖИ.8-01		С5
				Детали		
Б4		1	0901-4-17.89-КЖИ.8-01.1	Ф20АШ ГОСТ 5781-82* ℓ=4500	15	11.1 кг
Б4		2	-КЖИ.8-01.2	Ф8АI ГОСТ 5781-82* ℓ=2850	9	1.1 кг
				0901-4-17.89-КЖИ.8-02		С6
				Детали		
Б4		1	0901-4-17.89-КЖИ.8-02.1	Ф16АШ ГОСТ 5781-82* ℓ=4500	13	7.1 кг
Б4		2	-КЖИ.8-02.2	Ф8АI ГОСТ 5781-82* ℓ=2450	9	1.0 кг

Привязан:

Инв. №

Нач.отд	Федотов		03.89
Н.контр.	Климов		03.89
Гл.спец.	Климов		03.89
Рук.гр.	Смольянинова		03.89
Исполн.	Соловова		03.89

ТП 0901-4-17.89 -КЖИ.8

Сетка С (С4; С5; С6)

Стадия	Масса	Масштаб
Р	См. табл.	б/м
Лист	Листов 1	

Гипракоммундортранс г. Москва

Копировал: Лзаф 23927-02 11 Формат: А8

Обозначение	Марка	a мм	Масса кг
0901-4-17.89-КЖИ.9	МН-1	350	375.2
-01	МН-2	250	359.9
-02	МН-3	200	352.0

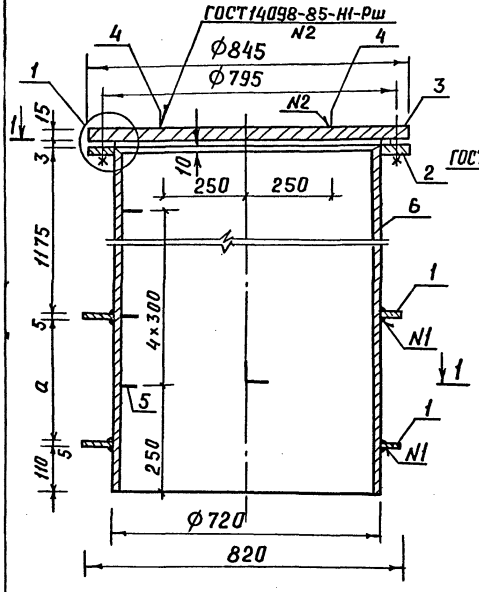

1-1

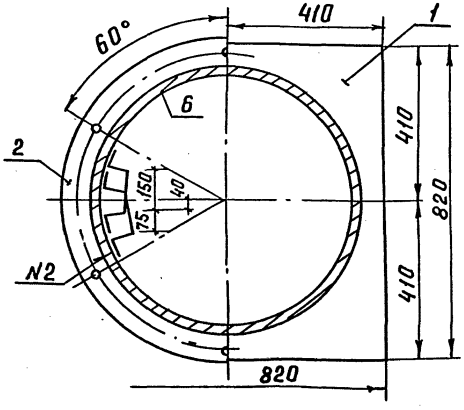

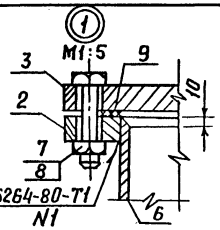

Поз.1
М1:25

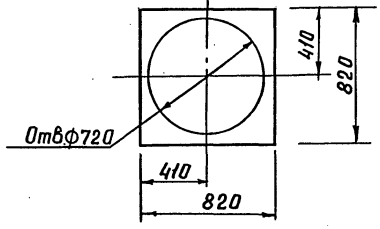

Поз.2
М1:25

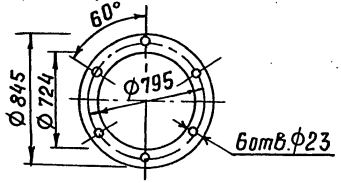

Поз.3
М1:25

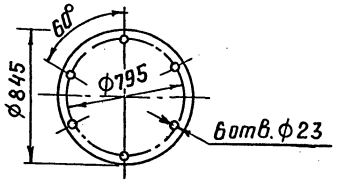

Поз.4

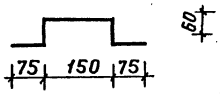

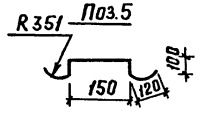

Формат	Зона	Позиц.	Обозначение	Наименование	Кол.	Примеч.
				Документация		
А4			0901-4-17.89 -ТЧ	Технические условия		
				Детали		
Б4		1	0901-4-17.89-КЖИ.9.1	Полоса $\frac{б5\times820\ ГОСТ\ 82\text{-}70^{*}}{Ст.3сп\ ГОСТ\ 14637\text{-}79^{*}}$ ℓ=820	2	10.4кг
Б4		2	-КЖИ.9.2	Полоса $\frac{б16\times845\ ГОСТ\ 82\text{-}70^{*}}{Ст.3сп\ ГОСТ\ 14637\text{-}79^{*}}$ ℓ=845	1	19.0кг
Б4		3	-КЖИ.9.3	Полоса $\frac{б16\times845\ ГОСТ\ 82\text{-}70^{*}}{Ст.3сп\ ГОСТ\ 14637\text{-}79^{*}}$ ℓ=845	1	70.2кг
Б4		4	-КЖИ.9.4	Ф8А I ГОСТ 5781-82* ℓ=420	2	0.16 кг
Б4		5	-КЖИ.9.5	Ф16А I ГОСТ 5781-82* ℓ=600	5	1.0 кг
Б4		6	-КЖИ.9.6	Прокладка А-700×3 ГОСТ 15180-86	1	
				Стандартные изделия		
		7		Болт М22×80 кл2-01 ГОСТ 7798-70*	6	
		8		Гайка М22-кл2-01 ГОСТ 5915-70*	6	

Привязан:

Инв.№

Нач.отд.	Федотов		0389
Н.контр.	Климов		0389
Гл.спец.	Климов		0389
Рук. гр.	Смольянинова		0389
Исполн.	Тарасенкова		0389

ТП 0901-4-17.89 -КЖИ.9

Изделие закладное
МН (МН-1, МН-2, МН-3)

Стадия	Масса	Масштаб
Р	См. табл.	1:10
Лист 1	Листов 2	

Гипрокоммундортранс г. Москва

Формат	Зона	Позиц.	Обозначение	Наименование	Кол.	Примеч.
			Переменные данные для исполнений:			
				0901-4-17.89 – КЖИ.9		МН-1
				Детали		
Б4		9	0901-4-17.89 – КЖИ.9.7	Труба $\frac{720\times9\ ГОСТ\ 8732\text{-}78^{*}}{Ст3сп\ ГОСТ\ 8731\text{-}74}$ ℓ=1645	1	260.4кг
				0901-4-17.89 – КЖИ.9-01		МН-2
				Детали		
Б4		9	0901-4-17.89 – КЖИ.9-01.1	Труба $\frac{720\times9\ ГОСТ\ 8732\text{-}78^{*}}{Ст3сп\ ГОСТ\ 8731\text{-}74}$ ℓ=1545	1	244.6 кг
				0901-4-17.89 – КЖИ.9-02		МН-3
				Детали		
Б4		9	0901-4-17.89 – КЖИ.9-02.1	Труба $\frac{720\times9\ ГОСТ\ 8732\text{-}78^{*}}{Ст3сп\ ГОСТ\ 8731\text{-}74}$ ℓ=1495	1	236.7кг

Привязан:

Инв.№

ТП 0901-4-17.89 –КЖИ.9 | Лист 2

Формат: А4

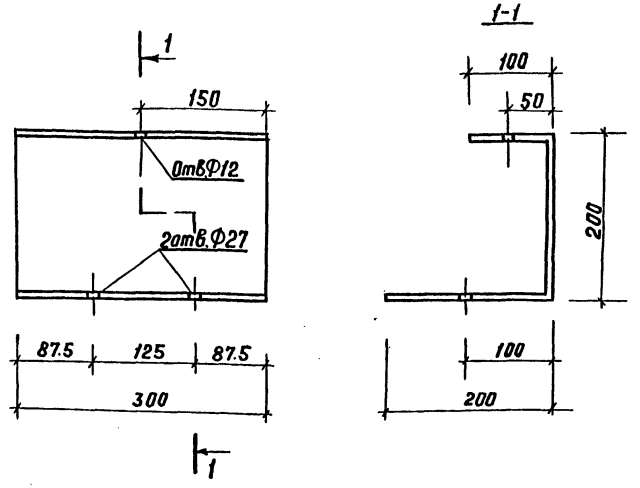

Длина развертки ℓ=500

Привязан:

Инв.№

Инв.№ подл. | Подп. и дата | Взам.инв.№

ТП 0901-4-17.89 –КЖИ.10

Нач.отд.	Федотов		0389
Н.контр.	Климов		0389
Гл.спец.	Климов		0389
Рук.гр.	Смольянинова		0389
Исполн.	Тарасенкова		0389

Изделие закладное МН-4

Стадия	Масса	Масшт.
Р	3.9	1:5
Лист	Листов 1	

Лист: 3 ГОСТ 19903-74* / Ст.3сп ГОСТ 16523-70*

Гипрокоммундортранс г.Москва

Копировал: Лзаф 23927-02 13 Формат: А4

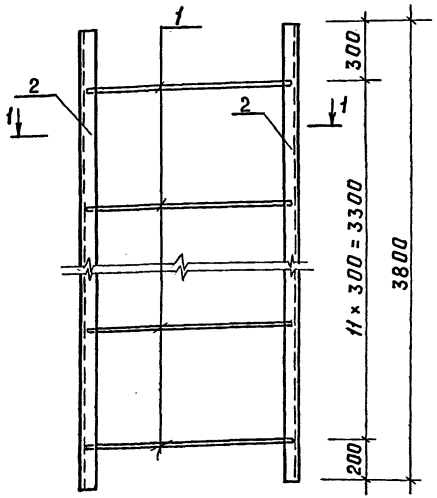

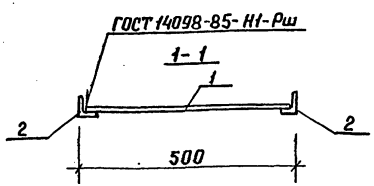

1. Металлическую лестницу тщательно очистить, огрунтовать одним слоем грунтовки ХС-010.

Формат	Зона	Поз.	Обозначение	Наименование	Кол.	Прим.
				Документация		
А4			0901-4-17.89-ТУ	Технические условия		
				Детали		
Б4		1	0901-4-17.89-КЖИ.11.1	Ф16АIII ГОСТ 5781-82* ℓ=485	12	0.77 кг
Б4		2	-КЖИ.11.2	Уголок Б 56×36×4 ГОСТ 8510-86 / ст.3сп. ГОСТ 535-79* ℓ=3800	2	10.7 кг

Привязан:

Инв. №

Нач.отд	Федотов		0389	0901-4-17.89 -КЖИ.11
Н.контр	Климов		0389	Лестница ЛМ-1
Гл.спец	Климов		0389	
Рук.гр.	Смольянинова		0389	
Вед.инж	Сергеичев		0389	
Исполн.	Храмова		0389	

Стадия	Масса	Масштаб
Р	30.6	1:100
Лист	Листов 1	

Типпрокоммундортранс г. Москва

Копировал: Лзап 23927-02 14 Формат: А3

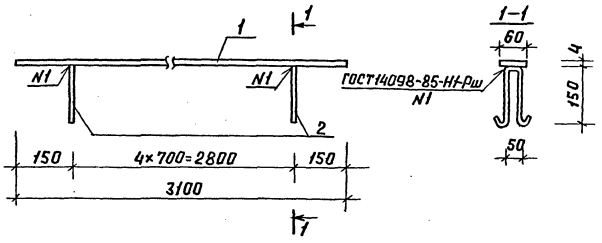

Формат	Зона	Позиц.	Обозначение	Наименование	Кол.	Примеч.
				Документация		
А4			0901-4-17.89 – ТУ	Технические условия		
				Детали		
А4		1	0901-4-17.89 – КЖИ.12.1	Полоса $\frac{4\times60\ ГОСТ\ 103-76^{*}}{Ст3сп\ ГОСТ\ 535-79^{*}}$ ℓ=3100	1	5.8 кг
А4		2	– КЖИ.12.2	ФВАI ГОСТ 5781-82* ℓ=430	5	0.17 кг

Привязан:

Инв.№

ТП 0901-4-17.89 – КЖИ.12

Изделие закладное МН-5

Стадия	Масса	Масштаб
Р	6.7	1:10
Лист	Листов 1	

Гипрокоммундортранс г. Москва

Констр.	Климов		0389
Спец.	Климов		0389
Гл. гр.	Столяренкова		0389
Гл. инж.	Дручевский		0389

gost.e-ecolog.ru

Копировал: Лзар

Формат: А4