ТИПОВОЙ ПРОЕКТ

820-4-11 83

СИФОННЫЙ ВОДОЗАБОР ИЗ ПРУДА ПРОИЗВОДИТЕЛЬНОСТЬЮ ДО 50 м³/ч.

АЛЬБОМ II

МЕТАЛЛОИЗДЕЛИЯ

кф ЦИТП инв № 19049-02

				Привязан	
Инв.№					

gost.e-ecolog.ru

Содержание.

Обозначение	Наименование	Стр.
1099. 00. 000	Водозаборное устройство	3
1099. 00 000 СБ	Водозаборное устройство. Сборочный чертеж.	4
1099. 00. 007	Фланец.	5
998. 02. 00	Решетка.	5
998. 02. 00 СБ	Решетка Сборочный чертеж.	6
1099. 00. 010	Оголовок водоприемный	7;8
1099. 00. 010 СБ	Оголовок водоприемный. Сборочный чертеж.	9;10
1099. 00. 005	Стенка.	11
1099 00. 006	Боковина.	11
1099. 00. 090	Воронка.	12
1099. 00 003	Фланец	12
1099. 00 090 СБ	Воронка. Сборочный чертеж.	13
1099. 00 093	Патрубок.	14
1099. 00. 032	Горловина.	14

Обозначение	Наименование	Стр

Т.П. 820-4-11.83

Позиция	Зона	Поз.	Обозначение	Наименование	Кол. на исполн. 1035.00.000- —	01	02	03	Примечание
				Документация					
А3			1035 00. 000 СБ	Сборочный чертеж	X	X	X	X	
				Сборочные единицы.					
14		1	998. 28 00	Решетка	1	1	1	1	
14		2	1035. 00. 010	Оголовок водоприемный	1				
			-01	Оголовок водоприемный		1			

Изм.	Лист	№ докум.	Подпись	Дата
Разраб		Николаев		4.83
Пров.		Гусев		4.83
Гип		Багрянцев		4.83
Н. контр.		Платунина		4.83
Утв.		Воеводский		4.83

1035.00.000

Водозаборное устройство

Лит.	Лист	Листов
	1	2

Сантехпроект им. Е.Е. Алексеевского г. Москва.

Копировал Петрашкевич Формат А4

Позиция	Зона	Поз.	Обозначение	Наименование	Кол. на исполн. 1035 00. 000- —	01	02	03	Примечание
			-02	Оголовок водоприемный.			1		
			-03	Оголовок водоприемный				1	

Изм.	Лист	№ докум.	Подпись	Дата

1035.00.000

Лист 2

Копировал Петрашкевич Формат А4

1035.00.000 СБ

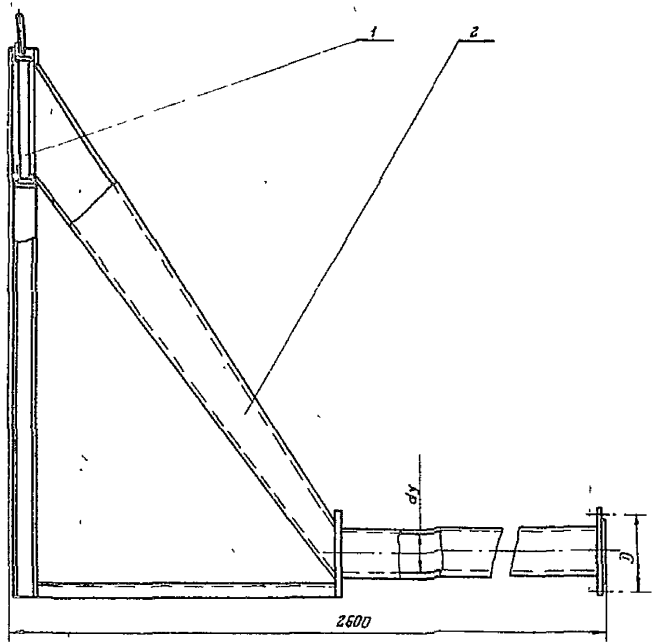

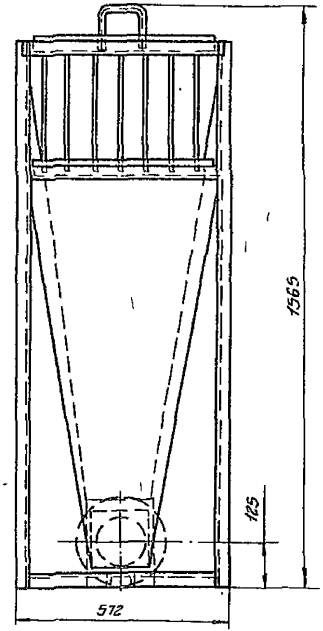

Обозначение	Размеры, мм		Масса кг
	dy	D	
1035.00.000	50	110	106,44
-01	80	150	113,64
-02	100	170	117,15
-03	125	200	121,77

Размеры для справок.

19049-02 4

Изм.	Лист	№ докум.	Подпись	Дата	1035.00.000 СБ	Лит.	Масса	Масштаб
Разраб.		Николаев			Водозаборное устройство. Сборочный чертеж		См табл.	1:10
Пров.		Гусев				Лист	Листов 1	
Т контр								
ГИП		Багрянцев				Союзгипроводхоз М-в Алексеевского г. Москва		
Н контр		Платунина						
Утв		Преводский						

Т.П. 820-4-11.83

Подпись и дата | Инв. № дубл. | Взам. инв. № | Подпись и дата | Инв. № подл.

Т.П. 820-4-11.83

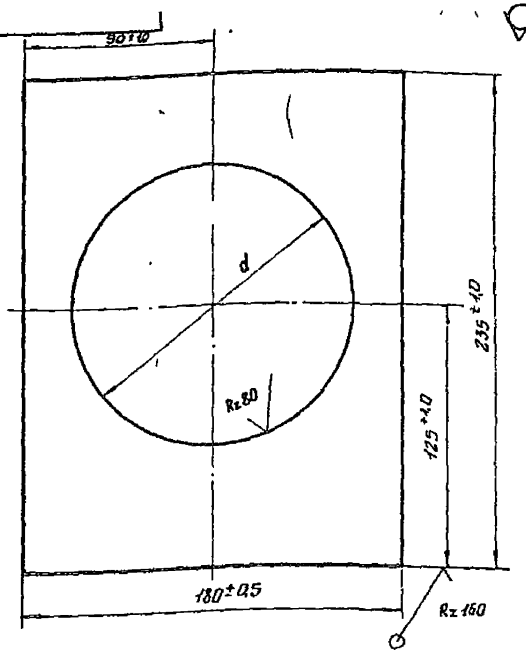

Обозначение	d, мм	Масса, кг
1035 00.007	$59^{+1,0}$	5,00
-01	$91^{+1,0}$	4,52
-02	$110^{+1,0}$	4,25
-03	$135^{+2,0}$	3,54

1035.00.007

Фланец

Изм.	Лист	№ докум.	Подпись	Дата
Разраб.		Николаев		
Пров.		Гусев		
Т. контр.				
ГИП		Багрянцев		
Н. контр.		Платунина		
Утв.		Воеводский		

Лит | Масса | Масштаб
См табл | 1:2

Лист | Листов 1

Лист Б-ПН-4 ГОСТ 19903-74 / В Ст 3сп 2 ГОСТ 14637-79

Союзгипроводхоз им. Е.Е. Алексеевского Москва

Форм.	Зона	Поз.	Обозначение	Наименование	Кол.	Примечание
				Документация		
А4			998 20 00СБ	Сборочный чертеж		
				Детали		
А4		1	998 20 01	Ручка	1	
Б4		2	998.20.02	Уголок		
				Уголок Б-50×32×4 ГОСТ 8510-72 / В Ст 3сп-2-I ГОСТ 535-79		
				L = 495 ±1 мм	2	0,6 кг
Б4		3	998 20 03	Ребро		
				Лист Б-ПН-4 ГОСТ 19903-74 / В Ст 3сп 2 ГОСТ 14637-79		
				(45×326) ±1 мм	7	0,5 кг

19049-02 | 5

998.20.00

Изм.	Лист	№ докум.	Подпись	Дата
Разраб.		Шеманина		
Пров.		Буга		
ГИП		Багрянцев		
Н. контр.		Платунина		
Утв.		Петрашкевич		

Решетка

Лит | Лист | Листов 1

Союзгипроводхоз им. Е.Е. Алексеевского г. Москва

Подпись и дата | Инв. № дубл. | Взам. инв. № | Подпись и дата | Инв. № подл.

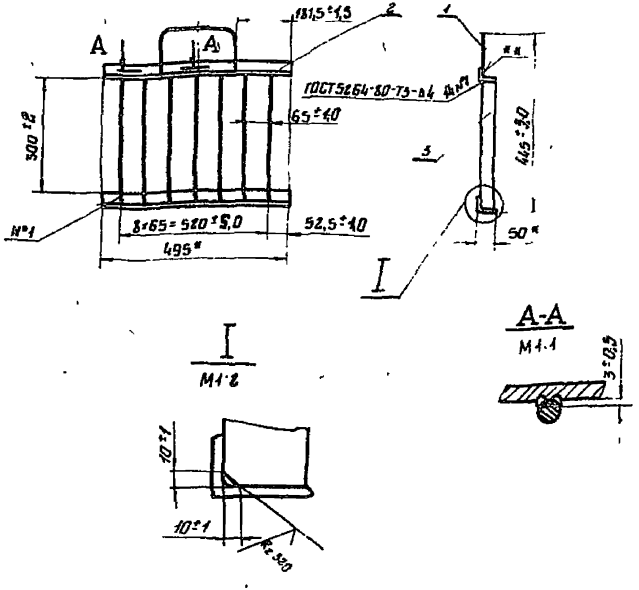

1. * Размеры для справок
2. Электрод Э42 ГОСТ 9467-75.
3. Покрытие: Сурик железный ГОСТ 8135-74, в два слоя
4. "*" Сварка ручная дуговая
5. Чистота поверхностей обрезки проката R_z 80

Изм.	Лист	№ докум.	Подпись	Дата
Разраб.		Шемонина		
Пров.		Бугга		
Т. контр.				
ГИП		Багрянцев		
Н. контр.		Платунина		
Утв.		Петрашкевич		

998.20.00.СБ

Решетка

Сборочный чертеж

Лит.	Масса	Масштаб
	5,0	1:5
Лист	Листов 1	

Союзгипробудиндустрия им. Е.Е. Алексеевского г. Москва

Инв. № подл. | Подпись и дата | Взам. инв. № | Инв. № дубл. | Подпись и дата

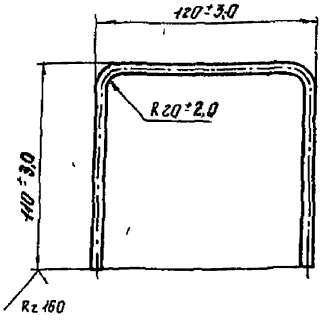

Длина развертки 300±3,0 мм

Изм.	Лист	№ докум.	Подпись	Дата
Разраб.		Шемонина		
Пров.		Бугга		
Т. контр.				
ГИП		Багрянцев		
Н. контр.		Платунина		
Утв.		Петрашкевич		

19049-02 6

998.20.01

Ручка

Лит.	Масса	Масштаб
	0,1	1:2
Лист	Листов 1	

Круг Ø8 ГОСТ 2590-71 / В Ст.3сп-2 Т ГОСТ 535-79

Союзгипробудиндустрия им. Е.Е. Алексеевского г. Москва

Инв. № подл. | Подпись и дата | Взам. инв. № | Инв. № дубл. | Подпись и дата

Формат	Зона	Поз.	Обозначение	Наименование	Кол. на испол. 1035.00.010- —	01	02	03	Примечание
				Документация					
А3			1035.00.010 СБ	Сборочный чертеж	×	×	×	×	
				Детали					
А4		1	1035.00.005	Стенка	1	1	1	1	
		2	-01	Стенка	1	1	1	1	
А4		3	1035.00.006	Боковина	2	2	2	2	
А4		4	1035.00.007	Фланец	1				6
			-01	Фланец		1			
			-02	Фланец			1		

Изм.	Лист	№ докум.	Подпись	Дата
Разраб.	Николаев			8.83
Проверил	Гусев			8.83
ГИП	Баженичев			8.83
Н. контр.	Платунина			8.83
Утв.	Бобровский			8.83

1035.00.010

Оголовок водоприемный

Лит.	Лист	Листов
	1	4

Союзгипроводхоз им. Е.Е. Алексеевского г. Москва

Копировал Петрашкевич Формат А4

Формат	Зона	Поз.	Обозначение	Наименование	Кол. на испол. 1035.00.010- -	01	02	03	Примечание
			-03	Фланец				1	
Б4		5	1035.00.008	Планка					
				Лист 6-ПН-6 ГОСТ 19903-74 / В Ст3сп-2 ГОСТ 14637-79					
				(40×520) ± 2 мм	2	2	2	2	1,0 кг
Б4		6	1035.00.009	Стойка					
				Швеллер 8,5 ГОСТ 8240-72 / В Ст3сп-2 ГОСТ 535-79					
				L = 1480 ± 3 мм	2	2	2	2	8,7 кг
Б4		7	1035.00.011	Перемычка					
				Швеллер 6,5 ГОСТ 8240-72 / В Ст3сп-2-Т ГОСТ 535-79					
				L = 500 ± 2 мм	2	2	2	2	3,9 кг
Б4		8	1035.00.012	Распорка					
				Швеллер 6,5 ГОСТ 8240-72 / В Ст3сп-2-Т ГОСТ 535-79					
				L = 800 ± 2 мм	1	1	1	1	4,7 кг
Б4		9	1035.00.013	Труба					

19049-02 7

Изм.	Лист	№ докум.	Подпись	Дата

1035.00.010 Лист 2

Копировал Петрашкевич Формат А4

Обозначение	Наименование	Кол. на исполн. 1035.00.010- —	01	02	03	Примечание
	Труба 57×3,5 I ГОСТ 10704-76 / А-БСт3сп-2 ГОСТ 10705-80					
	L=1123-3,0 мм	1				8,0 кг
1035.00.014	Труба					
	Труба 89×4 I ГОСТ 10704-76 / А-БСт3сп-2 ГОСТ 10705-80					
	L=1123-3,0 мм		1			14,4 кг
1035.00.015	Труба					
	Труба 108×4 I ГОСТ 10704-76 / А-БСт3сп-2 ГОСТ 10705-80					
	L=1123-3,0 мм			1		17,7 кг
1035.00.016	Труба					
	Труба 133×4 I ГОСТ 10704-76 / А-БСт3сп-2 ГОСТ 10705-80					
	L=1123-3,0 мм				1	21,8 кг

Обозначение	Наименование	Кол. на исполн. 1035.00.010- —	01	02	03	Примечание
	Стандартные изделия					
	Фланцы ГОСТ 1255-67					
	50-2,5	1				1,04 кг
	80-2,5		1			1,84 кг
	100-2,5			1		2,05 кг
	125-2,5				1	3,47 кг

1035.00.010 СБ

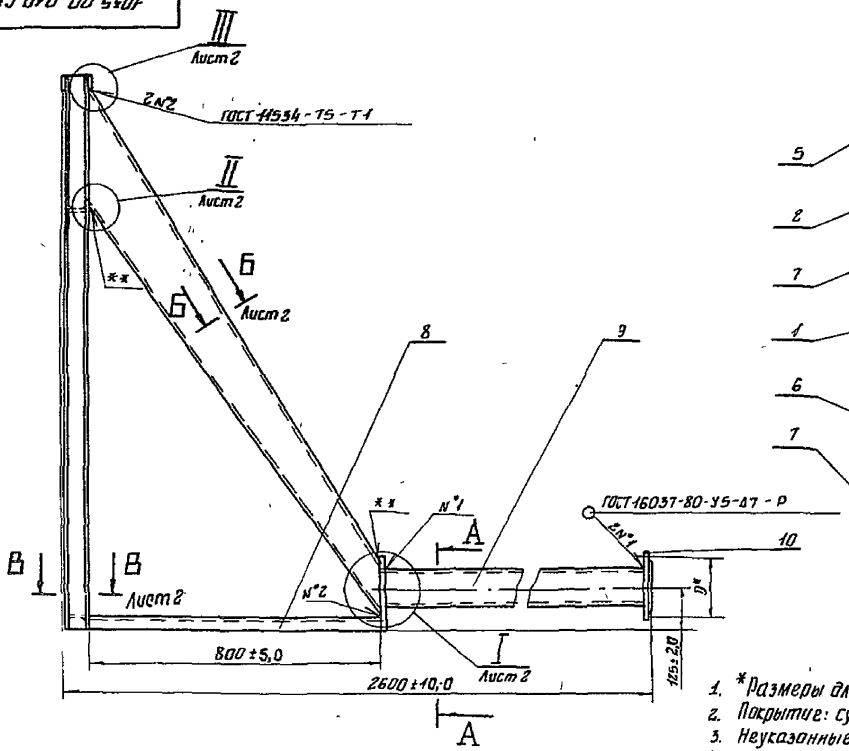

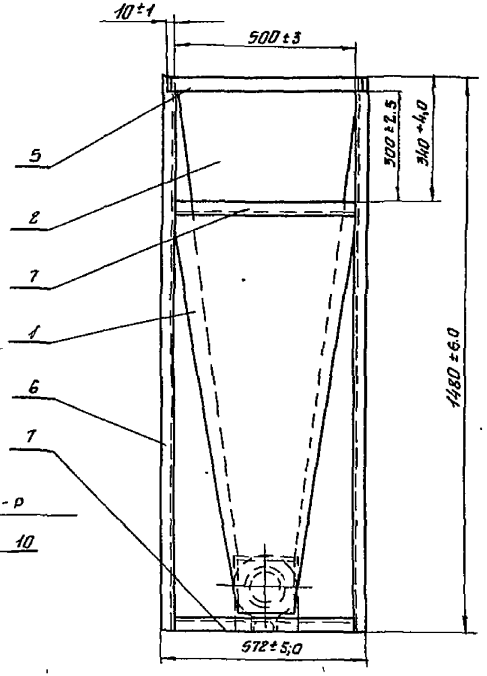

1. *Размеры для справок.
2. Покрытие: сурик железный ГОСТ 8135-74, в два слоя
3. Неуказанные швы сварки - по ГОСТ 5264-80 катетом 6 мм. по контуру прилегания Электрод Э42 ГОСТ 9467-75.
4. ** Сварка ручная дуговая.

19049-02 9

Обозначение	Размеры, мм dy	D*	Масса кг
1035.00.010	50	110	101,44
-01	80	150	108,64
-02	100	170	112,15
-03	125	200	116,77

Изм.	Лист	N докум.	Подпись	Дата
Разраб.		Николаев		9.11.82
Пров.		Гусев		9.11.82
Т.контр.				

1035.00.010СБ

Оголовок водоприемный. Сборочный чертеж.

Лит.	Масса	Масштаб
	См. табл.	1:10

Лист 1 | Листов 2

Копировал

Т.П. 820-4-м.83

Подпись и дата | Инв.№ дубл. | Взам. инв.№ | Подпись и дата

1035.00.010 СБ

Т.П. 820-4-№ 85

Инв.№ подл. | Подпись и дата | Взам. инв.№ | Инв.№ дубл. | Подпись и дата

А – А
М1:5
лист 1

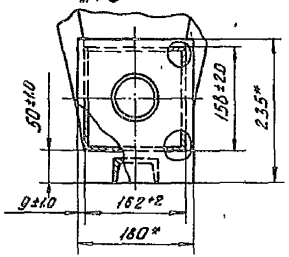

Б' – Б
М1:1
лист 1

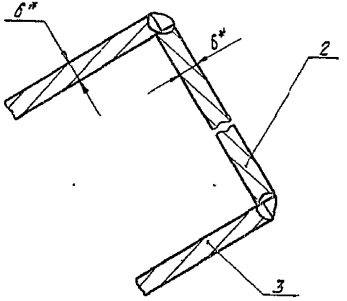

В – В
М1:5
лист 1

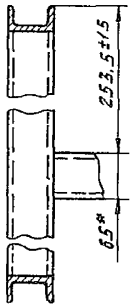

I
М1:2
лист 1

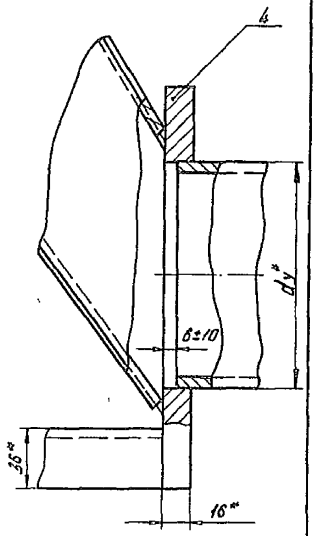

II
М1:1
лист 1

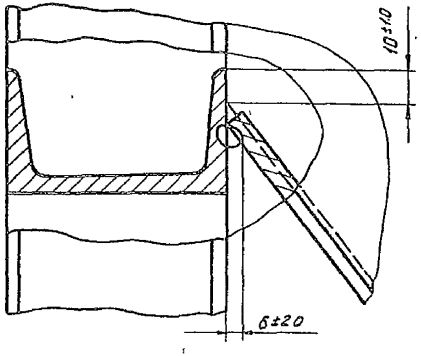

III
М1:2
лист 1

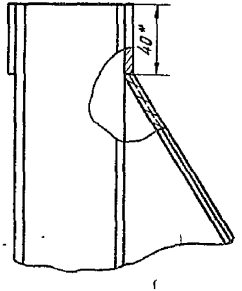

1035.00.005

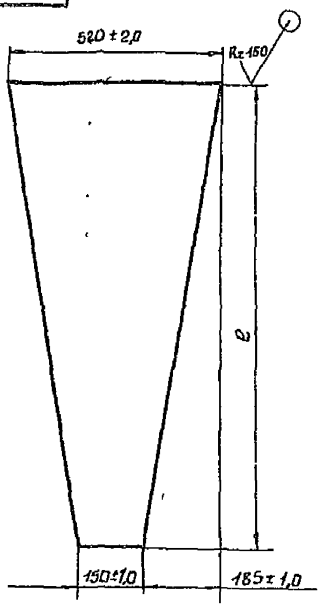

Обозначение	ℓ, мм	Масса, кг
1035.00.005	1340 -3,0	21,1
-01	1470 -3,0	23,2

Изм.	Лист	№ докум.	Подпись	Дата
Разраб.	Николаев			

1035.00.005

Стенка

Лит	Масса	Масштаб
	См. табл.	1:10

1035.00.006

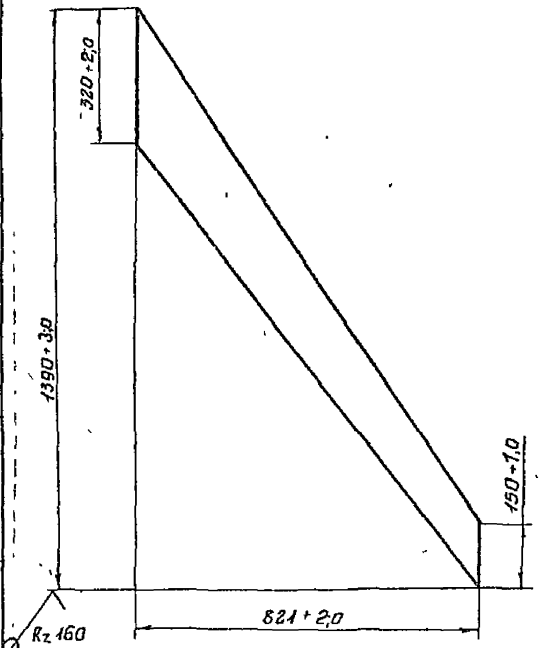

19049-02 11

Изм.	Лист	№ докум.	Подпись	Дата
Разраб.	Николаев			

1035.00.006

Боковина

Лит.	Масса	Масштаб
	9,1	1:10

Т.П. 820-4-14.83

Подпись и дата | Инв. № дубл. | Взам. инв. № | Подпись и дата

Формат	Зона	Поз.	Обозначение	Наименование	Кол.	Примечание
				Документация		
А3			1035 00 · 030 СБ	Сварочный чертеж		
				Детали		
А4		1	1035. 00. 003	Фланец	1	
А4		2	1035 00. 032.	Горловина	1	
А4		3	1035. 00 033	Патрубок	1	

Изм.	Лист	N докум.	Подпись	Дата
Разраб.	Николаев			07.09.87
Пров.	Гусев			07.09.87

1035.00.030

Лит	Лист	Листов

Т.П. 820-4-14.83

Инв. № подл. | Подпись и дата | Взам. инв. № | Инв. № дубл. | Подпись и дата

1035.00.003

Rz 80

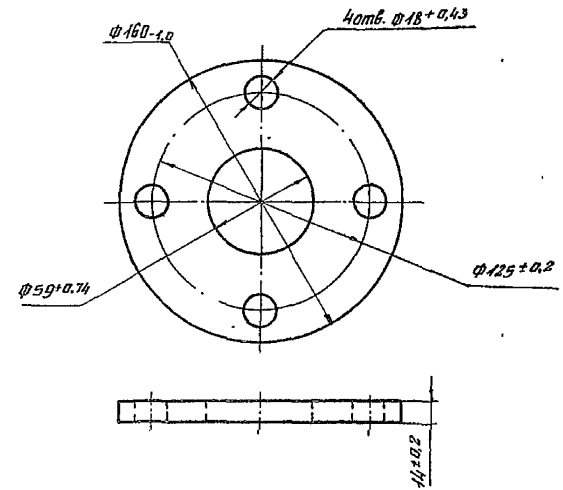

19049-02 12

1035.00.003

Изм.	Лист	N докум.	Подпись	Дата
Разраб.	Николаев			07.09.87
Пров.	Гусев			07.09.87

Фланец

Лит	Масса	Масштаб
	1,7	1:2

Подпись и дата | Взам. инв. № | Инв. № дубл. | Подпись и дата

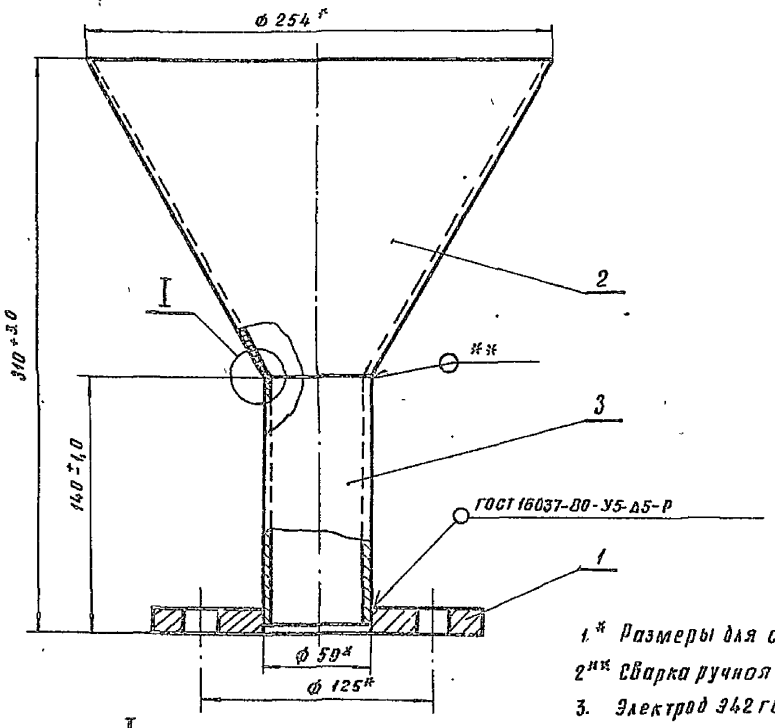

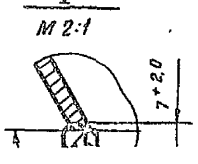

1.* Размеры для справок.

2.** Сварка ручная дуговая.

3. Электрод Э42 ГОСТ 9467-75

19049-02 13

						1035.00.030 СБ			
Изм.	Лист	№ докум.	Подпись	Дата			Лит	Масса	Масшт.
Разраб.		Николаев		25.01.85	Воронка			4,7	1:2
Пров.		Гусев		25.01.85	Сборочный чертеж				
Т.контр.				25.01.85					

Инв.№ подл. | Подпись и дата | Взам. инв.№ | Инв.№ дубл. | Подпись и дата

820-4-14.83

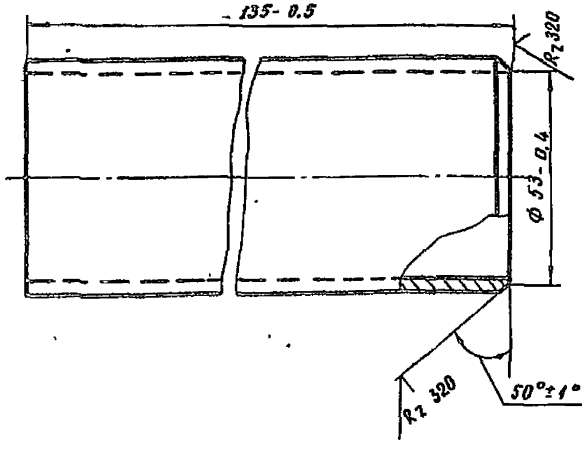

				1035.00.033		
Изм.	Лист	№ докум.	Подпись	Дата		
Разраб.		Николаев		23.11	Патрубок	Лит. / Масса / Масшт.
Пров.		Гусев		23.11		1.4 / 1:1
Н. контр.				23.11		Лист / Листов 1
Гип		Багрянцев		23.11	Труба 57×3,5 Г ГОСТ 10704-76 А-Б Ст. 3Сп-2 ГОСТ 10705-80	Союзгипроводхоз им. Е.Е. Алексеевского г. Москва
Утв.		Воеводский		23.11		

Копир: Формат А4

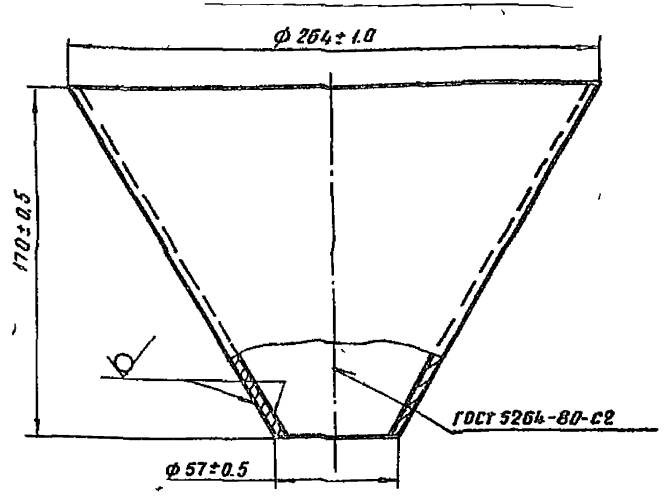

Электрод Э42 ГОСТ 9467-75

19049-02

				1035.00.032		
Изм.	Лист	№ докум.	Подпись	Дата		
Разраб.		Николаев		23.11	Горловина	Лит. / Масса / Масштаб
Пров.		Гусев		23.11		Б / 1.6 / 1:2
Н. контр.				23.11		Лист / Листов 1
Гип		Багрянцев		23.11	Лист Б-ПН-2 ГОСТ 19903-74 3-IV-В Ст. 3СП ГОСТ 16523-76	Союзгипроводхоз им. Е.Е. Алексеевского г. Москва
Н. контр		Платунина		23.11		
Утв		Воеводский		23.11		

Копировал Формат А4

gost.e-ecolog.ru